ГОСУДАРСТВЕННЫЙ КОМИТЕТ СОВЕТА МИНИСТРОВ СССР ПО ДЕЛАМ СТРОИТЕЛЬСТВА
/ ГОССТРОЙ СССР /

ТИПОВЫЕ КОНСТРУКЦИИ, ИЗДЕЛИЯ И УЗЛЫ ЗДАНИЙ И СООРУЖЕНИЙ

Серия 1.420-12
/ДОПОЛНЕНИЕ К СЕРИИ ИИ20/70/

КОНСТРУКЦИИ МНОГОЭТАЖНЫХ ПРОИЗВОДСТВЕННЫХ ЗДАНИЙ С СЕТКАМИ КОЛОНН 6 × 6 И 9 × 6 М

ПОД НАГРУЗКИ СООТВЕТСТВЕННО ДО 2500 И 1500 КГС/М²

Выпуск 1

ЖЕЛЕЗОБЕТОННЫЕ КОЛОННЫ С ПРИМЕНЕНИЕМ СТЫКОВ НА ВАННОЙ СВАРКЕ. ВЫСОТА ЭТАЖЕЙ 3,6 М

Часть 2

РАБОЧИЕ ЧЕРТЕЖИ

15752-02
ЦЕНА-2-49

gost.e-ecolog.ru

ЦЕНТРАЛЬНЫЙ ИНСТИТУТ ТИПОВОГО ПРОЕКТИРОВАНИЯ
ГОССТРОЯ СССР

Москва, А-445, Смольная ул., 22

Сдано в печать 1979 года

Заказ № 9925 Тираж 1500 экз.

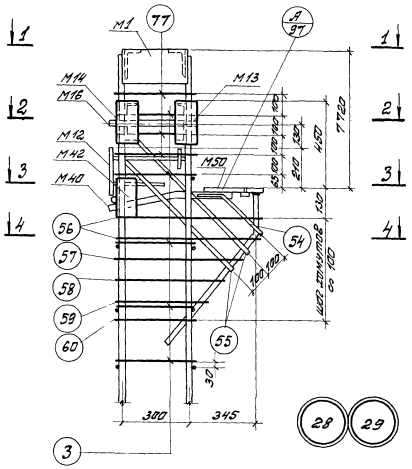
М1
77
А
97
М14
М16
М13
М12
М42
М40
М50
720
150
210
150
150
150

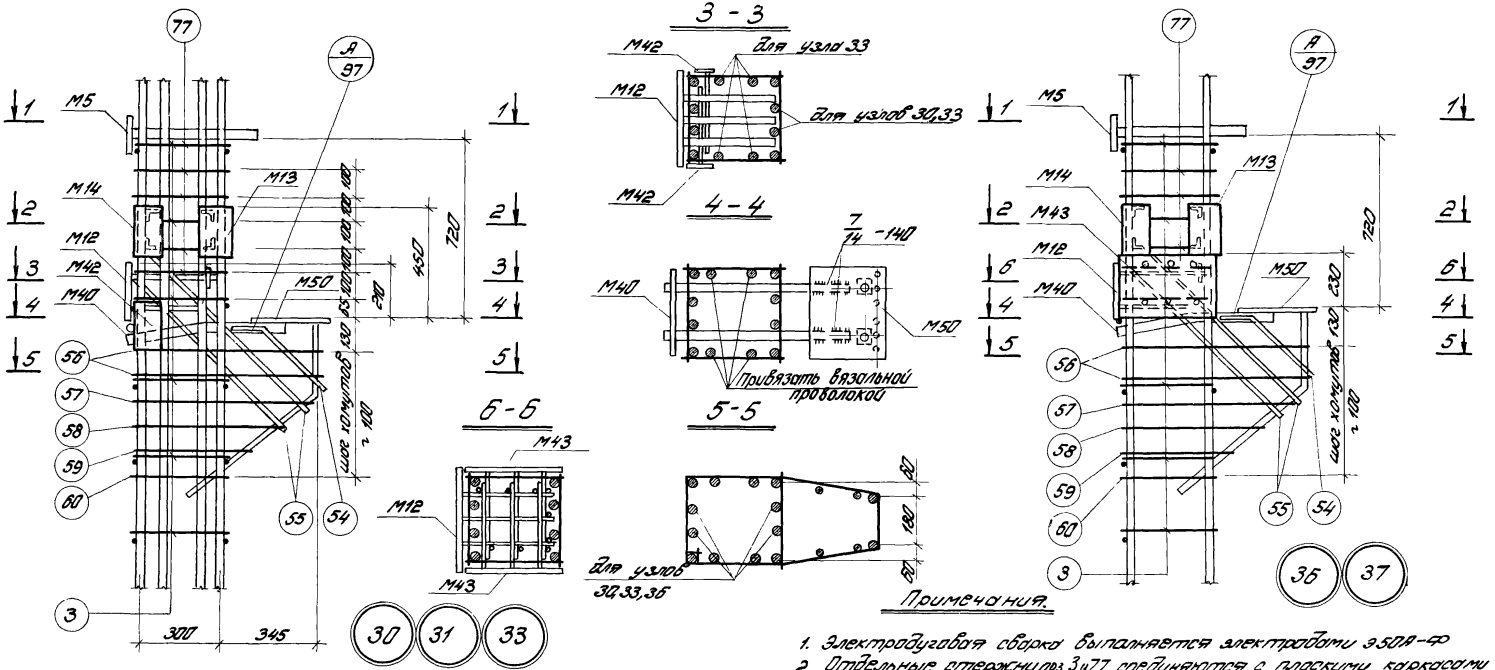

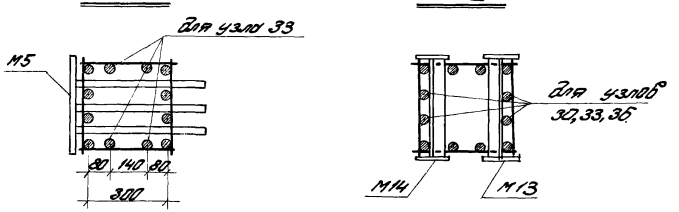

Примечания.

1. Электродуговая сварка выполняется электродами Э50А-Ф
2. Отдельные стержни поз. 3 и 77 соединяются с плоскими каркасами контактной точечной сваркой.
3. Сварные соединения производить в соответствии с „Указаниями по сварке соединений арматуры и закладных деталей железобетонных конструкций." (СН393-69)
4. Хомуты консолей и закладные детали М40, М50 крепятся к рабочей арматуре вязальной проволокой окончательное положение закладных деталей фиксируется в опалубке.
5. Размеры привязки выпусков арматуры из колонн даны до её рифов

ТК 1976	Пространственные каркасы. Узлы 30, 31, 33, 36, 37.	1.420-12 Выпуск 1

Москва

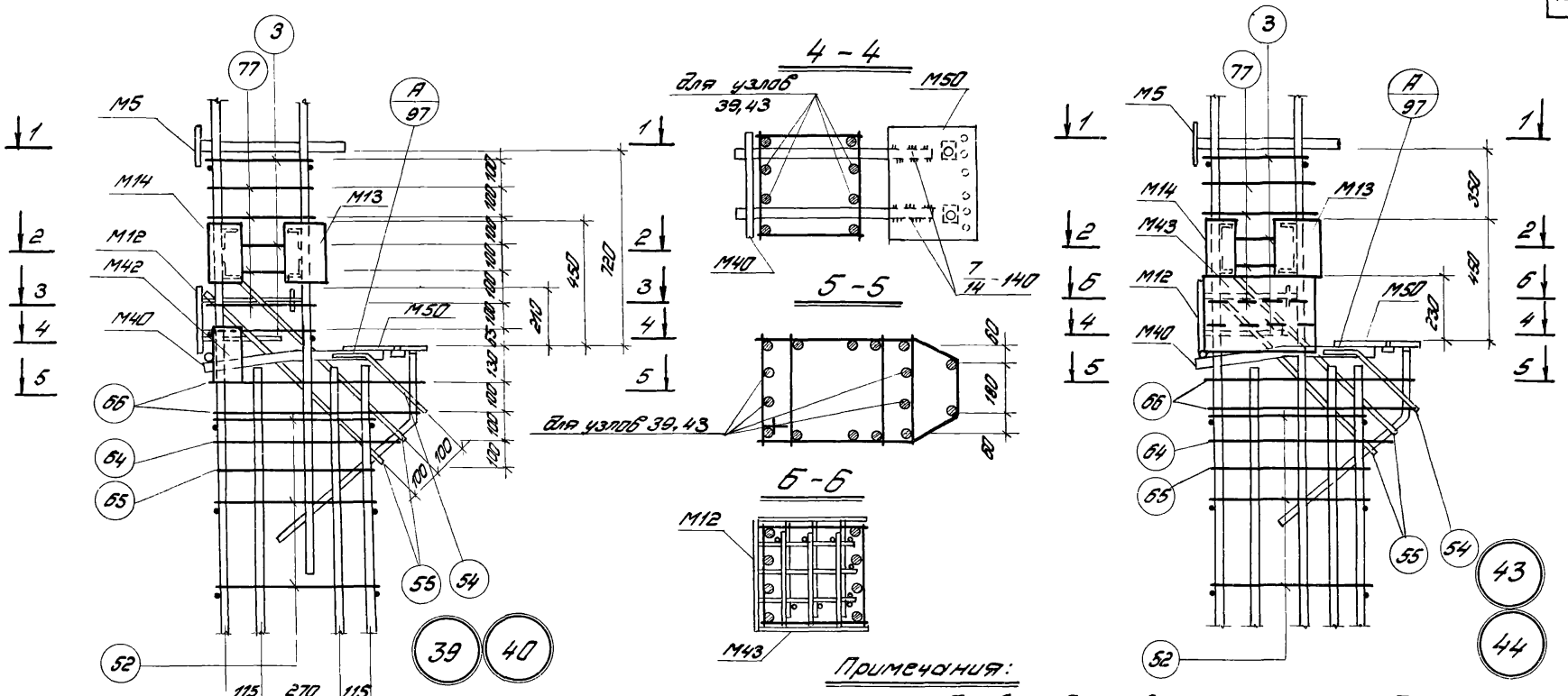

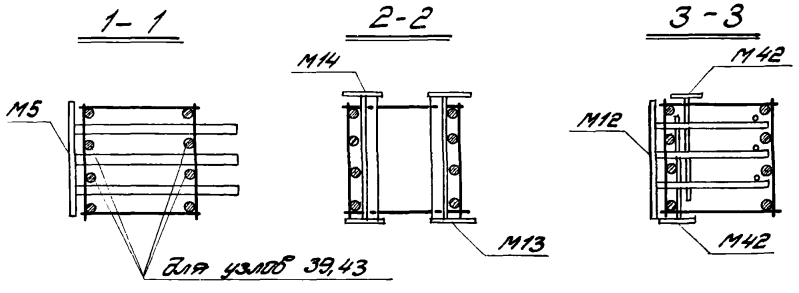

Примечания:

1. Электродуговая сварка выполняется электродами Э50А-Ф
2. Отдельные стержни поз. 3, 52 и 77 соединяются с плоскими каркасами контактной точечной сваркой.
3. Сварные соединения производить в соответствии с „Указаниями по сварке соединений арматуры и закладных деталей железобетонных конструкций" (СН 393-69).
4. Хомуты консолей и закладные детали М40, М50 крепятся к рабочей арматуре вязальной проволокой. Окончательное положение закладных деталей фиксируется в опалубке.
5. Размеры привязки выпусков арматуры из колонн даны до её рифов.

Гл. инж. пр-та		Гурмова	
Ст. инженер		Белопучкина	
Проверил		Шаброва	

ЦНИИПРОМЗДАНИЙ
Москва

ТК

Пространственные каркасы
Узлы 39, 40, 43, 44

1.420-12
Выпуск 1

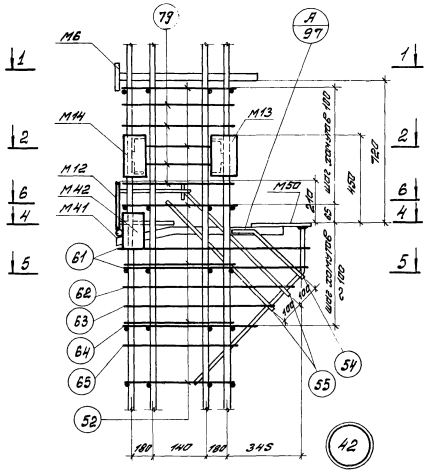

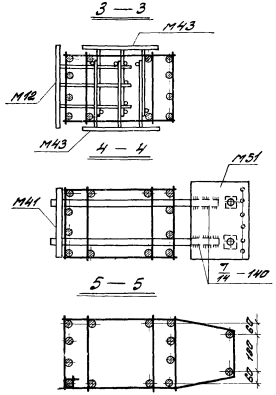

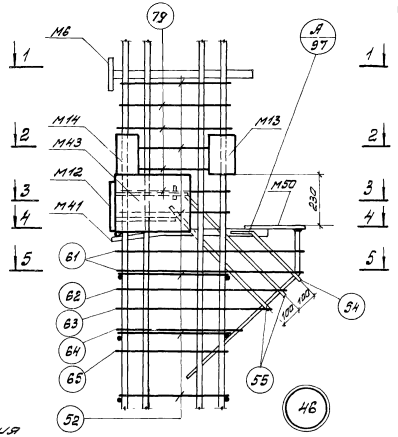

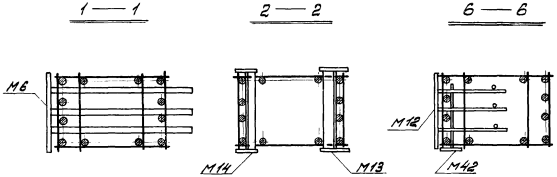

Примечания

1. Электродуговая сварка выполняется электродами Э50А-Ф.
2. Отдельные стержни поз. 79 соединяются с плоскими каркасами контактной точечной сваркой.
3. Сварные соединения производить в соответствии с „Указаниями по сварке соединений арматуры и закладных деталей железобетонных конструкций (СН393-69).
4. Хомуты консолей и закладные детали М41, М50 крепятся к рабочей арматуре вязальной проволокой. Окончательное положение закладных деталей фиксируется в опалубке.
5. Размеры привязки выпусков арматуры из колонн даны до ее рифов

ТК 1976	Пространственные каркасы. Узлы 42, 46	1.420-12 выпуск 1	
		лист	100

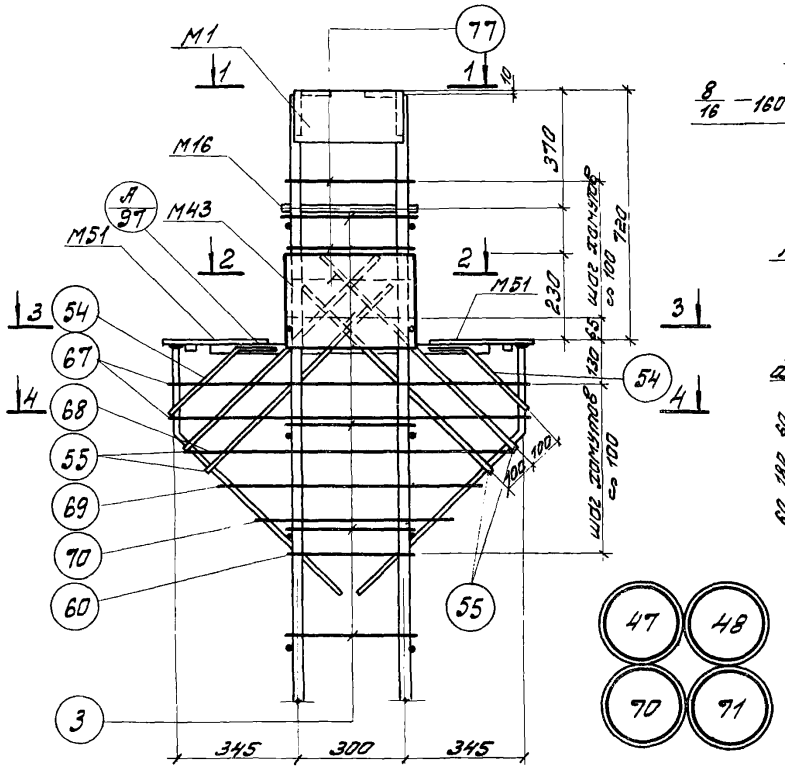

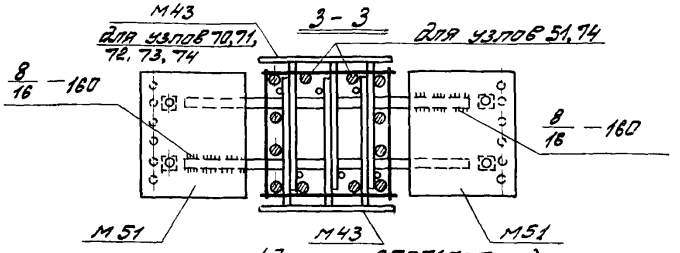

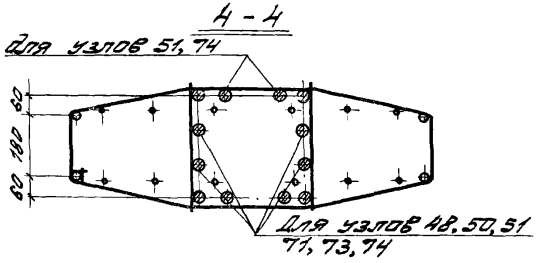

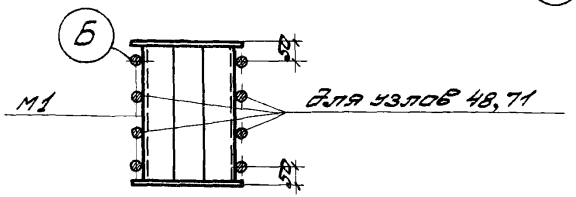

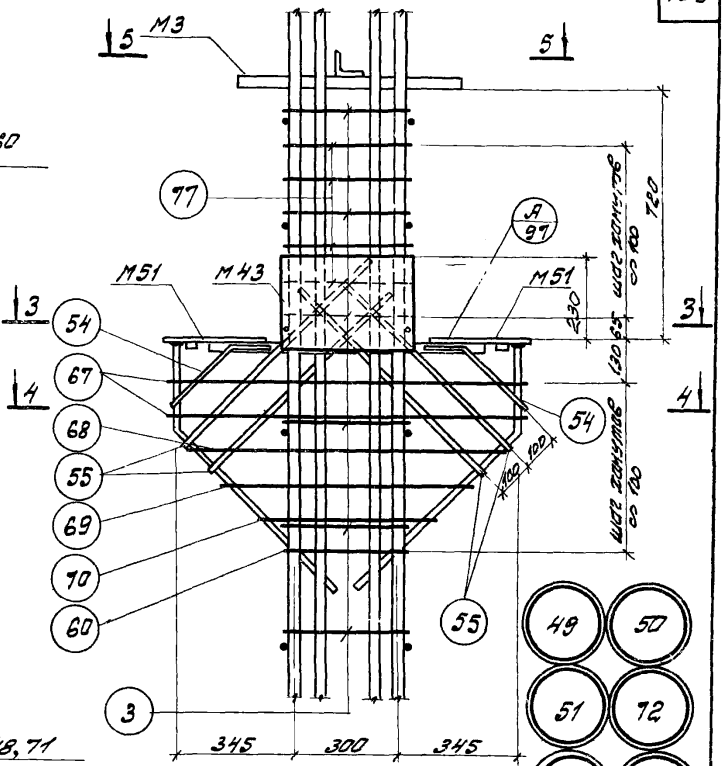

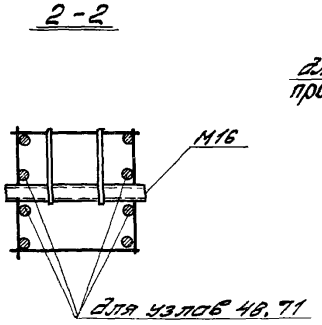

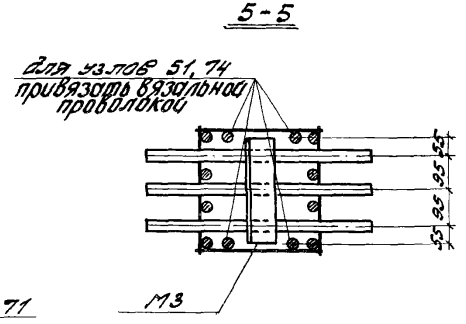

Примечания:

1. Электродуговая сварка выполняется электродами Э50А-Ф.
2. Отдельные стержни поз. 3 и 77 соединяются с плоскими каркасами контактной точечной сваркой.
3. Сборные соединения производить в соответствии с „Указаниями по сборке соединений арматуры и закладных деталей железобетонных конструкций" (СН 393-69).
4. Хомуты консолей и закладные детали М51 крепятся к рабочей арматуре вязальной проволокой. Окончательное положение закладных деталей фиксируется в опалубке.
5. Размеры привязки выпусков арматуры из колонн даны до ее рифов.
6. Узел „Б" см. лист 97.

ТК 1976	Пространственные каркасы. Узлы 47, 48, 49, 50, 51, 70, 71, 72, 73, 74.	1.420-12 Выпуск 1. Лист 101

ЦНИПРОМЗДАНИЙ Монтаж

Гл. инж. пр-та Стаценко Гендир Шифрин Гл. конст. Трофимов Шифрин

15752-02 6

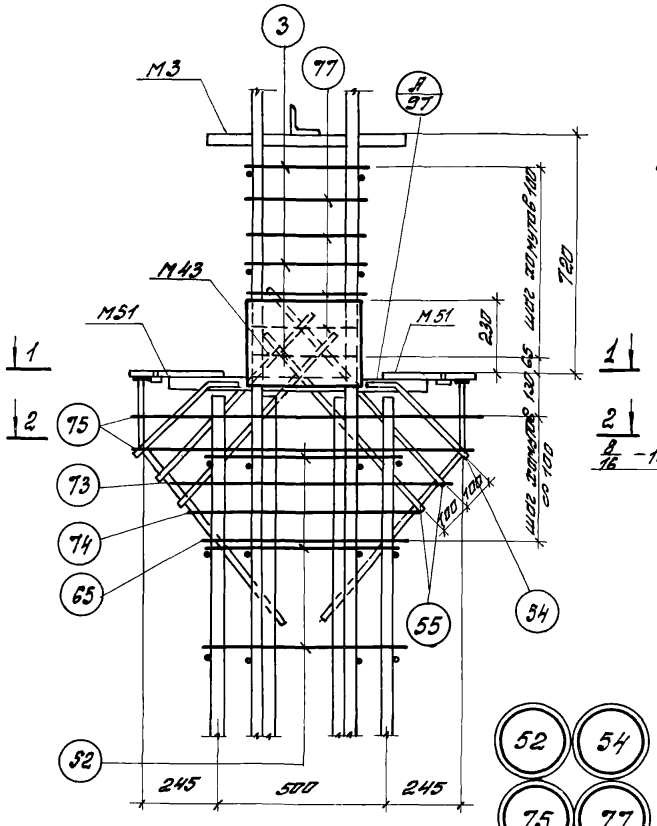

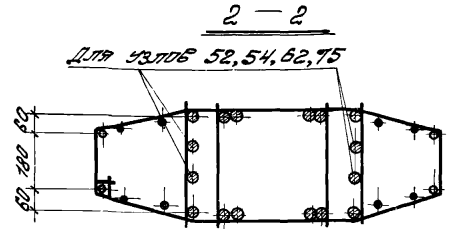

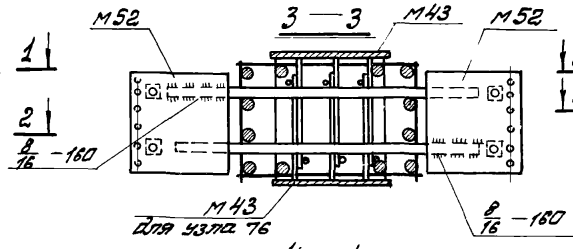

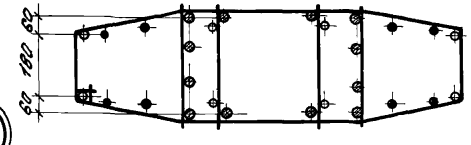

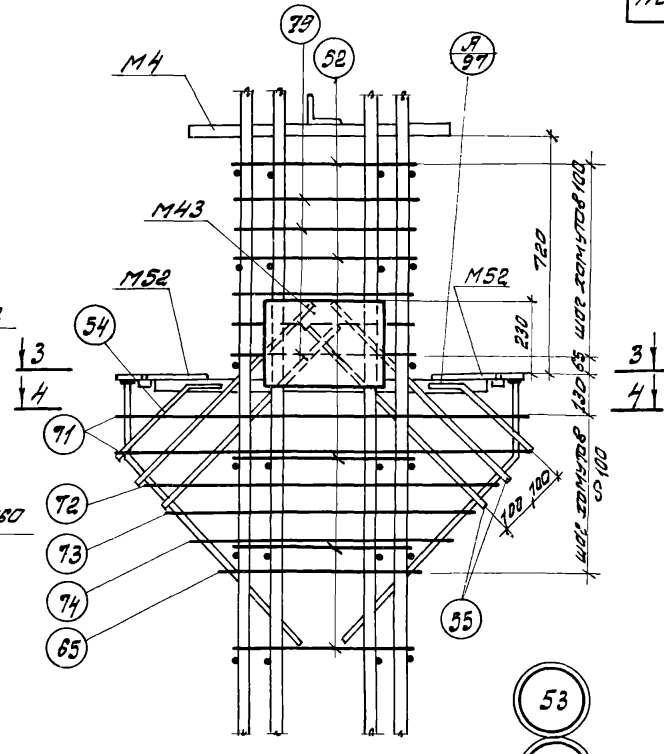

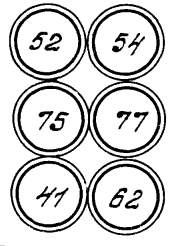

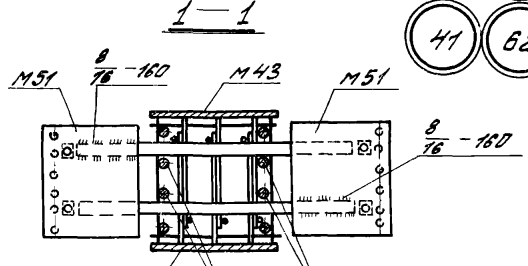

Примечания:

1. Электродуговая сварка выполняется электродами Э50А-Ф
2. Отдельные стержни поз. 71 и 73 соединяются с плоскими каркасами контактной точечной сваркой.
3. Сварные соединения производить в соответствии с „Указаниями по сварке соединений арматуры и закладных деталей железобетонных конструкций" (СН 393-69).
4. Хомуты консолей и закладные детали М51, М52 крепятся к рабочей арматуре вязальной проволокой. Окончательное положение закладных деталей фиксируется в опалубке.
5. Размеры привязки выпусков арматуры из колонн даны по ее рискам.

ТК 1976	Пространственные каркасы. Узлы 41, 52, 53, 54, 62, 75, 76, 77.	1.420-12 выпуск 1
		лист 102

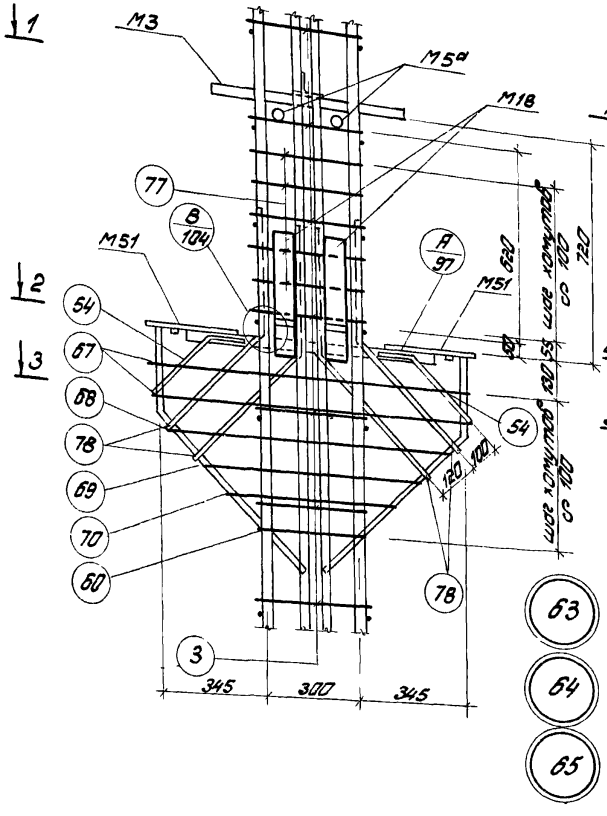

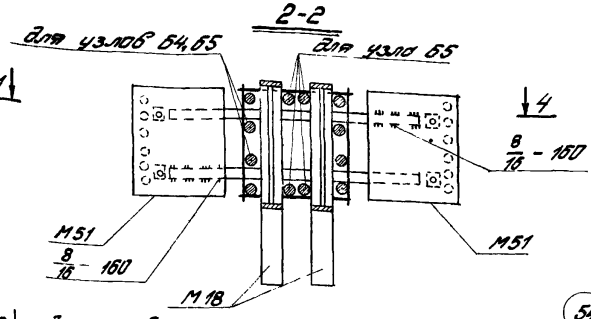

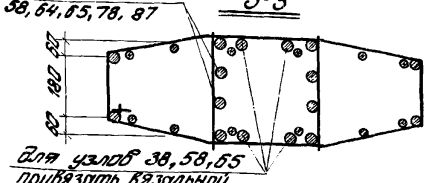

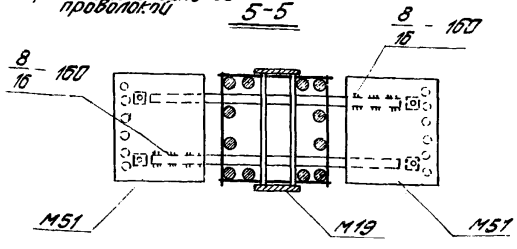

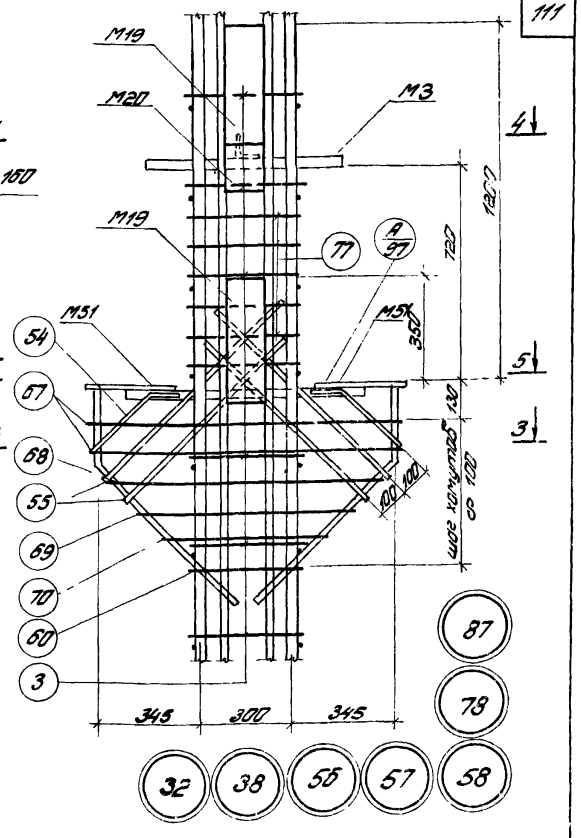

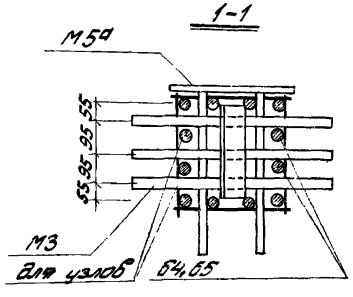

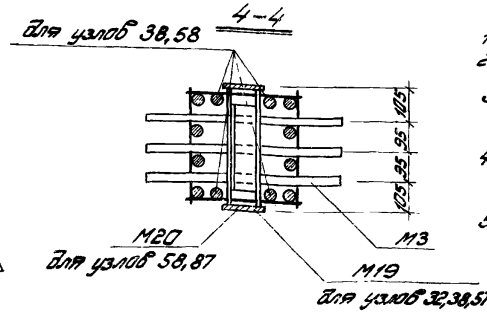

Примечания:

1. Электродуговая сборка выполняется электродами Э50А-Ф.
2. Отдельные стержни поз. 3 и 77 соединяются с плоскими каркасами контактной точечной сборкой.
3. Сборные соединения производить в соответствии с „Указаниями по сборке соединений арматуры и закладных деталей железобетонных конструкций." (СН 393-69).
4. Хомуты консолей и закладные детали М51 крепятся к рабочей арматуре вязальной проволокой. Окончательное положение закладных деталей фиксируется в опалубке.
5. Размеры привязки выпусков арматуры и канавки боны до ее рифов.

ЦНИПРОМЗДАНИЙ Москва	Гл. инж. пр-ти	Гл. инженер	Руководитель
	Ст. инженер	Бегунов	Шафрай
	Архитектор	Безчинский	Шафрай

ТК 1976

Пространственные каркасы
Узлы 32, 38, 56, 57, 58, 63, 64, 65, 78, 87

1.420-12
Выпуск 1
Лист 103

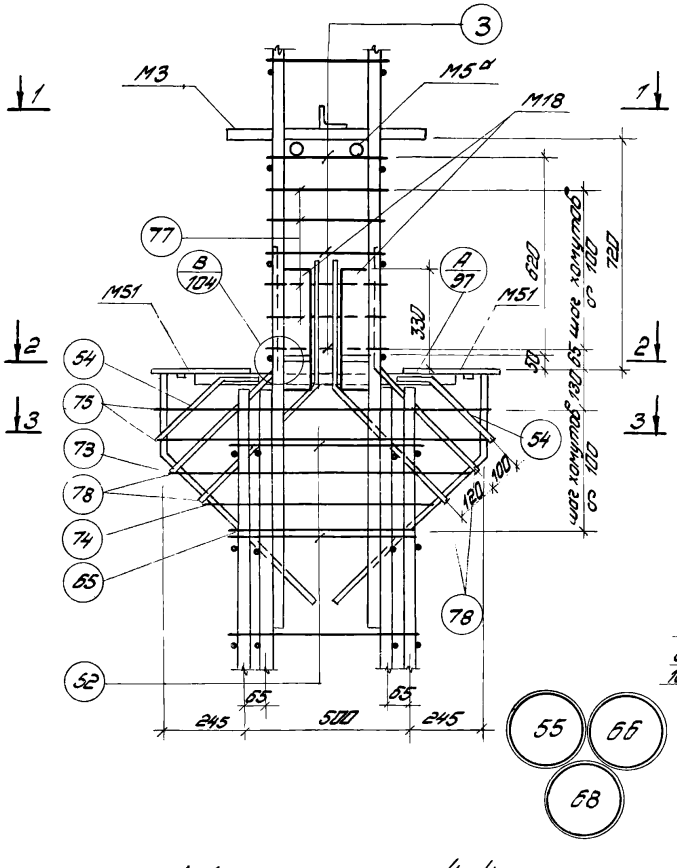

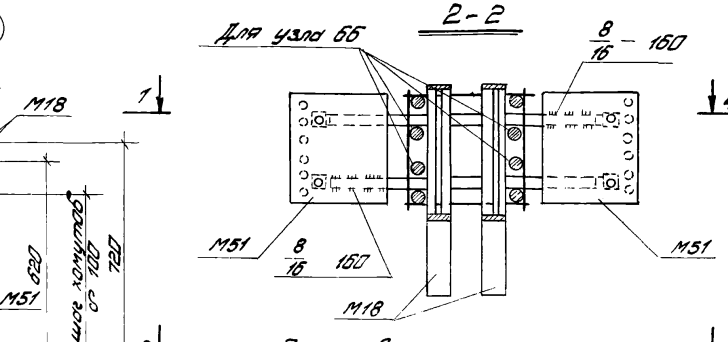

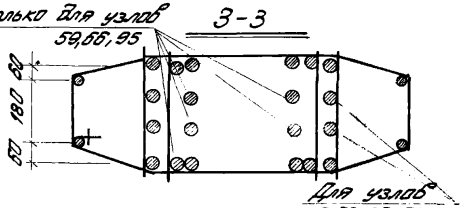

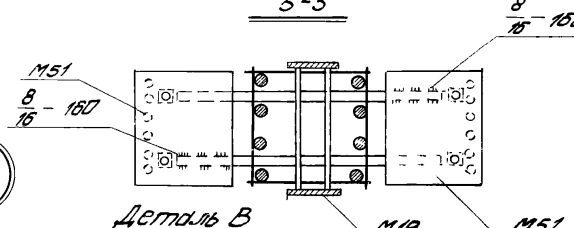

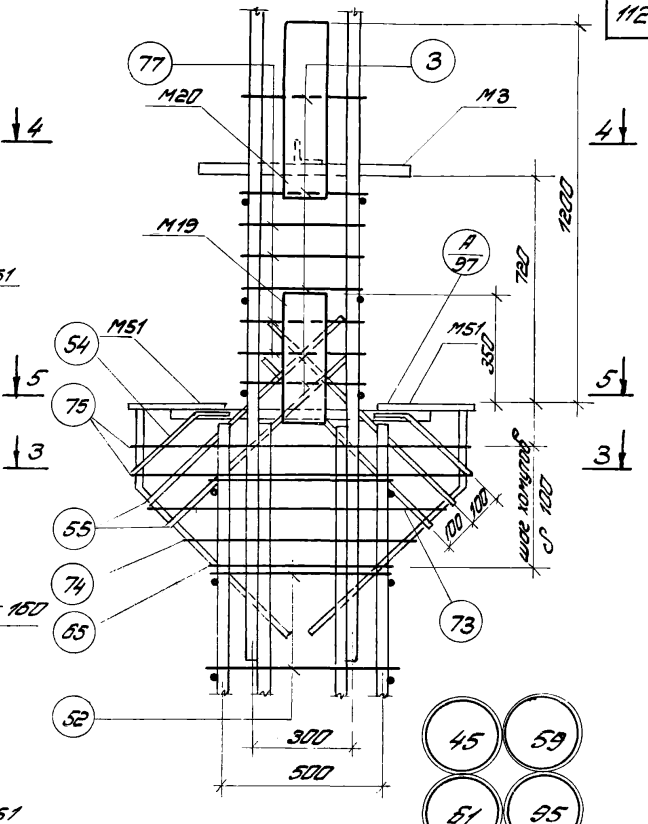

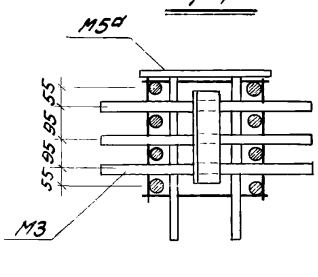

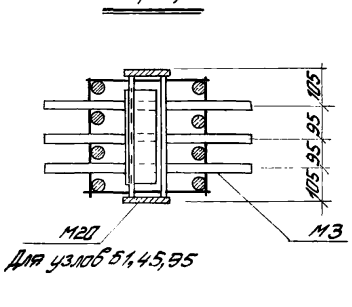

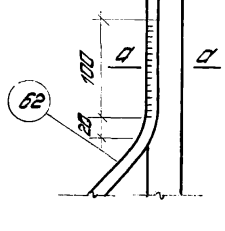

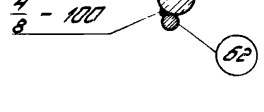

Примечания

1. Электродуговая сварка выполняется электродами Э50А Ф
2. Отдельные стержни поз 52 и 77 соединяются с плоскими коркасами контактной точечной сваркой.
3. Сварные соединения производить в соответствии с „Указаниями по сборке соединений арматуры и закладных деталей железобетонных конструкций." (СН 393-69).
4. Хомуты консолей и закладные детали М51 крепятся к рабочей арматуре вязальной проволокой. Окончательное положение закладных деталей фиксируется в опалубке.
5. Размеры привязки выпусков арматуры из колонн даны по ее рифов.

ТК 1976	Пространственные коркасы Узлы 45, 55, 59, 61, 66, 68, 95	1.420-12 Выпуск 1 Лист 104

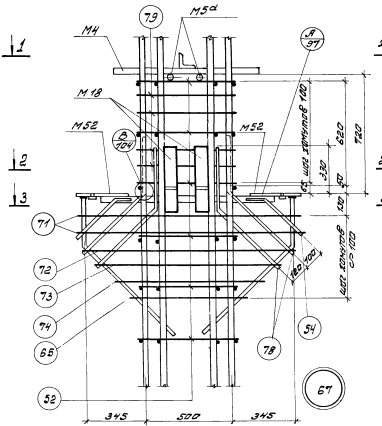

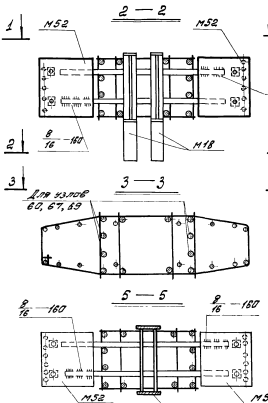

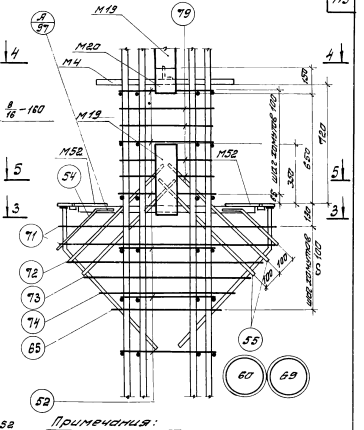

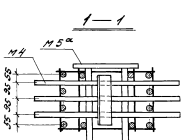

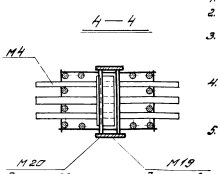

Примечания:

1. Электродуговая сварка выполняется электродами Э50 А-Ф.
2. Отдельные стержни поз. 52 и 79 соединяются с плоскими каркасами контактной точечной сваркой.
3. Сварные соединения производить в соответствии с „Указаниями по сварке соединений арматуры и закладных деталей железобетонных конструкций (СН 393-69)
4. Хомуты консолей и закладные детали М52 крепятся к рабочей арматуре вязальной проволокой. Окончательное положение закладных деталей фиксируется в опалубке.
5. Размеры привязки выпусков арматуры из колонн даны до ее рифов.

ТК 1976	Пространственные каркасы. Узлы 60, 67, 69.	1.420-12 Выпуск 1	
		Лист	105

ЦНИИПРОМЗДАНИЙ Москва
Гл. инженер Проверил
Гл. инженер Р. Гольдман
Инж. Ю. Ц.
Белоруссия Шаброва

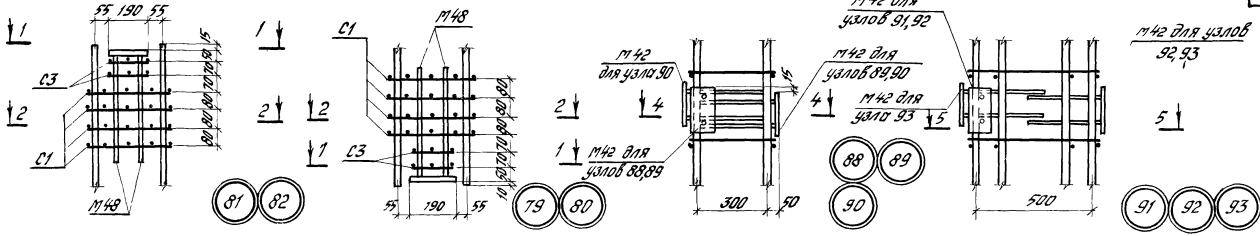

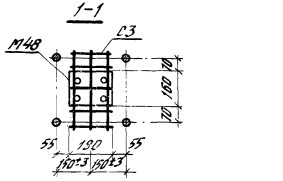

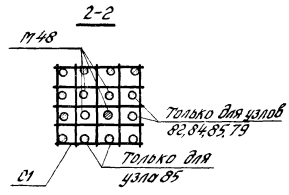

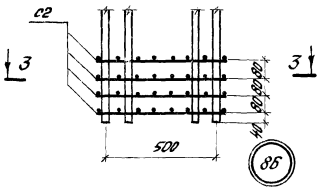

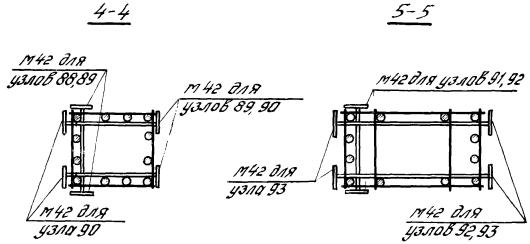

Примечания:

1. Электродуговая сварка выполняется электродами Э50А-Ф.
2. Сварные соединения производить в соответствии с „Указаниями по сварке соединений арматуры и закладных деталей железобетонных конструкций (СН 393-69).
3. Закладная деталь М48 крепится к рабочей арматуре вязальной проволокой. Окончательное положение закладных деталей фиксируется в опалубке.
4. Закладная деталь М16 условно не показана.
5. В сечениях 4-4 и 5-5 продольная арматура показана условно.

Москва Привязан Инв. № подл.

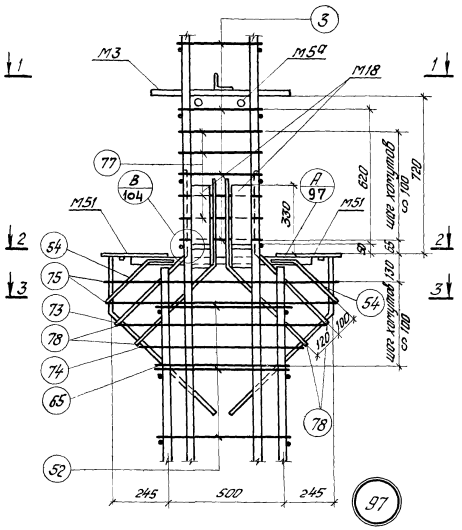

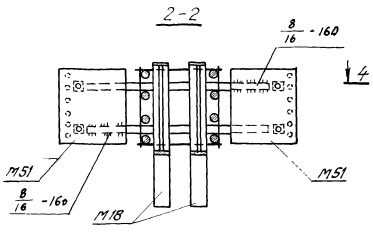

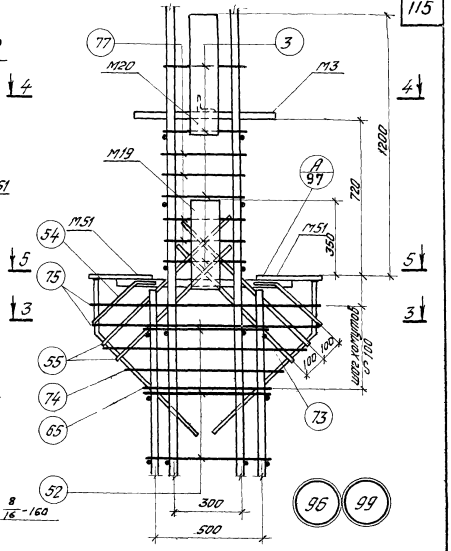

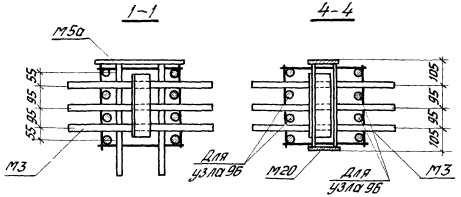

1. Электродуговая сварка выполняется электродами Э50А-Ф
2. Отдельные стержни поз.3,52 и 77 соединяются с плоскими каркасами контактной точечной сваркой.
3. Сварные соединения производить в соответствии с "Указаниями по сварке соединений арматуры и закладных деталей железобетонных конструкций" (СН 393-69).
4. Хомуты консолей и закладные детали М51 крепятся к рабочей арматуре вязальной проволокой. Окончательное положение закладных деталей фиксируется в опалубке.
5. Размеры привязки выпусков арматуры из колонн даны по ее рифов.

ЦНИИПРОМЗДАНИЙ Москва

Инв. № подл.	Подп. и дата	Взам. инв. №	Инв. № дубл.	Подпись и дата

Изм.	Кол. уч.	Лист	№ док.	Подпись	Дата
Разработал	Беличенко				
Проверил	Шварцман				
Гл. специалист	Шаз				
Нач. отдела	Шаз				
Гл. инженер проекта					

ТК 1976

Пространственные каркасы. Узлы 96, 97, 99.

1.420-12 Выпуск 1

Лист 107

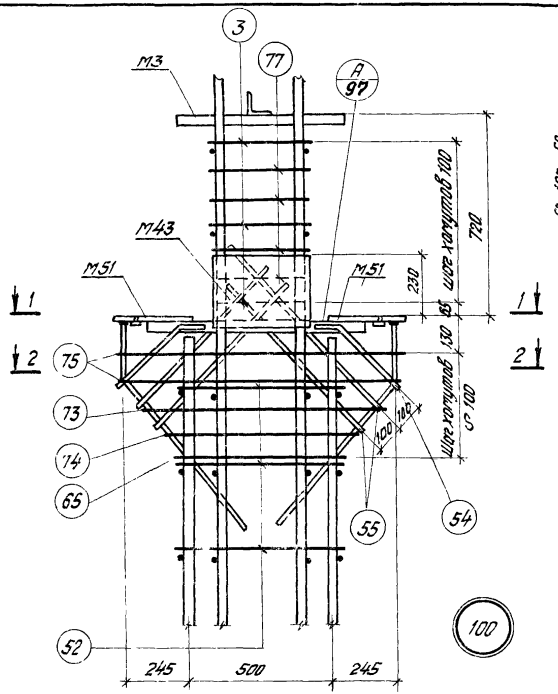

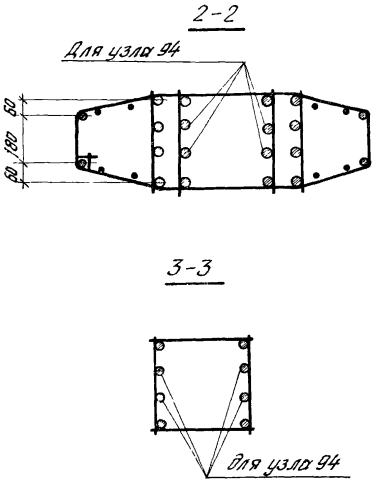

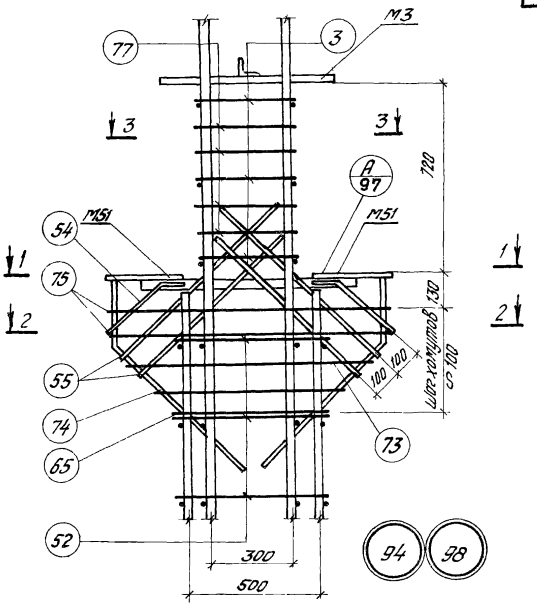

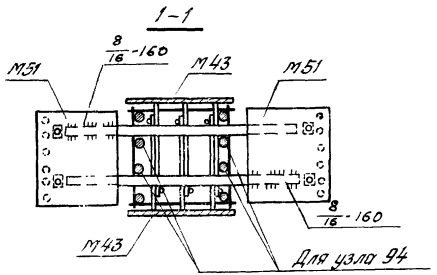

1. Электродуговая сварка выполняется электродами Э50А-Ф
2. Отдельные стержни поз. 52, 77 и 79 соединяются с плоскими каркасами контактной точечной сваркой.
3. Сварные соединения производить в соответствии с „Указаниями по сварке соединений арматуры и закладных деталей железобетонных конструкций" (СН 393-69)
4. Хомуты консолей и закладные детали М52 крепятся к рабочей арматуре вязальной проволокой. Окончательное положение закладных деталей фиксируется в опалубке.
5. Размеры привязки выпусков арматуры из колонн даны до ее рифов.

ТК 1976	Пространственные каркасы. Узлы 94, 98, 100.	1.420-12 Выпуск 1
		Лист 108

Проверил | Шаврова

КР1, КР2

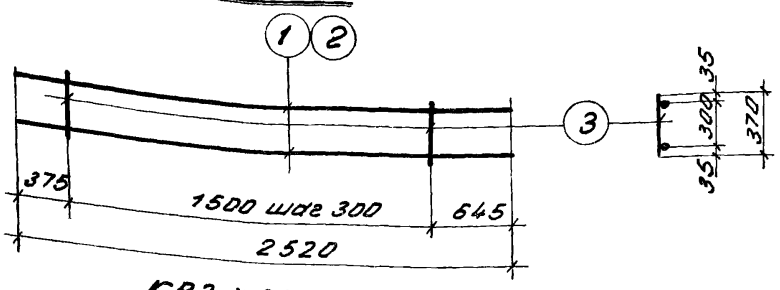

КР3, КР4, КР5, КР6

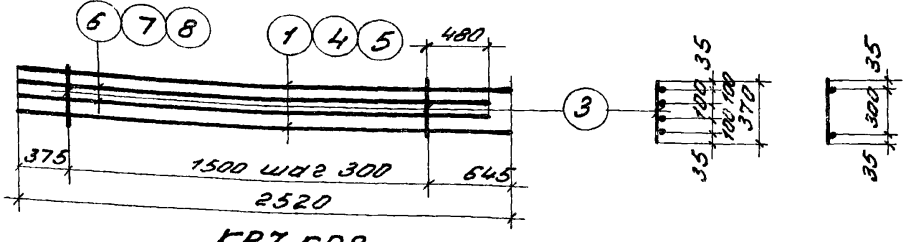

КР7, КР8

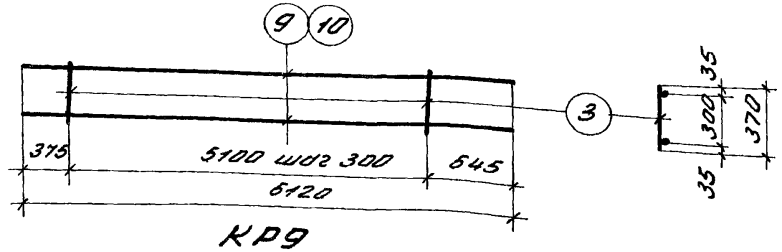

КР9

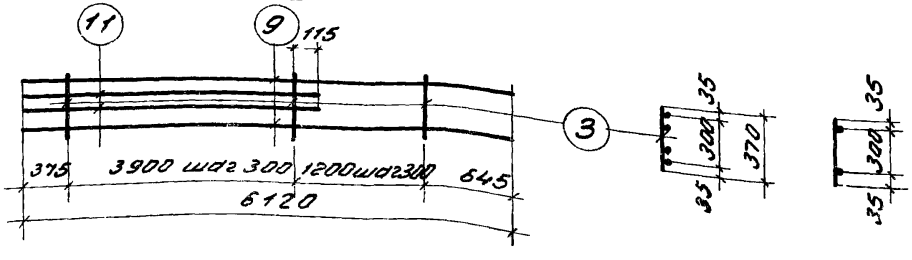

Спецификация стали на одно арматурное изделие

Марка изделия	NN поз.	Ф мм	Длина мм	Кол. шт.	Вес изделия кгс
КР1	1	20AIII	2520	2	13,3
	3	8AI	370	6	
КР2	2	22AIII	2520	2	15,9
	3	8AI	370	6	
КР3	1	20AIII	2520	2	24,9
	3	8AI	370	6	
	6	20AIII	2355	2	
КР4	3	8AI	370	6	38,5
	4	25AIII	2520	2	
	7	25AIII	2355	2	
КР5	3	8AI	370	6	43,0
	4	25AIII	2520	2	
	8	28AIII	2355	2	
КР6	3	8AI	370	6	48,0
	5	28AIII	2520	2	
	8	28AIII	2355	2	
КР7	3	8AI	370	18	32,8
	9	20AIII	6120	2	
КР8	3	8AI	370	18	49,8
	10	25AIII	6120	2	
КР9	3	8AI	370	18	54,5
	9	20AIII	6120	2	
	11	20AIII	4390	2	

Примечания:

1. Каркасы изготовляются при помощи контактной точечной сварки в соответствии с ГОСТ 10922-75. „Арматурные и закладные детали сварные для железобетонных конструкций. Технические требования и методы испытаний.
2. Все размеры даны в осях стержней.

ТК 1976	Плоские каркасы КР1 ÷ КР9	1.420-12 Выпуск 1
		Лист 107

ЦНИИПРОМЗДАНИЙ Москва

Гл. инж. пр-та — Журнева
Ст. техник — Козлова
Проверил — Белонучкина

КР 10

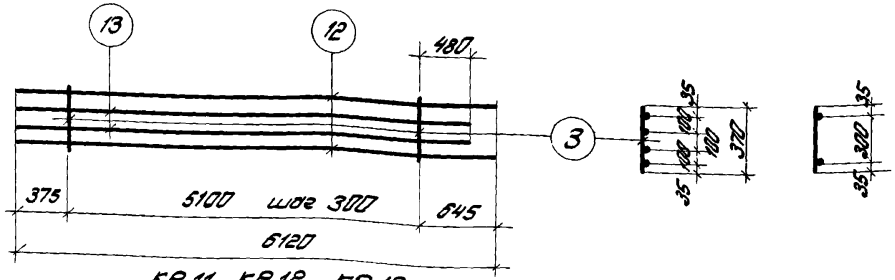

КР 11, КР 12, КР 13

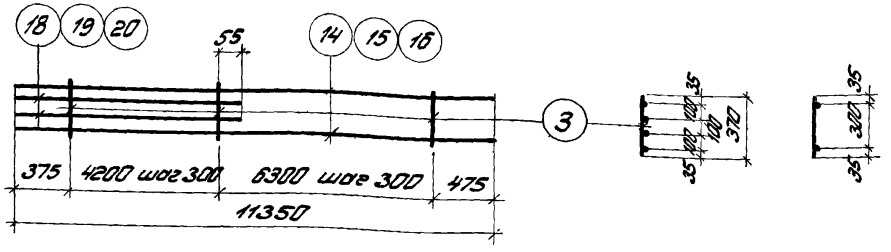

КР 14, КР 15, КР 16, КР 17, КР 18

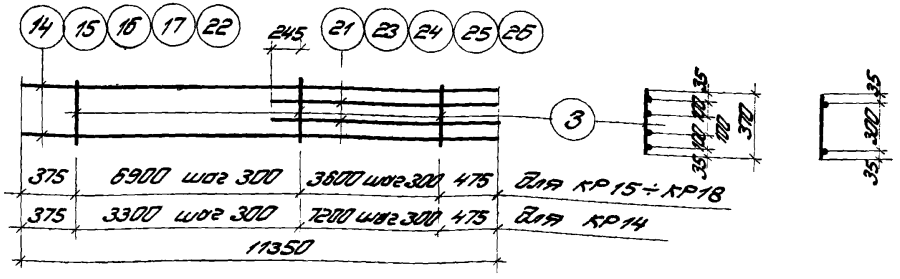

КР 19

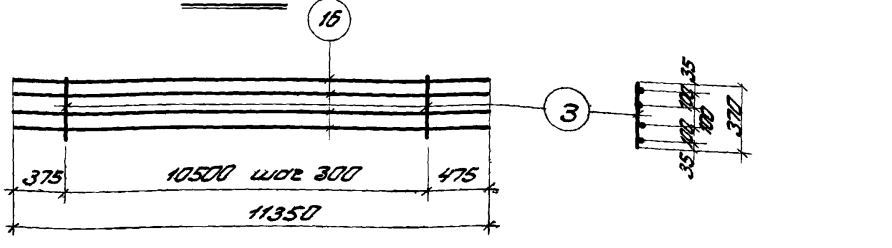

Спецификация стали на одно арматурное изделие

Марка изделия	№№ поз.	∅ мм	Длина мм	Кол. шт.	Вес изделия кгс
КР10	3	8 AI	370	18	74,7
	12	22 AIII	6120	2	
	13	22 AIII	5955	2	
КР11	3	8 AI	370	36	55,7
	14	16 AIII	11350	2	
	18	16 AIII	4630	2	
КР12	3	8 AI	370	36	84,1
	15	20 AIII	11350	2	
	19	20 AIII	4630	2	
КР13	3	8 AI	370	36	128,3
	16	25 AIII	11350	2	
	20	25 AIII	4630	2	
КР14	3	8 AI	370	36	191,4
	17	28 AIII	11350	2	
	21	28 AIII	7920	2	

Марка изделия	№№ поз.	∅, мм	Длина мм	Кол. шт.	Вес изделия кгс
КР15	3	8 AI	370	36	54,7
	14	16 AIII	11350	2	
	23	16 AIII	4320	2	
КР16	3	8 AI	370	36	82,5
	15	20 AIII	11350	2	
	24	20 AIII	4320	2	
КР17	3	8 AI	370	36	126,0
	16	25 AIII	11350	2	
	25	25 AIII	4320	2	
КР18	3	8 AI	370	36	203,0
	22	32 AIII	11350	2	
	26	32 AIII	4320	2	
КР19	3	8 AI	370	36	180,0
	16	25 AIII	11350	4	

Примечания

1. Каркасы изготовляются при помощи контактной точечной сварки в соответствии с ГОСТ 10922-75 „Арматурные и закладные детали сварные для железобетонных конструкций. Технические требования и методы испытаний".
2. Все размеры даны в осях стержней

ТК 1976	Плоские каркасы КР10÷КР19	1.420-12 Выпуск 1
		Лист 110

15752-07 15

КР 20

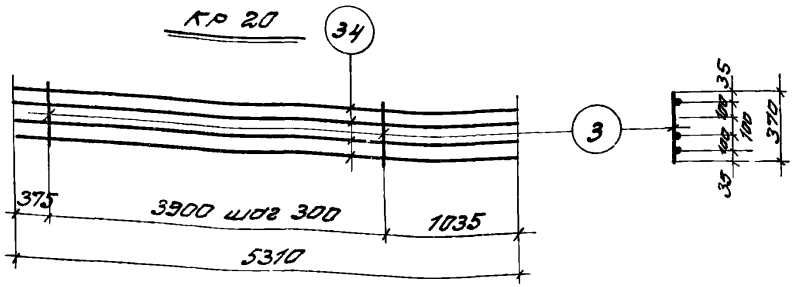

КР 22

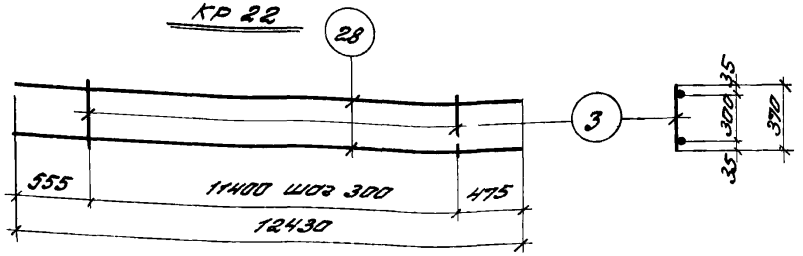

КР 23, КР 24, КР 25

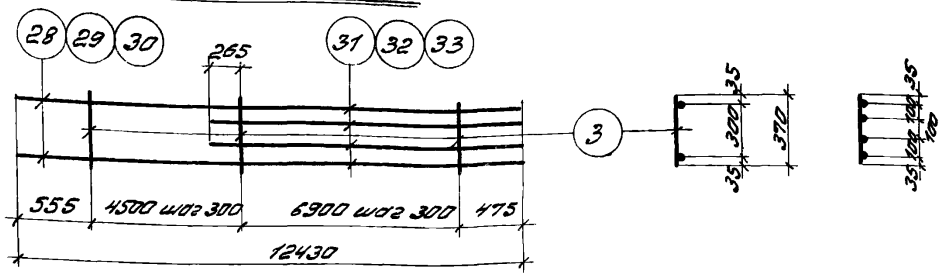

КР 26

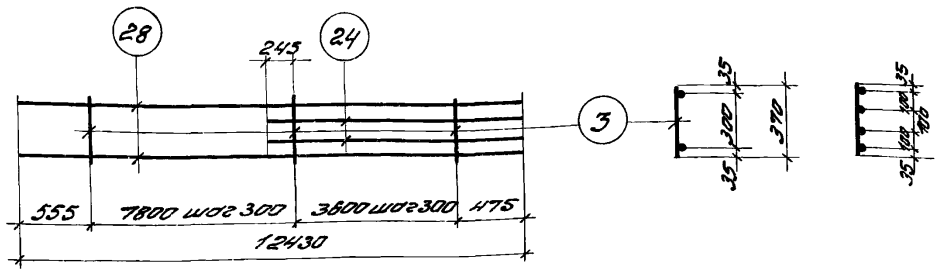

Спецификация стали на одно арматурное изделие

Марка изделия	№№ поз.	ф, мм	Длина мм	Кол. шт.	Вес изделия кгс
КР20	3	8 AI	370	17	84,1
	34	25 AIII	5310	4	
КР22	3	8 AI	370	39	67,1
	28	20 AIII	12430	2	
КР23	3	8 AI	370	39	104,8
	28	20 AIII	12430	2	
	31	20 AIII	7640	2	
КР24	3	8 AI	370	39	125,5
	29	22 AIII	12430	2	
	32	22 AIII	7640	2	
КР25	3	8 AI	370	39	160,5
	30	25 AIII	12430	2	
	33	25 AIII	7640	2	
КР26	3	8 AI	370	39	88,4
	28	20 AIII	12430	2	
	24	20 AIII	4320	2	

Примечания:

1. Каркасы изготавливаются при помощи контактной точечной сварки в соответствии с ГОСТ 10922-75 „Арматурные и закладные детали сварные для железобетонных конструкций. Технические требования и методы испытаний."
2. Все размеры даны в осях стержней.

ЦНИПРОМЗДАНИЙ Москва

Гл. инженер проекта — Газгольдер

Гл. архитектор проекта — Безончук

Проверил — Бетонщикина

ТК 1976

Плоские каркасы КР20, КР22÷КР26

1.420-12 Выпуск 1

Лист 111

КР27, КР28, КР29

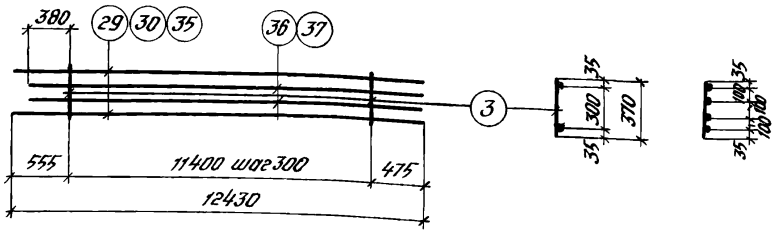

КР30, КР42, КР43, КР44

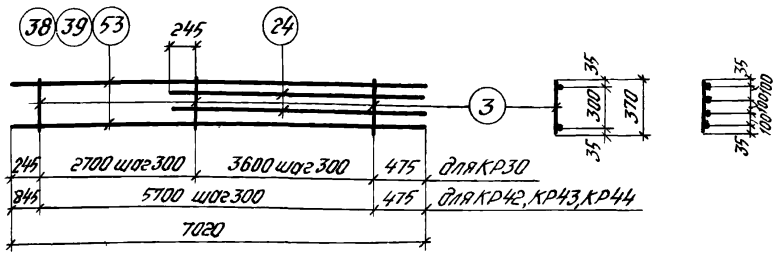

КР32, КР34, КР35, КР45

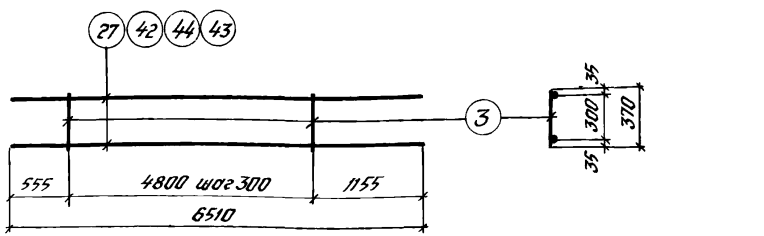

Спецификация стали на одно арматурное изделие

Марка изделия	№№ поз.	Ø, мм	Длина, мм	Кол., шт.	Вес изделия, кгс
КР27	3	8AI	370	39	153,2
	29	22AIII	12430	2	
	36	22AIII	12255	2	
КР28	3	8AI	370	39	196,0
	30	25AIII	12430	2	
	37	25AIII	12255	2	
КР29	3	8AI	370	39	220,2
	35	28AIII	12430	2	
	37	25AIII	12255	2	
КР30	3	8AI	370	22	59,3
	24	20AIII	4320	2	
	39	20AIII	7020	2	

Марка изделия	№№ поз.	Ø, мм	Длина, мм	Кол., шт.	Вес изделия, кгс
КР32	3	8AI	370	17	34,7
	42	20AIII	6510	2	
КР34	3	8AI	370	17	52,7
	27	25AIII	6510	2	
КР35	3	8AI	370	17	65,4
	44	28AIII	6510	2	
КР42	3	8AI	370	20	25,2
	38	16AIII	7020	2	
КР43	3	8AI	370	20	37,6
	39	20AIII	7020	2	
КР44	3	8AI	370	20	91,6
	53	32AIII	7020	2	
КР45	3	8AI	370	17	41,5
	43	22AIII	6510	2	

Примечания.

1. Каркасы изготовляются при помощи контактной точечной сварки в соответствии с ГОСТ 10922. „Арматурные и закладные детали сварные для железобетонных конструкций. Технические требования и методы испытаний."
2. Все размеры даны в осях стержней.

КР36, КР37, КР38

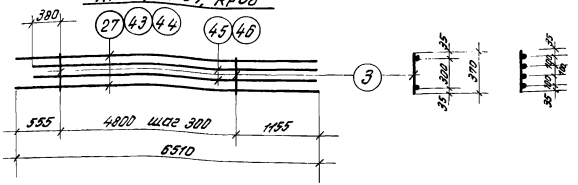

КР21, КР33, КР40

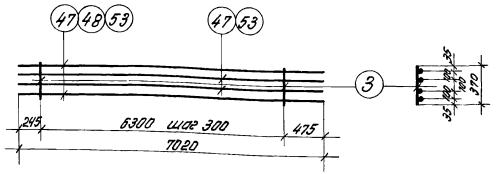

КР39, КР41

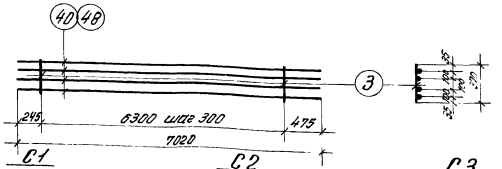

С1

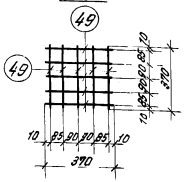

С2

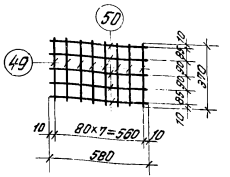

С3

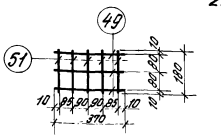

Спецификация стали на одно арматурное изделие

Марка изделия	N N поз.	Ф мм	Длина мм	Кол. шт.	Вес изделия кг
КР21	3	8 AI	370	22	111,3
	47	25 AIII	7020	4	
КР33	3	8 AI	370	22	180,5
	53	32 AIII	7020	4	
КР36	3	8 AI	370	17	79,1
	43	22 AIII	6510	2	
	45	22 AIII	6335	2	
КР37	3	8 AI	370	17	104,5
	27	25 AIII	6510	2	
	46	25 AIII	6335	2	
КР38	3	8 AI	370	17	114,2
	44	28 AIII	6510	2	
	46	25 AIII	6335	2	

Марка изделия	N N поз.	Ф мм	Длина мм	Кол. шт	Вес изделия кг
КР39	3	8 AI	370	22	87,3
	40	22 AIII	7020	4	
КР40	3	8 AI	370	22	125,1
	48	28 AIII	7020	2	
	47	25 AIII	7020	2	
КР41	3	8 AI	370	22	139,9
	48	28 AIII	7020	4	
С1	49	10 AIII	370	10	2,3
С2	49	10 AIII	370	8	3,6
	50	10 AIII	580	5	
С3	49	10 AIII	370	3	1,2
	51	10 AIII	180	5	

Примечания:

1. Каркасы и сетки изготовляются при помощи контактной точечной сварки в соответствии с ГОСТ 10922-75 "Арматура и закладные детали сварные для железобетонных конструкций. Технические требования и методы испытаний."
2. Все размеры даны в осях стержней.

ЦНИИПРОМЗДАНИЙ МОСКВА

Гл. инженер проекта — Шубодеев
Гл. инженер — Фершинков
Рисовал — [illegible]

ТК 1075

Плоские каркасы КР21, КР33, КР36÷41. Сетки С1÷С3.

1.420-12, Выпуск 1
Лист 113

КР50; КР51

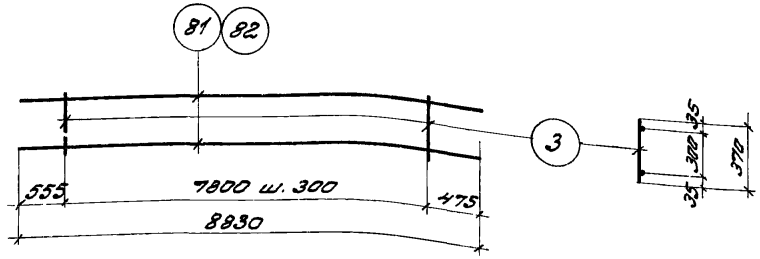

КР52; КР53; КР61

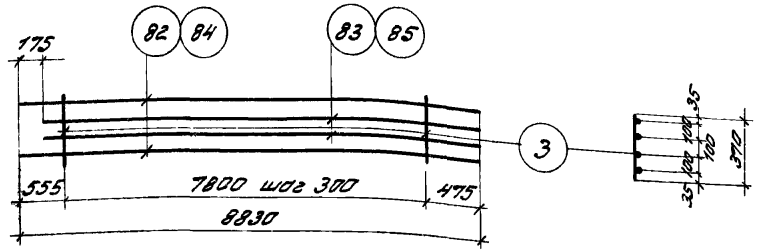

КР54; КР55; КР64

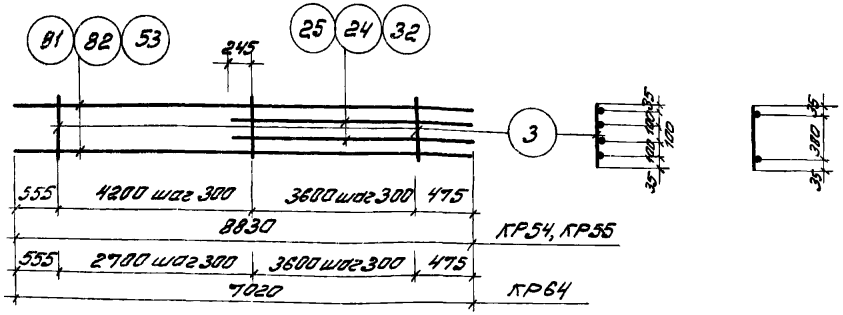

КР56; КР57

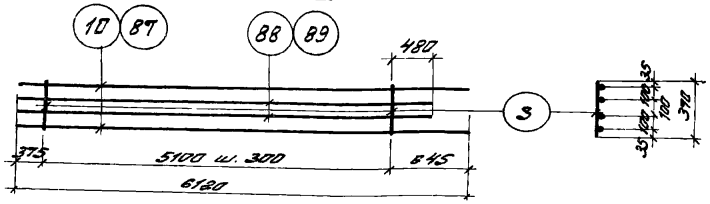

Спецификация стали на одно арматурное изделие

Марка изделия	№№ поз	ф мм	Длина мм	Кол. шт.	Вес изделия кгс
КР50	3	8 AI	370	27	47,7
	81	20 AIII	8830	2	
КР51	3	8 AI	370	27	72,1
	82	25 AIII	8830	2	
КР52	3	8 AI	370	27	138,7
	82	25 AIII	8830	2	
	83	25 AIII	8655	2	
КР53	3	8 AI	370	27	172,9
	84	28 AIII	8830	2	
	85	28 AIII	8655	2	
КР54	3	8 AI	370	27	69,0
	81	20 AIII	8830	2	
	24	20 AIII	4320	2	
КР55	3	8 AI	370	27	105,3
	25	25 AIII	4320	2	
	82	25 AIII	8830	2	
КР56	3	8 AI	370	18	119,5
	87	28 AIII	6120	2	
	88	28 AIII	5955	2	
КР57	3	8 AI	370	18	95,7
	10	25 AIII	6120	2	
	89	25 AIII	5955	2	
КР61	3	8 AI	370	27	155,9
	83	25 AIII	8655	2	
	84	28 AIII	8830	2	
КР64	3	8 AI	370	22	146,5
	53	32 AIII	7020	2	
	26	32 AIII	4320	2	

Примечания:

1. Каркасы изготавливаются при помощи контактной точечной сварки в соответствие с ГОСТ 10922-75 „Арматурные и закладные детали сварные для железобетонных конструкций. Технические требования и методы испытаний.
2. Все размеры даны в осях стержней.

КР58; КР59; КР60; КР62

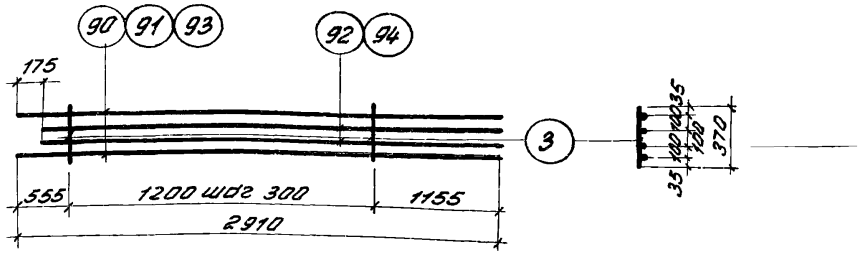

КР63

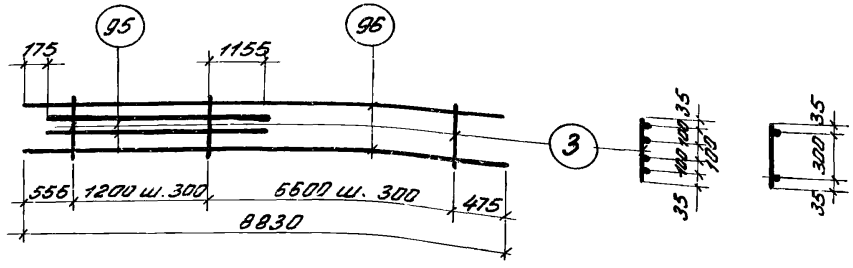

КР65; КР67; КР68

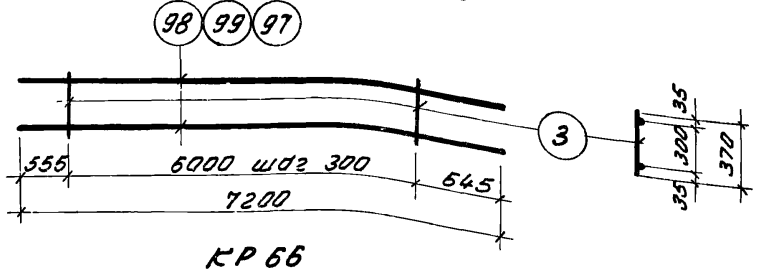

КР66

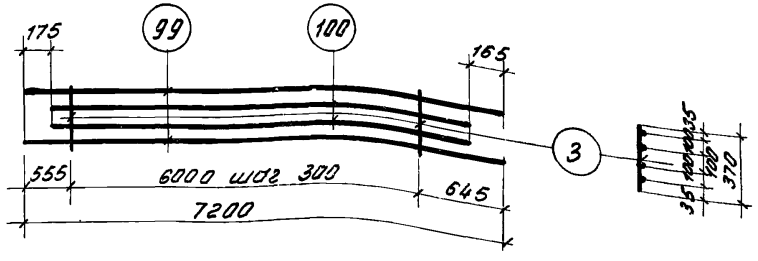

Спецификация стали на одно арматурное изделие

Марка изделия	NN поз.	ф мм	Длина мм	Кол. шт.	Вес изделия кг.с
КР58	3	8AI	370	5	15,2
	90	20AIII	2910	2	
КР59	3	8AI	370	5	44,2
	91	25AIII	2910	2	
	92	25AIII	2735	2	
КР60	3	8AI	370	5	49,9
	92	25AIII	2735	2	
	93	28AIII	2910	2	
КР62	3	8AI	370	5	55,4
	93	28AIII	2910	2	
	94	28AIII	2735	2	
КР63	3	8AI	370	27	150,1
	95	32AIII	8825	2	
	96	32AIII	2740	2	

Марка изделия	NN поз.	ф мм	Длина мм	Кол. шт.	Вес изделия кг.с
КР65	3	8AI	370	21	38,8
	98	20AIII	7200	2	
КР66	3	8AI	370	21	111,4
	99	25AIII	7200	2	
	100	25AIII	5860	2	
КР67	3	8AI	370	21	58,6
	99	25AIII	7200	2	
КР68	3	8AI	370	21	72,8
	97	28AIII	7200	2	

Примечания:

1. Каркасы изготовляются при помощи контактной точечной сварки в соответствии с ГОСТ 10922-75 „Арматурные и закладные детали сварные для железобетонных конструкций. Технические требования и методы испытаний".
2. Все размеры даны в осях стержней.

ТК 1976

Плоские каркасы КР58; КР59; КР60 КР62, КР63; КР65; КР66; КР67; КР68

1.420-12. Выпуск 1

Лист 115

ЦНИИПРОМЗДАНИЙ Москва

Гл. инж. пр. Дурнев
Рук. гр. Вершинина
Ст. инж. Хвалебнова

поз. 54

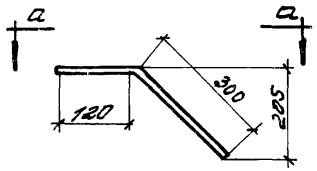

а - а



поз. 55

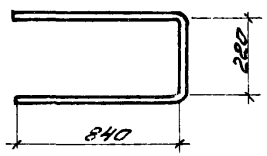

поз. 56

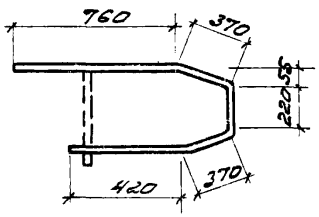

поз. 57

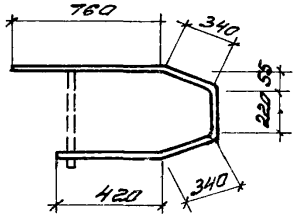

поз. 58

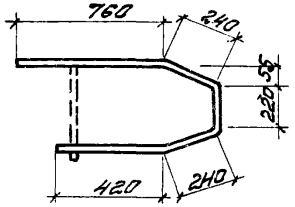

поз. 59

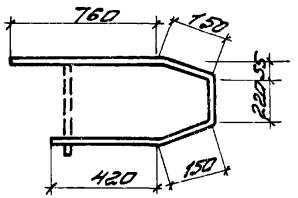

поз. 60

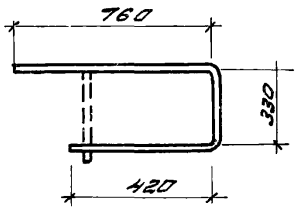

поз. 61

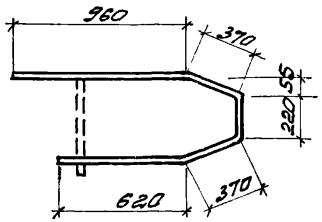

поз. 62

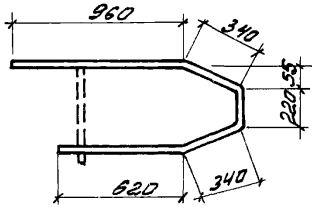

поз. 63

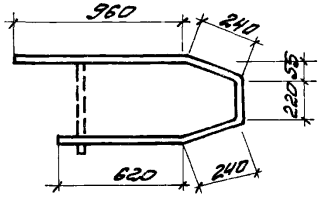

поз. 64

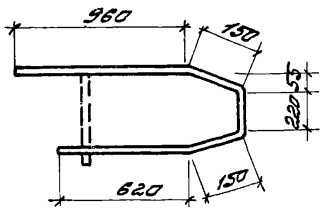

поз. 65

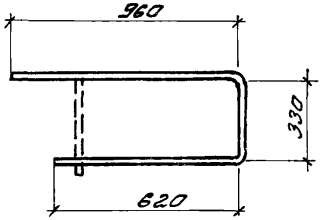

поз. 66

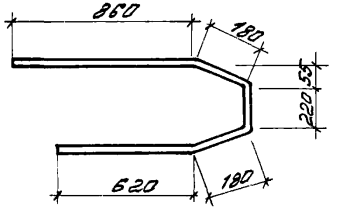

поз. 67

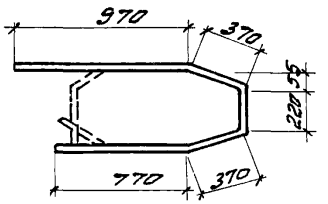

поз. 68

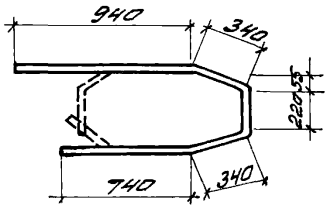

Спецификация стали на одно арматурное изделие

№ поз.	ф мм.	Длина мм	Вес кгс
54	12AIII	1070	0.9
55	12AIII	1900	1.7
56	8AI	2140	0.8
57	8AI	2080	0.8
58	8AI	1880	0.7
59	8AI	1700	0.7
60	8AI	1510	0.6
61	8AI	2540	1.0
62	8AI	2480	1.0
63	8AI	2280	0.9
64	8AI	2100	0.8
65	8AI	1910	0.8
66	8AI	2160	0.8
67	8AI	2700	1.1
68	8AI	2580	1.0

Инв. № подл. | Подпись и дата | Взам. инв. №

ТК 1976

Арматурные изделия позиции 54÷68 и спецификация

1420-12 Выпуск 1

Лист 115

поз. 69

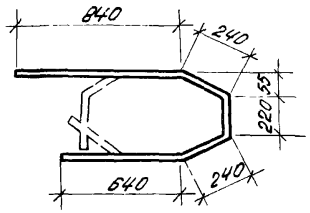

поз. 70

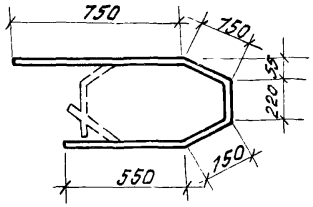

поз. 71

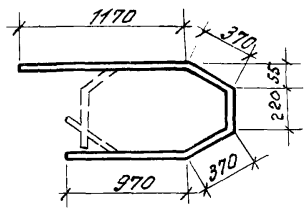

поз. 72

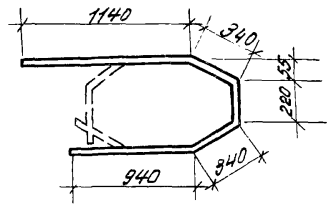

поз. 73

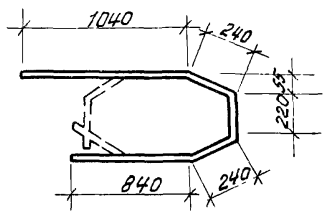

поз. 74

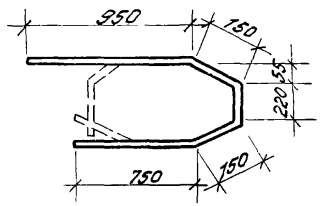

поз. 75

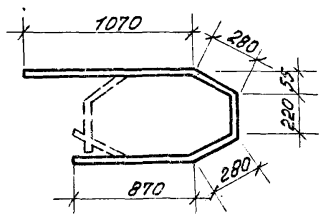

поз. 78

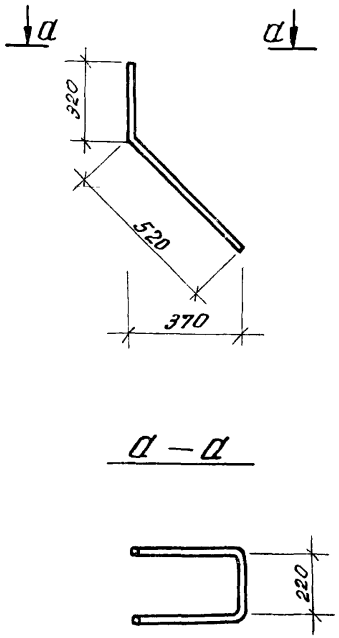

Спецификация стали на одно арматурное изделие

N поз.	ф. мм	Длина мм	Вес кгс
69	8AI	2180	0,9
70	8AI	1820	0,7
71	8AI	3100	1,2
72	8AI	2980	1,2
73	8AI	2580	1,0
74	8AI	2220	0,9
75	8AI	2720	1,1
78	12AIII	1900	1,7

ЦНИИПРОМЗДАНИЙ МОСКВА

Гл. инж. пр-та — Журнева
Ст. инженер — Белонучкина
Проверил — Шаврова

ТК 1976

Арматурные изделия позиции 69÷75, 78 и спецификация

1.420-12 Выпуск 1

Лист 117

Спецификация позиций арматурных изделий на альбом.

N поз	ф или сеч. мм.	Длина мм	Вес кгс
1	20AIII	2520	6.2
2	22AIII	2520	7.5
3	8AI	370	0.15
4	25AIII	2520	9.7
5	28AIII	2520	12.2
6	20AIII	2355	5.8
7	25AIII	2355	9.1
8	28AIII	2355	11.4
9	20AIII	6120	15.1
10	25AIII	6120	23.6
11	20AIII	4390	10.8
12	22AIII	6120	18.3
13	22AIII	5955	17.8
14	16AIII	11350	17.9
15	20AIII	11350	28.0
16	25AIII	11350	43.7
17	28AIII	11350	54.8
18	16AIII	4630	7.3
19	28AIII	4630	11.4
20	25AIII	4630	17.8
21	28AIII	7920	38.3
22	32AIII	11350	71.6
23	16AIII	4320	6.8
24	20AIII	4320	10.7
25	25AIII	4320	16.6
26	32AIII	4320	27.3

N поз	ф или сеч. мм.	Длина мм.	Вес кгс
27	25AIII	6510	25.1
28	20AIII	12430	30.7
29	22AIII	12430	37.1
30	25AIII	12430	47.9
31	20AIII	7640	18.8
32	22AIII	7640	22.8
33	25AIII	7640	29.4
34	25AIII	5310	20.4
35	28AIII	12430	60.0
36	22AIII	12255	36.6
37	25AIII	12255	47.2
38	16AIII	7020	11.1
39	20AIII	7020	17.3
40	22AIII	7020	21.0
41	22AIII	4320	12.9
42	20AIII	6510	16.1
43	22AIII	6510	19.4
44	28AIII	6510	31.4
45	22AIII	6335	18.9
46	25AIII	6335	24.4
47	25AIII	7020	27.0
48	28AIII	7020	33.9
49	10AIII	370	0.23
50	10AIII	580	0.35
51	10AIII	180	0.11
52	8AI	570	0.23

N поз	ф или сеч. мм.	Длина мм.	Вес кгс
53	32AIII	7020	44.3
54	12AIII	1070	0.95
55	12AIII	1900	1.7
56	8AI	2140	0.8
57	8AI	2080	0.8
58	8AI	1880	0.7
59	8AI	1700	0.7
60	8AI	1510	0.6
61	8AI	2540	1.0
62	8AI	2480	1.0
63	8AI	2280	0.9
64	8AI	2100	0.8
65	8AI	1910	0.8
66	8AI	2160	0.9
67	8AI	2700	1.1
68	8AI	2580	1.0
69	8AI	2180	0.9
70	8AI	1820	0.7
71	8AI	3100	1.2
72	8AI	2980	1.2
73	8AI	2580	1.0
74	8AI	2220	0.9
75	8AI	2720	1.1
76	32AIII	7920	50.0
77	12AI	370	0.33
78	12AIII	1900	1.7

N поз.	ф или сеч. мм	Длина мм	Вес кгс
79	12AI	570	0.51
81	20AIII	8830	21.8
82	25AIII	8830	34.0
83	25AIII	8655	33.3
84	28AIII	8830	42.6
85	28AIII	8655	41.8
86	28AIII	4320	80.9
87	28AIII	6120	29.6
88	28AIII	5955	28.8
89	25AIII	5955	22.9
90	20AIII	2910	7.2
91	25AIII	2910	11.2
92	25AIII	2735	10.5
93	28AIII	2910	14.1
94	28AIII	2735	13.2
95	32AIII	8825	55.7
96	32AIII	2740	17.3
97	28AIII	7200	34.8
98	20AIII	7200	17.8
99	25AIII	7200	27.7
100	25AIII	6860	26.4

Примечание:
Марка стали устанавливается в проекте конкретного объекта.

Копировал

Перечень позиций на одну колонну

Марка колонны	№ поз.	Кол. шт.
К10-1-2	Арматурные изделия	
	1	4
	3	24
	6	4
	49	46
	51	10
	54	1
	55	2
	56	2
	57	1
	58	1
	59	1
	60	1
	77	6
	Закладные детали	
	1	2
	2	2
	18	2
	19	4
	22	1
	23	3
	24	3

Марка колонны	№ поз.	Кол. шт.
К10-1-2	25	3
	26	2
	27	2
	28	2
	29	2
	30	2
	32	4
	33	2
	89	2
	92	4
	95	1
	96	4
	99	2
	104	1
	105	4
	90	1
К10-1-5	Арматурные изделия	
	1	4
	3	24
	6	4
	49	46
	51	10
	54	1
	55	2
	56	2

Марка колонны	№ поз.	Кол. шт.
К10-1-5	57	1
	58	1
	59	1
	60	1
	77	6
	Закладные детали	
	1	2
	2	2
	18	2
	19	2
	22	1
	23	9
	24	9
	25	9
	26	2
	27	2
	28	2
	29	2
	32	4
	33	2
	89	2
	90	1
	93	2

Марка колонны	№ поз.	Кол. шт.
К10-1-5	95	1
	96	4
	99	2
	104	1
	105	4
К10-2-2	Арматурные изделия	
	3	24
	4	4
	7	4
	49	46
	51	10
	54	1
	55	2
	56	2
	57	1
	58	1
	59	1
	60	1
	77	6
	Закладные детали	
	1	2
	2	2

Марка колонны	№ поз.	Кол. шт.
К10-2-2	18	2
	19	4
	22	1
	23	3
	24	3
	25	3
	26	2
	27	2
	28	2
	29	2
	30	2
	32	4
	33	2
	89	2
	92	4
	95	1
	96	4
	99	2
	104	1
	105	4
	90	1
К10-2-5	Арматурные изделия	
	3	24

Марка колонны	№ поз.	Кол. шт.
К10-2-5	4	4
	7	4
	49	46
	51	10
	54	1
	55	2
	56	2
	57	1
	58	1
	59	1
	60	1
	77	6
	Закладные детали	
	1	2
	2	2
	18	2
	19	4
	22	1
	23	9
	24	9
	25	9
	26	2

Марка колонны	№ поз.	Кол. шт.
К10-2-5	27	2
	28	2
	29	2
	32	4
	33	2
	89	2
	90	1
	93	2
	95	1
	96	4
	99	2
	104	1
	105	4
К10-3-2	Арматурные изделия	
	3	24
	4	4
	8	4
	49	46
	51	10
	54	1
	55	2
	56	2
	57	1

Примечания.
1. Спецификацию позиций арматурных изделий на альбом см. лист 118.
2. Закладные детали см. альбом 1.420- выпуск 5.

ЦНИИПромзданий Госстроя
Гл. инженер проекта Ткаченко
Гл. инж. проекта Шульц
Нач. отд. Шлосберг

Перечень позиций на одну колонну

Марка колонны	N поз.	Кол-во шт
К1а-3-2 (продолжение)	58	1
	59	1
	60	1
	77	6
	Закладные детали	
	1	2
	2	2
	18	2
	19	4
	22	1
	23	3
	24	3
	25	3
	26	2
	27	2
	28	2
	29	2
	30	2
	32	4
	33	2
	89	2
	92	2

Марка колонны	N поз.	Кол-во шт
К1а-3-2	95	1
	96	4
	99	2
	104	1
	105	4
	90	1
К1а-4-2	Арматурные изделия	
	3	24
	5	4
	8	4
	49	46
	51	10
	54	1
	55	2
	56	2
	57	1
	58	1
	59	1
	60	1
	77	6
	Закладные детали	
	1	2

Марка колонны	N поз.	Кол-во шт
К1а-4-2	2	2
	18	2
	19	4
	22	1
	23	9
	24	9
	25	9
	26	2
	27	2
	28	2
	29	2
	30	2
	32	4
	33	2
	89	2
	90	1
	92	4
	93	2
	95	1
	96	4
	99	2
	104	1
	105	4

Марка колонны	N поз.	Кол-во шт
К2а-1	Арматурные изделия	
	1	4
	3	24
	49	46
	51	10
	54	2
	55	4
	60	1
	67	2
	68	1
	69	1
	70	1
	77	6
	Закладные детали	
	1	2
	2	2
	18	4
	19	6
	20	2
	32	4
	33	2
	95	1
	96	4

Марка колонны	N поз.	Кол-во шт
К2а-1	99	1
	104	2
	105	8
К2а-1-5	Арматурные изделия	
	1	4
	3	24
	49	46
	51	10
	54	2
	55	4
	60	1
	67	2
	68	1
	69	1
	70	1
	77	6
	Закладные детали	
	1	2
	2	2
	18	4
	19	4

Марка колонны	N поз.	Кол-во шт
К2а-1-5	20	2
	23	6
	24	6
	25	6
	32	4
	33	2
	93	2
	95	1
	96	4
	99	1
	104	2
	105	8
К2а-2	Арматурные изделия	
	2	4
	3	24
	49	4
	51	10
	54	2
	55	4
	60	1
	67	2
	68	1
	69	1

Марка колонны	N поз.	Кол-во шт
К2а-2	70	1
	77	6
	Закладные детали	
	1	2
	2	2
	18	4
	19	4
	20	2
	32	4
	33	2
	95	2
	96	8
	99	1
	104	2
	105	8
К2а-3	Арматурные изделия	
	3	24
	4	4
	7	4
	49	46
	51	10

Примечания см. на листе 119.

Перечень позиций на одну колонну

Марка колонны	№ поз.	Кол-во шт
К2а-3 (продолжение)	54	2
	55	4
	60	1
	67	2
	68	1
	69	1
	70	1
	77	6
	Закладные детали	
	1	2
	2	2
	18	4
	19	4
	20	2
	32	4
	33	2
	95	1
	96	4
	99	1
	104	2
	105	8

Марка колонны	№ поз.	Кол-во шт.
К2а-3-5	Арматурные изделия	
	3	24
	4	4
	7	4
	49	46
	51	10
	54	2
	55	4
	60	1
	67	2
	68	1
	69	1
	70	1
	77	6
	Закладные детали	
	1	2
	2	2
	18	4
	19	4
	20	2
	23	6
	24	6
	25	6

Марка колонны	№ поз.	Кол-во шт.
К2а-3-3	32	4
	33	2
	93	2
	95	1
	96	4
	99	1
	104	2
	105	8
К61а-1-2	Арматурные изделия	
	3	144
	14	4
	18	4
	49	40
	54	3
	55	6
	56	6
	57	3
	58	3
	59	3
	60	3
	77	22

Марка колонны	№ поз.	Кол-во шт.
К61а-1-2.	Закладные детали	
	1	2
	2	2
	8	2
	9	6
	18	6
	19	6
	22	3
	23	9
	24	9
	25	9
	26	6
	27	6
	28	6
	29	6
	30	12
	32	4
	33	2
	89	6
	90	3
	92	24
	104	3
	105	12

Марка колонны	№ поз.	Кол-во шт.
К61а-1-5	Арматурные изделия	
	3	144
	14	4
	18	4
	49	40
	54	3
	55	6
	56	6
	57	3
	58	3
	59	3
	60	3
	77	22
	Закладные детали	
	1	2
	2	2
	8	2
	9	6
	18	6
	19	6
	22	3
	23	27

Марка колонны	№ поз.	Кол-во шт.
К61а-1-5	24	27
	25	27
	26	6
	27	6
	28	6
	29	6
	30	12
	32	4
	33	2
	89	6
	90	3
	92	24
	93	6
	104	3
	105	12
К61а-2-2	Арматурные изделия	
	3	144
	15	4
	19	4
	49	40
	54	3
	55	6
	56	6

Марка колонны	№ поз.	Кол-во шт
К61а-2-2	57	3
	58	3
	59	3
	60	3
	77	22
	Закладные детали	
	1	2
	2	2
	8	2
	9	6
	18	6
	19	6
	22	3
	23	9
	24	9
	25	9
	26	6
	27	6
	28	6
	29	6
	30	12
	32	4
	33	2

Примечания см. на листе 119

ЦНИПРОМЗДАНИЙ
Москва
Гл. инж. пр. Белокурихина
Ст. инженер Шаброва
Проверил Шолд
Разраб.

Перечень позиций на одну колонну.

Марка колонны	№ поз.	Кол-во шт.
К61а-2-2 (продолжение)	89	6
	90	3
	92	24
	104	3
	105	12
К61а-2-5	Арматурные изделия	
	3	144
	15	4
	19	4
	49	40
	54	9
	55	6
	56	6
	57	3
	58	3
	59	3
	60	3
	77	22
	Закладные детали	
	1	2
	2	2

Марка колонны	№ поз	Кол-во шт.
К61а-2-5	8	2
	9	6
	18	6
	19	6
	22	3
	23	27
	24	27
	25	27
	26	6
	27	6
	28	6
	29	6
	30	12
	32	4
	33	2
	89	6
	90	3
	92	24
	93	6
	104	3
	105	12

Марка колонны	№ поз.	Кол-во шт.
К61а-3-2	Арматурные изделия	
	3	144
	16	4
	20	4
	49	40
	54	3
	55	6
	56	6
	57	3
	58	3
	59	3
	60	3
	77	22
	Закладные детали	
	1	2
	2	2
	8	2
	9	6
	18	6
	19	6
	22	3
	23	9

Марка колонны	№ поз.	Кол-во шт.
К61а-3-2	24	9
	25	9
	26	6
	27	6
	28	6
	29	6
	30	12
	32	4
	33	2
	89	6
	90	3
	92	24
	104	3
	105	12
К61а-3-5	Арматурные изделия	
	3	144
	16	4
	20	4
	49	40
	54	3
	55	6
	56	6
	57	3
	58	3
	59	3

Марка колонны	№ поз.	Кол-во шт.
К61а-3-5	60	3
	77	22
	Закладные детали	
	1	2
	2	2
	8	2
	9	6
	18	6
	19	6
	22	3
	23	27
	24	27
	25	27
	26	6
	27	6
	28	6
	29	6
	30	12
	32	4
	33	2
	89	6
	90	3
	92	24

Марка колонны	№ поз.	Кол-во шт.
К61а-3-5	93	6
	104	3
	105	12
К61а-4-2	Арматурные изделия	
	3	144
	17	4
	21	4
	49	40
	54	3
	55	6
	56	6
	57	3
	58	3
	59	3
	60	3
	77	22
	Закладные детали	
	1	2
	2	2
	8	2
	9	6

Марка колонны	№ поз.	Кол-во шт.
К61а-4-5	18	6
	19	6
	22	3
	23	9
	24	9
	25	9
	26	6
	27	6
	28	6
	29	6
	30	12
	32	4
	33	2
	89	6
	90	3
	92	24
	104	3
	105	12
К62а-1	Арматурные изделия	
	3	144
	14	4
	23	4
	49	40

Примечания см. на листе 119

Перечень позиций на одну колонну

Марка колонны	N поз.	Кол-во шт
К62а-1 (продолжение)	54	6
	55	12
	60	3
	67	6
	68	3
	69	3
	70	3
	77	22
	Закладные детали	
	1	2
	2	2
	5	6
	6	2
	18	12
	19	12
	20	6
	32	4
	33	2
	104	6
	105	24
К62п-1-1	Арматурные изделия	
	3	144

Марка колонны	N поз.	Кол-во шт
К62а-1-1	14	4
	23	4
	49	40
	54	6
	55	12
	60	3
	67	6
	68	3
	69	3
	70	3
	77	22
	Закладные детали	
	1	2
	2	2
	5	6
	6	2
	18	12
	19	12
	20	6
	32	4
	33	2
	41	3
	42	3

Марка колонны	N поз.	Кол-во шт
К62а-1-1	43	24
	45	1
	46	8
	47	6
	48	18
	76	1
	104	6
	105	24
К62а-1-5	Арматурные изделия	
	3	144
	14	4
	23	4
	49	40
	54	6
	55	12
	60	3
	67	6
	68	3
	69	3
	70	3
	77	22

Марка колонны	N поз.	Кол-во шт.
К62а-1-5	Закладные детали	
	1	2
	2	2
	5	6
	6	2
	18	12
	19	12
	20	6
	23	18
	24	18
	25	18
	30	12
	32	4
	33	2
	92	24
	93	6
	104	6
	105	24
К62а-2	Арматурные изделия	
	3	144
	15	4
	24	4
	49	40
	54	6

Марка колонны	N поз.	Кол-во шт
К62а-2	55	12
	60	3
	67	6
	68	3
	69	3
	70	3
	77	22
	Закладные детали	
	1	2
	2	2
	5	6
	6	2
	18	12
	19	12
	20	6
	32	4
	33	2
	104	6
	105	24
К62п-2-1	Арматурные изделия	
	3	144

Марка колонны	N поз.	Кол-во шт
К62а-2-1	15	4
	24	4
	49	40
	54	6
	35	12
	60	3
	67	6
	68	3
	69	3
	70	3
	77	22
	Закладные детали	
	1	2
	2	2
	5	6
	6	2
	18	12
	19	12
	20	6
	32	4
	33	2
	41	3
	42	3

Марка колонны	N поз.	Кол-во шт.
К62а-2-1	43	24
	45	1
	46	8
	47	6
	48	18
	76	1
	104	6
	105	24
К62а-2-5	Арматурные изделия	
	3	144
	15	4
	24	4
	49	40
	54	6
	55	12
	60	3
	67	6
	68	3
	69	3
	70	3
	77	22

Примечания см. на листе 119.

ЦНИИПРОМЗДАНИЙ
МОСКВА
Гл. инж. пр-ты Орлов
Ст. инженер Беляшкина
Проверил Шаврова

Перечень позиций на одну колонну

Марка колонны	N поз.	Кол-во шт.
К62а-2-5	Закладные изделия	
	1	2
	2	2
	5	6
	6	2
	18	12
	19	12
	20	6
	23	18
	24	18
	25	18
	30	12
	32	4
	33	2
	92	24
	93	6
	104	6
	105	24
К62а-3	Арматурные изделия	
	3	144
	16	4
	25	4

Марка колонны	N поз.	Кол-во шт
К62а-3	49	40
	54	6
	55	12
	60	3
	67	6
	68	3
	69	3
	70	3
	77	22
	Закладные детали	
	1	2
	2	2
	5	6
	6	2
	18	12
	19	12
	20	6
	32	4
	33	2
	104	6
	105	24

Марка колонны	N поз.	Кол-во шт
К62а-3-1	Арматурные изделия	
	3	144
	16	4
	25	4
	49	40
	54	6
	55	12
	60	3
	67	6
	68	3
	69	3
	70	3
	77	22
	Закладные детали	
	1	2
	2	2
	5	6
	6	2
	18	12
	19	12
	20	6
	32	4
	33	2

Марка колонны	N поз.	Кол-во шт
К62а-3-3	41	3
	42	3
	43	24
	45	1
	46	8
	47	6
	48	18
	76	1
	104	6
	105	24
	Арматурные изделия	
	3	144
	16	4
	25	4
	49	40
	54	6
	55	12
	60	3
	67	6
	68	3
	69	3
	70	3
	77	22

Марка колонны	N поз.	Кол-во шт
К62а-3-3	Закладные детали	
	1	2
	2	2
	5	6
	6	2
	8	2
	9	4
	18	12
	19	12
	20	6
	32	4
	33	2
	35	4
	36	4
	37	4
	38	4
	39	4
	40	4
	104	6
	105	24
К62а-4	Арматурные изделия	
	3	144

Марка колонны	N поз.	Кол-во шт
К62а-4	22	4
	26	4
	49	40
	54	6
	55	12
	60	3
	67	6
	68	3
	69	3
	70	3
	77	22
	Закладные детали	
	1	2
	2	2
	5	6
	6	2
	18	12
	19	12
	20	6
	32	4
	33	2
	104	6
	105	24

Марка колонны	N поз.	Кол-во шт.
К62а-4-1	Арматурные изделия	
	3	144
	22	4
	26	4
	49	40
	54	6
	55	12
	60	3
	67	6
	68	3
	69	3
	70	3
	77	22
	Закладные детали	
	1	2
	2	2
	5	6
	6	2
	18	12
	19	12
	20	6
	32	4
	33	2
	41	3

Примечания см. на листе 119.

МОСКВА

Перечень позиций на одну колонну

Марка колонны	№ поз.	Колич. шт.
К62а-4-1 (продолжение)	42	3
	43	24
	45	1
	46	8
	47	6
	48	18
	76	1
	104	6
	105	24
К62а-4-3	Арматурные изделия	
	3	144
	22	4
	26	4
	49	40
	54	6
	55	12
	60	3
	67	6
	68	3
	69	3
	70	3
	77	22

Марка колонны	№ поз.	Колич. шт.
К62а-4-3	Закладные детали	
	1	2
	2	2
	5	6
	6	2
	8	2
	9	4
	18	12
	19	12
	20	6
	32	4
	33	2
	35	4
	36	4
	37	4
	38	4
	39	4
	40	4
	104	6
	105	24
К62а-4-5	Арматурные изделия	
	3	144

Марка колонны	№ поз.	Колич. шт.
К62а-4-5	22	4
	26	4
	49	40
	54	6
	55	12
	60	3
	67	6
	68	3
	69	3
	70	3
	77	22
	Закладные детали	
	1	2
	2	2
	5	6
	6	2
	18	12
	19	12
	20	6
	23	18
	24	18
	25	18
	30	12

Марка колонны	№ поз.	Колич. шт.
К62а-4-5	32	4
	33	2
	92	24
	93	6
	104	6
	105	24
К62а-5	Арматурные изделия	
	3	144
	17	4
	21	4
	49	40
	54	6
	55	12
	60	3
	67	6
	68	3
	69	3
	70	3
	77	22
	Закладные детали	
	1	2
	2	2

Марка колонны	№ поз.	Колич. шт.
К62а-5	5	6
	6	2
	18	12
	19	12
	20	6
	32	4
	33	2
	104	6
	105	24
К62а-5-1	Арматурные изделия	
	3	144
	17	4
	21	4
	49	40
	54	6
	55	12
	60	3
	67	6
	68	3
	69	3
	70	3
	77	22

Марка колонны	№ поз.	Колич. шт.
К62а-5-1	Закладные детали	
	1	2
	2	2
	5	6
	6	2
	18	12
	19	12
	20	6
	32	4
	33	2
	41	3
	42	3
	43	24
	45	1
	46	8
	47	6
	48	18
	76	1
	104	6
	105	24
К62а-5-3	Арматурные изделия	
	3	144
	17	4

Марка колонны	№ поз.	Колич. шт.
К62а-5-3	21	4
	49	40
	54	6
	55	12
	60	3
	67	6
	68	3
	69	3
	70	3
	77	22
	Закладные детали	
	1	2
	2	2
	5	6
	6	2
	8	2
	9	4
	18	12
	19	12
	20	6
	32	4
	33	2
	35	4

Примечания см. на листе 119.

ТК 1976	Перечень позиций на одну колонну	1.420-12 Выпуск 1	
		Лист	125

ЦНИИПРОМЗДНИЙ Москва

Рук. группы — Верижников
Ст. инженер — Белонучкина

15752-02 30

Перечень позиций на одну колонну

Марка колонны	№ поз.	Кол. шт.
К620-5-3 (продолжение)	36	4
	37	4
	38	4
	39	4
	40	4
	104	6
	105	24
К620-5-5	Арматурные изделия	
	3	144
	17	4
	21	4
	49	40
	54	6
	55	12
	60	3
	67	6
	68	3
	69	3
	70	3
	77	22
	Закладные детали	
	1	2

Марка колонны	№ поз.	Кол. шт.
К620-5-5	2	2
	5	6
	6	2
	18	12
	19	12
	20	6
	23	18
	24	18
	25	18
	30	12
	32	4
	33	2
	92	24
	93	6
	104	6
	105	24
К630-1-2	Арматурные изделия	
	3	143
	16	4
	34	4
	39	4
	47	4
	49	32

Марка колонны	№ поз.	Кол. шт.
К630-1-2	50	20
	52	44
	54	3
	55	6
	56	2
	57	1
	58	1
	59	1
	60	1
	61	2
	62	1
	63	1
	64	2
	65	2
	66	2
	77	14
	79	8
	Закладные детали	
	1	2
	2	2
	8	2
	9	3
	10	3

Марка колонны	№ поз.	Кол. шт.
К630-1-2	18	6
	19	6
	22	3
	23	9
	24	9
	25	9
	26	6
	27	6
	28	6
	29	6
	30	12
	32	4
	33	1
	34	1
	89	4
	90	3
	91	2
	92	24
	104	3
	105	12
К630-1-5	Арматурные изделия	
	3	143
	16	4

Марка колонны	№ поз.	Кол. шт.
К630-1-5	34	4
	39	4
	47	4
	49	32
	50	20
	52	44
	54	3
	55	6
	56	2
	57	1
	58	1
	59	1
	60	1
	61	2
	62	1
	63	1
	64	2
	65	2
	66	2
	77	14
	79	8
	Закладные детали	
	1	2

Марка колонны	№ поз.	Кол. шт.
К630-1-5	2	2
	8	2
	9	3
	10	3
	18	6
	19	6
	22	3
	23	27
	24	27
	25	27
	26	6
	27	6
	28	6
	29	6
	30	12
	32	4
	33	1
	34	1
	89	4
	90	3
	91	2
	92	24
	93	6
	104	3
	105	12

Марка колонны	№ поз.	Кол. шт.
К640-1	Арматурные изделия	
	3	146
	34	8
	39	4
	47	8
	49	32
	50	20
	52	44
	54	6
	55	12
	60	1
	65	2
	67	2
	68	1
	69	1
	70	1
	71	2
	72	2
	73	2
	74	2
	75	2
	77	14
	79	8

Примечания см. на листе 119.

Москва
Инженер Проверил
Разраб. Шифровой
Гип Автономов

Перечень позиций на одну колонну

Марка колонны	№ поз.	Кол. шт.
К640-1 (продолжение)	Закладные детали	
	1	2
	2	2
	5	3
	6	2
	7	3
	18	12
	19	12
	20	4
	21	2
	32	4
	33	1
	34	1
	104	6
	105	24
К640-1-1	Арматурные изделия	
	3	146
	34	8
	39	4
	47	8
	49	32
	50	20

Марка колонны	№ поз.	Кол. шт.
К640-1-1	52	44
	54	6
	55	12
	60	1
	65	2
	67	2
	68	1
	69	1
	70	1
	71	2
	72	2
	73	2
	74	2
	75	2
	77	14
	79	8
К640-1-3	Закладные детали	
	1	2
	2	2
	5	3
	6	2
	7	3
	18	12

Марка колонны	№ поз.	Кол. шт.
К640-1-1	19	12
	20	4
	21	2
	32	4
	33	1
	34	1
	41	3
	42	3
	43	24
	45	1
	46	8
	47	6
	48	18
	76	1
	104	6
	105	24
К640-1-3	Арматурные изделия	
	3	146
	34	8
	39	4
	47	8
	49	32
	50	20

Марка колонны	№ поз.	Кол. шт.
К640-1-3	52	44
	54	6
	55	12
	60	1
	65	2
	67	2
	68	1
	69	1
	70	1
	71	2
	72	2
	73	2
	74	2
	75	2
	77	14
	79	8
К640-1-5	Закладные детали	
	1	2
	2	2
	5	3
	6	2
	7	3
	8	2

Марка колонны	№ поз.	Кол. шт.
К640-1-3	9	4
	18	12
	19	12
	20	4
	21	2
	32	4
	33	1
	34	1
	35	4
	36	4
	37	4
	38	4
	39	4
	40	4
	104	6
	105	24
К640-1-5	Арматурные изделия	
	3	146
	34	8
	39	4
	47	8
	49	32
	50	20

Марка колонны	№ поз.	Кол. шт.
К640-1-5	52	44
	54	6
	55	12
	60	1
	65	2
	67	2
	68	1
	69	1
	70	1
	71	2
	72	2
	73	2
	74	2
	75	2
	77	14
	79	8
	Закладные детали	
	1	2
	2	2
	5	3
	6	2
	7	3
	18	12

Марка колонны	№ поз.	Кол. шт.
К640-1-5	19	12
	20	4
	21	2
	23	18
	24	18
	25	18
	30	12
	32	4
	33	1
	34	1
	92	24
	93	6
	104	6
	105	24

Примечания см. на листе 119.

ГПИ Промстальконструкция Москва

Рук. группы Шифрин
Гл. инженер проекта Шифрин
Гл. специалист Шифрин
Гл. архитектор Шифрин

ТК 1976

Перечень позиций на одну колонну.

1.420-12. Выпуск 1

Лист 127

Перечень позиций на одну колонну

Марка колонны	№ поз.	Кол-во шт.
К65а-1-2	Арматурные изделия	
	3	156
	28	4
	49	86
	54	3
	55	6
	56	6
	57	3
	58	3
	59	3
	60	3
	77	24
	51	10
	Закладные детали	
	8	3
	9	9
	18	6
	19	8
	22	3
	23	9
	24	9
	25	9
	26	6

Марка колонны	№ поз.	Кол-во шт.
К65а-1-2	27	6
	28	6
	29	6
	30	12
	32	4
	33	2
	89	6
	90	3
	92	24
	96	4
	95	1
	99	1
	104	3
	105	12
К65а-1-5	Арматурные изделия	
	3	156
	28	4
	49	86
	54	3
	55	6
	56	6
	57	3
	58	3

Марка колонны	№ поз.	Кол-во шт.
К65а-1-5	59	3
	60	3
	77	24
	51	10
	Закладные детали	
	8	3
	9	3
	18	6
	19	8
	22	3
	23	27
	24	27
	25	27
	26	6
	27	6
	28	6
	29	6
	30	12
	32	4
	33	2
	89	6
	90	3
	92	24
	93	6

Марка колонны	№ поз.	Кол-во шт.
К65а-1-5	96	4
	95	1
	99	1
	104	3
	105	12
К65а-2-2	Арматурные изделия	
	3	156
	29	4
	32	4
	49	86
	54	3
	56	6
	57	3
	58	3
	59	3
	60	3
	77	24
	51	10
	Закладные детали	
	8	3
	9	9
	18	6
	19	8

Марка колонны	№ поз.	Кол-во шт.
К65а-2-2	22	3
	23	9
	24	9
	25	9
	26	6
	27	6
	28	6
	29	6
	30	12
	32	4
	33	2
	89	6
	90	3
	92	24
	96	4
	95	1
	99	1
	104	3
	105	12
К65а-3-2	Арматурные изделия	
	3	156
	21	4
	30	4
	37	4

Марка колонны	№ поз.	Кол-во шт.
К65а-3-2	49	86
	54	3
	56	6
	57	3
	58	3
	59	3
	60	3
	77	24
	51	10
	Закладные детали	
	8	3
	9	9
	18	6
	19	8
	22	3
	23	9
	24	9
	25	9
	26	2
	27	6
	28	6
	29	6
	30	12
	32	4

Марка колонны	№ поз.	Кол-во шт.
К65а-3-2	33	2
	89	6
	90	3
	92	24
	96	4
	95	1
	99	1
	104	3
	105	12

Примечания см. на листе 119.

ТК 1976	Перечень позиций на одну колонну	1.420-12 Выпуск 1
		Лист 128

Москва | ст. инженер | проверил | Белоиуцкий | Шаврова

Перечень позиций на одну колонну

Марка колонны	№ поз.	Кол. шт.
КВ50-4-2	Арматурные изделия	
	3	156
	28	4
	31	4
	49	80
	54	3
	55	6
	56	6
	57	3
	58	3
	59	3
	60	3
	77	24
	Закладные детали	
	8	3
	9	9
	18	6
	19	6
	22	3
	23	9
	24	9
	25	9
	26	6

Марка колонны	№ поз.	Кол. шт.
КВ50-4-2	27	6
	28	6
	29	6
	30	12
	32	4
	33	2
	89	6
	90	3
	92	24
	96	4
	95	1
	99	2
	104	3
	105	12
КВ50-4-5	Арматурные изделия	
	3	156
	28	4
	31	4
	49	80
	54	3
	55	6
	56	6
	57	3

Марка колонны	№ поз.	Кол. шт.
КВ50-4-5	58	3
	59	3
	60	3
	77	24
	Закладные детали	
	8	3
	9	3
	18	6
	19	6
	22	3
	23	27
	24	27
	25	27
	26	6
	27	6
	28	6
	29	6
	30	12
	32	4
	33	2
	89	6
	90	3
	92	24
	93	6

Марка колонны	№ поз.	Кол. шт.
КВ50-4-5	96	4
	95	1
	99	2
	104	3
	105	12
КВ80-1	Арматурные изделия	
	3	156
	24	4
	28	4
	31	4
	49	86
	54	6
	55	12
	60	3
	67	6
	68	3
	69	3
	70	3
	77	24
	51	10
	Закладные детали	
	5	9
	6	3

Марка колонны	№ поз.	Кол. шт.
КВ80-1	18	12
	19	12
	20	6
	32	4
	33	2
	96	4
	95	1
	99	2
	104	6
	105	24
КВ80-1-1	Арматурные изделия	
	3	156
	24	4
	28	4
	31	4
	49	86
	54	6
	55	12
	60	3
	67	6
	68	3
	69	3
	70	3

Марка колонны	№ поз.	Кол. шт.
КВ80-1-1	77	24
	Закладные детали	
	5	9
	6	3
	18	12
	19	14
	20	6
	32	4
	33	2
	41	5
	42	5
	43	40
	45	2
	46	16
	47	12
	48	30
	76	2
	96	4
	95	1
	99	2
	104	6
	105	24

Марка колонны	№ поз.	Кол. шт.
КВ80-1-5	Арматурные изделия	
	3	156
	24	4
	28	4
	31	4
	49	86
	54	6
	55	12
	60	3
	67	6
	68	3
	69	3
	70	3
	77	24
	Закладные детали	
	5	9
	6	3
	18	12
	19	14
	20	6

Примечания см. на листе 119.

ЦНИИПромзданий Москва
Инженер-констр. Шаб
Рук. группы Ведмидь
Гл. инженер проекта Ерлыкин
Гл. специалист Ерлыкин
Проверил Шабровец

Перечень позиций на одну колонну

Марка колонны	№ поз.	Кол. шт.
К 660-1-5 (продолжение)	23	18
	24	18
	25	18
	30	12
	32	4
	33	2
	92	24
	93	6
	96	4
	95	1
	99	2
	104	6
	105	24
К 660-2	Арматурные изделия	
	3	156
	26	4
	29	4
	32	4
	49	86
	54	6
	55	12
	60	3
	67	6

Марка колонны	№ поз.	Кол. шт.
К 660-2	68	3
	69	3
	70	3
	77	24
	Закладные детали	
	5	9
	6	3
	18	12
	19	14
	20	6
	32	4
	33	2
	96	4
	95	1
	99	2
	104	6
	105	24

Марка колонны	№ поз.	Кол. шт.
К 660-2-1	Арматурные изделия	
	3	156
	26	4
	29	4
	32	4
	49	86
	54	6
	55	12
	60	3
	67	6
	68	3
	69	3
	70	3
	77	24
	Закладные детали	
	5	9
	6	3
	18	12
	19	14
	20	6
	32	4
	33	2

Марка колонны	№ поз.	Кол. шт.
К 660-2-1	44	5
	42	5
	43	40
	45	2
	46	16
	47	12
	48	30
	76	2
	96	4
	95	1
	99	2
	104	6
	105	24
К 660-2-3	Арматурные изделия	
	3	156
	26	4
	29	4
	32	4
	49	86
	54	6
	55	12
	60	3
	67	6

Марка колонны	№ поз.	Кол. шт.
К 660-2-3	68	3
	69	3
	70	3
	77	24
	Закладные детали	
	5	9
	6	3
	8	3
	9	6
	18	12
	19	14
	20	6
	32	4
	33	2
	35	6
	36	6
	37	6
	38	6
	39	6
	40	6
	96	4
	95	1
	99	2

Марка колонны	№ поз.	Кол. шт.
К 660-2-3	104	6
	105	24
К 660-3	Арматурные изделия	
	3	156
	30	4
	31	4
	33	4
	49	86
	54	6
	55	12
	60	3
	67	6
	68	3
	69	3
	70	3
	77	24
	Закладные детали	
	5	9
	6	3
	18	12
	19	14

Марка колонны	№ поз.	Кол. шт.
К 660-3	20	6
	32	4
	33	2
	96	4
	95	1
	99	2
	104	6
	105	24

Гипронефтеспецстрой Москва

Гл. инженер проекта Стиженков
Гл. специалист Шафранов

Примечания см. на листе 119.

Перечень позиций на одну колонну

Марка колонны	№ поз.	Кол. шт.
К 6Б0-3-1	Арматурные изделия	
	3	156
	30	4
	31	4
	33	4
	49	86
	54	6
	55	12
	60	3
	67	6
	68	3
	69	3
	70	3
	77	24
	Закладные детали	
	5	9
	6	3
	18	12
	19	14
	20	6
	32	4
	33	2
	44	5
	42	5

Марка колонны	№ поз.	Кол. шт.
К 6Б0-3-1	43	40
	45	2
	46	16
	47	12
	48	30
	76	2
	96	4
	95	1
	99	2
	104	6
	105	24
К 6Б0-3-3	Арматурные изделия	
	3	156
	30	4
	31	4
	33	4
	49	86
	54	6
	55	12
	60	3
	67	6
	68	3
	69	3

Марка колонны	№ поз.	Кол. шт.
К 6Б0-3-3	70	3
	77	24
	Закладные детали	
	5	9
	6	3
	8	3
	9	6
	18	12
	19	14
	20	6
	32	4
	33	2
	35	6
	36	6
	37	6
	38	6
	39	6
	40	6
	96	4
	95	1
	99	2
	104	6
	105	24

Марка колонны	№ поз.	Кол. шт.
К 6Б0-4	Арматурные изделия	
	3	156
	29	4
	32	4
	49	86
	54	6
	55	12
	60	3
	67	6
	68	3
	69	3
	70	3
	77	24
	Закладные детали	
	5	9
	6	3
	18	12
	19	14
	20	6
	32	4
	33	2
	96	4

Марка колонны	№ поз.	Кол. шт.
К 6Б0-4	95	1
	99	2
	104	6
	105	24
К 6Б0-4-1	Арматурные изделия	
	3	156
	29	4
	32	4
	49	86
	54	6
	55	12
	60	3
	67	6
	68	3
	69	3
	70	3
	77	24
	Закладные детали	
	5	9
	6	3
	18	12
	19	14

Марка колонны	№ поз.	Кол. шт.
К 6Б0-4-1	20	6
	32	4
	33	2
	41	5
	42	5
	43	40
	45	2
	46	16
	47	12
	48	30
	76	2
	96	4
	95	1
	99	2
	104	6
	105	24
К 6Б0-4-3	Арматурные изделия	
	3	156
	29	4
	32	4
	49	86
	54	6
	55	12

Марка колонны	№ поз.	Кол. шт.
К 6Б0-4-3	60	3
	67	6
	68	3
	69	3
	70	3
	77	24
	Закладные детали	
	5	9
	6	3
	8	3
	9	6
	18	12
	19	14
	20	6
	32	4
	33	2
	35	6
	36	6
	37	6
	38	6
	39	6
	40	6
	96	4

Примечания см. на листе 119.

ЦНИИПромзданий Госстроя СССР
Гл. инженер проекта — Врублевский
Гл. инженер проекта — Ватнукин
Проверил — Шубина

Перечень позиций на одну колонну

Марка колонны	№ поз.	Кол. шт.
К66а-4-3 (продолжение)	95	1
	99	2
	104	6
	105	24
К66а-4-5	Арматурные изделия	
	3	156
	29	4
	32	4
	49	86
	54	6
	55	12
	60	3
	67	6
	68	3
	69	3
	70	3
	77	24
	Закладные детали	
	5	9
	6	3
	18	12

Марка колонны	№ поз.	Кол. шт.
К66а-4-5	19	14
	20	6
	23	18
	24	18
	25	18
	30	12
	32	4
	33	2
	92	24
	93	6
	96	4
	95	1
	99	2
	104	6
	105	24
К67а-1-2	Арматурные изделия	
	3	152
	24	4
	28	2
	38	4
	39	2
	42	2

Марка колонны	№ поз.	Кол. шт.
К67а-1-2	49	78
	50	20
	51	10
	52	44
	54	3
	55	6
	56	2
	57	1
	58	1
	59	1
	60	1
	61	2
	62	1
	63	1
	64	2
	65	2
	66	2
	77	16
	79	8
	Закладные детали	
	8	3
	9	6
	10	3

Марка колонны	№ поз.	Кол. шт.
К67а-1-2	18	6
	19	6
	22	3
	23	9
	24	9
	25	9
	26	6
	27	6
	28	6
	29	6
	30	12
	32	4
	33	1
	34	1
	89	4
	90	3
	91	2
	92	24
	96	4
	95	1
	99	2
	104	3
	105	12

Марка колонны	№ поз.	Кол. шт.
К67а-1-5	Арматурные изделия	
	3	152
	24	4
	28	2
	38	4
	39	2
	42	2
	49	78
	50	20
	51	10
	52	44
	54	3
	55	6
	56	2
	57	1
	58	1
	59	1
	60	1
	61	2
	62	1
	63	1
	64	2
	65	2
	66	2

Марка колонны	№ поз.	Кол. шт.
К67а-1-5	77	16
	79	8
	Закладные детали	
	8	3
	9	6
	10	3
	18	6
	19	6
	22	3
	23	27
	24	27
	25	27
	26	6
	27	6
	28	6
	29	6
	30	12
	32	4
	33	1
	34	1
	89	4
	90	3
	91	2

Марка колонны	№ поз.	Кол. шт.
К67а-1-5	93	6
	92	24
	96	4
	95	1
	99	2
	104	3
	105	12
К67а-2-2	Арматурные изделия	
	3	152
	29	2
	36	2
	39	4
	40	4
	43	2
	45	2
	49	78
	50	20
	51	10
	52	44
	54	3
	55	6
	56	2
	57	1

Примечания см. на листе 119.

Перечень позиций на одну колонну

Марка колонны	№ поз.	Кол-во шт.
К67а-2-2 (продолжение)	58	1
	59	1
	60	1
	61	2
	62	1
	63	1
	64	2
	65	2
	66	2
	77	16
	79	8
	Закладные детали	
	8	3
	9	6
	10	3
	18	6
	19	6
	22	3
	23	9
	24	9
	25	9
	26	6
	27	6

Марка колонны	№ поз.	Кол-во шт.
К67а-2-2	28	6
	29	6
	30	12
	32	4
	33	1
	34	1
	89	4
	90	3
	91	2
	92	24
	96	4
	95	1
	99	2
	104	3
	105	12
К67а-2-5	Арматурные изделия	
	3	152
	29	2
	39	4
	40	4
	43	4
	45	4

Марка колонны	№ поз.	Кол-во шт.
К67а-2-5	49	78
	50	20
	51	10
	52	44
	54	3
	55	6
	56	2
	57	1
	58	1
	59	1
	60	1
	61	2
	62	1
	63	1
	64	2
	65	2
	66	2
	77	16
	79	8
	Закладные детали	
	8	3
	9	6
	10	3

Марка колонны	№ поз.	Кол-во шт.
К67а-2-5	18	5
	19	6
	22	3
	23	27
	24	27
	25	27
	26	6
	27	6
	28	6
	29	6
	30	12
	32	4
	33	1
	34	1
	89	4
	90	3
	91	2
	93	6
	92	24
	96	4
	95	1
	99	2
	104	3
	105	12

Марка колонны	№ поз.	Кол-во шт.
К67а-3-2	Арматурные изделия	
	3	152
	27	2
	30	2
	37	2
	39	4
	46	2
	47	4
	49	78
	50	20
	51	10
	52	44
	54	3
	55	6
	56	2
	57	1
	58	1
	59	1
	60	1
	61	2
	62	1
	63	1
	64	2
	65	2

Марка колонны	№ поз.	Кол-во шт.
К67а-3-2	66	2
	77	16
	79	8
	Закладные детали	
	8	3
	9	6
	10	3
	18	3
	19	6
	22	3
	23	9
	24	9
	25	9
	26	6
	27	6
	28	6
	29	6
	30	12
	32	4
	33	1
	34	1
	89	4
	90	3

Марка колонны	№ поз.	Кол-во шт.
К67а-3-2	91	2
	92	24
	96	4
	95	1
	99	2
	104	3
	105	12
К67а-3-5	Арматурные изделия	
	3	152
	28	2
	30	2
	37	2
	39	4
	46	2
	47	4
	49	78
	50	20
	51	10
	52	44
	54	3
	55	6
	56	2
	57	1

Гл. инж. пр. Гусев
Рук. группы Вершинков
Ст. инженер Белочкина
Проверил Шаврова

ЦНИИпромзданий
Москва

Примечания см. на листе 119.

ТК 1976

Перечень позиций на одну колонну

1.420-12 Выпуск 1

Лист 133

Перечень позиций на одну колонну

Марка колонны	№ поз.	Кол. шт.
КБ70-3-5 (продолжение)	58	1
	59	1
	60	1
	61	2
	62	1
	63	1
	64	2
	65	2
	66	2
	77	16
	79	8
	Закладные детали	
	8	3
	9	6
	10	9
	18	6
	19	6
	22	3
	23	27
	24	27
	25	27
	26	6
	27	6

Марка колонны	№ поз.	Кол. шт.
КБ70-3-5	28	6
	29	6
	30	12
	32	4
	33	1
	34	1
	89	4
	90	3
	91	2
	93	6
	92	24
	96	4
	95	1
	99	2
	104	3
	105	12
КБ70-4-2	Арматурные изделия	
	3	152
	35	2
	37	2
	39	4
	44	2
	46	2

Марка колонны	№ поз.	Кол. шт.
КБ70-4-2	47	2
	48	2
	49	78
	50	20
	51	10
	52	44
	54	3
	55	6
	56	2
	57	1
	58	1
	59	1
	60	1
	61	2
	62	1
	63	1
	64	2
	65	2
	66	2
	77	16
	Закладные детали	
	8	3
	9	6

Марка колонны	№ поз.	Кол. шт.
КБ70-4-2	10	3
	18	3
	19	6
	22	3
	23	9
	24	9
	25	9
	26	6
	27	6
	28	6
	29	6
	30	12
	32	4
	33	1
	34	1
	89	4
	90	3
	91	2
	96	4
	95	1
	99	2
	104	3
	105	12

Марка колонны	№ поз.	Кол. шт.
КБ80-1	Арматурные изделия	
	3	152
	24	4
	38	4
	39	4
	42	4
	49	78
	50	20
	51	10
	52	44
	54	6
	55	12
	60	1
	65	2
	67	2
	68	1
	69	1
	70	1
	71	2
	72	1
	73	2
	74	2
	75	2
	77	16
	79	8

Марка колонны	№ поз.	Кол. шт.
КБ80-1	Закладные детали	
	5	6
	6	3
	7	3
	18	12
	19	12
	20	4
	21	2
	32	4
	33	1
	34	1
	96	4
	95	1
	99	2
	104	6
	105	24
КБ80-1	Арматурные изделия	
	3	152
	24	4
	38	4
	39	4
	42	4

Марка колонны	№ поз.	Кол. шт.
КБ80-1-1	49	78
	50	20
	51	10
	52	44
	54	6
	55	12
	60	1
	67	2
	68	1
	69	1
	70	1
	71	2
	72	1
	73	2
	74	2
	75	2
	77	16
	79	8
	65	2
	Закладные детали	
	5	6
	6	3
	7	3
	18	12

Примечания см. на листе 119.

Инв. № подл. | Подпись и дата | Взам. инв. №

Перечень позиций на одну колонну

Марка колонны	№ поз.	Кол. шт.
К680-1-1 (продолжение)	19	12
	20	4
	21	2
	32	4
	33	1
	34	1
	41	4
	42	4
	43	32
	45	3
	46	24
	47	18
	48	24
	76	3
	96	4
	95	1
	99	2
	104	6
	105	24
К680-1-3	Арматурные изделия	
	3	152
	24	4
	38	4

Марка колонны	№ поз.	Кол. шт.
К680-1-3	39	4
	42	4
	49	78
	50	20
	51	10
	52	44
	54	6
	55	12
	60	1
	67	2
	68	1
	69	1
	70	1
	71	2
	72	1
	73	2
	74	2
	75	2
	77	16
	79	8
	65	2
	Закладные детали	
	5	7
	6	2

Марка колонны	№ поз.	Кол. шт.
К680-1-3	7	3
	8	3
	9	6
	18	12
	19	12
	20	4
	21	2
	32	4
	33	1
	34	1
	35	6
	36	6
	37	6
	38	6
	39	6
	40	6
	96	4
	95	1
	99	2
	104	6
	105	24

Марка колонны	№ поз.	Кол. шт.
К680-1-5	Арматурные изделия	
	3	152
	24	4
	38	4
	39	4
	42	4
	49	78
	50	20
	51	10
	52	44
	54	6
	55	12
	60	1
	65	2
	67	2
	68	1
	69	1
	70	1
	71	2
	72	1
	73	2
	74	2
	75	2
	77	16
	79	8

Марка колонны	№ поз.	Кол. шт.
К680-1-5	Закладные детали	
	5	6
	6	3
	7	3
	18	12
	19	12
	20	4
	21	2
	23	18
	24	18
	25	18
	32	4
	33	1
	34	1
	93	6
	96	4
	95	1
	99	2
	104	6
	105	24
	30	12
	92	24

Марка колонны	№ поз.	Кол. шт.
К680-2	Арматурные изделия	
	3	152
	27	4
	39	4
	47	8
	49	78
	50	20
	51	10
	52	44
	54	6
	55	12
	80	1
	67	2
	68	1
	69	1
	70	1
	71	2
	72	1
	73	2
	74	2
	75	2
	77	16
	79	8
	65	2

Марка колонны	№ поз.	Кол. шт.
К680-2	Закладные детали	
	5	6
	6	3
	7	3
	18	12
	19	12
	20	4
	21	2
	32	4
	33	1
	34	1
	96	4
	95	1
	99	2
	104	6
	105	24

Примечания см. на листе 119

ЦНИИПромзданий Москва
Ст. инженер Гребенщиков
Рук. группы Шубович
Гл. инженер проекта Шубович
Инженер Шубович
Ведущий инженер Шубович

Перечень позиций на одну колонну

Марка колонны	№ поз.	Кол-во шт.
К68а-2-1	Арматурные изделия	
	3	152
	27	4
	39	4
	47	8
	49	78
	50	20
	51	10
	52	44
	54	6
	55	12
	60	1
	67	2
	68	1
	69	1
	70	1
	71	2
	72	1
	73	2
	74	2
	75	2
	77	16
	79	8
	65	2

Марка колонны	№ поз.	Кол-во шт.
К68а-2-1	Закладные детали	
	5	6
	6	3
	7	3
	18	12
	19	12
	20	4
	21	2
	32	4
	33	1
	34	1
	41	4
	42	4
	43	32
	45	3
	46	24
	47	18
	48	24
	76	3
	36	4
	95	1
	99	2
	104	6
	105	24

Марка колонны	№ поз.	Кол-во шт.
К68а-2-3	Арматурные изделия	
	3	152
	27	4
	39	4
	47	8
	49	78
	50	20
	51	10
	52	44
	54	6
	55	12
	60	1
	67	2
	68	1
	69	1
	70	1
	71	2
	72	1
	73	2
	74	2
	75	2
	77	16
	79	8
	65	2

Марка колонны	№ поз.	Кол-во шт.
К68а-2-3	Закладные детали	
	5	7
	6	2
	7	3
	8	3
	9	3
	18	12
	19	12
	20	4
	21	2
	32	4
	33	1
	34	1
	35	6
	36	6
	37	6
	38	6
	39	6
	40	6
	96	4
	95	1
	99	2
	104	6
	105	24

Марка колонны	№ поз.	Кол-во шт
К68а-2-5	Арматурные изделия	
	3	152
	27	4
	39	4
	47	8
	49	78
	50	20
	51	10
	52	44
	54	6
	55	12
	60	1
	67	2
	68	1
	69	1
	70	1
	71	2
	72	1
	73	2
	74	2
	75	2
	77	16
	79	8
	65	2

Марка колонны	№ поз.	Кол-во шт.
К68а-2-5	Закладные детали	
	5	6
	6	3
	7	3
	18	12
	19	12
	20	4
	21	2
	23	18
	24	18
	25	18
	32	4
	33	1
	34	1
	93	6
	96	4
	95	1
	99	2
	104	6
	105	24

Марка колонны	№ поз.	Кол-во шт.
К68а-3	Арматурные изделия	
	3	152
	27	4
	48	8
	49	78
	50	20
	51	10
	52	44
	54	6
	55	12
	60	1
	67	2
	68	1
	69	1
	70	1
	71	2
	72	1
	73	2
	74	2
	75	2
	77	16
	79	8
	53	4
	65	2

Примечания см. на листе 119

Инв. № подл. | Подпись и дата | Взам. инв. № | Инв. № дубл. | Подпись и дата
Белоцкий Шаврова
Гипростроммаш Москва

Перечень позиций на одну колонну

Марка колонны	№ поз.	Кол. шт.
К680-3 (продолжение)	Закладные детали	
	5	6
	6	3
	7	3
	18	12
	19	12
	20	4
	21	2
	32	4
	33	1
	34	1
	96	4
	95	1
	99	2
	104	6
	105	24
К680-3-1	Арматурные изделия	
	3	152
	27	4
	48	8
	49	78
	50	20

Марка колонны	№ поз.	Кол. шт.
К680-3-1	51	10
	52	44
	53	4
	54	6
	55	12
	60	1
	67	2
	68	1
	69	1
	70	1
	71	2
	72	1
	73	2
	74	2
	75	2
	77	16
	79	8
	65	2
	Закладные детали	
	5	6
	6	3
	7	3
	18	12
	19	12
	20	4

Марка колонны	№ поз.	Кол. шт.
К680-3-1	21	2
	32	4
	33	1
	34	1
	41	4
	42	4
	43	32
	45	3
	46	24
	47	18
	48	24
	76	3
	96	4
	95	1
	99	2
	104	6
	105	24
К680-3-3	Арматурные изделия	
	3	152
	27	4
	48	8
	49	78
	50	20

Марка колонны	№ поз.	Кол. шт.
К680-3-3	51	10
	52	44
	53	4
	54	6
	55	12
	60	1
	67	2
	68	1
	69	1
	70	1
	71	2
	72	1
	73	2
	74	2
	75	2
	77	16
	79	8
	65	2
	Закладные детали	
	5	7
	6	2
	7	3
	8	3
	9	3
	18	12

Марка колонны	№ поз.	Кол. шт.
К680-3-3	19	12
	20	4
	21	2
	32	4
	33	1
	34	1
	35	6
	36	6
	37	6
	38	6
	39	6
	40	6
	96	4
	95	1
	99	2
	104	6
	105	24
К680-3-5	Арматурные изделия	
	3	152
	27	4
	48	8
	49	78
	50	20

Марка колонны	№ поз.	Кол. шт.
К680-3-5	51	10
	52	44
	53	4
	54	6
	55	12
	60	1
	67	2
	68	1
	69	1
	70	1
	71	2
	72	1
	73	2
	74	2
	75	2
	77	16
	79	8
	65	2
	Закладные детали	
	5	6
	6	3
	7	3
	18	12
	19	12
	20	4

Марка колонны	№ поз.	Кол. шт.
К680-3-5	21	2
	23	18
	24	18
	25	18
	32	4
	33	1
	34	1
	93	6
	96	4
	95	1
	99	2
	104	6
	105	24
К68а-4	Арматурные изделия	
	3	152
	44	4
	53	12
	49	78
	50	20
	51	10
	52	44
	54	6
	55	12

Примечания см. на листе 119

ЦНИИПРОМЗДАНИЙ Госстрое
Для серии 1.420-12 Выпуск 1
Гл. инженер Толкачев
Рук. группы Адрианов
Вед. инж. Сидоров
Разработали: Вершинский, Белянкина, Шафрова

Перечень позиций на одну колонну

Марка колонны	№ поз.	Кол. шт.
К68а-4 (продолжение)	60	1
	67	2
	68	1
	69	1
	70	1
	71	2
	72	1
	73	2
	74	2
	75	2
	77	16
	79	8
	65	2
	Закладные детали	
	5	6
	6	3
	7	3
	18	12
	19	12
	20	4
	21	2
	32	4
	33	1
	34	1

Марка колонны	№ поз.	Кол. шт.
К68а-4	96	4
	95	1
	99	2
	104	6
	105	2
К68а-4-1	Арматурные изделия	
	3	15
	44	4
	53	12
	49	78
	50	20
	51	10
	52	44
	54	6
	55	12
	60	1
	67	2
	68	1
	69	1
	70	1
	71	2
	72	1
	73	2

Марка колонны	№ поз.	Кол. шт.
К68а-4-1	74	2
	75	2
	77	16
	79	8
	65	2
	Закладные детали	
	5	6
	6	3
	7	3
	18	3
	19	12
	20	4
	21	2
	32	4
	33	1
	34	1
	41	4
	42	4
	43	32
	45	3
	46	24
	47	18
	48	24
	76	3

Марка колонны	№ поз.	Кол-во шт.
К68а-4-1	96	4
	95	1
	99	2
	104	6
	105	24
К68а-4-3	Арматурные изделия	
	3	152
	44	4
	53	12
	49	78
	50	20
	51	10
	52	44
	54	6
	55	12
	60	1
	67	2
	68	1
	69	1
	70	1
	71	2
	72	1
	73	2

Марка колонны	№ поз.	Кол. шт.
К68а-4-3	74	2
	75	2
	77	16
	79	8
	65	2
	Закладные детали	
	5	7
	6	2
	7	3
	8	3
	9	3
	18	12
	19	12
	20	4
	21	2
	32	4
	33	1
	34	1
	35	6
	36	6
	37	6
	38	6
	39	6
	40	6

Марка колонны	№ поз.	Кол. шт.
К68а-4-3	96	4
	95	1
	99	2
	104	6
	105	24
К68а-5	Арматурные изделия	
	3	152
	39	4
	40	8
	43	4
	49	78
	50	20
	51	10
	52	44
	54	6
	55	12
	60	1
	67	2
	68	1
	69	1
	70	1
	71	2
	72	1

Марка колонны	№ поз.	Кол. шт.
К68а-5	73	2
	74	2
	75	2
	77	16
	79	8
	65	2
	Закладные детали	
	5	6
	6	3
	7	3
	18	12
	19	12
	20	4
	21	2
	32	4
	33	1
	34	1
	96	4
	95	1
	99	2
	104	6
	105	24

Примечания см. на листе 119.

ТК 1976	Перечень позиции на одну колонну	1.420-12 Выпуск 1	
		Лист	138

Москва

Отпечатано Проверил Исаев Шаброва

Перечень позиций на одну колонну

Марка колонны	№ поз.	Кол. шт.
К-680-5-1	Арматурн. изделия	
	3	152
	39	4
	40	8
	43	4
	49	78
	50	20
	51	10
	52	44
	54	6
	55	12
	60	1
	67	2
	68	1
	69	1
	70	1
	71	2
	72	1
	73	2
	74	2
	75	2
	77	16
	79	8
	65	2

Марка колонны	№ поз.	Кол. шт.
К-680-5-1		
	Закладные детали	
	5	6
	6	3
	7	3
	18	12
	19	12
	20	4
	21	2
	32	4
	33	1
	34	1
	41	4
	42	4
	43	32
	45	3
	46	24
	47	18
	48	24
	76	3
	96	4
	95	1
	99	2
	104	6

Марка колонны	№ поз.	Кол. шт.
	105	24
К-680-5-3		
	Арматурные изделия	
	3	152
	39	4
	40	8
	43	4
	49	78
	50	20
	51	10
	52	44
	54	6
	55	12
	60	1
	67	2
	68	1
	69	1
	70	1
	71	2
	72	1
	73	2
	74	2
	75	2
	77	16

Марка колонны	№ поз.	Кол. шт.
К-680-3-3	79	8
	65	2
	Закладные детали	
	5	7
	6	2
	7	3
	8	3
	9	3
	18	12
	19	12
	20	4
	21	2
	32	4
	33	1
	34	1
	35	6
	36	6
	37	6
	38	6
	39	6
	40	6
	96	4
	95	1
	99	2

Марка колонны	№ поз.	Кол. шт.
К-680-5-3	104	6
	105	24
К-680-5-5	Арматурные изделия	
	3	152
	39	4
	40	8
	43	4
	49	78
	50	20
	51	10
	52	44
	54	6
	55	12
	60	1
	67	2
	68	1
	69	1
	70	1
	71	2
	72	1
	73	2
	74	2
	75	2

Марка колонны	№ поз.	Кол. шт.
К-680-5-5	77	16
	79	8
	65	2
	Закладные детали	
	5	6
	6	3
	7	3
	18	12
	19	12
	20	4
	21	2
	23	18
	24	18
	25	18
	32	4
	33	1
	34	1
	93	6
	96	4
	95	1
	99	2
	104	6
	105	24

Марка колонны	№ поз.	Кол. шт.
К-680-6	Арматурные изделия	
	3	152
	39	4
	44	4
	48	8
	49	78
	50	20
	51	10
	52	44
	54	6
	55	12
	60	1
	67	2
	68	1
	69	1
	70	1
	71	2
	72	1
	73	2
	74	2
	75	2
	77	16
	79	8
	65	2

Примечания см. на листе 119.

ЦНИИПромзданий Москва
Гип. сектор Гл. инженер Бережинский Белянчикино
ТК 1976
Перечень позиций на одну колонну.
1.420-12 Выпуск 1
Лист 139
15752-02 44

Перечень позиций на одну колонну

Марка колонны	№ поз.	Кол. шт.
КВВ-6 (продолжение)	Закладные детали	
	5	6
	6	3
	7	3
	18	12
	19	12
	20	4
	21	2
	32	4
	33	1
	34	1
	96	4
	95	1
	99	2
	104	6
	105	24
КВВ-6-1	Арматурные изделия	
	3	152
	39	4
	44	4
	48	8
	49	78

Марка колонны	№ поз.	Кол. шт.
КВВ-6-1	50	20
	51	10
	52	44
	54	6
	55	12
	60	1
	67	2
	68	1
	69	1
	70	1
	71	2
	72	1
	73	2
	74	2
	75	2
	77	16
	79	8
	65	2
	Закладные детали	
	5	6
	6	3
	7	3
	18	12
	19	12

Марка колонны	№ поз.	Кол. шт.
КВВ-6-1	20	4
	21	2
	32	4
	33	1
	34	1
	41	4
	42	4
	43	32
	45	3
	46	24
	47	18
	48	24
	76	3
	96	4
	95	1
	99	2
	104	6
	105	24
КВВ-6-3	Арматурные изделия	
	3	152
	39	4
	44	4
	48	8

Марка колонны	№ поз.	Кол. шт.
КВВ-6-3	49	78
	50	20
	51	10
	52	44
	54	6
	55	12
	60	1
	67	2
	68	1
	69	1
	70	1
	71	2
	72	1
	73	2
	74	2
	75	2
	77	16
	79	8
	65	2
	Закладные детали	
	5	7
	6	2
	7	3
	8	3

Марка колонны	№ поз.	Кол. шт.
КВВ-6-3	9	3
	18	12
	19	12
	20	4
	21	2
	32	4
	33	1
	34	1
	35	6
	36	6
	37	6
	38	6
	39	6
	40	6
	96	4
	95	1
	99	2
	104	6
	105	24

Марка колонны	№ поз.	Кол. шт.

Марка колонны	№ поз.	Кол. шт.

Примечания см. на листе 119.

Перечень позиций на одну колонну

Марка колонны	№ поз.	Кол. шт.
КЗ0-1-2	Арматурные изделия	
	3	108
	49	86
	51	10
	54	2
	55	4
	56	4
	57	2
	58	2
	59	2
	60	2
	77	16
	81	4
	Закладные детали	
	8	2
	9	6
	18	4
	19	6
	22	2
	23	6
	24	6
	25	6

Марка колонны	№ поз.	Кол. шт.
КЗ0-1-2	26	4
	27	4
	28	4
	29	4
	30	8
	32	4
	33	2
	89	4
	90	2
	92	16
	96	4
	95	1
	99	1
	104	2
	105	8
КЗ0-1-5	Арматурные изделия	
	3	108
	49	86
	51	10
	54	2
	55	4
	56	4
	57	2

Марка колонны	№ поз.	Кол. шт.
КЗ0-1-5	58	2
	59	2
	60	2
	77	16
	81	4
	Закладные детали	
	8	2
	9	6
	18	4
	19	6
	22	2
	23	18
	24	18
	25	18
	26	4
	27	4
	28	4
	29	4
	30	8
	32	4
	33	2
	89	4
	90	2

Марка колонны	№ поз.	Кол. шт.
КЗ0-1-5	92	16
	93	4
	96	4
	95	1
	99	1
	104	2
	105	8
КЗ0-2-2	Арматурные изделия	
	3	108
	49	86
	51	10
	54	2
	55	4
	56	4
	57	2
	58	2
	59	2
	60	2
	77	16
	82	4

Марка колонны	№ поз.	Кол. шт.
КЗ0-2-2	Закладные детали	
	8	2
	9	6
	18	4
	19	6
	22	2
	23	6
	24	6
	25	6
	26	4
	27	4
	28	4
	29	4
	30	8
	32	4
	33	2
	89	4
	90	2
	92	16
	96	4
	98	1
	99	1
	104	2
	105	8

Марка колонны	№ поз.	Кол. шт.
КЗ0-2-5	Арматурные изделия	
	3	108
	49	86
	51	10
	54	2
	55	4
	56	4
	57	2
	58	2
	59	2
	60	2
	77	16
	82	4
	Закладные детали	
	8	2
	9	6
	18	4
	19	6
	22	2
	23	18
	24	18

Марка колонны	№ поз.	Кол. шт.
КЗ0-2-5	25	18
	26	4
	27	4
	28	4
	29	4
	30	8
	32	4
	33	2
	89	4
	90	2
	92	16
	93	4
	96	4
	95	1
	99	1
	104	2
	105	8
КЗ0-3-2	Арматурные изделия	
	3	108
	49	86
	51	10
	54	2

Примечания см. на листе 119.

ЦНИИПромзданий Госстроя СССР
Гл. инженер проекта Ардашников
Гл. конструктор Шифрова
Гл. инженер Шифрова
Гл. архитектор Шифрова
Москва

Перечень позиций на одну колонну

Марка колонны	№ поз.	Кол. шт.
К3а-3-2 (продолжение)	55	4
	56	4
	57	2
	58	2
	59	2
	60	2
	77	16
	82	4
	83	4
	Закладные детали	
	8	2
	9	6
	18	4
	19	6
	22	2
	23	6
	24	6
	25	6
	26	4
	27	4
	28	4
	29	4
	30	8

Марка колонны	№ поз.	Кол. шт.
К3а-3-2	32	4
	33	2
	89	4
	90	2
	92	16
	96	4
	95	1
	99	1
	104	2
	105	8
К3а-4-2	Арматурные изделия	
	3	108
	49	86
	51	10
	54	2
	55	4
	56	4
	57	2
	58	2
	59	2
	60	2
	77	16

Марка колонны	№ поз.	Кол. шт.
К3а-4-2	84	4
	85	4
	Закладные детали	
	8	2
	9	6
	18	4
	19	6
	22	2
	23	6
	24	6
	25	6
	26	4
	27	4
	28	4
	29	4
	30	8
	32	4
	33	2
	89	4
	90	2
	92	16
	96	4
	95	2

Марка колонны	№ поз.	Кол. шт.
К3а-4-2	99	2
	104	2
	105	8
К4а-1	Арматурные изделия	
	3	108
	24	4
	49	86
	51	10
	54	4
	55	8
	60	2
	67	4
	68	2
	69	2
	70	2
	77	16
	81	4
	Закладные детали	
	5	6
	6	2

Марка колонны	№ поз.	Кол. шт.
К4а-1	18	8
	19	10
	20	4
	32	4
	33	2
	96	4
	95	1
	99	1
	104	4
	105	16
К4а-1-1	Арматурные изделия	
	3	108
	24	4
	49	86
	51	10
	54	4
	55	8
	60	2
	67	4
	68	2
	69	2
	70	2

Марка колонны	№ поз.	Кол. шт.
К4а-1-1	77	16
	81	4
	Закладные детали	
	5	6
	6	2
	18	8
	19	10
	20	4
	32	4
	33	2
	41	3
	42	2
	43	24
	45	2
	46	16
	47	12
	48	18
	76	2
	96	4
	95	1
	99	1
	104	4
	105	16

Марка колонны	№ поз.	Кол. шт.
К4а-2	Арматурные изделия	
	3	108
	25	4
	49	86
	51	10
	54	4
	55	8
	60	2
	67	4
	68	2
	69	2
	70	2
	77	16
	82	4
	Закладные детали	
	5	6
	6	2
	18	8
	19	10
	20	4
	32	4

Примечания см. на листе 119.

Перечень позиций на одну колонну

Марка колонны	№ поз.	Кол. шт.
К-4а-2 (продолжение)	33	2
	96	4
	98	1
	99	1
	104	4
	105	16
К-4а-2-1	Арматурные изделия	
	3	108
	25	4
	49	86
	51	10
	54	4
	55	8
	60	2
	67	4
	68	2
	69	2
	70	2
	77	16
	82	4

Марка колонны	№ поз.	Кол. шт.
К-4а-2-1	Закладные детали	
	5	6
	6	2
	18	8
	19	10
	20	4
	32	4
	33	2
	41	3
	42	3
	43	24
	45	2
	46	16
	47	12
	48	18
	76	2
	96	4
	95	1
	99	1
	104	4
	105	16

Марка колонны	№ поз.	Кол. шт.
К-4а-2-3	Арматурные изделия	
	3	108
	25	4
	49	86
	51	10
	54	4
	60	2
	67	4
	68	2
	69	2
	70	2
	77	16
	78	8
	82	4
	Закладные детали	
	5	6
	6	2
	8	2
	9	4
	18	8
	19	10
	20	4

Марка колонны	№ поз.	Кол. шт.
К-4а-2-3	32	4
	33	2
	35	4
	36	4
	37	4
	38	4
	39	4
	40	4
	96	4
	95	1
	99	1
	104	4
	105	16
К-4а-2-5	Арматурные изделия	
	3	108
	25	4
	49	86
	51	10
	54	4
	55	8
	60	2
	67	4
	68	2

Марка колонны	№ поз.	Кол. шт.
К-4а-2-5	69	2
	70	2
	77	16
	82	4
	Закладные детали	
	5	6
	6	2
	18	8
	19	10
	20	4
	23	12
	24	12
	25	12
	30	8
	32	4
	33	2
	92	16
	93	4
	96	4
	95	1
	99	1
	104	4
	105	16

Марка колонны	№ поз.	Кол. шт.
К-4а-3		
	Арматурные изделия	
	3	108
	49	86
	51	10
	54	4
	55	8
	60	2
	67	4
	68	2
	69	2
	70	2
	77	16
	84	4
	85	4
	24	4
	Закладные детали	
	5	6
	6	2
	18	8
	19	10
	20	4

Марка колонны	№ поз.	Кол. шт.
К-4а-3	32	4
	33	2
	96	4
	95	1
	99	1
	104	4
	105	16
К-4а-3-1	Арматурные изделия	
	3	108
	49	86
	51	10
	54	4
	55	8
	60	2
	67	4
	68	2
	69	2
	70	2
	77	16
	84	4
	85	4
	24	4

Примечания см. на листе 119

ЦНИИПРОМЗДАНИЙ Москва

Рук. гр. — Вершинина
Гл. инж. — Шойхет
Проверил — Заволейнова

Перечень позиций на одну колонну

Марка колонны	№ поз.	Кол. шт.
К40-3-1 (продолжение)	Закладные детали	
	5	6
	6	2
	18	8
	19	8
	20	4
	32	4
	33	2
	41	3
	42	3
	43	24
	45	2
	46	16
	47	12
	48	18
	76	2
	96	4
	95	2
	99	2
	104	4
	105	16

Марка колонны	№ поз.	Кол. шт.
К40-3-3	Арматурные изделия	
	3	108
	49	86
	51	10
	54	4
	60	2
	67	4
	68	2
	69	2
	70	2
	77	16
	78	8
	84	4
	85	4
	86	4
	Закладные детали	
	5	6
	6	2
	8	2
	9	4
	18	8
	19	10

Марка колонны	№ поз.	Кол. шт.
К40-3-3	20	4
	32	4
	33	2
	35	4
	36	4
	37	4
	38	4
	39	4
	40	4
	96	4
	95	1
	99	1
	104	4
	105	16
К40-3-5	Арматурные изделия	
	3	108
	49	86
	51	10
	54	4
	55	8
	60	2
	67	4
	68	2

Марка колонны	№ поз.	Кол. шт.
К40-3-5	69	2
	70	2
	77	16
	84	4
	85	4
	86	4
	Закладные детали	
	5	6
	6	2
	18	8
	19	10
	20	4
	23	12
	24	12
	25	12
	30	8
	32	4
	33	2
	92	16
	93	4
	96	4
	95	1
	99	1

Марка колонны	№ поз.	Кол. шт.
К40р-3-5	104	4
	105	16
К50-1-2	Арматурные изделия	
	3	72
	9	4
	11	4
	49	46
	51	10
	54	2
	55	4
	56	4
	57	2
	58	2
	59	2
	60	2
	77	14
	Закладные детали	
	1	2
	2	2
	8	1
	9	3

Марка колонны	№ поз.	Кол. шт.
К50-1-2	18	4
	19	6
	22	2
	23	6
	24	6
	25	6
	26	4
	27	4
	28	4
	29	4
	30	6
	32	4
	33	2
	89	4
	90	2
	92	12
	95	1
	96	4
	99	1
	104	2
	105	8
К50-1-5	Арматурные изделия	
	3	72

Марка колонны	№ поз.	Кол. шт.
К50-1-5	9	4
	11	4
	49	46
	51	10
	54	2
	55	4
	56	4
	57	2
	58	2
	59	2
	60	2
	77	14
	Закладные детали	
	1	2
	2	2
	8	1
	9	3
	18	4
	19	6
	22	2
	23	18
	24	18
	25	18

Инв. № подл. | Подпись и дата | Взам. инв. №

Москва

Примечания см. на листе 119.

Перечень позиций на одну колонну

Марка колонны	№ поз.	Кол. шт.
К5а-1-5 (продолжение)	26	4
	27	4
	28	4
	29	4
	30	4
	32	4
	33	2
	89	4
	90	2
	92	8
	93	4
	95	1
	96	4
	99	1
	104	2
	105	8
К5а-2-2	Арматурные изделия	
	3	72
	12	4
	13	4
	49	46
	51	10
	54	2

Марка колонны	№ поз.	Кол. шт.
К5а-2-2	55	4
	56	4
	57	2
	58	2
	59	2
	60	2
	77	14
	Закладные детали	
	1	2
	2	2
	8	1
	9	3
	18	4
	19	6
	22	2
	23	6
	24	6
	25	6
	26	4
	27	4
	28	4
	29	4
	30	6

Марка колонны	№ поз.	Кол. шт.
К5а-2-2	32	4
	33	2
	89	4
	90	2
	92	12
	95	1
	96	4
	99	1
	104	2
	105	8
К5а-2-5	Арматурные изделия	
	3	72
	12	4
	12	4
	49	46
	51	10
	54	2
	55	4
	56	4
	57	2
	58	2
	59	2
	60	2

Марка колонны	№ поз.	Кол. шт.
К5а-2-5	77	14
	Закладные детали	
	1	2
	2	2
	8	1
	9	3
	18	4
	19	6
	22	2
	23	18
	24	18
	25	18
	26	4
	27	4
	28	4
	29	4
	30	4
	32	4
	33	2
	89	4
	90	2
	92	8
	93	4

Марка колонны	№ поз.	Кол. шт.
К5а-2-5	95	1
	96	4
	99	1
	104	2
	105	8
К5а-3-2	Арматурные изделия	
	3	72
	49	46
	51	10
	54	2
	55	4.
	56	4
	57	2
	58	2
	59	2
	60	2
	77	14
	87	4
	88	4
	Закладные детали	
	1	2

Марка колонны	№ поз.	Кол. шт.
К5а-3-2	2	2
	8	1
	9	1
	18	4
	19	6
	22	2
	23	6
	24	6
	25	6
	26	4
	27	4
	28	4
	29	4
	30	6
	32	4
	33	2
	89	4
	90	2
	92	12
	95	1
	96	4
	99	1
	104	2
	105	8

Марка колонны	№ поз.	Кол. шт.
К6а-1	Арматурные изделия	
	3	72
	9	4
	49	46
	51	10
	54	4
	55	8
	60	2
	67	4
	68	2
	69	2
	70	2
	77	14
	Закладные детали	
	1	2
	2	2
	5	3
	6	1
	18	8
	19	8
	20	4
	32	4

Примечания см. на листе 119

ТК 1976	Перечень позиций на одну колонну	1.420-12 Выпуск 1	
		Лист	145

ЦНИИПРОГРАММЫ Москва

Рук. группы	[signature]	Верижников
Ст. инженер	[signature]	Хвалебнова
Проверил	[signature]	Шаврова

15752-02 50

Перечень позиций на одну колонну

Марка колонны	№ поз.	Кол. шт.
К6б-1 (продолжение)	33	2
	95	1
	96	4
	97	2
	104	4
	105	16
К6б-1-1	Арматурные изделия	
	3	72
	9	4
	49	46
	51	10
	54	4
	55	8
	60	2
	67	4
	68	2
	69	2
	70	2
	77	14
	Закладные детали	
	1	2

Марка колонны	№ поз.	Кол. шт.
К6б-1-1	2	2
	5	3
	6	1
	18	8
	19	8
	20	4
	32	4
	33	2
	41	1
	42	1
	43	8
	48	6
	95	1
	96	4
	97	2
	104	4
	105	16
К6б-1-3	Арматурные изделия	
	3	72
	9	4
	49	46
	51	10
	54	4

Марка колонны	№ поз.	Кол. шт.
К6б-1-3	55	4
	60	2
	67	4
	68	2
	69	2
	70	2
	77	14
	78	4
	Закладные детали	
	1	2
	2	2
	5	3
	6	1
	8	1
	9	2
	18	8
	19	8
	20	4
	32	4
	33	2
	35	2
	36	2
	37	2

Марка колонны	№ поз.	Кол. шт.
К6б-1-3	38	2
	39	2
	40	2
	95	1
	96	4
	97	2
	104	4
	105	16
К6б-1-5	Арматурные изделия	
	3	72
	9	4
	49	46
	51	10
	54	4
	55	8
	60	2
	67	4
	68	2
	69	2
	70	2
	77	14

Марка колонны	№ поз.	Кол. шт.
К6б-1-5	Закладные детали	
	1	2
	2	2
	5	3
	6	1
	18	8
	19	8
	20	4
	23	12
	24	12
	25	12
	30	4
	32	4
	33	2
	92	8
	93	4
	95	1
	96	4
	97	2
	104	4
	105	16

Марка колонны	№ поз.	Кол. шт.
К6б-2	Арматурные изделия	
	3	72
	10	4
	49	46
	51	10
	54	4
	55	8
	60	2
	67	4
	68	2
	69	2
	70	2
	77	14
	Закладные детали	
	1	2
	2	2
	5	3
	6	1
	18	8
	19	8
	20	4
	32	4

Марка колонны	№ поз.	Кол. шт.
К6б-2	33	2
	95	1
	96	4
	97	2
	104	4
	105	16
К6б-2-1	Арматурные изделия	
	3	72
	10	4
	49	76
	51	10
	54	4
	55	8
	60	2
	67	4
	68	2
	69	2
	70	2
	77	14
	Закладные детали	
	1	2

Примечания см. на листе 119.

Москва Инв. № подл. | Подпись и дата | Взам. инв. № | Инв. № дубл. | Подпись и дата

Перечень позиций на одну колонну

Марка колонны	№ поз.	Кол. шт.
КВ-2-1 (продолжение)	2	2
	5	3
	6	1
	18	8
	19	8
	20	4
	32	4
	33	2
	41	1
	42	1
	43	8
	48	6
	95	1
	96	4
	97	2
	104	4
	105	16
КВ-2-3	Арматурные изделия	
	3	72
	10	4
	49	46
	51	10
	54	4

Марка колонны	№ поз.	Кол. шт.
КВ-2-3	55	2
	60	2
	67	4
	68	2
	69	2
	70	2
	77	14
	78	4
	Закладные детали	
	1	2
	2	2
	5	3
	6	1
	8	1
	9	2
	18	8
	19	8
	20	4
	32	4
	33	2
	35	2
	36	2
	37	2

Марка колонны	№ поз.	Кол. шт.
КВ-2-3	38	2
	39	2
	40	2
	95	1
	96	4
	97	2
	104	4
	105	16
КВ-2-5	Арматурные изделия	
	3	72
	10	4
	49	46
	51	10
	54	4
	55	8
	60	2
	67	4
	68	2
	69	2
	70	2
	77	14

Марка колонны	№ поз.	Кол. шт.
КВ-2-5	Закладные детали	
	1	2
	2	2
	5	3
	6	1
	18	8
	19	8
	20	4
	23	12
	24	12
	25	12
	30	4
	32	4
	33	2
	92	8
	93	4
	95	1
	96	4
	97	2
	104	4
	105	16

Марка колонны	№ поз.	Кол. шт.
КВ-3	Армотурн. изделия	
	3	72
	10	4
	49	46
	51	10
	54	4
	55	8
	60	2
	68	2
	69	2
	70	2
	77	14
	89	4
	Закладные детали	
	1	2
	2	2
	5	3
	6	1
	18	8
	19	8
	20	4

Марка колонны	№ поз.	Кол. шт.
КВ-3	32	4
	33	2
	95	1
	96	4
	97	2
	104	4
	105	16
КВ-3-1	Арматурные изделия	
	3	72
	10	4
	49	46
	51	10
	54	4
	55	8
	60	2
	67	4
	68	2
	69	2
	70	2
	77	14
	89	4

Марка колонны	№ поз.	Кол. шт.
КВ-3-1	Закладные детали	
	1	2
	2	2
	5	3
	6	1
	18	8
	19	8
	20	4
	32	4
	33	2
	41	1
	42	1
	43	8
	48	6
	95	4
	96	4
	97	2
	104	4
	105	16
КВ-3-3	Арматурные изделия	
	3	72
	10	4

Примечание см. на листе 119.

ЦНИИПромзданий Госстроя СССР Москва
Зам. группы Дудкин
Гл. инженер ст. Жуковский
Проверил Шпарова
Оригинал
ТК 1976
Перечень позиций на одну колонну
1.420-12 Выпуск 1
Лист 147

Перечень позиций на одну колонну

Марка колонны	№ поз.	Кол. шт.
К60-3-3 продолженные	49	46
	51	10
	54	4
	55	4
	60	2
	67	4
	68	2
	69	2
	70	2
	77	14
	78	4
	89	4
	Закладные детали	
	1	2
	2	2
	5	3
	6	1
	8	1
	9	2
	18	8
	19	8
	20	4
	32	4

Марка колонны	№ поз.	Кол. шт.
К60-3-3	33	2
	35	2
	36	2
	37	2
	38	2
	39	2
	40	2
	95	1
	96	4
	97	2
	104	4
	105	16
К60-3-5	Арматурные изделия	
	3	72
	10	4
	49	46
	51	10
	54	4
	55	8
	60	2
	67	4
	60	2
	69	2

Марка колонны	№ поз.	Кол. шт.
К60-3-5	70	2
	77	14
	89	4
	Закладные детали	
	1	2
	2	2
	5	3
	6	1
	18	8
	19	8
	20	4
	23	12
	24	12
	25	12
	30	4
	32	4
	33	2
	92	8
	93	4
	95	1
	96	4
	97	2
	104	4

Марка колонны	№ поз.	Кол. шт.
К60-3-5	105	16
	Арматурные изделия	
	3	104
	24	4
	39	6
	49	78
	50	20
	51	10
	52	44
	54	2
	55	4
К70-1-2	61	2
	62	1
	63	1
	64	2
	65	2
	66	2
	77	8
	79	8
	81	2
	90	2

Марка колонны	№ поз.	Кол. шт.
К70-1-2	Закладные детали	
	8	2
	9	3
	10	3
	18	4
	19	6
	22	2
	23	6
	24	6
	25	6
	26	4
	27	4
	28	4
	29	4
	30	8
	32	4
	33	1
	34	1
	89	2
	90	2
	91	2
	92	16
	96	4
	95	1

Марка колонны	№ поз.	Кол. шт.
К70-1-2	99	1
	104	2
	105	8
К70-1-5	Арматурные изделия	
	3	104
	24	4
	39	6
	49	78
	50	20
	51	10
	52	44
	54	2
	55	4
	61	2
	62	1
	63	1
	64	2
	65	2
	66	2
	77	8
	79	8
	81	2
	90	2

Марка колонны	№ поз.	Кол. шт.
К70-1-5		
	Закладные детали	
	8	2
	9	3
	10	3
	18	4
	19	6
	22	2
	23	18
	24	18
	25	18
	26	4
	27	4
	28	4
	29	4
	30	8
	32	4
	33	1
	34	1
	89	2
	90	2
	91	2
	92	16
	93	4

Примечания см. на листе 119.

Гл. инженер Трубецкой
Гл. спец. Рудой
Руководитель группы Хвалебнова
Москва

Перечень позиций на одну колонну

Марка колонны	№ поз.	Кол. шт.
К7а-1-5 продолжение	96	4
	95	1
	99	1
	104	2
	105	8
К7а-2-2	Арматурные изделия	
	3	104
	39	4
	47	4
	49	78
	50	20
	51	10
	52	44
	54	2
	55	4
	61	2
	62	1
	63	1
	64	2
	65	2
	66	2
	77	8
	79	8

Марка колонны	№ поз.	Кол. шт.
К7а-2-2	82	2
	83	2
	91	2
	92	2
	Закладные детали	
	8	2
	9	3
	10	3
	18	4
	19	6
	22	2
	23	6
	24	6
	25	6
	26	4
	27	4
	28	4
	29	4
	30	8
	32	4
	33	1
	34	1
	89	2

Марка колонны	№ поз.	Кол. шт.
К7а-2-2	90	2
	91	2
	92	16
	96	4
	95	1
	99	1
	104	2
	105	8
К7а-2-5	Арматурные изделия	
	3	104
	39	4
	47	4
	49	78
	50	20
	51	10
	52	44
	54	2
	55	4
	61	2
	62	1
	63	1
	64	2
	65	2

Марка колонны	№ поз.	Кол. шт.
К7а-2-5	66	2
	77	8
	79	8
	82	2
	83	2
	91	2
	92	2
	Закладные детали	
	8	2
	9	3
	10	3
	18	4
	19	6
	22	2
	23	18
	24	18
	25	18
	26	4
	27	4
	28	4
	29	4
	30	8
	32	4

Марка колонны	№ поз.	Кол. шт.
К7а-2-5	33	1
	34	1
	89	2
	90	2
	91	2
	92	16
	93	4
	96	4
	95	1
	99	1
	104	2
	105	8
К7а-3-2	Арматурные изделия	
	3	104
	39	4
	47	2
	48	2
	49	78
	50	20
	51	10
	52	44
	54	2
	55	4

Марка колонны	№ поз.	Кол. шт.
К7а-3-2	61	2
	62	1
	63	1
	64	2
	65	2
	66	2
	77	8
	79	8
	83	2
	84	2
	92	2
	93	2
	Закладные детали	
	8	2
	9	3
	10	3
	18	4
	19	6
	22	2
	23	6
	24	6
	25	6
	26	4

Марка колонны	№ поз.	Кол. шт.
К7а-3-2	27	4
	28	4
	29	4
	30	8
	32	4
	33	1
	34	1
	89	2
	90	2
	91	2
	92	16
	96	4
	95	1
	99	1
	104	2
	105	8
К8а-1	Арматурные изделия	
	3	104
	24	4
	39	4
	49	78
	50	20
	51	10

Примечания см. на листе 119.

ТК 1976	Перечень позиций на одну колонну	1.420-12. Выпуск 1	
		Лист	149

ЦНИИЭП Москва

Рук. гр. Мелков
Ст. инж. Шаврова
Проверил Хвалебнова

Перечень позиций на одну колонну

Марка колонны	№ поз.	Кол. шт.
К8а-1 продолжение	52	44
	54	4
	55	8
	65	2
	71	2
	72	1
	73	2
	74	2
	75	2
	77	8
	79	8
	81	4
	Закладные детали	
	5	3
	6	2
	7	3
	18	8
	19	10
	20	2
	21	2
	32	4
	33	1
	34	1

Марка колонны	№ поз.	Кол. шт.
К8а-1	96	4
	95	1
	99	1
	104	4
	105	16
К8а-1-1	Арматурные изделия	
	3	104
	24	4
	39	4
	49	78
	50	20
	51	10
	52	44
	54	4
	55	8
	65	2
	71	2
	72	1
	73	2
	74	2
	75	2
	77	8
	79	8

Марка колонны	№ поз.	Кол. шт.
К8а-1-1	81	4
	Закладные детали	
	5	3
	6	2
	7	3
	18	8
	19	10
	20	2
	21	2
	32	4
	33	1
	34	1
	41	2
	42	2
	43	16
	45	3
	46	24
	47	18
	48	12
	76	3
	96	4
	95	1
	99	1

Марка колонны	№ поз.	Кол. шт.
К8а-1-1	104	4
	105	16
К8а-1-5	Арматурные изделия	
	3	104
	24	4
	39	4
	49	78
	50	20
	51	10
	52	44
	54	4
	55	8
	65	2
	71	2
	72	1
	73	2
	74	2
	75	2
	77	8
	79	8
	81	4

Марка колонны	№ поз.	Кол. шт.
К8а-1-5	Закладные детали	
	5	3
	6	2
	7	3
	18	8
	19	10
	20	2
	21	2
	23	12
	24	12
	25	12
	30	8
	32	4
	33	1
	34	1
	92	16
	93	4
	96	4
	95	1
	99	1
	104	4
	105	16

Марка колонны	№ поз.	Кол. шт.
К8а-2	Арматурные изделия	
	3	104
	39	4
	47	8
	49	78
	50	20
	51	10
	52	44
	54	4
	55	8
	65	2
	71	2
	72	1
	73	2
	74	2
	75	2
	77	8
	79	8
	91	4
	92	4
	Закладные детали	
	5	3

Марка колонны	№ поз.	Кол. шт.
К8а-2	6	2
	7	2
	18	8
	19	10
	20	2
	21	2
	32	4
	33	1
	34	1
	96	4
	95	1
	99	1
	104	4
	105	16
К8а-2-1	Арматурные изделия	
	3	104
	39	4
	47	8
	49	78
	50	20
	51	10
	52	44
	54	4

Примечания см. на листе 119

ТК 1976	Перечень позиций на одну колонну	1.420-12 Выпуск 1	
		Лист	150

Москва

Ст. инж. | Проверил | Шаврова | Хвалебнова

Перечень позиций на одну колонну

Марка колонны	№ поз.	Кол. шт.
К8а-2-1 продолжение	55	8
	65	2
	71	2
	72	1
	73	2
	74	2
	75	2
	77	8
	79	8
	91	4
	92	4
	Закладные детали	
	5	3
	6	2
	7	3
	18	8
	19	10
	20	2
	21	2
	32	4
	33	1
	34	1
	41	2

Марка колонны	№ поз.	Кол. шт.
К8а-2-1	42	2
	43	16
	45	3
	46	24
	47	18
	48	12
	76	3
	96	4
	95	1
	99	1
	104	4
	105	16
К8а-2-5	Арматурные изделия	
	3	104
	39	4
	47	8
	49	78
	50	20
	51	10
	52	44
	54	4
	55	8
	65	2

Марка колонны	№ поз.	Кол. шт.
К8а-2-5	71	2
	72	1
	73	2
	74	2
	75	2
	77	8
	79	8
	91	4
	92	4
	Закладные детали	
	5	3
	6	2
	7	3
	18	8
	19	10
	20	2
	21	2
	23	12
	24	12
	25	12
	30	8
	32	4
	33	1

Марка колонны	№ поз.	Кол. шт.
К8а-2-5	34	1
	92	16
	93	4
	96	4
	95	1
	99	1
	104	4
	105	16
К8а-3	Арматурные изделия	
	3	104
	39	4
	48	8
	49	78
	50	20
	51	10
	52	44
	54	4
	55	8
	65	2
	71	2
	72	1
	73	2
	74	2

Марка колонны	№ поз.	Кол. шт.
К8а-3	75	2
	77	8
	79	8
	93	4
	94	4
	Закладные детали	
	5	3
	6	2
	7	3
	18	8
	19	10
	20	2
	21	2
	32	4
	33	1
	34	1
	96	4
	95	1
	99	1
	104	4
	105	16

Марка колонны	№ поз.	Кол. шт.
К8а-3-1	Арматурные изделия	
	3	104
	39	4
	48	8
	49	78
	50	20
	51	10
	52	44
	54	4
	55	8
	65	2
	71	2
	72	1
	73	2
	74	2
	75	2
	77	8
	79	8
	93	4
	94	4
	Закладные детали	
	5	3

Марка колонны	№ поз.	Кол. шт.
К8а-3-1	6	2
	7	3
	18	8
	19	10
	20	2
	21	2
	32	4
	33	1
	34	1
	41	2
	42	2
	43	16
	45	3
	46	24
	47	18
	48	12
	76	3
	96	4
	95	1
	99	1
	104	4
	105	16

Примечания см на листе 119

ЦНИИПРОМЗДАНИЙ Москва
Н. контр. Иринеев
Рук. группы Баранников
Отд. инж. Шафоров
Проверил Звягинцева

Перечень позиций на одну колонну

Марка колонны	№ поз.	Кол. шт.
КВ0-3-3	Арматурные изделия	
	3	104
	39	4
	48	8
	49	78
	50	20
	51	10
	52	44
	54	4
	65	2
	71	2
	72	1
	73	2
	74	2
	75	2
	77	8
	78	8
	79	8
	93	4
	94	4
	Закладные детали	
	5	3

Марка колонны	№ поз.	Кол. шт.
КВ0-3-3	6	2
	7	3
	8	1
	9	2
	18	8
	19	10
	20	2
	21	2
	32	4
	33	1
	34	1
	35	4
	36	4
	37	4
	38	4
	39	4
	40	4
	96	4
	95	1
	99	1
	104	4
	105	16

Марка колонны	№ поз.	Кол. шт.
КВ0-4	Арматурные изделия	
	3	104
	26	4
	52	44
	53	4
	54	4
	55	8
	49	78
	50	20
	51	10
	65	2
	71	2
	72	1
	73	2
	74	2
	75	2
	77	8
	79	8
	95	4
	96	4
	Закладные детали	
	5	3

Марка колонны	№ поз.	Кол. шт.
КВ0-4	6	2
	7	3
	18	8
	19	10
	20	2
	21	2
	32	4
	33	1
	34	1
	96	4
	95	1
	99	1
	104	4
	105	16
КВ0-4-1	Арматурные изделия	
	3	104
	26	4
	49	78
	50	20
	51	10
	52	44
	53	4
	54	4

Марка колонны	№ поз.	Кол. шт.
КВ0-4-1	55	8
	65	2
	71	2
	72	1
	73	2
	74	2
	75	2
	77	8
	79	8
	95	4
	96	4
	Закладные детали	
	5	3
	6	2
	7	3
	18	8
	19	10
	20	2
	21	2
	32	4
	33	1
	34	1
	41	2

Марка колонны	№ поз.	Кол. шт.
КВ0-4-1	42	2
	43	16
	45	3
	46	24
	49	78
	50	20
	51	10
	47	18
	48	12
	76	3
	96	4
	95	1
	99	1
	104	4
	105	16
КВ0-4-3	Арматурные изделия	
	3	104
	26	4
	52	44
	53	4
	49	78
	50	20
	51	10

Марка колонны	№ поз.	Кол. шт.
КВ0-4-3	54	4
	65	2
	71	2
	72	1
	73	2
	74	2
	75	2
	77	8
	78	8
	79	8
	95	4
	Закладные детали	
	5	3
	6	2
	7	3
	8	1
	9	2
	18	8
	19	10
	20	2
	21	2
	32	4
	33	1

Примечания см. на листе 119.

Гл. инженер проекта Проворов
Нач. сектора Ряд
Гл. специалист Шадт
Ст. инженер Хорошилов
Цветаевский пр. Москва

Перечень позиций на одну колонну

Марка колонны	№ поз.	Кол. шт.
К9а-1-3 продолжение	34	1
	35	4
	36	4
	37	4
	38	4
	39	4
	40	4
	96	4
	95	1
	99	1
	104	4
	105	16
К9а-1-2	Арматурные изделия	
	3	84
	49	92
	51	20
	54	2
	55	4
	56	4
	57	2
	58	2
	59	2
	60	2

Марка колонны	№ поз.	Кол. шт.
К9а-1-2	77	16
	98	4
	Закладные детали	
	8	2
	9	6
	18	4
	19	8
	22	2
	23	6
	24	6
	25	6
	26	4
	27	4
	28	4
	29	4
	30	6
	32	4
	33	2
	89	4
	90	2
	92	12
	96	8

Марка колонны	№ поз.	Кол. шт.
К9а-1-2	95	2
	99	2
	104	2
	105	8
К9а-1-5	Арматурные изделия	
	3	84
	49	92
	51	20
	54	2
	55	4
	56	4
	57	2
	58	2
	59	2
	60	2
	77	16
	98	4
	Закладные детали	
	8	2
	9	6
	18	4

Марка колонны	№ поз.	Кол. шт.
К9а-1-5	19	8
	22	2
	23	18
	24	18
	25	18
	26	4
	27	4
	28	4
	29	4
	30	4
	32	4
	33	2
	89	4
	90	2
	92	8
	93	4
	96	8
	95	2
	99	2
	104	2
	105	8

Марка колонны	№ поз.	Кол. шт.
К9а-2-2	Арматурные изделия	
	3	84
	49	92
	51	20
	54	2
	55	4
	56	4
	57	2
	58	2
	59	2
	60	2
	77	16
	99	4
	100	4
	Закладные детали	
	8	2
	9	6
	18	4
	19	8
	22	2
	23	6
	24	6

Марка колонны	№ поз	Кол. шт.
К9а-2-2	25	6
	26	4
	27	4
	28	4
	29	4
	30	6
	32	4
	33	2
	89	4
	90	2
	92	12
	95	1
	96	8
К10а-1	Арматурные изделия	
	3	84
	49	92
	51	20
	54	4
	55	8
	60	2
	67	4
	68	2
	69	2

Марка колонны	№ поз.	Кол. шт.
К10а-1	70	2
	77	16
	98	4
	Закладные детали	
	5	6
	6	2
	18	8
	19	12
	20	4
	32	4
	33	2
	96	8
	95	2
	99	2
	104	4
	105	16
К10а-1-5	Арматурные изделия	
	3	84
	49	92
	51	20

Примечания см на листе 119

ЦНИИПОМЗДАНИЙ Москва
Рук. гр. Бурлин
Ст-инж. Шах
Проверил Жданов
Гл. спец. Жданов
Гл. инж. Жданов

Перечень позиций на одну колонну

Марка колонны	№ поз.	Кол. шт.
К10а-1-5	54	4
	55	8
	60	2
	67	4
	68	2
	69	2
	70	2
	77	16
	98	4
	Закладные детали	
	5	6
	6	2
	18	8
	19	12
	20	4
	23	12
	24	12
	25	12
	30	4
	32	4
	33	2
	92	8
	93	4

Марка колонны	№ поз.	Кол. шт.
К10а-1-5	95	2
	96	8
	99	2
	104	4
	105	16
К10а-2	Арматурные изделия	
	3	84
	49	92
	51	20
	54	4
	55	8
	60	2
	67	4
	68	2
	69	2
	70	2
	77	16
	99	4
	Закладные детали	
	5	6

Марка колонны	№ поз.	Кол. шт.
К10а-2	6	2
	18	8
	19	12
	20	4
	32	4
	33	2
	95	2
	96	8
	99	2
	104	4
	105	16
К10а-2-1	Арматурные изделия	
	3	84
	49	92
	51	20
	54	4
	55	8
	60	2
	67	4
	68	2
	69	2
	70	2

Марка колонны	№ поз.	Кол. шт.
К10а-2-1	77	16
	99	4
	Закладные детали	
	5	6
	6	2
	18	8
	19	12
	20	4
	32	4
	33	2
	41	2
	42	2
	43	16
	48	12
	95	2
	96	2
	99	2
	104	4
	105	16

Марка колонны	№ поз.	Кол. шт.
К10а-2-3	Арматурные изделия	
	3	84
	49	92
	51	20
	54	4
	60	2
	67	4
	68	2
	69	2
	70	2
	77	16
	78	8
	99	4
	Закладные детали	
	5	6
	6	2
	8	2
	9	4
	18	8
	19	12
	20	4
	32	4

Марка колонны	№ поз.	Кол. шт.
К10а-2-3	33	2
	35	4
	36	4
	37	4
	38	4
	39	4
	40	4
	95	2
	96	8
	99	2
	104	4
	105	16
К10а-2-5	Арматурные изделия	
	3	84
	49	92
	51	20
	54	4
	55	8
	60	2
	67	4
	68	2
	69	2

Марка колонны	№ поз.	Кол. шт.
К10а-2-5	70	2
	77	16
	99	4
	Закладные детали	
	5	6
	6	2
	18	8
	19	12
	20	4
	23	12
	24	12
	25	12
	30	4
	32	4
	33	2
	92	8
	93	4
	95	2
	96	8
	99	2
	104	4
	105	16

Примечания см. на листе 119

ТК 1976	Перечень позиций на одну колонну	1.420-12 Выпуск 1	Лист 154

Москва

Ст. инж. Проверил

Шаф Шаврова Хвалевнова

Перечень позиций на одну колонну

Марка колонны	№ поз.	Кол. шт.
К10а-3	Арматурные изделия	
	3	84
	49	92
	51	20
	54	4
	55	8
	60	2
	67	4
	68	2
	69	2
	70	2
	77	16
	97	4
	Закладные детали	
	5	6
	6	2
	18	8
	19	12
	20	4
	32	4
	33	2
	95	2

Марка колонны	№ поз.	Кол. шт.
К10а-3	96	8
	99	2
	104	4
	105	16
К10а-3-1	Арматурные изделия	
	3	84
	49	92
	51	20
	54	4
	55	8
	60	2
	67	4
	68	2
	69	2
	70	2
	77	16
	97	4
	Закладные детали	
	5	6
	6	2

Марка колонны	№ поз.	Кол. шт.
К10а-3-1	18	8
	19	12
	20	4
	32	4
	33	2
	41	2
	42	2
	43	16
	48	12
	95	2
	96	8
	99	2
	104	4
	105	16
К10а-3-3	Арматурные изделия	
	3	84
	49	92
	51	20
	54	4
	60	2
	67	4
	68	2

Марка колонны	№ поз.	Кол. шт.
К10а-3-3	69	2
	70	2
	77	16
	78	8
	97	4
	Закладные детали	
	5	6
	6	2
	8	2
	9	4
	18	8
	19	12
	20	4
	32	4
	33	2
	35	4
	36	4
	37	4
	38	4
	39	4
	40	4
	95	2
	96	8

Марка колонны	№ поз.	Кол. шт.
	99	2
	104	4
	105	16

Марка колонны	№ поз.	Кол. шт.

Марка колонны	№ поз.	Кол. шт.

Примечания. см. на листе 119

ЦНИИПромзданий Москва

Гл. инж. пр. — Изумрудов
Рук. гр. — Бронников
Ст. инж. — Шаповал
Проверил — Уволенов

Выборка стали на одну колонну, кг

Марка колонны	Арматурные изделия																				
	Сталь ГОСТ 5781-75																	ГОСТ 380-71*			Итого
	Класса AIII												Класса AI					Прокат С38/23			
	Ф, мм												Ф, мм					Профиль			
	32	28	25	22	20	16	12	10				Итого	12	8				Итого			Итого	
К1а-1-2					48.0		4.4	11.7				64.1	2.0	8.0				10.0				74.1
К1а-1-5					48.0		4.4	11.7				64.1	2.0	8.0				10.0				74.1
К1а-2-2			75.2				4.4	11.7				91.3	2.0	8.0				10.0				101.3
К1а-2-5			75.2				4.4	11.7				91.3	2.0	8.0				10.0				101.3
К1а-3-2		45.6	38.8				4.4	11.7				100.5	2.0	8.0				10.0				110.5
К1а-4-2		94.4					4.4	11.7				110.5	2.0	8.0				10.0				120.5
К2а-1					24.8		8.7	11.7				45.2	2.0	9.0				11.0				56.2
К2а-1-5					24.8		8.7	11.7				45.2	2.0	9.0				11.0				56.2
К2а-2				30.0			8.7	11.7				50.4	2.0	9.0				11.0				61.4
К2а-3			75.2				8.7	11.7				95.6	2.0	9.0				11.0				106.6

Выборка стали на одну колонну, кг

Марка колонны	Закладные детали																																				
	Сталь ГОСТ 5781-75											ГОСТ 380-71*																									
	Класса AIII									Класса AI		Прокат С38/23																									
	Ф, мм									Ф, мм		Профиль																									
	36	32	28	22	20	18	16	12	Итого	8	Итого	L200×125×12	L63×40×8	L75×8	L45×5	L100×12	δ=30	δ=25	δ=20	δ=18	δ=16	δ=12	δ=10	δ=8	Раз.тр. $a_н$=40	Гайка М16	L140×90×10		Итого	Итого	Всего
К1а-1-2			5,8		0,9	4,8	7,1	3,2	21,8				4,6		2,6						3.8	28.0	11.0		3.0	0.4	13.2		66,6	88,4	162,5
К1а-1-5			5,8		0.9	4,8	13.7	2.0	27.2				4.6		2,6						3.8	46,6	7.8		3.0	0.4	13.2		82,0	109.2	183.3
К1а-2-2			5.8		0.9	4.8	7.1	3.2	21.8				4.6		2.6						3.8	28.0	11.0		3.0	0.4	13.2		66.6	88.4	189.7
К1а-2-5			5.8		0.9	4.8	13.7	2.0	27.2				4.6		2,6						3.8	46.6	7.8		3.0	0.4	13.2		82.0	109.2	210.5
К1а-3-2			5.8		0.9	4.8	7.1	3.2	21.8				4.6		2.6						3.8	28.0	11.0		3.0	0.4	13.2		66.6	88.4	198.9
К1а-4-2			5.8		0.9	4.8	7.1	3.2	21.8				4.6		2.6						3.8	28.0	11.0		3.0	0.4	13.2		66.6	88.4	208.9
К2а-1		10.2				4.6	7.6	2.0	24.4												3.8	29.2			3.0	0.6	13.2		49.8	74.9	130.4
К2а-1-5		10.2				4.6	14.2	2.0	31.0												3.8	47.8			3.0	0.4	13.2		68.2	99.2	155.4
К2а-2		10.2				4.6	7.6	2.0	24.4												3.8	29.2			3.0	0.6	13.2		49.8	74.2	135.6
К2а-3		10.2				4.6	7.6	2.0	24.4												3.8	29.2			3.0	0.6	13.2		49.8	74.2	180.8

Марка стали указывается в проекте конкретного объекта

ЦНИИПРОМЗДАНИЙ Москва

Гл. инж. пр. Дурнева
Рук. группы Верижников
Ст. инженер Хвалебнова
Проверил Шаврова

ТК 1976 | Выборка стали на одну колонну | 1.420-12 Выпуск 1 | Лист 15г

Выборка стали на одну колонну, кг

Марка колонны	Арматурные изделия																					
	Сталь ГОСТ 5781-75																		ГОСТ 380-71*			Итого
	Класса А III												Класса А I						Прокат С38/23			
	Ф, мм												Ф, мм						Профиль			
	32	28	25	22	20	12	10					Итого	12	8				Итого			Итого	
К2а-3-5			75,2			8,7	11,7					95,6	2,0	9,0				11,0				106,6
К5а-1-2					103,6	8,7	11,7					124,0	4,6	19,6				24,2				148,2
К5а-1-5					103,6	8,7	11,7					124,0	4,6	19,6				24,2				148,2
К5а-2-2				144,4		8,7	11,7					164,8	4,6	19,6				24,2				189,0
К5а-2-5				144,4		8,7	11,7					164,8	4,6	19,6				24,2				189,0
К6а-1					60,4	3,8	25,3					89,5	4,6	21,4				26,0				115,5
К6а-1-1					60,4	3,8	25,3					89,5	4,6	21,4				26,0				115,5
К6а-1-3					60,4	3,8	25,3					89,5	4,6	21,4				26,0				115,5
К6а-1-5					60,4	3,8	25,3					89,5	4,6	21,4				26,0				115,5
К6а-2			94,4			3,8	25,3					123,5	4,6	21,4				26,0				149,5

Выборка стали на одну колонну, кг

Марка колонны	Закладные детали																																	
	Сталь ГОСТ 5781-75											ГОСТ 380-71*																						Всего
	Класса А III									Класса А I		Прокат С38/23																						
	Ф, мм									Ф, мм		Профиль																						
	36	32	28	22	20	18	16	12	Итого	8	Итого	L200×125×12	L63×40×8	∠75×8	∠45×5	∠100×12	δ=30	δ=25	δ=20	δ=18	δ=16	δ=12	δ=10	δ=8	Газ. тр. Ду=40	Гайка М16	L140×90×10		Итого	Итого	
К2а-3-5		10,2				4,6	14,2	2,0	31,0												3,8	47,8			3,0	0,4	13,2		68,2	99,2	205,8
К5а-1-2	12,0		11,6		1,8	4,6	14,2	5,6	49,8				9,2		5,2			11,0			3,8	47,2	25,2		3,0	0,6	13,2		118,4	168,2	316,4
К5а-1-5	12,0		11,6		1,8	4,6	27,4	4,4	61,8				9,2		5,2			11,0			3,8	84,4	22,0		3,0	0,6	13,2		152,4	214,2	362,4
К5а-2-2	12,0		11,6		1,8	4,6	14,2	5,6	49,8				9,2		5,2			11,0			3,8	47,2	25,2		3,0	0,6	13,2		118,4	168,2	357,2
К5а-2-5	12,0		11,6		1,8	4,6	27,4	4,4	61,8				9,2		5,2			11,0			3,8	84,4	22,0		3,0	0,6	13,2		152,4	214,2	403,2
К6а-1	15,3	20,4				4,8	15,2	2,0	57,7					2,6							3,8	49,6			3,0	0,8	13,2		73,0	130,7	246,2
К6а-1-1	15,3	20,4				4,8	21,2	2,0	63,7					2,6							3,8	10,6			3,0	0,8	13,2		83,6	147,3	262,8
К6а-1-3	23,3	20,4				4,8	15,2	2,0	65,7					2,6		2,6		28,6		5,6	3,8	66,2			3,0	0,8	13,2		126,8	192,5	308,0
К6а-1-5	15,3	20,4				4,8	28,4	4,4	73,3					2,6							3,8	86,8	6,4		3,0	0,8	13,2		116,6	189,9	305,4
К6а-2	15,3	20,4				4,8	15,2	2,0	57,7					2,6							3,8	49,6			3,0	0,8	13,2		73,0	130,7	280,2

Примечание см. на листе 156

ТК 1976	Выборка стали на одну колонну.	1.420-12 Выпуск 1
		Лист 157

Москва | Проверил | Шиброва

Выборка стали на одну колонну, кг

Марка колонны	Арматурные изделия																							Итого
	Сталь ГОСТ 5781-75																		ГОСТ 380-71*					
	Класса AIII												Класса AI						Прокат С38/23					
	Ф, мм												Ф, мм						Профиль					
	32	28	25	22	20	12	10	16				Итого	12	8				Итого					Итого	
К6а-2-1			94.4			3.8	25,3					123.5	4.6	21.4				26.0						149.5
К6а-2-3			94.4			3.8	25.3					123,5	4.6	21.4				26.0						149.5
К6а-2-5			94.4			3.8	25.3					123.5	4.6	21.4				26.0						149.5
К6/а-1-2						13,1	9.2	100.8				123.1	7.3	34.8				42.1						165.2
К6/а-1-5						13,1	9.2	100.8				123.1	7.3	34.8				42.1						165.2
К6/а-2-2					157.6	13,1	9.2					179.9	7.3	34.8				42.1						222,0
К6/а-2-5					157.6	13,1	9.2					179.9	7.3	34.8				42,1						222.0
К6/а-3-2			246.0			13,1	9.2					268,3	7.3	34.8				42,1						310,4
К6/а-3-5			246,0			13,1	9.2					268,3	7.3	34.8				42,1						310,4
К6/а-4-2		372,4				13,1	9.2					394.7	7.3	34.8				42,1						436.8

Выборка стали на одну колонну, кг

Марка колонны	Закладные детали																															Итого	Всего
	Сталь ГОСТ 5781-75									Класса AI		ГОСТ 380-71*																					
	Класса AIII											Прокат С38/23																					
	Ф, мм									Ф,мм		Профиль																					
	36	32	28	22	20	18	16	12	Итого	8	Итого	∠200×125×12	∠63×40×8	∠75×8	∠45×5	∠100×12	δ=30	δ=25	δ=20	δ=18	δ=16	δ=12	δ=10	δ=8	Швеллер №24=40	Швеллер №16	∠14ех 90×10		Итого			
К6а-2-1	15,3	20,4				4.8	21.2	2.0	63.7					2.6							3.8	10.6			3.0	0.8	13.2		83.6	147.3	296.8	
К6а-2-3	23,3	20,4				4.8	15.2	2.0	65.7					2.6		2.6		28,6		5.6	3.8	66.2			3.0	0.8	13.2		126.8	1925	342.0	
К6а-2-5	15,3	20,4				4.8	28.2	4.4	73.3					2.6							3.8	86.8	6.4		3.0	0.8	13.2		116.6	189.9	339.4	
К6/а-1-2	24,0		17.4		2.7	9.0	12.3	9.2	74.6				13,8		7.8			22,0				66.4	42.6		3.0	0,6	13.2		169.4	244,0	409.2	
К6/а-1-5	24.0		17.4		2.7	9.0	44.4	9.2	94.4				13.8		7.8			22.0				122.2	42.6		3.0	0,6	13.2		225,2	319,6	484.8	
К6/а-2-2	24,0		17.4		2.7	9.0	12.3	9.2	74.6				13.8		7.8			22.0				66.4	42.6		3.0	0,6	13.2		169.4	244.0	466.0	
К6/а-2-5	24.0		17.4		2.7	9.0	44.4	9.2	94.4				13.8		7.8			22.0				122.2	42.6		3.0	0,6	13.2		225,2	319,6	541.6	
К6/а-3-2	24,0		17.4		2.7	9.0	12,3	9.2	74,6				13,8		7,8			22,0				66,4	42.6		3,0	0,6	13,2		169,4	244,0	554,4	
К6/а-3-5	24,0		17.4		2.7	9.0	44.4	9.2	94.4				13,8		7.8			22.0				122.2	42.6		3.0	0.6	13.2		225,2	319.6	630,0	
К6/а-4-2	24.0		17.4		2.7	9.0	12.3	9.2	74.6				13.8		7.8			22.0				66.4	42.6		3.0	0.6	13.2		169.4	244.0	680.8	

Примечание см. на листе 156.

ЦНИИПРОМЗДАНИЙ
Москва
Рук. гр. Вершинская
Гл. инж. Гольдгорн
Вед. инж. Шабанов
Инж. Шаброва

Выборка стали на одну колонну, кг

Марка колонны	Арматурные изделия																					Итого
	Сталь ГОСТ 5781-75																	ГОСТ 380-71*				
	Класса AIII											Класса AI						Прокат С38/23				
	Ф, мм											Ф, мм						Профиль				
	32	28	25	22	20	12	10	16			Итого	12	8				Итого			Итого		
К61а-4-5		372.4				13.1	9.2				394.7	7.3	34.8				42.1					436.8
К62а-1						26.1	9.2	98.8			134.1	7.3	37.8				45.1					179.2
К62а-1-1						26.1	9.2	98.8			134.1	7.3	37.8				45.1					179.2
К62а-1-5						26.1	9.2	98.8			134.1	7.3	37.8				45.1					179.2
К62а-2					154.8	26.1	9.2				190.1	7.3	37.8				45.1					235.2
К62а-2-1					154.8	26.1	9.2				190.1	7.3	37.8				45.1					235.2
К62а-2-5					154.8	26.8	9.2				190.1	7.3	37.8				45.1					235.2
К62а-3			241.2			26.1	9.2				276.5	7.3	37.8				45.1					321.6
К62а-3-1			241.2			26.1	9.2				276.5	7.3	37.8				45.1					321.6
К62а-3-3			241.2			26.1	9.2				276.5	7.3	37.8				45.1					321.6

Выборка стали на одну колонну, кг

Марка колонны	Закладные детали																														Всего
	Сталь ГОСТ 5781-75									Класса AI		ГОСТ 380-71*																			
	Класса AIII											Прокат С38/23																			
	Ф, мм									Ф,мм		Профиль																			
	36	32	28	22	20	18	16	12	Итого	8	Итого	L200×125×12	L63×40×8	L75×8	L45×5	L100×42	δ=30	δ=25	δ=20	δ=18	δ=16	δ=12	δ=10	δ=8	Отр. тр. Ø14=40	Полка Г116	L140 L90×10		Итого	Итого	
К61а-4-5	24.0		17.4		2.7	9.0	44.4	9.2	94.4				13.8		7.8			22.0				122.2	42.6		3.0	0.6	13.2		225.2	319.6	756.4
К62а-1	30.6	30.6					22.8	2.0	86.0					5.2								70.0			3.0	1.2	13.2		92.6	178.6	357.8
К62а-1-1	30.6	30.6		12.0			40.8	2.0	116.0					5.2							19.4	101.8			3.0	1.2	13.2		143.8	259.8	439.0
К62а-1-5	30.6	30.6					42.6	9.2	113.0					5.2								125.8	19.2		3.0	1.2	13.2		167.6	280.6	459.8
К62а-2	30.6	30.6					22.8	2.0	86.0					5.2								70.0			3.0	1.2	13.2		92.6	178.6	413.8
К62а-2-1	30.6	30.6		12.0			40.8	2.0	116.0					5.2							19.4	101.8			3.0	1.2	13.2		143.8	259.8	495.0
К62а-2-5	30.6	30.6					42.6	9.2	113.0					5.2								125.8	19.2		3.0	1.2	13.2		167.6	280.6	515.8
К62а-3	30.6	30.6					22.8	2.0	86.0					5.2								70.0			3.0	1.2	13.2		92.6	178.6	500.2
К62а-3-1	30.6	30.6		12.0			40.8	2.0	116.0					5.2							19.4	101.8			3.0	1.2	13.2		143.8	259.8	581.4
К62а-3-3	46.6	30.6					22.8	2.0	102.0					5.2		5.2		57.2		11.2		103.2			3.0	1.2	13.2		199.4	301.4	623.0

Примечание см на листе 156

Ст инженер Шварц
Проверил Шварц
Москва

Выборка стали на одну колонну, кг

Марка колонны	Арматурные изделия																					
	Сталь ГОСТ 5781-75																		ГОСТ 380-71*			Итого
	Класса АIII												Класса АI						Прокат С38/23			
	Ф, мм												Ф, мм						Профиль			
	32	28	25	22	20	12	10					Итого	12	8				Итого			Итого	
К62а-4	395,6					26,1	9.2					430,9	7.3	37.8				45,1				476,0
К62а-4-1	395,6					26,1	9.2					430,9	7.3	37.8				45,1				476.0
К62а-4-3	395,6					26,1	9.2					430.9	7.3	37.8				45,1				476.0
К62а-4-5	395,6					26,1	9.2					430,9	7.3	37.8				45,1				476.0
К62а-5		372.4				26,1	9.2					407,7	7.3	37.8				45,1				452.8
К62а-5-1		372.4				26,1	9.2					407,7	7.3	37.8				45,1				452.8
К62а-5-3		372.4				26,1	9.2					407.7	7.3	37.8				45,1				452.8
К62а-5-5		372.4				26,1	9.2					407.7	7.3	37.8				45,1				452.8
К63а-1-2			364.4		69.2	13,1	14.1					461.1	8.7	44.9				53.6				514,7
К63а-1-5			364,4		69.2	13,1	14,1					461.1	8.7	44.9				53.6				514,7

Выборка стали на одну колонну, кг

Марка колонны	Закладные детали																																	
	Сталь ГОСТ 5781-75											ГОСТ 380-71*																						
	Класса АIII									Класса АI		Прокат С38/23																						
	Ф, мм									Ф, мм		Профиль																						
	36	32	28	22	20	18	16	12	Итого	8	Итого	∟200×125×12	∟63×40×8	∟75×8	∟45×5	∟100×12	δ=30	δ=25	δ=20	δ=18	δ=16	δ=12	δ=10	δ=8	Труба тр. dн=40	Гайка М16	∟140×90×10		Итого	Итого	Всего
К62а-4	30,6	30,6					22.8	2.0	86.0					5.2								70,0			3.0	1.2	13.2		92.6	178.6	654.6
К62а-4-1	30,6	30,6		12,0			40.8	2.0	116,0					5.2								70,0			3.0	1.2	13.2		143,8	259,8	735,8
К62а-4-3	46,6	30,6					22,8	2.0	102,0					5.2		5.2		57.2		11.2		103,2			3.0	1.2	13.2		199,4	301.4	777.4
К62а-4-5	30,6	30,6					42,6	9.2	113,0					5.2								125,8	19.2		3.0	1.2	13.2		167.6	280.6	756.6
К62а-5	30,6	30,6					22.8	2.0	86,0					5.2								70,0			3.0	1.2	13.2		92,6	178,6	631.4
К62а-5-1	30,6	30,6		12,0			40,8	2.0	116,0					5.2								70,0			3.0	1.2	13.2		143,8	259.8	712,6
К62а-5-3	46,6	30,6					22,8	2.0	102,0					5.2		5.2		57.2		11,2		103,2			3,0	1.2	13.2		199,4	301,4	754.2
К62а-5-5	30,6	30,6					42,6	9.2	113,0					5.2								125,8	19.2		3,0	1.2	13,2		167,6	280,6	733.4
К63а-1-2	28,8		19,4		2,7		21,3	9.2	81,4				13.8		7,8			22,0				66,4	42,6		3,8	0,6	13,2		170,2	251,6	766,3
К63а-1-5	28,8		19,4		2.7		41,1	9.2	101,2				13.8		7.8			22,0				122,2	42,6		3,8	0,6	13,2		226,0	327.2	841.9

Примечание см. на листе 156

ЦНИИПРОМЗДАНИЙ Москва

Гл. инж. пр.		Дурнов
Рук. группы		Верижников
Ст. инженер		Хваледнова
Проверил		Шаброва

ТК 1976	Выборка стали на одну колонну.	1.420-12 Выпуск 1
		Лист 16D

15752-02 65

Выборка стали на одну колонну, кг

Марка колонны	Арматурные изделия. Сталь ГОСТ 5781-75. Класса AIII. Ф, мм: 32	28	25	22	20	12	10	Итого	Класса AI. Ф, мм: 12	8	Итого	ГОСТ 380-71*. Прокат С38/23. Профиль		Итого	Итого
К64а-1			379,2		69,2	26,1	14,1	488,9	8,7	49,8	58,5				547,4
К64а-1-1			379,2		69,2	26,1	14,1	488,9	8,7	49,8	58,5				547,4
К64а-1-3			379,2		69,2	26,1	14,1	488,9	8,7	49,8	58,5				547,4
К64а-1-5			379,2		69,2	26,1	14,1	488,9	8,7	49,8	58,5				547,4
К65а-1-2					122,8	13,1	20,2	156,1	7,9	36,6	44,5				200,6
К65а-1-5					122,8	13,1	20,2	156,1	7,9	36,6	44,5				200,6
К65а-2-2				239,6		13,1	20,2	272,9	7,9	36,6	44,5				317,5
К65а-3-2		153,2	380,4			13,1	20,2	566,9	7,9	36,6	44,5				611,4
К65а-4-2					198,0	13,1	20,2	231,3	7,9	36,6	44,5				275,8
К65а-4-5					198,0	13,1	20,2	231,3	7,9	36,6	44,5				275,8

Выборка стали на одну колонну, кг

Марка колонны	Закладные детали. Сталь ГОСТ 5781-75. Класса AIII. Ф, мм: 36	32	28	22	20	18	16	12	Итого	Класса AI. Ф, мм: 8	Итого	ГОСТ 380-71*. Прокат С38/23. Профиль: ∠200×125×12	∠63×40×8	∠75×8	∠45×5	∠100×12	δ=30	δ=25	δ=20	δ=18	δ=16	δ=12	δ=10	δ=8	Лист ш=40	Лист ш=16	Лист 4,5в+16		Итого	Итого	Всего
К64а-1	35,4	33,2					22,8	2,0	93,4					5,2								70,0			3,8	1,2	13,2		93,4	186,8	734,2
К64а-1-1	35,4	33,2		12,0			40,8	2,0	123,4					5,2							19,4	101,8			3,8	1,2	13,2		144,6	268,0	815,4
К64а-1-3	51,4	33,2					22,8	2,0	109,4					5,2		5,2		57,2		11,2		103,2			3,8	1,2	13,2		202,0	309,6	857,0
К64а-1-5	35,4	33,2					42,6	9,2	129,4					5,2								145,0			3,8	1,2	13,2		168,4	288,8	836,2
К65а-1-2	36,0		17,4		2,7	4,6	21,3	9,2	91,2				13,8		7,8			33,0			3,8	57,6	42,6		3,0	0,8			163,4	254,6	455,2
К65а-1-5	36,0		17,4		2,7	4,6	41,1	9,2	111,0				13,8		7,8			33,0			3,8	113,4	42,6		3,0	0,8			219,2	330,2	530,8
К65а-2-2	36,0		17,4		2,7	4,6	21,3	9,2	91,2				13,8		7,8			33,0			3,8	57,6	42,6		3,0	0,8			163,4	254,6	572,1
К65а-3-2	36,0		17,4		2,7	4,6	21,3	9,2	91,2				13,8		7,8			33,0			3,8	57,6	42,6		3,0	0,8			163,4	254,6	866,0
К65а-4-2	36,0		17,4		2,7	4,6	21,3	9,2	91,2				13,8		7,8			33,0			3,8	57,6	42,6		3,0	0,8			163,4	254,6	530,4
К65а-4-5	36,0		17,4		2,7	4,6	41,1	9,2	111,0				13,8		7,8			33,0			3,8	57,6	42,6		3,0	0,8			219,2	330,2	606,0

Ст. инженер Проверил — Хвалебнова, Шаврова

Инв. № подл. | Подп. и дата | Взам. инв. №

Москва

Примечание см. на листе 156

ТК 1976

Выборка стали на одну колонну

1.420-12 Выпуск 1

Лист 161

15752-02 66

Выборка стали на одну колонну, кг

Марка колонны	Арматурные изделия																									
	Сталь ГОСТ 5781-75																						ГОСТ 380-71*			Итого
	Класса AIII											Итого	Класса AI					Итого	Прокат С38/23							
	Ф, мм												Ф, мм						Профиль						Итого	
	32	28	25	22	20	12	10						12	8												
К66а-1					240,8	26,1	20,8					287,4	7,9	39,6				47,5								334,9
К66а-1-1					240,8	26,1	20,8					287,4	7,9	39,6				47,5								334,9
К66а-1-5					240,8	26,1	20,8					287,4	7,9	39,6				47,5								334,9
К66а-2	109,2			239,6		25,8	20,8					395,4	7,9	39,6				47,5								442,9
К66а-2-1	109,2			239,6		25,8	20,8					395,4	7,9	39,6				47,5								442,9
К66а-2-3	109,2			239,6		25,8	20,8					395,4	7,9	39,6				47,5								442,9
К66а-3			309,2		75,2	25,8	20,8					430,0	7,9	39,6				47,5								477,5
К66а-3-1			309,2		75,2	25,8	20,8					430,0	7,9	39,6				47,5								477,5
К66а-3-3			309,2		75,2	25,8	20,8					430,0	7,9	39,6				47,5								477,5
К66а-4				239,6		25,8	20,8					286,2	7,9	39,6				47,5								333,7

Выборка стали на одну колонну, кг

| Марка колонны | Закладные детали | | | | | | | | | | | | | | | | | | |

Выборка стали на одну колонну, кг

Марка колонны	Арматурные изделия																					
	Сталь ГОСТ 5781-75																		ГОСТ 380-71*			Итого
	Класса А III												Класса А I						Прокат С38/23			
	Ф, мм												Ф, мм						Профиль			
	32	28	25	22	20	12	10	16				Итого	12	8				Итого			Итого	
К66а-4-1				239.6		25.8	20,8					286.2	7.9	39.6				47.5				333.7
К66а-4-3				239.6		25.8	20,8					286.2	7.9	39.6				47.5				333.7
К66а-4-5				239.6		25.8	20,8					286.2	7.9	39.6				47.5				333.7
К67а-1-2					171.1	13,1	26.0	44.4				254.6	9.4	45.6				55.0				309.6
К67а-1-5					171.1	13,1	26.0	44.4				254.6	9.4	45.6				55.0				309.6
К67а-2-2					377.2	13,1	26.0					416.3	9.4	45.6				55.0				471.3
К67а-2-5					377.2	13,1	26.0					416.3	9.4	45.6				55.0				471.3
К67а-3-2			397.2		69.2	13.1	26.0					505.5	9.4	45.6				55.0				560.5
К67а-3-5			397.2		69.2	13.1	26.0					505.5	9.4	45.6				55.0				560.5
К67а-4-2		250,6	197,2	19	69.2	13.1	26.0					556.1	9.4	45.6				55.0				611.1

Выборка стали на одну колонну, кг

Марка колонны	Закладные детали																														Всего
	Сталь ГОСТ 5781-75											ГОСТ 380-71*																			
	Класса А-III									Класса А I		Прокат С38/23																			
	Ф, мм									Ф, мм		Профиль																			
	36	32	28	22	20	18	16	12	Итого	8	Итого	∠200×125×12	∠63×40×8	∠75×8	∠45×5	∠100×12	δ=30	δ=25	δ=20	δ=18	δ=16	δ=12	δ=10	δ=8	Газ тр Ду=40	Гайка М16			Итого	Итого	
К66а-4-1	45.9	30,6		24.0		4.8	52.8	2.0	160,1					7.8							42.6	114.2			3.0	1.4			170.0	330,1	663.8
К66а-4-3	69.9	30,6				4.8	22.8	2.0	130,1					7.8		7.8		85.8		16.8	3.8	111.0			3.0	1.4			238.4	368.5	702.2
К66а-4-5	45.9	30,6				4.8	42.6	9.2	133,1					7.8							3.8	117.0	19.2		3.0	1.4			153.2	286.3	620.0
К67а-1-2	40,8		19.4		2.7	4.8	21.3	9.2	98.2				13.8		7.8			33.0			3.8	57.6	42.6		3.8	0,6			164.0	262.2	571.8
К67а-1-5	40,8		19.4		2.7	4.8	41.1	9.2	118.0				13.8		7.8			33.0			3.8	113.4	42.6		3.8	0,6			219.8	337.8	647.4
К67а-2-2	40,8		19.4		2.7	4.8	21.3	9.2	98.2				13.8		7.8			33.0			3.8	57.6	42.6		3.8	0,6			164.0	262.2	733.5
К67а-2-5	40,8		19.4		2.7	4.8	41.1	9.2	118.0				13.8		7.8			33.0			3.8	113.4	42.6		3.8	0,6			219.8	337.8	809.1
К67а-3-2	40,8		19.4		2.7	4.8	21.3	9.2	98.2				13.8		7.8			33.0			3.8	57.6	42.6		3.8	0,6			164.0	262.2	822.7
К67а-3-5	40,8		19.4		2.7	4.8	41.1	9.2	118.0				13.8		7.8			33.0			3.8	113.4	42.6		3.8	0,6			219.8	337.8	898.3
К67а-4-2	40,8		19.4		2.7	4.8	21.3	9.2	98.2				13.8		7.8			33.0			3.8	57.6	42.6		3.8	0,6			164.0	262.2	873.3

Примечание см. на листе 156

ТК 1976	Выборка стали на одну колонну.	1.420-12 Выпуск 1	лист 163

15752-02 68

Ст. инженер Проверил. | Хвалебнова Шаврова

Москва

Выборка стали на одну колонну, кг

Марка колонны	Арматурные изделия																													Итого
	Сталь ГОСТ 5781-75																													
	Класса AIII													Класса AI								ГОСТ 380-71* Прокат С38/23							
	Ф,мм													Ф,мм								Профиль							
	32	28	25	22	20	12	10	16					Итого	12	8						Итого								Итого	Итого
К68а-1					176.4	26.1	26.0	44.4					272.9	9.4	49.5						58.9									331.8
К68а-1-1					176.4	26.1	26.0	44.4					272.9	9.4	49.5						58.9									331.8
К68а-1-3					176.4	26.1	26.0	44.4					272.9	9.4	49.5						58.9									331.8
К68а-1-5					176.4	26.1	26.0	44.4					272.9	9.4	49.5						58.9									331.8
К68а-2			316.4		69.2	26.1	26.0						437.7	9.4	49.5						58.9									496.6
К68а-2-1			316.4		69.2	26.1	26.0						437.7	9.4	49.5						58.9									496.6
К68а-2-3			316.4		69.2	26.1	26.0						437.7	9.4	49.5						58.9									496.6
К68а-2-5			316.4		69.2	26.1	26.0						437.7	9.4	49.5						58.9									496.6
К68а-3	177.2	271.2	100.4			26.1	26.0						609.0	9.4	49.5						58.9									659.8
К68а-3-1	177.2	271.2	100.4			26.1	26.0						609.0	9.4	49.5						58.9									659.8
К68а-3-3	177.2	271.2	100.4			26.1	26.0						609.0	9.4	49.5						58.9									659.8

Выборка стали на одну колонну, кг

Марка колонны	Закладные детали																															Всего
	Сталь ГОСТ 5781-75														ГОСТ 380-71*																	
	Класса AIII									Класса AI					Прокат С38/23																	
	Ф,мм									Ф,мм					Профиль																	
	36	32	28	22	20	18	16	12	Итого	8	Итого	∠200×125×12	∠63×40×8	∠75×8	∠45×5	∠100×10	δ=30	δ=25	δ=20	δ=18	δ=16	δ=12	δ=10	δ=8	Лист 64×40	Полка №16			Итого	Итого	
К68а-1	50,7	33,2				4,8	22,8	2,0	113,5					7,8							3,8	61,2			3,8	1,2			78,8	192,3	524,1
К68а-1-1	50,7	33,2		36,0		4,8	46,8	2,0	173,5					7,8							62,0	103,6			3,8	1,2			179,4	352,9	684,7
К68а-1-3	74,7	33,2				4,8	22,8	2,0	137,5					7,8		7,8		85,8		16,8	3,8	111,0			3,8	1,2			239,0	376,5	708,3
К68а-1-5	50,7	33,2				4,8	42,6	9,2	140,5					7,8							3,8	117,0	19,2		3,8	1,2			153,8	294,3	626,1
К68а-2	50,7	33,2				4,8	22,8	2,0	113,5					7,8							3,8	61,2			3,8	1,2			78,8	192,3	688,9
К68а-2-1	50,7	33,2		36,0		4,8	46,8	2,0	173,5					7,8							62,0	103,6			3,8	1,2			179,4	352,9	849,5
К68а-2-3	74,7	33,2				4,8	22,8	2,0	137,5					7,8		7,8		85,8		16,8	3,8	111,0			3,8	1,2			239,0	376,5	873,1
К68а-2-5	50,7	33,2				4,8	42,6	9,2	140,5					7,8							3,8	117,0	19,2		3,8	1,2			153,8	294,3	790,9
К68а-3	50,7	33,2				4,8	22,8	2,0	113,5					7,8							3,8	61,2			3,8	1,2			78,8	192,3	852,1
К68а-3-1	50,7	33,2		36,0		4,8	46,8	2,0	173,5					7,8							62,0	103,6			3,8	1,2			179,4	352,9	1012,7
К68а-3-3	74,7	33,2				4,8	22,8	2,0	137,5					7,8		7,8		85,8		16,8	3,8	111,0			3,8	1,2			239,0	376,5	1096,3

Примечание см. на листе 156

ЦНИИПромзданий Москва

Рук. группы Верижников
Ст. инженер Хвалевская
Проверил Шварова

15752-07

Выборка стали на одну колонну, кг

Марка колонны	Арматурные изделия: Сталь ГОСТ 5781-75 Класса AIII Ф, мм 32	28	25	22	20	12	10					Итого	Класса AI Ф, мм 12	8				Итого	ГОСТ 380-71* Прокат С38/23 Профиль		Итого	Итого
К68а-3-3	177.2	271.2	100,4			26.1	26.0					609,0	9.4	49.5				58.9				659.8
К68а-4	531.6	125.6				26.1	26.0					709.3	9.4	49.5				58.9				768.2
К68а-4-1	531.6	125,6				26.1	26.0					709,3	9.4	49.5				58.9				768.2
К68а-4-3	531.6	125.6				26.1	26.0					709.3	9.4	49.5				58.9				768.2
К68а-5				245,6	69.2	26.1	26.0					366.9	9.4	49.5				58.9				425.8
К68а-5-1				245,6	69.2	26.1	26.0					366.9	9.4	49.5				58.9				425.8
К68а-5-3				245,6	69.2	26.1	26.0					366.9	9.4	49.5				58.9				425.8
К68а-5-5				245,6	69.2	26.1	26.0					366.9	9.4	49.5				58.9				425.8
К68а-6		396,8			69.2	26.1	26.0					518,1	9.4	49.5				58.9				577.0
К68а-6-1		396.8			69.2	26.1	26.0					518.1	9,4	49.5				58.9				577.0
К68а-6-3		396.8			69.2	26.1	26.0					518.1	9.4	49.5				58.9				577.0

Выборка стали на одну колонну, кг

Марка колонны	Закладные детали: Сталь ГОСТ 5781-75 Класса А-III Ф, мм 36	32	28	22	20	18	16	12	Итого	Класса AI Ф, мм 8	Итого	ГОСТ 380-71* Прокат С38/23 Профиль ∠200×125×12	∠63×40×8	∠75×8	∠45×5	∠100×12	δ=30	δ=25	δ=20	δ=18	δ=16	δ=12	δ=10	δ=8	Труба 60×40	Труба 76×6			Итого	Итого	Всего
К68а-3-3	50,7	33,2				4.8	42.6	9.2	140.5					7.8				85.8		16,8	3.8	117.0	19.2		3.8	1.2			153.8	294.3	954.1
К68а-4	50.7	33.2				4.8	22.8	2.0	113.5					7.8							3.8	61.2			3.8	1.2			78.8	192.3	960.5
К68а-4-1	50,7	33.2		36.0		4.8	46.8	2.0	173.5					7.8							62.0	103.6			3.8	1.2			179.4	352.9	1121.1
К68а-4-3	74,7	33.2				4.8	22.8	2.0	137.5					7.8		7.8		85.8		16,8	3.8	111.0			3.8	1.2			239.0	376.5	1144.7
К68а-5	50,7	33.2				4.8	22.8	2.0	113.5					7.8							3.8	61.2			3.8	1.2			78.8	192.3	618.1
К68а-5-1	50,7	33.2		36.0		4.8	46.8	2.0	173.5					7.8							62.0	103.6			3.8	1.2			179.4	352.9	778.7
К68а-5-3	74,7	33.2				4.8	22.8	2.0	137.5					7.8		7.8		85.8		16.8	3.8	111.6			3.8	1.2			239.0	376.5	802.3
К68а-5-5	50,7	33.2				4.8	42.6	9.2	140.5					7.8							3.8	117.6	19.2		3.8	1.2			153.8	294.3	720.1
К68а-6	50,7	33.2				4.8	22.8	2.0	113.5					7.8							3.8	61.2			3.8	1.2			78.8	192.3	769.3
К68а-6-1	50,7	33.2		36.0		4.8	46.8	2.0	173.5					7.8							62.0	103.6			3.8	1.2			179.4	352.9	929.9
К68а-6-3	74,7	33.2				4.8	22.8	2.0	137.5					7.8		7.8		85.8		16.8	3.8	111.0			3.8	1.2			239.0	376.5	953.5

Примечание см на листе 156

Инв. № подл. | Подпись и дата | Взам. инв. №

Гип Шифрова
Конструкции
Нач. Шифрова
Гл. инженер Проверил
Москва

ТК 1976

Выборка стали на одну колонну.

1.420-12 Выпуск 1

Лист 165

Выборка стали на одну колонну, кг

Марка колонны	Арматурные изделия. Сталь ГОСТ 5781-75. Класса A III. Ø мм: 32	28	25	22	20	12	10					Итого	Класса A I. Ø мм: 12	8				Итого	ГОСТ 380-71*. Прокат с 38/23. Профиль		Итого	Итого
К3д-1-2					87.2	8.7	20.9					116.8	5.3	25.0				30.3				147.1
К3д-1-5					87.2	8.7	20.9					116.8	5.3	25.0				30.3				147.1
К3д-2-2			136.0			8.7	20.9					165.6	5.3	25.0				30.3				195.9
К3д-2-5			136.0			8.7	20.9					165.6	5.3	25.0				30.3				195.9
К3д-3-2			269.2			8.7	20.9					298.8	5.3	25.0				30.3				329.1
К3д-4-2		337.6				8.7	20.9					367.2	5.3	25.0				30.3				397.5
К4д-1					130.0	17.4	20.9					168.3	5.3	27.0				32.3				200.6
К4д-1-1					130.0	17.4	20.9					168.3	5.3	27.0				32.3				200.6
К4д-2			202.6			17.4	20.9					240.9	5.3	27.0				32.3				273.2
К4д-2-1			202.6			17.4	20.9					240.9	5,3	27.0				32 3				273.2

Выборка стали на одну колонну, кг

Марка колонны	Закладные детали. Сталь ГОСТ 5781-75. Класса A III. Ø мм: 36	32	28	22	20	18	16	12	Итого	Класса A I. Ø мм: 8	Итого	ГОСТ 380-71*. Прокат с 38/23. Профиль: ∠200×125×12	∠63×5 40×8	∟75×8	∟45×5	∟100×12	δ=30	δ=25	δ=20	δ=18	δ=16	δ=12	δ=10	δ=8	Труба Ø=40	Уголок №16			Итого	Итого	Всего
К3д-1-2	24.0		11.6		1.8	4.6	14.2	6.8	63.0				9.2		5.2			22.0			3.8	38.0	28.4		3.0	0.6			111.6	174.6	321.7
К3д-1-5	24.0		11.6		1.8	4.6	27.4	6.8	76.2				9.2		5.2			22.0			3.8	75.6	28.4		3.0	0.6			148.8	225.0	372.1
К3д-2-2	24.0		11.6		1.8	4.6	14.2	6.8	63.0				9.2		5.2			22.0			3.8	38.0	28.4		3.0	0.6			111.6	174.6	370.5
К3д-2-5	24.0		11.6		1.8	4.6	27.4	6.8	76.2				9.2		5.2			22.0			3.8	75.6	28.4		3.0	0.6			148.8	225.0	420.9
К3д-3-2	24.0		11.6		1.8	4.6	14.2	6.8	63.0				9.2		5.2			22.0			3.8	38.0	28.4		3.0	0.6			111.6	174.6	503.7
К3д-4-2	24.0		11.6		1.8	4.6	14.2	6.8	63.0				9.2		5.2			22.0			3.8	38.0	28.4		3.0	0.6			111.6	174.6	572.1
К4д-1	30.6	20.4				4.6	15.2	2.0	72.8					5.2							3.8	40.8			3.0	1.0			54.8	127.6	328.2
К4д-1-1	30.6	20.4		24.0		4.6	33.2	2.0	114.8					5.2							42.6	72.6			3.0	1.0			125.4	240.2	440.8
К4д-2	30.6	20.4				4.6	15.2	2.0	72.8					5.2							3.8	40.8			3.0	1.0			54.8	127.6	400.8
К4д-2-1	30.6	20.4		24.0		4.6	33.2	2.0	114.8					5.2							42.6	72.6			3.0	1.0			125.4	240.2	513.4

Примечание см на листе 156.

ЦНИИПромзданий Госстроя СССР
Москва
Инв. № подл. | Подпись и дата | Взам. инв. №
Проверил Шаз
Гл. инж. проекта Шаз
Разраб. Шаз

Выборка стали на одну колонну, кг

Марка колонны	Арматурные изделия. Сталь ГОСТ 5781-75. Класса A III. Ø мм: 32	28	25	22	20	18	10	Итого	Класса A I. Ø мм: 12	8	Итого	ГОСТ 380-71*. Прокат с 38/23. Профиль	Итого	Итого
К4д-2-3			202.5			17.4	20.9	240.9	5.3	27.0	32.3			273.2
К4д-2-5			202.5			17.4	20.9	240.9	5.3	27.0	32.3			273.2
К4д-3		337.6			42.8	17.4	20.9	418.7	5.3	27.0	32.3			451.0
К4д-3-1		337.6			42.8	17.4	20.9	418.7	5.3	27.0	32.3			451.0
К4д-3-3		337.6			42.8	17.4	20.9	418.7	5.3	27.0	32.3			451.0
К4д-3-5		337.6			42.8	17.4	20.9	418.7	5.3	27.0	32.3			451.0
К5д-3-2		233.6			103.6	8.7	11.7	254.0	4.6	19.6	24.2			278.2
К6д-3			186.0			17.4	11.7	215.1	4.6	21.6	26.2			241.3
К6д-3-1			186.0			17.4	11.7	215.1	4.6	21.6	26.2			241.3
К6д-3-3			186.0			17.4	11.7	215.1	4.6	21.6	26.2			241.3

Выборка стали на одну колонну, кг

Марка колонны	Закладные детали. Сталь ГОСТ 5781-75. Класса A III. Ø мм: 36	32	28	22	20	18	16	12	Итого	Класса A I. Ø мм: 8	Итого	ГОСТ 380-71*. Прокат с 38/23. Профиль: ∠200×125×12	∠63×40×8	∠75×8	∠45×5	∠100×16	δ=30	δ=25	δ=20	δ=18	δ=16	δ=12	δ=10	δ=8	Труба ТП dн=40	Гайка М16	Швы 90×10	Итого	Итого	Всего
К4д-2-3	46.6	20.4				4.6	15.2	2.0	88.8					5.2		5.2		57.2		11.2	3.8	74.0			3.0	1.0			161.6	250.4	523.6
К4д-2-5	30.6	20.4				4.6	28.4	6.8	90.8					5.2							3.8	78.0	12.8		3.0	1.0			104.8	195.6	468.8
К4д-3	30.6	20.4				4.6	15.2	2.0	72.8					5.2							3.8	40.8			3.0	1.0			54.8	127.6	578.6
К4д-3-1	30.6	20.4		24.0		4.6	33.2	2.0	114.8					5.2							42.6	72.6			3.0	1.0			125.4	240.2	691.2
К4д-3-3	46.6	20.4				4.6	15.2	2.0	88.8					5.2		5.2		57.2		11.2	3.8	74.0			3.0	1.0			161.6	250.4	701.4
К4д-3-5	30.6	20.4				4.6	28.4	6.8	90.8					5.2							3.8	78.0	12.8		3.0	1.0			104.8	195.6	646.6
К5д-3-2	12.0		11.6		1.8	4.8	14.2	5.6	50.0				9.2		5.2			11.0			3.8	47.0	25.2		3.0	0.4	13.2		118.0	168.0	446.2
К6д-3	15.3	20.4				4.8	15.2	2.0	57.7					2.6							3.8	49.6			3.0	0.8	13.2		73.0	130.7	372.0
К6д-3-1	15.3	20.4				4.8	21.2	2.0	63.7					2.6							3.8	60.2			3.0	0.8	13.2		83.6	147.3	388.6
К6д-3-3	23.3	20.4				4.8	15.2	2.0	65.7					2.6		2.6		28.6		5.6	3.8	66.2			3.0	0.8	13.2		126.4	192.1	433.4

Примечание см на листе 156

ЦНИИПромзданий Москва
Рук. гр. Шаврова
Ст. инж. Шаврова
Проверил. Колебанова
Разработал Шаврова

Выборка стали на одну колонну, кг

Марка колонны	Арматурные изделия																						
	Сталь ГОСТ 5781-75																		ГОСТ 380-71*			
	Класса А III													Класса А I					Прокат С38/23			Итого
	Ф, мм												Итого	Ф, мм				Итого	Профиль		Итого	
	32	28	25	22	20	12	10							12	8							
К6а-3-5			186,0			17,4	11,7						215,1	4,6	21,6				26,2				241,3
К7а-1-2					204,6	8,7	26,0						239,3	6,7	34,6				41,3				280,6
К7а-1-5					204,6	8,7	26,0						239,3	6,7	34,6				41,3				280,6
К7а-2-2			286,0		69,2	8,7	26,0						389,9	6,7	34,6				41,3				431,2
К7а-2-5			286,0		69,2	8,7	26,0						389,9	6,7	34,6				41,3				431,2
К7а-3-2		181,2	141,6		69,2	8,7	26,0						426,7	6,7	34,6				41,3				467,0
К8а-1					199,2	17,4	26,0						242,6	6,7	36,9				43,6				286,2
К8а-1-1					199,2	17,4	26,0						242,6	6,7	36,9				43,6				286,2
К8а-1-5					199,2	17,4	26,0						242,6	6,7	36,9				43,6				286,2
К8а-2			302,8		69,2	17,4	26,0						415,8	6,7	36,9				43,6				459,0

Выборка стали на одну колонну, кг

Марка колонны	Закладные детали																																		
	Сталь ГОСТ 3781-75											ГОСТ 380-71*																							
	Класса А III									Класса А I		Прокат С38/23																							
	Ф, мм								Итого	Ф, мм	Итого	Профиль																						Итого	Всего
	36	32	28	22	20	18	16	12		8		L200×125×12	L63×40×8	L75×8	L45×5	L100×12	δ=30	δ=25	δ=20	δ=18	δ=16	δ=12	δ=10	δ=8	Газ тр Ду=40	Гайка М16	L140×90×10							
К6а-3-5	15,3	20,4				4,8	28,4	4,4	73,3					2,6							3,8	86,9	6,4		3,0	0,8	13,2						116,7	190,0	431,3
К7а-1-2	28,8		13,6		1,8	4,6	14,2	6,8	69,8				9,2		5,2			22,0			3,8	38,2	28,4		3,8	0,6							112,2	182,0	462,6
К7а-1-5	28,8		13,6		1,8	4,6	27,4	6,8	83,0				9,2		5,2			22,0			3,8	75,4	28,4		3,8	0,6							149,4	232,4	513,0
К7а-2-2	28,8		13,6		1,8	4,6	14,2	6,8	69,8				9,2		5,2			22,0			3,8	38,2	28,4		3,8	0,6							112,2	182,0	613,2
К7а-2-5	28,8		13,6		1,8	4,6	27,4	6,8	83,0				9,2		5,2			22,0			3,8	75,4	28,4		3,8	0,6							149,4	232,4	663,6
К7а-3-2	28,8		13,6		1,8	4,6	14,2	6,8	69,8				9,2		5,2			22,0			3,8	38,2	28,4		3,8	0,6							112,2	182,0	650,0
К8а-1	35,4	23,0				4,6	15,2	2,0	80,2						5,2						3,8	40,8			3,8	1,0							55,6	135,8	422,0
К8а-1-1	35,4	23,0		36,0		4,6	27,2	2,0	128,2						5,2						62,0	62,0			3,8	1,0							135,0	263,2	549,4
К8а-1-5	35,4	23,0				4,6	28,4	6,8	98,2						5,2						3,8	78,0	12,8		3,8	1,0							105,6	203,8	490,0
К8а-2	35,4	23,0				4,6	15,2	2,0	80,2						5,2						3,8	40,8			3,8	1,0							55,6	135,8	594,8

Примечание

Марка стали указывается в проекте конкретного объекта

ТК 1976	Выборка стали на одну колонну.	1.420-12 Выпуск 1	
		Лист	168

Москва

Проверил

Шавров

Выборка стали на одну колонну кг

Марка колонны	Арматурные изделия. Сталь ГОСТ 5781-75. Класса AIII. ф мм: 32	28	25	22	20	12	10	Итого	Класса AI. ф мм: 12	8	Итого	ГОСТ 380-71*. Прокат с 38/23. Профиль	Итого	Итого
К8а-2-1			302,8		69,2	17,4	26,0	415,8	6,7	36,9	43,6			459,0
К8а-2-5			302,8		69,2	17,4	26,0	415,8	6,7	36,9	43,6			459,0
К8а-3		380,4			69,2	17,4	26,0	493,0	6,7	36,9	43,6			536,6
К8а-3-1		380,4			69,2	17,4	26,0	493,0	6,7	36,9	43,6			536,6
К8а-3-3		380,4			69,2	17,4	26,0	493,0	6,7	36,9	43,6			536,6
К8а-4	578,4					17,4	26,0	621,8	6,7	36,9	43,6			665,4
К8а-4-1	578,4					17,4	26,0	621,8	6,7	36,9	43,6			665,4
К8а-4-3	578,4					17,4	26,0	621,8	6,7	36,9	43,6			665,4
К9а-1-2					71,2	8,7	23,4	103,3	5,3	21,4	26,7			130,0
К9а-1-5					71,2	8,7	23,4	103,3	5,3	21,4	26,7			130,0

Выборка стали на одну колонну кг

Марка колонны	Закладные детали. Сталь ГОСТ 5781-75. Класса AIII. ф мм: 36	32	28	22	20	18	16	12	Итого	Класса AI. ф мм: 8	Итого	ГОСТ 380-71*. Прокат с 38/23. Профиль: L200×125×12	L63×40×8	L75×8	L45×5	L100×12	δ=30	δ=25	δ=20	δ=18	δ=16	δ=12	δ=10	δ=8	Поз.3 гр. dн=40	Гайка М16	Итого	Итого	Всего
К8а-2-1	35,4	23,0		36,0		4,6	27,2	2,0	128,2					5,2							62,0	62,0			3,8	1,0		135,0	263,2	722,2
К8а-2-5	35,4	23,0				4,6	28,4	6,8	98,2					5,2							3,8	78,0	12,8		3,8	1,0		105,6	203,8	662,8
К8а-3	35,4	23,0				4,6	15,2	2,0	80,2					5,2							3,8	40,8			3,8	1,0		55,6	135,8	672,4
К8а-3-1	35,4	23,0		36,0		4,6	27,2	2,0	128,2					5,2							62,0	62,0			3,8	1,0		135,0	263,2	799,8
К8а-3-3	43,4	23,0				4,6	15,2	2,0	98,2					5,2		5,2		46,2		11,2	3,8	74,0			3,8	1,0		151,4	239,6	776,2
К8а-4	35,4	23,0				4,6	15,2	2,0	80,2					5,2							3,8	40,8			3,8	1,0		55,6	135,8	801,2
К8а-4-1	35,4	23,0		36,0		4,6	27,2	2,0	128,2					5,2							62,0	62,0			3,8	1,0		135,0	263,2	928,6
К8а-4-3	43,4	23,0				4,6	15,2	2,0	98,2					5,2		5,2		46,2		11,2	3,8	74,0			3,8	1,0		151,4	239,6	905,0
К9а-1-2	24,0		11,6		1,8	9,2	13,2	5,6	65,6				9,2		5,2			22,0			7,6	38,4	25,2		3,0	0,8		112,4	178,0	307,8
К9а-1-5					1,8	9,2	26,6	4,4					9,2		5,2			22,0			7,6	75,6	22,0		3,0	0,8		146,4	224,0	354,0

Примечание см. на листе 156.

ТК 1976

Выборка стали на одну колонну

1.420-12 Выпуск 1

Лист 169

15752-02 74

ЦНИИПромзданий Москва
Р. Берштчиков
Гр. Кралёново
Ст. инженер Шафрова
Проверил

Выборка стали на одну колонну кг

Марка колонны	Арматурные изделия. Сталь ГОСТ 5781-75. Класса A III. Ø мм: 32	28	25	22	20	18	10	Итого	Класса A I. Ø мм: 12	8	Итого	ГОСТ 380-71*. Прокат с 38/23. Профиль	Итого	Итого
К9а-2-2			216.4			8.7	23.4	248,5	5.3	21.4	26.7			275.2
К10а-1					71.2	17.4	23.4	112,0	5.3	23,4	28.7			140.7
К10а-1-5					71.2	17.4	23.4	112,0	5.3	23.4	28.7			140.7
К10а-2			110.8			17.4	23.4	151.6	5.3	23.4	28.7			180.3
К10а-21			110,8			17.4	23.4	151,6	5.3	23.4	28.7			180.3
К10а-2-3			110.8			17.4	23.4	151.6	5.3	23.4	28.7			180,3
К10а-2-5			110.8			17.4	23.4	151.6	5.3	23.4	28.7			180,3
К10а-3		139.2				17.4	23,4	180,0	5.3	23.4	28.7			208,7
К10а-3-1		139.2				17.4	23.4	180,0	5.3	23.4	28.7			208.7
К10а-3-3		139.2				17.4	23.4	180,0	5.3	23.4	28.7			208.7

Выборка стали на одну колонну кг

Марка колонны	Закладные детали. Сталь ГОСТ 5781-75*. Класса A III. Ø мм: 36	32	28	22	20	18	16	12	Итого	Класса A I. Ø мм: 8	Итого	ГОСТ 380-71*. Прокат с 38/23. Профиль: 120×125×12	L63×40×8	L75×8	L45×5	L100×12	δ=30	δ=25	δ=20	δ=18	δ=16	δ=12	δ=10	δ=8	Лист по ГОСТ 82-70 толщ. 40	Лист по ГОСТ 82-70 толщ. 16	Итого	Итого	Всего
К9а-2-2	24,0		11,8		1.8	9.2	26,6	5,6	65,6				3.2		5,2			22,0			7.6	38,4	25,2		3,0	0,8	112,4	178.0	453.2
К10а-1	30,6	20,4				9.2	15,2	2.0	77,4					5,2							7.6	40,8			3.0	1.2	58,8	136.2	276.9
К10а-1-5	30.6	20,4				9.2	28,4	4.4	93,0					5,2							7.6	78,0	6.4		3.0	1.2	102,4	195,4	336.1
К10а-2	30.6	20.4				9.2	15,2	2,0	77,4					5,2							7.6	40,8			3.0	1.2	58,8	136,2	316.5
К10а-2-1	30,6	20,4				9.2	27.2	2.0	89,4					5.2							7.6	62,0			3.0	1.2	80,0	169,4	349,7
К10а-2-3	46.6	20,4				9.2	15,2	2.0	93,4					5.2		5.2		57,2		11.2	7.6	74,0			3.0	1.2	165,6	259,0	439,3
К10а-2-5	30,6	20,4				9.2	28,4	4.4	93,0					5.2							7.6	78,0	6.4		3.0	1.2	102,4	195,4	375,7
К10а-3	30,6	20,4				9.2	15,2	2.0	77,4					5.2							7.6	40,8			3.0	1.2	58,8	136,2	344,9
К10а-3-1	30,6	20,4				9.2	27,2	2.0	89,4					5.2							7.6	62,0			3,0	1.2	80,0	169,4	379,1
К10а-3-3	46,6	20,4				9.2	15,2	2,0	93,4					5,2		5,2		57,2		11,2	7.6	74,0			3,0	1.2	165,6	259,0	467,7

Примечание см. на листе 156

Инв. инж. Шаврова | Инв. № Шаг | Проверил Маслова

ТК 1976 — Выборка стали на одну колонну

1.420-12 Вып.СК 1
Лист 170

К1а-1-2, К1а-1-5, К1а-2-2, К1а-2-5, К1а-3-2 К1а-4-2

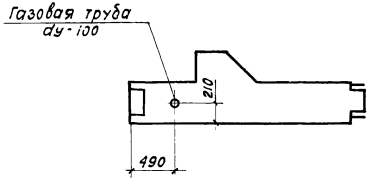

К5а-1-2, К5а-1-5, К5а-2-2, К5а-2-5, К5а-3-2

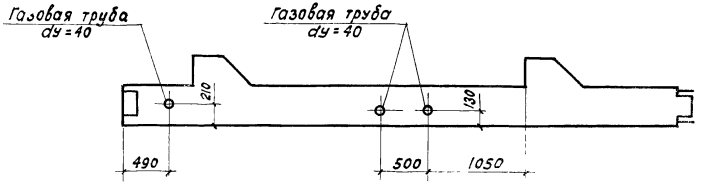

К61а-1-2, К61а-1-5, К61а-2-2, К61а-2-5, К61а-3-2, К61а-3-5, К61а-4-2, К61а-4-5

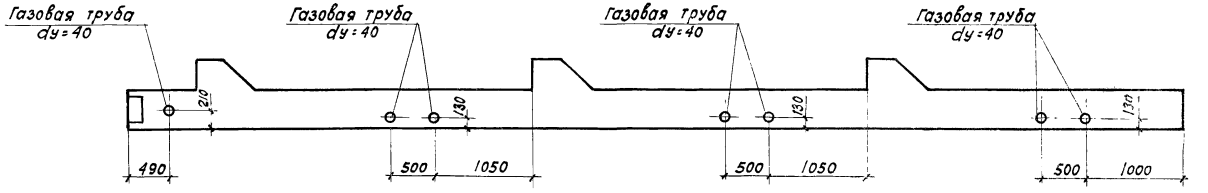

К63а-1-2, К63а-1-5

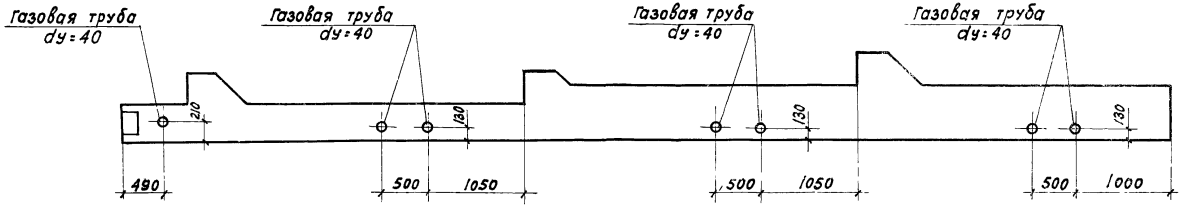

ЦНИИПРОМЗДАНИЙ Москва

Гл. инженер	Шаброва	
Инженер	Полетаева	
Проверил	Белонучкина	

ТК 1976	Примеры устройства отверстий для пропуска труб отопления	1.420-12 Выпуск 1	Лист 17

К65а-1-2, К65а-1-5, К65а-2-2, К65а-3-2

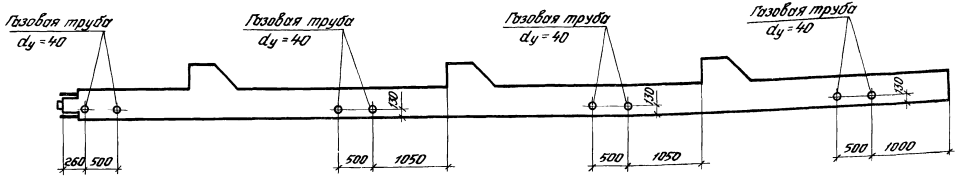

К67а-1-2, К67а-1-5, К67а-2-2, К67а-2-5, К67а-3-2, К67а-3-5, К67а-4-2

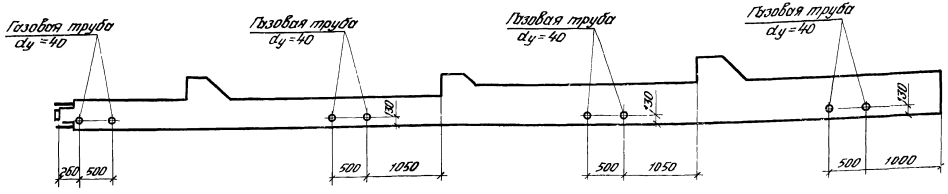

Москва

Проверил

Чернышкина

ТК 1976	Примеры устройства отверстий для пропуска труб отопления	1.420-12 Выпуск 1
		Лист 172

К3а-1-2, К3а-1-5, К3а-2-2, К3а-2-5, К3а-3-2, К3а-4-2

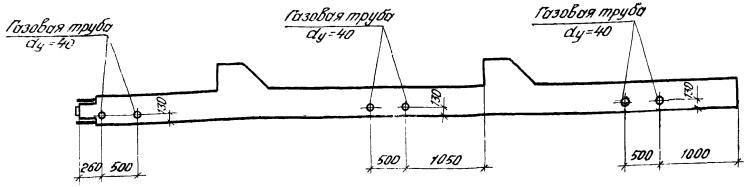

К4а-1-2, К7а-1-5, К7а-2-2, К7а-2-5, К7а-3-2

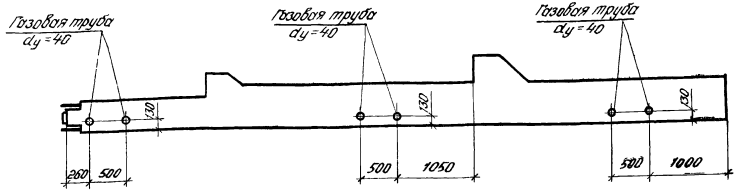

К9а-1-2, К9а-1-5, К9а-2-2

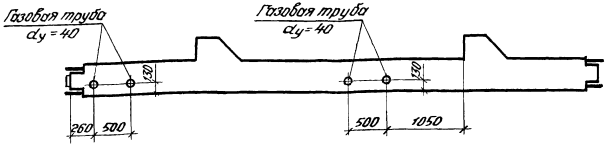

ТК 1976	Примеры устройства отверстий для пропуска труб отопления.	1.420-12 Выпуск 1	
		Лист	173

ЦНИИПРОМЗДАНИЙ
Москва

Рук. группы			Верижников
Ст. инженер			Хвалебнова
Проверил			Шаброва

ПК 18-2

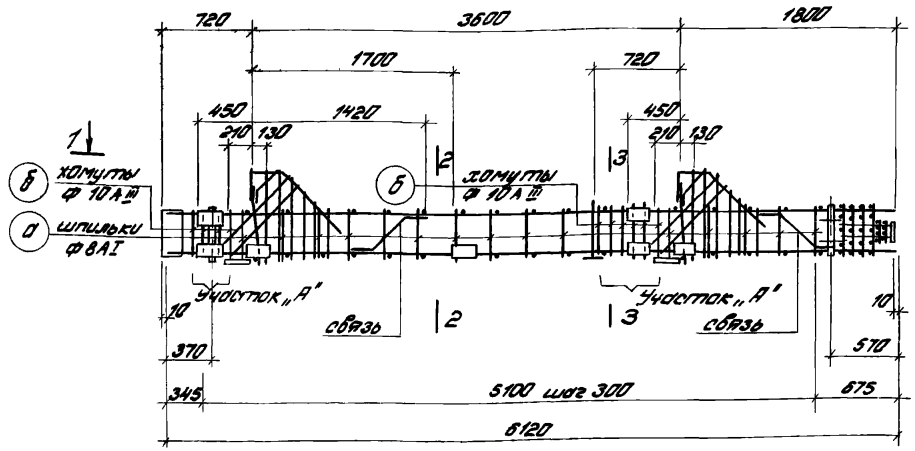

1-1

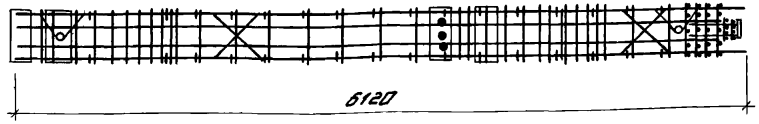

2-2

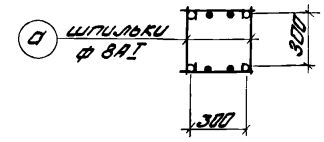

3-3

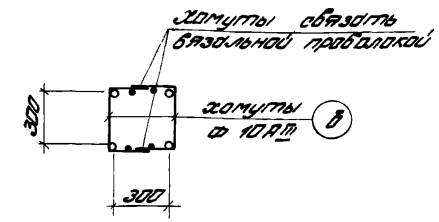

Примечания:

1. При отсутствии необходимого сборочного оборудования плоские каркасы объединяются в пространственные с помощью соединительных стержней шпилек поз. „а" которые крепятся к плоским каркасам вязальной проволокой. Применение дуговой сборки при образовании пространственного каркаса в местах пересечения стержней запрещается.
2. На листе дан пример откорректированного чертежа и спецификации арматурных изделий и закладных деталей на пространственный каркас ПК 18-2.
3. На участке „А" поз. 77 с уменьшенным шагом заменяются замкнутыми хомутами ф 10 А III (поз. „б").
4. Для придания каркасу при транспортировании необходимой пространственной жесткости предусмотрена установка связей (см. лист 177.)
5. Узел каркаса, связи, спецификацию и выборку стали на дополнительные арматурные изделия см. на листах 176, 177.

Спецификация марок арматурных изделий и закладных деталей на один пространственный каркас

Марка простр. каркаса	Марка изделия	Кол. шт.	№ листа	Марка простр. каркаса	Марка изделия	Кол. шт.	№ листа	Марка простр. каркаса	Марка изделия	Кол. шт.	№ листа
ПК 18-2	КР9	2	109	ПК 18-2 с уменьшенным шагом	М16	2	1.420-12 Выпуск 5	ПК 18-2 с уменьшенным шагом	55	4	118
	С1	4	113		М40	2			56	4	
	С3	2			М42	6			57	2	
	М11	1	1.420-12 Выпуск 5		М48	1			58	2	
	М5	1			М50	2			59	2	
	М12	2			а	30	177		60	2	
	М13	2			б	20					
	М14	2			54	2	118		Масса ПК 18-2		328,0

ТК 1976	Пример изготовления вязаного пространственного каркаса при помощи шпилек.	1.420-12 Выпуск 1
		Лист 174

15750-07 70

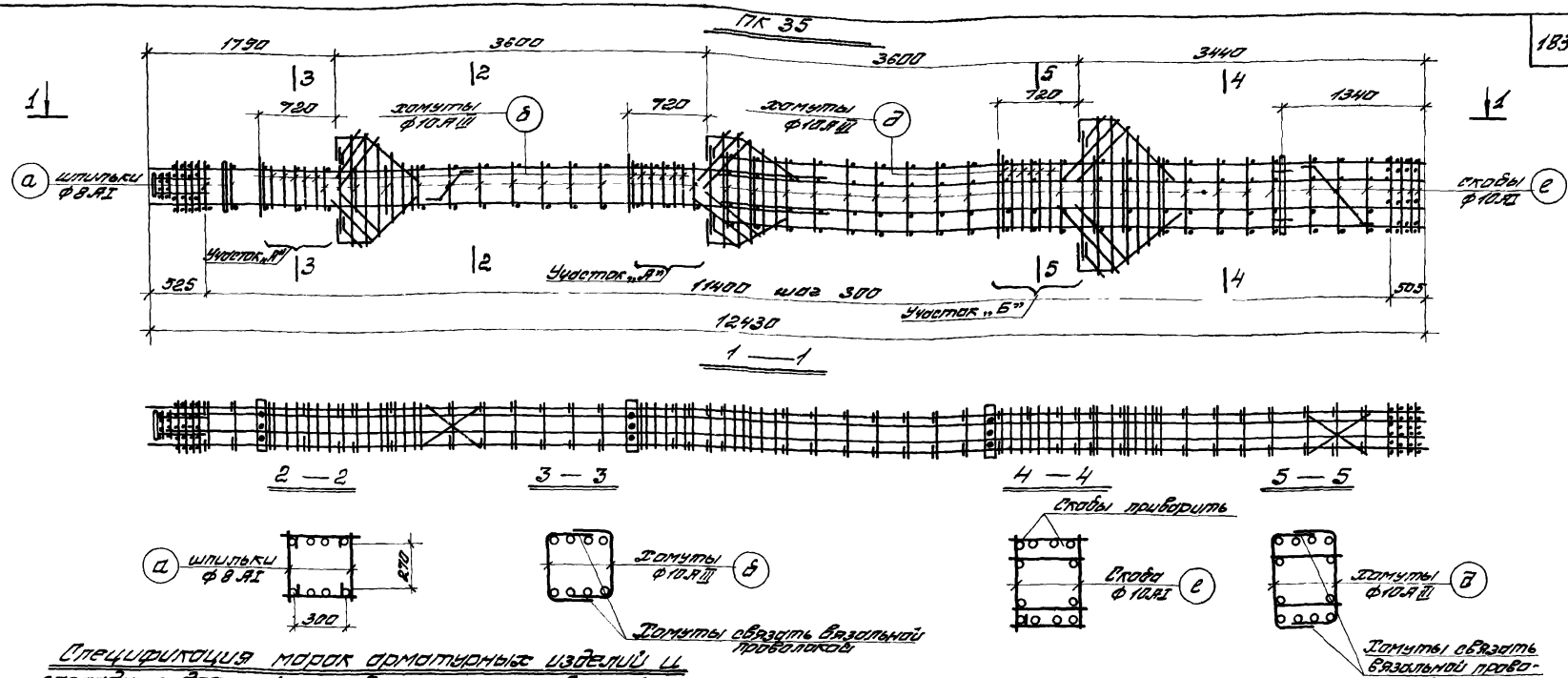

Спецификация марок арматурных изделий и закладных деталей на один пространственный каркас

Марка пространственного каркаса	Марка изделия	Кол. шт.	№ листа
ПК35	КР33	2	113
	КР35	2	112
	КР4	2	109
	С1	4	113
	С2	4	
	С3	2	
	М3	2	Серия 1.420-2 Выпуск 5
	М4	1	
	М16	1	
	М17	1	
	М48	1	
	М51	4	

Марка пространственного каркаса	Марка изделия	Кол. шт.	№ листа
ПК35	М52	2	1.420-5 Вып.5
	а	26	177
	в	24	
	д	12	
	е	40	
	Б4	6	118
	Б5	12	
	Б7	1	
	Б5	2	
	67	2	
	68	1	
	69	1	

Марка пространственного каркаса	Марка изделия	Кол. шт.	№ листа
ПК35	70	1	118
	71	2	
	72	1	
	73	2	
	74	2	
	75	2	
	Масса ПК35		892,7

Примечания:

1. При отсутствии необходимого сварочного оборудования плоские каркасы обвариваются в пространственные с помощью соединительных скоб ф10 AI поз. „б" и „е" которые привариваются к поперечным стержням плоских каркасов вязкой сваркой.
2. На листе дан пример откорректированного чертежа и спецификация арматурных изделий и закладных деталей на пространственный каркас ПК35.
3. На участках „А" и „Б" позиции с уменьшенным шагом заменяются замкнутыми хомутами ф10 AIII (позиции „в" и „д").
4. Сварку скоб поз. „е", с поперечными стержнями плоских каркасов выполнять электродами типа Э42-Т.
5. Узел каркаса, связи, спецификацию и выборку стали на дополнительные арматурные изделия см. на листах 177, 178.

ТК 1976	Пример изготовления пространственного каркаса при помощи скоб.	1.420-12 Выпуск 1
		Лист 175

Госстрой СССР ЦНИПРОМЗДАНИЙ Москва

ГИП Ю.К. Дроздов
Ст. инженер Е.Ф. Бельчук
Проверил Ю.В. Шаяхметов

15752-02 АС

Пространственный каркас для колонн сеч. 40×40

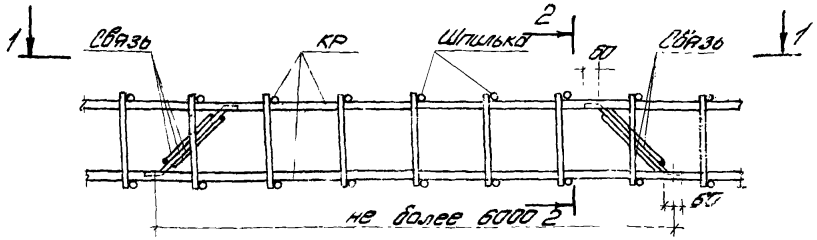

Пространственный каркас для колонн сеч. 40×60

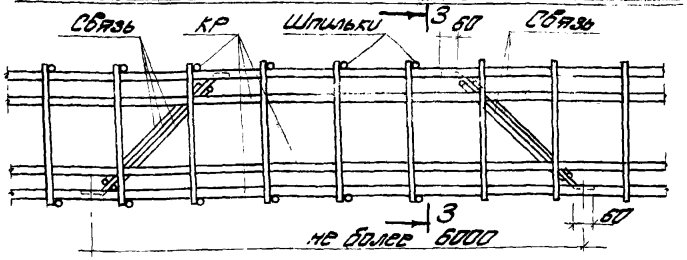

1-1

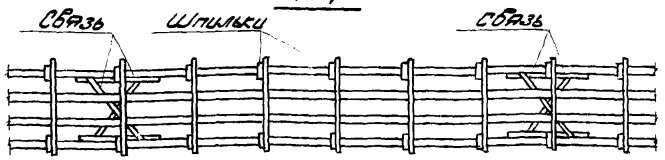

2-2

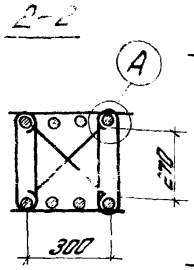

3-3

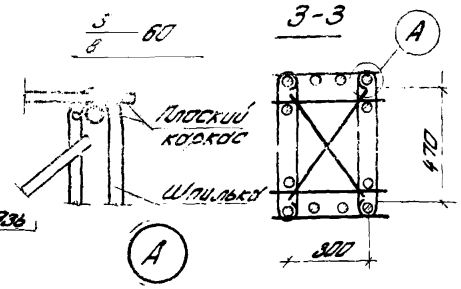

0-0

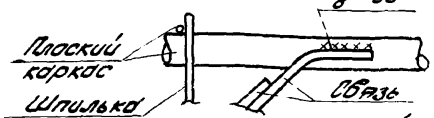

4-4

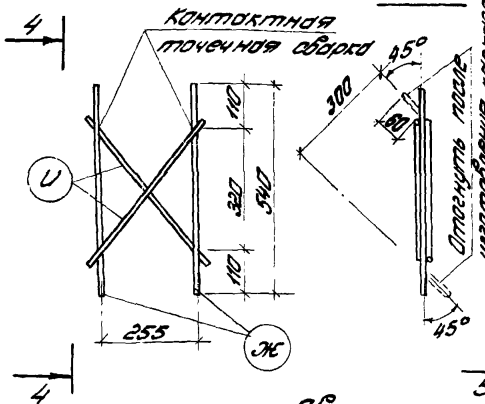

5-5

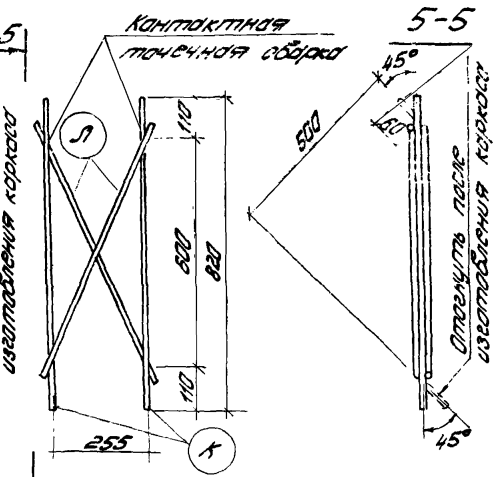

Сборные каркасы связей

Спецификация и выборка стали на одну связь

Марка изделия	N поз.	Эскиз	Ф мм	Длина мм	Кол. шт.	Общая длина м	Выборка стали: Ф мм	Выборка стали: Общая длина м	Выборка стали: Вес кгс
Связь для колонн сеч. 40×40	Ж	—	12AI	540	2	1,1	12AI	2,0	1,8
	И		12AI	460	2	0,9	Итого:		1,8
Связь для колонн сеч. 40×60	К	—	12AI	820	2	1,6	12AI	3,0	3,0
	Л		12AI	700	2	1,4	Итого:		3,0

Примечания.

1. В пространственном каркасе, образованном с помощью шпилек (см. лист 175) следует предусматривать связи для придания каркасу необходимой пространственной жесткости при транспортировании. Связи привариваются дуговой сваркой к крайним продольным стержням плоских каркасов на расстоянии не реже 6 м.
2. Связи изготовляются с помощью контактной точечной сборки из стержней Ф 12AI.
3. Связи приварить к рабочей арматуре плоских каркасов электродами типа Э50А-Ф.

ТК 1976

Устройство связей в пространственном каркасе, образованном с помощью вязаных соединительных стержней.

1.420-12 Выпуск 1

Лист 176

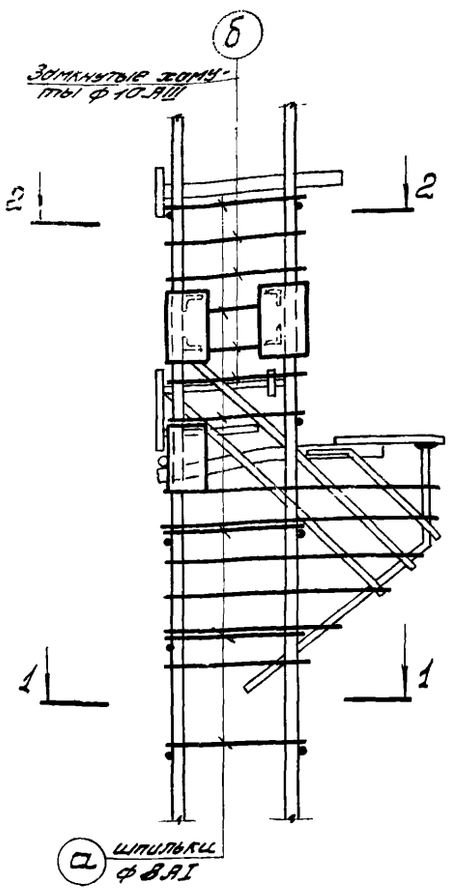

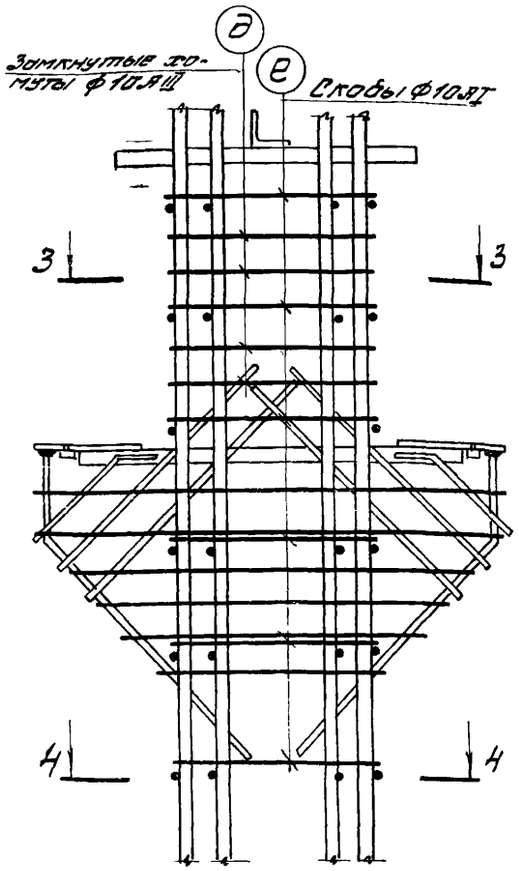

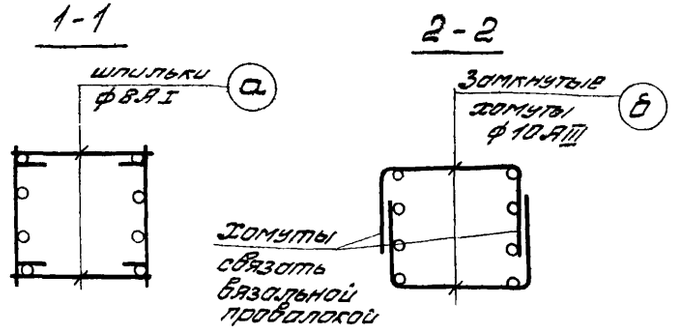

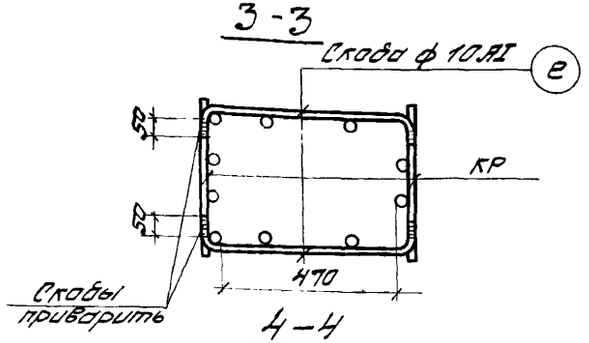

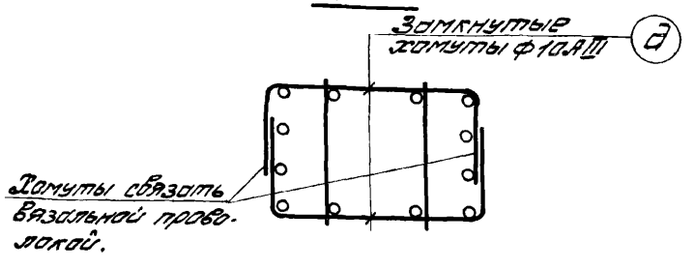

Спецификация и выборка стали на одно дополнительное арматурное изделие

Марка, наимен. изделия	№ поз.	Эскиз	ф мм	Длина мм	Кол. шт.	Общая длина м.	Выборка стали: ф мм.	Выборка стали: Общая длина м.	Выборка стали: Вес, кгс
шпилька	а	R=14, 325	8АI	450	1	0.4	8АI	0.4	0.2
хомут	б	300, R=16, 300, 300	10АIII	950	1	1.0	10АIII	1.0	0.6
скоба	в	80, R=18, 300, 80	10АI	510	1	0.5	10АI	0.5	0.3
шпилька	г	R=16, 525	8АI	650	1	0.7	8АI	0.7	0.3
п	д	300, R=16, 500, 300	10АIII	1150	1	1.2	10АIII	1.2	0.7
скоба	е	80, R=16, 500, 80	10АI	710	1	0.7	10RI	0.7	0.4

Примечания:

1. Пространственные каркасы ПК 18-2, ПК 35 см. на листах 175, 176.
2. На листе дана спецификация дополнительных арматурных изделий для случаев образования пространственных каркасов при помощи шпилек или скоб.

ТК 1976	Узлы вязаных пространственных каркасов ПК 18-2, ПК 32.	1.420-12 Выпуск 1
		лист 177

gost.e-ecolog.ru