СЕРИЯ 1.420.1—24с

КОНСТРУКЦИИ КАРКАСА МНОГОЭТАЖНЫХ ПРОИЗВОДСТВЕННЫХ ЗДАНИЙ С БЕЗБАЛОЧНЫМИ ПЕРЕКРЫТИЯМИ С СЕТКОЙ КОЛОНН 6 х 6 м ДЛЯ РАЙОНОВ СЕЙСМИЧНОСТЬЮ 7и8 БАЛЛОВ

ВЫПУСК 1

ЖЕЛЕЗОБЕТОННЫЕ КОЛОННЫ
РАБОЧИЕ ЧЕРТЕЖИ

КНИГА 2

СПР 64-129

ОКОНЧАНИЕ
24303

gost.e-ecolog.ru

НСТИТУТ ТИПОВОГО ПРОЕКТИРОВАНИЯ
ГОССТРОЯ СССР

Москва А-445 Смольная ул 22

но в печать VI 1990 года

5823 Тираж 2250 экз

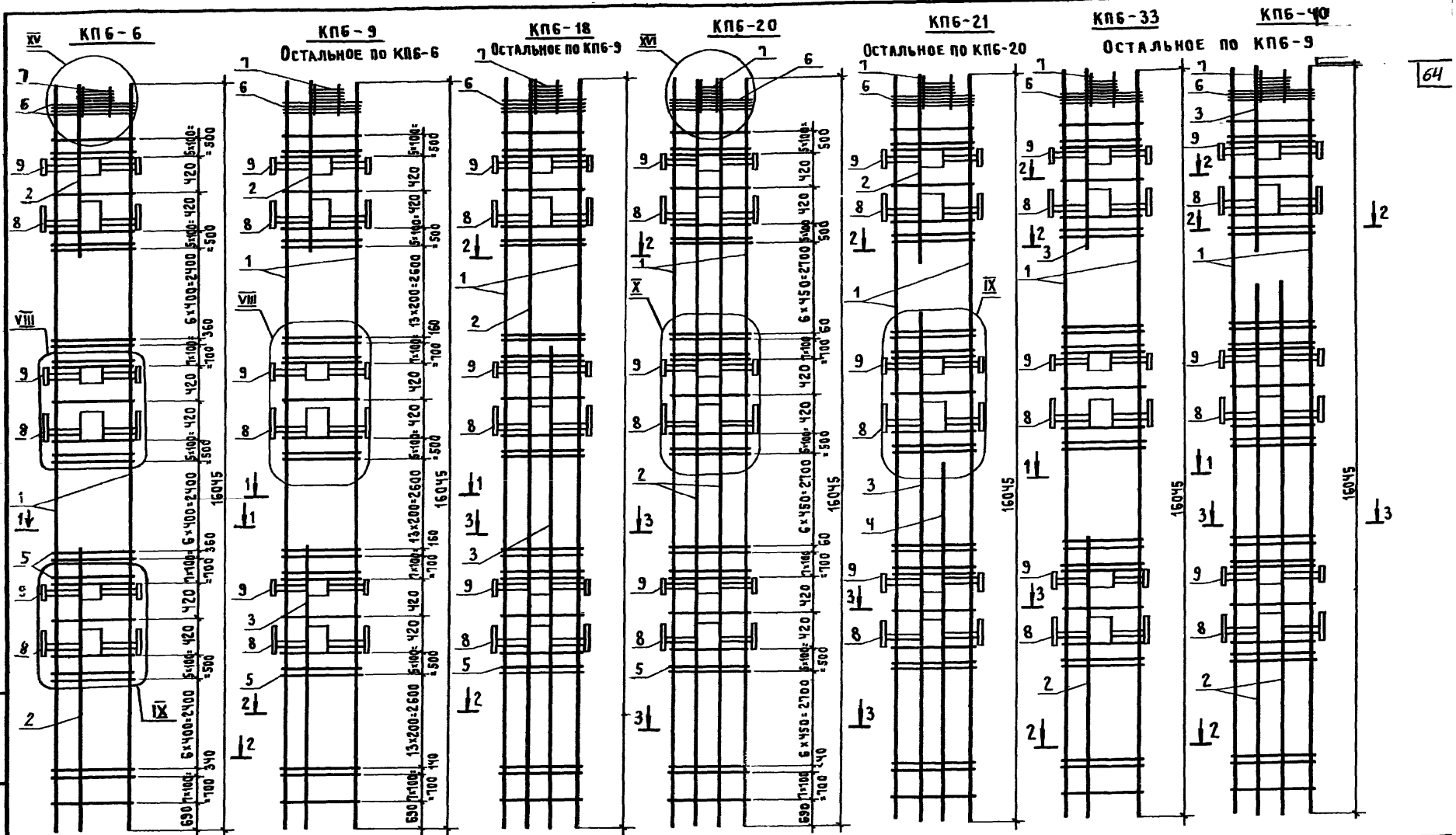

64

Узел VIII см документ 1.420.1-24с.1-66.
Узлы IX, X, XV, XVI см документ 1.420.1-24с.1-67
Сечения 1-1, 2-2, 3-3 и спецификацию см. л.2

Нач СКО-1	Михайлов	
Н контр.	Михайлов	
Гл констр	Матвеев	
Гл инж пр	Екименко	
Зав бриг	Зарубина	
Вед. инж	Мухина	
Черт	Собачкина	
Проверил	Мухина	

1.420.1-24с.1-39

Каркас КП6-6, КП6-9, КП6-18, КП6-20, КП6-21, КП6-33, КП6-40

Стадия	Лист	Листов
Р	1	2

ПРОМСТРОЙПРОЕКТ

Марка каркаса	Поз.	Наименование	Кол.	Обозначение документа	Масса каркаса, кг
КП6-6	1	ф25А-III, ℓ=16085; 62,0 кг	Ч	Без черт.	104,4
	2	ф18А-III, ℓ=1800; 3,6 кг	Ч	Без черт.	
	3	ф16А-III, ℓ=5000; 7,9 кг	Ч	Без черт.	
	5	Хомут Х3	69	1.420.1-24с.1-69	
	6	Сетка С1	Ч	-69	
	7	Блок сеток БС1	1	-69	
	8	Изделие закладное МН1	3	-70	
	9	Изделие закладное МН2	3	-71	
КП 6-9	1	ф22А-III, ℓ=16045; 47,9 кг	Ч	Без черт.	509,2
	2	ф22А-III, ℓ=1600; 4,8 кг	Ч	Без черт.	
	3	ф20А-III, ℓ=14200; 35,0 кг	Ч	Без черт.	
	5	Хомут Х3	90	1.420.1-24с.1-69	
		Поз. 6,7,8,9 по КП6-6			
КП6-18	1	ф32А-III, ℓ=16045(16095); 101,6 кг	Ч	Без черт.	1080,0
	2	ф28А-III, ℓ=16045(16090); 77,8 кг	Ч	Без черт.	
	3	ф28А-III, ℓ=10500(10545); 51,0 кг	Ч	Без черт.	
	5	Хомут Х3	90	1.420.1-24с.1-69	
		Поз. 6,7,8,9 по КП6-6			
КП6-20	1	ф32А-III, ℓ=16045(16095); 101,6 кг	Ч	Без черт.	1365,0
	2	ф32А-III, ℓ=16045(16095); 101,6 кг	8	Без черт.	
	5	Хомут Х3	69	1.420.1-24с.1-69	
		Поз. 6,7,8,9 по КП6-6			
КП6-21	1	ф32А-III, ℓ=16045(16095); 101,6 кг	Ч	Без черт.	897,0
	2	ф25А-III, ℓ=1800; 6,9 кг	Ч	Без черт.	
	3	ф28А-III, ℓ=10600(10645); 51,5 кг	Ч	Без черт.	
	4	ф28А-III, ℓ=5700(5745); 27,8 кг	Ч	Без черт.	
	5	Хомут Х3	69	1.420.1-24с.1-69	
		Поз. 6,7,8,9 по КП6-6			

Марка каркаса	Поз.	Наименование	Кол.	Обозначение документа	Масса каркаса, кг
КП6-33	1	ф28А-III, ℓ=16045(16090); 77,8 кг	Ч	Без черт.	532,0
	2	ф22А-III, ℓ=2300; 6,9 кг	Ч	Без черт.	
	3	ф16А-III, ℓ=5500; 8,7 кг	Ч	Без черт.	
	5	Хомут Х3	90	1.420.1-24с.1-69	
		Поз. 6,7,8,9 по КП6-6			
КП6-40	1	ф28А-III, ℓ=16045(16090); 77,8 кг	Ч	Без черт.	976,0
	2	ф32А-III, ℓ=11400; 72,0 кг	Ч	Без черт.	
	3	ф28А-III, ℓ=5600(5640); 27,3 кг	8	Без черт.	
	5	Хомут Х3	90	1.420.1-24с.1-69	
		Поз. 6,7,8,9 по КП6-6			

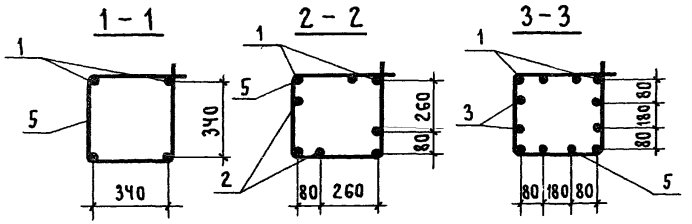

Арматура класса А-I, А-III по ГОСТ 5781-82*

Размеры в скобках указывают длину заготовок для стержней с высаженными головками, расположенными снизу, на чертеже они условно не показаны.

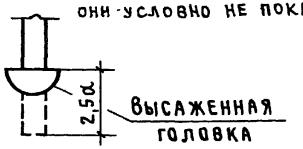

Марка каркаса	Поз.	Наименование	Кол.	Обозначение документа	Масса каркаса, кг
КП7 1	1	ф18А III, ℓ=16270; 32,5кг	Ч	Без черт.	289,3
	2	ф18А III, ℓ=6700; 13,4кг	Ч	Без черт.	
	3	Хомут Х1	77	1.420.1-24с.1-69	
	Ч	Изделие закладное МН2	3	-71	
	5	МН1	3	-70	
КП7 2	1	ф22А III, ℓ=16270; 48,6кг	Ч	Без черт	461,2
	2	ф28А III*, ℓ=7000(7045); 34,0кг	Ч	Без черт.	
	3	Хомут Х3	70	1.420.1-24с.1-69	
		Поз.Ч.5 по КП7-1			
КП7 3	1	ф22А III, ℓ=16270; 48,6кг	Ч	Без черт.	473,2
	2	ф28А III*, ℓ=7000(7045); 34,0кг	Ч	Без черт.	
	3	Хомут Х3	90	1.420.1-24с.1-69	
		Поз.Ч.5 по КП7-1			
КП7 Ч	1	ф20А III, ℓ=16270; 40,1кг	Ч	Без черт.	377,2
	2	ф16А III, ℓ=11700; 18,5кг	Ч	Без черт.	
	3	Хомут Х3	90	1.420.1-24с.1-69	
		Поз.Ч.5 по КП7-1			
КП7 5	1	ф20А III, ℓ=16270; 40,1кг	Ч	Без черт.	471,6
	2	ф25А III*, ℓ=11700(11740); 45,1кг	Ч	Без черт.	
	3	Хомут Х3	70	1.420.1-24с.1-69	
		Поз.Ч.5 по КП7-1			
КП7 16	1	ф32А III, ℓ=16270(16370); 103,3кг	Ч	Без черт.	792,0
	2	ф28А III*, ℓ=12800(12845); 62,0кг	Ч	Без черт.	
	3	Хомут Х3	70	1.420.1-24с.1-69	
		Поз.Ч.5 по КП7-1			

Арматура класса Вр-I по ГОСТ 6727-80*.
Арматура класса А-I, А-III по ГОСТ 5781-82*.
Размеры в скобках указывают длину заготовок для стержней с высаженными головками, на чертежах они условно не показаны.
У стержней ф32мм высаженные головки на обоих концах.
У стержней, отмеченных в спецификации знаком *, высаженная головка должна быть только в верхней части каркаса.

КП7-1 КП7-3, КП7-Ч КП7-2, КП7-5 КП7-16

Остальное по КП7-1

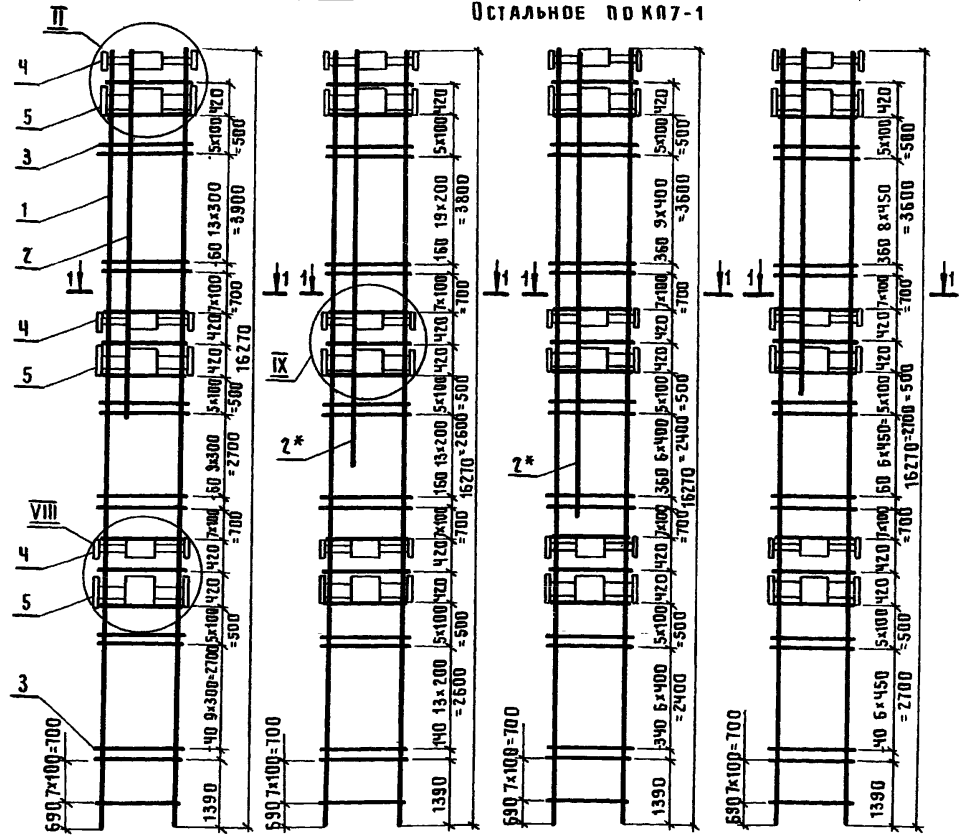

1-1

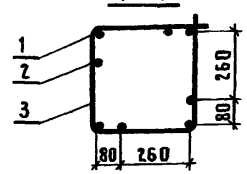

Узел II см. документ 1.420.1-24с.1-65,
Узел VIII см. документ 1.420.1-24с.1-66,
Узел IX см. документ 1.420.1-24с.1-67

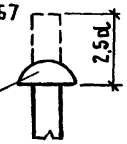

Длина позиции, отмеченной знаком*, на чертеже показана условно

Нач.СКО-1	Михайлов	
Н.контр.	Михайлов	
Гл.констр.	Матвеев	
Гл.инж.пр.	Екименко	
Зав.6риг.	Зарубина	
Инж. II к.	Пурмель	
Инж. II к.	Репенко	
Проверил	Зарубина	

1.420.1-24с.1-40

Каркас КП7-1..КП7-5, КП7-16

Стадия	Лист	Листов
Р		1

ПРОМСТРОЙПРОЕКТ

Инв.№ подл. | Подпись и дата | Взам.инв.№

Марка каркаса	Поз.	Наименование	Кол.	Обозначение документа	Масса каркаса, кг
КП7-6	1	ф22АIII, ℓ=16270; 48,6 кг	Ч	Без черт.	686,0
	2	ф25*АIII, ℓ=11700 (11740); 45,1кг	8	Без черт.	
	3	Хомут Х3	70	1.420.1-24с.1-69	
	Ч	Изделие закладное МН2	3	-71	
	5	МН1	3	-70	
КП7-12	1	Стержень с шайбой СТ5	Ч	1.420.1-24с.1-72	1067,7
	2	СТ6	Ч	-72	
	3	Хомут ХЧ	70	-69	
		Поз.Ч.5 по КП7-6			
КП7-14	1	Стержень с шайбой СТ5	Ч	1.420.1-24с.1-72	1086,7
	2	СТ6	Ч	-72	
	3	Хомут ХЧ	90	-69	
		Поз.Ч.5 по КП7-6			
КП7-22	1	ф28*АIII, ℓ=16270(16360); 79,0кг	Ч	Без черт.	618,8
	2	ф22АIII, ℓ=14400; 43,0кг	Ч	Без черт.	
	3	Хомут Х3	70	1.420.1-24с.1-69	
		Поз.Ч.5 по КП7-6			

Арматура класса А-I, А-III по ГОСТ 5781-82*.

Размеры в скобках указывают длину заготовок для стержней с высаженными головками, на чертеже они условно не показаны.

У стержней, отмеченных знаком *, высаженная головка должна быть только в верхней части каркаса.

Узлы II, III см. документ 1.420.1-24с.1-65, узел VII см. документ 1.420.1-24с.1-66, узлы IX, X см. документ 1.420.1-24с.1-67.



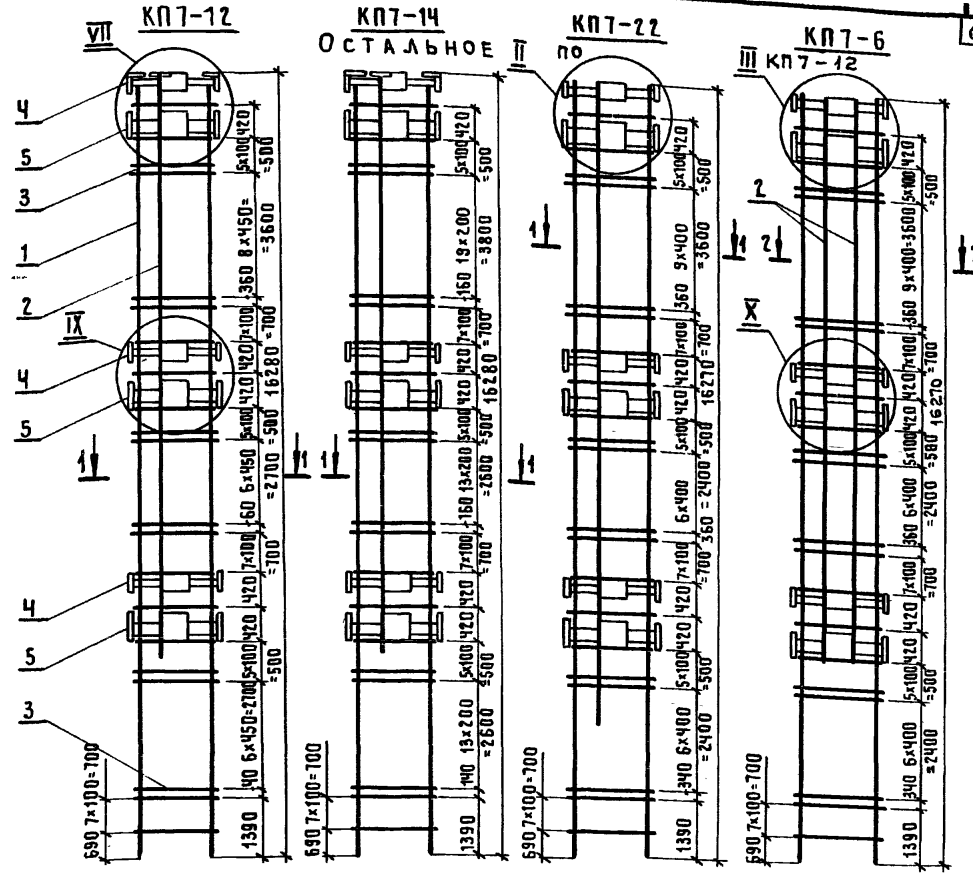

Нач.СКО-1	Михайлов	
Н.контр.	Михайлов	
Гл.констр.	Матвеев	
Гл.инж.пр.	Екименко	
Зав.бриг.	Зарубина	
Инж. IIк.	Пурмель	
Инж. Iк.	Репенко	
Проверил	Зарубина	

1.420.1-24с.1-41

Каркас КП7-6, КП7-12, КП7-14, КП7-22

Стадия	Лист	Листов
Р		1

Промстройпроект

Марка каркаса	Поз.	Наименование	Кол.	Обозначение документа	Масса каркаса, кг
КП7-7	1	Ф 32 А III, ℓ=16270(16370); 103,3кг	4	БЕЗ ЧЕРТ.	556,0
	3	Хомут Х3	90	1.420.1-24с.1-69	
	4	Изделие закладное МН2	3	71	
		МН1		70	
КП7-8	1	Ф28А III*, ℓ=16270(16315); 78,8 кг	4	БЕЗ ЧЕРТ.	737,2
	2	Ф 28 А III, ℓ=11700 ; 34,9 кг	8	БЕЗ ЧЕРТ	
		Поз. 3,4,5 по КП7-7			
КП7-11	1	Ф32А III, ℓ=16270(16370); 103,3кг	4	БЕЗ ЧЕРТ.	657,6
	2	Ф 20 А III, ℓ=11500 ; 28,4 кг	4	БЕЗ ЧЕРТ.	
	3	Хомут Х3	70	1.420.1-24с.1-69	
		Поз. 4,5 по КП7-7			
КП7-13	1	Ф32А III, ℓ=16270(16370); 103,3кг	4	БЕЗ ЧЕРТ.	732,8
	2	Ф 22 А III, ℓ=14800 ; 44,2 кг	4	БЕЗ ЧЕРТ.	
		Поз. 3,4,5 по КП7-7			
КП7-15	1	Ф 25 А III*, ℓ=16270(16310); 62,6 кг	4	БЕЗ ЧЕРТ.	548,4
	2	Ф 22 А III, ℓ=14000; 41,8 кг	4	БЕЗ ЧЕРТ.	
	3	Хомут Х3	70	1.420.1-24с.1-69	
		Поз. 4,5 по КП7-7			
КП7-10	1	Ф32А III, ℓ=16270(16370); 103,3 кг	4	БЕЗ ЧЕРТ.	1065,5
	2	Ф36А III, ℓ=14900(14955); 119,5 кг	4	БЕЗ ЧЕРТ.	
	3	Хомут Х4	90	1.420.1-24с.1-69	
		Поз. 4,5 по КП7-7			

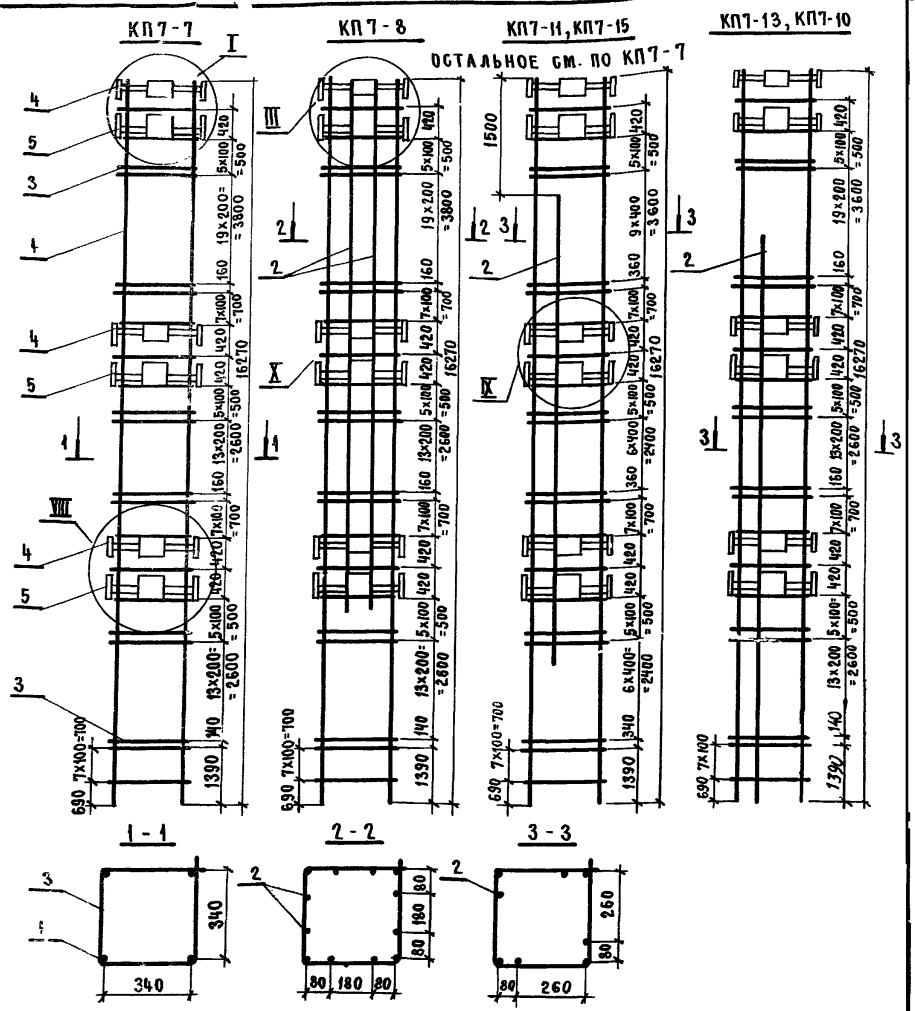

Арматура класса А-I, А-III по ГОСТ 5781-82*.

Размеры в скобках указывают длину заготовок для стержней с высаженными головками, на чертеже они условно не показаны.

У стержней, отмеченных знаком *, высаженная головка должна быть только в верхней части каркаса.

У стержней Ф32мм высаженные головки - на обоих концах

Узлы I, III см. документ 1.420.1-24с.1-65.

Узел VIII см. документ 1.420.1-24с.1-66.

Узлы IX, X см. документ 1.420.1-24с.1-67

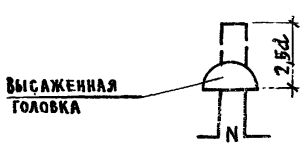

Нач.СКО-1	Михайлов	
Н.контр.	Михайлов	
Гл.констр.	Матвеев	
Гл.инж.пр.	Екименко	
Зав.бр.	Зарубина	
Инж. II к.	Пурмель	
Инж. II к.	Репенко	
Проверил	Зарубина	

1.420.1-24с.1-42

Каркас КП7-7, КП7-8, КП7-10, КП7-11, КП7-13, КП7-15

Стадия	Лист	Листов
Р		1

ПРОМСТРОЙПРОЕКТ

КП7-9

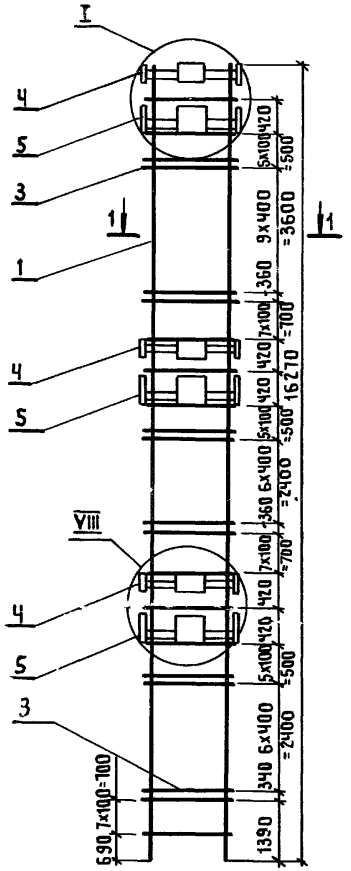

КП7-19

Остальное по КП7-9

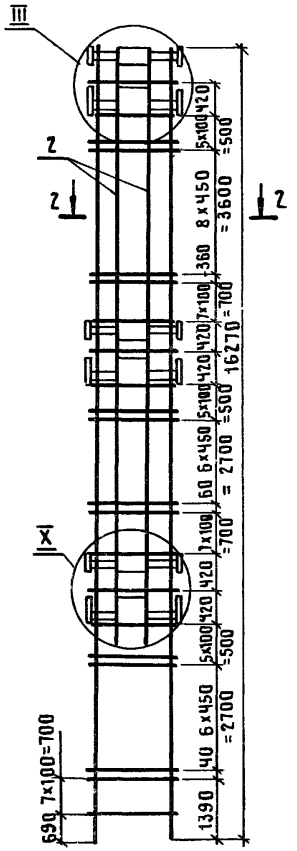

1-1

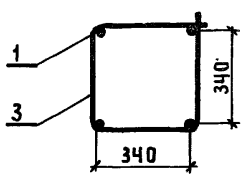

2-2

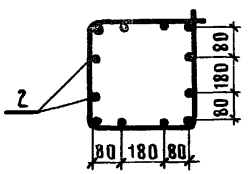

Остальное см. по сечению 1-1

Марка каркаса	Поз.	Наименование	Кол.	Обозначение документа	Масса каркаса, кг
КП7-9	1	ф22А III, ℓ=16270; 48,6 кг	Ч	Без черт.	307,7
	3	Хомут Х2	70	1.420.1-24с.1-69	
	Ч	Изделие закладное МН2	3	-71	
	5	Изделие закладное МН1	3	-70	
КП7-19	1	ф32А III*, ℓ=16270(16370); 103,3 кг	Ч	Без черт.	1324,0
	2	ф32А III*, ℓ=15400(15450); 97,5 кг	8	Без черт.	
	3	Хомут Х3	70	1.420.1-24с.1-69	
	Ч	Изделие закладное МН2	3	-71	
	5	Изделие закладное МН1	3	-70	

Арматура класса А-I, А-III по ГОСТ 5781-82*.
Размеры в скобках указывают длину заготовок для стержней с высаженными головками, на чертеже они условно не показаны.
У стержней, отмеченных знаком*, высаженная головка должна быть только в верхней части каркаса.
У стержней, отмеченных знаком**, высаженные головки с обоих концов.
Узлы I, III см. документ 1.420.1-24с.1-66, узел VIII см. документ 1.420.1-24с.1-66, узел X см. документ 1.420.1-24с.1-67.

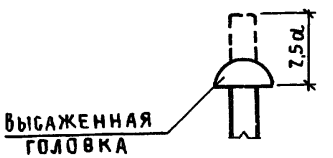

Нач.СКО-1	Михайлов		
Н.контр.	Михайлов		
Гл.констр.	Матвеев		
Гл.инж.пр.	Екименко		
Зав.бриг.	Зарубина		
Инж. II к.	Пурмель		
Инж. II к.	Репенко		
Проверил	Зарубина		

1.420.1-24с.1-43

Каркас КП7-9, КП7-19

Стадия	Лист	Листов
Р		1

Промстройпроект

24303

Марка каркаса	Поз.	Наименование	Кол.	Обозначение документа	Масса каркаса, кг
КП7-17	1	Ф32 А III, ℓ=16270(16370); 103,3кг	4	БЕЗ ЧЕРТ.	872,0
	2	Ф28 А III*, ℓ=16270(16360); 79,0кг	4	БЕЗ ЧЕРТ.	
	3	Хомут Х3	90	1.420.1-24с.1-69	
	4	Изделие закладное МН2	3	-71	
	5	МН1	3	-70	
КП7-18	1	Ф 32 А III, ℓ=16270(16370); 103,3кг	4	БЕЗ ЧЕРТ.	860,0
	2	Ф28А III*, ℓ=16270(16360); 79,0кг	4		
	3	Хомут Х 3	70	1.420.1-24с.1-69	
		Поз. 4, 5 по КП7-17			
КП7-21	1	Ф32А III, ℓ=16270(16370); 103,3кг	4	БЕЗ ЧЕРТ.	1382,4
	2	Ф32А III, ℓ=16270(16370); 103,3кг	8	1.420.1-24с.1-69	
	3	Хомут Х3	90	1.420.1-24с.1-69	
		Поз. 4, 5 по КП7-17			
КП7-20	1	Ф32А III, ℓ=16270(16370); 103,3кг	4	БЕЗ ЧЕРТ.	1112,7
	2	Стержень с шайбой СТ5	4	1.420.1-24с.1-72	
	3	Хомут Х4	90	-69	
		Поз. 4, 5 по КП7-17			
КП7-23	1	Ф32А III, ℓ=16270(16370); 103,3кг	4	БЕЗ ЧЕРТ.	1010,1
	2	Стержень с шайбой СТ7	4	1.420.1-24с.1-72	
	3	Хомут Х4	70	-69	
		Поз. 4, 5 по КП7-17			

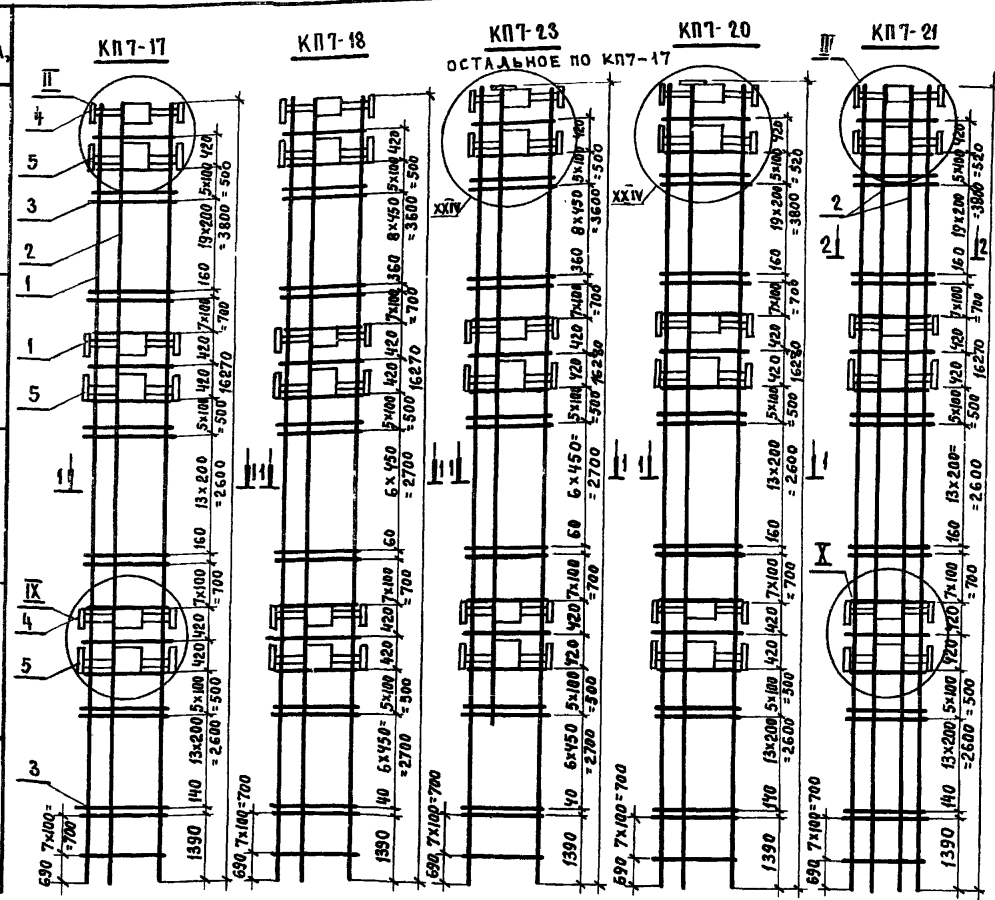

Арматура класса А-I, А-III по ГОСТ5781-82*. Размеры в скобках у указывают длину заготовок для стержней с высаженными головками, на чертеже они условно не показаны. У стержней, отмеченных знаком *, высаженная головка должна быть только в верхней части каркаса.

У стержней Ф32мм высаженные головки - на обоих концах.

Узлы I, III см. документ 1.420.1-24с.1-65, узлы IV, X см документ 1.401-24с.1-67, узел XIV-1.420.1-24с.1-68



Остальное см. по сечению 1-1

Нач.СКО-1	Михайлов	
Н.контр.	Михайлов	
Гл.констр.	Матвеев	
Гл.инж. пр.	Екименко	
Зав. бр.	Зарубина	
Инж. II к.	Пурмель	
Инж. II к.	Репенко	
Проверил	Зарубина	

1.420.1-24с.1-44

Каркас КП7-17; КП7-18; КП7-20; КП7-21; КП7-23

Стадия	Лист	Листов
Р		1

ПРОМСТРОЙПРОЕКТ

Марка каркаса	Поз.	Наименование	Кол	Обозначение документа	Масса каркаса, кг
КП8-1	1	ф28А III, ℓ=5060(5105); 24,7кг	Ч	Без черт.	153,6
	2	Хомут Х3	14	1.420.1-24с.1-69	
	3	Сетка С1	Ч	-69	
	4	Сетка С2	Ч	-69	
	5	Изделие закладное МН2	1	-71	
	6	Изделие закладное МН1	1	-70	
КП8-2	1	ф28А III, ℓ=5060(5105), 24,7кг	Ч	Без черт.	230,8
	2	ф25А III, ℓ=5060(5100), 19,6кг	Ч	Без черт.	
	3	Хомут Х3	14	1.420.1-24с.1-69	
	4	Сетка С1	Ч	-69	
	5	Блок сеток БС1	1	-69	
	6	Изделие закладное МН2	1	-71	
	7	Изделие закладное МН1	1	-70	
КП8-3	1	ф22А III, ℓ=5060, 15,1кг	Ч	Без черт.	111,7
	2	Хомут Х2	14	1.420.1-24с.1-69	
		Поз. 3,4,5,6 по КП8-1			
КП8-4	1	ф28А III, ℓ=5060(5105); 24,7кг	Ч	Без черт.	159,0
	2	Хомут Х3	23	1.420.1-24с.1-69	
		Поз. 3,4,5,6 по КП8-1			
КП8-5	1	ф28А III, ℓ=5060(5105); 24,7кг	Ч	Без черт.	236,2
	2	ф25А III, ℓ=5060(5100); 19,6кг	Ч	Без черт.	
	3	Хомут Х3	23	1.420.1-24с.1-69	
		Поз. 4,5,6,7 по КП8-2			
КП8-6	1	ф25А III, ℓ=5060(5100); 19,6кг	Ч	Без черт.	138,6
	2	Хомут Х3	23	1.420.1-24с.1-69	
		Поз. 3,4,5,6 по КП8-1			
КП8-7	1	ф32А III, ℓ=5060(5110); 32,2кг	Ч	Без черт.	260,8
	2	ф25А III, ℓ=5060(5100); 19,6кг	Ч	Без черт.	
		Поз. 3,4,5,6,7 по КП8-2			
КП8-8	1	ф25А III, ℓ=5060(5100); 19,6кг	Ч	Без черт.	187,4
	2	ф20А III, ℓ=5060 ; 12,5кг	Ч	Без черт.	
	3	Хомут Х3	23	1.420.1-24с.1-69	
		Поз. 4,5,6,7 по КП8-2			

КП8-1, КП8-3, КП8-18

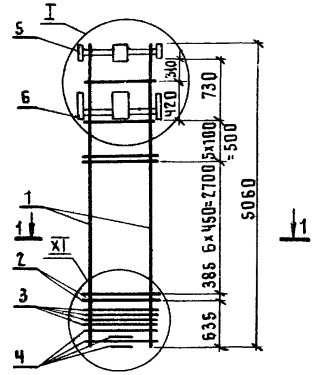

КП8-4, КП8-6

Остальное по КП8-1

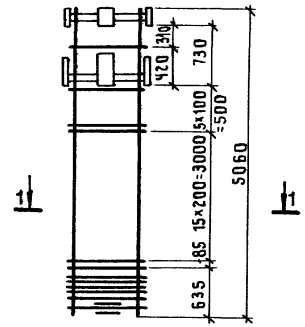

КП8-2, КП8-7, КП8-14

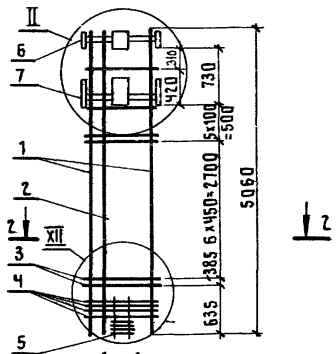

КП8-5, КП8-8, КП8-9

Остальное по КП8-2

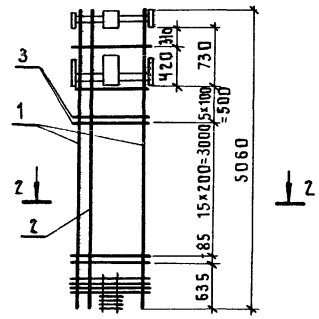

1-1

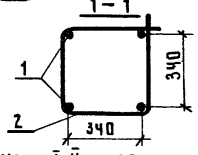

2-2

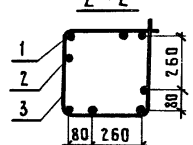

Узлы I, II см. документ 1.420.1-24с.1-65, узлы XI, XII см. документ 1.420.1-24с.1-67.

Нач.СКО-1	Михайлов	
Н.контр.	Михайлов	
Гл.констр.	Матвеев	
Гл.инж.пр.	Альштейн	
Зав.бриг.	Зарубина	
Вед.инж.	Мухина	
Инж. II к.	Пурмель	
Проверил	Мухина	

1.420.1-24с.1-45

Каркас КП8-1...КП8-9, КП8-14, КП8-18, КП8-19, КП8-22.

Стадия	Лист	Листов
Р	1	2

ПРОМСТРОЙПРОЕКТ

Марка каркаса	Поз.	Наименование	Кол.	Обозначение документа	Масса каркаса, кг
КП8-9	1	ф28 А-III, ℓ=5060(5105), 24,7 кг	4	Без черт.	256,6
	2	ф28 А-III, ℓ=5060(5105), 24,7 кг	4	Без черт.	
	3	Хомут Х3	23	1.420.1-24с.1-69	
		Поз. 4,5,6,7 по КП8-2			
КП8-14	1	ф22 А-III, ℓ=5060, 15,1 кг	4	Без черт.	170,9
	2	ф22 А-III, ℓ=5060, 15,1 кг	4	Без черт.	
	3	Хомут Х2	14	1.420.1-24с.1-69	
		Поз. 4,5,6,7 по КП8-2			
КП8-18	1	ф25 А-III, ℓ=5060(5100), 19,6 кг	4	Без черт.	133,2
	2	Хомут Х3	14	1.420.1-24с.1-69	
		Поз. 3,4,5,6 по КП8-1			

Арматура класса А-I, А-III по ГОСТ 5781-82*.

Размеры в скобках указывают длину заготовок для стержней с высаженными головками, на чертежах они условно не показаны.

Конец стержня с высаженной головкой - в верхней части каркаса.

Узлы I, II, III см. документ 1.420.1-24с.1-65,
узлы XI, XII, XIII см. документ 1.420.1-24с.1-67.

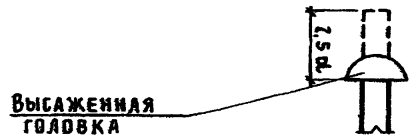

1.420.1-24с.1-45 Лист 2

КП8-10, КП8-11, КП8-13, КП8-15

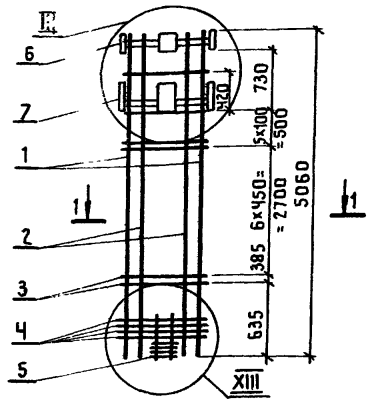

КП8-12, КП8-16, КП8-17, КП8-19
Остальное, по КП8-10

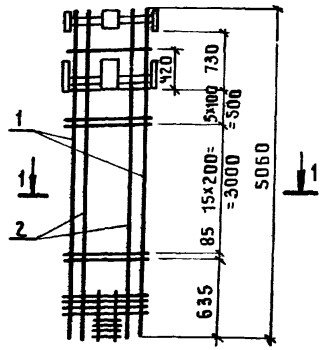

КП8-20

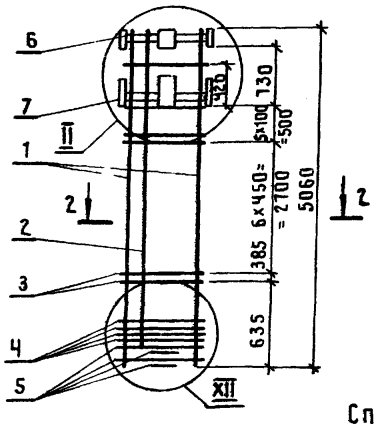

1-1

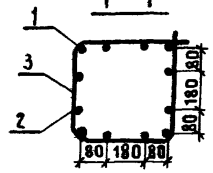

2-2

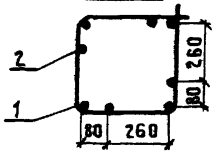

Спецификацию см. на листе 2.

Нач.СКВ-1	Михайлов		
Н.контр.	Михайлов		
Гл.констр.	Матвеев		
Гл.инж.пр.	Альштейн		
Зав.бриг.	Зарубина		
Вед.инж.	Мухина		
Инж.-к.	Пурмель		
Проверил	Мухина		

1.420.1-24с.1-46

Каркас КП8-10...КП8-13; КП8-15... КП8-17; КП8-19; КП8-20

Стадия	Лист	Листов
Р	1	2

ПРОМСТРОЙПРОЕКТ

Инв.№подл. | Подпись и дата | Взам.инв.№

Марка каркаса	Поз.	Наименование	Кол.	Обозначение документа	Масса каркаса кг
КП8-10	1	Ф25А III, ℓ=5060(ℓ=5100) 19,6 кг	4	БЕЗ ЧЕРТ.	288,8
	2	Ф25А III, ℓ=5060(ℓ=5100) 19,6кг	8	БЕЗ ЧЕРТ.	
	3	Хомут Х3	14	1.420.1-24с.1-69	
	4	Сетка С1	4	-69	
	5	Блок сеток БС1	1	-69	
	6	Изделие закладное МН2	1	-71	
	7	Изделие закладное МН1	1	-70	
КП8-11	1	Ф25А III, ℓ=5960(ℓ=5100) 19,6кг	4	БЕЗ ЧЕРТ.	329,6
	2	Ф28А III, ℓ=5060(ℓ=5105) 24,7кг	8	БЕЗ ЧЕРТ.	
		Поз. 3,4,5,6,7 по КП8-10			
КП8-12	1	Ф25А III, ℓ=5060 (ℓ=5100) 19,6 кг	4	БЕЗ ЧЕРТ.	335,0
	2	Ф28А III, ℓ=5060(ℓ=5105) 24,7кг	8	БЕЗ ЧЕРТ.	
	3	Хомут Х3	23	1.420.1-24с.1-69	
		Поз. 4,5,6,7 см. по КП8-10			
КП8-13	1	Ф28А III, ℓ=5060(ℓ=5105) 24,7 кг	4	БЕЗ ЧЕРТ.	350,0
	2	Ф28А III, ℓ=5060 (ℓ=5105) 24,7 кг	8	БЕЗ ЧЕРТ.	
		Поз. 3,4,5,6,7 см. по КП8-10			
КП8-15	1	Ф22А III, ℓ=5060 15,1 кг	4	БЕЗ ЧЕРТ.	270,8
		Поз. 2,3,4,5,6,7 см. по КП8-10			
КП8-16	1	Ф28А III, ℓ=5060(ℓ=5105) 24,7 кг	4	БЕЗ ЧЕРТ.	355,4
	2	Ф28А III, ℓ=5060(ℓ=5105) 24,7кг	8	БЕЗ ЧЕРТ.	
	3	Хомут Х3	23	1.420.1-24с.1-69	
		Поз. 4,5,6,7 по КП8-10			
КП8-17	1	Ф22А III, ℓ=5060 15,1 кг	4	БЕЗ ЧЕРТ.	276,2
	2	Ф25А III, ℓ=5060 (ℓ=5100) 19,6кг	8	БЕЗ ЧЕРТ	
	3	Хомут Х3	23	1.420.1-24с. 1-69	
		Поз. 4,5,6,7 см. по КП8-10			

Марка каркаса	Поз.	Наименование	Кол.	Обозначение документа	Масса каркаса, кг
КП8-19	1	Ф25А III, ℓ=5060(ℓ=5100) 19,6кг	4	БЕЗ ЧЕРТ.	294,2
	2	Ф25А III, ℓ=5060(ℓ=5100) 19,6кг	8	БЕЗ ЧЕРТ.	
	3	Хомут Х3	23	1.420.1-24с.1-69	
	4	Сетка С1	4	-69	
	5	Блок сеток БС1	1	-69	
	6	Изделие закладное МН2	1	-71	
	7	Изделие закладное МН1	1	-70	
КП8-20	1	Ф25А III, ℓ=5060(ℓ=5100) 19,6 кг	4	БЕЗ ЧЕРТ.	213,0
	2	Ф25А III, ℓ=4800(ℓ=4840) 18,6 кг	4	БЕЗ ЧЕРТ.	
	3	Хомут Х3	23	1.420.1-24с.1-69	
	4	Сетка С1	4	-69	
	5	Сетка С2	4	-69	
	6	Изделие закладное МН2	1	-71	
	7	Изделие закладное МН1	1	-70	

Арматура класса А-I, А-III по ГОСТ 5781-82*

Размеры в скобках указывают длину заготовок для стержней с высаженными головками, на чертежах они условно не показаны

Конец стержня с высаженной головкой - в верхней части каркаса

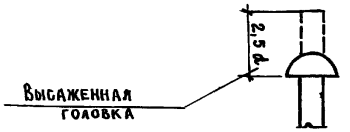

КП9-1

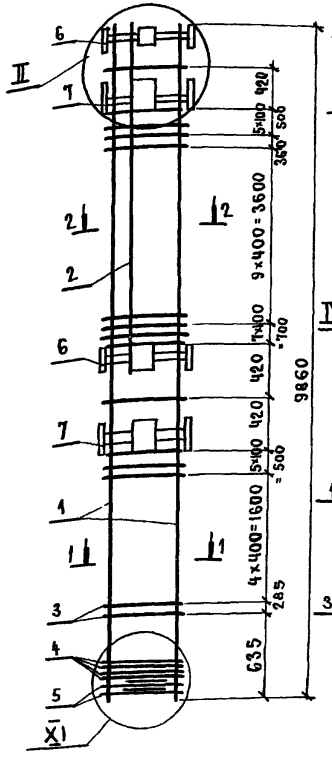

КП9-2, КП9-7, КП9-8

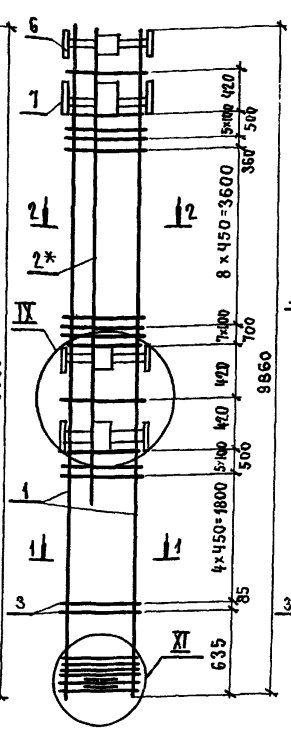

КП9-3, КП9-9, КП9-10
ОСТАЛЬНОЕ ПО КП9-2

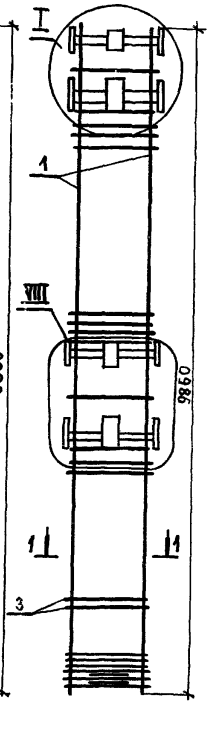

1-1

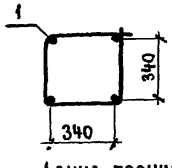

2-2

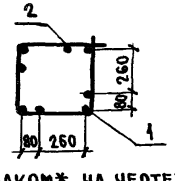

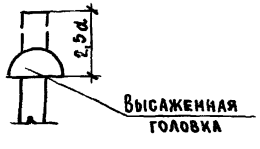

Длина позиции со знаком* на чертеже показана условно
Размеры в скобках указывают длину заготовок для стержней с высаженными головками, на чертежах они условно не показаны
Конец стержней с высаженной головкой - в верхней части каркаса

Марка каркаса	Поз	Наименование	Кол	Обозначение документа	Масса каркаса
КП9-1	1	Ф20А III, ℓ=9860 ; 24,3 кг	4	БЕЗ ЧЕРТ	244,4
	2	Ф20А III, ℓ=6500, 16,0 кг	4	БЕЗ ЧЕРТ	
	3	Хомут Х1	36	1.420.1-24с.1-69	
	4	Сетка С1	4	-69	
	5	Сетка С2	4	-69	
	6	Изделие закладное МН2	2	-71	
	7	Изделие закладное МН1	2	-70	
КП9-2	1	Ф25А III; ℓ=9860(ℓ=9900); 38,1кг	4	БЕЗ ЧЕРТ.	422,2
	2	Ф32А III; ℓ=6800(ℓ=6850); 43,2 кг	4	БЕЗ ЧЕРТ	
	3	Хомут Х3	35	1.420.1-24с.1-69	
	4	Сетка С1	4	-69	
	5	Сетка С2	4	-69	
	6	Изделие закладное МН2	2	-71	
	7	Изделие закладное МН1	2	-70	
КП9-3	1	Ф22А III, ℓ=9860 ; 29,4кг	4	БЕЗ ЧЕРТ	207,6
	3	Хомут Х2	35	1.420.1-24с 1-69	
		Поз. 4,5,6,7 по КП9-1			
КП9-7	1	Ф25А III, ℓ=9860(ℓ=9900); 38,1кг	4	БЕЗ ЧЕРТ.	310,2
	2	Ф18А III, ℓ=7600 ; 15,2 кг	4	БЕЗ ЧЕРТ.	
		Поз 3,4,5,6,7 по КП9-2			
КП9-8	1	Ф32А III, ℓ=9860 (ℓ=9910); 62,6кг	4	БЕЗ ЧЕРТ	504,6
	2	Ф28А III, ℓ=7600 (ℓ=7645); 37,0кг	4	БЕЗ ЧЕРТ.	
		Поз. 3,4,5,6,7 по КП9-2			
КП9-9	1	Ф25А III, ℓ=9860 (ℓ=9900) 38,1кг	4	БЕЗ ЧЕРТ	249,4
		Поз 3,4,5,6,7 по КП9-2			
КП9-10	1	Ф28А III, ℓ=9860 (ℓ=9905) 47,8 кг	4	БЕЗ ЧЕРТ	288,2
		Поз. 3,4,5,6,7 по КП9-2			

Арматура класса А-I, А-III по ГОСТ 5781-82*
Арматура класса Вр-I по ГОСТ 6727-80*
Узлы I, II см документ 1.420.1-24с-65, узел VIII см документ 1.420.1-24с-66, узлы IX, XI см. документ 1.420.1-24с.1-67

Нач СКО-1	Михайлов	
Н контр	Михайлов	
Гл констр	Матвеев	
Гл.инж пр	Екименко	
Зав Бр	Зарубина	
Вед инж	Мухина	
Чертил	Собачкина	
Проверил	Мухина	

1.420.1-24с-47

Каркас КП9-1...КП9-3; КП9-7...КП9-10

Стадия	Лист	Листов
Р	-	4

Пермстройпроект

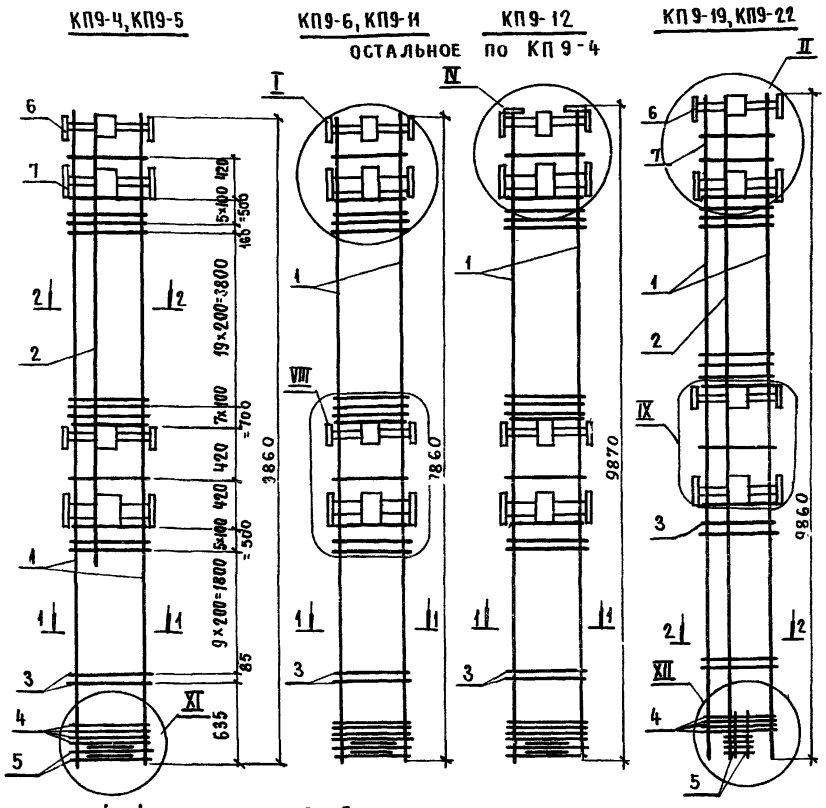

Узлы I, II, IV см. документ 1.420.1-24с.1-65
Узел VIII см. документ 1.420.1-24с.1-66
Узлы IX, XI, XII см. документ 1.420.1-24с.1-67

Марка каркаса	Поз.	Наименование	Кол	Обозначение документа	Масса каркаса
КП9-4	1	⌀22 А III, ℓ=9860; 29,4 кг	4	БЕЗ ЧЕРТ.	285,0
	2	⌀18 А III, ℓ=7600; 15,2 кг	4	БЕЗ ЧЕРТ.	
	3	Хомут Х3	51	1.420.1-24с.1-69	
	4	Сетка С1	4	-69	
	5	Сетка С2	4	-69	
	6	Изделие закладное МН2	2	-71	
	7	Изделие закладное МН1	2	-70	
КП9-5	1	Ф 22 А III, ℓ=9860; 29,4 кг	4	БЕЗ ЧЕРТ	417,0
	2	Ф 32 А III, ℓ=7600 (ℓ=7650) 48,2 кг	4	БЕЗ ЧЕРТ.	
		Поз. 3,4,5,6,7 по КП9-4			
КП9-6	1	Ф 25 А III, ℓ=9860 (ℓ=9900) 38,1 кг	4	БЕЗ ЧЕРТ.	259,0
		Поз. 3,4,5,6,7 см. по КП9-4			
КП9-11	1	Ф 32 А III, ℓ=9860 (ℓ=9910) 62,6 кг	4	БЕЗ ЧЕРТ.	356,6
		Поз. 3,4,5,6,7 по КП 9-4			
КП9-12	1	Стержень с шайбой СТ 8	4	1.420.1-24с.1 - 72	445,8
	3	Хомут Х4	51	- 69	
		Поз. 4,5,6,7 по КП9-4			
КП9-19	1	Ф 32 А III, ℓ=9860 (ℓ=9910); 62,6 кг	4	БЕЗ ЧЕРТ.	547,4
	2	Ф 28 А III, ℓ=9860 (ℓ=9905) 47,9 кг	4	БЕЗ ЧЕРТ.	
	3	Хомут Х3	51	1.420.1-24с1 - 69	
	4	Сетка С1	4	-69	
	5	Блок сеток СБ1	1	-69	
		Поз. 6,7 по КП 9-4			
КП9-22	1	Ф 32 А III, ℓ=9860 (ℓ=9910) 62,6 кг	4	БЕЗ ЧЕРТ.	605,8
	2	Ф 32 А III, ℓ=9860 (ℓ=9910) 62,6 кг	4	БЕЗ ЧЕРТ.	
		Поз. 3,4,5,6,7 по КП9-19			

Арматура класса А-I, А-III по ГОСТ 5781-82*
Размеры в скобках указывают длину заготовок для стержней с высаженными головками на чертежах они условно не показаны, Конец стержня с высаженной головкой - в верхней части каркаса

Нач. СКО-1	Михайлов	
Н. контр.	Михайлов	
Гл. констр.	Мятвеев	
Гл. инж.	Екименко	
Зав. бр.	Зарубина	
Вед. инж.	Мухина	
Чертил	Собячкина	
Проверил	Мухина	

1.420.1-24с.1-48

Каркас КП9-4 ... КП9-6, КП9-11, КП9-12, КП9-19, КП9-22

Стадия	Лист	Листов
Р		1

ПРОМСТРОЙПРОЕКТ

КП9-15

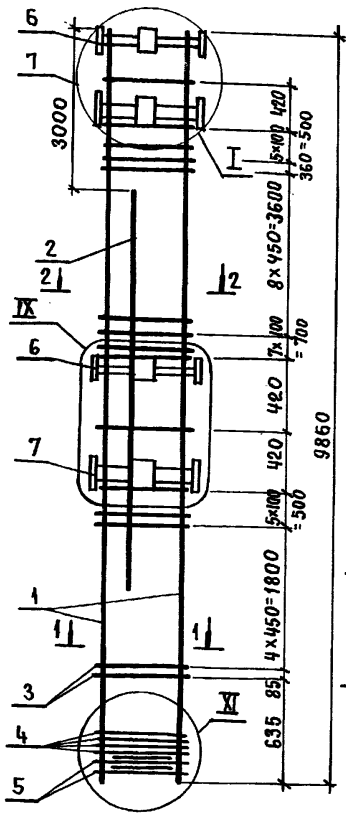

КП9-13 КП9-14

ОСТАЛЬНОЕ ПО КП9-15

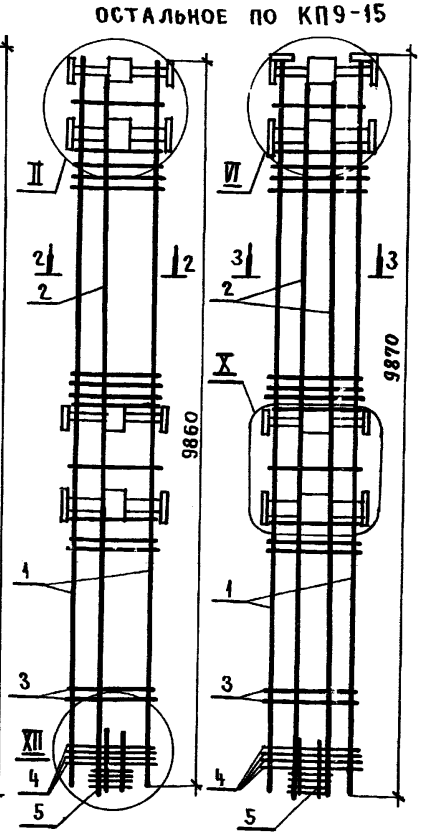

КП9-20

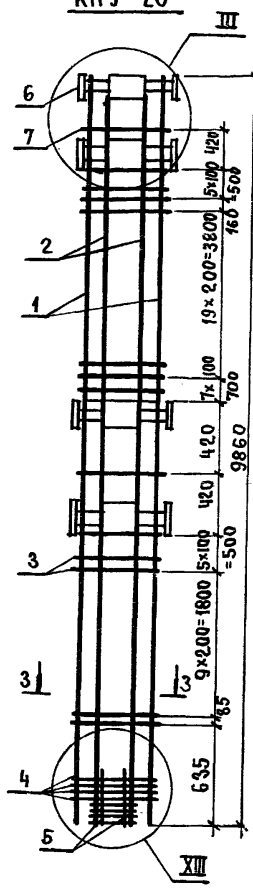

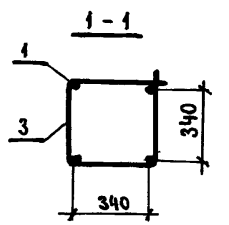

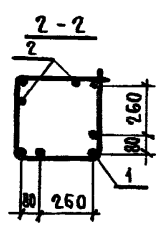

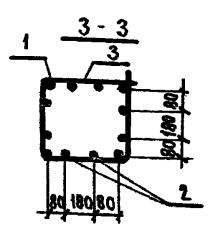

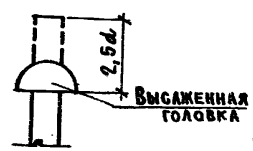

Узлы I, II, III см. документ 1.420.1-24с.1-65,
Узел VI см. документ 1.420.1-24с.1-66,
Узлы IX, X, XI, XII, XIII см. документ 1.420.1-24с.1-67

Марка каркаса	Поз	Наименование	Кол.	Обозначение документа	Масса каркаса, кг
КП9	1	Ф28А III, ℓ=9860 (ℓ=9905) 47,9кг	4	БЕЗ ЧЕРТ.	479,0
	2	Ф28А III, ℓ=9860 (ℓ=9905) 47,9кг	4	БЕЗ ЧЕРТ.	
	3	Хомут Х3	35	1.420.1-24с.1-69	
	4	Сетка С1	4	-69	
	5	Блок сеток БС1	1	-69	
	6	Изделие закладное МН2	2	-71	
	7	Изделие закладное МН1	2	-70	
КП9-14	1	Стержень с шайбой СТ8	4	1.420.1-24с.1-72	811,8
	2	Ф28А III, ℓ=9860 (ℓ=9905); 47,9кг	8	БЕЗ ЧЕРТ.	
	3	Хомут Х4	35	1.420.1-24с.1-69	
		Поз. 4,5,6,7 по КП9-13			
КП9-15	1	Ф28А III, ℓ=9860 (ℓ=9905) 47,9кг	4	БЕЗ ЧЕРТ.	351,8
	2	Ф22А III, ℓ=5300; 15,8 кг	4	БЕЗ ЧЕРТ.	
	3	Хомут Х3	35	1.420.1-24с.1-69	
	4	Сетка С1	4	-69	
	5	Сетка С2	4	-69	
	6	Изделие закладное МН2	2	-71	
	7	Изделие закладное МН1	2	-70	
КП9-20	1	Ф32А III, ℓ=9860 (ℓ=9910); 62,6кг	4	БЕЗ ЧЕРТ.	797,8
	2	Ф28А III, ℓ=9860 (ℓ=9905); 47,9кг	8	БЕЗ ЧЕРТ.	
	3	Хомут Х3	51	1.420.1-24с.1-69	
		Поз. 4,5,6,7 по КП9-16			

Арматура класса А-I, А-III по ГОСТ 5781-82*
Размеры в скобках указывают длину заготовок для стержней с высаженными головками, на чертежах они условно не показаны.
Конец стержня с высаженной головкой - в верхней части каркаса

Нач.СКО-1	Михайлов	
Н.контр.	Михайлов	
Гл.конст.	Матвеев	
Гл.инж.пр.	Екименко	
Зав.бр.	Зарубина	
Вед.инж.	Мухина	
Чертил	Собачкина	
Проверил	Мухина	

1.420.1-24с.1-49

Каркас КП9-13... КП9-15, КП9-20

Стадия	Лист	Листов
Р		1

ПРИМСТРОЙПРОЕКТ

КП9-15, КП9-17, КП9-18 КП9-21

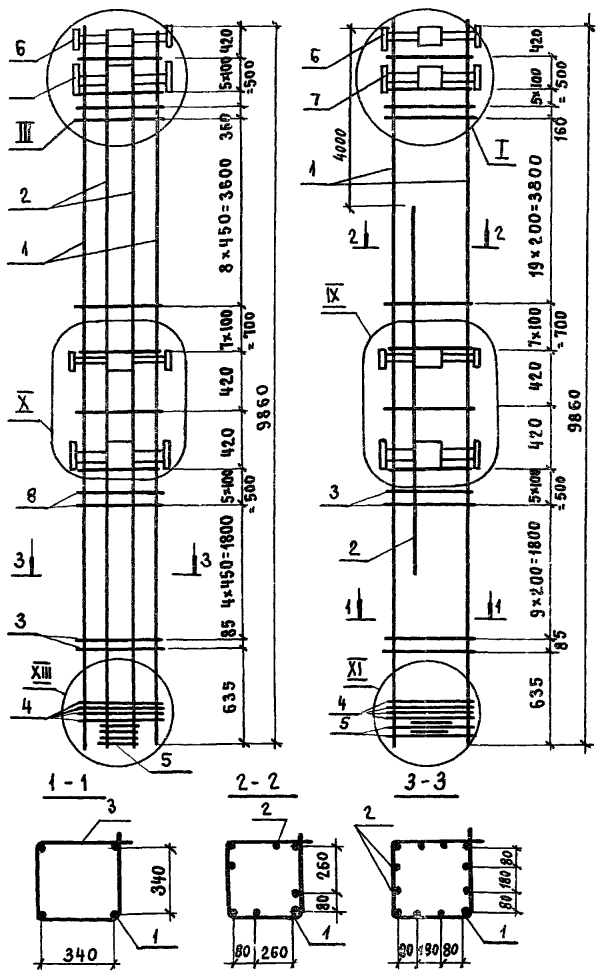

Узлы I, III см. документ 1.420.1-24с.1-65
Узлы IX, X, XI, XII см. документ 1.420.1-24с.1-67

Марка каркаса	Поз	Наименование	Кол.	Обозначение документа	Масса каркаса кг
КП9-16	1	Ф32 AIII, ℓ=9860 (ℓ=9910); 62,6кг	4	БЕЗ ЧЕРТ.	847,0
	2	Ф32 AIII, ℓ=9860 (ℓ=9910); 62,6кг	8	БЕЗ ЧЕРТ.	
	3	Хомут Х3	35	1.420.1-24с.1-69	
	4	Сетка С1	4	-69	
	5	Блок сеток БС1	1	-69	
	6	Изделие закладное МН2	2	-71	
	7	Изделие закладное МН1	2	-70	
КП9-17	1	Ф28 AIII, ℓ=9860 (ℓ=9905); 47,9 кг	4	БЕЗ ЧЕРТ.	592,2
	2	Ф25 AIII, ℓ=9860 (ℓ=9900); 38,1 кг	8	БЕЗ ЧЕРТ.	
		Поз. 3,4,5,6,7 по КП9-16			
КП9-18	1	Ф32 AIII, ℓ=9860 (ℓ=9910); 62,6 кг	4	БЕЗ ЧЕРТ.	729,4
	2	Ф28 AIII, ℓ=9860 (ℓ=9905); 47,9 кг	8	БЕЗ ЧЕРТ.	
		Поз. 3,4,5,6,7 по КП9-16			
КП9-21	1	Ф32 AIII, ℓ=9860 (ℓ=9910); 62,6 кг	4	БЕЗ ЧЕРТ.	479,4
	2	Ф32 AIII, ℓ=4800 ; 30,6 кг	4	БЕЗ ЧЕРТ.	
	3	Хомут Х3	51	1.420.1-24 с.1-69	
	4	Сетка С1	4	-69	
	5	Сетка С2	4	-69	
	6	Изделие закладное МН2	2	-71	
	7	Изделие закладное МН1	2	-70	

Арматура класса A-I, A-III по ГОСТ 5781-82*
Размеры в скобках указывают длину заготовок для стержней с высаженными головками, на чертежах они условно не показаны.
Конец стержня с высаженной головкой - в верхней части каркаса.

Нач. СКО-1	Михайлов	
Н. контр.	Михайлов	
Гл. констр.	Матвеев	
Гл. инж. пр.	Екименко	
Зав. бр.	Зарубина	
Вед. инж.	Мухина	
Чертил	Собачкина	
Проверил	Мухина	

1.420.1-24с.1-50

Каркас КП9-16... КП9-19, КП9-21.

Стадия	Лист	Листов
Р		1

ПРОМСТРОЙПРОЕКТ

КП10-3, КП10-9

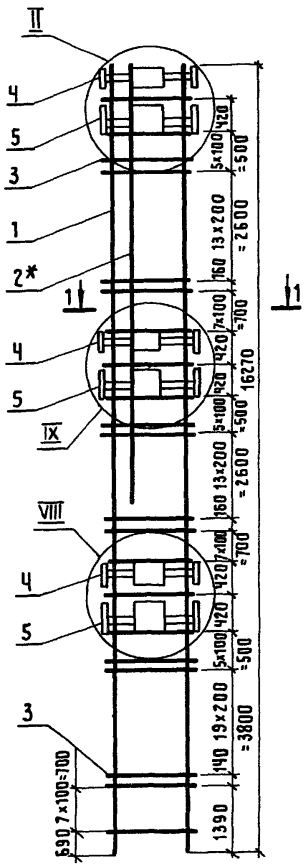

КП10-1, КП10-2
КП10-6
Остальное по КП10-3

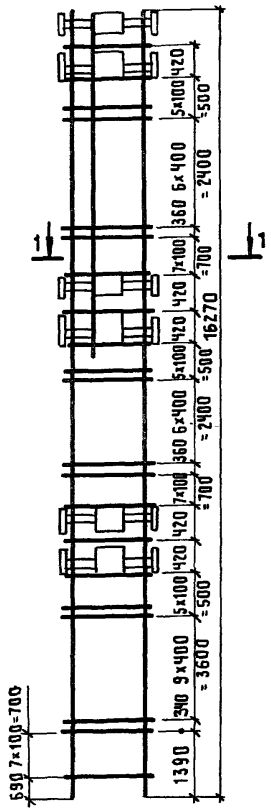

КП10-7, КП10-13
КП10-18, КП10-21

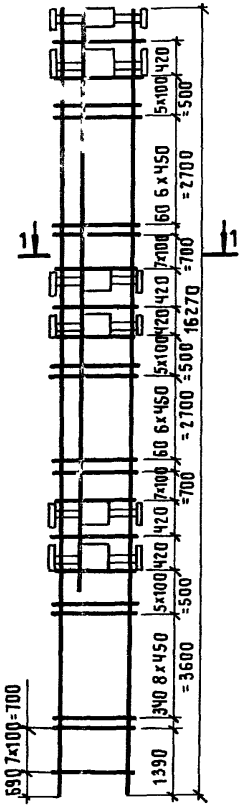

КП10-26

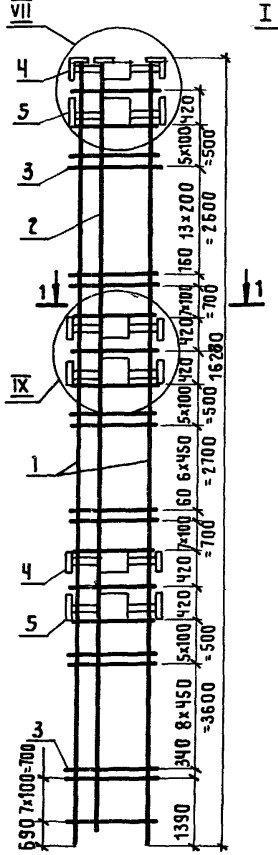

КП10-11, КП10-12
КП10-19

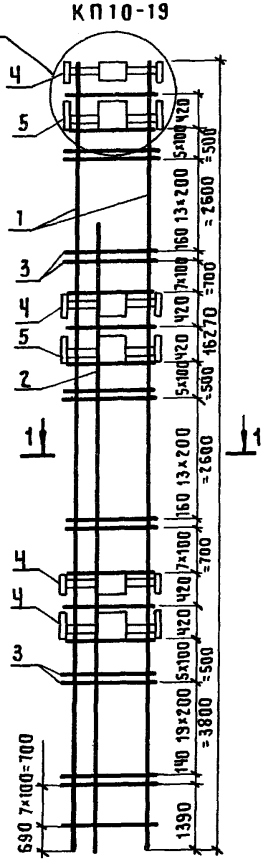

КП10-25
Остальное по КП10-11

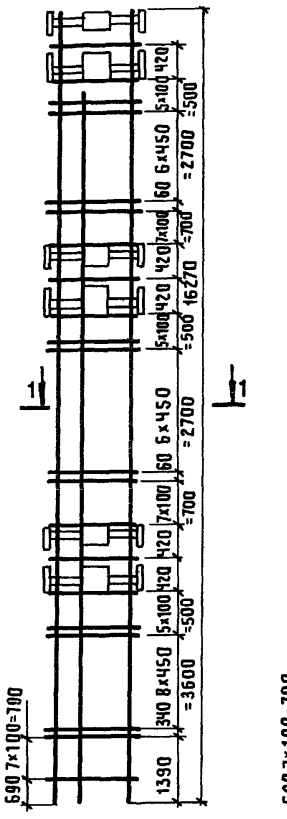

КП10-23

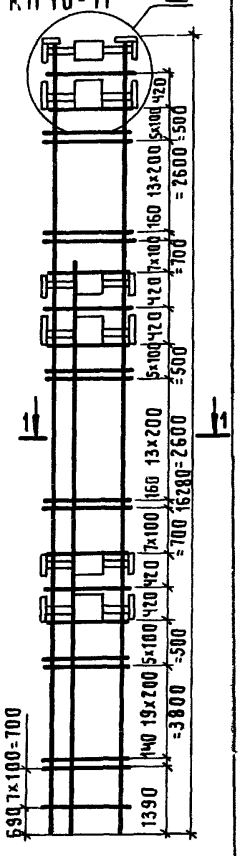

Узлы I, II, IV см документ 1.420.1-24с.1-65, узлы VII, VIII см документ 1.420.1-24с.1-66, узел IX см. документ 1.420.1-24с.1-67.

Длина позиции, отмеченной знаком *, на чертеже показана условно.

1-1

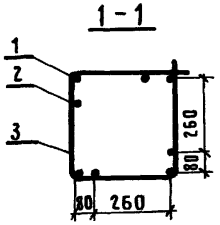

Нач.СКО-1	Михайлов	
Н.контр.	Михайлов	
Гл.констр.	Матвеев	
Гл.инж.пр.	Екименко	
Зам.гр.	Зарубина	
Инж. II к	Пурмель	
Инж. II к	Репенко	
Проверил	Зарубина	

1.420.1-24с.1-51

Каркас КП10-1...КП10-3, КП10-6, КП10-7 КП10-9 ... КП10-14, КП10-18, КП10-19, КП10-21, КП10-23, КП10-25, КП10-26

Стадия	Лист	Листов
Р	1	3

ПРОМСТРОЙПРОЕКТ

2И303 79

Инв.№ подл. | Подпись и дата | Взам. инв.№

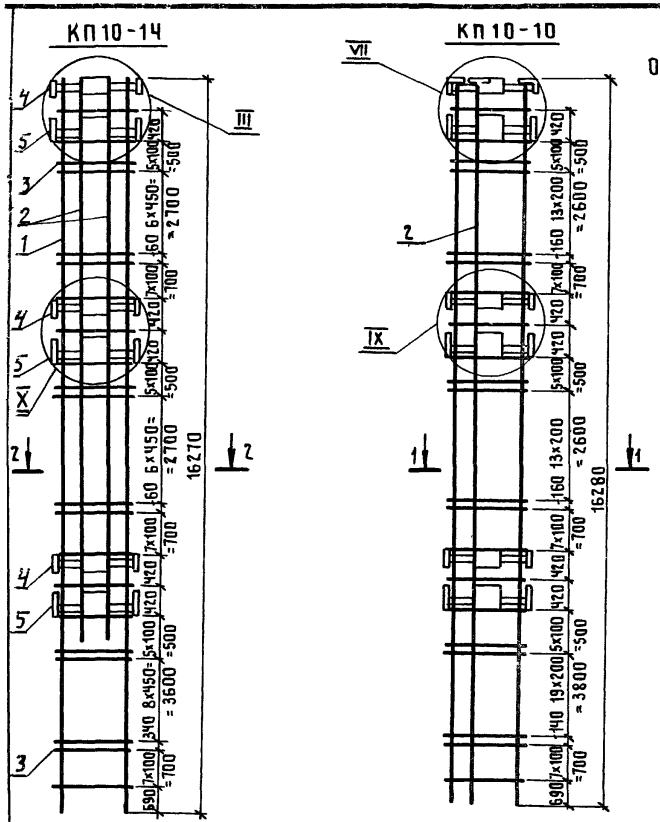

Марка каркаса	Поз.	Наименование	Кол.	Обозначение документа	Масса каркаса, кг
КП10-1	1	ф22А III, ℓ=16270; 48,6 кг	Ч	Без черт.	340,8
	2	ф6А III, ℓ=5500; 8,7 кг	Ч	Без черт.	
	3	Хомут Х2	65	1.420.1-24с.1-69	
	4	Изделие закладное МН2	3	-71	
	5	Изделие закладное МН1	3	-70	
КП10-2	1	ф22А III, ℓ=16270; 48,6 кг	Ч	Без черт.	435,0
	2	ф28А III*, ℓ=5800(5845); 28,2 кг	Ч	Без черт.	
	3	Хомут Х3	65	1.420.1-24с.1-69	
		Поз. 4,5 по КП10-1			
КП10-3	1	ф25А III*, ℓ=16270(16310); 62,6 кг	Ч	Без черт.	482,8
	2	ф25А III*, ℓ=5800(5840); 22,4 кг	Ч	Без черт.	
	3	Хомут Х3	90	1.420.1-24с.1-69	
		Поз. 4,5 по КП10-1			
КП10-6	1	ф22А III, ℓ=16270; 48,6 кг	Ч	Без черт.	489,4
	2	ф25А III, ℓ=10850(10890); 41,8 кг	Ч	Без черт.	
	3	Хомут Х3	65	1.420.1-24с.1-69	
		Поз. 4,5 по КП10-1			
КП10-7	1	ф32А III**, ℓ=16270(16370); 103,3 кг	Ч	Без черт.	812,2
	2	ф32А III*, ℓ=10700(10750); 67,8 кг	Ч	Без черт.	
	3	Хомут Х3	65	1.420.1-24с.1-69	
		Поз. 4,5 по КП10-1			
КП10-9	1	ф32А III**, ℓ=16270(16370); 103,3 кг	Ч	Без черт.	827,2
	2	ф32А III*, ℓ=10700(10750); 67,8 кг	Ч		
	3	Хомут Х3	90	1.420.1-24с.1-69	
		Поз. 4,5 по КП10-1			

Узел III см. документ 1.420.1-24с.1-65, узел VII см. документ 1.420.1-24с.1-66.
Узлы IX, X см. документ 1.420.1-24с.1-67.

24303 80

Марка каркаса	Поз.	Наименование	Кол.	Обозначение документа	Масса каркаса, кг
КП10-10	1	Стержень с шайбой СТ5	Ч	1.420.1-24с.1-72	1223,2
	2	СТ5	Ч	-72	
	3	Хомут Х4	90	-69	
	4	Изделие закладное МН2	3	-71	
	5	МН1	3	-70	
КП10-11	1	ф20А-III, ℓ=16270; 40,1 кг	Ч	Без черт.	445,5
	2	ф22А-III, ℓ=13800; 41,2 кг	Ч	Без черт.	
	3	Хомут Х2	90	1.420.1-24с.1-69	
		Поз. 4,5 по КП10-10			
КП10-12	1	ф20А-III, ℓ=16270; 40,1 кг	Ч	Без черт.	455,1
	2	ф22А-III, ℓ=14600; 43,6 кг	Ч	Без черт.	
	3	Хомут Х2	90	1.420.1-24с.1-69	
		Поз. 4,5 по КП10-10			
КП10-13	1	ф25А-III*, ℓ=16270(16370); 62,6кг	Ч	Без черт	761,8
	2	ф32А-III*, ℓ=15150(15200); 95,9кг	Ч	Без черт	
	3	Хомут Х3	65	1.420.1-24с.1-69	
		Поз. 4,5 по КП10-10			
КП10-14	1	ф32А-III*, ℓ=16270 (16370); 103,3кг	Ч	Без черт.	1083,4
	2	ф32А-III*, ℓ=10700 (10750); 67,8кг	8	Без черт.	
	3	Хомут Х3	65	1.420.1-24с.1-69	
		Поз. 4,5 по КП10-10			
КП10-18	1	ф32А-III**, ℓ=16270(16370); 103,3кг	Ч	Без черт.	847,8
	2	ф32А-III*, ℓ=12100(12150); 76,7кг	Ч	Без черт.	
	3	Хомут Х3	65	1.420.1-24с.1-69	
		Поз. 4,5 по КП10-10			
КП10-19	1	ф32А-III**, ℓ=16270(16370); 103,3кг	Ч	Без черт.	749,6
	2	ф25А-III, ℓ=12600; 48,4 кг	Ч	Без черт.	
	3	Хомут Х3	90	1.420.1-24с.1-69	
		Поз. 4,5 по КП10-10			

Марка каркаса	Поз.	Наименование	Кол.	Обозначение документа	Масса каркаса, кг
КП10-21	1	ф32А-III**, ℓ=16270(16370); 103,3кг	Ч	Без черт.	880,6
	2	ф32А-III*, ℓ=13400(13450); 84,9кг	Ч	Без черт.	
	3	Хомут Х3	65	1.420.1-24с.1-69	
		Поз. 4,5 по КП10-10			
КП10-23	1	Стержень с шайбой СТ5	Ч	1.420.1-24 с.1 -72	1023,6
	2	ф32А-III, ℓ=12800,(12850); 81,1кг	Ч	Без черт.	
	3	Хомут Х4	90	1.420.1-24с.1 -69	
		Поз. 4,5 по КП10-10			
КП10-25	1	ф32А-III**ℓ=16270(16370); 103,3кг	Ч	Без черт.	837,0
	2	ф28А-III, ℓ=15270(15315); 74,0кг	Ч	Без черт.	
	3	Хомут Х3	65	1.420.1-24с.1 -69	
		Поз. 4,5 по КП10-10			
КП10-26	1	Стержень с шайбой СТ5	Ч	1.420.1-24с.1 -72	1187,6
	2	СТ9	Ч	-72	
	3	Хомут Х4	65	-69	
		Поз. 4,5 по КП10-10			

Арматура класса А-I, А-III по ГОСТ 5781-82*.
Размеры в скобках указывают длину заготовок для стержней с высаженными головками, на чертеже условно не показаны.
У стержней, отмеченных знаком *, высаженная головка должна быть только в верхней части каркаса.
У стержней, отмеченных знаком **, высаженные головки - с обоих концов.

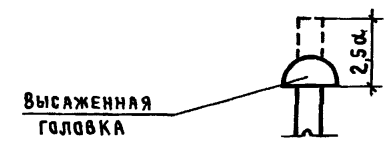

Марка каркаса	Поз	Наименование	Кол.	Обозначение документа	Масса каркаса, кг
КП10-4	1	Ф22 AIII, ℓ=16270 ; 48,6 кг	4	БЕЗ ЧЕРТ.	306,0
	3	Хомут Х2	65	1.420.1-24 с.1-69	
	4	Изделие закладное МН2	3	- 71	
	5	Изделие закладное МН1	3	- 70	
КП10-5	1	Ф25 AIII* ; ℓ=16270(16310); 62,6 кг	4	БЕЗ ЧЕРТ.	393,2
	3	Хомут Х3	90	1.420.1-24 с.1-69	
		Поз. 4,5 см. по КП10-4			
КП10-8	1.	Ф22 AIII, ℓ=16270 ; 48,6 кг	4	БЕЗ ЧЕРТ.	337,2
	3	Хомут Х3	90	1.420.1-24.1-69	
		Поз. 4,5 см. по КП10-4			
КП10-16	1	Ф32 AIII, ℓ=16270(16370); 103,3 кг	4	БЕЗ ЧЕРТ.	1382,4
	2	Ф32 AIII, ℓ=16270(16370); 103,3 кг	8	БЕЗ ЧЕРТ.	
	3	Хомут Х3	90	1.420.1-24 с.1-69	
		Поз. 4,5 см. по КП10-4			
КП10-24	1	Стержень с шайбой СТ5	4	1.420.1-24 с.1-69	1525,6
	2	Ф32 AIII, ℓ=16270(16370); 103,3 кг	8	БЕЗ ЧЕРТ.	
	3	Хомут Х4	90	1.420.1-24 с.1-69	
		Поз. 4,5 см. КП10-4			

КП10-5, КП10-8 КП10-16 КП10-24

ОСТАЛЬНОЕ ПО КП10-4

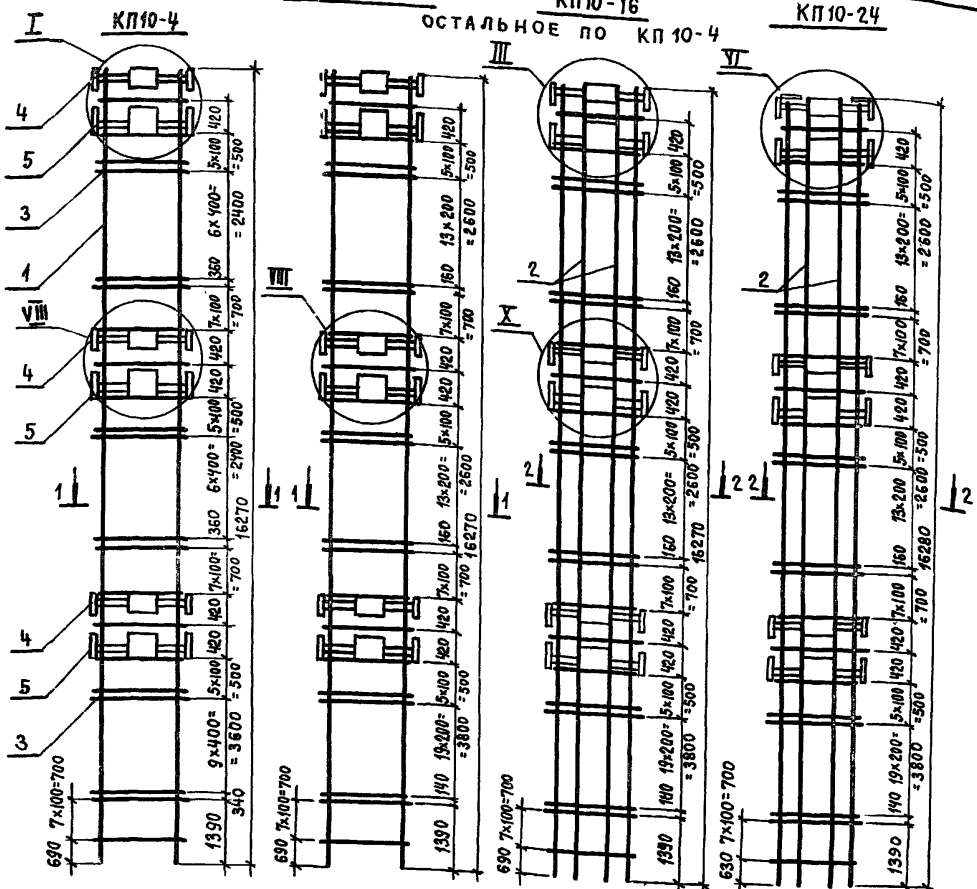

Арматура класса А-I, А-III по ГОСТ 5781-82*

Размеры в скобках указывают длину заготовок для стержней с высаженными головками, на чертеже они условно не показаны.

У стержней, отмеченных знаком *, высаженная головка должна быть только в верхней части каркаса.

У стержней ф 32 мм высаженные головки - с обоих концов.

Узлы I, III см. документ 1.420.1-24 с.1-65

Узлы VI, VIII см. документ 1.420.1-24 с.1-66

Узел X см. документ 1.420.1-24 с.1-67

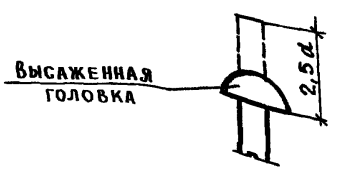

Нач. СКО-1	Михайлов	
Н. контр.	Михайлов	
Гл. конст.	Матвеев	
Гл. инж. пр	Екименко	
Зав. Бр.	Зарубина	
Инж. IIк.	Пурмель	
Инж. IIк	Реленко	
Проверил	Зарубина	

1.420.1-24с.1-52

Каркас КП10-4, КП10-5, КП10-8, КП10-16, КП10-24

Стадия	Лист	Листов
Р		1

ПРОМСТРОЙПРОЕКТ

КП10-15, КП10-20

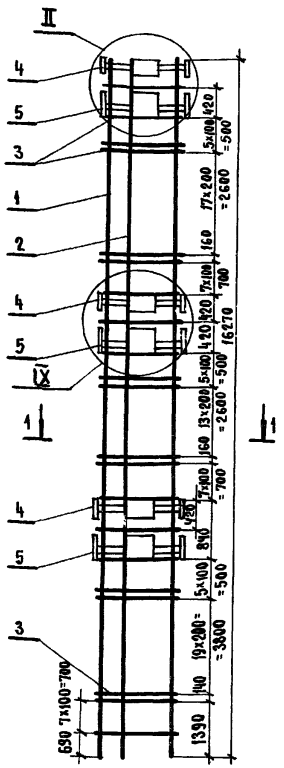

КП10-17

ОСТАЛЬНОЕ ПО КП10-15

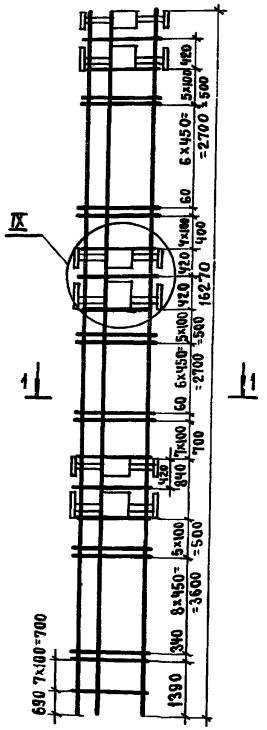

КП10-22

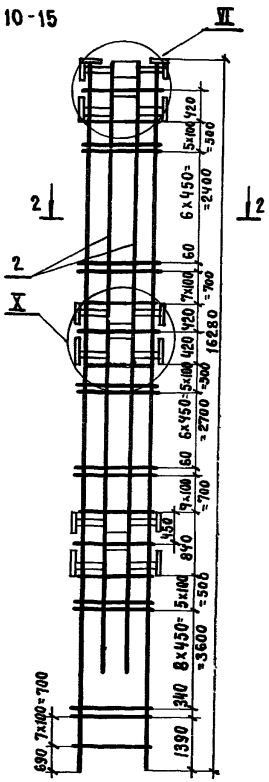

1-1

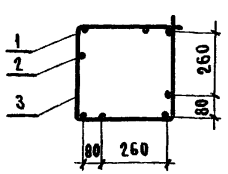

2-2

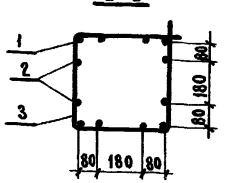

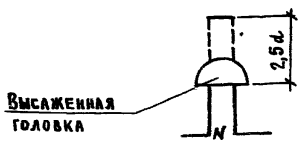

Узел II см. документ 1.420.1-24с.1-65
Узел VI см. документ 1.420.1-24с.1-66
Узлы IX, X см. документ 1.420.1-24с.1-67

Марка каркаса	Поз.	Наименование	Кол.	Обозначение документа	Масса каркаса кг
КП10-15	1	Ф25А III*, ℓ=16270 (16310); 62,6 кг	4	Без черт.	806,4
	2	Ф32А III**, ℓ=16270 (16370); 103,3 кг	4	Без черт.	
	3	Хомут Х3	90	1.420.1-24с.1-69	
	4	Изделие закладное МН2	3	71	
	5	МН1	3	70	
КП10-17	1	Ф25А III*, ℓ=16270 (16310); 62,6 кг	4	Без черт.	628,6
	2	Ф25А III*, ℓ=16270 (16310); 62,6 кг	4	Без черт.	
	3	Хомут Х3	65	1.420.1-24с.1-69	
		Поз. 4, 5 по КП10-15			
КП10-20	1	Ф32А III**, ℓ=16270 (16370); 103,3 кг	4	Без черт.	969,2
	2	Ф32А III**, ℓ=16270 (16370); 103,3 кг	4	Без черт.	
	3	Хомут Х3	90	1.420.1-24с.1-69	
		Поз. 4, 5 по КП10-15			
КП10-22	1	Стержень с шайбой СТ5	4	1.420.1-24с.1-72	1339,2
	2	Ф32А III*, ℓ=13100 (13150); 83,0 кг	8	Без черт.	
	3	Хомут Х4	65	1.420.1-24с.1-69	
		Поз. 4, 5 по КП10-15			

Арматура класса А-I, А-III по ГОСТ 5781-82*.
Размеры в скобках указывают длину заготовок для стержней с высаженными головками, на чертеже условно не показаны.
У стержней, отмеченных знаком *, высаженная головка должна быть только в верхней части каркаса.
У стержней, отмеченных знаком **, высаженные головки - с обоих концов.

Нач. СКО-1	Михайлов	
Н. контр.	Михайлов	
Гл. констр.	Матвеев	
Гл. инж. пр.	Екименко	
Зав. бр.	Зарубина	
Инж. II к.	Пурмель	
Инж. II к.	Репенко	
Проверил	Зарубина	

1.420.1-24с.-53

Каркас КП10-15, КП10-17, КП10-20, КП10-22

Стадия	Лист	Листов
Р		1

ПРОМСТРОЙПРОЕКТ

КП11-1, КП11-17

КП11-19, КП11-20

КП11-16

КП11-2, КП11-6, КП11-26

КП11-3, КП11-7, КП11-

, КП11-2.

КП11-11, КП11-25

КП11-4

КП11-21, КП11-23

Остальное по КП11-1

Остальное по КП11-19

Остальное по КП11-1

Остальное по КП11-19

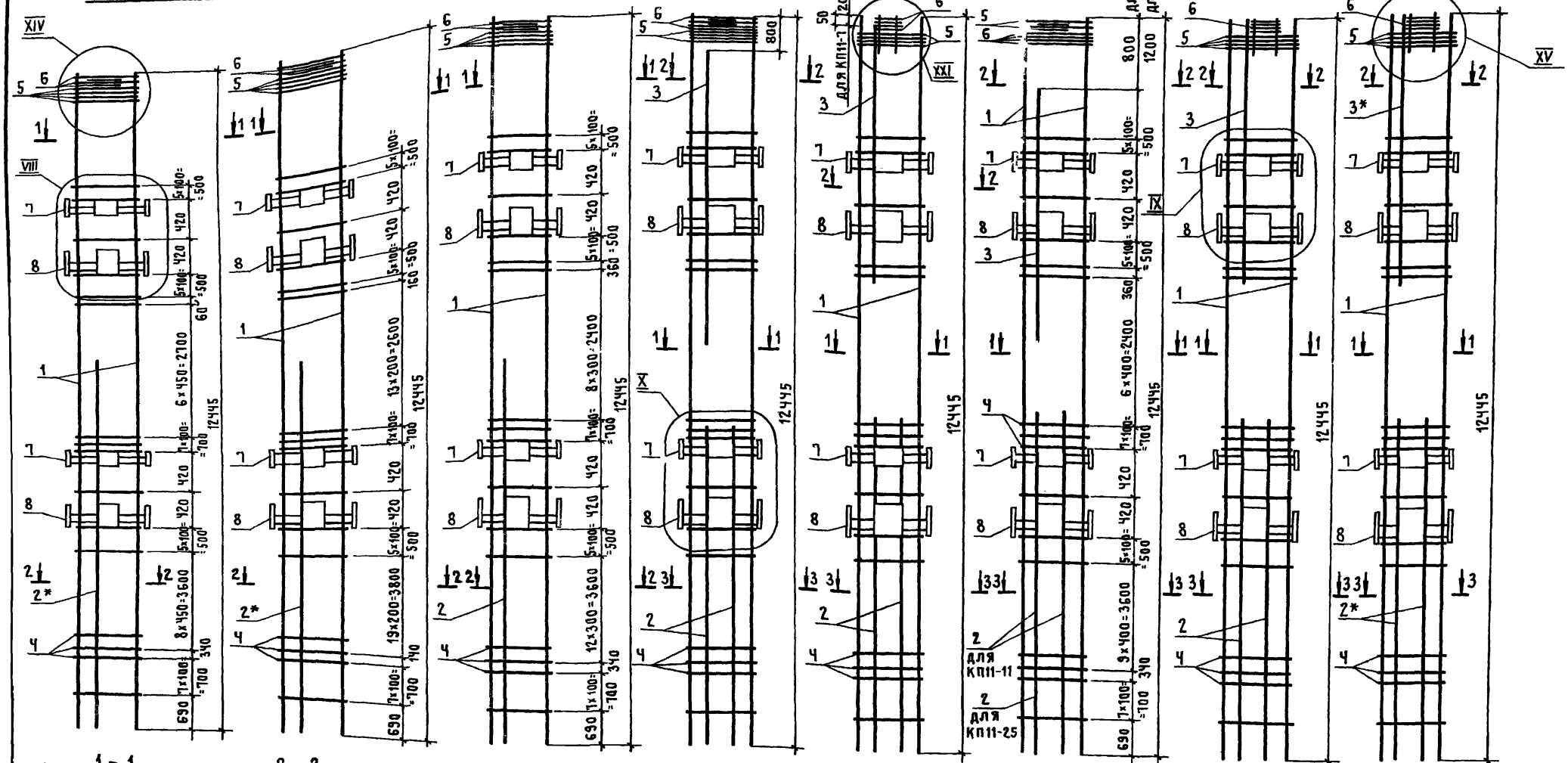

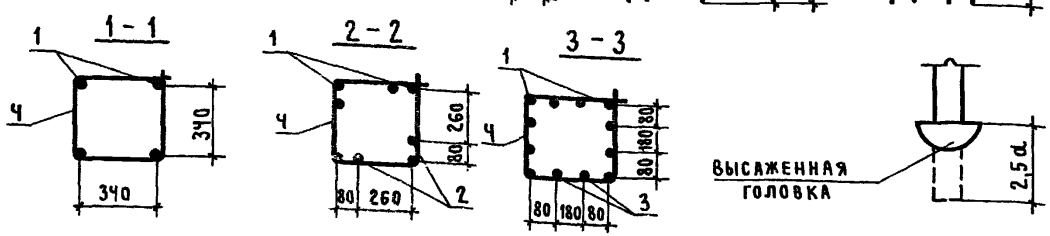

Узел VIII см. документ 1.420.1-24с.1-66, узлы IX, X, XIV, XV см. документ 1.420.1-24с.1-67, узел XXI см. документ 1.420.1-24с.1-68.
Длина позиции со знаком* на чертеже показана условно.

Нач. СКО-1	Михайлов	
Н. контр.	Михайлов	
Гл. констр.	Матвеев	
Гл. инж. пр.	Екименко	
Зав. бриг.	Зарубина	
Черт.	Собачкина	
Проверил	Мухина	

1.420.1-24с.1-54

Каркас

КП11-1...КП11-4, КП11-6, КП11-7, КП11-11, КП11-12, КП11-16, КП11-17, КП11-19, КП11-20...КП11-23, КП11-25, КП11-26

Стадия	Лист	Листов
Р	1	3

ПРОМСТРОЙПРОЕКТ

Марка каркаса	Поз.	Наименование	Кол.	Обозначение документа	Масса каркаса, кг
КП11-1	1	ф25 А III, ℓ=12445, 48,0 кг	Ч	Без черт.	470,8
	2	ф32 А III, ℓ=6800 (ℓ=6850); 43,2 кг	Ч	Без черт.	
	Ч	Хомут Х3	50	1.420.1-24с.1-69	
	5	Сетка С1	Ч	-69	
	6	Сетка С2	Ч	-69	
	7	Изделие закладное МН2	2	-71	
	8	Изделие закладное МН1	2	-70	
КП11-2	1	ф25 А III, ℓ=12445, 48,0 кг	Ч	Без черт.	652,0
	2	ф28 А III, ℓ=6800 (ℓ=6845); 33,1 кг	8	Без черт.	
	3	ф25 А III, ℓ=5800	Ч	Без черт.	
		Поз. Ч,5,6,7,8 см. по КП11-1			
КП11-3	1	ф25 А III, ℓ=12445 48,0 кг	Ч	Без черт.	674,8
	2	ф28 А III, ℓ=6800 (ℓ=6845); 33,1 кг	8	Без черт.	
	3	ф25 А III, ℓ=6600 25,6 кг	Ч	Без черт.	
	Ч	Хомут Х3	68	1.420.1-24с.1-69	
	5	Сетка С1	Ч	-69	
	6	Блок сеток БС1	1	-69	
	7	Изделие закладное МН2	2	-71	
	8	Изделие закладное МН1	2	-70	
КП11-6	1	ф32 А III, ℓ=12445 (ℓ=12495); 78,9 кг	Ч	Без черт.	856,Ч
	2	ф32 А III, ℓ=6800 (ℓ=6850); 43,2 кг	8	Без черт.	
	3	ф25 А III, ℓ=5800 22,3 кг	Ч	Без черт.	
		Поз. Ч,5,6,7,8 см. по КП11-1			
КП11-7	1	ф36 А III, ℓ=12445 (ℓ=12505); 99,9 кг	Ч	Без черт.	802,0
	2	ф25 А III, ℓ=6700 25,8 кг	8	Без черт.	
	3	ф22 А III, ℓ=7000 20,0 кг	Ч	Без черт.	
		Поз. Ч,5,6,7,8 см. по КП11-3			
КП11-11	1	ф28 А III, ℓ=12445 (ℓ=12490); 60,4 кг	Ч	Без черт.	616,2
	2	ф25 А III, ℓ=6850, 26,4 кг	8	Без черт.	
	3	ф20 А III, ℓ=5750, 14,2 кг	Ч	Без черт.	
	Ч	Хомут Х3	51	1.420.1-24с.1-69	
		Поз. 5,6,7,8 см. по КП11-1			

Марка каркаса	Поз.	Наименование	Кол.	Обозначение документа	Масса каркаса, кг
КП11-12	1	ф32 А III, ℓ=12445 (ℓ=12495); 78,9 кг	Ч	Без черт.	828,6
	2	ф28 А III, ℓ=6900 33,3 кг	8	Без черт.	
	3	ф28 А III, ℓ=6750 32,6 кг	Ч	Без черт.	
		Поз. Ч,5,6,7,8 см. по КП11-3			
КП11-16	1	ф16 А III, ℓ=12445 19,6 кг	Ч	Без черт.	200,6
	2	ф16 А III, ℓ=6500 10,2 кг	Ч	Без черт.	
	Ч	Хомут Х5	56	1.420.1-24с.1-69	
		Поз. 5,6,7,8 см. по КП11-1			
КП11-17	1	ф22 А III, ℓ=12445 37,1 кг	Ч	Без черт.	479,6
	2	ф28 А III, ℓ=11600 (ℓ=11645); 56,3 кг	Ч	Без черт.	
		Поз. Ч,5,6,7,8 см. по КП11-1			
КП11-19	1	ф20 А III, ℓ=12445, 30,7 кг	Ч	Без черт.	281,8
	2	ф16 А III, ℓ=6650, 10,5 кг	Ч	Без черт.	
	Ч	Хомут Х3	68	1.420.1-24с.1-69	
		Поз. 5,6,7,8 см. по КП11-1			
КП11-20	1	ф20 А III, ℓ=12445, 30,7 кг	Ч	Без черт.	418,Ч
	2	ф25 А III, ℓ=11600, 44,7 кг	Ч	Без черт.	
	Ч	Хомут Х3	68	1.420.1-24с.1-69	
		Поз. 5,6,7,8 см. по КП11-1			
КП11-22	1	ф25 А III, ℓ=12445, 48,0 кг	Ч	Без черт.	520,Ч
	2	ф22 А III, ℓ=6700, 20,0 кг	8	Без черт.	
	3	ф18 А III, ℓ=6600, 13,2 кг	Ч	Без черт.	
		Поз. Ч,5,6,7,8 см. по КП11-3			
КП11-25	1	ф25 А III, ℓ=12445, 48,0 кг	Ч	Без черт.	366,2
	2	ф18 А III, ℓ=6700, 13,Ч кг	Ч	Без черт.	
	3	ф16 А III, ℓ=2200, 3,5 кг	Ч	Без черт.	
	Ч	Хомут Х3	51	1.420.1-24с.1-69	
		Поз. 5,6,7,8 см. по КП11-1			
КП11-26	1	ф32 А III, ℓ=12445 (ℓ=12495); 78,9 кг	Ч	Без черт.	798,Ч
	2	ф28 А III, ℓ=6800 (ℓ=6845); 33,1 кг	8	Без черт.	
	3	ф28 А III, ℓ=5800, 28,0 кг	Ч	Без черт.	
		Поз. Ч,5,6,7,8 см. по КП11-1			

Инв. № подл. | Подпись и дата | Взам. инв. №

Марка аркаса	Поз.	Наименование	Кол.	Обозначение документа	Масса каркаса, кг
КП11-4	1	ф 32 А III, ℓ=12445(12495); 78,9 кг	4	Без черт.	660,4
	2	ф 22 А III, ℓ=6700; 20,0 кг	8	Без черт.	
	3	ф 22 А III, ℓ=6700; 20,0 кг	4	Без черт.	
	4	Хомут Х3	50	1.420.1-24с.1-69	
	5	Сетка С1	4	-69	
	6	Блок сеток БС1	1	-69	
	7	Изделие закладное МН1	2	-71	
	8	Изделие закладное МН2	2	-70	
КП11-21	1	ф 22 А III, ℓ=12445; 37,1 кг	4	Без черт.	504,0
	2	ф 22 А III, ℓ=6700; 20,0 кг	8	Без черт.	
	3	ф 22 А III, ℓ=6700; 20,0 кг	4	Без черт.	
	4	Хомут Х3	68	1.420.1-24с.1-69	
		Поз. 5,6,7,8 см. по КП11-4			
КП11-23	1	ф 28 А III, ℓ=12445(12490); 60,4 кг	4	Без черт.	742,4
	2	ф 25 А III, ℓ=11600; 44,7 кг	8	Без черт.	
	3	ф 25 А III, ℓ=1800	4	Без черт.	
		Поз. 4,5,6,7,8 по КП11-21			

Арматура класса Вр-I по ГОСТ 6727-80*.

Арматура класса А-I, А-III по ГОСТ 5781-82*.

Размеры в скобках указывают длину заготовок для стержней с высаженными головками, расположенными снизу, на чертеже они условно не показаны.

КП11-8, КП11-9, КП11-15, КП11-24 КП11-5, КП11-10, КП11-18 КП11-14

Остальное см. по КП11-5

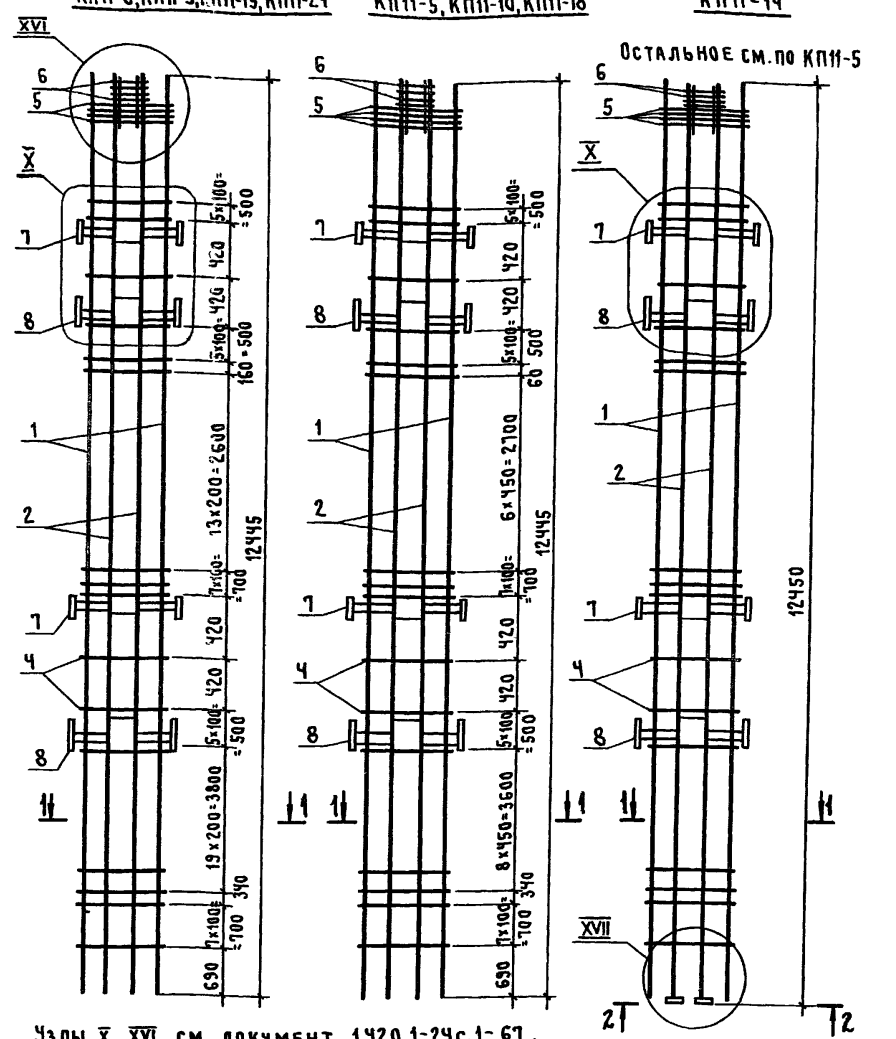

Узлы X, XVI см. документ 1.420.1-24с.1-67, узел XVII см. документ 1.420.1-24с.1-68. Сечения и спецификацию см. л. 2

Нач.СКО-1	Михайлов		1.420.1-24с.1-55
Н.контр.	Михайлов		
Гл.констр.	Матвеев		Каркас КП11-5, КП11-8...КП11-10, КП11-13, КП11-15, КП11-18, КП11-24
Гл.инж.пр.	Екименко		Стадия Р; Лист 1; Листов 2
Зав.бриг.	Зарубина		ПРОМСТРОЙПРОЕКТ
Черт.	Собачкина		
Проверил	Мухина		

Инв.№ подл. | Подпись и дата | Взам.инв.№

КП 11 - 13

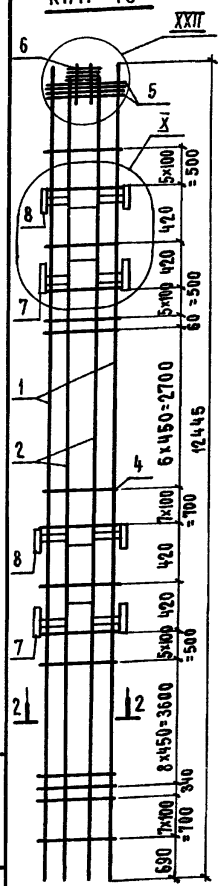

Марка каркаса	Поз.	Наименование	Кол.	Обозначение документа	Масса каркаса кг
КП11-8	1	Ф25АIII, ℓ=12445; 48,0 кг	4	БЕЗ черт.	939,6
	2	Ф32АIII, ℓ=12445(ℓ=12495); 79,0кг	8	БЕЗ черт	
		Хомут Х3	68	1.420.1-24с.1-69	
	5	Сетка С1	4	-69	
	6	Блок сеток БС1	1	-69	
	7	Изделие закладное МН1	2	-70	
	8	Изделие закладное МН2	2	-71	
КП11-9	1	Ф28АIII, ℓ=12445(ℓ=12490); 60,4кг	4	БЕЗ черт.	1183,6
	2	Ф36АIII, ℓ=12445(ℓ=12505); 99,9кг	8	БЕЗ черт.	
	4	Хомут Х4	68	1.420.1-24с.1-69	
		Поз. 5,6,7,8 по КП 11-8			
КП11-15	1	Ф25АIII, ℓ=12445, 48,0 кг	4	БЕЗ черт.	1134,0
	2	Ф36АIII, ℓ=12445, (ℓ=12505); 99,9кг	8	БЕЗ черт.	
	4	Хомут Х4	68	1.420.1-24с.1-69	
		Поз. 5,6,7,8 по КП 11-8			
КП11-24	1	Ф22АIII, ℓ=12445; 37,1 кг	4	БЕЗ черт.	895,2
	2	Ф32АIII, ℓ=12445(ℓ=12495); 78,9 кг	8	БЕЗ черт.	
		Поз. 4,5,6,7,8 по КП 11-8			
КП11-10	1	Ф25АIII, ℓ=12445; 47,8 кг	4	БЕЗ черт.	1115,2
	2	Ф36АIII, ℓ=12445(ℓ=12505); 99,9кг	8	БЕЗ черт.	
	4	Хомут Х4	50	1.420.1-24с.1-69	
		Поз. 5,6,7,8 по КП 11-8			
КП11-18	1	Ф32АIII, ℓ=12445(ℓ=12495); 78,9 кг	4	БЕЗ черт.	1051,6
	2	Ф32АIII, ℓ=12445(ℓ=12495); 78,9кг	8	БЕЗ черт.	
	4	Хомут Х3	50	1.420.1-24с.1-69	
		Поз. 5,6,7,8 по КП 11-8			

Марка каркаса	Поз.	Наименование	Кол.	Обозначение документа	Масса каркаса кг
КП11-5	1	Ф32АIII, ℓ=12445(ℓ=12495); 78,9 кг	4	БЕЗ черт.	717,2
	2	Ф22АIII, ℓ=12445, 37,1 кг	8	БЕЗ черт.	
	4	Хомут Х3	50	1.420.1-24с.1-69	
		Поз. 5,6,7,8 по КП 11-8			
КП11-14	1	Ф36АIII, ℓ=12445(ℓ=12505); 99,9кг	4	БЕЗ черт.	1504,4
	2	Стержень с шайбой СТ10	8	1.420.1-24с.1-72	
	4	Хомут Х4	50	-69	
		Поз. 5,6,7,8 по КП 11-8			
КП11-13	1	Ф36АIII, ℓ=12445(ℓ=12505); 99,9 кг	4	БЕЗ черт.	1155,6
	2	Ф32АIII, ℓ=12400(ℓ=12400); 78,8 кг	8	БЕЗ черт.	
	4	Хомут Х4	50	1.420.1-24с.1-69	
		Поз. 5, 6, 7, 8 по КП 11-8			

Арматура класса А-I, А-III по ГОСТ 5781-82*
Размеры в скобках указывают длину заготовок для стержней с высаженными головками, расположенными внизу, на чертеже они условно не показаны.
Узел X см. документ 1.420.1-24с.1-67,
Узел XXII см. документ 1.420.1-24с.1-68

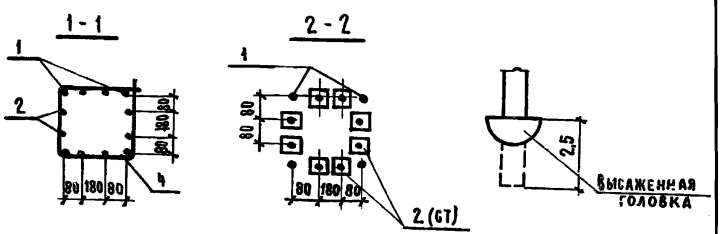

Инв. № подл. | Подпись и дата | Взам. инв. №

КП12-1, КП12-37

КП12-2, КП12-10, КП12-19
КП12-23, КП12-39
Остальное по КП12-1

КП12-4, КП12-15

КП12-9
Остальное по КП12-1

КП12-11

КП12-21, КП12-27,
КП12-29
Остальное по КП12-4

КП12-31, КП12-32
КП12-33
Остальное по КП12-2

КП12-25

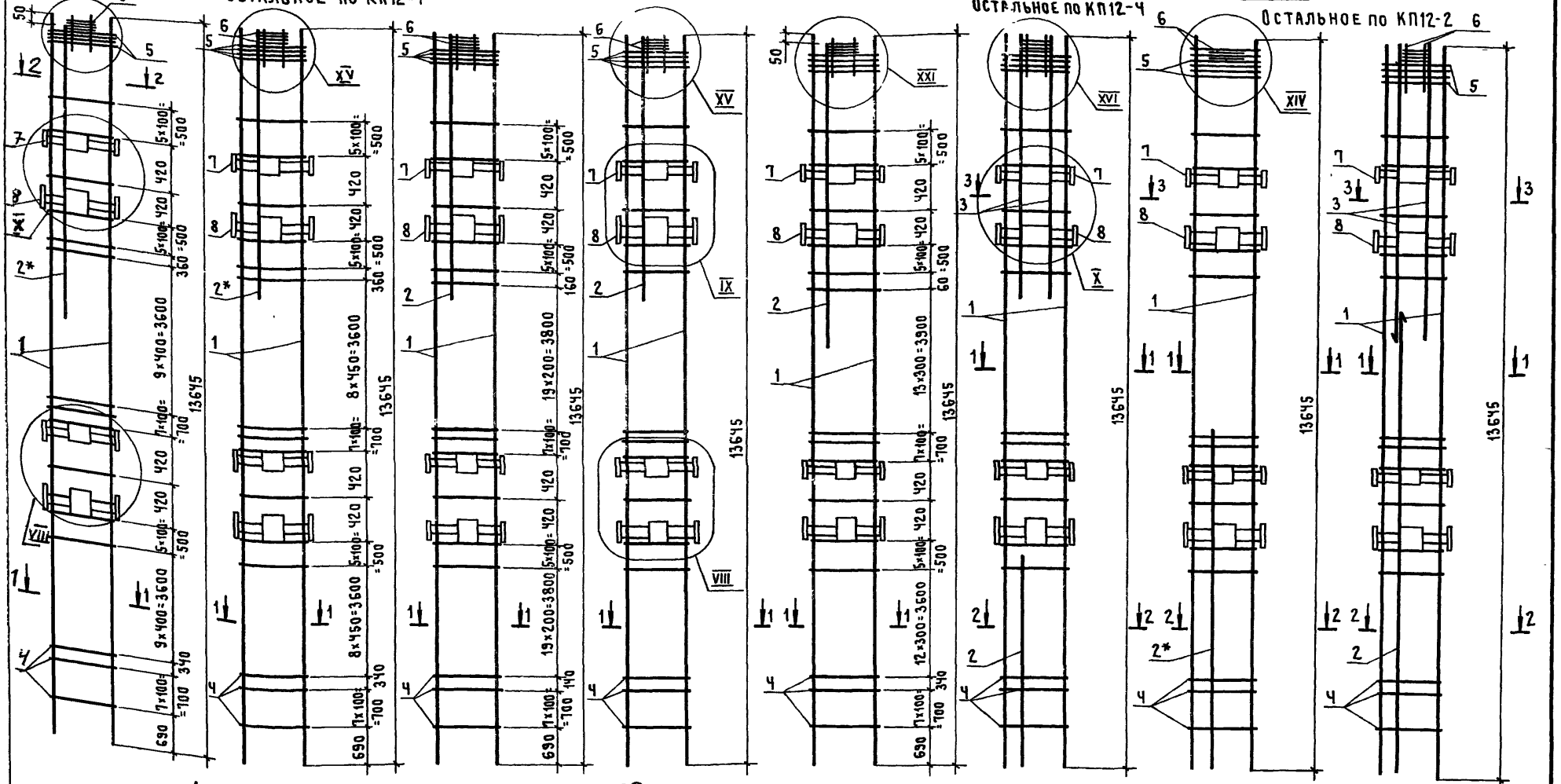

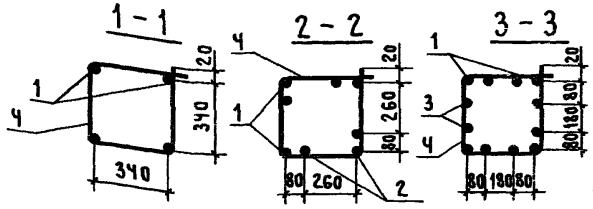

Длина позиции со знаком* на чертеже показана условно

Узел VIII см. документ 1.420.1-24с.1-66, узлы IX, X, XI, XIV ÷ XVI см. документ 1.420.1-24с.1-67, узел XXI см. документ 1.420.1-24с.1-68.

Нач.СКО-1	Михайлов		
Н.Контр.	Михайлов		
Гл.констр.	Матвеев		
Гл.инж.пр.	Екименко		
Зав.бриг.	Зарубина		
Черт.	Собачкина		
Проверил	Мухина		

1.420.1-24с.1-56

Каркас
КП12-1, КП12-2; КП12-4; КП12-9... КП12-11; КП12-15; КП12-19; КП12-21; КП12-23; КП12-25; КП12-27; КП12-29; КП12-31... КП12-33; КП12-37; КП12-39

Стадия	Лист	Листов
Р	1	3

ПРОМСТРОЙПРОЕКТ

Марка каркаса	Поз.	Наименование	Кол.	Обозначение документа	Масса каркаса, кг
КП12-1	1	ф22 А III, ℓ=13645; 40,7 кг	Ч	Без черт.	263,8
	2	ф16 А III, ℓ=1600; 2,5 кг	Ч	Без черт.	
	Ч	Хомут Х2	54	1.420.1-24с.1-69	
	5	Сетка С1	Ч	-69	
	6	Блок сеток БС1	1	-69	
	7	Изделие закладное МН2	2	-71	
	8	Изделие закладное МН1	2	-70	
КП12-2	1	ф22 А III, ℓ=13645; 40,7 кг	Ч	Без черт.	303,6
	2	ф28 А III, ℓ=1800; 8,7 кг	Ч	Без черт.	
	Ч	Хомут Х3	52	1.420.1-24с.1-69	
	5	Сетка С1	Ч	-69	
	6	Блок сеток БС1	1	-69	
	7	Изделие закладное МН2	2	-71	
	8	Изделие закладное МН1	2	-70	
КП12-4	1	ф25 А III, ℓ=13645; 52,6 кг	Ч	Без черт.	357,2
	2	ф25 А III, ℓ=1800; 6,9 кг	Ч	Без черт.	
	Ч	Хомут Х3	74	1.420.1-24с.1-69	
		Поз. 5,6,7,8 по КП12-1			
КП12-9	1	ф28 А III, ℓ=13645(13690); 66,2 кг	Ч	Без черт.	382,0
	2	ф16 А III, ℓ=1600; 2,5 кг	Ч	Без черт.	
	Ч	Хомут Х3	54	1.420.1-24с.1-69	
		Поз. 5,6,7,8 по КП12-1			
КП12-10	1	ф32 А III, ℓ=13645(13695); 86,4кг	Ч	Без черт.	486,4
	2	ф28 А III ℓ=1800; 8,7 кг	Ч	Без черт.	
	Ч	Хомут Х3	54	1.420.1-24с.1-69	
		Поз. 5,6,7,8 по КП12-1			
КП12-11	1	ф25 А III, ℓ=13645; 52,6 кг	Ч	Без черт.	331,8
	2	ф16 А III, ℓ=1600; 2,5 кг	Ч	Без черт.	
	Ч	Хомут Х3	61	1.420.1-24с.1-69	
		Поз. 5,6,7,8 по КП12-1			
КП12-15	1	ф32 А III, ℓ=13645(13695); 86,4кг	Ч	Без черт.	499,6
	2	ф28 А III, ℓ=1800; 8,7 кг	Ч	Без черт.	
	Ч	Хомут Х3	74	1.420.1-24с.1-69	
		Поз. 5,6,7,8 по КП12-1			

Марка каркаса	Поз.	Наименование	Кол.	Обозначение документа	Масса каркаса, кг
КП12-19	1	ф36 А III, ℓ=13645 (13705); 109,5кг	Ч	Без черт.	644,8
	2	ф25 А III, ℓ=5200; 20,0 кг	Ч	Без черт.	
	Ч	Хомут Х4	52	1.420.1-24с.1-69	
		Поз. 5,6,7,8 по КП12-1			
КП12-21	1	ф28 А III, ℓ=13645 (13690); 66,2кг	Ч	Без черт.	895,2
	2	ф25 А III, ℓ=6800; 26,2 кг	Ч	Без черт.	
	3	ф32 А III, ℓ=8000; 50,8 кг	8	Без черт.	
	Ч	Хомут Х3	74	1.420.1-24с.1-69	
		Поз. 5,6,7,8 по КП12-1			
КП12-23	1	ф32 А III, ℓ=13645 (13695); 86,4кг	Ч	Без черт.	669,2
	2	ф28 А III, ℓ=11250; 54,4 кг	Ч	Без черт.	
		Поз. 4,5,6,7,8 по КП12-2			
КП12-27	1	ф32 А III, ℓ=13645 (13695); 86,4кг	Ч	Без черт.	1040,4
	2	ф32 А III, ℓ=6700 (6745); 42,3кг	Ч	Без черт.	
	3	ф32 А III, ℓ=8000; 50,8 кг	8	Без черт.	
	Ч	Хомут Х3	74	1.420.1-24с.1-69	
		Поз. 5,6,7,8 по КП12-1			
КП12-29	1	ф32 А III, ℓ=13645 (13695); 86,4кг	Ч	Без черт.	945,2
	2	ф32 А III, ℓ=6700 (6745); 42,3кг	Ч	Без черт.	
	3	ф28 А III, ℓ=8000; 38,9 кг	8	Без черт.	
	Ч	Хомут Х3	74	1.420.1-24с.1-69	
		Поз. 5,6,7,8 по КП12-1			
КП12-37	1	ф36 А III, ℓ=13645 (13705); 109,5кг	Ч	Без черт.	636,4
	2	ф18 А III, ℓ=8700; 17,4 кг	Ч	Без черт.	
	Ч	Хомут Х4	54	1.420.1-24с.1-69	
		Поз. 5,6,7,8 по КП12-1			
КП12-39	1	ф36 А III, ℓ=13645 (13705); 109,5кг	Ч	Без черт.	778,8
	2	ф32 А III, ℓ=8500; 53,5 кг	Ч	Без черт.	
	Ч	Хомут Х4	52	1.420.1-24с.1-69	
		Поз. 5,6,7,8 по КП12-1			

Размеры в скобках указывают длину заготовок для стержней с высаженными головками, расположенными снизу, на чертеже они условно не показаны.

Арматура класса А-I, А-III по ГОСТ 5781-82*

Марка каркаса	Поз.	Наименование	Кол.	Обозначение документа	Масса каркаса, кг
КП12-25	1	Ф28 A-III, ℓ=13645 (13690); 66,2 кг	4	БЕЗ черт.	821,6
	2	Ф 32 A-III, ℓ=9800 (9850); 61,9 кг	4	БЕЗ черт.	
	3	Ф 28 A-III, ℓ=5200 ; 25,4 кг	8	БЕЗ черт.	
	4	Хомут Х3	52	1.420.1-24с.1-69	
	5	Сетка С1	4	-69	
	6	Блок сеток БС1	1	-69	
	7	Изделие закладное МН2	2	-71	
	8	Изделие закладное МН1	2	-70	
КП12-31	1	Ф28 A-III, ℓ=13645 (13690); 66,2 кг	4	БЕЗ черт.	452,0
	2	Ф 22 A-III, ℓ=6700 ; 20,0 кг	4	БЕЗ черт.	
	4	Хомут Х3	52	1.420.1-24с.1-69	
	5	Сетка С1	4	-69	
	6	Сетка С2	4	-69	
	7	Изделие закладное МН2	2	-71	
	8	Изделие закладное МН1	2	-70	
КП12-32	1	Ф 28 A-III, ℓ=13645 (13690); 66,2 кг	4	БЕЗ черт.	533,2
	2	Ф 22 A-III, ℓ=13500 ; 40,3 кг	4	БЕЗ черт.	
		Поз. 4,5,6,7,8 по КП 12-31			
КП12-33	1	Ф 32 A-III, ℓ=13645 (13695); 86,5 кг	4	БЕЗ черт.	623,6
	2	Ф 32 A-III, ℓ=6700 (13670); 42,6 кг	4	БЕЗ черт.	
		Поз. 4,5,6,7,8 по КП 12-31			

Арматура класса A-I, A-III по ГОСТ 5781-82*

Размеры в скобках указывают длину заготовок для стержней с выаженными головками, расположенными снизу; на чертеже они условно не показаны.

1.420.1-24с.01-56 Лист 3

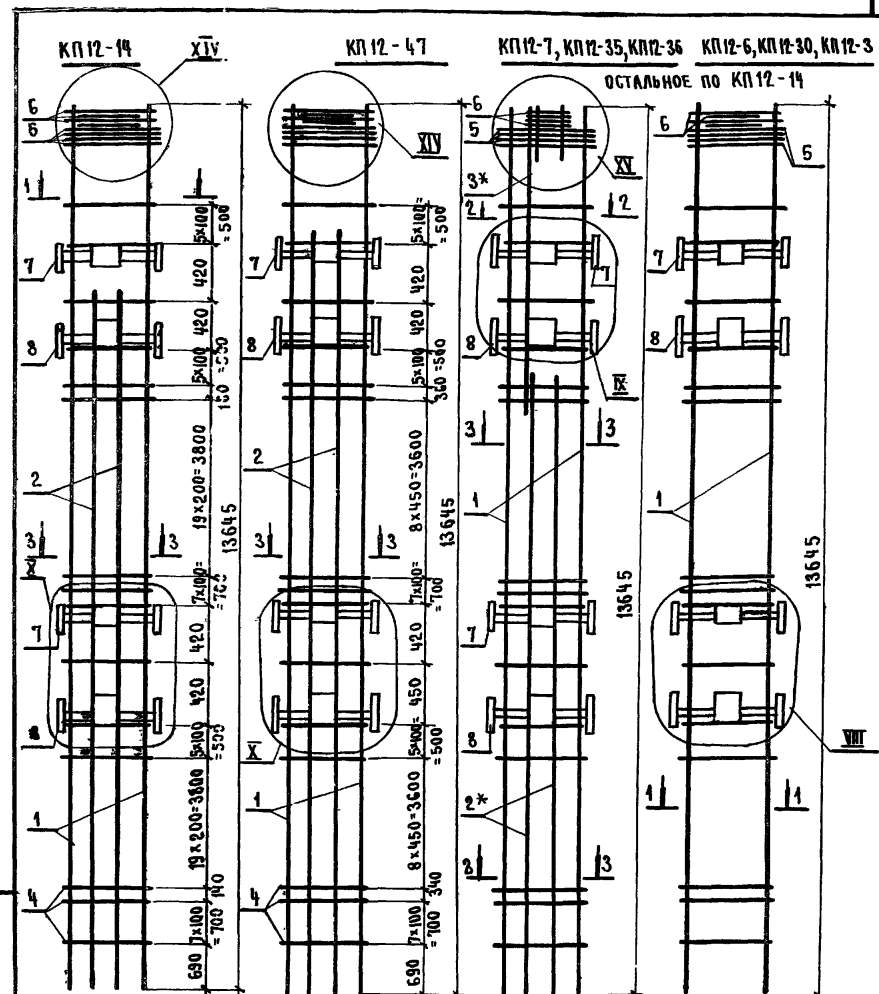

Узел VIII см. документ 1.420.1-24с.1-66, узлы IX, X, XIV, XV см. документ 1.420.1-24с.1-67.

Длины позиций, отмеченных знаком*, на чертеже показаны условно.

Сечения 1-1 ... 3-3 см. лист 2

Инв. № подл. | Подпись и дата | Взам. инв. №

Нач. СКО-1	Михайлов	
Н. контр.	Михайлов	
Гл. констр.	Матвеев	
Гл. инж. пр.	Альтштейн	
Зав. бр.	Зарубина	
Чертил	Собачкина	
Проверил	Мухина	

1.420.1-24с.1-57

Каркас КП12-3, КП12-6, КП12-7, КП12-14 КП12-30, КП12-35, КП12-36, КП12-47

Стадия	Лист	Листов
Р	1	2

ПРОМСТРОЙПРОЕКТ

Марка каркаса	Поз	Наименование	Кол	Обозначение документа	Масса каркаса, кг
КП12-3	1	ф25А III, ℓ=13645; 52,6кг	Ч	Без черт	330,8
	Ч	Хомут Х3	74	1.420.1-24с.1-69	
	5	Сетка С1	Ч	-69	
	6	Сетка С2	Ч	-69	
	7	Изделие закладное МН2	2	-71	
	8	Изделие закладное МН1	2	-70	
КП12-6	1	ф28А III, ℓ=13645(13690); 66,2кг	Ч	Без черт.	385,2
	Ч	Хомут Х3	74	1.420.1-24с.1-69	
		Поз.5,6,7,8 по КП12-3			
КП12-7	1	ф28А III, ℓ=13645(13690); 66,2кг	Ч	Без черт.	806,0
	2	ф25А III, ℓ=12800; 49,3кг	8	Без черт.	
	3	ф25А III, ℓ=1800; 6,9кг	Ч	Без черт.	
	Ч	Хомут Х3	74	1.420.1-24с.1-69	
	5	Сетка С1	Ч	-69	
	6	Блок сеток БС1	1	-69	
	7	Изделие закладное МН2	2	-71	
	8	Изделие закладное МН1	2	-70	
КП12-14	1	ф28А III, ℓ=13645(13690); 66,2кг	Ч	Без черт.	519,6
	2	ф20А III, ℓ=6800; 16,8кг	8	Без черт.	
		Поз 4,5,6,7,8 по КП12-3			
КП12-30	1	ф32А III, ℓ=13645(13695); 86,5кг	Ч	Без черт	466,4
	Ч	Хомут Х3	74	1.420.1-24с.1-69	
		Поз 5,6,7,8 по КП12-3			
КП12-35	1	ф22А III, ℓ=13645; 40,7кг	Ч	Без черт.	535,2
	2	ф22А III, ℓ=6700; 20,0кг	8	Без черт.	
	3	ф22А III, ℓ=7800, 23,3кг	Ч	Без черт.	
		Поз.4,5,6,7,8 по КП12-7			

Марка каркаса	Поз	Наименование	Кол.	Обозначение документа	Масса каркаса, кг
КП12-36	1	ф 32А III, ℓ=13645(13695); 86,5кг	Ч	Без черт	822,1
	2	ф 25А III, ℓ=6700; 25,8кг	8	Без черт	
	3	ф 28А III, ℓ=7800; 37,7кг	Ч	Без черт	
		Поз. 4,5,6,7,8 по КП12-7			
КП12-47	1	ф 36А III, ℓ=13645(13705); 109,5кг	Ч	Без черт	1255,6
	2	ф 32А III, ℓ=13600(13650), 86,2кг	8	Без черт.	
	Ч	Хомут ХЧ	52	1.420.1-24с.1-69	
		Поз.5,6,7,8 по КП12-3			

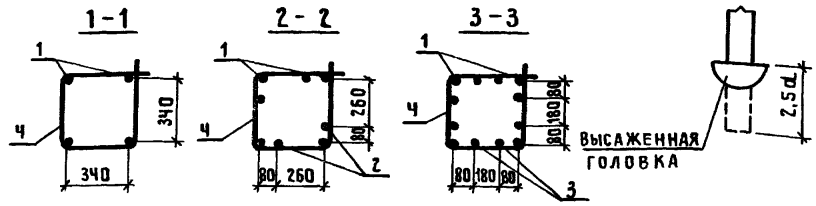

Арматура класса А-I, А-III по ГОСТ 5781-82*

Размеры в скобках указывают длину заготовок для стержней с высаженными головками, расположенными снизу, на чертеже они условно не показаны.

КП12-12

КП12-34 Остальное по КП12-12

КП12-40

КП12-43 Остальное по КП12-40

КП12-45 Остальное по КП12-34

КП12-41, КП12-42, КП12-50 Остальное по КП12-40

КП12-38, КП12-44 Остальное по КП12-34

КП12-13, КП12-20, КП12-26, КП12-28, КП12-46

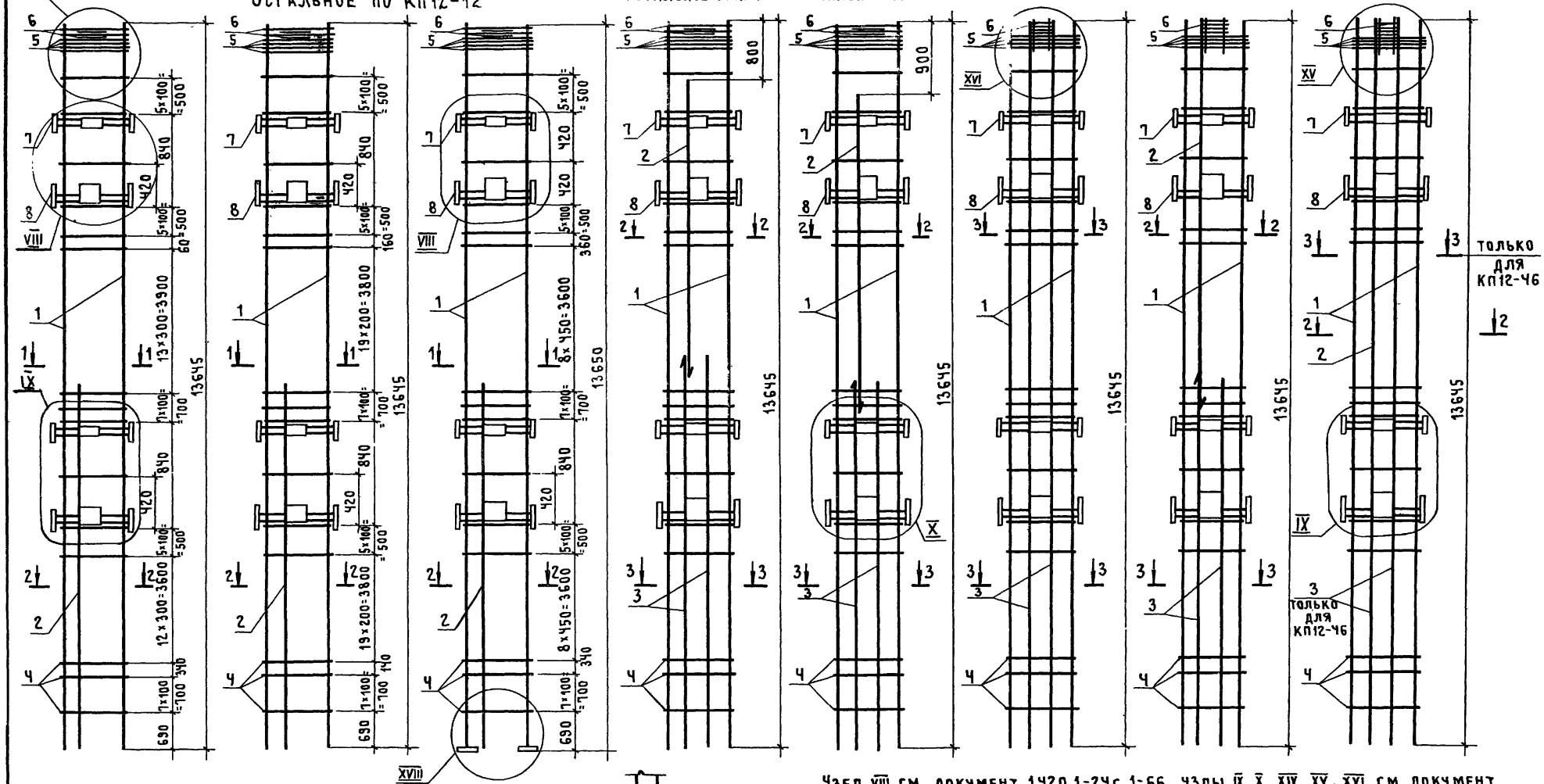

1 – 1

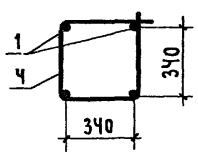

2 – 2

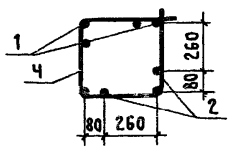

3 – 3

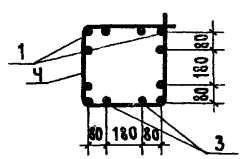

Узел VIII см. документ 1.420.1-24с.1-66, узлы IX, X, XIV, XV, XVI см. документ 1.420.1-24с.1-67, узел XVIII см. документ 1.420.1-24с.1-68

Спецификацию см. листы 2,3.

Нач.СКО-1	Михайлов		
Н.контр.	Михайлов		
Гл.констр.	Матвеев		
Гл.инж.пр.	Альштейн		
Зав.бриг.	Зарубина		
Черт.	Собачкина		
Проверил	Мухина		

1.420.1-24с.1-58

КАРКАС

КП12-12; КП12-13; КП12-16; КП12-20; КП12-26; КП12-28; КП12-34; КП12-38; КП12-40...КП12-46; КП12-50

Стадия	Лист	Листов
Р	1	3

ПРОМСТРОЙПРОЕКТ

24303 92

Марка каркаса	Поз	Наименование	Кол	Обозначение документа	Масса каркаса кг
КП12-12	1	ф22А III, ℓ=13645; 40,7 кг	4	Без черт	301,8
	2	ф16А III, ℓ=6600; 10,4 кг	4	Без черт	
	4	Хомут Х2	61	1.420.1-24с.1-69	
	5	Сетка С1	4	-69	
	6	Сетка С2	4	-69	
	7	Изделие закладное МН2	2	-71	
	8	Изделие закладное МН1	2	-70	
КП12-13	1	ф25А III, ℓ=13645; 52,6 кг	4	Без черт	464,0
	2	ф20А III, ℓ=13645; 33,6 кг	4	Без черт	
	4	Хомут Х3	74	1.420.1-24с.1-69	
	5	Сетка С1	4	-69	
	6	Блок сеток БС1	1	-69	
	7	Изделие закладное МН2	2	-71	
	8	Изделие закладное МН1	2	-70	
КП12-20	1	ф32А III, ℓ=13645(ℓ=13695); 86,5 кг	4	Без черт	730,0
	2	ф28А III, ℓ=13645(ℓ=13690); 66,2 кг	4	Без черт.	
		Поз. 4,5,6,7,8 по КП12-13			
КП12-26	1	ф36А III, ℓ=13645(ℓ=13705); 109,5 кг	4	Без черт	851,6
	2	ф28А III, ℓ=13645(ℓ=13690); 66,2 кг	4	Без черт	
	4	Хомут Х4	74	1.420.1-24с.1-69	
		Поз 5,6,7,8 по КП12-13			
КП12-28	1	ф36А III, ℓ=13645(ℓ=13705); 109,5 кг	4	Без черт	1024,8
	2	ф36А III, ℓ=13645(ℓ=13705); 109,5 кг	4	Без черт.	
	4	Хомут Х4	74	1.420.1-24с.1-69	
		Поз. 5,6,7,8 по КП12-13			
КП12-34	1	ф36А III, ℓ=13645(ℓ=13705), 109,5 кг	4	Без черт.	634,4
	2	ф18А III, ℓ=5800; 11,6 кг	4	Без черт.	
	4	Хомут Х4	74	1.420.1-24с.1-69	
		Поз. 5,6,7,8 по КП12-12			

Марка каркаса	Поз	Наименование	Кол.	Обозначение документа	Масса каркаса кг
КП12-38	1	ф32А III, ℓ=13645(ℓ=13695), 86,5 кг	4	Без черт	860,4
	2	ф32А III, ℓ=8000, 50,5 кг	4	Без черт.	
	3	ф25А III, ℓ=6700; 25,8 кг	8	Без черт	
	4	Хомут Х3	52	1.420.1-24с.1-69	
		Поз. 5,6,7,8 по КП12-13			
КП12-40	1	Стержень с шайбой СТ11	4	1.420.1-24с.1-72	773,6
	2	ф25А III, ℓ=6700; 25,8 кг	4	Без черт	
	4	Хомут Х4	52	1.420.1-24с.1-69	
		Поз 5,6,7,8 по КП12-12			
КП12-41	1	ф28А III, ℓ=13645(ℓ=13690), 66,2 кг	4	Без черт	900,4
	3	ф28А III, ℓ=13645(ℓ=13690); 66,2 кг	8	Без черт.	
	4	Хомут Х3	52	1.420.1-24с.1-69	
		Поз. 5,6,7,8 по КП12-13			
КП12-42	1	ф28А III, ℓ=13645(ℓ=13690); 66,2 кг	4	Без черт.	1062,8
	3	ф32А III, ℓ=13645(ℓ=13695); 86,5 кг	8	Без черт.	
	4	Хомут Х3	52	1.420.1-24с.1-69	
		Поз. 5,6,7,8 по КП12-13			
КП12-43	1	ф32А III, ℓ=13645(ℓ=13695); 86,5 кг	4	Без черт	847,6
	2	ф28А III, ℓ=7000	4	Без черт.	
	3	ф28А III, ℓ=6700 (ℓ=6745)	8	Без черт.	
	4	Хомут Х3	52	1.420.1-24с.1-69	
		Поз 5,6,7,8 по КП12-12			
КП12-44	1	ф25А III, ℓ=13645; 52,6 кг	4	Без черт.	646,0
	2	ф25А III, ℓ=7800; 30,0 кг	4	Без черт.	
	3	ф25А III, ℓ=6800; 26,2 кг	8	Без черт.	
	4	Хомут Х3	52	1.420.1-24с.1-69	
		Поз. 5,6,7,8 по КП12-13			

Арматура класса А-I, А-III по ГОСТ 5781-82*.

Размеры в скобках указывают длину заготовок для стержней с высаженными головками, расположенными снизу; на чертеже они условно не показаны.

Марка каркаса	Поз.	Наименование	Кол.	Обозначение документа	Масса каркаса, кг
КП12-45	1	ф36 А III, ℓ=13645 (ℓ=13705); 109,5 кг	Ч	Без черт.	902,4
	2	ф25 А III, ℓ=6800; 26,2 кг	Ч	Без черт.	
	3	ф25 А III, ℓ=6800; 26,2 кг	8	Без черт.	
	Ч	Хомут Х4	74	1.420.1-24с.1-69	
	5	Сетка С1	Ч	-69	
	6	Сетка С2	Ч	-69	
	7	Изделие закладное МН2	2	-71	
	8	Изделие закладное МН1	2	-70	
КП12-46	1	ф22 А III, ℓ=13645; 40,7 кг	Ч	Без черт.	974,0
	3	ф32 А III, ℓ=13645 (ℓ=13695); 86,5 кг	8	Без черт.	
	Ч	Хомут Х3	74	1.420.1-24с.1-69	
	5	Сетка С1	Ч	-69	
	6	Блок сеток БС1	1	-69	
	7	Изделие закладное МН2	2	-71	
	8	Изделие закладное МН1	2	-70	
КП12-50	1	ф25 А III, ℓ=13645; 52,6 кг	Ч	Без черт.	737,2
	3	ф25 А III, ℓ=13645; 52,6 кг	8	Без черт.	
	Ч	Хомут Х3	52	1.420.1-24с.1-69	
		Поз. 5,6,7,8 по КП12-46			

Арматура класса А-I, А-III по ГОСТ 5781-82*

Размеры в скобках указывают длину заготовок для стержней с высаженными головками, расположенными снизу; на чертежах они условно не показаны

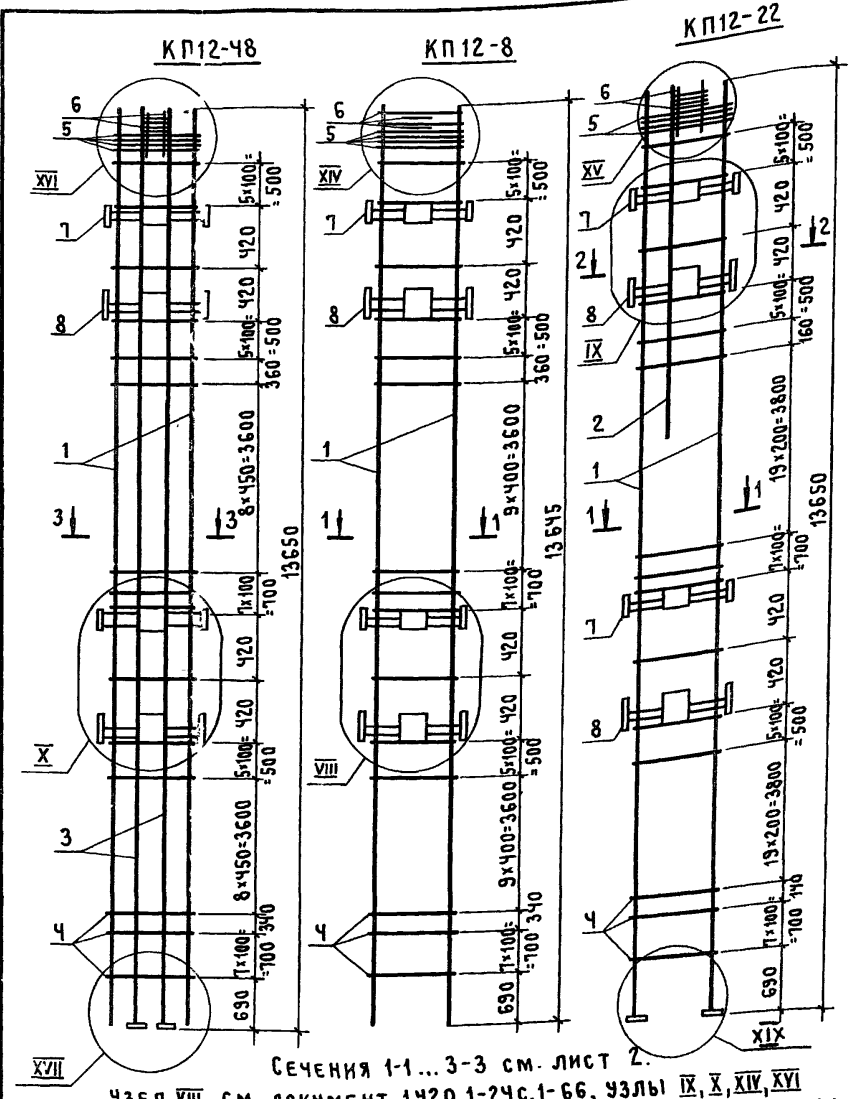

Сечения 1-1...3-3 см. лист 2.

Узел VIII см. документ 1.420.1-24с.1-66, узлы IX, X, XIV, XVI см. документ 1.420.1-24с.1-67, узлы XVII, XIX - документ 1.420.1-24с.1-68.

Инв.№ подл. | Подпись и дата | Взам.инв.№

Нач.СКО-1	Михайлов	
Н.Контр.	Михайлов	
Гл.Констр.	Матвеев	
Гл.инж.пр.	Екименко	
Зав.бриг.	Зарубина	
Черт.	Собачкина	
Проверил	Мухина	

1.420.1-24с.1-59

Каркас КП12-8; КП12-22; КП12-48

Стадия	Лист	Листов
Р	1	2

Промстройпроект

Марка каркаса	Поз.	Наименование	Кол.	Обозначение документа	Масса каркаса кг
КП12-48	1	ф36 AIII, ℓ=13645(13705); 109,5 кг	4	БЕЗ ЧЕРТ.	1651,2
	3	Стержень с шайбой СТ11	8	1.420.1-24с.1-72	
	4	Хомут Х4	52	-69	
	5	Сетка С1	4	-69	
	6	Блок сеток БС1	1	-69	
	7	Изделие закладное МН2	2	-71	
	8	Изделие закладное МН1	2	-70	
КП12-8	1	ф22 AIII, ℓ=13645; 40,7 кг	4	БЕЗ ЧЕРТ.	255,0
	4	Хомут Х2	54	1.420.1-24с.01-69	
		Поз. 5,6,7,8 см. по КП12-48			
КП12-22	1	Стержень с шайбой СТ11	4	1.420.1-24с.1-72	795,6
	2	ф25 AIII, ℓ=7800; 30,0 кг	4	БЕЗ ЧЕРТ.	
	4	Хомут Х4	74	1.420.1-24с.1-69	
	5	Сетка С1	4	-69	
	6	Блок сеток БС1	1	-69	
	7	Изделие закладное МН2	2	-71	
	8	Изделие закладное МН1	2	-70	

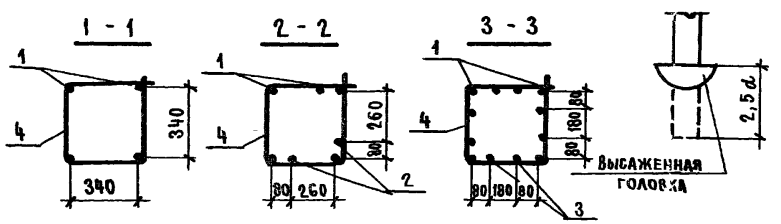

Арматура класса A-I, A-III, по ГОСТ 5781-82*

Размеры в скобках указывают длину заготовок для стержней с высаженными головками, расположенными снизу, на чертеже они условно не показаны

1.420.1-24с.1-59 Лист 2

Инв.№ подл. | Подпись и дата | Взам.инв.№

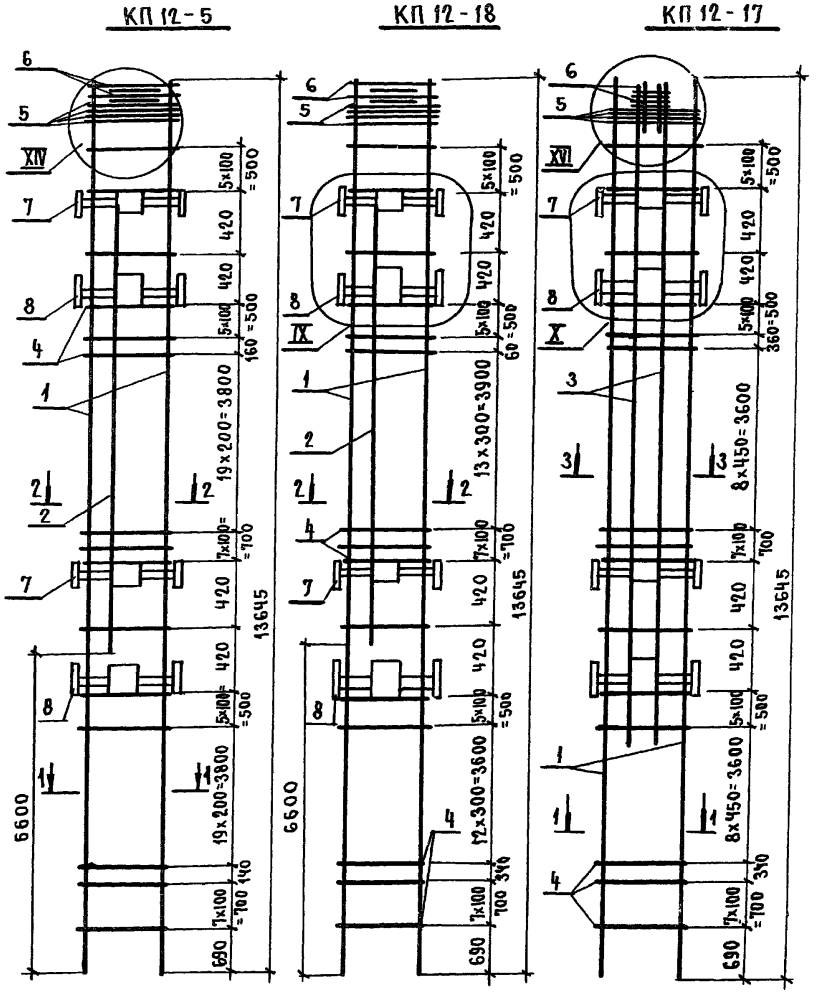

Сечения 1-1 ... 3-3 см. лист 2

Узлы IX, X, XIV, XV, XVI см. документ 1.420.1-24с.1-67

Нач.СКО-1	Михайлов		1.420.1-24с.1-60
Н.контр.	Михайлов		
Гл.констр.	Матвеев		Каркас КП12-5; КП12-16... КП12-18; КП12-24; КП12-49
Гл.инж.	Екименко		Стадия Р; Лист 1; Листов 2
Зав.бр.	Зарубина		
Чертил	Собачкина		Промстройпроект
Проверил	Мухина		

Инв.№ подл. | Подпись и дата | Взам.инв.№

КП12-49

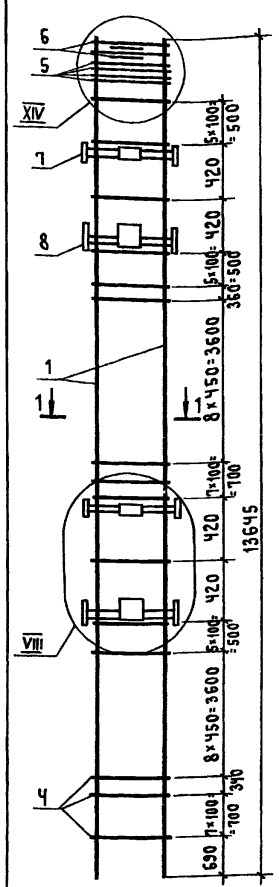

КП12-24

Остальное по КП12-49

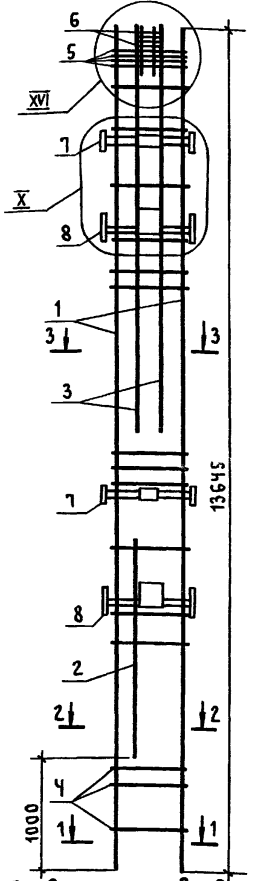

КП12-16

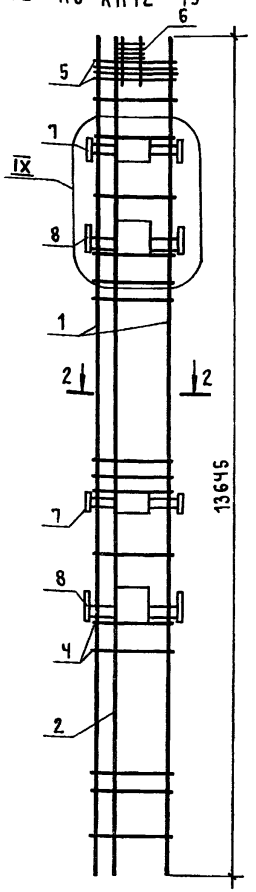

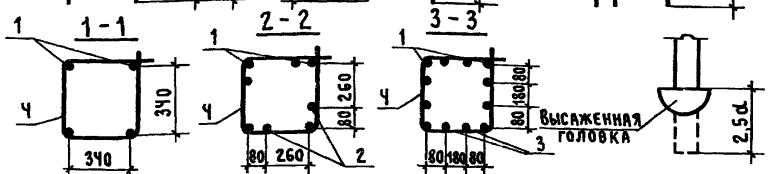

Марка каркаса	Поз	Наименование	Кол.	Обозначение документа	Масса каркаса кг
КП12-5	1	ф22 А III, ℓ= 3645; 40,7 кг	Ч	Без черт	324,8
	2	ф16 А III, ℓ= 6600; 10,4 кг	Ч		
	Ч	Хомут Х3	74	1420.1-24с.1-69	
	5	Сетка С1	Ч	-69	
	6	Сетка С2	Ч	-69	
	7	Изделие закладное МН2	2	-71	
	8	Изделие закладное МН1	2	-70	
КП12-16	1	ф28 А III, ℓ=13645(ℓ=13690); 66,2кг	Ч	Без черт.	635,6
	2	ф28 А III, ℓ=13645(ℓ=13690); 66,2кг	Ч		
	Ч	Хомут Х3	52	1420.1-24с.1-69	
	5	Сетка С1	Ч	-69	
	6	Блок сеток БС1	1	-69	
	7	Изделие закладное МН2	2	-71	
	8	Изделиезакладное МН1	2	-70	
КП12-18	1	ф32 А III, ℓ=13645(ℓ=13695); 86,5кг	Ч	Без черт.	500,2
	2	ф16 А III, ℓ=6600; 10,4 кг	Ч		
	Ч	Хомут Х3	61	1420.1-24с.1-69	
		Поз. 5,6,7,8 по КП12-5			
КП12-49	1	ф32 А III, ℓ=13645(ℓ=13695), 86,5кг	Ч	Без черт.	453,2
	Ч	Хомут Х3	52	1420.1-24с.1-69	
		Поз. 5,6,7,8 по КП12-5			
КП12-24	1	ф32 А III, ℓ=13645(ℓ=13695); 86,5кг	Ч	Без черт	1000,0
	2	ф32 А III, ℓ= 5700; 36,0 кг	Ч		
	3	ф32 А III, ℓ=8000; 50,5 кг	8		
		Поз. 4,5,6,7,8 по КП12-17			
КП-17	1	ф28 А III, ℓ=13645(ℓ=13690); 66,2кг	Ч	Без черт.	984,4
	3	ф32 А III; ℓ= 12300, 76,7 кг	8		
		Поз. 4,5,6,7,8 по КП12-16			

Арматура класса А-I, А-III по ГОСТ 5781-82*

Размеры в скобках указывают длину заготовок для стержней с высаженными головками, расположенными снизу, на чертеже они условно не показаны

КП13-1, КП13-3, КП13-7

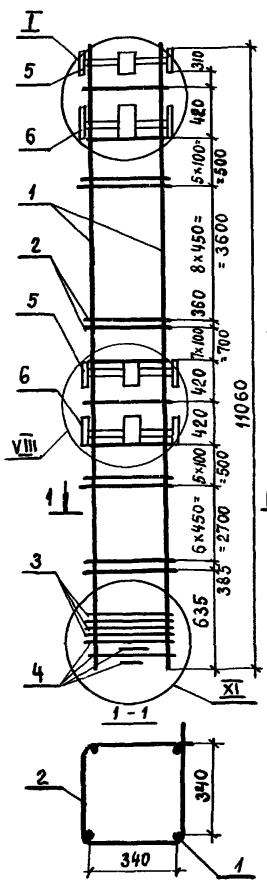

1-1

КП13-4

ОСТАЛЬНОЕ ПО КП13-1

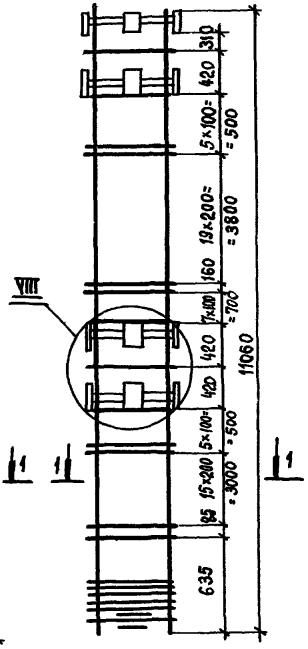

2-2

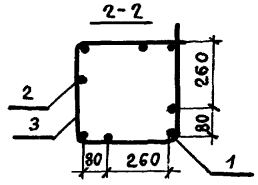

КП13-9

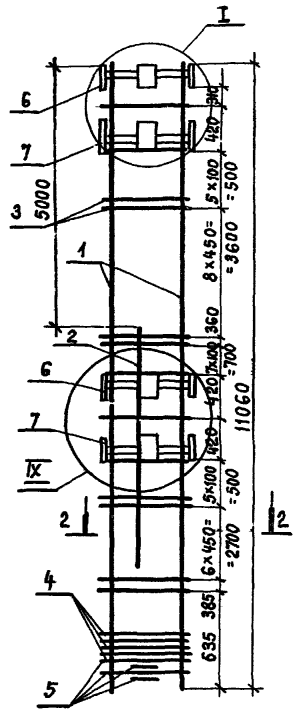

КП13-6

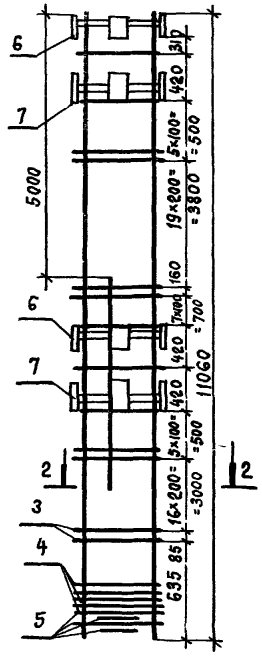

Высаженная головка

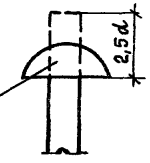

КП13-3, КП13-16

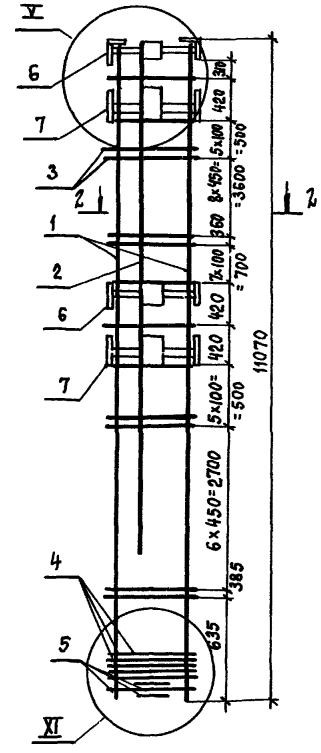

КП13-23

ОСТАЛЬНОЕ СМ. КП13-4

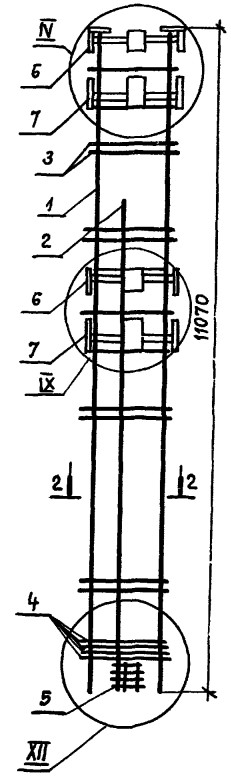

Узлы I-IV см. документ 1.420.1-24с.1-65
Узел VIII см. документ 1.420.1-24с.1-66
Узлы IX, XI см. документ 1.420.1-24с.1-67
Узел V см. документ 1.420.1-24с.1-66

Спецификацию см на листе 2

Нач.СКО-1	Михайлов		
Н.контр.	Михайлов		
Гл констр.	Матвеев		
ГИП	Екименко		
Зав Бр	Зарубина		
Вед инж	Мухина		
Инж.IIк	Пурмель		

1.420.1-24с.1-61

Каркас КП13-1, КП13-3, КП13-4, КП13-6, КП13-7, КП13-9, КП13-13, КП13-16, КП13-23

Стадия	Лист	Листов
Р	1	2

ПРОИТРЛЙПРОЕКТ

24303 97

Инв.№ подл. | Подпись и дата | Взам.инв.№

Марка каркаса	Поз	Наименование	Кол.	Обозначение документа	Марка каркаса кг
КП13-1	1	Ф28А III, ℓ=11060 (11105); 53,7 кг	4	Без черт.	313,0
	2	Хомут Х3	37	1.420.1-24с.1-69	
	3	Сетка С1	4	-69	
	4	Сетка С2	4	-69	
	5	Изделие закладное МН2	2	-71	
	6	Изделие закладное МН1	2	-70	
КП13-3	1	Ф22А III, ℓ=11060; 33,0 кг	4	Без черт.	221,0
	2	Хомут Х2	37	1.420.1-24с.1-69	
		Поз. 3,4,5,6 по КП13-1			
КП13-4	1	Ф28А III, ℓ=11060 (11105), 53,7 кг	4	Без черт	325,0
	2	Хомут Х3	57	1.420.1-24с.1-69	
		Поз. 3,4,5,6 по КП13-1			
КП13-6	1	Ф25А III, ℓ=11060 (11100), 42,8 кг	4	Без черт.	309,8
	2	Ф16А III, ℓ=4500, 7,1 кг	4	Без черт.	
	3	Хомут Х3	57	1.420.1-24с.1-69	
	4	Сетка С1	4	-69	
	5	Сетка С2	4	-69	
	6	Изделие закладное МН2	2	-71	
	7	Изделие закладное МН1	2	-70	
КП13-7	1	Ф32А III, ℓ=11060 (11110), 70,1 кг	4	Без черт.	378,6
		Поз 2,3,4,5,6 по КП13-1			
КП13-9	1	Ф22А III, ℓ=11060; 33,0 кг	4	Без черт	252,6
	2	Ф16А III, ℓ=5000; 4,9 кг	4	Без черт	
	3	Хомут Х2	37	1.420.1-24с.1-69	
		Поз. 4,5,6,7 по КП13-6			

Марка каркаса	Поз	Наименование	Кол	Обозначение документа	Марка каркаса кг,
КП13-13	1	Стержень с шайбой СТ12	4	1.420.1-24с.1-72	579,8
	2	Ф22А III, ℓ=8800; 26,3 кг	4	Без черт.	
	3	Хомут Х4	37	1.420.1-24с.1-69	
	4	Сетка С1	4	- 69	
	5	Сетка С2	4	- 69	
	6	Изделие закладное МН2	2	- 71	
	7	Изделие закладное МН1	2	- 70	
КП13-16	1	Стержень с шайбой СТ12	4	1.420.1-24с.1-72	639,8
	2	Ф28А III, ℓ=8500(8045), 41,3 кг	4	Без черт.	
	3	Хомут Х4	37	1.420.1-24с.1-69	
	5	Сетка С2	4	-69	
		Поз. 4,6,7 по КП13-13			
КП13-23	1	Стержень с шайбой СТ12	4	1.420.1-24с.1-72	663,0
	2	Ф32А III, ℓ=6800; 42,9 кг	4	Без черт.	
	3	Хомут Х4	57	1.420.1-24с.1-69	
	5	Блок сеток БС1	1	- 69	
		Поз. 4,6,7 по КП13-13			

Арматура класса А-I, А-III по ГОСТ 5781-82*
Размеры в скобках указывают длину заготовок с высаженными головками, расположенными сверху, на чертеже они условно не показаны.

КП13-2, КП13-8

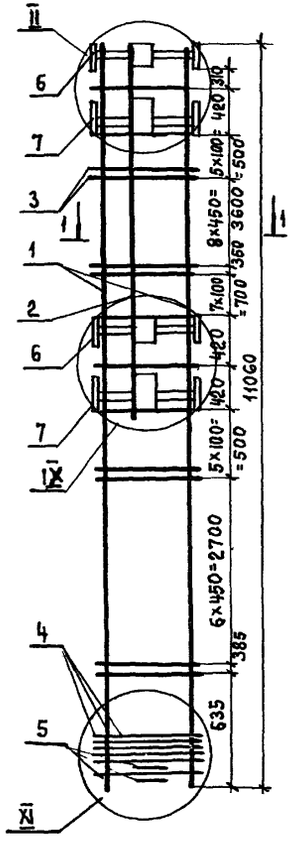

КП13-5, КП13-12

ОСТАЛЬНОЕ ПО КП 13-2

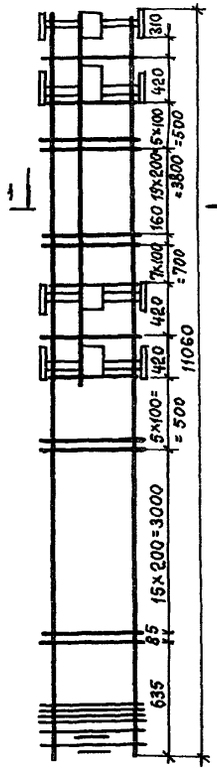

КП13-10, КП13-15, КП13-17

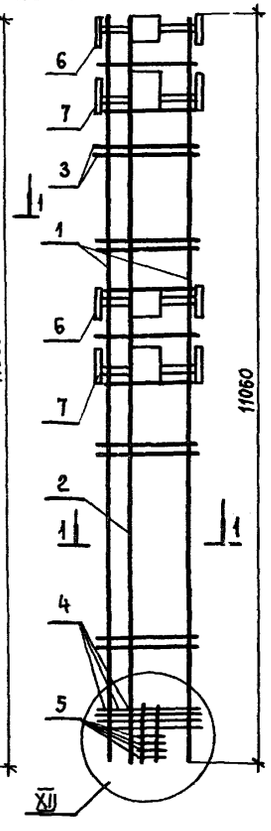

КП13-21

ОСТАЛЬНОЕ ПО КП13-5

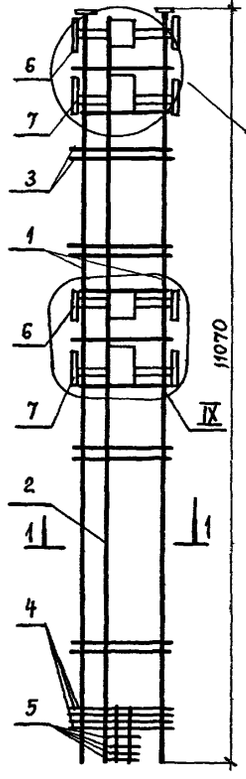

КП13-11

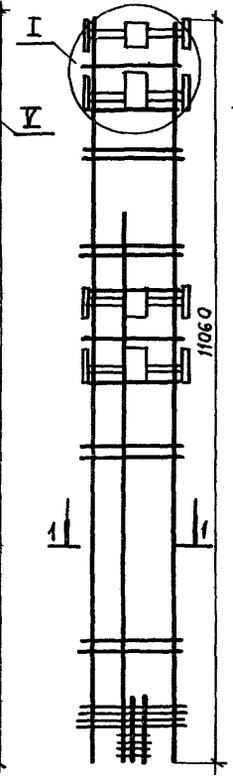

КП13-14

ОСТАЛЬНОЕ ПО КП13-2

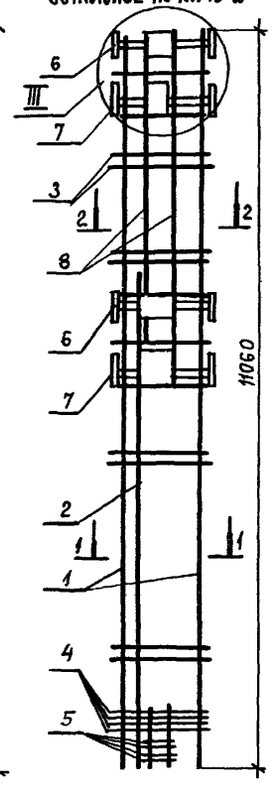

КП13-18, КП13-19, КП13-20

ОСТАЛЬНОЕ ПО КП13-10

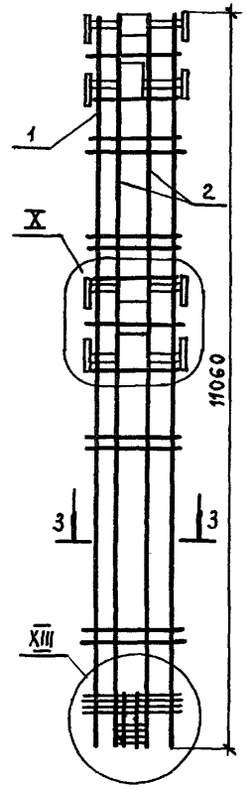

КП13-22

ОСТАЛЬНОЕ ПО КП13-5

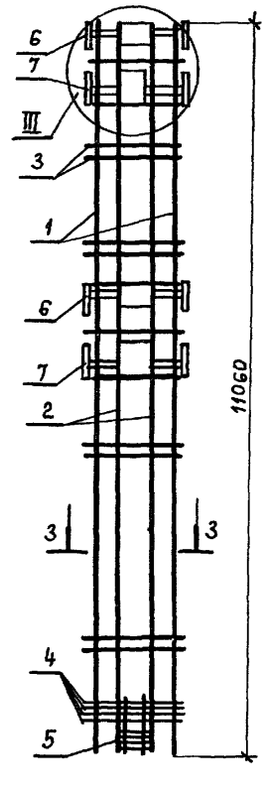

Узлы I, II, III см документ 1.420.1-24с.1-65
Узлы IX ÷ XIII см документ 1.420.1-24с.1-67
Узел V см. документ 1.420.1-24с 1-66

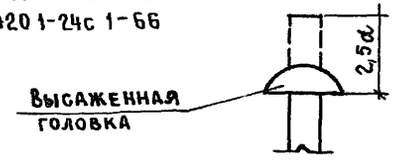

1-1

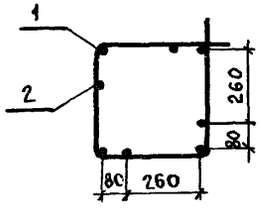

2-2

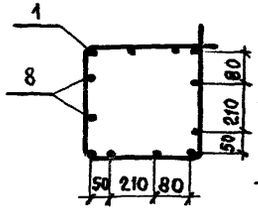

3-3

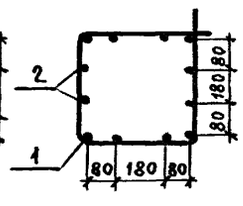

Спецификацию см. на листах 2, 3

Нач.СКО-1	Михайлов		1.420.1-24с.1-62
Н контр	Михайлов		
Гл констр	Матвеев		Каркас КП13-2, КП13-5, КП13-8, КП13-10... КП13-12 КП13-14, КП13-15, КП13-17...КП13-22
Гл. инж. пр	Екименко		Стадия Р; Лист 1; Листов 3
Зав. бр.	Зарубина		ПРОМСТРОЙПРОЕКТ
Вед инж	Мухина		
Инж. II к.	Пурмель		

Инв. № подл. | Подпись и дата | Взам. инв. №

Марка каркаса	Поз	Наименование	Кол.	Обозначение документа	Масса каркаса, кг
КП13-2	1	ф25АIII, ℓ=11060(11100); 42,8 кг	4	БЕЗ черт.	374,6
	2	ф25АIII, ℓ=6800(6840); 26,3кг	4	БЕЗ черт.	
	3	Хомут Х3	37	1.420.1-24с.01-69	
	4	Сетка С1	4	-69	
	5	Сетка С2	4	-69	
	6	Изделие закладное МН2	2	-71	
	7	Изделие закладное МН1	2	-70	
КП13-5	1	ф25АIII, ℓ=11060(11100); 42,8кг	4	БЕЗ черт.	386,6
	2	ф25АIII, ℓ=6800(6840); 26,3кг	4	БЕЗ черт.	
	3	Хомут Х3	57	1.420.1-24с.01-69	
	5	Сетка С2	4	-69	
		Поз. 4, 6, 7 по КП13-2			
КП13-8	1	ф28АIII, ℓ=11060(11105); 53,7кг	4	БЕЗ черт.	487,8
	2	ф28АIII, ℓ=9000(9045); 43,7кг	4	БЕЗ черт.	
	3	Хомут Х3	37	1.420.1-24с.01-69	
	5	Сетка С2	4	-69	
		Поз. 4, 6, 7 по КП13-2			
КП13-10	1	ф22АIII, ℓ=11060, 33,0 кг	4	БЕЗ черт	289,8
	2	ф16АIII, ℓ=11060, 17,5 кг	4	БЕЗ черт.	
	3	Хомут Х2	37	1.420.1-24с.01-69	
	4	Сетка С1	4	-69	
	5	Блок сеток	1	-69	
		Поз. 6, 7 по КП13-2			

Марка каркаса	Поз	Наименование	Кол.	Обозначение документа	Масса каркаса кг
КП13-11	1	ф28АIII, ℓ=11060(11105) 53,7кг	4	БЕЗ черт.	495,4
	2	ф32АIII, ℓ=6800 42,9кг	4	1.420.1-24с.01-69	
	3	Хомут Х3	57	-69	
	5	Блок сеток БС1	1	-69	
		Поз. 4, 6, 7 по КП13-2			
КП13-12	1	ф32АIII, ℓ=11060(11110); 70,1кг	4	БЕЗ черт	593,8
	2	ф32АIII, ℓ=8000(8050); 50,8кг	4	БЕЗ черт.	
	3	Хомут Х3	57	1.420.1-24с.01-69	
	5	Сетка С2	4	-69	
		Поз. 4, 6, 7 по КП13-2			
КП13-14	1	ф32АIII, ℓ=11060(11110); 70,1кг	4	БЕЗ черт.	889,4
	2	ф36АIII, ℓ=6000, 47,9кг	4	БЕЗ черт.	
	3	Хомут Х4	37	1.420.1-24с.01-69	
	4	Сетка С1	4	-69	
	5	Блок сеток БС1	1	-69	
	6	Изделие закладное МН2	2	-71	
	7	Изделие закладное МН1	2	-70	
	8	ф32АIII, ℓ=6000(6050); 38,2кг	8	БЕЗ черт.	
КП13-15	1	ф28АIII, ℓ=11060(11105); 53,7кг	4	БЕЗ черт	483,0
	2	ф25АIII, ℓ=11060(11105); 42,8кг	4	БЕЗ черт	
	3	Хомут Х3	37	БЕЗ черт.	
	5	Блок сеток БС1	1	1.420.1-24с.1-69	
		Поз. 4, 6, 7 по КП13-2		-69	

Марка каркаса	Поз.	Наименование	Кол.	Обозначение документа	Масса каркаса, кг
КП13-17	1	ф32 А III, ℓ=11060(11110), 70,1 кг	4	БЕЗ черт.	657,8
	2	ф32 А III, ℓ=11060(11110), 70,1 кг	4	БЕЗ черт.	
	3	Хомут Х3	37	1.420.1-24с.1 - 69	
	5	Блок сеток БС 1	1	- 69	
		Поз. 4,5,6 по КП 13-2			
КП13-18	1	ф32 А III, ℓ=11060(11110), 70,1 кг	4	БЕЗ черт.	938,2
	2	ф32 А III, ℓ=11060(11110), 70,1 кг	8	БЕЗ черт.	
	3	Хомут Х3	37	1.420.1-24с.1-69	
	5	Блок сеток БС 1	1	- 69	
		Поз. 4,6,7 по КП 13-2			
КП13-19	1	ф25 А III, ℓ=11060(11110), 42,8 кг	4	БЕЗ черт.	610,6
	2	ф25 А III, ℓ=11060(11110), 42,8 кг	8	БЕЗ черт.	
	3	Хомут Х3	37	1.420.1-24с.1-69	
	5	Блок сеток БС 1	1	- 69	
		Поз. 4,6,7 по КП 13-2			
КП13-20	1	ф28 А III, ℓ=11060(11105), 53,7кг	4	БЕЗ черт.	741,4
	2	ф28 А III, ℓ=11060(11105), 53,7кг	8	БЕЗ черт.	
	3	Хомут Х3	37	1.420.1-24с.1 - 69	
	5	Блок сеток БС 1	1	- 69	
		Поз. 4,6,7 по КП 13-2			
КП13-21	1	Стержень с шайбой СТ 12	4	1.420.1-24с.1-72	707,4
	2	ф28 А III, ℓ=11060(11105), 53,7 кг	4	БЕЗ черт.	
	3	Хомут Х4	37	1.420.1-24с.1-69	
	5	Сетка С2	4	- 69	
		Поз. 4,6,7 по КП 13-2			

Марка каркаса	Поз.	Наименование	Кол.	Обозначение документа	Масса каркаса, кг
КП13-22	1	ф32 А III, ℓ=11060(11110), 70,1 кг	4	БЕЗ черт.	938,2
	2	ф32 А III, ℓ=11060(11110), 70,1 кг	8	БЕЗ черт.	
	3	Хомут Х3	37	1.420.1-24с.1-69	
	5	Блок сеток БС 1	1	-69	
		Поз. 4,6,7 по КП 13-2			

Арматура класса А-I, А-III по ГОСТ 5781-82*

Размеры в скобках указывают длину заготовок с высаженными головками, расположенными сверху, на чертеже они условно не показаны.

Инв. № подл. | Подпись и дата | Взам. инв. №

КП14-1

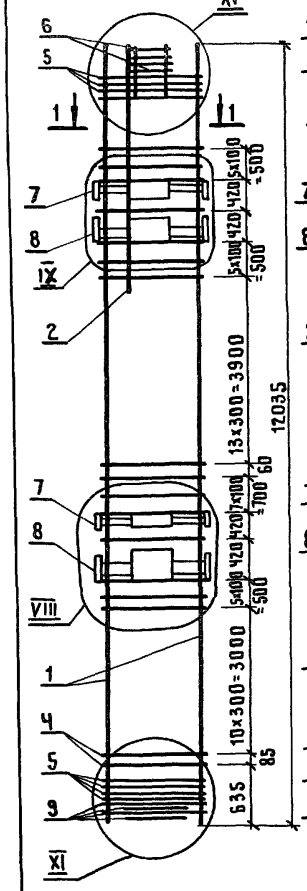

КП14-2, КП14-7

Остальное

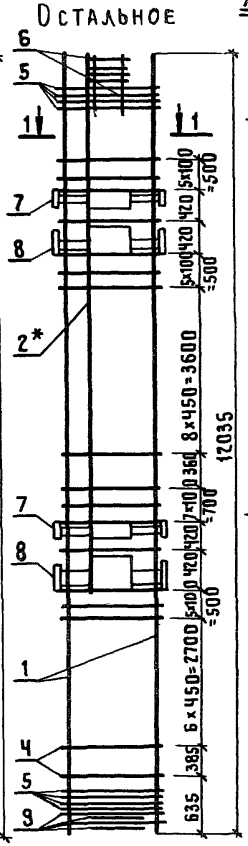

КП14-3

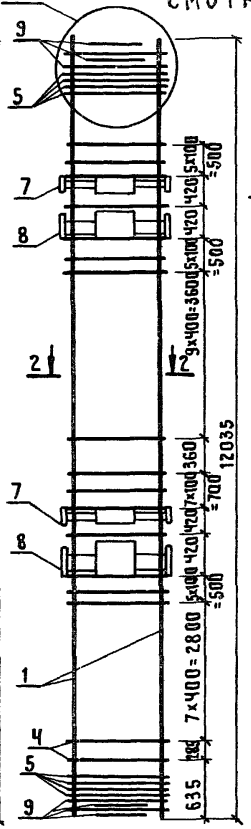

КП14-6

смотреть по аналогии с КП 14-1

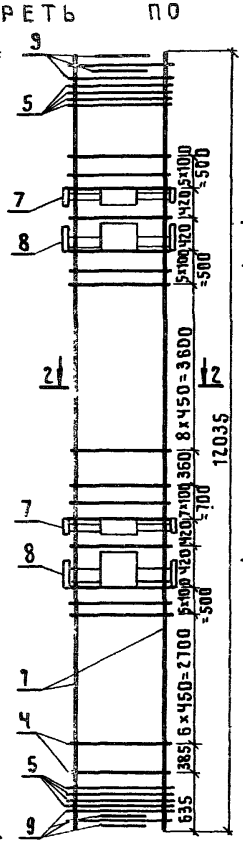

КП14-4, КП14-5

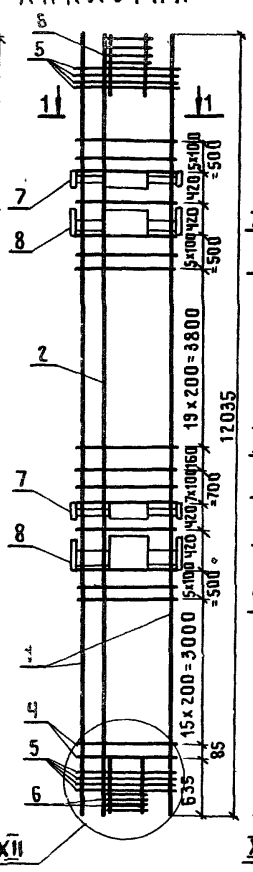

КП14-8

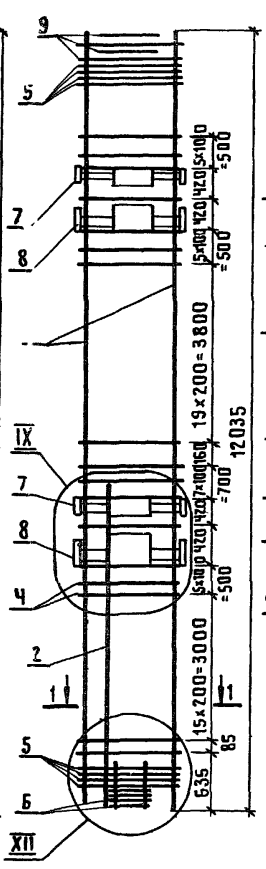

КП14-15

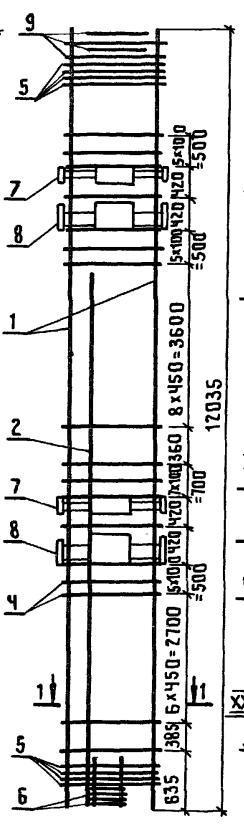

КП14-9

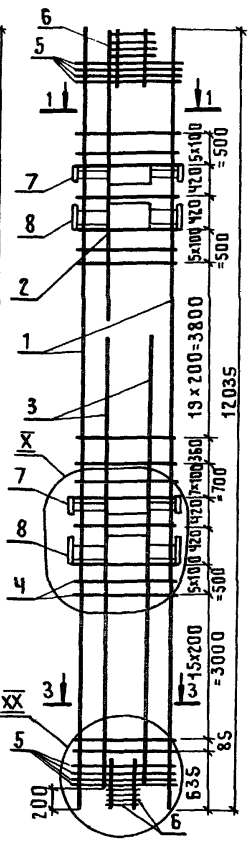

1-1

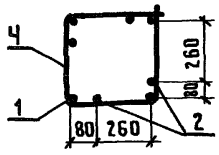

2-2

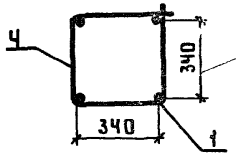

3-3

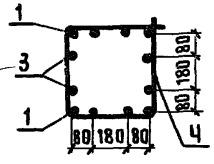

Узел VIII см. документ 1.420.1-24с.1-66, узлы IX÷XII, XIV, XV см. документ 1.420.1-24с.1-67, узел XX см. документ 1.420.1-24с.1-68.

Длина позиции со знаком * на чертеже показана условно.

Нач.СКО-1	Михайлов		
Н.контр.	Михайлов		
Гл.констр	Матвеев		
Гл.инж.пр	Екименко		
Зав.бриг.	Зарубина		
Техник	Липпа		
Проверил	Мухина		

1.420.1-24с.1-63

Каркас КП14-1...КП14-9, КП14-15

Стадия	Лист	Листов
Р	1	2

ПРОМСТРОЙПРОЕКТ

24303 402

Марка каркаса	Поз	Наименование	Кол	Обозначение документа	Масса каркаса, кг
КП14-1	1	ф22 А III, ℓ=12035, 35,9 кг	4	Без черт	263,8
	2	ф16 А III, ℓ= 1650, 2,6 кг	4	Без черт	
	4	Хомут Х2	52	1.420 1-24с.1-69	
	5	Сетка С1	8	-69	
	6	Блок сеток БС1	1	-69	
	7	Изделие закладное МН2	2	1.420 1-24 с1-71	
	8	Изделие закладное МН1	2	-70	
	9	Сетка С2	4	-69	
КП14-2	1	ф25 А III, ℓ=12035; 35,9 кг	4	Без черт.	318,8
	2	ф22 А III, ℓ=1650; 4,9 кг	4	Без черт.	
	4	Хомут Х3	38	1420.1-24с 1-69	
		Поз 5,6,7,8,9 по КП14-1			
КП14-3	1	ф22 А III, ℓ=12035, 35,9 кг	4	Без черт.	250,8
	4	Хомут Х2	40	1.420 1-24с 1-69	
	9	Сетка С2	8	-69	
		Поз. 5,7,8 по КП14-1			
КП14-4	1	ф22 А III, ℓ=12035; 35,9 кг	4	Без черт.	387,2
	2	ф20 А III, ℓ=12035; 29,6 кг	4	Без черт.	
	4	Хомут Х3	58	1420.1-24с.1-69	
	5	Блок сеток БС1	2	-69	
		Поз. 5,7,8 по КП14-1			
КП14-5	1	ф25 А III, ℓ=12035; 46,2 кг	4	Без черт.	542,4
	2	ф28 А III, ℓ=12035; 58,1 кг	4	Без черт.	
	4	Хомут Х3	58	1420 1-24с.1-69	
	6	Блок сеток БС1	2	-69	
		Поз. 5,7,8 по КП14-1			
КП14-6	1	ф32 А III ℓ=12035, 75,9 кг	4	Без черт.	419,2
	4	Хомут Х3	38	1.420.1-24с.1-69	
	9	Сетка С2	8	-69	
		Поз. 5,7,8 по КП14-1			

Марка каркаса	Поз	Наименование	Кол	Обозначение документа	Масса каркаса, кг
КП14-7	1	ф32 А III, ℓ=12035; 75,9 кг	4	Без черт	537,6
	2	ф25 А III ℓ=7800	4	Без черт	
	4	Хомут Х3		1420 1-24с 1-69	
		Поз. 5,6,7,8,9 по КП14-1			
КП14-8	1	ф28 А III, ℓ=12035, 58,1 кг	4	Без черт.	435,6
	2	ф25 А III, ℓ=5000; 19,2 кг	4	Без черт	
	4	Хомут Х3	58	1420.1-24с 1-69	
		Поз 5,6,7,8,9 по КП14-1			
КП14-9	1	ф25 А III, ℓ=12035, 46,2 кг	4	Без черт.	606,0
	2	ф22 А III, ℓ=1600, 4,8 кг	4	Без черт.	
	3	ф25 А III, ℓ=9000, 34,6 кг	8	Без черт	
	4	Хомут Х3	58	1.420 1-24с 1-69	
	6	Блок сеток БС1	2	-69	
		Поз. 5,7,8 по КП14-1			
КП14-15	1	ф22 А III, ℓ=12035; 35,9 кг	4	Без черт	456,8
	2	ф28 А III, ℓ=10300, 49,7 кг	4	Без черт	
	4	Хомут Х3	38	1.420.1-24с.1-69	
		Поз. 5,6,7,8,9 по КП14-1			

Арматура класса А-III по ГОСТ 5781-82*

КП 14-10

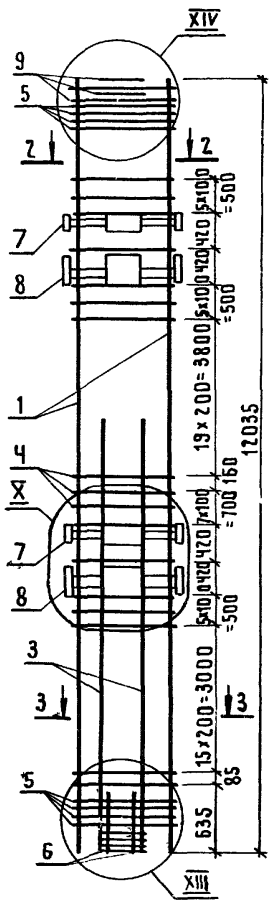

КП 14-11

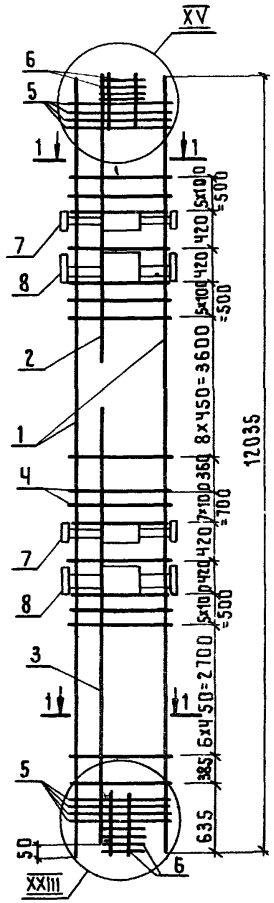

КП 14-12

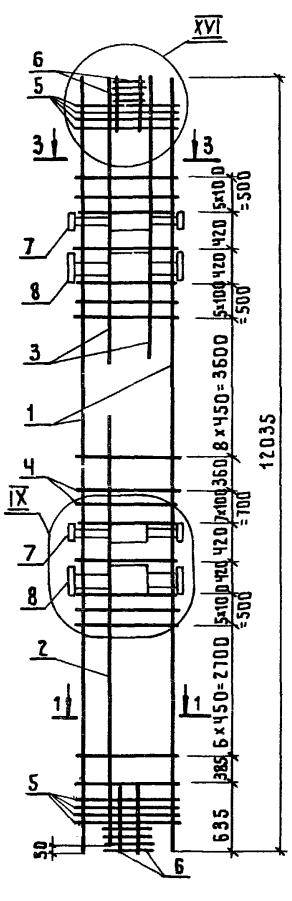

КП14-13

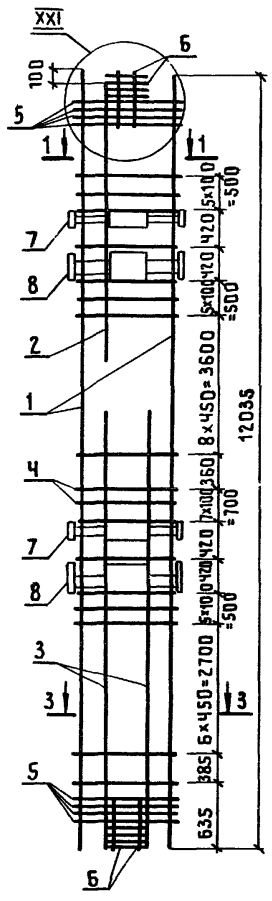

КП14-16

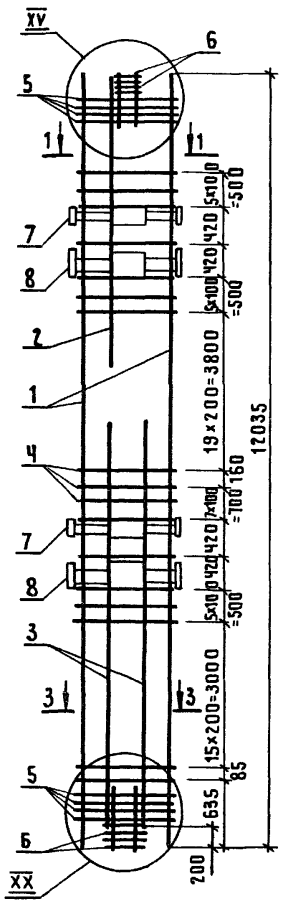

КП14-14

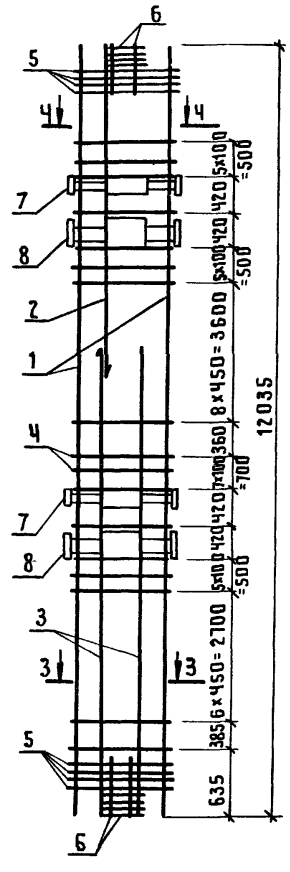

1-1

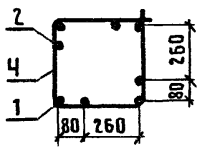

2-2

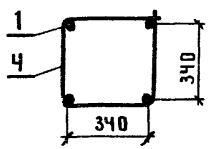

3-3

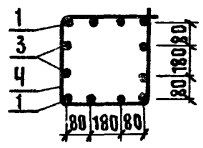

4-4

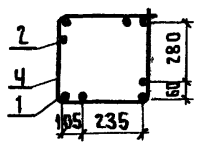

Узлы IX, X, XII, XIII ÷ XVI см документ 1.420.1-24с.1-67,
узлы XX, XXI, XXIII см. документ 1.420.1-24с.1-68.

Нач.СКО-1	Михайлов	
Н.контр.	Михайлов	
Гл.констр.	Матвеев	
Гл.инж.пр.	Екименко	
Зав.бриг.	Зарубина	
Техник	Липпа	
Проверил	Мухина	

1.420.1-24с.1-64

Каркас пространственный КП14-10...КП14-14, КП14-16.

Стадия	Лист	Листов
Р	1	2

ПРОМСТРОЙПРОЕКТ

Марка каркаса	Поз.	Наименование	Кол.	Обозначение документа	Масса каркаса, кг
КП1Ч-10	1	ф32 А III ℓ=12035; 75,9 кг	Ч	Без черт.	914,8
	3	ф32 А III ℓ=9600; 60,6 кг	8	Без черт.	
	Ч	Хомут Х3	58	1.420.1-24с.1-69	
	5	Сетка С1	8	-69	
	6	Блок сеток БС1	1	-69	
	7	Изделие закладное МН2	2	-71	
	8	Изделие закладное МН1	2	-70	
	9	Сетка С2	Ч	-69	
КП1Ч-11	1	ф32 А III ℓ=12035; 75,9 кг	Ч	Без черт.	678,0
	2	ф28 А III ℓ=1800; 8,7 кг	Ч	Без черт.	
	3	ф32 А III ℓ=8500; 53,6 кг	Ч	Без черт.	
	Ч	Хомут Х3	58	1.420.1-24с.1-69	
	6	Блок сеток БС1	2	-69	
		Поз. 5,7,8 по КП1Ч-10			
КП1Ч-12	1	ф36 А III ℓ=12035; 96,2 кг	Ч	Без черт.	820,8
	2	ф32 А III ℓ=10000; 63,1 кг	Ч	Без черт.	
	3	ф25 А III ℓ=1800; 6,9 кг	8	Без черт.	
	Ч	Хомут ХЧ	38	1.420.1-24с.1-69	
	6	Блок сеток БС1	2	-69	
		Поз. 5,7,8 по КП1Ч-10			
КП1Ч-13	1	ф28 А III ℓ=12035; 58,1 кг	Ч	Без черт.	768,8
	2	ф28 А III ℓ=7800; 37,6 кг	Ч	Без черт.	
	3	ф32 А III ℓ=5400; 34,1 кг	8	Без черт.	
	Ч	Хомут Х3	38	1.420.1-24с.1-69	
	6	Блок сеток БС1	2	-69	
		Поз. 5,7,8 по КП1Ч-10			

Марка каркаса	Поз.	Наименование	Кол.	Обозначение документа	Масса каркаса, кг
КП1Ч-14	1	ф36 А III ℓ=12035; 96,2 кг	Ч	Без черт.	773,2
	2	ф22 А III ℓ=7900; 23,6 кг	Ч	Без черт.	
	3	ф25 А III ℓ=5400; 20,7 кг	8	Без черт.	
	Ч	Хомут ХЧ	38	1.420.1-24с.1-69	
	6	Блок сеток БС1	2	-69	
		Поз. 5,7,8 по КП1Ч-10			
КП1Ч-16	1	ф25 А III ℓ=12035; 46,2 кг	Ч	Без черт.	664,4
	2	ф36 А III ℓ=1700; 13,6 кг	Ч	Без черт.	
	3	ф25 А III ℓ=9000; 34,6 кг	8	Без черт.	
	Ч	Хомут ХЧ	58	1.420.1-24с.1-69	
	6	Блок сеток БС1	2	-69	
		Поз. 5,7,8 по КП1Ч-10			

Арматура класса А-III по ГОСТ 5781-82*

Инв.№подл. | Подпись и дата | Взам.инв.№

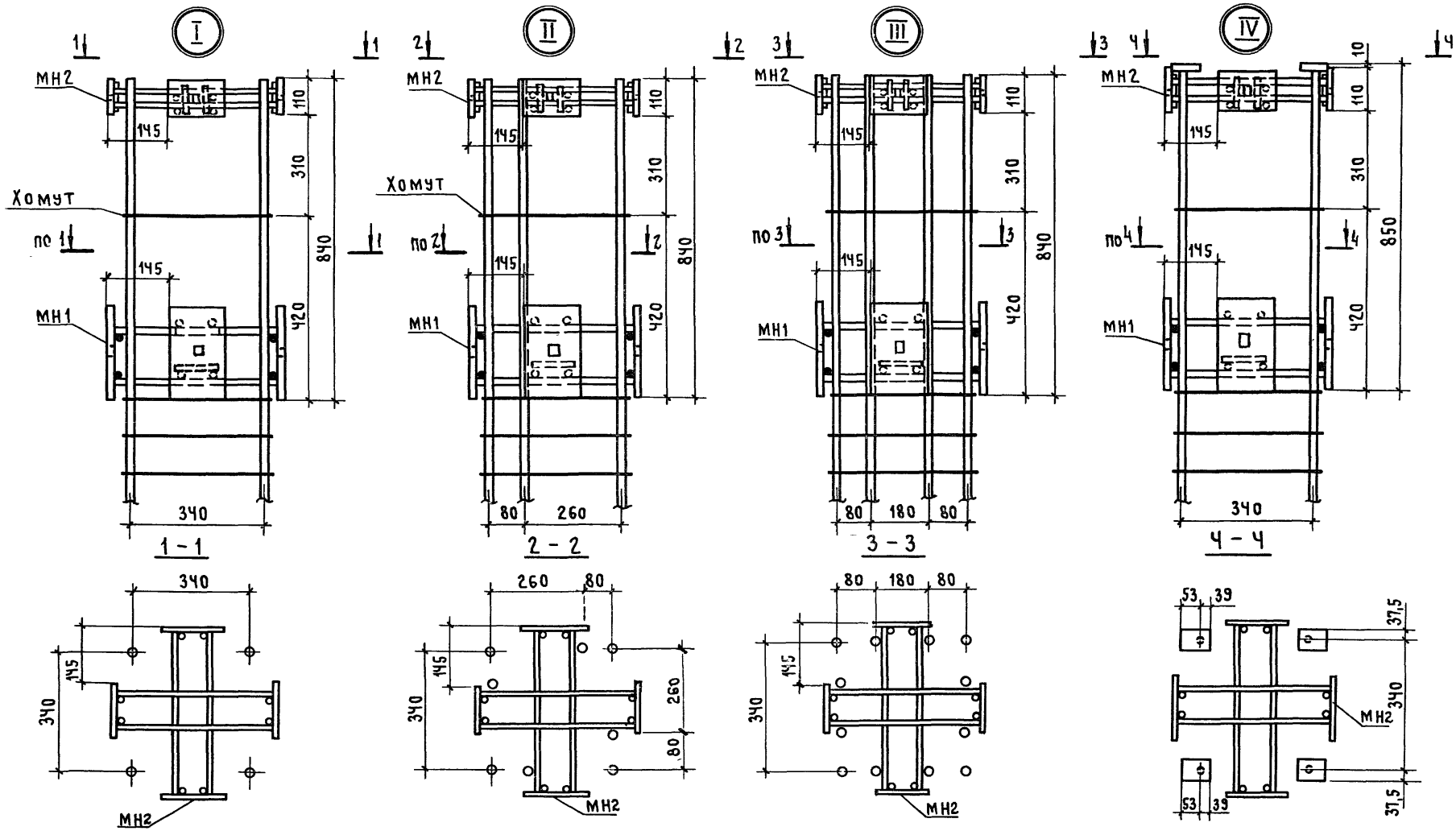

Нач.СКО-1	Михайлов	
Н.контр.	Михайлов	
Гл.констр.	Матвеев	
Гл.инж.пр.	Екименко	
Зав.брис	Зарубина	
Черт.	Собачкина	
Проверил	Зарубина	

1.420.1-24 с.1-65

Узлы пространственных каркасов I, II, III, IV

Стадия	Лист	Листов
Р		1

ПРОМСТРОЙПРОЕКТ

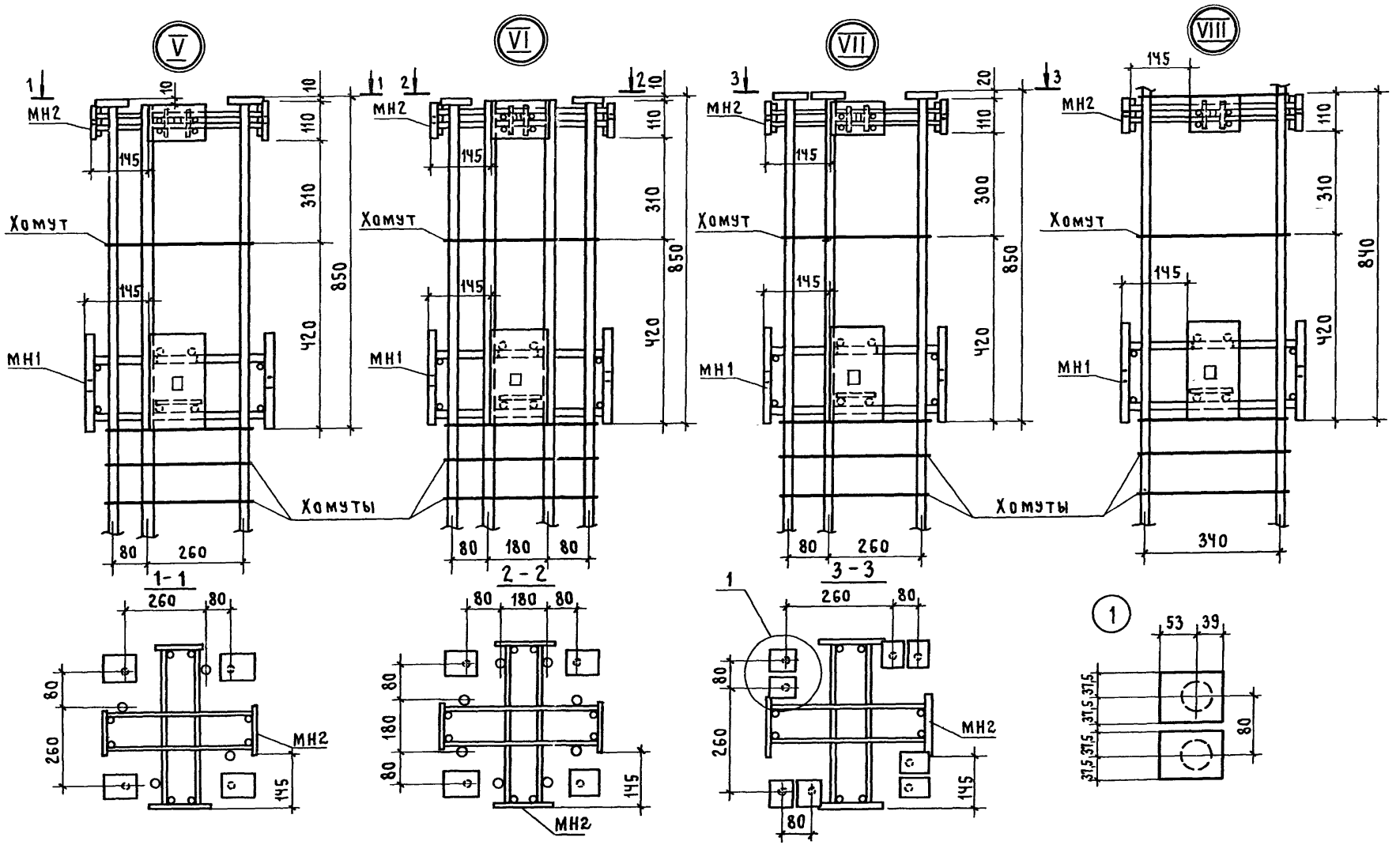

Нач.СКО-1	Михайлов		
Н.контр.	Михайлов		
Гл.констр	Матвеев		
Гл.инж.пр	Екименко		
Зав.бриг.	Зарубина		
Черт.	Собачкина		

1.420.1-24с.1-66

Узлы пространственных каркасов V, VI, VII, VIII

Стадия	Лист	Листов
Р		1

Промстройпроект

24303 107

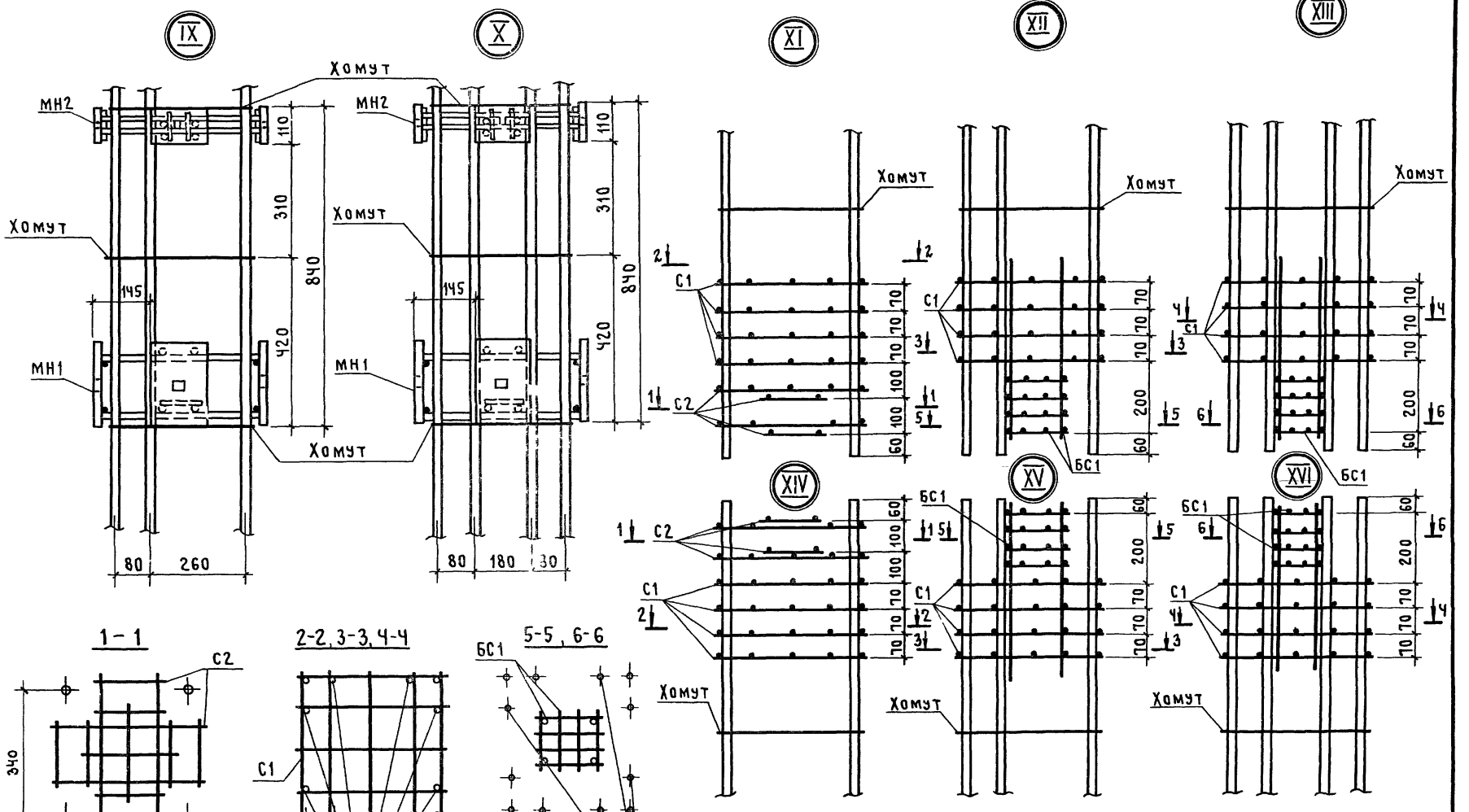

Нач СКО-1	Михайлов	
Н контр	Михайлов	
Гл. констр	Матвеев	
Гл. инж пр	Екименко	
Зав брига	Зарубина	
Черт	Собачкина	

1.420.1-24 с.1-67

Узлы пространственных каркасов IX, X, XI, XII, XIII, XIV, XV, XVI

Стадия	Лист	Листов
Р		1

ПРОМСТРОЙПРОЕКТ

XVIII

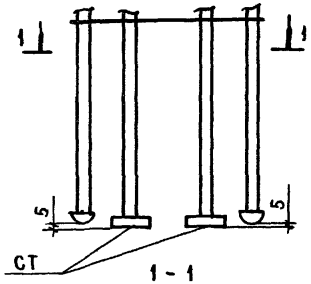

1 - 1

XVIII

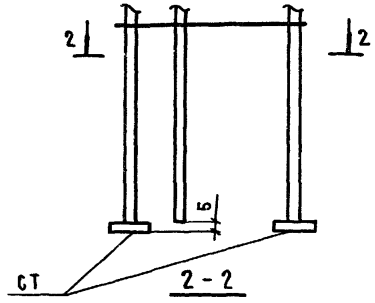

2 - 2

XIX

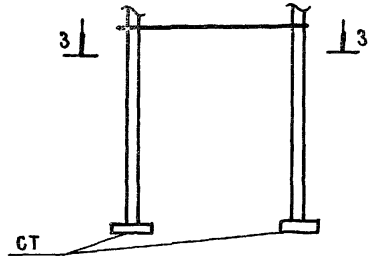

3 - 3

XX

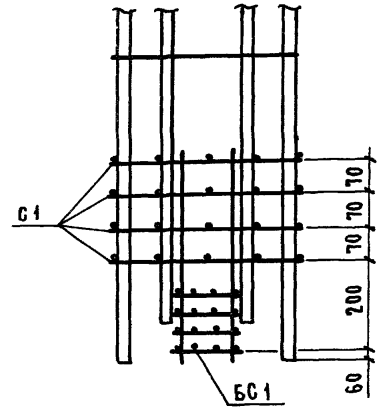

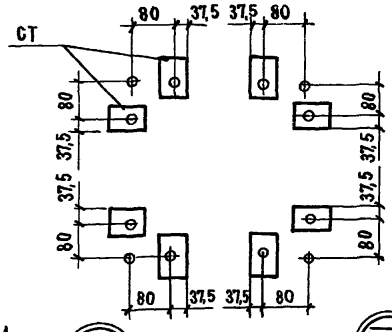

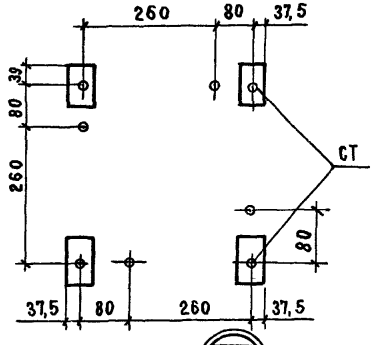

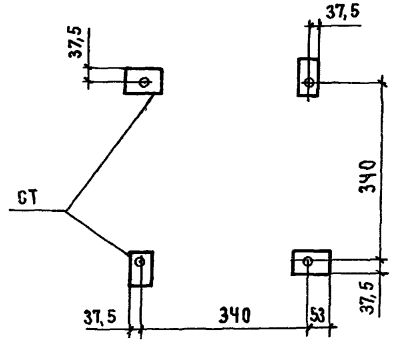

XXIV

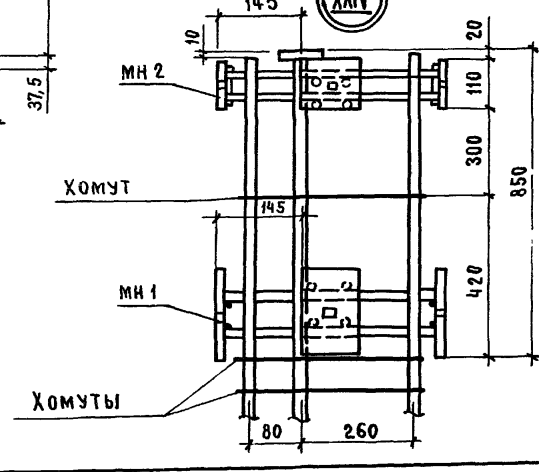

XXI

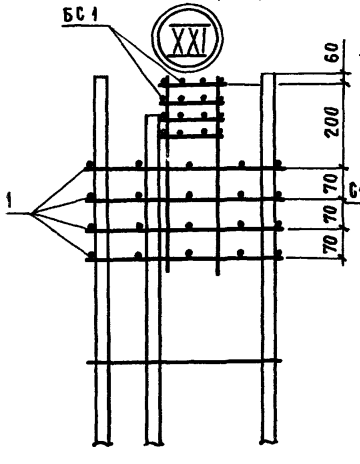

XXII

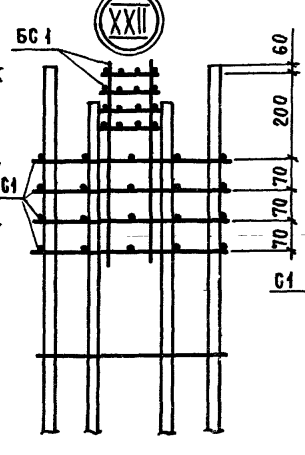

XXIII

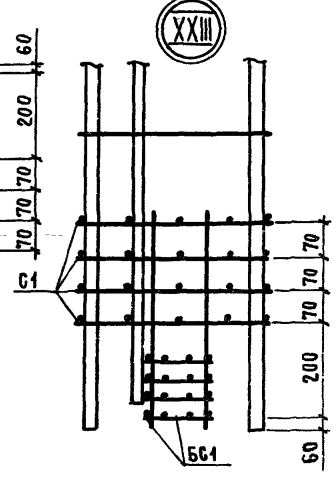

Нач СКО-1	Михайлов	
Н. контр	Михайлов	
Гл констр	Матвеев	
Гл инж пр	Екименко	
Зав бр	Зарубина	
Чертил	Собачкина	

1.420.1-24 с.1-68

Узлы пространственных каркасов XVII, XVIII, XIX, XX, XXI, XXII, XXIII, XXIV

Стадия	Лист	Листов
Р		1

ПРОМСТРОЙПРОЕКТ

С1

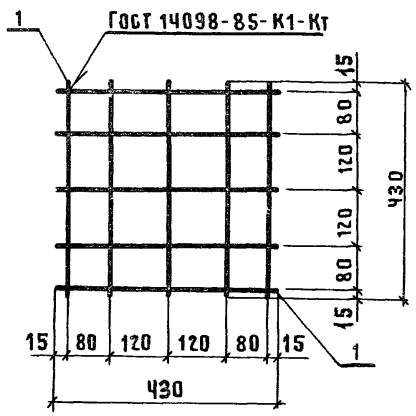

С2

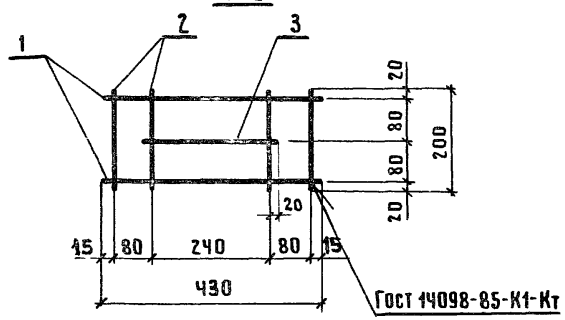

С3

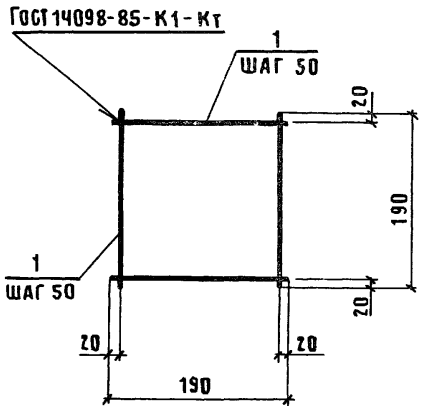

БС1

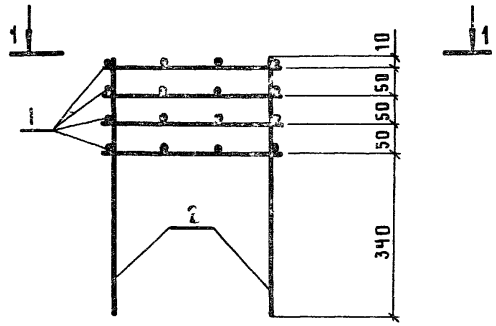

1-1

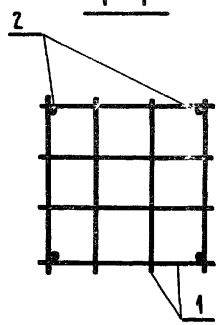

Х1, Х2, Х3, Х4

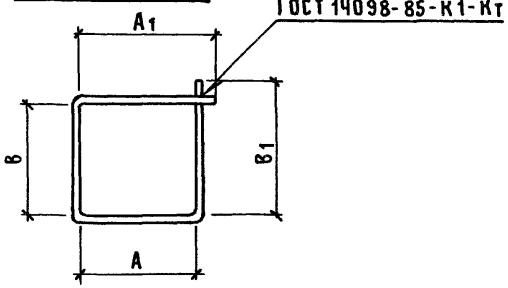

Марка изделия	Поз.	Наименование	Кол	Масса ед., кг	Масса изделия, кг
С1	1	ф 10 А III, ℓ = 430	10	0,3	3,0
С2	1	ф 10 А III, ℓ = 430	2	0,3	1,2
	2	ф 10 А III, ℓ = 200	4	0,1	
	3	10 А III, ℓ = 280	1	0,2	
С3	1	ф 10 А III, ℓ = 190	8	0,1	0,8
БС1	1	Сетка С3	4	0,8	3,6
	2	ф 6 А I, ℓ = 500	4	0,1	

Марка изделия	Наименование	Масса поз., кг	Размеры, мм			
			А	А1	В	В1
Х1	ф 5 Вр I ℓ = 1510	0,22	365	390	365	390
Х2	ф 6 А I ℓ = 1520	0,35	370	390	370	390
Х3	ф 8 А I ℓ = 1550	0,6	375	400	375	400
Х4	ф 10 А I ℓ = 1570	0,96	380	405	380	405

Арматура класса Вр-I по ГОСТ 6727-80*,
класса А-I, А-III по ГОСТ 5781-82*

Нач. СКО-1	Михайлов	
Н. контр.	Михайлов	
Гл. констр.	Матвеев	
Гл. инж. пр.	Екименко	
Зав. бриг.	Зарубина	
Инж. III к.	Ускова	
Проверил	Зарубина	

1.420.1-24с.1-69

Сетка С1...С3
Блок сеток БС1
Хомут Х1...Х4

Стадия	Лист	Листов
Р		1

ПРОМСТРОЙПРОЕКТ

24303 110

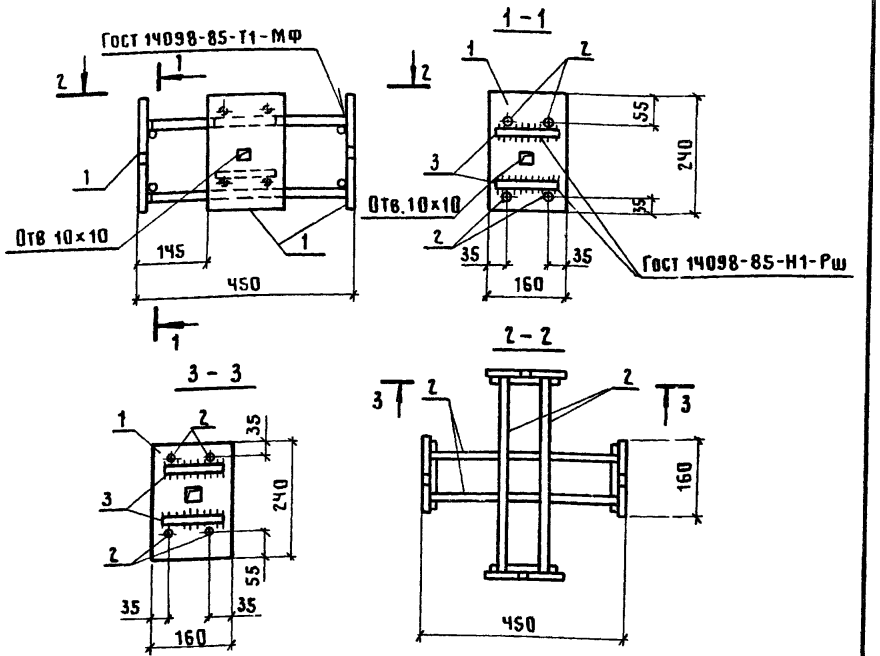

Марка изделия	Поз	Наименование	Кол.	Масса ед., кг	Масса изделия, кг
МН1	1	Полоса $\frac{-10\times160\ \text{Гост}\ 103\text{-}76}{\text{Вст}3\text{пс}6\text{-}1}$ ℓ=240	4	3,0	19,2
	2	ф 16 А III, ℓ=430	8	0,7	
	3	ф 16 А III, ℓ=140	8	0,2	

Арматура класса А-III по Гост 5781-82*
Прокат по ТУ 14-1-3023-80

Нач.СКО-1	Михайлов	1.420.1-24с.1-70	
Н.контр.	Михайлов		
Гл.констр.	Матвеев		
Гл.инж.пр.	Екименко	Изделие закладное МН1	Стадия: Р; Лист: ; Листов: 1
Рук.бриг.	Зарубина		
Инженер	Фомичева		Промстроипроект
Проверил	Зарубина		

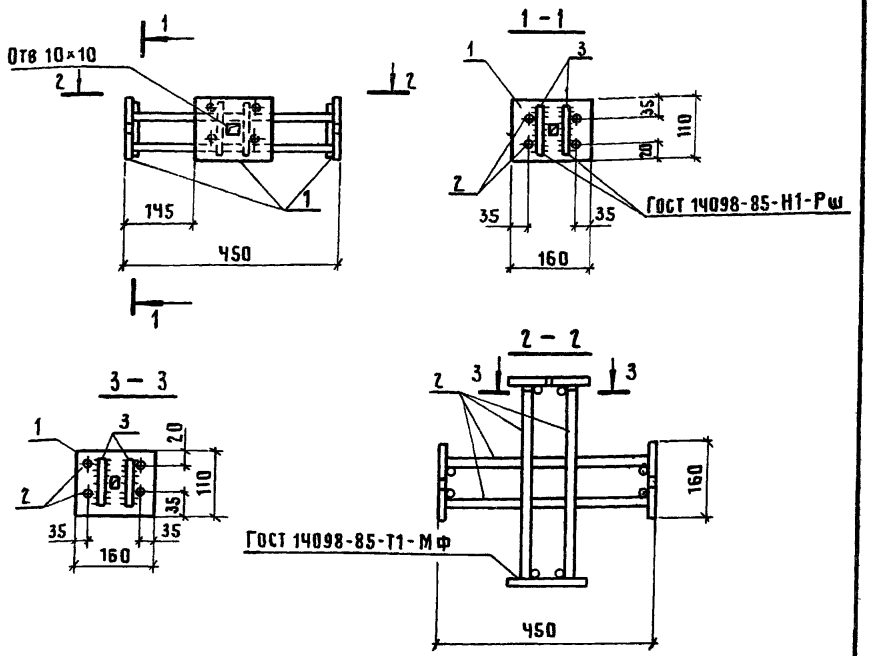

Марка изделия	Поз	Наименование	Кол.	Масса ед., кг	Масса изделия, кг
МН2	1	Полоса $\frac{-10\times110\ \text{Гост}\ 103\text{-}76}{\text{Вст}3\text{пс}6\text{-}1}$ ℓ=160	4	1,4	10,4
	2	ф 14 А III, ℓ=430	8	0,5	
	3	ф 14 А III, ℓ=80	8	0,1	

Арматура класса А-III по Гост 5781-82*
Прокат по ТУ 14-1-3023-80.

Нач.СКО-1	Михайлов	1.420.1-24с.1-71	
Н.контр.	Михайлов		
Гл.констр.	Матвеев		
Гл.инж.пр.	Екименко	Изделие закладное МН2	Стадия: Р; Лист: ; Листов: 1
Рук.бриг.	Зарубина		
Инженер	Фомичева		Промстроипроект
Проверил	Зарубина		

Инв.№ подл. | Подпись и дата | Взам.инв.№

Инв.№ подл. | Подпись и дата | Взам.инв.№

24303 1Н

СТ 2, СТ 5

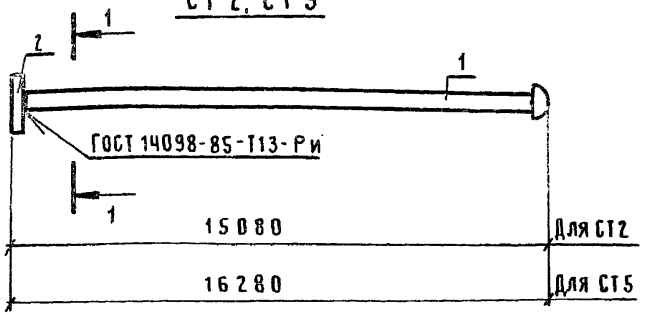

Марка стержня	Поз.	Наименование	Кол.	Масса ед., кг	Масса стержня кг
СТ1	1	ф36 А III, ℓ= 8635	1	69,0	70,1
	2	Полоса $\frac{-20\times75\ ГОСТ\ 103-76}{ВСт3пс6-1}$ ℓ=92	1	1,1	
СТ2	1	ф36 А III, ℓ=15045(15100)	1	120,6	121,7
	2	Полоса $\frac{-20\times75\ ГОСТ\ 103-76}{ВСт3пс6-1}$ ℓ=92	1	1,1	
СТ3	1	ф36 А III, ℓ=10800	1	86,3	87,4
	2	Полоса $\frac{-20\times75\ ГОСТ\ 103-76}{ВСт3пс6-1}$ ℓ=92	1	1,1	
СТ4	1	ф36 А III, ℓ=12500	1	99,9	101,0
	2	Полоса $\frac{-20\times75\ ГОСТ\ 103-76}{ВСт3пс6-1}$ ℓ=92	1	1,1	

Марка стержня	Поз.	Наименование	Кол.	Масса ед., кг	Масса стержня кг
СТ5	1	ф36 А III, ℓ=16245(16300)	1	130,2	131,3
	2	Полоса $\frac{-20\times75\ ГОСТ\ 103-76}{ВСт3пс6-1}$ ℓ=92	1	1,1	
СТ6	1	ф36 А III, ℓ=12000	1	95,9	97,0
	2	Полоса $\frac{-20\times75\ ГОСТ\ 103-76}{ВСт3пс6-1}$ ℓ=92	1	1,1	
СТ7	1	ф36 А III, ℓ=13700	1	109,5	110,6
	2	Полоса $\frac{-20\times75\ ГОСТ\ 103-76}{ВСт3пс6-1}$ ℓ=92	1	1,1	
СТ8	1	ф36 А III, ℓ=9835	1	78,6	79,7
	2	Полоса $\frac{-20\times75\ ГОСТ\ 103-76}{ВСт3пс6-1}$ ℓ=92	1	1,1	
СТ9	1	ф36 А III ℓ=15900	1	127,0	128,1
	2	Полоса $\frac{-20\times75\ ГОСТ\ 103-76}{ВСт3пс6-1}$ ℓ=92	1	1,1	
СТ10	1	ф36 А III ℓ=12415	1	122,5	123,6
	2	Полоса $\frac{-20\times75\ ГОСТ\ 103-76}{ВСт3пс6-1}$ ℓ=92	1	1,1	
СТ11	1	ф36 А III ℓ=13615	1	134,4	135,5
	2	Полоса $\frac{-20\times75\ ГОСТ\ 103-76}{ВСт3пс6-1}$ ℓ=92	1	1,1	
СТ12	1	ф36 А III, ℓ=11035	1	88,2	89,3
	2	Полоса $\frac{-20\times75\ ГОСТ\ 103-76}{ВСт3пс6-1}$ ℓ=92	1	1,1	

СТ1, СТ3, СТ4, СТ6, СТ7, СТ8, СТ9, СТ10, СТ11, СТ12

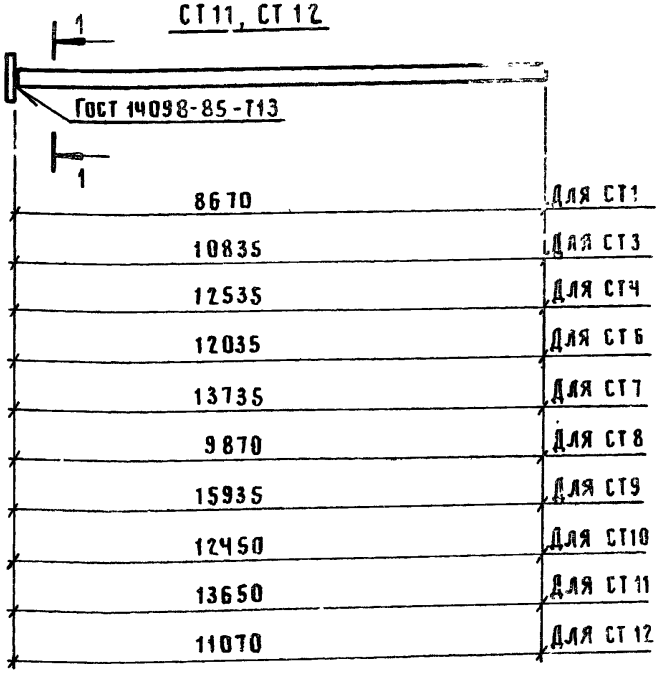

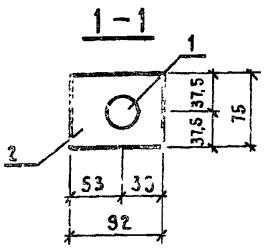

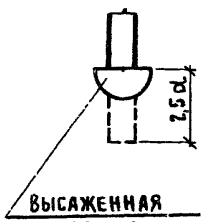

До сварки

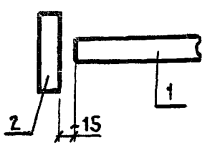

Арматура класса А-III по ГОСТ 5781-82*.
Размеры в скобках указывают длину заготовок для стержней с высаженными головками
Прокат по ТУ14-1-3023-80.

Нач СКО-1	Михайлов		
Н контр	Михайлов		
Гл конструктор	Матвеев		
Гл инж. пр	Екименко		
Зав бр	Зарубина		

1.420.1-24с.1-72

Стержень с шайбой
СТ1... СТ12

Стадия	Лист	Листов
Р		1

ПРОМСТРОЙПРОЕКТ

Марка колонны	Изделия арматурные																	Всего	Изделия закладные					Общий расход кг
	Арматура класса																	Прокат марки ВСт3пс6-1 ГОСТ 103-76 -20×75	Арматура класса			Прокат марки ВСт3пс6-1 ГОСТ 103-76 -10×160	Всего	
	Вр-I ГОСТ 6727-80		A-I			A-III ГОСТ 5781-82													A-III ГОСТ 5781-82					
	ф4	ф5	ф6	ф8	Итого	ф10	ф16	ф18	ф20	ф22	ф25	ф28	ф32	ф36	ф40	Итого			ф14	ф16	Итого			
К1-1с	2,1					16,8	24,4									41,2		43,3	4,8	7,2	12,0	17,6	29,6	72,9
К1-2с		2,6				16,8		30,8	29,6							77,2		79,8	4,8	7,2	12,0	17,6	29,6	109,4
К1-3с				8,4	8,4	16,8	24,4						92,0			133,2		141,6	4,8	7,2	12,0	17,6	29,6	171,2
К1-4с				10,2	10,2	16,8				46,0						62,8		73,0	4,8	7,2	12,0	17,6	29,6	102,6
К1-5с				10,2	10,2	16,8		30,8	29,6							77,2		87,4	4,8	7,2	12,0	17,6	29,6	117,0
К1-6с				10,2	10,2	16,8		30,8					92,0			139,6		87,4	4,8	7,2	12,0	17,6	29,6	179,4
К1-7с			0,4	7,2	7,6	15,2				46,0			98,8			160,0		167,6	4,8	7,2	12,0	17,6	29,6	197,2
К1-8с				7,2	7,2	16,8						75,6				92,4		99,6	4,8	7,2	12,0	17,6	29,6	129,2
К1-9с				7,2	7,2	16,8			35,6				98,8			151,2		158,4	4,8	7,2	12,0	17,6	29,6	188,0
К1-10с			0,4	10,2	10,6	15,2				46,0	60					121,2		131,8	4,8	7,2	12,0	17,6	29,6	161,4
К1-11с				10,2	10,2	16,8				42,8			98,8			158,4		168,6	4,8	7,2	12,0	17,6	29,6	198,2
К1-12с				10,2	10,2	16,8					60,0					76,8		87,0	4,8	7,2	12,0	17,6	29,6	116,6
К1-13с			0,4	7,2	7,6	15,2				38,0	60,0					113,2		120,8	4,8	7,2	12,0	17,6	29,6	150,4
К1-14с			0,4	7,2	7,6	15,2					180,0					195,2		202,8	4,8	7,2	12,0	17,6	29,6	232,4
К1-15с				7,2	7,2	16,8					60,0					76,8		84,0	4,8	7,2	12,0	17,6	29,6	113,6
К1-16с			0,4	7,2	7,6	15,2					120,0					135,2		142,8	4,8	7,2	12,0	17,6	29,6	172,4
К1-17с			0,4	10,2	10,6	15,2					120,0					135,2		145,8	4,8	7,2	12,0	17,6	29,6	175,4
К1-18с			0,4	7,2	7,6	15,2					180,0					195,2		202,8	4,8	7,2	12,0	17,6	29,6	232,4
К1-19с			0,4	7,2	7,6	15,2					60,0	151,2				226,4		234,0	4,8	7,2	12,0	17,6	29,6	263,6
К1-20с			0,4	10,2	10,6	15,2					60,0	151,2				226,4		237,0	4,8	7,2	12,0	17,6	29,6	266,6

Нач СКО-1	Михайлов	
Н контр	Михайлов	
Гл констр	Матвеев	
Гл инж пр	Екименко	
Зав бр	Зарубина	
Вед инж	Мухина	
Инж II к	Пурмель	

1.420.1-24с.1-РС

Ведомость расхода стали, Кг

Стадия	Лист	Листов
Р	1	18

ПРОМСТРОЙПРОЕКТ

Марка колонны	Изделия арматурные																		Изделия закладные						Общий расход кг
	Арматура класса																Прокат марки	Всего	Арматура класса			Прокат марки	Всего		
	Вр-I	A-I				A-III											ВСт3псб-1		A-III			ВСт3псб-1			
	ГОСТ 6727-80	ГОСТ 5781-82															ГОСТ 103-76		ГОСТ 5781-82			ГОСТ 103-76			
	ф5	ф6	ф8	ф10	Итого	ф10	ф16	ф18	ф20	ф22	ф25	ф28	ф32	ф36	ф40		Итого	-20х75		ф14	ф16	Итого	-10х160			
К 1-21 с		0,4	10,2		10,6	15,2						151,2					166,4		177,0	4,8	7,2	12,0	17,6	29,6	206,6
К 1-22 с		0,4	10,2		10,6	15,2	24,0				60,0						99,2		109,8	4,8	7,2	12,0	17,6	29,6	139,4
К 1-23 с			10,2		10,2	16,8					60,0						76,8		87,0	4,8	7,2	12,0	17,6	29,6	116,6
К 1-24 с		0,4	7,2		7,6	15,2					60,0		98,8				174,0		181,6	4,8	7,2	12,0	17,6	29,6	211,2
К 1-25 с		4,2			4,2	16,8				46,0							62,8		67,0	4,8	7,2	12,0	17,6	29,6	96,6
К 1-26 с	2,6	0,4			0,4	15,2	24,4	30,8									70,4		73,4	4,8	7,2	12,0	17,6	29,6	103,0
К 1-27 с		0,4	7,2		7,6	15,2					60,0	75,6					150,8		158,4	4,8	7,2	12,0	17,6	29,6	188,0
К 1-28 с		0,4	7,2		7,6	15,2				46,0	120,0						181,2		188,8	4,8	7,2	12,0	17,6	29,6	218,4
К 1-29 с			7,2		7,2	16,8					60,0						76,8		84,0	4,8	7,2	12,0	17,6	29,6	113,6
К 1-30 с		0,4	7,2		7,6	15,2					120,0						135,2		142,8	4,8	7,2	12,0	17,6	29,6	172,4
К 1-31 с		0,4	10,2		10,6	15,2				46,0	60,0						121,2		131,8	4,8	7,2	12,0	17,6	29,6	161,4
К 1-32 с		0,4	10,2		10,6	15,2					120,0						135,2		145,8	4,8	7,2	12,0	17,6	29,6	175,4
К 1-33 с		0,4	7,2		7,6	15,2				72,0	60,0						147,2		154,8	4,8	7,2	12,0	17,6	29,6	184,4
К 2-1с	16,3	0,4			0,4	15,2	93,6	12,0									120,8		137,5	14,4	21,6	36,0	52,8	88,8	226,3
К 2-2с	16,3					16,8	146,4										163,2		179,5	14,4	21,6	36,0	52,8	88,8	268,3
К 2-3с		0,4	39,6		40,0	15,2			146,4			32,8					194,4		234,4	14,4	21,6	36,0	52,8	88,8	323,2
К 2-4с		0,4	50,4		50,8	15,2			146,4			58,0					219,6		270,4	14,4	21,6	36,0	52,8	88,8	359,2
К 2-5с		0,4	50,4		50,8	15,2	93,6	118,0									226,8		277,6	14,4	21,6	36,0	52,8	88,8	366,4
К 2-6с			50,4		50,4	16,8	44,0						376,0				436,8		487,2	14,4	21,6	36,0	52,8	88,8	576,0
К 2-7с			50,4		50,4	16,8			44,4	177,2							238,4		288,8	14,4	21,6	36,0	52,8	88,8	377,6
К 2-8с			39,6		39,6	16,8			12,8	51,2	228,0						308,8		348,4	14,4	21,6	36,0	52,8	88,8	437,2
К 2-9с		0,4	39,6		40,0	15,2						28,8	376,0				420,0		460,8	14,4	21,6	36,0	52,8	88,8	548,8
К 2-10с			39,6		39,6	16,8	8,4			177,2	138,4						340,8		380,4	14,4	21,6	36,0	52,8	88,8	469,2
К 2-11с			50,4		50,4	16,8							376,0				392,8		443,2	14,4	21,6	36,0	52,8	88,8	532,0

Марка колонны	Изделия арматурные																	Изделия закладные					Общий расход кг
	Арматура класса																	Прокат марки	Всего	Арматура класса			Прокат марки	Всего	
	Вр-I ГОСТ 6727-80	A-I				A-III												ВСт3пс6-1 ГОСТ 103-76		A-III			ВСт3пс6-1 ГОСТ 103-76		
	ГОСТ 5781-82																			ГОСТ 5781-82					
	ф5	ф6	ф8	ф10	Итого	ф10	ф16	ф18	ф20	ф22	ф25	ф28	ф32	ф36	ф40		Итого	-20х75		ф14	ф16	Итого	-10х160		
К2-12с		0,4	50,4		50,8	15,2						28,8	376,0				420,0		470,8	14,4	21,6	36,0	52,8	88,8	559,6
К2-13с			50,4		50,4	16,8						86,8	376,0				479,6		530,0	14,4	21,6	36,0	52,8	88,8	618,8
К2-14с			39,6		39,6	16,8				124,0			605,6				746,4		786,0	14,4	21,6	36,0	52,8	88,8	874,8
К2-15с		0,4		84,0	84,4	15,2								1242,0			1257,2		1341,6	14,4	21,6	36,0	52,8	88,8	1430,4
К2-16с		0,4	39,6		40,0	15,2							749,6				764,8		804,8	14,4	21,6	36,0	52,8	88,8	893,6
К2-17с		0,4	39,6		40,0	15,2						860,4					875,6		915,6	14,4	21,6	36,0	52,8	88,8	1004,4
К2-18с				66,0	66,0	16,8						173,6		476,4			666,8		732,8	14,4	21,6	36,0	52,8	88,8	821,6
К2-19с		0,4		66,0	66,4	15,2						204,4		476,4			696,0		762,4	14,4	21,6	36,0	52,8	88,8	851,2
К2-20с		0,4	50,4		50,8	15,2					430,4	317,6					763,2		814,0	14,4	21,6	36,0	52,8	88,8	902,8
К2-21с		0,4	50,4		50,8	15,2							811,6				826,8		877,6	14,4	21,6	36,0	52,8	88,8	966,4
К2-22с		0,4	50,4		50,8	15,2						286,8	709,6	57,6			1069,2		1120,0	14,4	21,6	36,0	52,8	88,8	1208,8
К2-23с		0,4	39,6		40,0	15,2					172,0		490,8				678,0		718,0	14,4	21,6	36,0	52,8	88,8	806,8
К2-24с		0,4	39,6		40,0	15,2							1056,4				1071,6		1111,6	14,4	21,6	36,0	52,8	88,8	1200,4
К2-25с		0,4	39,6		40,0	15,2						719,8	229,6				964,4		1004,4	14,4	21,6	36,0	52,8	88,8	1093,2
К2-26с		0,4	50,4		50,8	15,2							752,0				767,2		818,0	14,4	21,6	36,0	52,8	88,8	906,8
К2-27с		0,4	50,4		50,8	15,2							1128,0				1143,2		1194,0	14,4	21,6	36,0	52,8	88,8	1282,8
К2-28с		0,4		84,0	84,4	15,2						173,6	282,8	476,4			948,0		1032,4	14,4	21,6	36,0	52,8	88,8	1121,2
К2-29с		25,9			25,9	16,8	127,6				138,4						282,8		308,7	14,4	21,6	36,0	52,8	88,8	397,5
К2-30с			50,4		50,4	16,8	127,6				138,4						282,8		333,2	14,4	21,6	36,0	52,8	88,8	422,0
К2-31с		0,4	39,6		40,0	15,2					248,0	348,0					611,2		651,2	14,4	21,6	36,0	52,8	88,8	740,0
К2-32с		23,1			23,1	16,8				177,2	69,2						263,2		286,3	14,4	21,6	36,0	52,8	88,8	375,1
К2-33с		0,4	50,4		50,8	15,2					248,0	348,0					611,2		662,0	14,4	21,6	36,0	52,8	88,8	750,8
К2-34с		0,4		66,0	66,4	15,2							376,0	476,4			867,6		934,0	14,4	21,6	36,0	52,8	88,8	1022,8
К2-35с				66,0	66,0	16,8								1054,8			1071,6		1137,6	14,4	21,6	36,0	52,8	88,8	1226,4

Инв.№ подл. | Подпись и дата | Взам. инв.№

Марка колонны	Изделия арматурные																		Изделия закладные					Общий расход кг
	Арматура класса																	Прокат марки	Всего	Арматура класса			Прокат марки	Всего	
	Вр-I	A-I				A-III												Вст3пс61		A-III			Вст3пс61		
	ГОСТ 6727-80	Гост 5781-82																ГОСТ 103-76		Гост 5781-82			ГОСТ 103-76		
	ф5	ф6	ф8	ф10	Итого	ф10	ф16	ф18	ф20	ф22	ф25	ф28	ф32	ф36	ф40		Итого	-20х75		ф14	ф16	Итого	-10х160		
К 3-1 с			19,8		19,8	16,8					134,0						150,8		170,6	9,6	14,4	24,0	35,2	59,2	229,8
К 3-2 с		0,4	19,8		20,2	15,2					134,0	168,0					317,2		337,4	9,6	14,4	24,0	35,2	59,2	396,6
К 3-3 с	8,4					16,8	54,8										71,6		80,0	9,6	14,4	24,0	35,2	59,2	140,0
К 3-4 с			27,0		27,0	16,8			59,2	103,2							179,2		206,2	9,6	14,4	24,0	35,2	59,2	265,4
К 3-5 с			27,0		27,0	16,8					134,0	167,2					318,0		345,0	9,6	14,4	24,0	35,2	59,2	404,2
К 3-6 с		11,6			11,6	16,8					191,6						208,4		220,0	9,6	14,4	24,0	35,2	59,2	279,2
К 3-7 с			19,8		19,8	16,8							398,0				414,8		434,6	9,6	14,4	24,0	35,2	59,2	493,8
К 3-8 с			27,0		27,0	16,8							220,0				236,8		263,8	9,6	14,4	24,0	35,2	59,2	323,0
К 3-9 с		0,4	19,8		20,2	15,2				205,6			220,0				440,8		461,0	9,6	14,4	24,0	35,2	59,2	520,2
К 3-10 с		0,4	19,8		20,2	15,2							660,0				675,2		695,4	9,6	14,4	24,0	35,2	59,2	754,6
К 3-11 с			27,0		27,0	16,8						167,2	220,0				404,0		431,0	9,6	14,4	24,0	35,2	59,2	490,2
К 3-12 с		0,4	27,0		27,0	15,2					134,0		391,2				540,4		567,8	9,6	14,4	24,0	35,2	59,2	627,0
К 3-13 с			27,0		27,0	16,8							438,4				455,2		482,2	9,6	14,4	24,0	35,2	59,2	541,4
К 3-14 с		0,4		31,7	38,1	15,2						168,4		552,8			736,4		777,3	9,6	14,4	24,0	35,2	59,2	836,5
К 3-15 с		0,4	19,8		20,2	15,2				103,2	268,0						386,4		406,6	9,6	14,4	24,0	35,2	59,2	465,8
К 3-16 с		0,4	19,8		20,2	15,2							440,0				558,4		578,6	9,6	14,4	24,0	35,2	59,2	637,8
К 3-17 с			19,8		19,8	16,8						168,0					184,8		204,6	9,6	14,4	24,0	35,2	59,2	263,8
К 3-18 с			27,0		27,0	16,8				103,2							120,0		147,0	9,6	14,4	24,0	35,2	59,2	206,2
К 3-19 с		0,4	27,0		27,4	15,2				103,2	268,0						386,4		413,8	9,6	14,4	24,0	35,2	59,2	473,0
К 3-20 с		0,4	27,0		27,4	15,2						336,8	220,0				572,0		599,4	9,6	14,4	24,0	35,2	59,2	658,6
К 3-21 с		0,4	19,8		20,2	15,2					276,8		100,8				392,8		413,0	9,6	14,4	24,0	35,2	59,2	472,2
К 3-22 с		0,4	27,0		27,4	15,2						336,8					352,0		379,4	9,6	14,4	24,0	35,2	59,2	438,6
К 3-23 с		0,4	27,0		27,4	15,2							386,8				402,0		429,4	9,6	14,4	24,0	35,2	59,2	488,6
К 3-24 с		0,4	27,0		27,0	15,2						336,8					352,0		379,4	9,6	14,4	24,0	35,2	59,2	237,0

Марка колонны	Изделия арматурные																	Изделия закладные						Общий расход кг
	Арматура класса																	Арматура класса			Прокат марки	Всего		
	Вр-I	A-I				A-III												A-III			ВСт3пс6-1			
	ГОСТ 6727-80	ГОСТ 5781-82																ГОСТ 5781-82			ГОСТ 103-76			
	ф5	ф6	ф8	ф10	Итого	ф10	ф16	ф18	ф20	ф22	ф25	ф28	ф32	ф36	ф40		Итого	ф14	ф16	Итого	-20×75		-10×160	
К 3-25 с		0,4	19,8		20,2	15,2		138,4					220,0				373,6					393,8	9,6	14,4	24,0	35,2	59,2	453,0
К 3-26 с		0,4	19,8		20,2	15,2			85,2				440,0				540,4					560,6	9,6	14,4	24,0	35,2	59,2	619,8
К 3-27 с			27,0		27,0	16,8					117,6	168,4					302,8					329,8	9,6	14,4	24,0	35,2	59,2	389,0
К 3-28 с		0,4	27,0		27,4	15,2				103,2			439,2				557,6					585,0	9,6	14,4	24,0	35,2	59,2	644,2
К 3-29 с		0,4	27,0		27,4	15,2					134,0		440,0				589,2					616,6	9,6	14,4	24,0	35,2	59,2	675,8
К 4-1 с		15,8			15,8	32,0	10,4			115,2							157,6					173,4	9,6	14,4	24,0	35,2	59,2	232,6
К 4-2 с		0,8	30,6		31,4	30,4			95,2	115,2							240,8					272,2	9,6	14,4	24,0	35,2	59,2	331,4
К 4-3 с		0,4	30,6		31,0	32,0				115,2		170,0					317,2					348,2	9,6	14,4	24,0	35,2	59,2	407,4
К 4-4 с			23,4		23,4	33,6							243,2				276,8					300,2	9,6	14,4	24,0	35,2	59,2	359,4
К 4-5 с		0,4	23,4		23,8	32,0					101,6		243,2				376,8					400,6	9,6	14,4	24,0	35,2	59,2	459,8
К 4-6 с		0,4	30,6		31,0	32,0				19,2	388,0						439,2					470,2	9,6	14,4	24,0	35,2	59,2	529,4
К 4-7 с		0,4	30,6		31,0	32,0							606,4				638,4					669,4	9,6	14,4	24,0	35,2	59,2	728,6
К 4-8 с		0,4	23,4		23,8	32,0				19,6	148,0						199,6					223,4	9,6	14,4	24,0	35,2	59,2	282,6
К 4-9 с		13,7			13,7	33,6				115,2							148,8					162,5	9,6	14,4	24,0	35,2	59,2	221,7
К 4-10 с		0,4	23,4		23,8	32,0						314,0	219,0				558,0					581,8	9,6	14,4	24,0	35,2	59,2	641,0
К 4-11 с		0,8		37,4	38,2	30,4				80,0	129,6			308,0			548,0					586,2	9,6	14,4	24,0	35,2	59,2	645,4
К 4-12 с		0,4	23,4		23,8	32,0					58,4	186,4					276,8					300,6	9,6	14,4	24,0	35,2	59,2	359,8
К 4-13 с		0,4	23,4		23,8	32,0						34,8	424,8				491,6					515,4	9,6	14,4	24,0	35,2	59,2	574,6
К 4-14 с		0,8	23,4		24,2	30,4					55,2		222,0	308,0			615,6					639,8	9,6	14,4	24,0	35,2	59,2	699,0
К 4-15 с		0,8	30,6		31,4	30,4		104,0				162,4	243,2				540,0					571,4	9,6	14,4	24,0	35,2	59,2	630,6
К 4-16 с		0,8	30,6		31,4	30,4					49,6	305,6	243,2				628,8					660,2	9,6	14,4	24,0	35,2	59,2	719,4
К 4-17 с		0,8		49,0	49,8	30,4							409,6		331,2		771,2					821,0	9,6	14,4	24,0	35,2	59,2	880,2
К 4-18 с		0,8	30,6		31,4	30,4					148,0	186,4					364,8					396,2	9,6	14,4	24,0	35,2	59,2	455,4
К 4-19 с		0,4	30,6		31,0	32,0					388,0			54,4			474,4					505,4	9,6	14,4	24,0	35,2	59,2	564,6

Марка колонны	Изделия арматурные																	Изделия закладные						Общий расход кг
	Арматура класса																Всего	Прокат марки	Всего	Арматура класса			Прокат марки	Всего	
	Вр-I	A-I				A-III												Вст3пс61		A-III			Вст3пс6-1		
	ГОСТ 6727-80	ГОСТ 5781-82																ГОСТ 103-76		ГОСТ 5781-82			ГОСТ 103-76		
	ф5	ф6	ф8	ф10	Итого	ф10	ф16	ф18	ф20	ф22	ф25	ф28	ф32	ф36	ф40	Итого		-20×75		ф14	ф16	Итого	-10×160		
К 5-1 с	17,5							164,4								164,4			181,9	14,4	21,6	36,0	52,8	88,8	270,7
К 5-2 с			39,6		39,6					180,0		112,8				292,8			332,4	14,4	21,6	36,0	52,8	88,8	421,2
К 5-3 с			50,4		50,4					180,0		112,8				292,8			343,2	14,4	21,6	36,0	52,8	88,8	432,0
К 5-4 с			50,4		50,4		64,8		148,8							213,6			264,0	14,4	21,6	36,0	52,8	88,8	352,8
К 5-5 с			39,6		39,6				148,8		162,0					310,8			350,4	14,4	21,6	36,0	52,8	88,8	439,2
К 5-6 с			39,6		39,6					180,0	324,0					504,0			543,6	14,4	21,6	36,0	52,8	88,8	632,4
К 5-7 с			50,4		50,4								382,8			382,8			433,2	14,4	21,6	36,0	52,8	88,8	522,0
К 5-8 с			50,4		50,4					250,4		292,8				543,2			593,6	14,4	21,6	36,0	52,8	88,8	682,4
К 5-9 с		23,1			23,1					173,6						179,6			202,7	14,4	21,6	36,0	52,8	88,8	291,5
К 5-10 с				79,8	79,8								382,8	483,2		866,0	4,4		950,2	14,4	21,6	36,0	52,8	88,8	1039,0
К 5-11 с			39,6		39,6				94,8				382,8			477,6			517,2	14,4	21,6	36,0	52,8	88,8	606,0
К 5-12 с				62,7	62,7									825,6		825,6	8,8		897,1	14,4	21,6	36,0	52,8	88,8	985,9
К 5-13 с			50,4		50,4					174,8			382,8			557,6			608,0	14,4	21,6	36,0	52,8	88,8	696,8
К 5-14 с				79,8	79,8									825,6		825,6	8,8		914,2	14,4	21,6	36,0	52,8	88,8	1003,0
К 5-15 с			39,6		39,6					163,6	232,0					395,6			435,2	14,4	21,6	36,0	52,8	88,8	524,0
К 5-16 с			39,6		39,6							228,6	382,8			611,6			651,2	14,4	21,6	36,0	52,8	88,8	740,0
К 5-17 с			50,4		50,4							292,8	382,8			675,6			726,0	14,4	21,6	36,0	52,8	88,8	814,8
К 5-18 с			39,6		39,6				94,8				382,8			477,6			517,2	14,4	21,6	36,0	52,8	88,8	606,0
К 5-19 с				62,7	62,7									825,6		825,6	8,8		897,1	14,4	21,6	36,0	52,8	88,8	985,9
К 5-20 с			50,4		50,4					174,8			382,8			557,6			608,0	14,4	21,6	36,0	52,8	88,8	696,8
К 5-21 с				79,8	79,8									825,6		825,6	8,8		914,2	14,4	21,6	36,0	52,8	88,8	1003,0
К 5-22 с			39,6		39,6					163,6	232,0					395,6			435,2	14,4	21,6	36,0	52,8	88,8	524,0
К 5-23 с			39,6		39,6							228,6	382,8			611,6			651,2	14,4	21,6	36,0	52,8	88,8	740,0
К 5-24 с			50,4		50,4							292,8	382,8			675,6			726,0	14,4	21,6	36,0	52,8	88,8	814,8

Марка колонны	Изделия арматурные																		Изделия закладные						Общий расход кг
	Арматура класса																	Прокат марки	Всего	Арматура класса				Прокат марки	Всего	
	Вр-I	A-I				A-III												ВСт3пс6-1		A-III				ВСт3пс6-1		
	ГОСТ 6727-80	ГОСТ 5781-82																ГОСТ 103-76		ГОСТ 5781-82				ГОСТ 103-76		
	ф5	ф6	ф8	ф10	Итого	ф10	ф16	ф18	ф20	ф22	ф25	ф28	ф32	ф36	ф40		Итого	-20×15		ф14	ф16	Итого	-10×160		
К5-25с			39,6		39,6							292,8	382,8				675,6		715,2	14,4	21,6	36,0	52,8	88,8	804,0
К5-26с			39,6		39,6								1102,0				1102,0		1141,6	14,4	21,6	36,0	52,8	88,8	1230,6
К5-27с				79,8	79,8								382,8	468,4			851,2		931,0	14,4	21,6	36,0	52,8	88,8	1019,8
К5-28с			50,4		50,4								1148,4				1148,4		1198,8	14,4	21,6	36,0	52,8	88,8	1287,6
К5-29с			39,6		39,6					151,6		292,8					450,4		490,0	14,4	21,6	36,0	52,8	88,8	578,8
К5-30с				62,7	62,7								382,8	483,2			866,0	4,4	933,1	14,4	21,6	36,0	52,8	88,8	1021,9
К6-1с	15,8	0,4			0,4	15,2	101,2	16,8									133,2		149,4	14,4	21,6	36,0	52,8	88,8	238,2
К6-2с		0,4	41,4		41,8	15,2					432,0		277,6				724,8		766,6	14,4	21,6	36,0	52,8	88,8	855,4
К6-3с		0,4	54,0		54,4	15,2			158,4			58,0					231,6		286,0	14,4	21,6	36,0	52,8	88,8	374,8
К6-4с			54,0		54,0	16,8					248,0						264,8		318,8	14,4	21,6	36,0	52,8	88,8	407,6
К6-5с		0,4	41,4		41,8	15,2		128,0				34,8					178,0		219,8	14,4	21,6	36,0	52,8	88,8	308,6
К6-6с		0,4	41,4		41,8	15,2						396,4	406,4				818,0		859,8	14,4	21,6	36,0	52,8	88,8	948,6
К6-7с		0,4	41,4		41,8	15,2	31,6	14,4			248,0						309,2		351,0	14,4	21,6	36,0	52,8	88,8	439,8
К6-8с		0,4	41,4		41,8	15,2						34,8	406,4				456,4		498,2	14,4	21,6	36,0	52,8	88,8	587,0
К6-9с			41,4		41,4	16,8				133,6	248,0						398,4		439,8	14,4	21,6	36,0	52,8	88,8	528,6
К6-10с		0,4	54,0		54,4	15,2			140,0	210,8							366,0		420,4	14,4	21,6	36,0	52,8	88,8	509,2
К6-11с		0,4	54,0		54,4	15,2						34,8	406,4				456,4		510,8	14,4	21,6	36,0	52,8	88,8	599,6
К6-12с			54,0		54,0	16,8				121,6			406,4				544,8		598,8	14,4	21,6	36,0	52,8	88,8	687,6
К6-13с		0,4	41,4		41,8	15,2					432,0		277,6				724,8		766,6	14,4	21,6	36,0	52,8	88,8	855,4
К6-14с		0,4	41,4		41,8	15,2						486,8	406,4				908,4		950,2	14,4	21,6	36,0	52,8	88,8	1039,0
К6-15с			41,4		41,4	16,8						320,8	406,4				744,0		785,4	14,4	21,6	36,0	52,8	88,8	874,2
К6-16с		0,4	54,0		54,4	15,2				260,0			406,4				681,6		736,0	14,4	21,6	36,0	52,8	88,8	824,8
К6-17с		0,4	54,0		54,4	15,2						622,4	406,4				1044,0		1098,4	14,4	21,6	36,0	52,8	88,8	1187,2
К6-18с		0,4	54,0		54,4	15,2						515,2	406,4				936,8		991,2	14,4	21,6	36,0	52,8	88,8	1080,0

Инв. № подл. | Подпись и дата | Взам. инв. №

Марка колонны	Изделия арматурные																		Изделия закладные						Общий расход кг
	Арматура класса																	Прокат марки	Всего	Арматура класса				Прокат марки	Всего	
	Вр-I	A-I				A-III												ВСт3пс6-1		A-III				ВСт3пс6-1		
	ГОСТ 6727-80	ГОСТ 5781-82																ГОСТ 103-76		ГОСТ 5781-82				ГОСТ 103-76		
	ф5	ф6	ф8	ф10	Итого	ф10	ф16	ф18	ф20	ф22	ф25	ф28	ф32	ф36	ф40		Итого	-20×75		ф14	ф16	Итого	-10×160		
КБ-19с		0,4		66,2	66,6	15,2					150,8	278,4		514,4			958,8		1025,4	14,4	21,6	36,0	52,8	88,8	1114,2
КБ-20с		0,4	41,4		41,8	15,2							1219,2				1234,4		1276,2	14,4	21,6	36,0	52,8	88,8	1365,0
КБ-21с		0,4	41,4		41,8	15,2					27,6	317,2	406,4				766,4		808,2	14,4	21,6	36,0	52,8	88,8	897,0
КБ-22с		0,4		66,2	66,6	15,2						739,2	282,8				1037,2		1103,8	14,4	21,6	36,0	52,8	88,8	1192,6
КБ-23с		0,4	54,0		54,4	15,2							1219,2				1234,4		1288,8	14,4	21,6	36,0	52,8	88,8	1377,6
КБ-24с		0,4	54,0		54,4	15,2						346,0	707,2				1068,4		1122,8	14,4	21,6	36,0	52,8	88,8	1211,6
КБ-25с		0,4	54,0		54,4	15,2						311,2	812,8				1139,2		1193,6	14,4	21,6	36,0	52,8	88,8	1282,4
КБ-26с	17,2				17,2	16,8	34,8		158,4								210,0		227,2	14,4	21,6	36,0	52,8	88,8	316,0
КБ-27с		24,1			24,1	16,8			158,8	190,8							366,4		390,5	14,4	21,6	36,0	52,8	88,8	479,3
КБ-28с			54,0		54,0	16,8	34,8			191,6							243,2		297,2	14,4	21,6	36,0	52,8	88,8	386,0
КБ-29с			54,0		54,0	16,8		168,0				311,2					496,0		550,0	14,4	21,6	36,0	52,8	88,8	638,8
КБ-30с			43,2		43,2	16,8	34,8				248,0						264,8		308,0	14,4	21,6	36,0	52,8	88,8	431,6
КБ-31с		0,4	43,2		43,6	15,2		44,0		191,6		14,4					295,2		338,8	14,4	21,6	36,0	52,8	88,8	427,6
КБ-32с			41,4		41,4	16,8					439,2						456,0		497,4	14,4	21,6	36,0	52,8	88,8	586,2
КБ-33с			54,0		54,0	16,8	34,8					311,2					362,8		416,8	14,4	21,6	36,0	52,8	88,8	505,6
КБ-34с		0,4	54,0		54,4	15,2	34,8			27,6		311,2					388,8		443,2	14,4	21,6	36,0	52,8	88,8	532,0
КБ-35с			54,0		54,0	16,8					339,2		406,4				762,4		816,4	14,4	21,6	36,0	52,8	88,8	905,2
КБ-36с		0,4	41,4		41,8	15,2					248,0	622,4					885,6		927,4	14,4	21,6	36,0	52,8	88,8	1016,2
КБ-37с		0,4	54,0		54,4	16,8					452,0	311,2					780,0		821,4	14,4	21,6	36,0	52,8	88,8	910,2
КБ-38с		0,4		74,9	75,3	15,2	41,2						406,4	680,8			1143,6		1218,9	14,4	21,6	36,0	52,8	88,8	1307,7
КБ-39с		0,4		66,2	66,6	15,2						125,6	406,4	680,8			1228,0		1294,6	14,4	21,6	36,0	52,8	88,8	1383,4
КБ-40с			54,0		54,0	16,8						529,6					546,4		600,4	14,4	21,6	36,0	52,8	88,8	689,2
КБ-41с		0,4	54,0		54,4	15,2						622,4	406,4				1044,0		1098,4	14,4	21,6	36,0	52,8	88,8	1187,2
КБ-42с		0,4		86,4	86,8	15,2	10,0				67,6		406,4	744,8			1234,0		1300,6	14,4	21,6	36,0	52,8	88,8	1409,6

Марка колонны	Изделия арматурные																Прокат марки ВСт3пс6-1 ГОСТ 103-76	Всего	Изделия закладные					Общий расход кг
	Арматура класса																		Арматура класса			Прокат марки ВСт3пс6-1 ГОСТ 103-76	Всего	
	Вр-I	A-I				A-III													A-III					
	ГОСТ 6727-80	ГОСТ 5781-82																	ГОСТ 5781-82					
	ф5	ф6	ф8	ф10	Итого	ф10	ф16	ф18	ф20	ф22	ф25	ф28	ф32	ф36	ф40	Итого	-20х75		ф14	ф16	Итого	-10х160		
К6-43с			41,4		41,4	16,8					452,0	311,2				780,0		821,4	14,4	21,6	36,0	52,8	88,8	910,2
К6-44с		0,4	41,4		41,8	15,2						486,8	406,4			908,4		950,2	14,4	21,6	36,0	52,8	88,8	1039,0
К6-45с		0,4	41,4		41,8	15,2					248,0	622,4				885,6		927,4	14,4	21,6	36,0	52,8	88,8	1016,2
К6-46с		0,4	41,4		41,8	15,2	10,0			133,6	248,0					406,8		448,6	14,4	21,6	36,0	52,8	88,8	537,4
К7-1с	16,9							183,6								183,6		200,5	14,4	21,6	36,0	52,8	88,8	289,3
К7-2с			42,0		42,0					194,4		136,0				330,4		372,4	14,4	21,6	36,0	52,8	88,8	461,2
К7-3с			54,0		54,0					194,4		136,0				330,4		384,4	14,4	21,6	36,0	52,8	88,8	473,2
К7-4с			54,0		54,0		74,0		160,4							234,4		288,4	14,4	21,6	36,0	52,8	88,8	377,2
К7-5с			42,0		42,0				160,4		180,4					340,8		382,8	14,4	21,6	36,0	52,8	88,8	471,6
К7-6с			42,0		42,0					199,4	360,8					555,2		597,2	14,4	21,6	36,0	52,8	88,8	686,0
К7-7с			54,0		54,0								413,2			413,2		467,2	14,4	21,6	36,0	52,8	88,8	556,0
К7-8с			54,0		54,0					279,2		315,2				594,4		648,4	14,4	21,6	36,0	52,8	88,8	737,2
К7-9с		24,5			24,5					194,4						194,4		218,9	14,4	21,6	36,0	52,8	88,8	307,7
К7-10с				85,5	85,5								413,2	520,8		934,0	4,4	1023,9	14,4	21,6	36,0	52,8	88,8	1112,7
К7-11с			42,0		42,0				113,6				413,2			526,8		568,9	14,4	21,6	36,0	52,8	88,8	657,6
К7-12с				66,5	66,5									903,6		903,6	8,8	978,9	14,4	21,6	36,0	52,8	88,8	1067,7
К7-13с			54,0		54,0					176,8			413,2			590,0		644,0	14,4	21,6	36,0	52,8	88,8	732,8
К7-14с				85,5	85,5									903,6		903,6	8,8	997,9	14,4	21,6	36,0	52,8	88,8	1086,7
К7-15с			42,0		42,0					167,2	250,4					417,6		459,6	14,4	21,6	36,0	52,8	88,8	548,4
К7-16с			42,0		42,0							248,0	413,2			661,2		703,2	14,4	21,6	36,0	52,8	88,8	792,0
К7-17с			54,0		54,0							316,0	413,2			729,2		783,2	14,4	21,6	36,0	52,8	88,8	872,0
К7-18с			42,0		42,0				113,6				413,2			526,8		568,8	14,4	21,6	36,0	52,8	88,8	657,6
К7-19с				66,5	66,5									903,6		903,6	8,8	978,9	14,4	21,6	36,0	52,8	88,8	1067,7
К7-20с			54,0		54,0					176,8			413,2			590,0		644,0	14,4	21,6	36,0	52,8	88,8	732,8

Инв.№ подл. | Подпись и дата | Взам.инв.№

Марка колонны	Изделия арматурные																		Изделия закладные						Общий расход кг
	Арматура класса																	Прокат марки ВСт3пс6-1	Всего	Арматура класса А-III			Прокат марки ВСт3пс6-1	Всего	
	Вр-I	А-I				А-III														Гост 5781-82			Гост 103-76		
	Гост 6727-80	Гост 5781-82																Гост 103-76							
	ф5	ф6	ф8	ф10	Итого	ф10	ф16	ф18	ф20	ф22	ф25	ф28	ф32	ф36	ф40		Итого	-20х75		ф14	ф16	Итого	-10х160		
К7-21с				85,5	85,5									903,6			903,6	8,8	997,9	14,4	21,6	36,0	52,8	88,8	1086,7
К7-22с			42,0		42,0					167,2	250,4						417,6		459,6	14,4	21,6	36,0	52,8	88,8	548,4
К7-23с			42,0		42,0							248,0	413,2				661,2		703,2	14,4	21,6	36,0	52,8	88,8	792,0
К7-24с			54,0		54,0							316,0	413,2				729,2		783,2	14,4	21,6	36,0	52,8	88,8	872,0
К7-25с			42,0		42,0							316,0	413,2				729,2		771,2	14,4	21,6	36,0	52,8	88,8	860,0
К7-26с			42,0		42,0								1193,2				1193,2		1235,2	14,4	21,6	36,0	52,8	88,8	1324,0
К7-27с				85,5	85,5								413,2	478,0			891,2		976,7	14,4	21,6	36,0	52,8	88,8	1065,5
К7-28с			54,0		54,0								1239,5				1239,6		1293,6	14,4	21,6	36,0	52,8	88,8	1382,4
К7-29с			42,0		42,0					172,0		316,0					488		530,0	14,4	21,6	36,0	52,8	88,8	618,8
К7-30с				66,5	66,5								413,2	437,2			850,4	4,4	921,3	14,4	21,6	36,0	52,8	88,8	1010,1
К8-1с			8,4		8,4	16,8						98,8					115,6		124,0	4,8	7,2	12,0	17,6	29,6	153,6
К8-2с		0,4	8,4		8,8	15,2					78,4	98,8					192,4		201,2	4,8	7,2	12,0	17,6	29,6	230,8
К8-3с		4,9			4,9	16,8				60,4							77,2		82,1	4,8	7,2	12,0	17,6	29,6	111,7
К8-4с			13,8		13,8	16,8						98,8					115,6		129,4	4,8	7,2	12,0	17,6	29,6	159,0
К8-5с		0,4	13,8		14,2	15,2					78,4	98,8					192,4		206,6	4,8	7,2	12,0	17,6	29,6	236,2
К8-6с			13,8		13,8	16,8					78,4						95,2		109,0	4,8	7,2	12,0	17,6	29,6	138,6
К8-7с		0,4	8,4		8,8	15,2					78,4		128,4				222,4		231,2	4,8	7,2	12,0	17,6	29,6	260,8
К8-8с		0,4	13,8		14,2	15,2			50,0		78,4						143,6		157,8	4,8	7,2	12,0	17,6	29,6	187,4
К8-9с		0,4	13,8		14,2	15,2						197,6					212,8		227,0	4,8	7,2	12,0	17,6	29,6	256,6
К8-10с		0,4	8,4		8,8	15,2					235,2						250,4		259,2	4,8	7,2	12,0	17,6	29,6	288,8
К8-11с		0,4	8,4		8,8	15,2					78,4	197,6					291,2		300,0	4,8	7,2	12,0	17,6	29,6	329,6
К8-12с		0,4	13,8		14,2	15,2					78,4	197,6					291,2		305,4	4,8	7,2	12,0	17,6	29,6	335,0
К8-13с		0,4	8,4		8,8	15,2						296,4					311,6		320,4	4,8	7,2	12,0	17,6	29,6	350,0
К8-14с		5,3			5,3	15,2				120,8							136,0		141,3	4,8	7,2	12,0	17,6	29,6	170,9

Марка колонны	Изделия арматурные																		Изделия закладные					Общий расход кг
	Арматура класса																	Всего	Арматура класса			Всего		
	Вр-I	A-I				A-III													A-III					
	ГОСТ 6727-80	ГОСТ 5781-82																ГОСТ 103-76	ГОСТ 5781-82			ГОСТ 103-76		
	ф5	ф6	ф8	ф10	Итого	ф10	ф16	ф18	ф20	ф22	ф25	ф28	ф32	ф36	ф40		Итого	-20х75	ф14	ф16	Итого	-10х160		
К8-15с		0,4	8,4		8,8	15,2				60,4	156,8						232,4		241,2	4,8	7,2	12,0	17,6	29,6	270,8
К8-16с		0,4	13,8		14,2	15,2						296,4					311,6		325,8	4,8	7,2	12,0	17,6	29,6	355,4
К8-17с		0,4	13,8		14,2	15,2				60,4	156,8						232,4		246,6	4,8	7,2	12,0	17,6	29,6	276,2
К8-18с			8,4		8,4	16,8					78,4						95,2		103,6	4,8	7,2	12,0	17,6	29,6	133,2
К8-19с		0,4	13,8		14,2	15,2					235,2						250,4		264,6	4,8	7,2	12,0	17,6	29,6	294,2
К8-20с			13,8		13,8	16,8					152,8						169,6		183,4	4,8	7,2	12,0	17,6	29,6	213,0
К9-1с	7,2				7,2	16,8			161,2								178,0		185,2	9,6	14,4	24,0	35,2	59,2	244,4
К9-2с			21,0		21,0	16,8					152,4		172,2				342,0		363,0	9,6	14,4	24,0	35,2	59,2	422,2
К9-3с		14,0			14,0	16,8				117,6							134,4		148,4	9,6	14,4	24,0	35,2	59,2	207,6
К9-4с			30,6		30,6	16,8		60,8		117,6							195,2		225,8	9,6	14,4	24,0	35,2	59,2	285,0
К9-5с			30,6		30,6	16,8				117,6			192,8				327,2		357,8	9,6	14,4	24,0	35,2	59,2	417,0
К9-6с			30,6		30,6	16,8					152,4						169,2		199,8	9,6	14,4	24,0	35,2	59,2	259,0
К9-7с			21,0		21,0	16,8		60,8			152,4						230,0		251,0	9,6	14,4	24,0	35,2	59,2	310,2
К9-8с			30,6		30,6	16,8						148,0	250,0				414,8		445,4	9,6	14,4	24,0	35,2	59,2	504,6
К9-9с			21,0		21,0	16,8					152,4						169,2		190,2	9,6	14,4	24,0	35,2	59,2	249,4
К9-10с			21,0		21,0	16,8						191,6					208,4		229,4	9,6	14,4	24,0	35,2	59,2	288,6
К9-11с			30,6		30,6	16,8							250,0				266,8		297,4	9,6	14,4	24,0	35,2	59,2	356,6
К9-12с				51,0	51,0	16,8								314,4			331,2	4,4	386,6	9,6	14,4	24,0	35,2	59,2	445,8
К9-13с		0,4	21,0		21,4	15,2						382,2					398,4		419,8	9,6	14,4	24,0	35,2	59,2	479,0
К9-14с		0,4		35,0	35,4	15,2						383,2		314,4			714,0	4,4	752,6	9,6	14,4	24,0	35,2	59,2	811,8
К9-15с			21,0		21,0	15,2				63,2		191,6					271,6		292,6	9,6	14,4	24,0	35,2	59,2	351,8
К9-16с		0,4	21,0		21,4	15,2							751,2				766,4		787,8	9,6	14,4	24,0	35,2	59,2	847,0
К9-17с		0,4	21,0		21,4	15,2					304,8	191,6					511,6		533,0	9,6	14,4	24,0	35,2	59,2	592,2
К9-18с		0,4	21,0		21,4	15,2						383,2	250,4				648,8		690,2	9,6	14,4	24,0	35,2	59,2	729,4

Инв. № подл. | Подпись и дата | Взам. инв. №

Марка колонны	Изделия арматурные																	Изделия закладные						Общий расход кг
	Арматура класса																	Прокат марки	Всего	Арматура класса				Прокат марки	Всего	
	Вр-I	A-I				A-III												ВСт3пс6		A-III				ВСт3пс6-1		
	ГОСТ 6727-80	ГОСТ 5781-82																ГОСТ 103-76		ГОСТ 5781-82				ГОСТ 103-76		
	ф5	ф6	ф8	ф10	Итого	ф10	ф16	ф18	ф20	ф22	ф25	ф28	ф32	ф36	ф40		Итого	-20×75		ф14	ф16	Итого	-10×160		
К 9-19с		0,4	30,6		31,0	15,2						191,6	250,4				457,2		488,2	9,6	14,4	24,0	35,2	59,2	547,4
К 9-20с		0,4	30,6		31,0	15,2						191,6	500,8				707,6		738,6	9,6	14,4	24,0	35,2	59,2	797,8
К 9-21с			30,6		30,6	16,8								372,8			389,6		420,4	9,6	14,4	24,0	35,2	59,2	479,4
К 9-22с			30,6		30,6	16,8							499,2				516,0		546,6	9,6	14,4	24,0	35,2	59,2	605,8
К 10-1с		22,8			22,8	34,8				194,4							229,2		252,0	14,4	21,6	36,0	52,8	88,8	340,8
К 10-2с			39,0		39,0					194,4		112,8					307,2		346,2	14,4	21,6	36,0	52,8	88,8	435,0
К 10-3с			54,0		54,0						340,0						340,0		394,2	14,4	21,6	36,0	52,8	88,8	482,8
К 10-4с		22,8			22,8					194,4							194,4		217,2	14,4	21,6	36,0	52,8	88,8	306,0
К 10-5с			54,0		54,0						250,4						250,4		304,4	14,4	21,6	36,0	52,8	88,8	393,2
К 10-6с			39,0		39,0					194,4	167,2						361,6		400,6	14,4	21,6	36,0	52,8	88,8	489,4
К 10-7с			39,0		39,0								684,8				684,8		723,8	14,4	21,6	36,0	52,8	88,8	812,2
К 10-8с			54,0		54,0					194,4							194,4		248,4	14,4	21,6	36,0	52,8	88,8	337,2
К 10-9с			54,0		54,0								684,8				684,8		738,8	14,4	21,6	36,0	52,8	88,8	827,2
К 10-10с				86,4	86,4										1039,2		1039,2	8,8	1134,4	14,4	21,6	36,0	52,8	88,8	1223,2
К 10-11с		31,5			31,5				160,4	164,8							325,2		356,7	14,4	21,6	36,0	52,8	88,8	445,5
К 10-12с		31,5			31,5				160,4	174,4							334,8		366,3	14,4	21,6	36,0	52,8	88,8	455,1
К 10-13с			39,0		39,0						250,4		383,6				634,0		673,0	14,4	21,6	36,0	52,8	88,8	761,8
К 10-14с			39,0		39,0								955,6				955,6		994,6	14,4	21,6	36,0	52,8	88,8	1083,4
К 10-15с			54,0		54,0						250,4		413,2				663,6		717,6	14,4	21,6	36,0	52,8	88,8	806,4
К 10-16с			54,0		54,0								1239,6				1239,6		1293,6	14,4	21,6	36,0	52,8	88,8	1382,4
К 10-17с			39,0		39,0						500,8						500,8		539,8	14,4	21,6	36,0	52,8	88,8	628,6
К 10-18с			39,0		39,0								720,0				720,0		759,0	14,4	21,6	36,0	52,8	88,8	847,8
К 10-19с			54,0		54,0						193,6		413,2				606,8		660,8	14,4	21,6	36,0	52,8	88,8	749,6
К 10-20с			54,0		54,0								826,4				826,4		880,4	14,4	21,6	36,0	52,8	88,8	969,2

Марка колонны	Изделия арматурные																			Изделия закладные					Общий расход кг
	Арматура класса																	Прокат марки	Всего	Арматура класса			Прокат марки	Всего	
	Вр-I	А-I				А-III												ВСт3пс6-1		А-III			ВСт3пс6-1		
	ГОСТ 6727-80	ГОСТ 5781-82																ГОСТ 103-76		ГОСТ 5781-82			ГОСТ 103-76		
	ф4	ф6	ф8	ф10	Итого	ф10	ф16	ф18	ф20	ф22	ф25	ф28	ф32	ф36	ф40		Итого	-20×75		ф14	ф16	Итого	10×160		
К10-21 с			39,0		39,0						250,4		383,6				634,0		673,0	14,4	21,6	36,0	52,8	88,8	761,8
К10-22 с			39,0		39,0								955,6				955,6		994,6	14,4	21,6	36,0	52,8	88,8	1083,4
К10-23 с			54,0		54,0						250,4		413,2				663,6		717,6	14,4	21,6	36,0	52,8	88,8	806,4
К10-24 с			54,0		54,0								1239,6				1239,6		1293,6	14,4	21,6	36,0	52,8	88,8	1382,4
К10-25 с			39,0		39,0						500,8						500,8		539,8	14,4	21,6	36,0	52,8	88,8	628,6
К10-26 с			39,0		39,0								720,0				720,0		759,0	14,4	21,6	36,0	52,8	88,8	847,8
К10-27 с			54,0		54,0						193,6		413,2				606,8		660,8	14,4	21,6	36,0	52,8	88,8	749,6
К10-28 с			54,0		54,0								826,4				826,4		880,4	14,4	21,6	36,0	52,8	88,8	969,2
К10-29 с			39,0		39,0								752,8				752,8		791,8	14,4	21,6	36,0	52,8	88,8	880,6
К10-30 с				62,4	62,4								664,0	519,6			1183,6	4,4	1250,4	14,4	21,6	36,0	52,8	88,8	1339,2
К10-31 с			54,0		54,0								826,4				826,4		880,4	14,4	21,6	36,0	52,8	88,8	969,2
К10-32 с				86,4	86,4								826,4	519,6			1346,0	4,4	1436,8	14,4	21,6	36,0	52,8	88,8	1525,6
К10-33 с			39,0		39,0							296,0	413,2				709,2		748,2	14,4	21,6	36,0	52,8	88,8	837,0
К10-34 с				62,4	62,4									1027,6			1027,6	8,8	1098,8	14,4	21,6	36,0	52,8	88,8	1187,6
К10-35 с				86,4	86,4								324,4	519,6			844,0	4,4	934,8	14,4	21,6	36,0	52,8	88,8	1023,6
К11-1 с	5,6					16,8	119,2										136,0		141,6	9,6	14,4	24,0	35,2	59,2	200,8
К11-2 с		0,4	30,0		30,4	15,2							946,8				962,0		992,4	9,6	14,4	24,0	35,2	59,2	1051,6
К11-3 с			40,8		40,8	16,8	42,0		122,8								181,6		222,4	9,6	14,4	24,0	35,2	59,2	281,6
К11-4 с		0,4	40,8		41,2	15,2		52,8		160,0	192,0						420,0		461,2	9,6	14,4	24,0	35,2	59,2	520,4
К11-5 с			30,0		30,0	16,8				148,4		225,2					390,4		420,4	9,6	14,4	24,0	35,2	59,2	479,6
К11-6 с			30,6		30,6	16,8	14,0	53,6			192,0						276,4		307,0	9,6	14,4	24,0	35,2	59,2	366,2
К11-7 с			30,0		30,0	16,8					192,0		172,8				381,6		411,6	9,6	14,4	24,0	35,2	59,2	470,8
К11-8 с		0,4	40,8		41,2	15,2					294,4	264,8					574,4		615,6	9,6	14,4	24,0	35,2	59,2	674,8
К11-9 с			40,8		40,8	16,8			122,8		178,8						318,4		359,2	9,6	14,4	24,0	35,2	59,2	418,4

Инв.№ подл. | Подпись и дата | Взам.инв.№

Марка колонны	Изделия арматурные																	Изделия закладные						Общий расход кг
	Арматура класса																	Прокат марки	Всего	Арматура класса			Прокат марки	Всего	
	Вр-I	A-I				A-III												ВСт3пс5		A-III			ВСт3пс6-1		
	Гост 6727-80	Гост 5781-82																Гост 103-76		Гост 5781-82			Гост 103-76		
	ф5	ф6	ф8	ф10	Итого	ф10	ф16	ф18	ф20	ф22	ф25	ф28	ф32	ф36	ф40		Итого	-20×75		ф14	ф16	Итого	-10×160		
К11-10с		0,4	40,8		41,2	15,2				388,4							403,6		444,8	9,6	14,4	24,0	35,2	59,2	504,0
К11-11с		0,4	30,0		30,4	15,2				240,0			315,6				570,8		601,2	9,6	14,4	24,0	35,2	59,2	660,4
К11-12с			30,0		30,0	16,8					89,2		661,2				767,2		797,2	9,6	14,4	24,0	35,2	59,2	856,4
К11-13с		0,4	40,8		41,2	15,2				80,0	206,4			399,6			701,2		742,8	9,6	14,4	24,0	35,2	59,2	802,0
К11-14с		0,4		68,0	68,4	15,2						241,6		799,2			1056,0		1124,4	9,6	14,4	24,0	35,2	59,2	1183,6
К11-15с		0,4		50,0	50,4	15,2					191,2			799,2			1005,6		1056,0	9,6	14,4	24,0	35,2	59,2	1115,2
К11-16с			30,6		30,6	16,8			56,8		211,2	241,6					526,4		557,0	9,6	14,4	24,0	35,2	59,2	616,2
К11-17с		0,4	40,8		41,2	15,2						396,8	315,6				727,6		768,8	9,6	14,4	24,0	35,2	59,2	828,0
К11-18с		0,4		50,0	50,4	15,2							631,2	399,6			1046,0		1096,4	9,6	14,4	24,0	35,2	59,2	1155,6
К11-19с		0,4		50,0	50,4	15,2								399,6	980,0		1394,8		1445,2	9,6	14,4	24,0	35,2	59,2	1504,4
К11-20с			30,0		30,0	16,8						376,8	315,6				709,2		739,2	9,6	14,4	24,0	35,2	59,2	798,4
К11-21с		0,4		68,0	68,4	15,2					192,0			799,2			1006,4		1074,8	9,6	14,4	24,0	35,2	59,2	1134,0
К11-22с			30,0		30,0	16,8					281,2	264,8					562,8		592,8	9,6	14,4	24,0	35,2	59,2	652,0
К11-23с		0,4	30,0		30,4	15,2				296,8			315,6				627,6		658,0	9,6	14,4	24,0	35,2	59,2	717,2
К11-24с		0,4	40,8		41,2	15,2					192,0		632,0				839,2		880,4	9,6	14,4	24,0	35,2	59,2	939,6
К11-25с		0,4	40,8		41,2	15,2					385,2	241,6					642,0		683,2	9,6	14,4	24,0	35,2	59,2	742,4
К11-26с		0,4	40,8		41,2	15,2				148,4			631,2				794,8		836,0	9,6	14,4	24,0	35,2	59,2	895,2
К12-1с		16,2			16,2	16,8				162,8							179,6		195,8	9,6	14,4	24,0	35,2	59,2	255,0
К12-2с		0,4	31,2		31,6	15,2				162,8		34,8					212,8		244,4	9,6	14,4	24,0	35,2	59,2	303,6
К12-3с			44,4		44,4	16,8					210,4						227,2		271,6	9,6	14,4	24,0	35,2	59,2	330,8
К12-4с		0,4	44,4		44,8	15,2					238,0						253,2		298,0	9,6	14,4	24,0	35,2	59,2	357,2
К12-5с			44,4		44,4	16,8	41,6			162,8							221,2		265,6	9,6	14,4	24,0	35,2	59,2	324,8
К12-6с		0,4	44,4		44,8	15,2					422,0	264,8					702,0		746,8	9,6	14,4	24,0	35,2	59,2	806,0
К12-7с		0,4	32,4		32,8	15,2	10,0					264,8					290,0		322,8	9,6	14,4	24,0	35,2	59,2	382,0

Марка колонны	Изделия арматурные																	Изделия закладные						Общий расход кг
	Арматура класса																Прокат марки	Всего	Арматура класса			Прокат марки	Всего	
	Вр-I	A-I				A-III											ВСт3пс6		A-III			ВСт3пс6-1		
	Гост 6727-80	Гост 5781-82															Гост 103-76		Гост 5781-82			Гост 103-76		
	ф5	ф6	ф8	ф10	Итого	ф10	ф16	ф18	ф20	ф22	ф25	ф28	ф32	ф36	ф40	Итого	-20×75		ф14	ф16	Итого	-10×160		
К 12-8 с		0,4	31,2		31,6	15,2						34,8	345,6			395,6		427,2	9,6	14,4	24,0	35,2	59,2	486,4
К 12-9 с		0,4	36,6		37,0	15,2	10,0				210,4					235,6		272,6	9,6	14,4	24,0	35,2	59,2	331,8
К 12-10 с		0,4	44,4		44,8	15,2			134,4		210,4					360,0		404,8	9,6	14,4	24,0	35,2	59,2	464,0
К 12-11 с		0,4	44,4		44,8	15,2						34,8	345,6			395,6		440,4	9,6	14,4	24,0	35,2	59,2	499,6
К 12-12 с		0,4	31,2		31,6	15,2						529,6				544,8		576,4	9,6	14,4	24,0	35,2	59,2	635,6
К 12-13 с		0,4	31,2		31,6	15,2						264,8	613,6			893,6		925,2	9,6	14,4	24,0	35,2	59,2	984,4
К 12-14 с			36,6		36,6	16,8	41,6						346,0			404,4		441,0	9,6	14,4	24,0	35,2	59,2	500,2
К 12-15 с		0,4		52,0	52,4	15,2					80,0			438,0		533,2		585,6	9,6	14,4	24,0	35,2	59,2	644,8
К 12-16 с		0,4	44,4		44,8	15,2						264,8	346,0			626,0		670,0	9,6	14,4	24,0	35,2	59,2	730,0
К 12-17 с		0,4	44,4		44,8	15,2					104,8	264,8	406,4			791,2		836,0	9,6	14,4	24,0	35,2	59,2	895,2
К 12-18 с		0,4		74,0	74,4						120,0				537,6	657,6	4,4	736,4	9,6	14,4	24,0	35,2	59,2	795,6
К 12-19 с		0,4	31,2		31,6	15,2						217,6	345,6			578,4		610,0	9,6	14,4	24,0	35,2	59,2	669,2
К 12-20 с		0,4	31,2		31,6	15,2							894,0			909,2		940,8	9,6	14,4	24,0	35,2	59,2	1000,0
К 12-21 с		0,4	31,2		31,6	15,2						468,0	247,6			730,8		762,4	9,6	14,4	24,0	35,2	59,2	821,6
К 12-22 с		0,4		74,0	74,4	15,2						264,8		438,0		718,0		792,4	9,6	14,4	24,0	35,2	59,2	851,6
К 12-23 с		0,4	44,4		44,8	15,2							921,2			936,4		981,2	9,6	14,4	24,0	35,2	59,2	1040,4
К 12-24 с		0,4		74,0	74,4	15,2								876,0		891,2		965,6	9,6	14,4	24,0	35,2	59,2	1024,8
К 12-25 с		0,4	44,4		44,8	15,2						311,2	514,8			841,2		886,0	9,6	14,4	24,0	35,2	59,2	945,2
К 12-26 с			44,4		44,4	16,8							346,0			362,8		407,2	9,6	14,4	24,0	35,2	59,2	466,4
К 12-27 с			31,2		31,2	16,8				80,0		264,8				361,6		392,8	9,6	14,4	24,0	35,2	59,2	452,0
К 12-28 с			31,2		31,2	16,8							516,4			533,2		564,4	9,6	14,4	24,0	35,2	59,2	623,6
К 12-29 с				74,0	74,0	16,8		46,4						438,0		501,2		575,2	9,6	14,4	24,0	35,2	59,2	634,4
К 12-30 с		0,4	44,4		44,8	15,2					206,4	150,8	346,0			718,4		763,2	9,6	14,4	24,0	35,2	59,2	822,4
К 12-31 с		0,4		54,0	54,4	15,2		69,6						438,0		522,8		577,2	9,6	14,4	24,0	35,2	59,2	636,4

Марка колонны	Изделия арматурные																		Изделия закладные						Общий расход, кг
	Арматура класса																	Всего	Арматура класса					Всего	
	Вр-I	A-I				A-III													A-III						
	ГОСТ 6727-80	ГОСТ 5781-82																	ГОСТ 5781-82						
	ф5	ф6	ф8	ф10	Итого	ф10	ф16	ф18	ф20	ф22	ф25	ф28	ф32	ф36	ф40		Итого		ф14	ф16	Итого				
																		Прокат марки ВСт3пс6-1 ГОСТ 103-76				Прокат марки ВСт3пс6-1 ГОСТ 103-76			
																		-20×75				-10×160			
К12-32с		0,4		52,0	52,4	15,2							214,0				667,2		719,6	9,6	14,4	24,0	35,2	59,2	778,8
К12-33с				52,0	52,0	16,8					103,2				538,0		658,0	4,4	714,4	9,6	14,4	24,0	35,2	59,2	773,6
К12-34с		0,4	31,2		31,6	15,2						794,4					809,6		841,2	9,6	14,4	24,0	35,2	59,2	900,4
К12-35с		0,4	31,2		31,6	15,2						264,8	692,0				972,0		1003,6	9,6	14,4	24,0	35,2	59,2	1062,8
К12-36с			31,2		31,2	16,8						394,4	346,0				757,2		788,4	9,6	14,4	24,0	35,2	59,2	847,6
К12-37с		0,4	31,2		31,6	15,2					540,0						555,2		586,8	9,6	14,4	24,0	35,2	59,2	646,0
К12-38с				74,0	74,0	16,8					314,4			438,0			769,2		843,2	9,6	14,4	24,0	35,2	59,2	902,4
К12-39с		0,4	44,4		44,8	15,2				162,8			692,0				870,0		914,8	9,6	14,4	24,0	35,2	59,2	974,0
К12-40с				52,0	52,0	16,8							689,6	438,0			1144,4		1196,4	9,6	14,4	24,0	35,2	59,2	1255,6
К12-41с		0,4		52,0	52,4	15,2								438,0	1077,6		1530,8	8,8	1592,0	9,6	14,4	24,0	35,2	59,2	1651,2
К12-42с			31,2		31,2	16,8							346,0				362,8		394,0	9,6	14,4	24,0	35,2	59,2	453,2
К12-43с		0,4	31,2		31,6	15,2					631,2						646,4		678,0	9,6	14,4	24,0	35,2	59,2	737,2
К12-44с		0,4		74,0	74,4	15,2					120,0				538,8		674,0	4,4	752,8	9,6	14,4	24,0	35,2	59,2	795,6
К12-45с		0,4		52,0	52,4	15,2								438,0	1077,6		1530,8	8,8	1592,0	9,6	14,4	24,0	35,2	59,2	1615,2
К12-46с		0,4		74,0	74,4	15,2						264,8		438,0			718,0		792,4	9,6	14,4	24,0	35,2	59,2	851,6
К12-47с		0,4	44,4		44,8	15,2							921,2				936,4		981,2	9,6	14,4	24,0	35,2	59,2	1040,4
К12-48с		0,4		74,0	74,4	15,2								876,0			891,2		965,6	9,6	14,4	24,0	35,2	59,2	1024,8
К12-49с		21,4			21,4	16,8	41,6			162,8							221,2		242,6	9,6	14,4	24,0	35,2	59,2	301,8
К12-50с			44,4		44,4	16,8						264,8					281,6		326,0	9,6	14,4	24,0	35,2	59,2	385,2
К12-51с			44,4		44,4	16,8			134,4			264,8					416,0		460,4	9,6	14,4	24,0	35,2	59,2	519,6
К12-52с			31,2		31,2	16,8				162,8		264,8					442,8		474,0	9,6	14,4	24,0	35,2	59,2	533,2
К12-53с		0,4	44,4		44,8	15,2				416,0							431,2		476,0	9,6	14,4	24,0	35,2	59,2	535,2
К12-54с		31,6			31,6	15,2					206,4		548,0				769,6		801,2	9,6	14,4	24,0	35,2	59,2	860,4
К12-55с		16,6			16,6	15,2	10,0			162,8							188,0		204,6	9,6	14,4	24,0	35,2	59,2	263,8

Марка колонны	Изделия арматурные																		Изделия закладные						Общий расход кг
	Арматура класса																	Прокат марки ВСт3пс6-1 ГОСТ 103-76	Всего	Арматура класса А-III ГОСТ 5781-82			Прокат марки ВСт3пс6-1 ГОСТ 103-76	Всего	
	Вр-I ГОСТ 6727-80	A-I ГОСТ 5781-82				A-III ГОСТ 5781-82																			
	ф5	ф6	ф8	ф10	Итого	ф10	ф16	ф18	ф20	ф22	ф25	ф28	ф32	ф36	ф40		Итого	-20×75		ф14	ф16	Итого	10×160		
К13-1с			22,2		22,2	16,8						214,8					231,6		253,8	9,6	14,4	24,0	35,2	59,2	313,0
К13-2с			22,2		22,2	16,8					276,4						293,2		315,4	9,6	14,4	24,0	35,2	59,2	374,6
К13-3с		13,0			13,0	16,8				132,0							148,8		161,8	9,6	14,4	24,0	35,2	59,2	221,0
К13-4с			34,2		34,2	16,8						214,8					231,6		265,8	9,6	14,4	24,0	35,2	59,2	325,0
К13-5с			34,2		34,2	16,8					276,4						293,2		327,4	9,6	14,4	24,0	35,2	59,2	386,6
К13-6с			34,2		34,2	16,8	28,4				171,2						216,4		250,6	9,6	14,4	24,0	35,2	59,2	309,8
К13-7с			22,2		22,2	16,8							280,4				297,2		319,4	9,6	14,4	24,0	35,2	59,2	378,6
К13-8с			22,2		22,2	16,8						389,6					406,4		428,6	9,6	14,4	24,0	35,2	59,2	487,8
К13-9с		13,0			13,0	16,8	31,6			132,0							180,4		193,4	9,6	14,4	24,0	35,2	59,2	252,6
К13-10с		13,4			13,4	15,2	70,0			132,0							217,2		230,6	9,6	14,4	24,0	35,2	59,2	289,8
К13-11с		0,4	34,2		34,6	15,2						214,8	171,6				401,6		436,2	9,6	14,4	24,0	35,2	59,2	495,4
К13-12с			34,2		34,2	16,8							483,6				500,4		534,6	9,6	14,4	24,0	35,2	59,2	593,8
К13-13с				37,0	37,0	16,8				105,2				357,2			479,2	4,4	520,6	9,6	14,4	24,0	35,2	59,2	579,8
К13-14с		0,4		37,0	37,4	15,2							586,0	191,6			792,8		830,2	9,6	14,4	24,0	35,2	59,2	889,4
К13-15с		0,4	22,2		22,6	15,2					171,2	214,8					401,2		423,8	9,6	14,4	24,0	35,2	59,2	483,0
К13-16с				37,0	37,0	16,8						165,2		357,2			539,2	4,4	580,6	9,6	14,4	24,0	35,2	59,2	639,8
К13-17с		0,4	22,2		22,6	15,2							560,8				576,0		598,6	9,6	14,4	24,0	35,2	59,2	657,8
К13-18с		0,4	22,2		22,6	15,2							841,2				856,4		879,0	9,6	14,4	24,0	35,2	59,2	938,2
К13-19с		0,4	22,2		22,6	15,2					513,6						528,8		551,4	9,6	14,4	24,0	35,2	59,2	610,6
К13-20с		0,4	22,2		22,6	15,2						644,4					659,6		682,2	9,6	14,4	24,0	35,2	59,2	741,4
К13-21с				55,0	55,0	16,8						214,8		357,2			588,8	4,4	648,2	9,6	14,4	24,0	35,2	59,2	707,4
К13-22с		0,4	22,2		22,6	15,2							841,2				856,4		879,0	9,6	14,4	24,0	35,2	59,2	938,2
К13-23с		0,4		55,0	55,4	15,2							171,6	357,2			544,0	4,4	603,8	9,6	14,4	24,0	35,2	59,2	663,0

Инв.№ подл. | Подпись и дата | Взам.инв.№

Марка колонны	Изделия арматурные																	Изделия закладные						Общий расход, кг
	Арматура класса																	Арматура класса			Прокат марки	Всего		
	Вр-I	A-I				A-III												A-III			ВСт3пс6			
	ГОСТ 6727-80	ГОСТ 5781-82																ГОСТ 5781-82			ГОСТ 103-76			
	ф5	ф6	ф8	ф10	Итого	ф10	ф16	ф18	ф20	ф22	ф25	ф28	ф32	ф36	ф40		Итого	ф14	ф16	Итого	-10х160			
К 14-1 с		18,6			18,6	32,0	10,4			143,6							186,0		204,6	9,6	14,4	24,0	35,2	59,2	263,8
К 14-2 с		0,4	22,8		23,2	32,0				19,6	184,8						236,4		259,6	9,6	14,4	24,0	35,2	59,2	318,8
К 14-3 с		14,4			14,4	33,6				143,6							177,2		191,6	9,6	14,4	24,0	35,2	59,2	250,8
К 14-4 с		0,8	34,8		35,6	30,4			118,4	143,6							292,4		328,0	9,6	14,4	24,0	35,2	59,2	387,2
К 14-5 с		0,8	34,8		35,6	30,4					184,8	237,4					447,6		483,2	9,6	14,4	24,0	35,2	59,2	542,4
К 14-6 с			22,8		22,8	33,6							303,6				337,2		360,0	9,6	14,4	24,0	35,2	59,2	419,2
К 14-7 с		0,4	22,8		23,2	32,0					119,6		303,6				455,2		478,4	9,6	14,4	24,0	35,2	59,2	537,6
К 14-8 с		0,4	34,8		35,2	32,0					76,8	237,4					341,2		376,4	9,6	14,4	24,0	35,2	59,2	435,6
К 14-9 с		0,8	34,8		35,6	30,4				19,2	461,6						511,2		546,8	9,6	14,4	24,0	35,2	59,2	606,0
К 14-10 с		0,4	34,8		35,2	32,0							788,4				820,4		855,6	9,6	14,4	24,0	35,2	59,2	914,8
К 14-11 с		0,8	34,8		35,6	30,4						34,8	518,0				583,2		618,8	9,6	14,4	24,0	35,2	59,2	678,0
К 14-12 с		0,8		38,0	38,8	30,4					55,2		252,4	384,8			722,8		761,6	9,6	14,4	24,0	35,2	59,2	820,8
К 14-13 с		0,8	22,8		23,6	30,4						381,8	272,8				686,0		709,6	9,6	14,4	24,0	35,2	59,2	768,8
К 14-14 с		0,8		38,0	38,8	30,4				94,4	165,6			384,8			675,2		714,0	9,6	14,4	24,0	35,2	59,2	773,2
К 14-15 с		0,4	22,8		23,2	32,0				143,6		198,8					374,4		397,6	9,6	14,4	24,0	35,2	59,2	456,8
К 14-16 с		0,8		58,0	58,8	30,4					461,6			54,4			546,4		605,2	9,6	14,4	24,0	35,2	59,2	664,4

gost.e-ecolog.ru