ТИПОВОЙ ПРОЕКТ 903-1-24887

КОТЕЛЬНАЯ С ТРЕМЯ КОТЛАМИ КВ-ГМ-11,63-150

ЗАКРЫТАЯ СИСТЕМА ТЕПЛОСНАБЖЕНИЯ. ТОПЛИВО-ГАЗ И МАЗУТ

АЛЬБОМ 3.2

Разработан проектным институтом „ЛАТГИПРОПРОМ"

Главный инженер института /В. Овчаров/
Главный инженер проекта /А. Думан/

Утверждён Госстроем СССР
Протокол № 61 от 8.09.67г.

Привязан

Инв. №

22634-06

gost.e-ecolog.ru

Содержание альбома (начало)

Обозначение	Наименование	Стр.
КЖ.Н.ТУ	Технические условия	4
КЖ.Н 13.1	Траверса ТБ-1-0	
КЖ.Н.03.11	Колонна 3КВ1-3АУ М3а	5
КЖ.Н 03.12	Колонна 3КВ1-3АУ М3б	6
КЖ.Н 03.13	Колонна 3КВ1-3АУ М3в	7
КЖ.Н 03.14	Колонна 3КВ1-3АУ М3г	8
КЖ.Н 03.15	Колонна 3КВ1-3АУ М3д	9
КЖ.Н 03.16	Колонна 3КВ1-3АУ М3е	10
КЖ.Н 03.17	Колонна 3КВ1-3АУ М3ж	11
КЖ.Н 03.18	Колонна 3КВ1-3АУ М3и	12
КЖ.Н 03.19	Колонна 3КВ1-3АУ М3к	13
КЖ.Н 03.110	Колонна 3КВ1-3АУ М3л	14
КЖ.Н.03.111	Колонна 3КВ1-3АУ М3м	15
КЖ.Н 03.21	Колонна КФ13-3АУ-а	16
КЖ.Н.03.22	Колонна (КФ13-3АУ-а; КФ13-3АУ-в)	17
КЖ.Н.03.3	Колонна (1К3.36-а; 1К3.36-б; 1К3.36-в)	18
КЖ.Н.03.4	Колонна (1К3.42-а; 1К3.42-б; К61-а)	19
КЖ.Н.04.1.1	Балка покрытия (1БДР18-1АУТ-А; 1БДР18-3АУТ-А)	20
КЖ.Н.04.1.2	Балка покрытия (1БДР18-4АУТ-А; 1БДР18-2АУТ-Б)	21
КЖ.Н.04.1.3	Балка покрытия 1БДР18-1АУТ-Б	22
КЖ.Н.05.1	Плита 1ПГ-4АУТ-20А-400М-А	23
КЖ.Н.08.1	Стеновая панель ПГ 52.5.12 2.0-2 Л 2.38-1; ПГ 52.5.12 3.0-2 Л-1.37-1, ПГ 53.3.12 2.0-2 Л-1.132-1; ПГ 52.5.12 2.0-2 Л-1.132-1; ПГС 52.5.12 2.0-1.0-2.37-1; ПГ 30 12.2.0-5 Л-37-1; ПГС 30 12.2.0-6.0-37-1	24
КЖ.Н.1.1	Изделие закладное МН1	25
КЖ.Н.1.14	Изделие закладное МН14	
КЖ.Н 1.2	Изделие закладное МН2	26
КЖ.Н 1.3	Изделие закладное МН3	
КЖ.Н 1.4	Изделие закладное МН4	27
КЖ.Н.1.5	Изделие закладное МН5	
КЖ.Н 1.6	Изделие закладное МН6	28
КЖ.Н.1.7	Изделие закладное МН7	
КЖ.Н 1.8	Изделие закладное МН8	29
КЖ.Н 1.9	Изделие закладное МН9	
КЖ.Н 1.10	Изделие закладное МН10	30
КЖ.Н.1.11	Изделие закладное МН11	
КЖ.Н.1.12	Изделие закладное МН12	31
КЖ.Н.1.13	Изделие закладное МН13	
КЖ.Н.2.1	Каркас (КР1, КР4, КР5, КР6, КР7)	32
КЖ.Н 2.2	Каркас плоский КР2	33
КЖ.Н.2.3	Каркас плоский КР3	
КЖ.Н 2.4	Каркас плоский КР4	34
КЖ.Н.2.5	Сетка С1	
КЖ.Н.4.1	Опорный столик (МС1; МС2)	35
КЖ.Н.4.2	Изделие соединительное МС3	36
КЖ.Н.4.3	Изделие соединительное МС4	
КЖ.Н.4.4	Изделие соединительное МС5	37
КЖ.Н.4.5	Изделие закладное МС3-1	
КЖ.Н.4.6	Столик РК4-1	38
КЖ.Н.4.7	Столик РК4-2	
КЖ.Н.4.8	Изделие закладное МР1	39
КЖ.Н.4.9	Изделие закладное МР2	
КЖ.Н.4.10	Рама Р-1	40
КЖ.Н.4.11	Рама Р-2	

Содержание альбома (окончание).

Обозначение		Наименование	Стр.
КЖ.И.10.000	лист 1	Ворота распашные ВТУ1	41
КЖ.И 10 000	лист 2		
КЖ.И.10.000	лист 3		42
КЖ И 10.000 СБ	лист 1	Ворота распашные ВТУ1. Сборочный чертеж	
КЖ.И 10.000 СБ	лист 2		43
КЖ.И.10.000 СБ	лист 3		44
КЖ.И.10.000 СБ	лист 4		45
КЖ.И 10 000 СБ	лист 5		46
КЖ И 10.001		Перемычка	47
КЖ.И.10.002		Стойка	
КЖ И. 10.003		Швеллер	48
КЖ.И. 10.004		Швеллер	
КЖ.И.10.005		Уголок	49
КЖ.И 10 006		Уголок	
КЖ И. 10 007		Уголок	50
КЖ.И. 10 008		Лист	
КЖ.И. 10.009		Втулка	51
КЖ И. 10.010		Втулка	
КЖ.И 10.011		Ребро	52
КЖ И 10 012		Полоса	
КЖ.И 10 013		Ось	53
КЖ И 10 014		Ось	
КЖ.И 10.015		Ручка	54
КЖ.И.10 016		Ручка	
КЖ И.10.017		Крюк	55
КЖ. И. 10 018		Обшивка	
КЖ. И 10 019		Обшивка	56
КЖ. И 10 020		Обшивка	

Обозначение		Наименование	Стр.
КЖ.И. 10.100 СБ		Рама полотна ворот. Сборочный чертеж.	57
КЖ И 10.100		Рама полотна ворот	58
КЖ И. 10.101		Стойка	
КЖ.И. 10.102		Стойка	59
КЖ.И 10 103		Стойка	
КЖ.И.10.200 СБ		Клапан. Сборочный чертеж.	60
КЖ И.10.200		Клапан	61
КЖ.И.10.201		Деталь рамы	
КЖ.И. 10.300 СБ		Шпингалет. Сборочный чертеж	62
КЖ.И. 10 300		Шпингалет	
КЖ.И. 10.301		Ось	63
КЖ.И 10.302		Втулка	
КЖ.И. 10.303		Кольцо	64
КЖ. И. 10.304		Стяжка	
КЖ.И. 11. 000 СБ	лист 1	Дверь ДВ1. Сборочный чертеж.	65
КЖ И 11 000 СБ	лист 2		
КЖ.И.11.000	лист 1	Дверь ДВ1	66
КЖ.И.11.000	лист 2		
КЖ.И. 11 001		Перемычка	67
КЖ.И. 11 002		Стойка	
КЖ.И. 11. 100 СБ		Полотно дверей. Сборочный чертеж.	68
КЖ И. 11. 100		Полотно дверей.	
КЖ И. 11.101		Перемычка	69
КЖ.И. 11. 102		Стойка	
КЖ. И. 11 103		Стяжка	70
КЖ И 11 104		Полоса	
КЖ И 11 105		Обшивка	71
КЖ И 11 106		Обшивка	

Альбом 3.2

Технические условия

1. Арматурные, закладные и соединительные изделия изготовить в соответствии с ГОСТ 14098-85 „Соединения сварные арматуры и закладных изделий сборных железобетонных конструкций" типы. Конструкция и размеры. и СН393-78 „Инструкция по сварке соединений арматуры и закладных деталей железобетонных конструкций."
2. Объединение плоских каркасов в пространственный каркас выполнять при помощи электросварочных клещей.
3. Приварку анкеров к пластинам „Втавр" выполнить на сварочных автоматах под слоем флюса.
4. Сварку пластин и проката между собой выполнить дуговой ручной электросваркой электродами типа Э-42 по ГОСТ 9467-75.
5. Арматурные закладные изделия должны отвечать требованиям ГОСТ 10922-75* „Арматурные изделия и закладные детали сварные для железобетонных конструкций." Технические требования и методы испытаний."
6. Окраска поверхностей закладных деталей:
   А - мет. Ц160
   Б - грунт ГФ 021 ГОСТ 25129-82 эмаль ПФ 115 серая ГОСТ 6465-76, VII 4/1 ГОСТ 9.032-74, толщ. 55 мкм.
7. Условия привязки:
   - на листах сборных железобетонных элементов марки изделий по несущей способности даны для основного варианта - расчетной t наружного воздуха - 30°С;
   - скоростного напора ветра для I района по СНиП II-6-74.
   - веса снегового покрова для III района.

   При привязке проекта марка изделий несущей способности корректируется согласно спецификациям на маркировочных схемах.

ГИП	Думан		
Нач. отд.	Новожилова		
Н. контр.	Сажинская		
Гл. констр.	Андриевская		
Рук. гр.	Бобрик		
Вед. инж.	Яковчик		

ТП903-1-248.87 КЖ.И.ТУ

Технические условия

Стадия	Лист	Листов
Р		1

ЛАТГИПРОПРОМ

Инв. № подл. | Подпись и дата | Взам. инв. №

копировал Дубкова

формат А4

Альбом 3.2

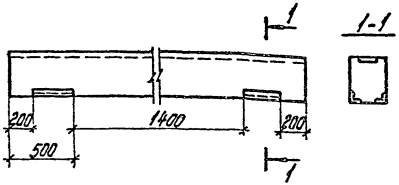

Траверсу Т6-1-а изготовить по типу марки Т6-1 по серии 3.015-1/82 вып. II-2 с привязкой закладных деталей по данному чертежу.

ГИП	Думан		
Нач. отд.	Новожилова		
Н. контр.	Сажинская		
Гл. констр.	Андриевская		
Рук. гр.	Бобрик		
Вед. инж.	Ипполитов		
Инж.	Аксенова		

ТП903-1-248.87 КЖ.И.13.1

Траверса Т6-1-а

Стадия	Масса	Масштаб
Р		

Лист	Листов 1

ЛАТГИПРОПРОМ

Инв. № подл. | Подпись и дата | Взам. инв. №

копировал Дубкова

формат А4

22634-06

Альбом 3.2

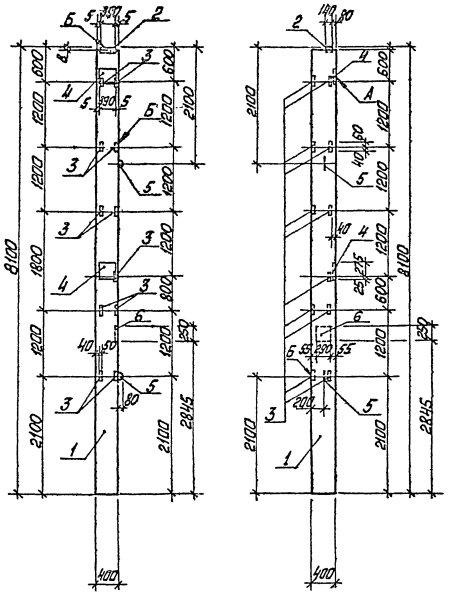

Установку закладных деталей выполнять по узлам серии 1.423.1-7 Вып. 0.

Формат	Зона	Поз.	Обозначение	Наименование	Кол.	Примечание
				Документация		
А3			ТП 903-1-248.87 КЖ.И.ТЧ	Технические условия		
				Сборочные единицы		
А3		1	1.423.1-7.1-1.00.0-210	Колонна 3К81-3А$\overline{V}$М3	1	
				Детали		
А3		2	1.423.1-7.2-0,030-01	МН2	1	
А3		3	1.423.1-7.2-0,160	МН42	11	
А3		4	1.400-7/6	М1-1-2	2	
А3		5	3.400-7 вып. 1	М16-200	2	
А3		6	1.423.1-7.2-0,150-01	М40	1	

Ведомость расхода стали на дополнительные закладные изделия, кг

Марка элемента	Изделия закладные											
	Арматура класса							Прокат марки				Всего
	А-I			А-III				В Ст3 кп 2				
	ГОСТ 5781-82*							ГОСТ 19903-74*				
	ф6	ф16	Итого	ф10	ф12	ф14	Итого	б=8	б=10	б=14	Итого	
3К81-3А$\overline{V}$М3а	0,1	2,8	2,9	3,3	3,2	4,6	11,1	9,0	20,8	6,0	35,8	49,8

ГИП	Диман			ТП 903-1-248.87 КЖ.И.03.1.1			
Нач.отд.	Новожилова			Колонна 3К81-3А$\overline{V}$М3а	Стадия	Масса	Масштаб
Н.контр.	Сарокинская				Р	3200	1:50
Гл.конст.	Авдуевская				Лист	Листов 1	
Рук.гр.	Бобрик				ЛАТГИПРОПРОМ		
Вед.инж.	Яковлик						
Техник	Залитта						

Копировал [signature]

Формат А3

22634-06

Инв. № подл. | Подп. и дата | Взам. инв. №

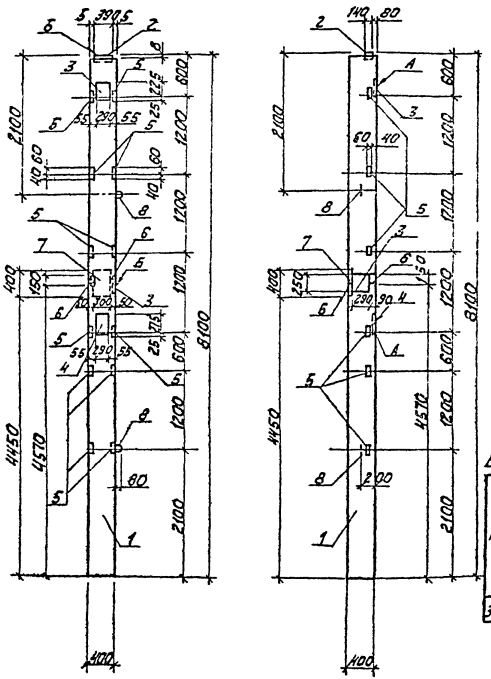

1. Установку закладных деталей принимать по узлам серий 1.423.1-7. Вып. 1

Формат	Зона	Поз.	Обозначение	Наименование	Кол.	Примечание
				Документация		
А3			ТП 903-1-248.87 КЖ. И. ТУ	Технические условия		
				Сборочные единицы		
А3		1	1.423.1-7.1-1.000-210	Колонна 3К81-3А V мз	1	
				Детали		
А3		2	1.423.1-7.2-0.030-01	МН2	1	
А3		3	1.423.1-7.2-0.150-01	МН40	2	
А3		4	1.423.1-7.2-0.150-02	МН41	1	
А3		5	1.423.1-7.2-0.160	МН42	12	
А3		6	1.020-1/83.2-15	МН-45	1	
А3		7	1.400-15 В1 170-08	МН 153-3	1	
А3		8	3.400-7 Вып.1	М 16-200	2	

Ведомость расхода стали на дополнительные закладные изделия, кг.

Марка элемента	Изделия закладные															Всего
	Арматура класса									Прокат марки						
	А-I			А-III						Вст3кп2						
	ГОСТ 5781-82*									ГОСТ 19903-74*				ГОСТ 8510-82*		
	ф6	ф16	Итого	ф8	ф10	ф12	ф14	ф16	Итого	б=8	б=12	б=14	Итого	L140x90x10	Итого	
3К81-3А V мз б	0,3	2,8	3,1	0,5	4,0	7,2	0,6	5,3	17,6	19,5	11,3	6,0	36,8	5,3	5,3	62,8

ГИП	Думан		
Нач.отд.	Ю.Важилова		
Н.контр.	Саржинская		
Гл.констр.	Андруевская		
Рук.гр.	Бабрук		
Вед.инж.	Яковчук		
Техник	Золите		

ТП 903-1-248.87 КЖ. И. 03.1.2

Колонна 3К81-3А V мз б

Стадия	Масса	Масштаб
Р	3200	1:50

Лист | Листов 1

ЛАТГИПРОПРОМ

Копировал

Формат А3

22634-06

Альбом 3.2

Инв. № подл. | Подпись и дата | Взам. инв. №

Альбом № 2

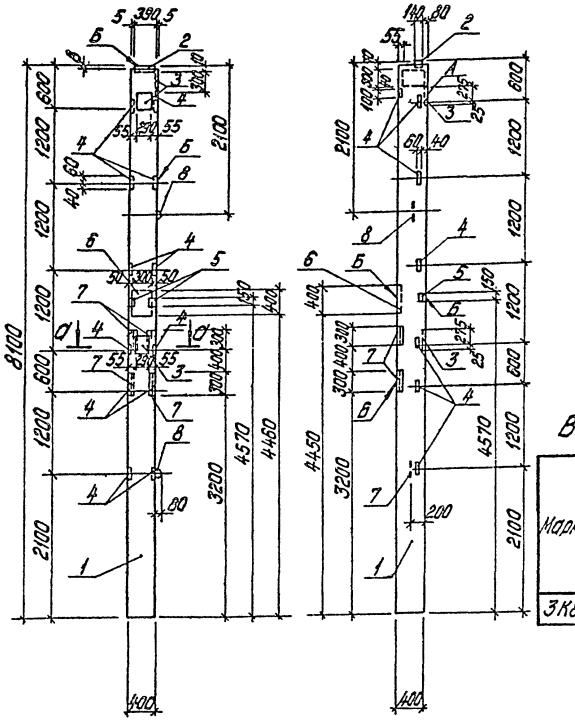

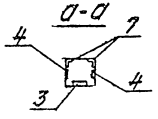

1. Узлы установки закладных деталей приняты по серии 1.423.1-7 вып. 1.

Формат	Зона	Поз.	Обозначение	Наименование	Кол.	Примечание
				Документация		
А3			ТП903-1-248.87 КЖ.Н.ТУ	Технические условия		
				Сборочные единицы		
А3		1	1.423.1-7.1-1.00.0-210	Колонна 3К81-3АIVМ3	1	
				Детали		
А3		2	1.423.1-7.2-0,030-01	МН2	1	
А3		3	1.423.1-7.2-0,150-02	МН41	3	
А3		4	1.423.1-7.2-0,160	МН42	13	
А3		5	1.020-1/83.2-15	МН45	1	
А3		6	1.400-15 В.1 170-08	МН153-3	1	
А3		7	1.400-15В.1 530-05	МН528	4	
А3		8	3.400-7 В.1	М16-200	2	

Ведомость расхода стали на дополнительные закладные изделия, кг

Марка элемента	Изделия закладные																Всего
	Арматура класса								Прокат марки								
	А-I	А-III							ВСт3 кп2				ГОСТ 8510-82*				
	ГОСТ 5781-82*								ГОСТ 19903-74*				ГОСТ 8509-72				
	ф6	ф16	ф8	ф10	ф12	ф14	ф16	Итого	б=8	б=12	б=14	Итого	Б63х5	4Г70х4,95х28	Итого		
3К81-3АIVМ3В	0,3	2,8	3,7	4,3	7,2	0,6	5,3	21,1	21,7	11,3	6,0	39,0	3,6	5,3	10,9		71,1

ТП903-1-248.87 КЖ.И.03.1.3					
Гип	Думан			Стадия	Масса	Масштаб
Нач.отд	Арсланова			Р	3200	1:50
Н.контр	Стрижкая			Лист	Листов № 1
Гл.констр	Андреевская				
Рук.гр.	Бобрук			ЛАТГИПРОПРОМСТРОЙ	
Ведущий	Бобрук				
Техник	Зайцева				
Колонна 3К81-3АIVМ3В					

Копировал Дубкова

Формат А3

22634-06

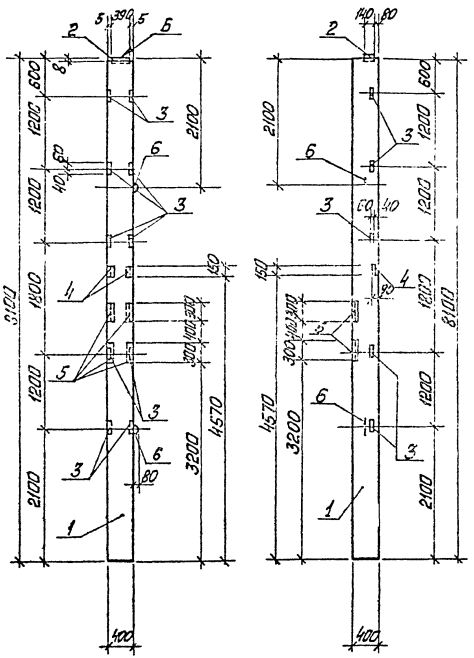

1. Узлы установки закладных деталей приняты по серии 1.423.1-7 вып.1.

Форм.	Зона	Поз.	Обозначение	Наименование	Кол.	Примечание
				Документация		
А3			тп903-1-248.87 КЖ.И.ТУ	Технические условия		
				Сборочные единицы		
А3		1	1.423.1-7.1-1.00.0-210	Колонна 3К81-3АV М3	1	
				Детали		
А3		2	1.423.1-7.2-0,030-01	МН2	1	
А3		3	1.423.1-7.2-0,160	МН42	10	
А3		4	1.020-1/83.2-15	МН45	1	
А3		5	1.400-15 В.1 530-05	МН528	4	
А3		6	3.400-7 В.1	М16-200	2	

Ведомость расхода стали на дополнительные закладные изделия, кг

Марка элемента	Изделия закладные													
	Арматура класса							Прокат марки						Всего
	А-I		А-III					В Ст3 кп2						
	ГОСТ 5781-82*							ГОСТ 19903-74*			ГОСТ 8509-72	ГОСТ 8509-72		
	ф16	Итого	ф8	ф10	ф12	ф14	Итого	б=8	б=14	Итого	L63×5	L140×90×10	Итого	
3К81-3АV М3г	2,8	2,8	3,7	3,4	1,2	0,6	8,9	4,0	6,0	10,0	5,6	5,3	10,9	32,6

				ТП 903-1-248.87 КЖ.И.03.1.4			
Гип	Думан			Колонна 3К81-3АV М3г	Стадия	Масса	Масштаб
Нач отд	Новожилова				Р	3200	1:50
Н. контр	Гаражинская				Лист	Листов 1	
Гл. конт	Андреевская				ЛАТГИПРОПРОМ		
Рук. гр.	Бобрик						
Вед инж	Яковчик						
Техник	Залитис						

Копировал

Формат А3

Альбом 3.2

Инв. № подл. | Подп. и дата | Взам. инв. №

Альбом 3.2

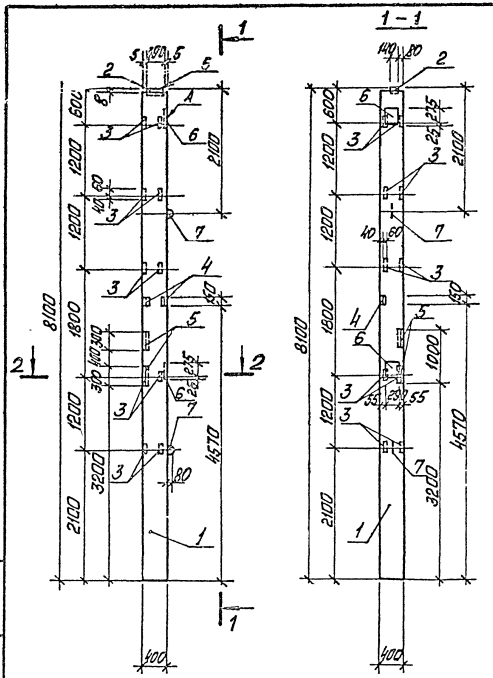

Форм.	Зона	Поз.	Обозначение	Наименование	Кол.	Примечание
				Документация		
А3			ТП 903-1-248.87 КЖ.И.ТУ	Технические условия		
				Сборочные единицы		
А3		1	1.423.1-7.1-1.00.0-210	Колонна 3К81-3АV М3	1	
				Детали		
А3		2	1.423.1-7.2-0,030-01	МН2	1	
А3		3	1.423.1-7.2-0,160	МН42	10	
А3		4	1.020-1/83.2-15	МН45	1	
А3		5	1.400-15 В.1 530-05	МН328	2	
А3		6	1.400-6/76	М1-1-2	2	
А3		7	3.400-7 В.1	М16-200	2	

Ведомость расхода стали на дополнительные закладные изделия, кг

Марка элемента	Изделия закладные														Всего
	Арматура класса							Прокат марки							
	А-I		А-III					ВСт3 кп2							
	ГОСТ 5781-82*							ГОСТ 19903-74*				ГОСТ 5809-72	ГОСТ 5810-72		
	ф16	Итого	ф8	ф10	ф12	ф14	Итого	б=8	б=10	б=14	Итого	L63×5	L140×90×10	Итого	
3К81-3АV М3 д	2,8	2,8	2,1	3,0	1,2	5,2	11,9	4,0	20,8	6,0	30,8	2,9	5,3	8,2	53,7

1. Узлы установки закладных деталей приняты по серии 1.423.1-7 вып 1.

ГИП	Думан		
Нач отд	Новожилова		
Н. контр	Гаржинская		
Гл. конст	Андриевская		
Рук гр	Бобрик		
Вед. инж	Яковчик		
Техник	Залите		

ТП 903-1-248.87 КЖ.И.03.1.5

Колонна 3К81-3АV М3 д

Стадия	Масса	Масштаб
Р	3200	1:50
Лист	Листов 1	

ЛАТГИПРОПРОМ

Копировал

Формат А3

22634-06

Инв. № подл. | Подп. и дата | Взам. инв. №

Альбом 3.2

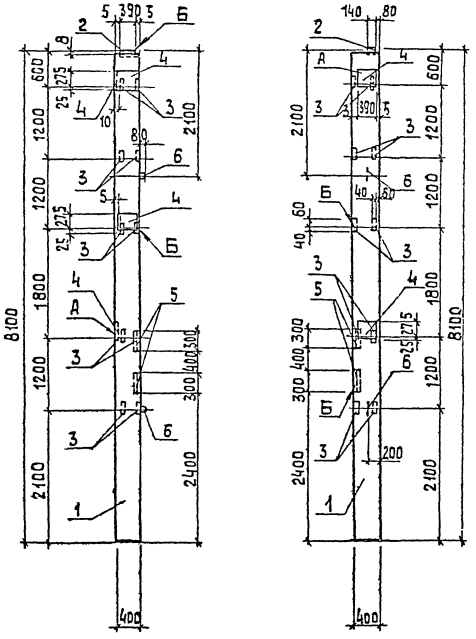

Форма	Зона	Поз.	Обозначение	Наименование	Кол.	Примечание
				Документация		
А3			ТП 903-1-248.87 кж.и.ТУ	Технические условия		
				Сборочные единицы		
А3		1	1.423.1-7.1-1.00.0-270	Колонна 3К В1-3А V М3	1	
				Детали		
А3		2	1.423.1-7.2-0.030-01	МН2	1	
А3		3	1.423.1-7.2-0.160	МН42	10	
А3		4	1.400-6/76	М1-1-2	4	
А3		5	1.400-15 В.1 530-05	МН 528	2	
А3		6	3.400-7 В.1	М16-200	2	

Ведомость расхода стали на дополнительные закладные изделия, кг

Марка элемента	Изделия закладные												Всего
	Арматура класса						Прокат марки						
	А-I	А-III					Вст3кп2						
	ГОСТ 5781-82*						ГОСТ 19903-74*				ГОСТ 8509-72*		
	ф16	ф8	ф10	ф12	ф14	Итого	б=8	б=10	б=14	Итого	L63x5	Итого	
3К В1-3А V М3е	2,8	1,7	3,0	1,2	8,2	17,9	4,0	41,6	6,0	51,6	2,9	2,9	72,4

1. Узлы установки закладных деталей принимать по серии 1.423-7 вып. 1

ГИП	Думан		
Нач. отд.	Новожилова		
Н. контр.	Саржинская		
Гл. конст.	Андриевская		
Рук. гр.	Бобрук		
В. инж.	Яковчик		
Техник	Залите		

ТП 903-1-248.87 КЖ.И.03.1.6

Колонна 3К.В1-3А V М3е

Стадия	Масса	Масштаб
Р	3200	1:50

Лист | Листов 1

ЛАТГИПРОПРОМ

Копировал 3Б формат А3

22631-06

Инв. № подл. | Подп. и дата | Взам. инв. №

Альбом 3.2

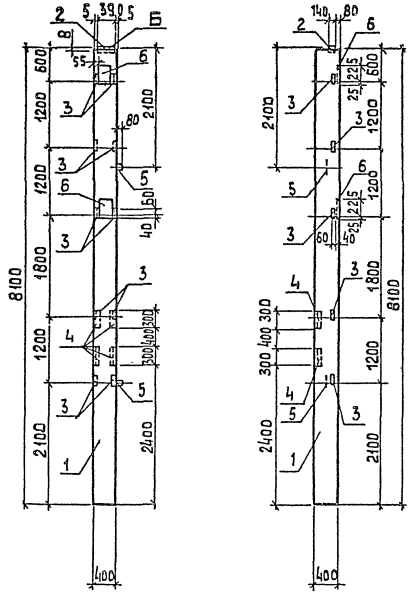

1. Узлы установки закладных деталей принимать по серии 1.423.1-7 Вып.1

Форм.	Зона	Поз.	Обозначение	Наименование	Кол.	Примечание
				Документация		
А3			ТП 903-1-248.87 кж.и.ТУ	Технические условия		
				Сборочные единицы		
А3		1	1.423.1-7.1-1.00.0-210	Колонна 3К.В1-3АV М3	1	
				Детали		
А3		2	1.423.1-7.2-0.030-01	МН2	1	
А3		3	1.423.1-7.2-0,160	МН42	10	
А3		4	1.400-15 В.1 530-05	МН 528	4	
А3		5	3.400-7 В.1	М16-200	2	
А3		6	1.423.1-7.2-0,150-01	МН40	2	

Ведомость расхода стали на дополнительные закладные изделия, кг

Марка элемента	Изделия закладные											
	Арматура класса											Всего
	А-I		А-III				Вст3 кп 2					
	ГОСТ 5781-82*						ГОСТ 19903-74*			ГОСТ 8509-72*		
	ф16	Итого	ф8	ф10	ф12	Итого	б=8	б=14	Итого	L63x5	Итого	
3К 81-3АV М3Ж	2,8	2,8	3,4	3,0	5,2	11,6	13,2	6,0	19,2	5,8	5,8	39,4

ГИП	Думан		
Нач.отд.	Новожилов		
Н.контр.	Сафжинская		
Гл.конст.	Андриевская		
Рук.гр.	Бобрук		
В.инж.	Яковчик		
Техник	Залите		

ТП 903-1-248.87 КЖ.И.03.17

Колонна 3К-В1-3АV М3Ж

Стадия	Масса	Масштаб
Р	3200	1:50

Лист | Листов 1

ЛАТГИПРОПРОМ

Копировал 23

Формат А3

22634-06

Инв. № подл. | Подп. и дата | Взам. инв. №

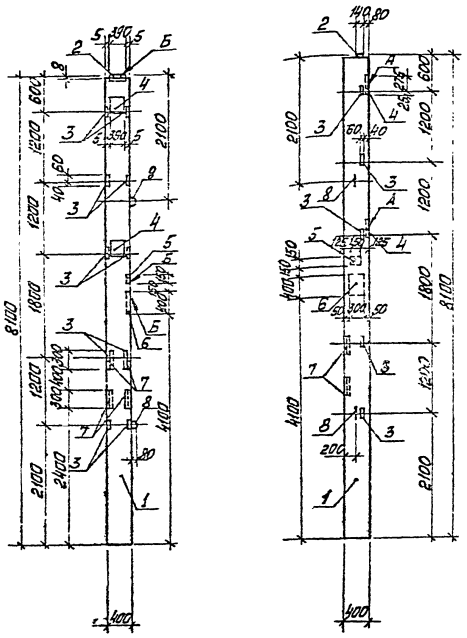

1. Узлы установки закладных деталей принятые по серии 1.423.1-7 вып.1.

Формат	Зона	Поз.	Обозначение	Наименование	Кол.	Примечание
				Документация		
А3			ТП 903-1-248.87 КЖ.И.ТУ	Технические условия		
				Сборочные единицы		
А3		1	1.423.1-7.1-1.00.0-210	Колонна 3К81-3А V М3	1	
				Детали		
А3		2	1.423.1-7.2-0.030-01	МН2	1	
А3		3	1.423.1-7.2-0.160	МН42	10	
А3		4	1.400-7/6	М1-1-2	2	
А3		5	1.400-15 В.1 120-42	МН 112-2	1	
А3		6	1.400-15 В.1 170-08	МН 153-3	1	
А3		7	1.400-15 В.1 630-05	МН 528	4	
А3		8	3.400-7 В.1	М16-200	2	

Ведомость расхода на дополнительные закладные изделия, кг

Марка элемента	Изделия закладные															
	Арматура класса							Прокат марки								Всего
	А-I	А-III						В ст3 кп 2								
	ГОСТ 5781-82*							ГОСТ 19903-74*					ГОСТ 8509-72*			
	ф16	ф8	ф10	ф18	ф14	ф16	Итого	δ=8	δ=10	δ=12	δ=14	Итого	L63×5		Итого	
3К81-3А V М3 И	2,8	3,2	3,0	2,5	4,6	5,3	18,6	5,4	20,8	11,3	6,0	43,5	5,6		5,6	70,5

ГИП	Думан		
Нач.отд.	Новожилова		
Н.контр.	Горжинская		
Гл.конст.	Андриевская		
Рук.гр.	Бобрик		
Вед.инж.	Яковчик		
Техник	Залитте		

ТП 903-1-248.87 КЖ.И.03.1.8

Колонна 3К81-3А V М3И

Стадия	Масса	Масштаб
Р	3200	1:50

Лист | Листов 1

ЛАТТИПРОПРОМ

Копировал

Формат А3

22634-06

Инв.№ подл. | Подп. и дата | Взам. инв.

Альбом 3.2

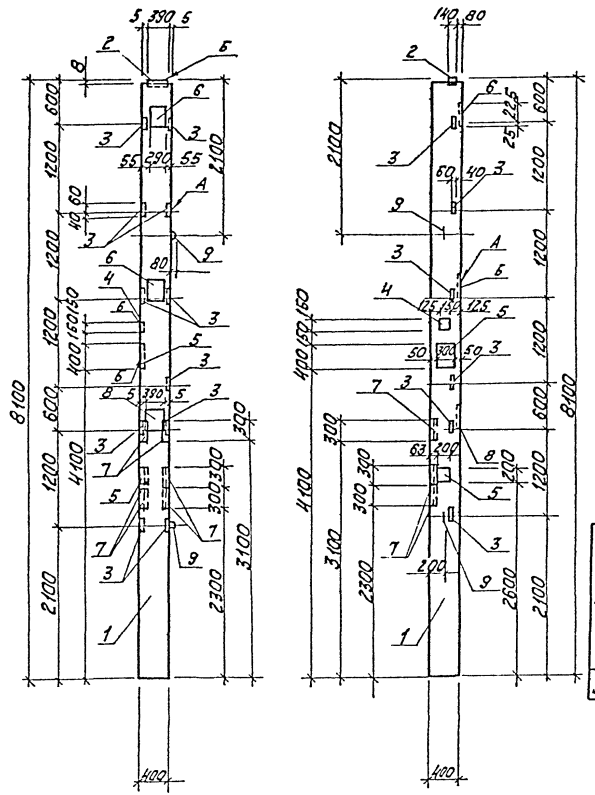

Формат	Зона	Поз.	Обозначение	Наименование	Кол.	Примечание
				Документация		
А3			ТП903-1-248.87 КЖ.И.ТУ	Технические условия		
				Сборочные единицы		
А3		1	1.423.1-7.1-1.00.0-210	колонна 3К В1-3А V̄ м3	1	
				Детали		
А3		2	1.423.1-7.2-0.030-01	МН2	1	
А3		3	1.423.1-7.2-0.160	МН42	11	
А3		4	1.400-15 В.1 120-43	МН 112-2	1	
А3		5	1.400-15 В.1 130-02	МН 117-3	1	
А3		6	1.423.1-7.2-0.150-01	МН40	2	
А3		7	1.400-15 В.1 530-05	МН 528	6	
А3		8	1.400-6/76	М1-1-2	1	
А3		9	3.400-7 В.1	М 16-200	2	

Ведомость расхода стали на дополнительные закладные изделия, кг.

Марка элемента	Изделия закладные															Всего
	Арматура класса								Прокат марки							
	А-I			А-III					В ст 3 кп 2							
	ГОСТ 5781-82*								ГОСТ 19903-74*					ГОСТ 8509-72*		
	ф 6	ф 16	Итого	ф 8	ф 10	ф 12	ф 14	Итого	δ=6	δ=8	δ=10	δ=14	Итого	L63×5	Итого	
3КВ1-3А V̄ М3К	0,2	2,8	3,0	5,1	3,3	6,5	2,3	17,2	1,9	15,0	10,4	6,0	33,3	8,6	6,6	62,1

1. Установку закладных деталей выполнять по узлам серии 1.423.1-7 вып. 1

ГИП	Думан		
Нач.отд.	Новожилова		
Н.контр.	Саржинская		
Гл.констр.	Андреевская		
Рук.гр.	Бобрук		
Вед.инж.	Яковчик		
Техник	Залите		

ТП903-1-248.87 КЖ.И.03.1.9

Колонна 3КВ1-3А V̄ М3К

Стадия	Масса	Масштаб
Р	3200	1:50

Лист | Листов 1

ЛАТГИПРОПРОМ

Копировал [illegible] Формат А3

22634-06

Альбом 3.2

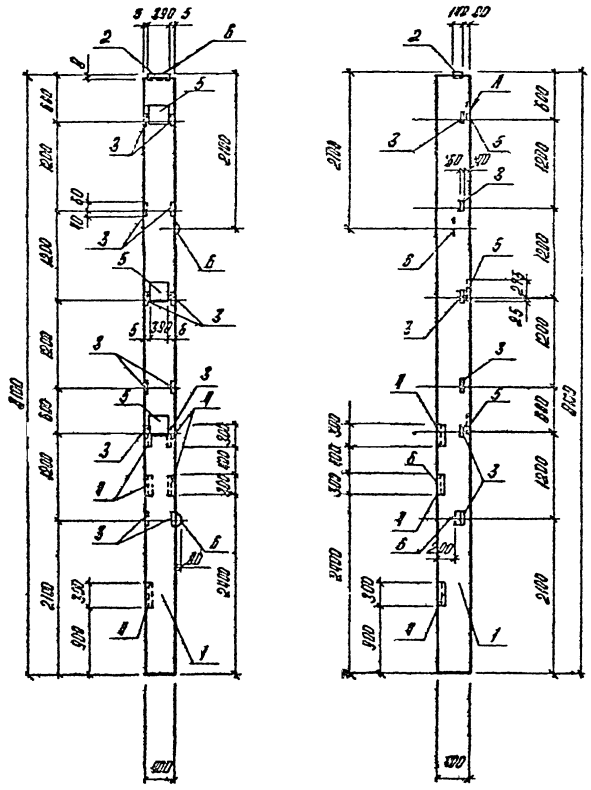

Формат	Зона	Поз	Обозначение	Наименование	Кол.	Примечание
				Документация		
А3			ТП903-1-248.87 КЖ.Н.ТУ	Технические условия		
				Сборочные единицы		
А3		1	1.423.1-7.1-1.00.0-210	Колонна 3к 81-3А V М3		
				Детали		
А3		2	1.423.1-7.2-0.030-01	МН2	1	
А3		3	1.423.1-7.2-0.160	МН42	12	
А3		4	1.400-15 В.1 530-05	МН528	5	
А3		5	1.400-6/76	М1-1-2	3	
А3		6	3.400-7 В.1	М16-280	2	

Ведомость расхода стали на дополнительные закладные изделия кг

Марка элемента	Изделия закладные													
	Арматура класса							Прокат марки						Всего
	А-I		А-III					ВСт3 кп2						
	ГОСТ 5781-82*							ГОСТ 19903-74*				ГОСТ 8509-72*		
	ф16	Итого	ф8	ф10	ф12	ф14	Итого	б=8	б=10	б=14	Итого	63×5	Итого	
3К81-3А V М3Л	2,8	2,8	4,2	3,6	1,2	6,9	15,9	4,8	31,2	6,0	42,0	7,2	7,2	67,9

1. Установку закладных деталей выполнять по узлам серии 1.423.1-7 Вып.1.

ГИП	Лиман	
Нач. отд.	Новожилова	
Н. контр.	Сорокинская	
Гл. констр.	Андреевская	
Рук. гр.	Бобрик	
Вед. инж.	Яковлев	
Техник.	Залите	

ТП903-1-248.87 КЖ.Н.03.1.10

Колонна 3к 81-3А V М3Л

Стадия	Масса	Масштаб
Р	3200	1:50

Лист | Листов 1

ЛАТГИПРОПРОМ

Копировал

Формат А3

22634-06

Инв. № подл. | Подпись и дата | Взам. инв. №

Альбом 3.2

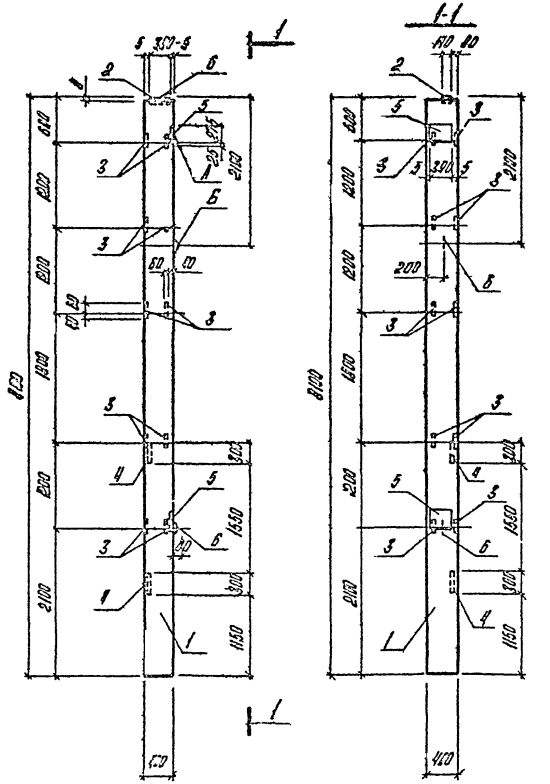

1. Установку закладных деталей выполнять по узлам серии 1.423.1-7 вып.1.

Формат	Зона	Поз.	Обозначение	Наименование	Кол.	Примечание
				Документация		
А3			ТП903-1-249.87 ЛН.Н.ТУ	Технические условия		
				Сборочные единицы		
А3		1	1.423.1-7.1-1.00.0-210	Колонна 3К81-3А$\bar{V}$М3		
				Детали		
А3		2	1.423.1-7.2-0.030-01	М112	1	
А3		3	1.423.1-7.2-0.160	М11 42	10	
А3		4	1.400-15 В.1 530-05	М11 520	2	
А3		5	1.400-6/76	М1-1-2	2	
А3		6	3.400-7 В.1	М16-200	2	

Ведомость расхода стали на дополнительные закладные изделия, кг

Марка элемента	Изделие закладные													Всего
	Арматура класса							Прокат марки						
	А-I		А-III					ВСт3 кп2						
	ГОСТ 5781-82*							ГОСТ 19903-74*				ГОСТ 8509-72*		
	ф16	Итого	ф8	ф10	ф12	ф14	Итого	б=8	б=10	б=14	Итого	L 63-5	Итого	
3К81-3А$\bar{V}$М3М	2,8	2,8	1,6	3,0	1,2	4,6	10,4	4,0	20,8	6,0	30,8	2,0	2,0	46,8

ТП903-1-240.87					КЖ.Н.03.1.11
Колонна 3К81-3А$\bar{V}$М3М				Стадия	Масса	Масштаб
				Р	3200	1:50
				Лист	Листов 1
ГИП	Думан			ЛАТГИПРОПРОМ	
Нач.отд.	Новожилова				
Н.контр.	Горжинская				
Гл.констр.	Андриевская				
Рук.гр.	Бобрук				
Вед.инж.	Яковчик				
Тех.кон.	Залите				

Инв. № подл. | Подпись и дата | Взам. инв. №

Копировал

Формат А3

22 34-06

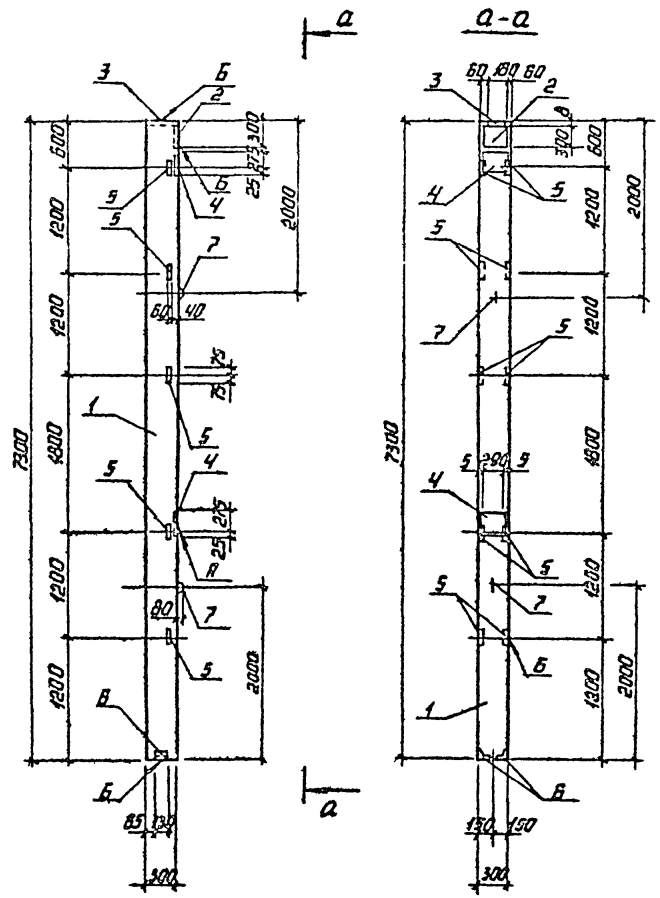

1. УСТАНОВКУ ЗАКЛАДНЫХ ДЕТАЛЕЙ ВЫПОЛНИТЬ ПО УЗЛАМ СЕРИИ 1.427.1-5 ВЫП. 0.

ФОРМАТ	ЗОНА	ПОЗ.	ОБОЗНАЧЕНИЕ	НАИМЕНОВАНИЕ	КОЛ.	ПРИМЕЧАНИЕ
				ДОКУМЕНТАЦИЯ		
А3			ТП903-1-248.87 КЖ.И.ТУ	ТЕХНИЧЕСКИЕ УСЛОВИЯ		
				СБОРОЧНЫЕ ЕДИНИЦЫ		
А3		1	1.427.1-5.1-1.00-118	КОЛОННА КФ73-3А V	1	
				ИЗДЕЛИЯ ЗАКЛАДНЫЕ		
А3		2	1.427.1-5.2-0.40.0	МН1	1	
А3		3	1.427.1-5.2-0.05.0	МН2	1	
А3		4	1.427.1-5.2-0.15.0-2	МН16	2	
А3		5	1.427.1-5.2-0.16.0	МН17	10	
А3		6	1.427.1-5.2-0.16.0-1	МН18	1	
А3		7	3.400-7 ВЫП.1	М12-150	2	

ВЕДОМОСТЬ РАСХОДА СТАЛИ НА ДОПОЛНИТЕЛЬНЫЕ ЗАКЛАДНЫЕ ИЗДЕЛИЯ

МАРКА ЭЛЕМЕНТА	ИЗДЕЛИЯ ЗАКЛАДНЫЕ										
	АРМАТУРА КЛАССА							ПРОКАТ МАРКИ			ВСЕГО
	А-I			А-III				ВСТ3 КП2			
	ГОСТ 5781-82*							ГОСТ 19903-74*			
	ф6	ф12	ИТОГО	ф10	ф12	ф14	ИТОГО	δ=8	δ=10	ИТОГО	
КФ73-3А V-а	0,2	1,3	1,5	6,5	1,3	4,8	12,6	15,9	9,6	25,5	39,6

ГИП	ДУМАН		
НАЧ ОТД	НОВОЖИЛОВА		
Н КОНТР.	САРЖИНСКАЯ		
ГЛ. КОНСТР	АНДРИЕВСКИЙ		
РУК. ГР.	БОБРУК		
ВЕД. МНЖ	ЯКОВЧИК		
ТЕХНИК	ЗАЛИТЕ		

ТП 903-1-248.87 КЖ.И.03.2.1

КОЛОННА КФ73-3А V-а

СТАДИЯ	МАССА	МАСШТАБ
Р	1700	1:50

ЛИСТ | ЛИСТОВ 1

ЛАТГИПРОПРОМ

КОПИРОВАЛ [illegible] ФОРМАТ А3

22634-06

ЕЛЬБОМ 5.4

ИНВ № ПОДЛ | ПОДПИСЬ И ДАТА | ВЗАМ. ИНВ. №

Альбом 3.2

Рис. 1 1 – 1

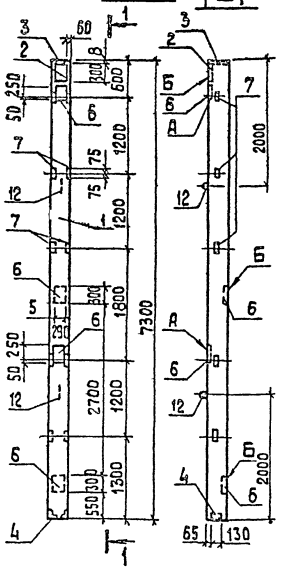

Рис. 2 2 – 2

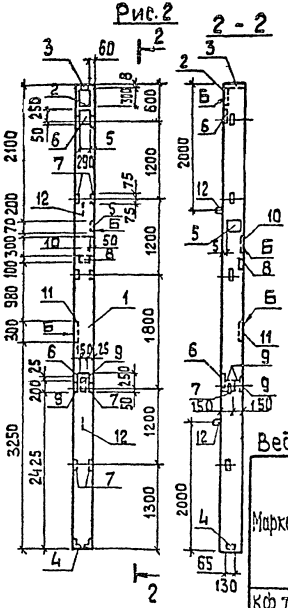

Формат	Зона	Поз.	Обозначение	Наименование	Кол. на исп. ТП 903-1-248.87 кж.и. 03-22 —	01	Примечание
				Документация			
А3			ТП 903-1-248.87 кж.и.ту	Технические условия			
				Сборочные единицы			
А3		1	1.427.1-5.1-1.00-118	КФ73-3А V̄	1	1	
				Детали			
А3		2	1.427.1-5.2-0.04.0	МН1	1	1	
А3		3	1.427.1-5.2-0.05.0	МН2	1	1	
А3		4	1.427.1-5.2-0.09.0	МН8	1	1	
А3		5	1.427.1-5.2-0.15.0	МН14		1	
А3		6	1.427.1-5.2-0.15.0-2	МН16	4	2	
А3		7	1.427.1-5.2-0.16.0	МН17	10	9	
А3		8	1.400-15.В1. 120-14	МН107.3		1	
А3		9	1.400-15.В1. 120-52	МН113-5		3	
А3		10	1.400-15.В1. 160-29	МН150-6		1	
А3		11	1.400-15.В1. 530-05	МН528		1	
А3		12	3.400-7 Вып.1	М12-150	2	2	

Ведомость расхода стали на дополнительные закладные изделия, кг

Марка элемента	Изделия закладные															Всего
	Арматура класса								Прокат марки							
	А III					А I			ВСт3кп2							
	ГОСТ 5781-82*								ГОСТ 8509-73*			ГОСТ 19903-74*				
	ф8	ф10	ф12	ф14	Итого	ф6	ф12	Итого	L63×5	L90×6	Итого	б=6	б=8	б=10	Итого	
КФ73-3А V̄б		7,3	1,3	9,6	18,2	0,4	1,3	1,7		2,8	2,8		15,1	19,2	34,3	57,0
КФ73-3А V̄в	2,3	7,2	4,3	4,8	18,6	0,3	1,3	1,6	1,4	2,8	4,2	5,1	21,4	14,3	40,8	65,2

Обозначение	Марка	Рис
ТП 903-1-248.87 кж.и.03.2.2	КФ73-3А V̄б	1
-01	КФ73-3А V̄в	2

1. Установку закладных деталей выполнять по узлам серии 1.427.1 Вып. 1

ГИП	Думан		
Нач. отд.	Новожилова		
Н. контр.	Саржинская		
Гл. конт.	Андриевская		
Рук. гр.	Бобрик		
Б. инж.	Яковчик		
Инж.	Альтерман		

ТП 903-1-248.87 · КЖ.И.03.2.2

Колонна (КФ73-3А V̄б КФ73-3А V̄в)

Стадия	Масса	Масштаб
Р	См. табл.	1:50

Лист | Листов 1

ЛАТГИПРОПРОМ

Копировал 3Ф

формат А3

22534-06

Инв. № подл. | Подп. и дата | Взам. инв. №

РИС.1

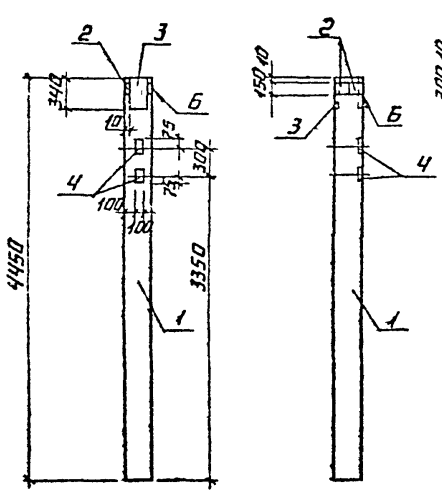

РИС.3

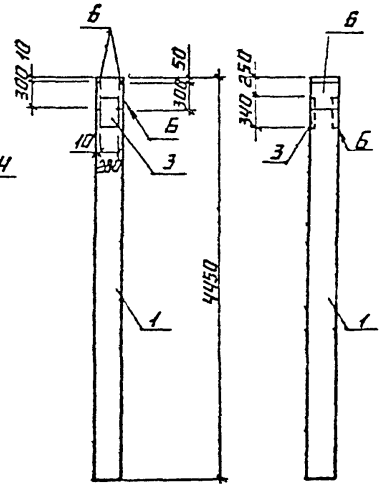

ФОРМАТ	ЗОНА	ПОЗ	ОБОЗНАЧЕНИЕ	НАИМЕНОВАНИЕ	КОЛ НА ИСПОЛН ТП 903-1-248.87 КЖ И 03 3			ПРИМЕЧАНИЕ
					–	01	02	
				ДОКУМЕНТАЦИЯ				
А4			ТП 903-1-248.87 КЖ.И.ТУ	ТЕХНИЧЕСКИЕ УСЛОВИЯ				
				СБОРОЧНЫЕ ЕДИНИЦЫ				
А3		1	1.020-1/83.2-1 04-02	1КЗ.36	1	1	1	
				ДЕТАЛИ				
А3		2	1.020-1/83 2-15 24-09	МН-41	2	2		
А3		3	1.020-1/83.2-15 26-06	МН-36	1	1	1	
А3		4	1.400-15.В1. 120-07	МН 106-2	2	3		
А3		5	1.400-15.В1. 130-02	МН 117-3		1		
А3		6	1.400-15.В1. 130-56	МН 126-3			2	

ВЕДОМОСТЬ РАСХОДА СТАЛИ
НА ДОПОЛНИТЕЛЬНЫЕ ЗАКЛАДНЫЕ ИЗДЕЛИЯ, КГ

МАРКА ЭЛЕМЕНТА	ИЗДЕЛИЯ ЗАКЛАДНЫЕ								ВСЕГО
	АРМАТУРА КЛАССА				ПРОКАТ МАРКИ				
	А III				В СТ3 КП2				
	ГОСТ 5781-82*				ГОСТ 19903-74 *				
	ф8	ф12	ф18	ИТОГО	δ=6	δ=8	δ=12	ИТОГО	
1КЗ.36-а	0,8	2,6	3,5	8,9	1,4	5,6	18,0	25,0	31,9
1КЗ.36-б	1,5	2,8	3,5	7,8	4,0	5,8	18,0	27,6	35,2
1КЗ.36-в		2,4	3,5	6,0		11,4	18,0	29,4	35,4

РИС.2

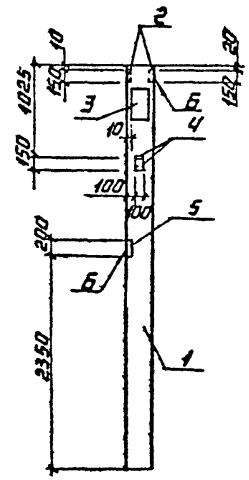

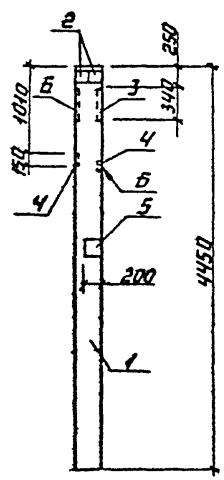

ОБОЗНАЧЕНИЕ	МАРКА	РИС.	МАССА КГ
ТП 903-1-248.87 КЖ.И.03.3	1КЗ.36-а	1	1001
-01	1КЗ.36-б	2	1001
-02	1КЗ.36-в	3	1001

1. УСТАНОВКУ ЗАКЛАДНЫХ ДЕТАЛЕЙ ВЫПОЛНЯТЬ ПО УЗЛАМ СЕРИИ 1.020-1/83 ВЫП. 2-1

ГИП	ДУМАН	
НАЧ. ОТД	НОВОЖИЛОВА	
Н КОНТР	САРЖИНСКАЯ	
ГЛ КОНТР	АНДРИЕВСКАЯ	
РУК. ГР.	БОБРУК	
ВЕД ИНЖ	ЯКОВЧИК	
ИНЖ.	АЛЬТЕРМАН	

ТП 903-1-248.87 КЖ.И.03.3

КОЛОННА
(1КЗ.36-а
1КЗ.36-б
1КЗ.36-в)

СТАДИЯ	МАССА	МАСШТАБ
Р	СМ. ТАБЛ.	1:50
ЛИСТ	ЛИСТОВ 1	

ЛАТГИПРОПРОМ

ИНВ. № ПОДЛ. | ПОДПИСЬ И ДАТА | ВЗАМ. ИНВ. №

КОПИРОВАЛ

ФОРМАТ А3

22634-06

Альбом 3.2

Рис. 1

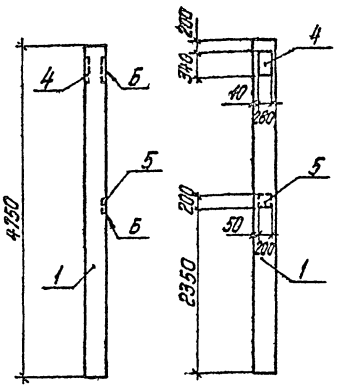

Рис. 2

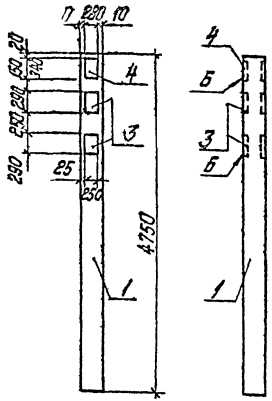

Рис. 3

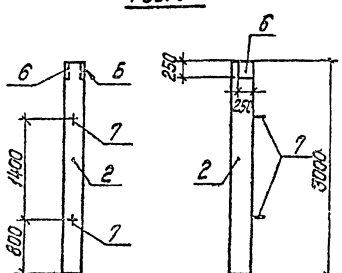

Формат	Зона	Поз.	Обозначение	Наименование	Кол. на исполн. ТП 903-1-248.87 кж. и. 03.4 —	01	02	Примечание
				Документация				
А4			ТП903-1-248.87 кж. и. ТУ	Технические условия				
				Сборочные единицы				
А3		1	1.020-1/83.2-1 05-02	1К3.42	1	1		
А3		2	1.030.9-25-1.0	КБ1			1	
				Детали				
А3		3	1.020-1/83.2-15 23-04	МН-17		2		
А3		4	1.020-1/83.2-15 26-06	МН-36	1	1		
А3		5	1.400-15. В1. 130-02	МН117-3	1			
А3		6	1.400-15 В1. 210-33	МН207-4			1	
А3		7	1.400-9 В1	УП2-3			2	

Ведомость расхода стали на дополнительные закладные изделия, кг

Марка элемента	Изделия закладные												
	Арматура класса								Прокат марки				Всего
	А III						А I		ВСт3 кп 2				
	ГОСТ 5781-82*								ГОСТ 103-76*				
	ф8	ф10	ф12	ф16	ф18	Итого	ф12	Итого	б6	б8	б12	Итого	
1К3.42-а	0,3		0,4		3,6	4,3			1,9		18,0	19,9	24,2
1К3.42-б			1,4	5,4	3,6	10,4					45,3	45,3	55,7
КБ1-а		0,7				0,7	1,7	1,7		7,8		7,8	10,2

1. Установку закл. дет. выполнять по узлам серии 1.020-1/83 вып. 2-1.

Обозначение	Марка	Рис.	Масса, кг
ТП 903-1-248.87 кж. и. 03.4	1К3.42-а	1	1136
-01	1К3.42-б	2	1136
-02	КБ1-а	3	680

ГИП	Думач		
Нач. отд.	Н. Яжилова		
Н. контр.	Раскинская		
Гл. констр.	Андриевская		
Рук. гр.	Бабрук		
Вед. инж.	Яковчик		
Инж.	Альтерман		

ТП 903-1-248.87 КЖ. И. 03.4

Колонна (1К3.42-а, 1К3.42-б, КБ1-а)

Стадия	Масса	Масштаб
Р	см. табл.	1:50

Лист | Листов 1

ЛАТГИПРОМ

Инв. № подл. | Подпись и дата | Взам. инв. №

копировал Дуткова

формат А3

22634-06

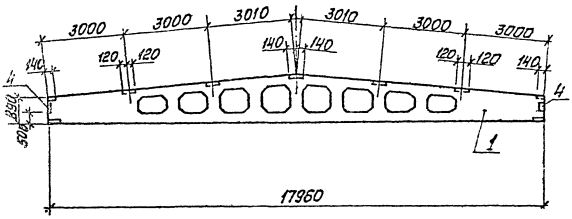

Позиция	Зона	Поз.	Обозначение	Наименование	Кол. на узел тип 903-1-248.87 КЖ.И.ОЧ.1.1 —	01	Примечание
				Документация			
А5			1.462.1-3/80 Вып. 0	Железобетонные ребристые плиты для покрытий одноэтажных зданий			
А4			ТП 903-1-248.87 КЖ.М.ТЧ	Технические условия			
				Сборочные единицы			
				Балка покрытия			
А3		1	1.462.1-3/80 Вып. 1	1БДР18-1АУТ	1		
А3		1	1.462.1-3/80 Вып. 1	1БДР18-3АУТ		1	
				Детали			
А4		2	1.400-6/76 Вып.1.1.85	МН-3-3	4	4	
А4		3	1.400-6/76 Вып.1.1.84	МН-1-2	4	4	
А4		4	1.400-6/76 Вып. 1	МН-10	2	2	

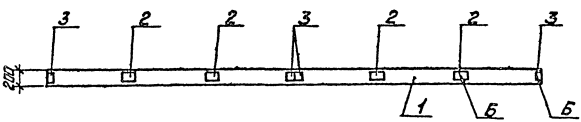

Ведомость расхода стали на дополнительные закладные детали, кг

Марка элемента	Закладные изделия				
	Арматура класса A III		Прокат марки Вст3кп2		Всего
	ГОСТ 5781-82*		ГОСТ 19903-74	ГОСТ 82-70*	
	ф8	ф10	-δ=6	∟80х8	
1БДР18-1АУТ-А	1,2	0,4	14,0	6,8	22,4
1БДР18-3АУТ-А	1,2	0,4	14,0	6,8	22,4

Обозначение	Марка
ТП 903-1-248.87 КЖ.И.ОЧ.1.1	1БДР18-1АУТ-А
01	1БДР18-3АУТ-А

ТП 903-1-248.87 КЖ.И.ОЧ.1.1

Балка покрытия (1БДР18-1АУТ-А) (1БДР18-3АУТ-А)

Стадия	Масса	Масштаб
Р	8400	1:100

Лист 1 Листов 1

ГИП Суман
Нач.ОО Новожилова
Н.контр. Сапожникова
Гл.констр.проекта Сергеева
Рук.гр. Бобрин
Вед.инж. Яковлева

ЛАТГИПРОПРОМ

Копировал Мал

Формат А3

22634-06

Альбом 3.2

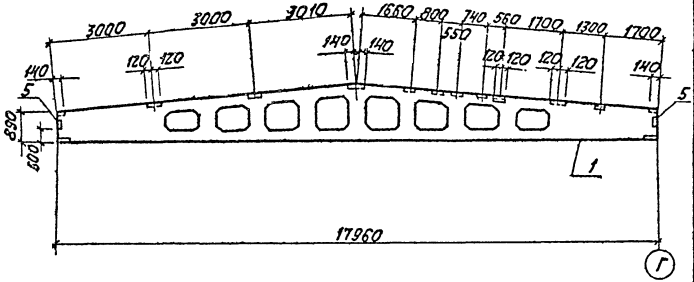

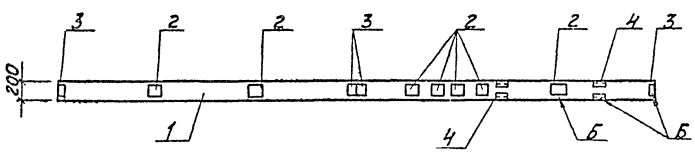

Формат	Зона	Поз.	Обозначение	Наименование	Кол. на испол. ТП 903-1-248.87 КЖ.И.04.1.2 —	01	Примеч.
				Документация			
А3			1.462.1-3/80 Вып.0	железобетонные решетчатые балки для покрытий одноэтажных зданий			
А4			ТП 903-1-248.87 КЖ.И.ТУ	Технические условия			
				Сборочные единицы			
				Балка покрытия			
А3		1	1.462.1-3/80 Вып.1	1БДР18-4АV̄т	1		
А3		1	1.462.1-3/80 Вып.1	1БДР18-2АV̄т		1	
				Детали			
А4		2	1.400-6/76 Вып.1 л.85	М4-3-3	7	7	
А4		3	1.400-6/76 Вып.1 л.84	М4-1-2	4	4	
А4		4	1.400-6/76 Вып.1 л.88	М4-22	2	2	
А4		5	1.400-6/76 Вып.1	М4-10	2	2	

Ведомость расхода стали на дополнительные закладные изделия, кг

Марка элемента	Закладные изделия							
	Арматура класса А III			прокат марки Вст3 кп2				Всего
	ГОСТ 5781-82*			ГОСТ 8510-72*		ГОСТ 19903-74*		
	ф8	ф10	Итого	70×70×3	80×7	-б=6	Итого	
1БДР18-4АV̄т-А	3.4	0.4	4.2	10.4	6.8	20.6	20.6	42.0
1БДР18-2АV̄т-Б	3.4	0.4	4.2	10.4	6.8	20.6	20.6	42.0

Обозначение	Марка
ТП 903-1-248.87 КЖ.И.04.1.2	1БДР18-4АV̄т-А
-01	1БДР18-2АV̄т-Б

ГИП	Думан		
Нач.отд	Новожилов		
Н.контр.	Сорокинская		
Гл.констр.	Андриевская		
Рук.гр.	Бабрук		
Вед.инж.	Яковчик		

ТП 903-1-248.87 КЖ.И.04.1.2

Балка покрытия (1БДР18-4АV̄т-А, 1БДР18-2АV̄т-Б)

Стадия	Масса	Масштаб
Р	8.400	1:100

Лист | Листов

ЛАТГИПРОПРОМ

Копировал

Формат А3

22634-06

Инв. № подл. | Подпись и дата | Взам. инв. №

Альбом 3.2

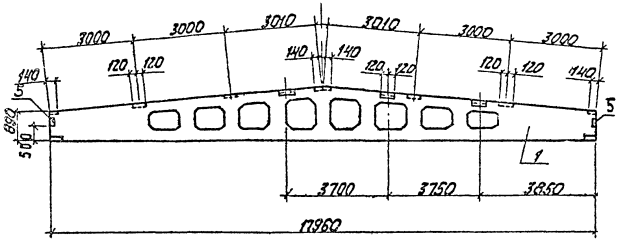

Формат	Зона	Поз.	Обозначение	Наименование	Кол.	Примечание
				Документация		
А3			1.462.1-3/80 Вып.0	Железобетонные решетчатые балки для покрытий одноэтажных зданий.		
А4			ТП 903-1-248.87 КЖ.И.ТУ	Технические условия		
				Сборочные единицы		
				Балка покрытия		
А3		1	1.462.1-3/80 Вып.1	1БДР18-4АV̄Т	1	
				Детали		
А4		2	1.400-6/76 Вып.1 лист85	М4-3-3	4	
А4		3	1.400-6/76 Вып.1 лист84	М4-1-2	4	
А4		4	1.400-6/76 Вып.1 лист88	М4-22	3	
А4		5	1.400-6/76 Вып.1	М4-10	2	

Ведомость расхода стали на дополнительные закладные изделия, кг.

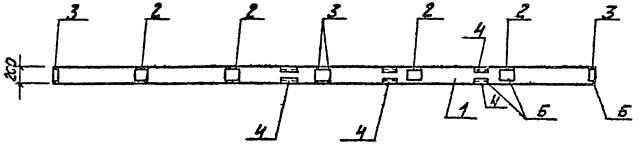

Марка элемента	Закладные изделия						Всего
	Арматура класса			Прокат марки			
	А III			Вст3 кп2			
	ГОСТ 5781-82*			ГОСТ 19903-84	ГОСТ 8509-72	ГОСТ 8509-72	
	ф8	ф10	Итого	d=6	L 110x x70x8	L 80x7	
1БДР18-4АV̄Т-Б	3,2	1,0	4,2	5,2	15,6	6,8	31,8

ГИП	Думан		
Нач.отд.	Новожилова		
Н.контр.	Саржинская		
Гл.контр.	Андреевская		
Рук.гр.	Бобрук		
Вед.инж.	Яковлева		
Ст.техн.	Житкова		

ТП 903-1-248.87 КЖ.И.04.1.3

Балка покрытия 1БДР18-4АV̄Т-Б

Стадия	Масса	Масштаб
Р	8400	1:100

Лист | Листов 1

ЛАТГИПРОПРОМ

Копировал

формат А3

22634-06

Инв.№ подл. | Подпись и дата | Взам.инв.№

Альбом 3.2

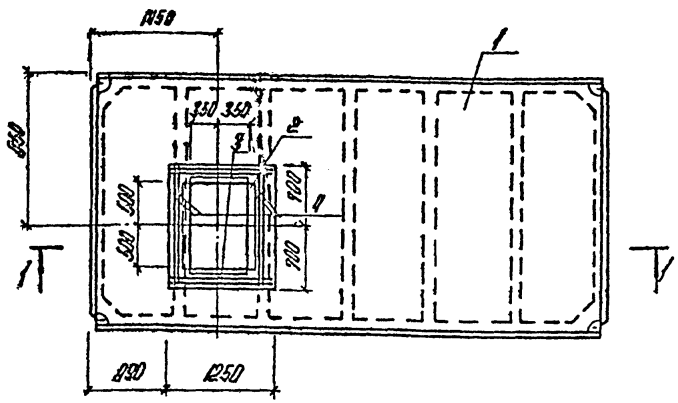

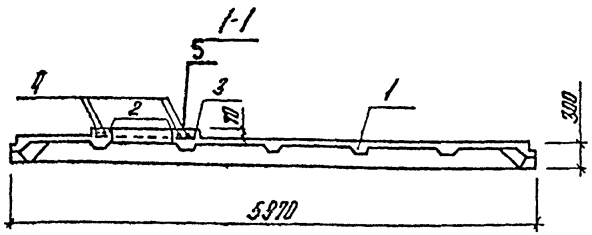

Формат	Зона	Поз.	Обозначение	Наименование	Кол.	Примечание
				Документация		
				Плиты железобетонные ребристые предварительно		
			ГОСТ 22701.1-77	напряженные размерами 6×3 м для покрытий производ-		
				ственных зданий		
			1.465.1-10/82 · Вып. 0	Комплексные железобетонные плиты покрытий		
				одноэтажных производственных зданий		
				Сборочные единицы		
А4		1	ГОСТ 22701.1-77, 1.465.1-10/82 В 1	Плита 1ПГ-4АV т-80а-400м	1	
				Изделия закладные		
А4		2	1.400-15 В 1.540	М548	3,4	м
				Детали		
Б4		3	ТП903-1-248.87 КЖН.05.1	А-III-12-ГОСТ 5781-82* ℓ=1200	4	1,1кг
Б4		4	91	А-III-12-ГОСТ 5781-82* ℓ=1350	4	1,2кг
				Материал		
		5		Бетон В 12,5 ГОСТ 25192-82		0,05м³

Ведомость расхода стали на дополнительные арматурные и закладные изделия, кг

Марка элемента	Изделия арматурные			Изделия закладные				
	Арматура класса		Всего	Арматура класса		Прокат марки		Всего
	А III			А III		ВСт3кп2		
	ГОСТ 5781-82*			ГОСТ 5781-82*		ГОСТ 8509-72*		
	ф12	Итого		ф8	Итого	L50×5	Итого	
1ПГ-4АV т-А	9,2	9,2	9,2	1,1	1,1	13,2	13,2	14,3

ГИП	Думан	
Нач СО	Новожилова	
Н контр.	Горжинская	
Т конст.	Андриевская	
Рук гр	Бобрук	
Вед инж	Яковчик	

ТП903-1-248.87 КЖН.05.1

Плита 1ПГ-4АV т-80а-400м-А

Стадия	Масса	Масштаб
Р	3770	1:50
Лист	Листов 1	

ЛАТГИПРОСТРОМ

Копировал

Формат А3

22.634-06

Инв. № подл. | Подпись и дата | Взам. инв. №

Альбом 3.2

Рис.1

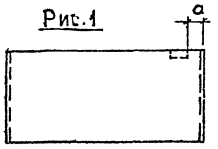

Рис.2

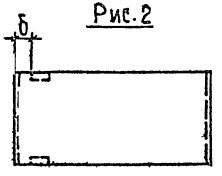

Рис.3

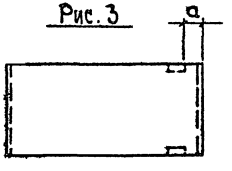

Обозначение		Наименование	Рис.	Разм. мм		Прим.
Обозначение по проекту	Обозначение по серии			а	б	
ТП 903-1-248.87 КЖИ.08.1	1.030.1-1,1-1 23-03	ПС 62.5.12.2.0-2л-2.38-1	2		550	
-01	15-03	ПС 62.5.12.2.0-2л-1.31-1	1	550		
-02	15-06	ПС 62.5.18.2.0-1л-1.32-1	3	550		
-03	15-03	ПС 62.5.12.2.0-2л-1.32-1	3	550		
-04	23-06	ПС 62.5.18.2.0-1л-2.37-1	2		550	
-05	01-09	ПС 30.12.2.0-6л-57-1	4	100	100	
-06	03-04	ПС 30.18.2.0-6л-57-1	4	100	100	

Рис. 4

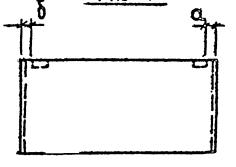

1. Стеновые панели изготовить с привязкой закладных деталей по данному чертежу.
2. Закладные детали цинковать слоем 160 мкм.

Инв.№ подл. | Подп. и дата | Взам. инв.№

ТП 903-1-248.87 КЖИ.08.1			
Стеновая панель ПС 62.5.12.2.0-2л-2.38-1; ПС 62.5.12.2.0-2л-1.31-1; ПС 62.5.18.2.0-1л-1.32-1; ПС 62.5.12.2.0-2л-1.32-1; ПС 62.5.18.2.0-1л-2.37-1; ПС 30.12.2.0-6л-57-1; ПС 30.18.2.0-6л-57-1	Стадия	Масса	Масштаб
	Р		
	Лист	Листов 1	
	ЛАТГИПРОПРОМ		

ГИП	Думан	
Нач. отд.	Новожилова	
Н. контр.	Сафжинская	
Гл. конст.	Андриевская	
Рук. гр.	Бобрук	
Б. инж.	Ипполитова	
Инж.	Губина	

Копировал 38 Формат А3

22634-06

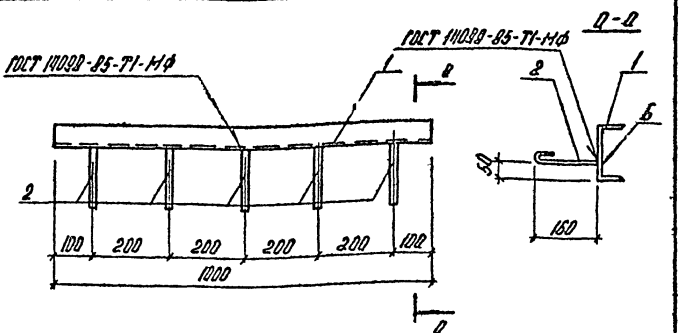

Формат	Зона	Поз.	Обозначение	Наименование	Кол.	Примечание
				Документация		
А4			ТП903-1-248.87 КЖ.И.ТУ	Технические условия		
				Детали		
Б4		1	ТП903-1-248.87 КЖ.И.111	Ш Вспер Д Ст3пс6-1-ГОСТ 19903-80 / 16-ГОСТ 23570-82* Р=1000	1	14,2 кг
Б4		2	КЖ.И.112	А-I-8-ГОСТ 5781-82* Р=210	12	0,9 кг

ГИП	Думан		ТП903-1-248.87 КЖ.И.111			
Нач.отд	Новиченков		Изделие закладное МН1	Стадия	Масса	Масштаб
Н.контр	Годовников			Р	15,1	1:10
Гл.спец	Ефремов			Лист	Листов 87	
Рук.гр.	Абдульбеков			ЛАТГИПРОПРОМ		
Ст.инж.	Зорин					

Копировал А4 — Формат А4

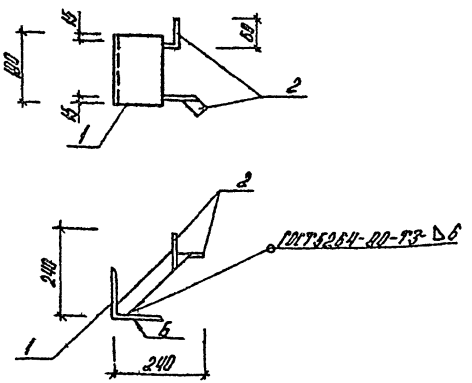

Формат	Зона	Поз.	Обозначение	Наименование	Кол.	Примечание
				Документация		
А4			ТП903-1-248.87 КЖ.И.ТУ	Технические условия		
				Детали		
Б4		1	ТП903-1-248.87 КЖ.И.141	Уголок 125×125×9-Б-ГОСТ 8509-72* / Ст3пс6-1-ГОСТ 535-79*	1	2,79 кг
Б4		2	КЖ.И.1.142	Лист Б-ПН-II-40×200×10-Ст3пс6-1-ГОСТ 19903-74* / Ст3кп2-ГОСТ 14637-79	2	0,38 кг

ГИП	Думан		ТП903-1-248.87 КЖ.И.1.114			
Нач.отд	Новиченков		Изделие закладное МН14	Стадия	Масса	Масштаб
Н.контр	Годовников			Р	3,55	1:10
Гл.спец	Ефремов			Лист	Листов 87	
Рук.гр.	Бобрик			ЛАТГИПРОПРОМ		
Ст.инж.	Зорин					

Копировал А4 — Формат А4

Альбом 3.2

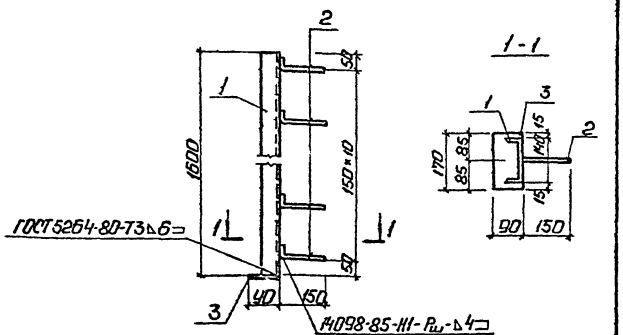

Формат	Зона	Поз.	Обозначение	Наименование	Кол.	Примечание
				Документация		
А4			ТП903-1-248.87 КЖ.И.ТУ	Технические условия		
				Детали		
Б4		1	ТП903-1-248.87 КЖ.И.1.2.1	Швеллер 14-ГОСТ 8240-72* Ст3кп2-1-ГОСТ 535-79* Р=1600	1	19,7кг
Б4		2	КЖ.И.1.2.2	А-III-8 ГОСТ 5781-82* Р=200	11	0,9кг
Б4		3	КЖ.И.1.2.3	Лист 6.ОН-10×90×120 ГОСТ 14903-74* Вст3кп2-1-ГОСТ 14637-79	1	1,2 кг

ГИП	Думан	
Нач С-1	Новожилова	
Н.контр	Саржинская	
Гл.констр	Андриевская	
Рук.гр.	Бобрук	
Вед.инж	Ипполитова	
Ст.инж	Шаралова	

ТП903-1-248.87 КЖ.И.1.2

Изделие закладное МН2

Стадия	Масса	Масштаб
Р	21,8	1:10

Лист | Листов 1

ЛАТГИПРОПРОМ

Копировал: Ф. Ф. Формат А4

Инв. № подл. | Подп. и дата | Взам. инв. №

Альбом 3.2

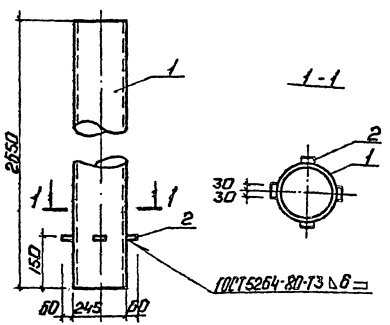

Формат	Зона	Поз.	Обозначение	Наименование	Кол.	Примечание
				Документация		
А4			ТП903-1-248.87 КЖ.И.ТУ	Технические условия		
				Детали		
Б4		1	ТП903-1-248.87 КЖ.И.1.3.1	Труба Ф245×7Р=2650 ГОСТ 8732-78 ГОСТ 8131-74	1	108,89кг
Б4		2	КЖ.И.1.3.2	Лист 6.ОН-10×60×60 ГОСТ 19903-74* Вст3кп2-1-ГОСТ 14637-79	4	1,13кг.

ГИП	Думан	
Нач С-1	Новожилова	
Н.контр	Саржинская	
Гл.констр	Андриевская	
Рук.гр.	Бобрук	
Вед.инж	Ипполитова	
Ст.инж	Шаралова	

ТП903-1-248.87 КЖ.И.1.3

Изделие закладное МН3

Стадия	Масса	Масштаб
Р	110	

Лист | Листов 1

ЛАТГИПРОПРОМ

Копировал: Ф. Ф. Формат А4

22634-06

Альбом 3.2

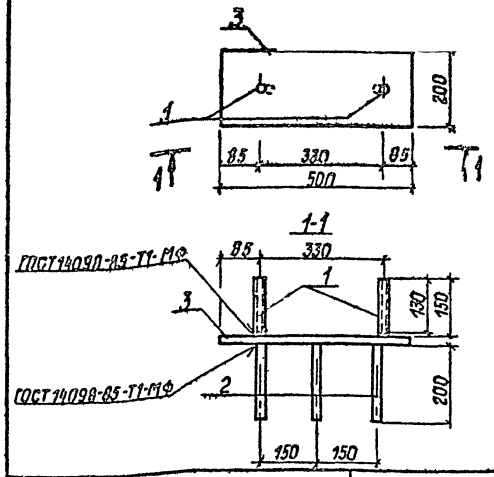

Формат	Зона	Поз.		Наименование	Кол.	Примечание
				Документация		
А4			ТП903-1-248.87 КЖИ ТУ	Технические условия		
				Детали		
Б4		1	ТП903-1-248.87 КЖИ 1.4.1	Круг 24 ГОСТ 2590-71* ℓ=150 / ВСт3кп2 - ГОСТ 535-79*	2	1,06 кг
Б4		2	КЖИ 1.4.2	А-III-8-ГОСТ 5781-82* ℓ=200	3	0,24 кг
Б4		3	КЖИ 1.4.3	Лист Б-ПН-10 ГОСТ 19903-74* ℓ=500 / ВСт3кп2-1-ГОСТ 14637-79	1	39,3 кг

ТП 903-1-248.87 КЖ.И.1.4

Изделие закладное МН4

Стадия	Масса	Масштаб
р	40,6	1:10

Лист | Листов 1

ЛАТГИПРОПРОМ

ГИП	Думан	
Нач.отд.	Наважилова	
Н.контр.	Саржинская	
Гл.конст.	Андриевская	
Рук.гр.	Бобрук	
Вед.инж.	Ипполитова	
Инж.	Аксенова	

Инв. № подл. | Подпись и дата | Взам. инв. №

Копировал

Формат А4

Альбом 3.2

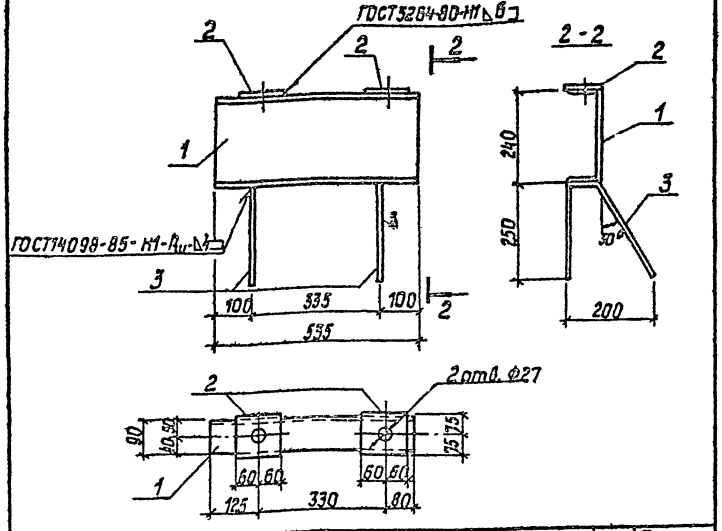

Формат	Зона	Поз.	Обозначение	Наименование	Кол.	Примечание
				Документация		
А4			ТП903-1-248.87 КЖ.И.ТУ	Технические условия		
				Детали		
Б4		1	ТП903-1-248.87 КЖ.И.1.5.1	Швеллер 24-Ø-535 ГОСТ 8240-72* / ВСт3кп2-1-ГОСТ 535-79*	1	14,6 кг
Б4		2	КЖ.И.1.5.2	Лист Б-ПА-10 ГОСТ 19903-74* / ВСт3кп2-1-ГОСТ 535-79*	2	1,70 кг
Б4		3	КЖ.И.1.5.3	А-III-14-ГОСТ 5781-82* ℓ=610	2	1,48 кг

ТП 903-1-248.87 КЖ.И.1.5

Изделие закладное МН5

Стадия	Масса	Масштаб
р	17,78	

Лист | Листов 1

ЛАТГИПРОПРОМ

ГИП	Думан	
Нач.отд.	Наважилова	
Н.контр.	Саржинская	
Гл.конст.	Андриевская	
Рук.гр.	Бобрук	
Вед.инж.	Ипполитова	

Инв. № подл. | Подпись и дата | Взам. инв. №

Копировал

Формат А4

22634-06

Альбом 3.2

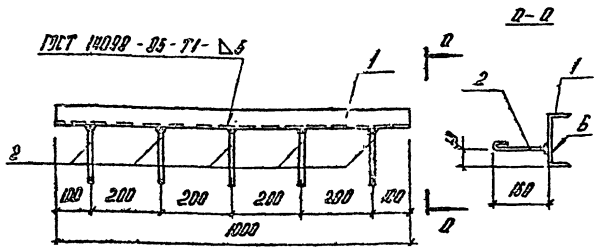

Формат	Зона	Поз.	Обозначение	Наименование	Кол.	Примечание
				Документация		
А4			ТП903-1-248.87 КНИ.Т.Ч	Технические условия		
				Детали		
Б4		1	ТП903-1-248.87 КНИ.1.Б.1	Швеллер 14-ГОСТ 8240-72* / Ст3пс6-1-Т.Ч.14-1-343.87	1	16,3 кг
Б4		2	КНИ.Н.1.Б.2	ФЛ1 ГОСТ 5781-82* ℓ=210	5	0,4 кг

ГИП	Дилман		ТП903-1-248.87 КНИ.1.Б			
Нач.отд.	Новолотова		Изделие закладное М1Б	Стадия	Масса	Масштаб
Н.контр.	Горшунова			Р	16,7	1:10
Гл.констр.	Антоневская			Лист	Листов 1	
Рук.гр.	Бобрик			ЛАТГИПРОПРОМ		
Вед.инж.	Яковлюк					

Копировал

Формат А4

Альбом 3.2

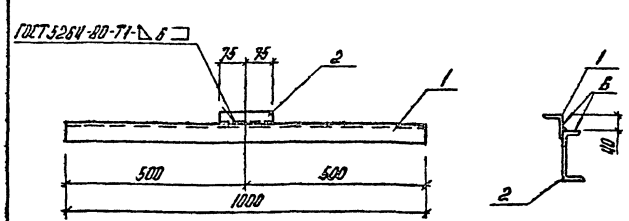

Формат	Зона	Поз.	Обозначение	Наименование	Кол.	Примечание
				Документация		
А4			ТП903-1-248.87 КНИ.Т.Ч	Технические условия		
				Детали		
Б4		1	ТП903-1-248.87 КНИ.1.7.1	Уголок 75×75×6-Б-ГОСТ 8509-72* / Ст3пс6-1-ГОСТ 535-79*	1	6,9 кг
Б4		2	КНИ.1.7.2	Швеллер 8-ГОСТ 8240-72* / Ст3пс6-1-ГОСТ 535-79*	1	1,0 кг

ГИП	Дилман		ТП903-1-248.87 КНИ.Н.1.7			
Нач.отд.	Новолотова		Изделие закладное М1.7	Стадия	Масса	Масштаб
Н.контр.	Горшунова			Р	8,7	1:10
Гл.констр.	Антоневская			Лист	Листов 1	
Рук.гр.	Бобрик			ЛАТГИПРОПРОМ		
Вед.инж.	Яковлюк					

Копировал

Формат А4

22634-06

Альбом 3.2

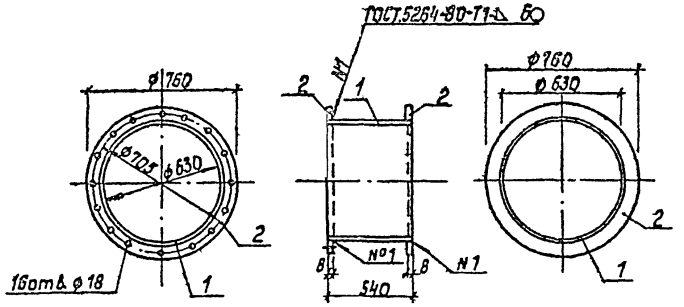

Формат	Зона	Поз.	Обозначение	Наименование	Кол.	Примечание
				Документация		
А4			ТП903-1-248.87 КЖ.И.ТУ	Технические условия		
				Детали		
Б4		1	КЖ И.1.8.1	Труба 630х7-ГОСТ 10704-76* / 6Ст3сп ГОСТ 10705-80	1	57,8
Б4		2	КЖ И.1.8.2	Лист Б-ПН-8,0-ГОСТ 19903-74* / 8Ст3пс Б-3-ТУ14 1-3023 80	2	9,9

ТП 903-1-248.87 КЖ.И.1.8

Изделие закладное МН 8

Стадия	Масса	Масштаб
р	67,7	1:20

Лист | Листов 1

ЛАТГИПРОПРОМ

ГИП	Думан	
Нач.отд	Новожилова	
Н.контр	Саржинская	
Гл.констр	Андриевская	
Рук.гр.	Бобрук	
Ст.арх	Зоде	

Инв.№ подл. | Подпись и дата | Взам.инв.№

Копировал | Формат А4

Альбом 3.2

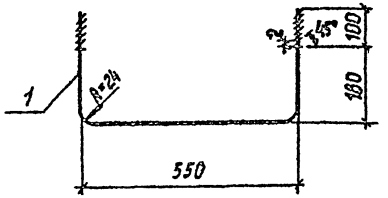

Формат	Зона	Поз.	Обозначение	Наименование	Кол.	Примечание
				Документация		
А4			ТП903-1-248.87 КЖ.И.ТУ	Технические условия		
				Детали		
Б4		1	ТП903-1-248.87 КЖ.И.1.9.1	Круг 24ГОСТ 2590 71* / 8Ст.1кп2-ГОСТ 535-79*	1	3,9 кг
				ℓ=1120		

ТП 903-1-248.87 КЖ.И.1.9

Изделие закладное МН 9

Стадия	Масса	Масштаб
р	3,9	1:10

Лист | Листов 1

ЛАТГИПРОПРОМ

ГИП	Думан	
Нач.отд	Новожилова	
Н.контр	Саржинская	
Гл.констр	Андриевская	
Рук.гр	Бобрук	
Вед.инж	Яковчик	
Инж	Аксенова	

Инв.№ подл. | Подпись и дата | Взам.инв.№

Копировал | Формат А4

22631-06

Альбом 3.2

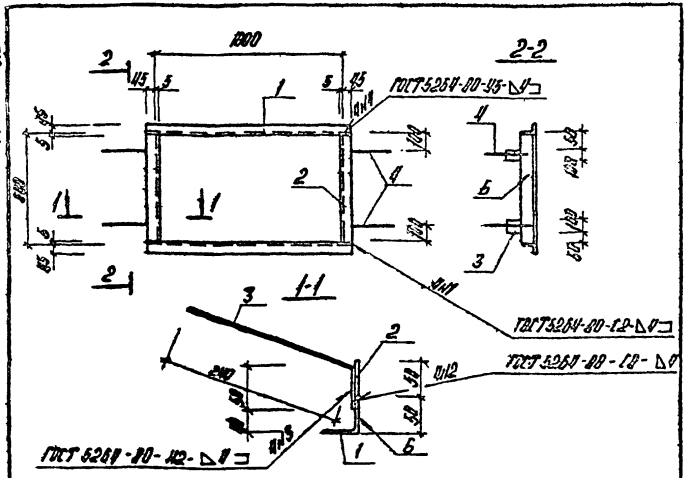

Формат	Зона	Поз.	Обозначение	Наименование	Кол.	Примечание
				Документация		
А4			ТП903-1-248.87 КЖ.Н.Т.Н	Технические условия		
				Детали		
Б4		1	ТП903-1-248.87 КЖН.1.10.1	Уголок 50×50×5-6-ГОСТ 8509-72* ℓ=1070 / Вст3кп2-1-ГОСТ 535-79*	2	3,4кг
Б4		2	-01	Уголок 50×50×5-6-ГОСТ 8509-72* ℓ=590 / Вст3кп2-1-ГОСТ 535-79*	2	1,9кг
Б4		3	КЖ.Н.1.10.2	Лист 6-ПН4×50×100 ГОСТ 19903-74* / Вст3кп2-ГОСТ 14637-79	4	0,16кг
Б4		4	КЖ.Н.1.10.3	А-III-8 ГОСТ 5781-82* ℓ=290	4	0,14кг

ТП903-1-248.87 КЖН.1.10

Изделие закладное МН10

Стадия	Масса	Масштаб
Р	11,8	1:20

Лист | Листов 1

ЛАТГИПРОПРОМ

ГИП	Думан	
Нач.отд.	Новожилова	
Гл.контр.	Андриевская	
Н.контр.	Сорокинская	
Рук.гр.	Бобрик	
Ст.арх.	Зоде	

Копировал

Формат А4

Взам.инв.№ | Подпись и дата | Инв.№ подл.

Альбом 3.2

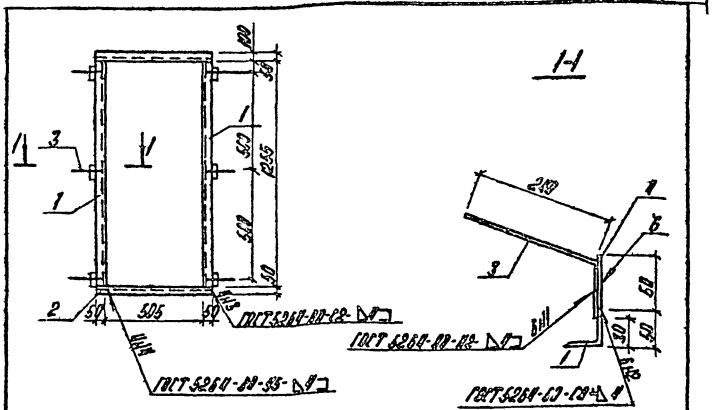

Формат	Зона	Поз.	Обозначение	Наименование	Кол.	Примечание
				Документация		
А4			ТП903-1-248.87 КЖН.Т.Н	Технические условия		
				Детали		
Б4		1	ТП903-1-248.87 КЖН.1.11.1	Уголок 50×50×5-6-ГОСТ 8509-72* ℓ=1255 / Вст3кп2-1-ГОСТ 535-79*	2	2,0кг
Б4		2	-01	Уголок 50×50×5-6-ГОСТ 8509-72* ℓ=605 / Вст3кп2-1-ГОСТ 535-79*	2	2,0кг
Б4		3	КЖН.1.11.2	А-III-8 ГОСТ 5781-82* ℓ=320	6	0,14кг
Б4		4	КЖН.1.11.3	Лист 6-ПН4×50×100 ГОСТ 19903-74* / Вст3кп2-ГОСТ 14637-79	8	0,16кг

ТП903-1-248.87 КЖН.1.11

Закладное изделие МН11

Стадия	Масса	Масштаб
Р	13,0	1:20

Лист | Листов 1

ЛАТГИПРОПРОМ

ГИП	Думан	
Нач.отд.	Новожилова	
Н.контр.	Сорокинская	
Гл.контр.	Андриевская	
Рук.гр.	Бобрик	
Ст.арх.	Зоде	

Копировал

Формат А4

22634-06

Альбом 3.2

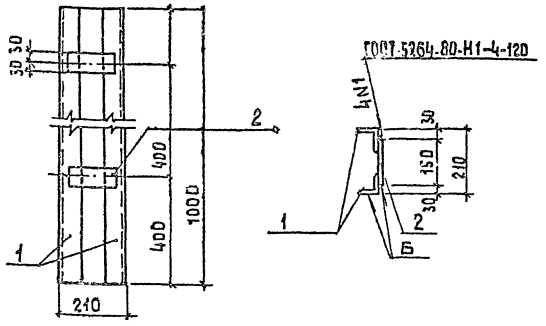

Формат	Зона	Поз.	Обозначение	Наименование	Кол.	Примечание
				Документация		
А4			ТП 903-1-248.87 КЖ.И.ТУ	Технические условия		
				Детали		
Б4		1	ТП 903-1-248.87 КЖ.И.1.12.1	Уголок 63х63х5 ГОСТ 8509-72* / Вст3кп2 ГОСТ 535-79* ℓ=1000	2	5,0 кг
Б4		2	ТП 903-1-248.87 КЖ.И.1.12.2	Лист Б-ПН-Бх1.5х1000 ГОСТ 19903-74* / Вст3кп2 ГОСТ 14637-79	2	0,36 кг

Взам. инв. №

Подп. и дата

Инв. № подл.

ГИП	Думан	
Нач. отд.	Новожилова	
Н. контр.	Сабржинская	
Гл. конст.	Андриевская	
Рук. гр.	Бобрук	
Ст. арх.	Зоде	

ТП 903-1-248.87 КЖ.И.1.12

Изделие закладное МН 12

Стадия	Масса	Масштаб
Р	10,7	1:10

Лист 1 Листов 1

ЛАТГИПРОПРОМ

Копировал 38 формат А4

Альбом 3.2

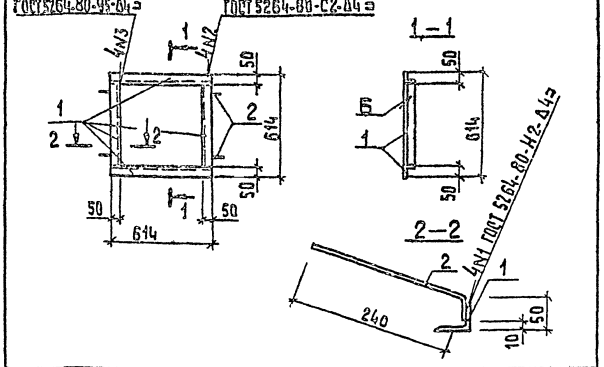

Формат	Зона	Поз.	Обозначение	Наименование	Кол.	Примечание
				Документация		
А4			ТП 903-1-248.87 КЖ.И.ТУ	Технические условия		
				Детали		
Б4		1	ТП 903-1-248.87 КЖ.И.1.13.1	Уголок 50х50х5-6 ГОСТ 8509-72* / Вст3кп2-1 ГОСТ 535-79* ℓ=614	4	1,9 кг
Б4		2	КЖ.И.1.13.2	А-III-8 ГОСТ 5781-82* ℓ=280	4	0,1 кг

Взам. инв. №

Подп. и дата

Инв. № подл.

ГИП	Думан	
Нач. отд.	Новожилова	
Н. контр.	Сабржинская	
Гл. конст.	Андриевская	
Рук. гр.	Бобрук	
Ст. арх.	Зоде	

ТП 903-1-248.87 КЖ.И.1.13

Изделие закладное МН 13

Стадия	Масса	Масштаб
Р	8,0	1:20

Лист 1 Листов 1

ЛАТГИПРОПРОМ

Копировал 38 формат А4

Альбом 3.2

Рис. 1

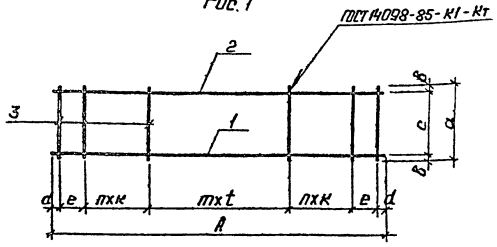

Рис. 2

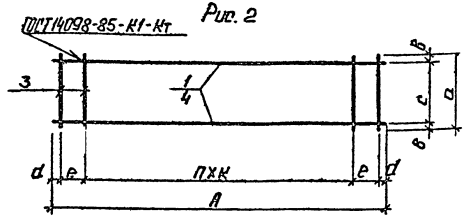

Формат	Зона	Поз.	Обозначение	Наименование	Копич. на	испол. ТП 903-1-248.87 КЖ.И.2.1				Приме-чание
					–	01	02	03	04	
				Документация						
А4			ТП 903-1-248.87 КЖ.И.ТУ	Технические условия						
				Детали						
Б4			ТП 903-1-248.87 КЖ.И.2.1.1	А-III-18-ГОСТ 5781-82* Р=5670		1				
Б4	1		-01	Р=5970			1			
Б4			КЖ.И.2.1.2	А-III-16-ГОСТ 5781-82* Р=2700				1		
Б4			КЖ.И.2.1.3	А-III-8-ГОСТ 5781-82* Р=1560	2					
Б4			КЖ.И.2.1.4	А-I-8-ГОСТ 5781-82* Р=5970			1			
Б4	2		-01	Р=5670		1				
Б4			-02	Р=2700				1		
Б4	3		КЖ.И.2.1.5	А-III-6-ГОСТ 5781-82* Р=270		30	32	15		
Б4	3		КЖ.И.2.1.6	А-I-6-ГОСТ 5781-82* Р=250	12					
Б4			КЖ.И.2.1.7	А-III-6-ГОСТ 5781-82* Р=430					19	
Б4	4		КЖ.И.2.1.8	А-III-12-ГОСТ 5781-82* Р=3350					2	

Обозначение	Марка	Рис.	A	a	в	c	d	e	n	k	m	t	Масса кг
ТП 903-1-248.87 КЖ.И.2.1	Кр 1	2	1560	250	20	210	15	90	9	150	–	–	18
-01	Кр 4	1	5670	270	20	230	25	110	9	150	9	300	15,4
-02	Кр 5	1	5970	270	20	230	60	75	10	150	9	300	16,2
-03	Кр 6	1	2700	270	20	230	25	125	4	150	4	300	6,3
-04	Кр 7	2	3350	430	20	390	25	50	16	200	–	–	8,3

ГИП	Луман		
Нач. отд.	Новожилов		
Н. контр.	Стрижиченя		
Гл. инжер.	Муфрыдинов		
Рук. гр.	Бобрик		
Вед. инж.	Ушакина		

ТП 903-1-248.87 КЖ.И.2.1

Каркас (Кр 1, Кр 4, Кр 5, Кр 6, Кр 7).

Стадия	Масса	Масштаб
Р	см. табл.	
Лист	Листов 1	

ЛАТГИПРОПРОМ

Копировал: Ф 25

Формат А3

22634-06

Инв. № подл. | Подп. и дата | Взам. инв. №

Альбом 3.2

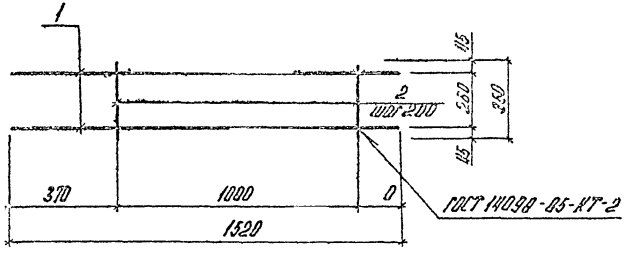

Формат	Зона	Поз	Обозначение	Наименование	Кол.	Примечание
				Документация		
А4			ТП903-1-248.87 КЖИ ТУ	Технические условия		
				Детали		
Б4		1	КЖИ 2.2.1	А-III-8 ℓ=1520 ГОСТ 5781-82*	2	1,2 кг
Б4		2	КЖИ 2.2.2	А-I-6 ℓ=350 ГОСТ 5781-82*	6	0,49 кг

ТП903-1 248.87 КЖИ.2.2

Каркас плоский Кр2

Стадия	Масса	Масштаб
Р	5,17	

Лист | Листов 1

ЛАТГИПРОПРОМ

Взам. инв. №

Подпись и дата

Инв. № подл.

Копировал

Формат А4

Альбом 3.2

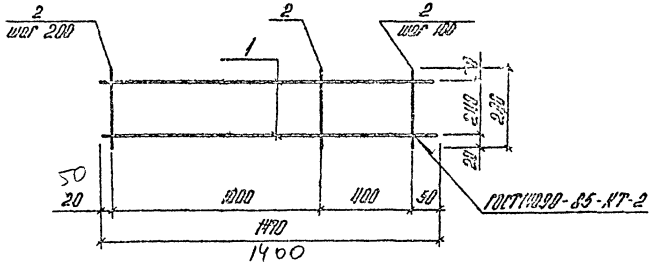

Формат	Зона	Поз	Обозначение	Наименование	Кол.	Примечание
				Документация		
А4			ТП903-1-248.87 Ал КЖИ ТУ	Технические условия		
				Детали		
Б4		1	ТП903-1-248.87 КЖИ 2.3.1	А-III-12 ℓ=1470 ГОСТ 5781-82*	2	2,6 кг
Б4		2	КЖИ 2.3.2	А-I-6 ℓ=270 ГОСТ 5781-82*	10	0,6 кг

ТП903-1-248.87 КЖИ.2.3

Каркас плоский Кр 3

Стадия	Масса	Масштаб
Р	3,2	

Лист | Листов 1

ЛАТГИПРОПРОМ

Взам. инв. №

Подпись и дата

Инв. № подл.

Копировал

Формат А4

Альбом 3.2

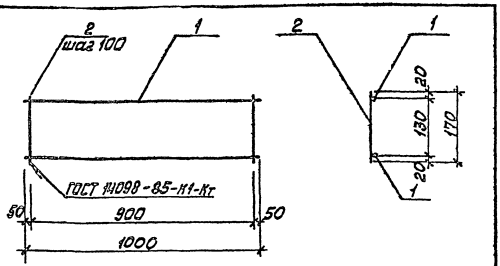

Форм.	Зона	Поз.	Обозначение	Наименование	Кол.	Примечание
				Документация		
А3			ТП 903-1-248.87 КЖ.И.ТУ	Технические условия		
				Детали		
54		1	ТП 903-1-248.87 КЖ.И.2.4.1	ф4Вр1 ГОСТ 6727-80* l=1000	2	0,1 кг
54		2	-01	ф4Вр-1 ГОСТ 6727-80* l=170	9	0,02 кг

ГИП	Думан		
Нач.отд.	Новожилова		
Н.контр.	Сарминская		
Гл.конст.	Андреевская		
Рук.гр.	Бобрик		
Ст.арх.	Зоде		

ТП 903-1-248.87 КЖ.И.2.4

Каркас плоский КР 8

Стадия	Масса	Масштаб
Р	0,38	

Лист | Листов

ЛАТТИПРОПРОМ

Копировал | Формат А4

Инв. № подл. | Подп. и дата | Взам. инв. №

Альбом 3.2

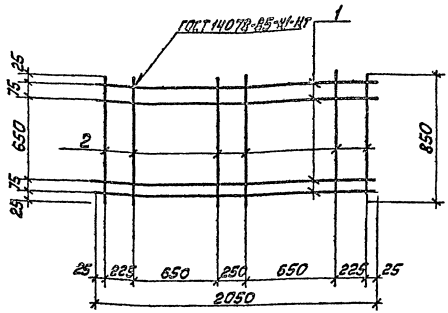

Форм.	Зона	Поз.	Обозначение	Наименование	Кол.	Примечание
				Документация		
А4			ТП 903-1-248.87 КЖ.И.ТУ	Технические условия		
				Детали		
54		1	ТП 903-1-248.87 КЖ.И.2.5.1	А-I-8-ГОСТ 5781-82* l=2050	4	3,2 кг
54		2	-01	А-I-8-ГОСТ 5781-82* l=850	6	2,0 кг

ГИП	Думан		
Нач.отд.	Новожилова		
Н.контр.	Сарминская		
Гл.конст.	Андреевская		
Рук.гр.	Бобрик		
Вед.инж.	Яковлин		
Ст.техн.	Сыгинская		

ТП 903-1-248.87 КЖ.И.2.5

Сетка С1

Стадия	Масса	Масштаб
Р	5,2	

Лист | Листов 1

ЛАТТИПРОПРОМ

Копировал | Формат А4

22634-06

Инв. № подл. | Подп. и дата | Взам. инв. №

Альбом 32

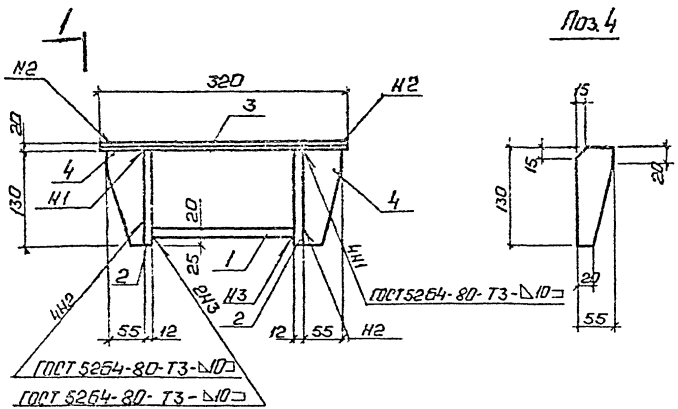

Формат	Зона	Поз.	Обозначение	Наименование	ТП903-1-248.87 КЖ.И.41 —	01	Примечание
				Документация			
			ТП903-1-248.87 КЖ.И.ТУ	Технические условия			
				Сборочные единицы			
Б4		1	ТП903-1-248.87 КЖ.И.4.1.1	Лист Б-ПН-20-ГОСТ 19903-74* / ВСт3пс6-1ТУ14-1-3023-80	1		4,7кг
Б4			-01	Лист Б-ПН-20-ГОСТ 19903-74* / ВСт3пс6-1ТУ14-1-3023-80		1	3,5кг
Б4		2	ТП903-1-248.87 КЖ.И.4.1.2	Лист Б-ПН-12-ГОСТ 19903-74* / ВСт3пс6-1ТУ14-1-3023-80	2		2,4кг
Б4			-01	Лист Б-ПН-12-ГОСТ 19903-74* / ВСт3пс6-1ТУ14-1-3023-84		2	1,8кг
Б4		3	ТП903-1-248.87 КЖ.И.4.1.1-02	Лист Б-ПН-20-ГОСТ 19903-74* / ВСт3пс6-1ТУ14-1-3023-80	1		10,0кг
Б4			ТП903-1-248.87 КЖ.И.4.1.1-03	Лист Б-ПН-20-ГОСТ 19903-74* / ВСт3пс6-1ТУ14-1-3023-80		1	7,5кг
Б4		4	ТП903-1-248.87 КЖ.И.4.1.3	Лист Б-ПН-10-ГОСТ 19903-74* / ВСт3кп2 ГОСТ 14637-79	2	2	0,56кг

Обозначение	Марка	а	б	Масса, кг
ТП903-1-248.87 КЖ.И.4.1	МС1	200	95	17,7
-01	МС2	150	70	13,4

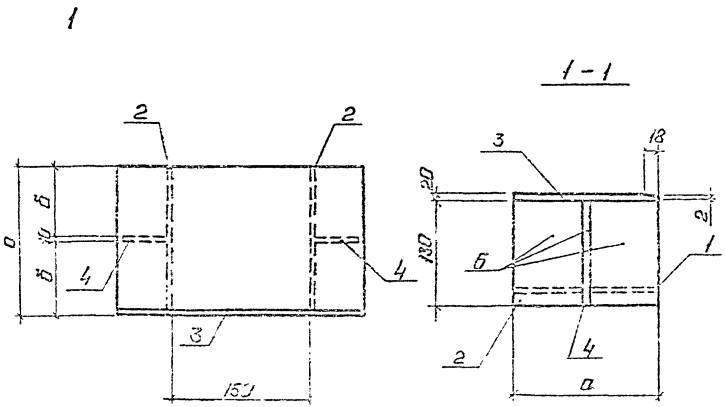

Гип	Думан		
Нач. отд.	Дорожин		
Гл. инж.	Дорожин		
Гл. инж.	Дорожин		
Рук.	Бобрин		
Ред. инж.	Фирсов		

ТП903-1-248.87 КЖ.И.41

Опорный столик (МС1; МС2)

Стадия: Р | Лист | Листов

ЛАТГИПРОПРОМ

Копировал

Формат 13

Альбом 3.2

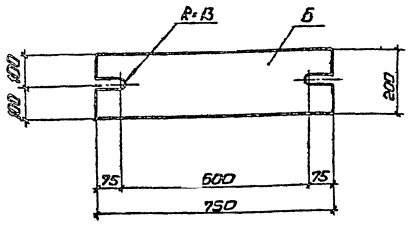

ГИП	Думан		
Нач отд	Новожилова		
Н. контр.	Гаржинская		
Н. конст.	Андриевская		
Рук. гр.	Бобрук		
Вед. инж.	Яковчик		

ТП 903-1-248.87 КЖИ.4.2

Изделие соединительное МС3.

Стадия	Масса	Масштаб
Р	23,6	1:10

Лист Б-ПН20-ГОСТ19903-74* / ВСт3псб-1-Т914-13023-80

Лист | Листов 1

ЛАТГИПРОПРОМ

Копировал: Ф. Б.

Формат А4

Альбом 3.2

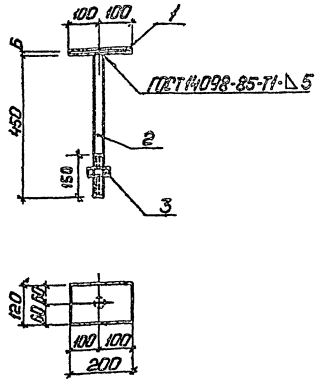

Формат	Зона	Поз.	Обозначение	Наименование	Кол.	Примечание
				Документация		
А4			ТП903-1-248.87 КЖИ.ТУ	Технические условия		
				Детали		
Б4		1	ТП903-1-248.87 КЖИ.4.3.1	Лист Б-ПН60-ГОСТ19903-74* / ВСт3кп2-ГОСТ14637-79	1	1,1
Б4		2	ТП903-1-248.87 КЖИ.4.3.2	Круг 18-ГОСТ2590-71* / ВСт3кп2-ГОСТ535-79*	1	0,9
				Стандартные изделия	1	
		3		Гайка М18 ГОСТ5915-70	1	

ГИП	Думан		
Нач отд.	Новожилова		
Н. контр.	Гаржинская		
Н. конст.	Андриевская		
Рук. гр.	Бобрук		
Вед. инж.	Яковчик		

ТП 903-1-248.87 КЖ.И.4.3

Изделие соединительное МС4

Стадия	Масса	Масштаб
Р	2,12	1:10

Лист | Листов 1

ЛАТГИПРОПРОМ

Копировал: Ф. Б.

Формат А4

22634-06

Альбом 3.2

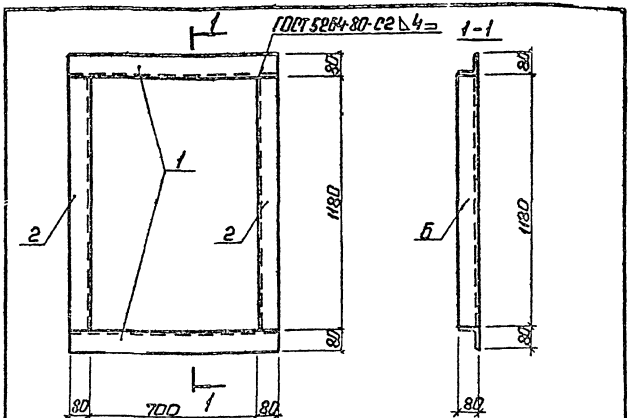

Формат	Зона	Поз.	Обозначение	Наименование	Кол.	Примечание
				Документация		
А3			ТП 903-1-248.87 КЖИ ТЧ	Технические условия		
				Детали		
Б4		1	ТП 903-1-248.87 КЖИ.4.4.1	Уголок 80×80×6-Б ГОСТ 8509-72* L=860 Вст3кп2-1 ГОСТ 535-79*	2	6,3 кг
Б4		2	-01	Уголок 80×80×6-Б ГОСТ 8509-72* L=1130 Вст3кп2-1 ГОСТ 535-79*	2	9,8 кг

Инв.№ подл. | Подп. и дата | Взам.инв.№

ТП 903-1-248.87 КЖ.И.4.4			
Изделие соединительное МС 5	Стадия	Масса	Масштаб
	Р	32,2	
	Лист	Листов 1	
ГИП Думан; Нач.отд Набиуллова; Н.контр Гаджиева; Гл.конс Кириченко; Рук.гр Бабрык; Ведущ.инж Яковчин; Инж. Аксенова	ЛАТГИПРОПРОМ		

Копировал

Формат А4

Альбом 3.2

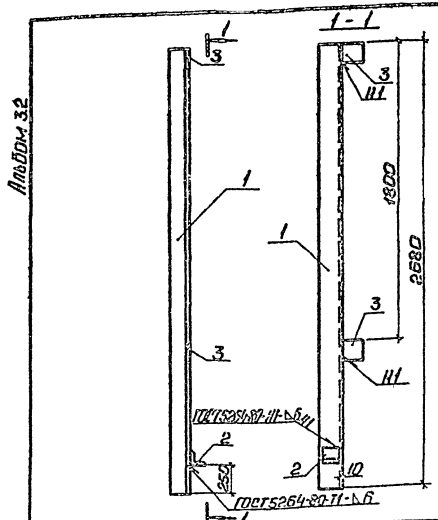

Формат	Зона	Поз.	Обозначение	Наименование	Кол.	Примечание
				Документация		
А4			ТП 903-1-248.87 КЖИ ТЧ	Технические условия		
				Детали		
Б4	1		ТП 903-1-248.87 КЖ.И.4.5.1	Уголок 125×9 ГОСТ 8509-72* L=2680 Вст3пс6-1 ГТУ 14-1-3023-80	1	46,4 кг
Б4	2		КЖ.И.4.5.2	Уголок 63×5 ГОСТ 8509-72* L=100 Вст3пс6-1 ГТУ 14-1-3023-80	1	0,5 кг
Б4	3		КЖ.И.4.5.3	Лист Б ПУ10-1200×120 ГОСТ 19903-74* Вст3пс6-1 ГТУ 14-1-3023-80	2	2,3 кг

Инв.№ подл. | Подп. и дата | Взам.инв.№

ТП 903-1-248.87 КЖ.И.4.5			
Изделие закладное МС 3-1	Стадия	Масса	Масштаб
	Р	49,2	
	Лист	Листов 1	
ГИП Думан; Нач.отд Набиуллова; Н.контр Гаджиева; Гл.конс Кириченко; Рук.гр Бабрык; Ведущ.инж Яковчин; Инж. Аксенова	ЛАТГИПРОПРОМ		

Копировал

Формат А4

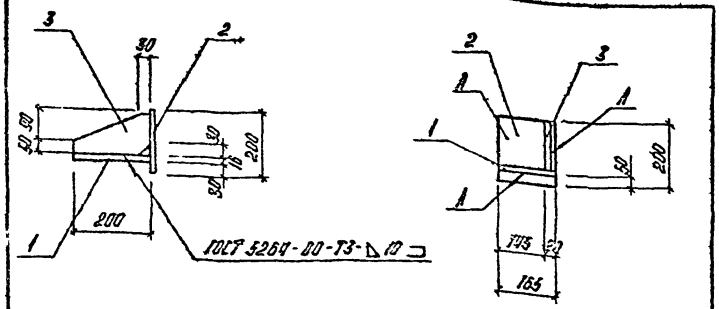

Формат	Зона	Поз.	Обозначение	Наименование	Кол.	Примечание
				Документация		
А3			ТП903-1-248.87 КЖ.Н.ТУ	Технические условия		
				Сборочные единицы		
Бч		1	ТП903-1-248.87 КЖ.Н.Ч.6.1	Лист 15+200+165-ГОСТ 19903-74* Вст3пс6-1-ТУ14-1-3023-80	1	4,1кг
Бч		2	КЖ.Н.Ч.6.2	Лист 2+110+165-ГОСТ 19903-74* Вст3пс6-1-ТУ14-1-3023-80	1	3,1кг
Бч		3	КЖ.Н.Ч.6.3	Лист 10+120+200-ГОСТ 19903-74* Вст3пс6-1-ТУ14-1-3023-80	1	1,9кг

Инв.№ подл. | Подпись и дата | Взам.инв.№

ТП903-1-248.87 КЖ.Н.Ч.6			
Стеллаж РК Ч-1	Стадия: Р	Масса: 3,1	Масштаб:
	Лист:	Листов:	
ЛАТГИПРОПРОМ			

ГИП Лиман
Нач.отд Рыбницкая
Н.контр Горчинская
Гл.инж.проекта Андреева
Рук.гр Бобрик
Ст.инж Игрунова

Копировал БЧ

Формат А4

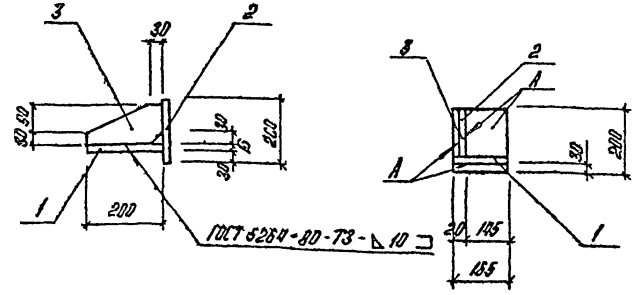

Формат	Зона	Поз.	Обозначение	Наименование	Кол.	Примечание
				Документация		
А3			ТП903-1-248.87 КЖ.Н.ТУ	Технические условия		
				Сборочные единицы		
Бч		1	ТП903-1-248.87 КЖ.Н.Ч.7.1	Лист 15+200+165-ГОСТ 19903-74* Вст3пс6-1-ТУ14-1-3023-80	1	4,1кг
Бч		2	КЖ.Н.Ч.7.2	Лист 2+110+165-ГОСТ 19903-74* Вст3пс6-1-ТУ14-1-3023-80	1	3,1кг
Бч		3	КЖ.Н.Ч.7.3	Лист 10+120+200-ГОСТ 19903-74* Вст3пс6-1-ТУ14-1-3023-80	1	1,9кг

Инв.№ подл. | Подпись и дата | Взам.инв.№

ТП903-1-248.87 КЖ.Н.Ч.7			
Стеллаж РК Ч-2	Стадия: Р	Масса: 3,1	Масштаб:
	Лист:	Листов:	
ЛАТГИПРОПРОМ			

ГИП Лиман
Нач.отд Рыбницкая
Н.контр Горчинская
Гл.инж.проекта Андреева
Рук.гр Бобрик
Ст.инж Игрунова

Копировал БЧ

Формат А4

Альбом 3.2

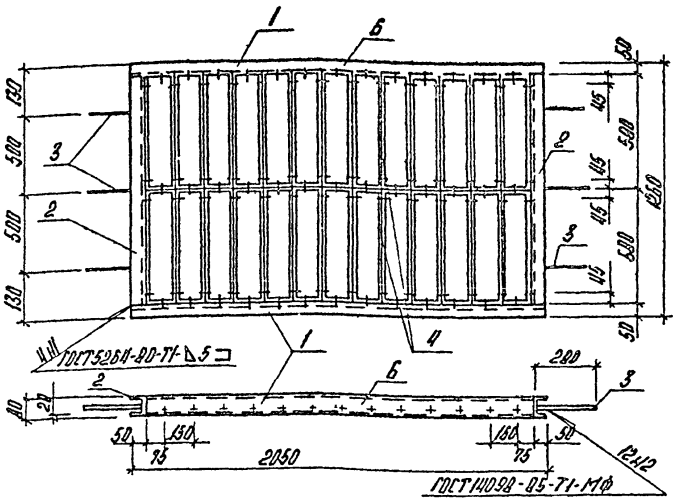

Формат	Зона	Поз	Обозначение	Наименование	Кол.	Прим.
				Документация		
А4			ТП903-1-248.87 КЖИ.ТУ	Технические условия		
				Детали		
Б4		1	ТП903-1-248.87 КЖИ.4.8.1	Швеллер 80×50×5-ГОСТ 8278-83* ℓ=2050 ВСт3кп2-ГОСТ 11474-76*	2	10,2кг
Б4		2	-01	Швеллер 80×50×5-ГОСТ 8278-83* ℓ=1450 ВСт3кп2-ГОСТ 11474-76*	2	6,0кг
Б4		3	КЖИ.4.8.2	А-III-8-ГОСТ 5781-82* ℓ=350	12	0,1кг
				Стандартные изделия		
А3		4	ТУ 36-1517-84	СТД-302	26	

ТП903-1-248.87 КЖИ.4.8

Изделие закладное ЖР1

Стадия	Масса	Масштаб
Р	64,8	

Лист | Листов 1

ЛАТГИПРОПРОМ

ГИП	Думан	
Нач.отд	Новожилова	
Н.контр	Горжинская	
Гл.конст	Андриевская	
Рук.гр	Бобрик	
Ст.арх	Зоде	

Взам.инв.№ | Подпись и дата | Инв.№ подл.

Копировал | Формат А4

Альбом 3.2

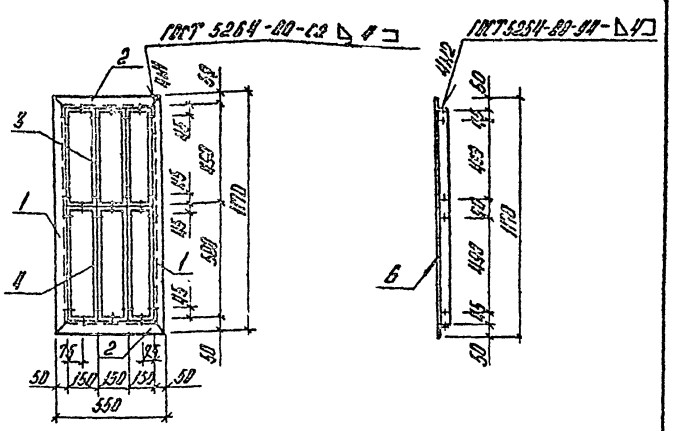

Формат	Зона	Поз	Обозначение	Наименование	Кол.	Примечание
				Документация		
А4			ТП903-1-248.87 КЖИ.ТУ	Технические условия		
				Детали		
Б4		1	ТП903-1-248.87 КЖИ.4.9.1	Уголок 50×50×5-ГОСТ 8509-72* ℓ=1170 ВСт3кп2-ГОСТ 535-79*	2	4,0кг
Б4		2	-01	Уголок 50×50×5-ГОСТ 8509-72* ℓ=550 ВСт3кп2-ГОСТ 535-79*	2	2,1кг
А3				Стандартные изделия		
А3		3	ТУ 36-1517-84	СТД-301	3	
А3		4	ТУ 36-1517-84	СТД-302	3	

ТП903-1-248.87 КЖИ.4.9

Изделие закладное ЖР2

Стадия	Масса	Масштаб
Р	18,5	

Лист | Листов 1

ЛАТГИПРОПРОМ

ГИП	Думан	
Нач.отд	Новожилова	
Н.контр	Горжинская	
Гл.конст	Андриевская	
Рук.гр	Бобрик	
Ст.арх	Зоде	

Взам.инв.№ | Подпись и дата | Инв.№ подл.

Копировал | Формат А4

22634-06

Альбом 3.2

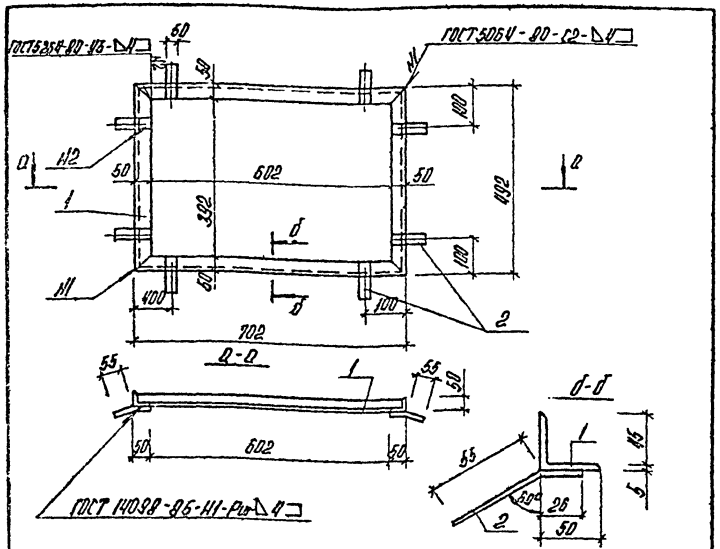

Формат	Зона	Поз.	Обозначение	Наименование	Кол.	Масса ед. кг	Примечание
				Документация			
А4			ТП903-1-248.87 КЖИ ТУ	Технические условия			
				Детали			
Б4		1	ТП903-1-248.87 КЖИ Ч.10.1	Уголок 30×3 б-Б ГОСТ 8509-72* / 2350 Ас т3кп2-1 ГОСТ 535-79*	1	9,0кг	
Б4		2	КЖИ Ч.10.2	Лист Б-Ц4-Ч ГОСТ 19903-74* / 1200 Ас т3кп2-1 ГОСТ 14637-79	8	0,42кг	

Инв. № подл. | Подпись и дата | Взам. инв. №

ГИП	Лимон		
Нач. отд.	Чеканцова		
Н. контр.	Сорокина		
Гл. констр.	Ушакевич		
Рук. гр.	Бобрик		
Ст. арх.	Зоде		

ТП903-1-248.87 КЖИ Ч.10

Рама Р-1

Стадия	Масса	Масштаб
Р	9,8б	
Лист	Листов 1	

ЛАТГИПРОПРОМ

Копировал | Формат А4

Альбом 3.2

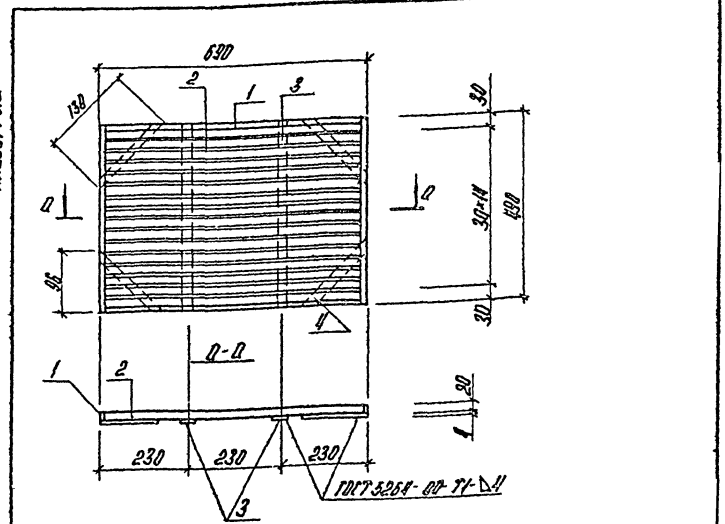

Формат	Зона	Поз.	Обозначение	Наименование	Кол.	Масса ед. кг	Примечание
				Документация			
А4			ТП903-1-248.87 КЖИ ТУ	Технические условия			
				Детали			
Б4		1	ТП903-1-248.87 КЖИ Ч.11-	Лист Б-Ц4-Ч ГОСТ 19903-74* / 2350 Ас т3кп2 ГОСТ 14637-79	1	1,49	
Б4		2	-Н1	Лист Б-Ц4-Ч ГОСТ 19903-74* / 682 Ас т3кп2 ГОСТ 14637-79	15	0,44	
Б4		3	-Н2	Лист Б-Ц4-Ч ГОСТ 19903-74* / 1200 Ас т3кп2 ГОСТ 14637-79	2	0,31	
Б4		4	-Н3	Лист Б-Ц4-Ч ГОСТ 19903-74* / 100 Ас т3-Ав2 ГОСТ 14637-79	4	0,09	

Инв. № подл. | Подпись и дата | Взам. инв. №

ГИП	Лимон		
Нач. отд.	Новоселова		
Н. контр.	Гасникова		
Гл. констр.	Анисимкина		
Рук. гр.	Бобрик		
Ст. арх.	Зоде		

ТП903-1-248.87 КЖИ Ч.11

Рама Р-2

Стадия	Масса	Масштаб
Р	9,07	
Лист	Листов 1	

ЛАТГИПРОПРОМ

Копировал | Формат А4

Альбом 3.2

Формат	Зона	Поз.	Обозначение	Наименование	Кол.	Примечание
				Документация		
А3			ТП903-1-248.86 КЖ.И.10.000СБ	Сборочный чертеж		
				Сборочные единицы		
А3		1	ТП903-1-248.86 КЖ.И.10.100	Рама полотна ворот	2	
А3		2	ТП903-1-248.86 КЖ.И.10.200	Клапан	2	
А3		3	ТП903-1-248.86 КЖ.И.10.300	Шпингалет	1	
				Детали		
А4		4	ТП903-1-248.86 КЖ.И.10.001	Перемычка	2	
А4		6	ТП903-1-248.86 КЖ.И.10.002	Стойка	2	
А4		7	ТП903-1-248.86 КЖ.И.10.003	Швеллер	1	
А4		8	ТП903-1-248.86 КЖ.И.10.004	Швеллер	1	
БЧ		9	ТП903-1-248.86 КЖ.И.000-01	Лист Б-ПН-4-ГОСТ19903-74 / ВСт3кп2-1-ГОСТ14637-79	2	0,11 кг
А4		10	ТП903-1-248.86 КЖ.И.10.005	Уголок	1	
А4		11	ТП903-1-248.86 КЖ.И.10.006	Уголок	2	
А4		12	-01	Уголок	1	
А4		13	ТП903-1-248.86 КЖ.И.10.007	Уголок	4	
БЧ		14	ТП903-1-248.86 КЖ.И.10000-02	Лист Б-ПН-3,0-ГОСТ19903-74* / 09Г2-2-III-ГОСТ17066-80	6	0,23 кг
БЧ		15	ТП903-1-248.86 КЖ.И.10000-03	Уголок 63×63×6-Б-ГОСТ8509-72* / ВСт3кп2-1-ГОСТ535-79*	2	0,4 кг
А4		16	ТП903-1-248.86 КЖ.И.10.008	Лист	1	
А4		17	-01	Лист	1	

Взам. инв. № | Подпись и дата | Инв. № подл.

ТП 903-1-248.87 КЖ.И.10.000

Ворота распашные ВТУ 1

Стадия	Масса	Масштаб
Р		

Лист 1 | Листов 3

ЛАТГИПРОПРОМ

ГИП	Думан	
Нач отд	Новожилова	
Н. контр.	Саржинская	
Гл. констр.	Андрусенко	
Рук гр.	Собрук	
Ст. инж.	Шарапова	

Копировал | Формат А4

Альбом 3.2

Формат	Зона	Поз.	Обозначение	Наименование	Кол.	Примечание
А4		18	ТП903-1-248.86 КЖ.И.10.008-02	Лист	2	
А4		19	-03	Лист	2	
А4		20	-04	Лист	1	
А4		21	ТП903-1-248.86 КЖ.И.10.009	Втулка	2	
А4		22	ТП903-1-248.86 КЖ.И.10.010	Втулка	2	
А4		23	ТП903-1-248.86 КЖ.И.10.011	Ребро	8	
А4		24	ТП903-1-248.86 КЖ.И.10.012	Полоса	4	
А4		25	ТП903-1-248.86 КЖ.И.10.013	Ось	2	
А4		26	ТП903-1-248.86 КЖ.И.10.014	Ось	1	
А4		27	ТП903-1-248.86 КЖ.И.10.015	Ручка	1	
А4		28	ТП903-1-248.86 КЖ.И.10.016	Ручка	1	
БЧ		29	ТП903-1-248.86 КЖ.И.10.000-04	Лист Б-ПН-6×30×140-ГОСТ19903-74* / ВСт3кп2-1-ГОСТ14637-79	1	0,20 кг
А4		30	ТП903-1-248.86 КЖ.И.10.017	Крюк	1	
БЧ		31	ТП903-1-248.86 КЖ.И.10.005	Уголок 50×50×5-Б-ГОСТ 8509-72 / ВСт3кп2-1-ГОСТ533-79* / ℓ=2500	2	0,36 кг
А4		32	ТП903-1-248.86 КЖ.И.10.018	Обшивка	1	
А4		33	ТП903-1-248.86 КЖ.И.10.019	Обшивка	2	
А4		34	ТП903-1-248.86 КЖ.И.10.020	Обшивка	1	
А4		35	ТП903-1-248.86 КЖ.И.10.006	Стержень	1	
				Стандартные изделия		
А3		36	ТУ36-1517-84	СТД 301	16	
БЧ		37		Винт 3×6.01 ГОСТ 10621-80		0,3 кг
БЧ		38		Труба 25×1,6×80-ГОСТ10704-75* / ВСт3кп2-5-ГОСТ10705-80	1	0,08 кг

Взам. инв. № | Подпись и дата | Инв. № подл.

ТП903-1-248.87 КЖ.И.10.000 | Лист 2

Копировал | Формат А4

22634-05

Формат	Зона	Поз.	Обозначение	Наименование	Кол.	Примечание
				Стандартные изделия		
БЧ		39		Замок	1	
БЧ		40		Пружина №287 ГОСТ 13756-68	1	кл. III ГОСТ 14963-69
БЧ		41		Болт М16х140 ГОСТ 7798-70*	2	
БЧ		42		Болт М10х20 ГОСТ 7798-70*	2	
БЧ		43		Гайка М16 ГОСТ 5915-70*	2	
БЧ		44		Контргайка М16 ГОСТ 8961-75	2	
БЧ		45		Гайка М12 ГОСТ 5915-70*	2	
БЧ		46		Шайба М12 ГОСТ 11371-78*	2	
БЧ		47		Шайба М10 ГОСТ 11371-78*	2	
БЧ		48		Шарик 6-28 ГОСТ 3728-81	2	
				Материалы		
БЧ				Плиты теплоизоляционные из минеральной ваты П75 ГОСТ 9573-82	0,26	м³

Инв.№ подл. | Подпись и дата | Взам.инв.№

ТП 903-1- КЖ.У.10.000 Лист 3

Копировал Формат А4

Рис.1

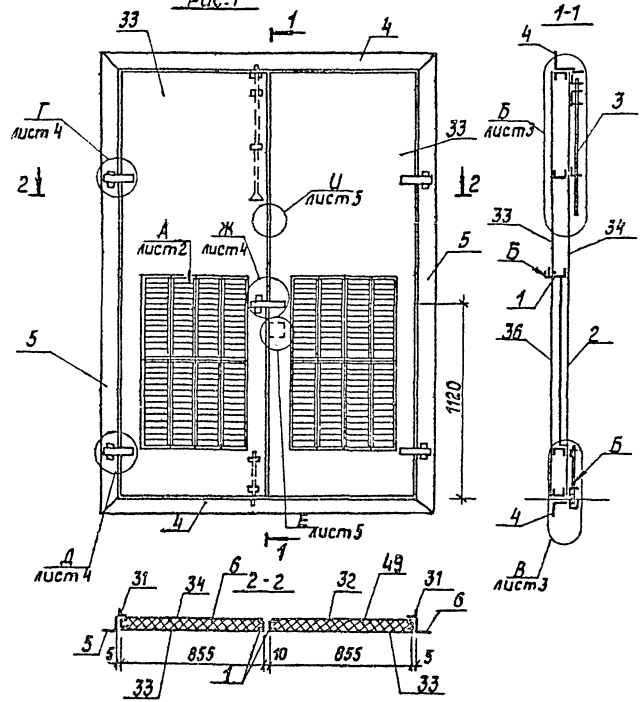

Инв.№ подл. | Подпись и дата | Взам.инв.№

ТП 903-1-248.87 КЖ.У.10.000 СБ

Ворота распашные ВТУ-1. Сборочный чертеж

ГИП	Думан		
Нач.отд.	Новожилова		
Н.контр.	Саржинская		
Гл.констр.	Андрианова		
Рук.гр.	Бобрук		
Ст.инж.	Шарипова		

Стадия	Масса	Масштаб
Р		
Лист 1	Листов 5	

ЛАТГИПРОПРОМ

Копировал Формат А4

22634-06

Альбом 3.2

Рис.2

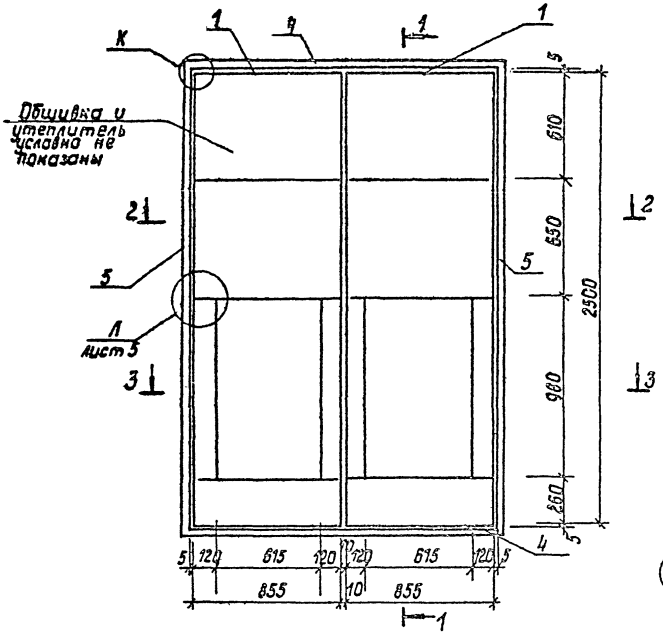

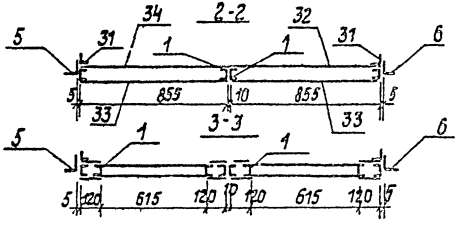

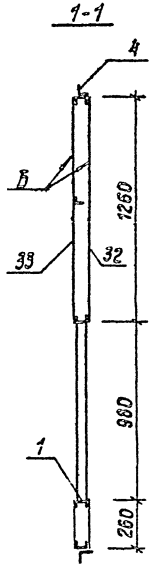

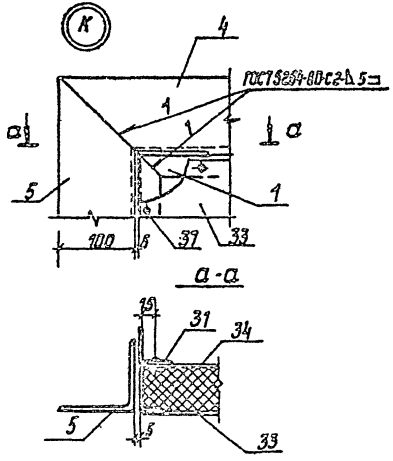

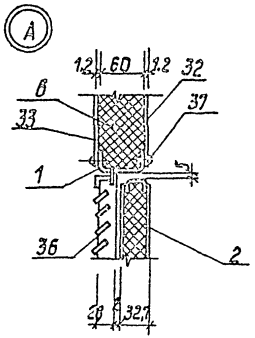

Покрытие поверхностей Б-грунт ГФ020 ГОСТ 25129-82, эмаль ПФ 115 ГОСТ 6465-76* VII. 4/1 ГОСТ 9.032-74 общей толщиной 80мкм.

ТП 903-1-248.87	КЖ. И.10.000СБ	Лист 2

Инв.№ подл. | Подпись и дата | Взам. инв.№

Копировал Формат А3

22634-06

Альбом 3.2

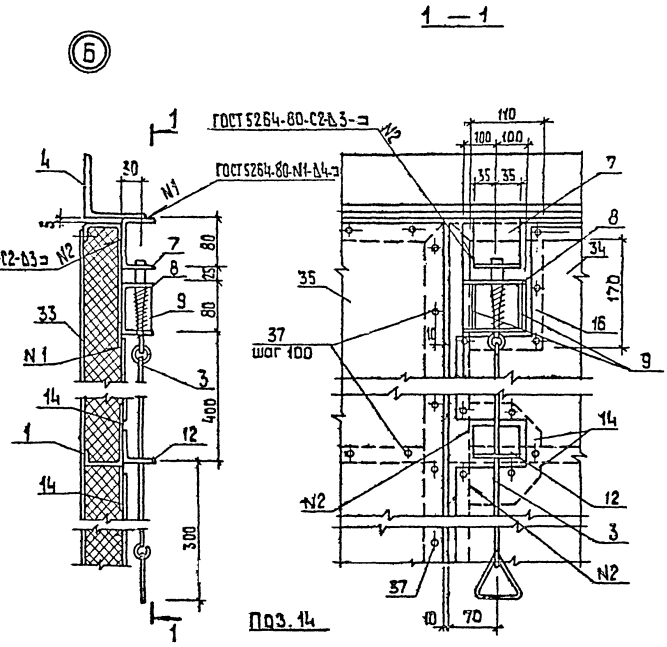

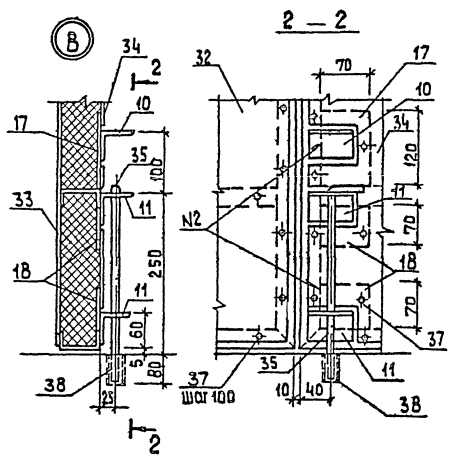

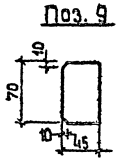

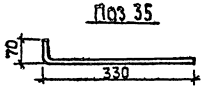

Инв.№ подл. | Подп. и дата | Взам.инв.№

ТП 903-1-248.87 КЖ.И.10.000 СБ

Лист 3

Копировал 38

Формат А3

22634-06

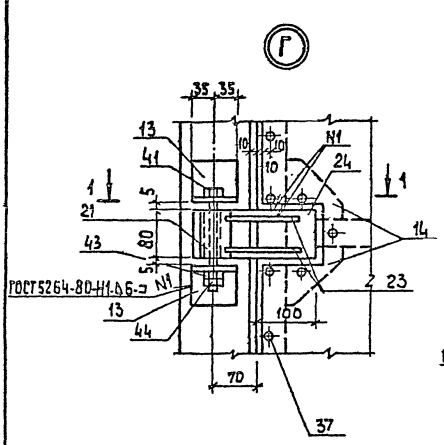

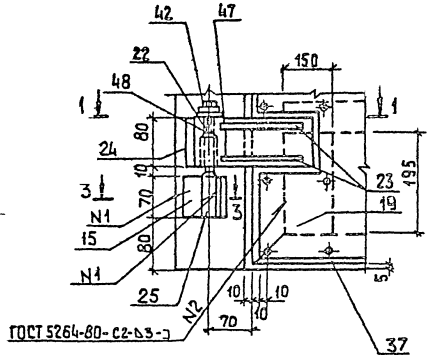

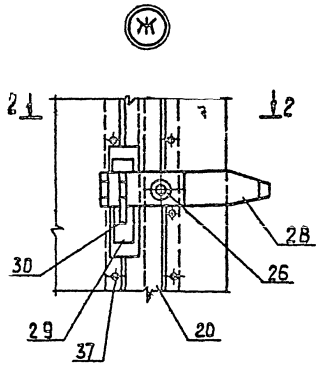

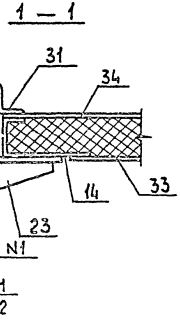

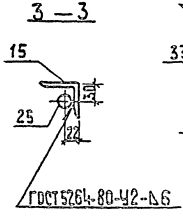

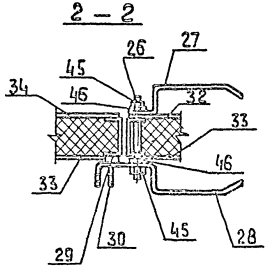

Копировал
Формат А4
25634-05

Инв.№ подл. | Подп. и дата | Взам. инв.№

Альбом 3.2

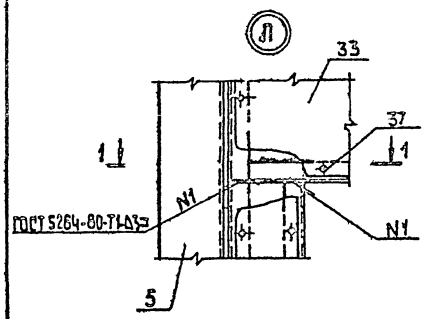

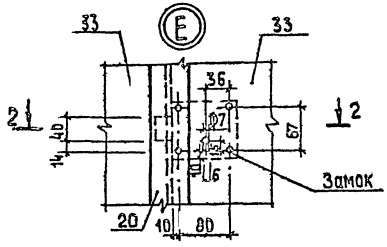

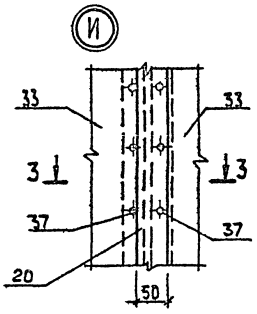

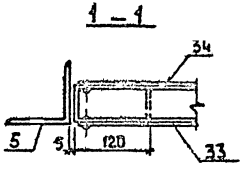

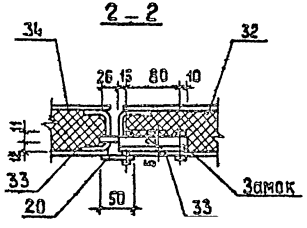

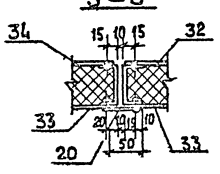

Инв.№подл. | Подп. и дата | Взам.инв.№

Альбом 3.2

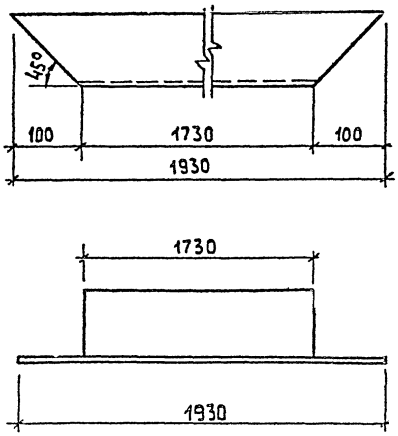

ГИП	Думан	ТП 903-1-248.87 КЖ.И.10.001			
Нач. отд.	Новожилова	Перемычка	Стадия	Масса	Масштаб
Н. контр.	Саржинская		Р	20,5	
Гл. конст.	Дьяриевская		Лист	Листов 1	
Рук. гр.	Бобрик	Уголок 100×100×7-ГОСТ 8509-72* Ст3пс6-1-ТУ14-1-3023-80	ЛАТГИПРОПРОМ		
Т. инж.	Шарапова				

Копировал 25 формат А4

Инв.№ подл. | Подп. и дата | Взам.инв.№

Альбом 3.2

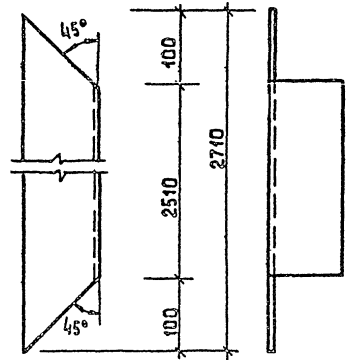

ГИП	Думан	ТП 903-1-248.87 КЖ.И.10.002			
Нач. отд.	Новожилова	Стойка	Стадия	Масса	Масштаб
Н. контр.	Саржинская		Р	28,1	
Гл. конст.	Дьяриевская		Лист	Листов 1	
Рук. гр.	Бобрик	Уголок 100×100×7-ГОСТ 8509-72* Ст3пс6-1-ТУ14-1-3023-80	ЛАТГИПРОПРОМ		
Т. инж.	Шарапова				

Копировал 25 формат А4

Инв.№ подл. | Подп. и дата | Взам.инв.№

226-24-06

Альбом 3.2

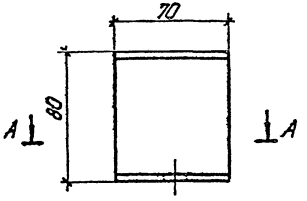

			ТП 903-1-248.87 КЖИ.10.003		
			Швеллер	Стадия: Р	Масса: 0,36
				Лист	Листов 1
ГИП	Думан		Швеллер 80х50х4-ГОСТ 8278-83	ЛАТГИПРОПРОМ	
Нач.отд.	Новожилова		Ст3кп2-ГОСТ 11474-76*		
Н.контр.	Горжинская				
Гл.констр.	Андриевская				
Рук.гр.	Бобрик				
Ст.инж.	Шарапова				

Инв.№ подл. | Подпись и дата | Взам.инв.№

Копировал Дубкова — Формат А4

Альбом 3.2

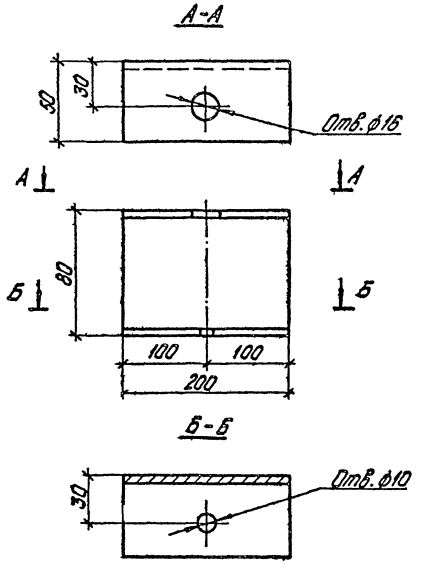

			ТП 903-1-248.87 КЖИ.10.004		
			Швеллер	Стадия: Р	Масса: 1,04
				Лист 1	Листов 1
ГИП	Думан		Швеллер 80х50х4-ГОСТ 8278-83	ЛАТГИПРОПРОМ	
Нач.отд.	Новожилова		Ст3кп2-ГОСТ 11474-76*		
Н.контр.	Горжинская				
Гл.констр.	Андриевская				
Рук.гр.	Бобрик				
Ст.инж.	Шарапова				

Инв.№ подл. | Подпись и дата | Взам.инв.№

Копировал Дубкова — Формат А4

Альбом 3.2

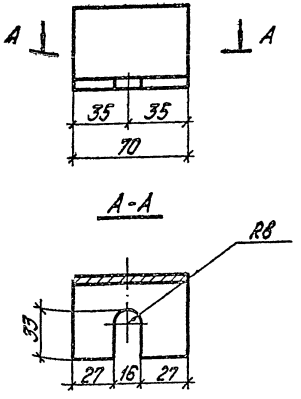

				ТП 903-1-248.87	КЖ.И.10.005		
				Уголок	Стадия	Масса	Масштаб
					р	0,16	1:2
					Лист	Листов 1	
Гип	Думан			Уголок 50х50х5-5-1ГОСТ 8509-72* ВСт3кп2-1-1ГОСТ 535-79*	ЛАТГИПРОПРОМ		
Нач отд	Новожилова						
Н контр	Сорокинская						
Гл конст	Андреевская						
Рук гр	Бобрук						
Ст инж	Шаранова						

Копировал Дубкова

Формат А4

Альбом 3.2

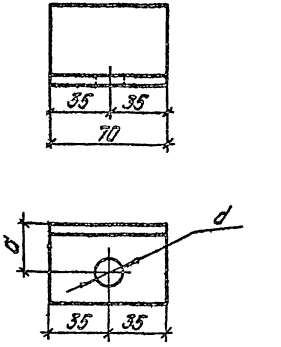

Обозначение	d	d
ТП903-1-248.87 КЖ.И.10.006	25	14
-01	30	10

				ТП903-1-248.87	КЖ.И.10.006		
				Уголок	Стадия	Масса	Масштаб
					р	0,16	1:2
					Лист	Листов 1	
Гип	Думан			Уголок 50х50х5-5-1ГОСТ 8509-72* ВСт3кп2-1-1ГОСТ 535-79*	ЛАТГИПРОПРОМ		
Нач отд	Новожилова						
Н контр	Сорокинская						
Гл конст	Андреевская						
Рук гр	Бобрук						
Ст инж	Шаранова						

Копировал Дубкова

Формат А

22634-06

Альбом 3.2

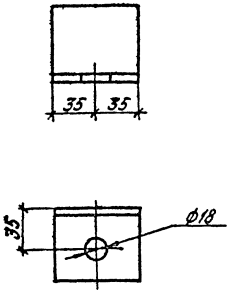

ГИП	Думан		
Нач.отд.	Новожилова		
Н.контр.	Саржинская		
Гл.констр.	Андриевская		
Рук.гр.	Бобрук		
Ст.инж.	Шаранова		

ТП903-1-248.87 КЖ.И.10.007

Уголок

Стадия	Масса	Масштаб
Р	0,50	

Лист | Листов 1

Уголок 63×63×6-Б-ГОСТ 8509-72* / В Ст.3кп2-1-ГОСТ 535-79*

ЛАТТИПРОПРОМ

Копировал Дубкова

формат А4

Инв.№ подл. | Подпись и дата | Взам.инв.№

Альбом 3.2

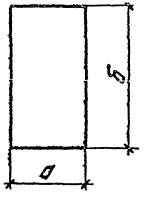

Обозначение	а	б	Масса, кг
ТП903-1-248.87 КЖ.И.10.008	110	170	0,44
-01	70	120	0,19
-02	70	70	0,12
-03	150	195	0,69
-04	50	2480	2,92

ГИП	Думан		
Нач.отд.	Новожилова		
Н.контр.	Саржинская		
Гл.констр.	Андриевская		
Рук.гр.	Бобрук		
Ст.инж.	Шаранова		

ТП903-1-248.87 КЖ.И.10.008

Лист

Стадия	Масса	Масштаб
Р	см. табл.	

Лист | Листов 1

Лист Б-ПН-30-ГОСТ 19903-74* / 09Г2-2-III ГОСТ 17066-80

ЛАТТИПРОПРОМ

Копировал Дубкова

формат А4

22634-06

Инв.№ подл. | Подпись и дата | Взам.инв.№

Альбом 3.2

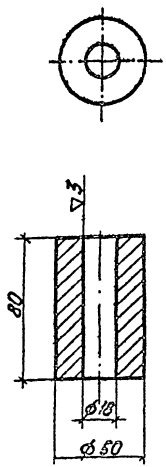

ГИП	Думан		ТП 903-1-248.87	КЖ.И. 10.009		
Нач.отд.	Новожилова		Втулка	Стадия	Масса	Масштаб
Н.контр.	Саржинская			Р	1,23	1:2
Гл.констр.	Андреевская			Лист	Листов 1	
Рук.гр.	Бобрук		50-В-ГОСТ 2590-71 / Б Ст5 пс II-ГОСТ 535-79	ЛАТГИПРОПРОМ		
Ст.инж.	Шаранова					

Копировал [illegible] — формат А4

Инв. № подл. | Подпись и дата | Взам. инв. №

Альбом 3.2

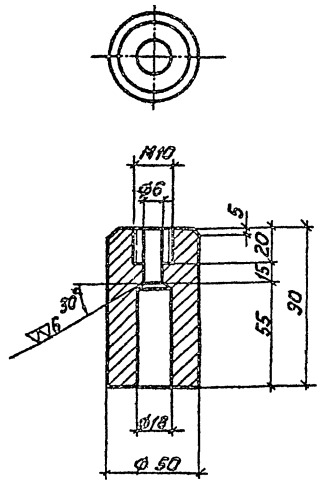

ГИП	Думан		ТП 903-1-248.87	КЖ.И. 10.010		
Нач.отд.	Новожилова		Втулка	Стадия	Масса	Масштаб
Н.контр.	Саржинская			Р	1,75	1:2
Гл.констр.	Андреевская			Лист	Листов 1	
Рук.гр.	Бобрук		50-В-ГОСТ 2590-71 / Б Ст5 пс II-ГОСТ 535-79	ЛАТГИПРОПРОМ		
Ст.инж.	Шаранова					

Копировал [illegible] — формат А4

22634-06

Альбом 3.2

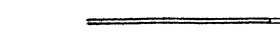

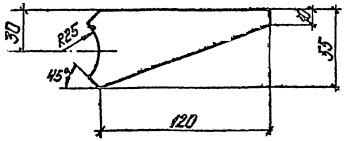

Инв. № подл.	Подпись и дата	Взам. инв. №		ТП 903-1-248.87		КЖ.И.10.011
				Ребро	Стадия: Р	Масса: 0,3	Масштаб: 1:2
					Лист	Листов 1
				Лист Б-ПН-6-ГОСТ19903-74* ВСт3кп2-1-ГОСТ14637-79	ЛАТГИПРОПРОМ	

ГИП	Думан	
Нач.отд.	Новожилова	
Н.контр.	Саржинская	
Гл.констр.	Андриевская	
Рук.гр.	Бобрык	
Ст.инж.	Шаранова	

копировал Дубкова

формат А4

Альбом 3.2

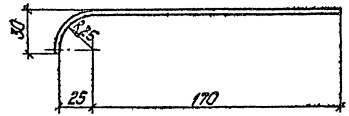

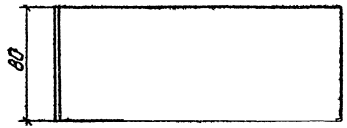

Инв. № подл.	Подпись и дата	Взам. инв. №		ТП 903-1-248.87		КЖ.И.10.012
				Полоса	Стадия: Р	Масса: 0,76	Масштаб: 1:2
					Лист	Листов 1
				Лист Б-ПН-6-ГОСТ19903-74* ВСт3кп2-1-ГОСТ14637-79	ЛАТГИПРОПРОМ	

ГИП	Думан	
Нач.отд.	Новожилова	
Н.контр.	Саржинская	
Гл.констр.	Андриевская	
Рук.гр.	Бобрык	
Ст.инж.	Шаранова	

копировал Дубкова

формат А4

Альбом 3.2

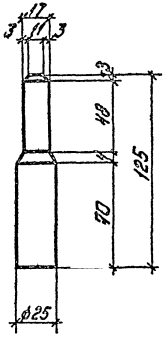

ГИП	Думан		ТП 903-1-248.87	КЖ.И.10.013		
Начатд.	Новожилова		Ось	Стадия	Масса	Масштаб
Н.контр.	Гаджикская			Р	0,48	1:2
Гл.констр.	Андриевская			Лист	Листов 1	
Рук.зр.	Бабрук		25-В - ГОСТ 2590-71	ЛАТГИПРОПРОМ		
Ст.инж.	Шаронова		Б Ст 5 пс-II-ГОСТ 535-79			

Инв. № подл. | Подпись и дата | Взам. инв. №

копировал Дубкова

формат А4

Альбом 3.2

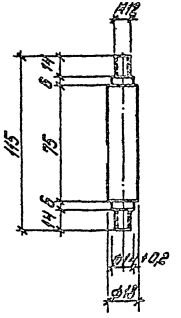

ГИП	Думан		ТП 903-1-248.87	КЖ.И.10.014		
Начатд.	Новожилова		Ось	Стадия	Масса	Масштаб
Н.контр.	Гаджикская			Р	0,23	1:2
Гл.констр.	Андриевская			Лист	Листов 1	
Рук.зр.	Бабрук		18-В - ГОСТ 2590-71	ЛАТГИПРОПРОМ		
Ст.инж.	Шаронова		Б Ст 5 пс-II-ГОСТ 535-79			

Инв. № подл. | Подпись и дата | Взам. инв. №

копировал Дубкова

формат А4

22834-06

Альбом 3.2

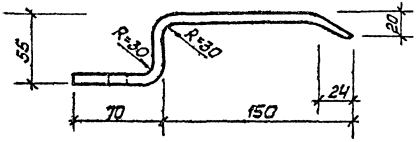

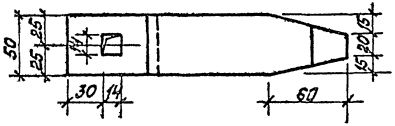

ГИП	Думан		ТП·903-1-248.87		КЖ.И. 10.015	
Нач.отд.	Новожилова		Ручка	Стадия	Масса	Масштаб
Н.контр.	Саржинская			Р	0,70	1:2
Гл.конст.	Андриевская			Лист	Листов 1	
Рук.гр.	Бобрик		Лист 6-ПН-6,0-ГОСТ 19903-74* Вст3кп2-1-14637-79	ЛАТТИПРОПРОМ		
Ст.инж.	Шарапова					

Инв.№ подл. | Подп. и дата | Взам.инв.№

Копировал | Формат А4

Альбом 3.2

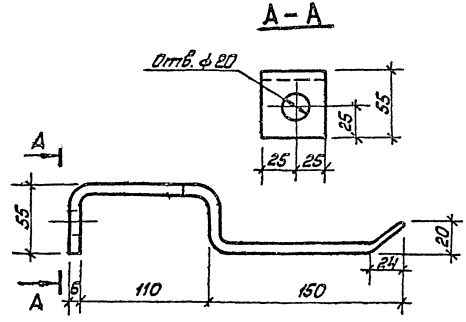

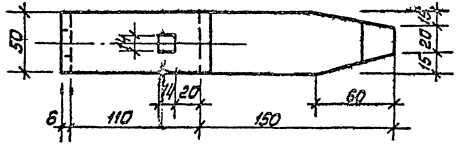

ГИП	Думан		ТП 903-1-248.87		КЖ.И. 10.016	
Нач.СО	Новожилова		Ручка	Стадия	Масса	Масшт.
Н.контр.	Саржинская			Р	0,93	1:2
Гл.конст.	Андриевская			Лист	Листов 1	
Рук.гр.	Бобрик		Лист 6-ПН-6,0-ГОСТ 19903-74* ВСт3кп2-1-ГОСТ 14637-78	ЛАТТИПРОПРОМ		
Ст.инж.	Шарапова					

Инв.№ подл. | Подп. и дата | Взам.инв.№

Копировал | Формат А4

22634-06

Альбом 3.2

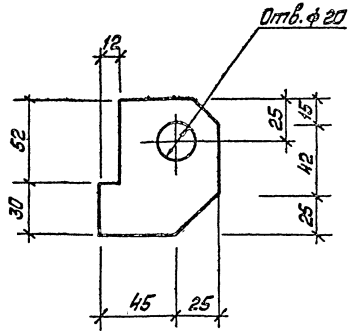

ГИП	Думан		ТП 903-1-248.87		КЖ.И.10.017	
Нач.отд.	Новожилов		Крюк	Стадия	Масса	Масштаб
Н.контр.	Сорокина			р	0,40	1:2
Гл.конст.	Ивановская			Лист	Листов 1	
Рук.гр.	Бобрук		Лист Б-ПН-6.0-ГОСТ19903-74 / ВСт3кп2-1-ГОСТ14637-79	ЛАТГИПРОПРОМ		
Ст.инж.	Шабанова					

Копировал Формат А4

Взам.инв.№ | Подп. и дата | Инв.№ подл.

Альбом 3.2

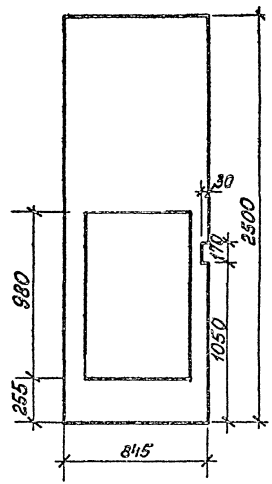

ГИП	Думан		ТП 903-1-248.87		КЖ.И.10.018	
Нач.отд.	Новожилов		Обшивка	Стадия	Масса	Масштаб
Н.контр.	Сорокина			р	13,65	1:20
Гл.конст.	Ивановская			Лист	Листов 1	
Рук.гр.	Бобрук		Лист Б-ПН-1.2-ГОСТ19903-74 / 09Г2-2-III-ГОСТ17066-80	ЛАТГИПРОПРОМ		
Ст.инж.	Шабанова					

Копировал Формат А4

22634-06

Взам.инв.№ | Подп. и дата | Инв.№ подл.

Альбом 3.2

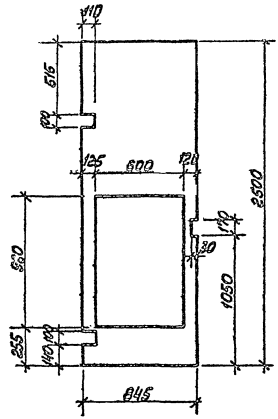

			ТП-903-1-248.87			КЖ.И.10.019
ГИП	Думан		Обшивка	Стадия	Масса	Масштаб
Нач.отд.	Наважилов			Р	13,65	1:20
Н.контр.	Саржинская			Лист	Листов 1	
Гл.конст.	Андриевская		Лист Б-ПН-1,2-ГОСТ19903-74 / 09Г2-2-III ГОСТ17066-80	ЛАТГИПРОПРОМ		
Рук.гр.	Бобрик					
Ст.инж.	Шарапова					

Инв.№ подл. | Подп. и дата | Взам.инв.№

Копировал Мак. Формат А4

Альбом 3.2

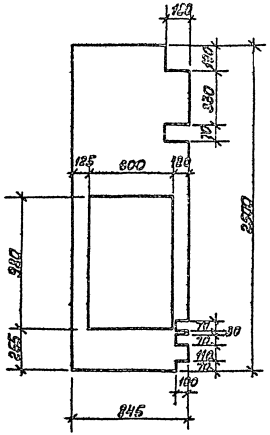

			ТП 903-1-248.87			КЖ.И.10.020
ГИП	Думан		Обшивка	Стадия	Масса	Масштаб
Нач.отд.	Наважилов			Р	13,65	1:20
Н.контр.	Саржинская			Лист	Листов 1	
Гл.конст.	Андриевская		Лист Б.ПН 12-ГОСТ19903-74 / 09Г2-2-III ГОСТ17066-80	ЛАТГИПРОПРОМ		
Рук.гр.	Бобрик					
Ст.инж.	Шарапова					

Инв.№ подл. | Подп. и дата | Взам.инв.№

Копировал Мак. Формат 4А

22634-06

Альбом 3.2

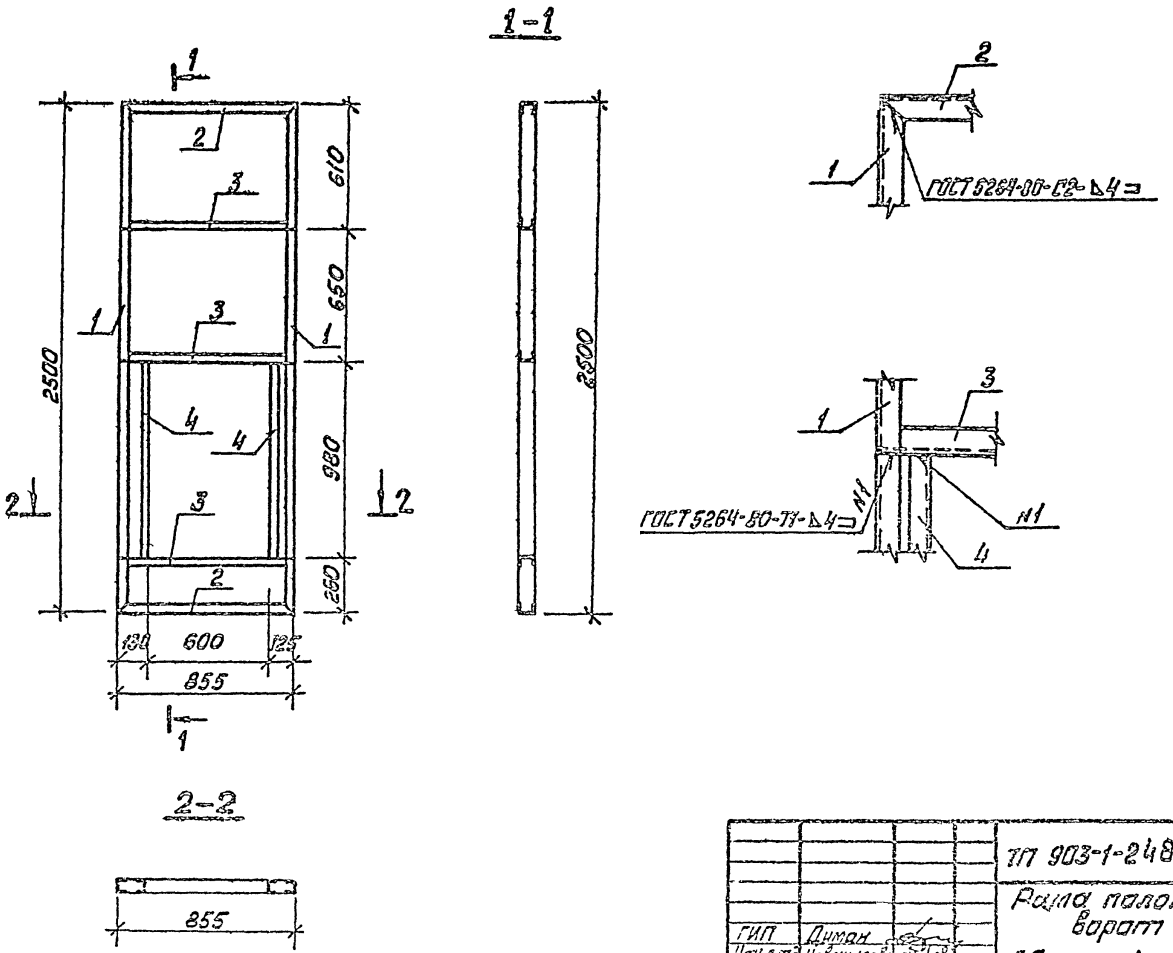

				ТП 903-1-248.87	КЖ.И.10.100 СБ
				Рама полотна ворот Сборочный чертёж	Стадия: Р; Масса: ; Масштаб: 1:20
ГИП	Диман				Лист: Листов 1
Нач.отд.	Новожилов				ЛАТГИПРОПРОМ
Н.контр.	Саржинская				
Гл.конст.	Андреевская				
Рук.гр.	Бабрук				
Ст.инж.	Шарапова				

Копировал Макс

Формат А3

226[illegible]-06

Альбом 32

Формат	Зона	Поз.	Обозначение	Наименование	Кол.	Примечание
				Документация		
А3			ТП903-1-248.87 КЖ.И.10.100	Рама полотна ворот	1	
				Детали		
А4		1	ТП903-1-248.87 КЖ.И.10.101	Стойка	2	
А4		2	-01	Стойка	2	
А4		3	ТП903-1-248.87 КЖ.И.10.102	Стойка	3	
А4		4	ТП903-1-248.87 КЖ.И.10.103	Стойка	2	

Инв. № подл. | Подп. и дата | Взам. инв. №

ТП 903-1-248.87 КЖ.И.10.100

Рама полотна ворот

ГИП	Думан		
Нач.отд.	Новожилова		
Н.контр.	Саржинская		
Гл.контр.	Андреевская		
Рук.гр.	Бобрик		
Ст.инж.	Шарапова		

Стадия	Масса	Масштаб
Р		

Лист | Листов 1

ЛАТГИПРОПРОМ

Копировал: Ф.Р. Формат А4

Альбом 32

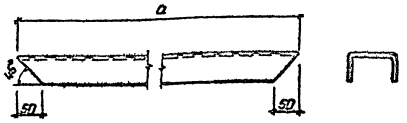

Обозначение	a	Масса, кг
ТП903-1-248.87 КЖ.И.10.101	2500	12.94
-01	855	4.37

Инв. № подл. | Подп. и дата | Взам. инв. №

ТП 903-1-248.87 КЖ.И.10.101

Стойка

ГИП	Думан		
Нач.отд.	Новожилова		
Н.контр.	Саржинская		
Гл.контр.	Андреевская		
Рук.гр.	Бобрик		
Ст.инж.	Шарапова		

Стадия	Масса	Масштаб
Р	См. табл.	

Лист | Листов 1

Швеллер 80×50×4-ГОСТ 8278-83*
равнобед. 80×3 ГОСТ 8509-86*

ЛАТГИПРОПРОМ

Копировал: Ф.Р. Формат А4

22634-06

Альбом 3.2

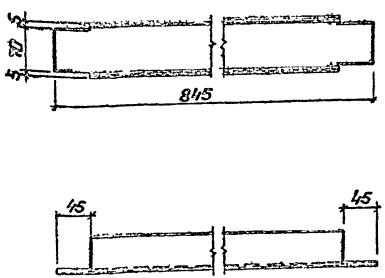

ГИП	Думан		
Нач отд	Новожилова		
Н контр	Стрижинская		
Гл констр	Андрюшкина		
Рук гр	Бобрик		
Ст инж	Шарапова		

ТП 903-1-248.87 КЖ.И. 10.102

Стойка

Стадия	Масса	Масштаб
Р	4,31	

Лист Листов 1

Швеллер 80×50×4-ГОСТ 8278-83* равнопол. Вст3кп2-ГОСТ 11474-76*

ЛАТГИПРОПРОМ

Копировал: Ф.

Формат А4

Взам инв №

Подп и дата

Инв № подл

Альбом 3.2

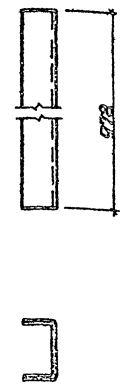

ГИП	Думан		
Нач отд	Новожилова		
Н контр	Стрижинская		
Гл констр	Андрюшкина		
Рук гр	Бобрик		
Ст инж	Шарапова		

ТП 903-1-248.87 КЖ.И. 10.103

Стойка

Стадия	Масса	Масштаб
Р	5,20	

Лист Листов 1

Швеллер 80×50×4-ГОСТ 8278-83* равнопол. Вст3кп2-ГОСТ 11474-76*

ЛАТГИПРОПРОМ

Копировал: Ф.

Формат А4

22634-06

Альбом 32

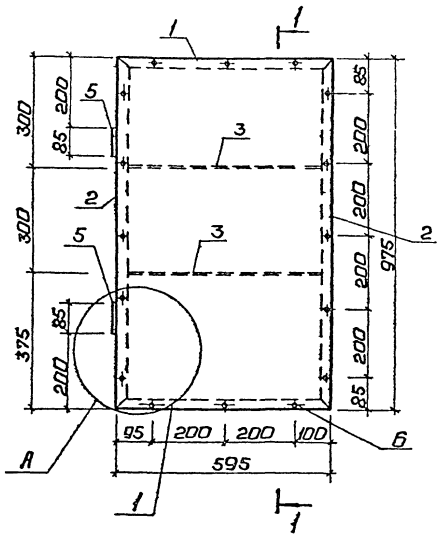

1 – 1

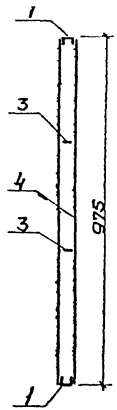

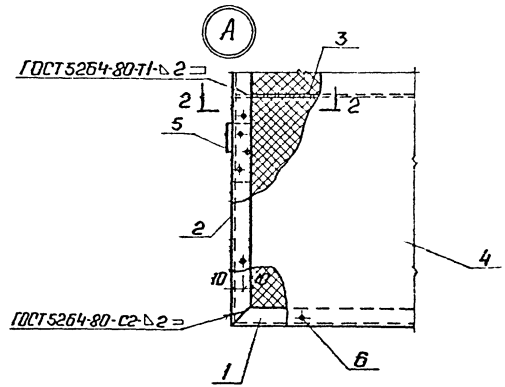

2 – 2

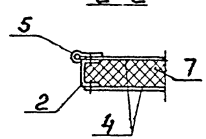

				ТП 903-1-248.87	КЖИ.102005б
ГИП	Лучан			Клапан. Сборочный чертеж.	Стадия: Р; Масса: ; Масштаб: 1:10
Нач.отд	Новожилова				Лист: ; Листов 1
Н.контр.	Горжинская				ЛАТГИПРОПРОМ
Гл.констр.	Андриевская				
Рук.гр.	Побрык				
Ст.инж.	Шарапова				

Копировал:

Формат А3

22634-06

Альбом 3.2

Формат	Зона	Поз.	Обозначение	Наименование	Кол.	Примечание
				Документация		
			ТП 903-1-248.87 КЖ.И.10.200	Сборочный чертеж		
				Детали		
А4		1	ТП 903-1-248.87 КЖ.И.10.201	Деталь рамы	2	
А4		2	-01	Деталь рамы	2	
Б4		3	ТП 903-1-248.87 КЖ.И.10.200-01			
				Лист Б-ПН3×25×590-ГОСТ19903-74 / 09Г2-2-III-ГОСТ П066-80	2	0,34кг
Б4		4	ТП 903-1-248.87 КЖ.И.10.200-02			
				Лист Б-ПН-1,2×590×970 ГОСТ19903-74 / 09Г2-2-III-ГОСТ П066-80	2	5,39кг
				Стандартные изделия		
Б4		5		Петля ПН1-85 ГОСТ 5088-78	2	0,18кг
Б4		6		Винт М3×6,01 ГОСТ 10621-80	32	
				Материалы		
				Минвата ГОСТ 4640-84		
				обернутая полиэтиленом В=30 мм	0,18	$м^3$

Взам. инв. №

Подпись и дата

Инв. № подл.

ГИП	Луман		
Нач. отд.	Новожилова		
Н. контр.	Сорокинская		
Гл. конструктор	Андреевская		
Рук. гр.	Бобрук		
Ст. инж.	Шарапова		

ТП 903-1-248.87 КЖ.И.10.200

Клапан

Стадия	Масса	Масштаб
Р		

Лист | Листов 1

ЛАТГИПРОПРОМ

Копировал

Формат А4

Альбом 3.2

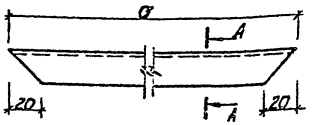

А-А

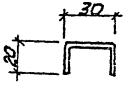

Обозначение	a	Масса кг
ТП 903-1-248.87 КЖ.И.10.201	590	0,97
-01	970	1,59

Взам. инв. №

Подпись и дата

Инв. № подл.

ГИП	Луман		
Нач. отд.	Новожилова		
Н. контр.	Сорокинская		
Гл. конструктор	Андреевская		
Рук. гр.	Бобрук		
Ст. инж.	Шарапова		

ТП 903-1-248.87 КЖ.И.10.201

Деталь рамы

Стадия	Масса	Масштаб
Р	см. табл.	

Лист | Листов 1

Лист Б ПН 3.0-ГОСТ 19903-74 / 09Г2-2-III ГОСТ 17066-80

ЛАТГИПРОПРОМ

Копировал

Формат А4

22634-06

Альбом 3.2

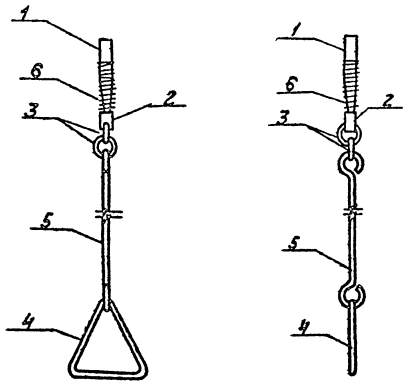

ГИП	Думан		ТП 903-1-248.87 КЖ. И. 10.300 СБ				
Н.уч.отд.	Новожилова		Шпингалет. Сборочный чертеж.	Стадия	Масса	Масштаб	
Н.контр.	Саржинская			Р	1,66		
Гл.контр.	Андриевская			Лист	Листов 1		
Рук.гр.	Бобрук			ЛАТГИПРОПРОМ			
Ст.инж.	Шарапова						

Копировал — формат А4

Альбом 3.2

Формат	Зона	Поз.	Обозначение	Наименование	Кол.	Примечание
				Документация		
А4			ТП 903-1-248.87 КЖ. И. 10.300 СБ	Шпингалет		
				Детали		
А4		1	ТП 903-1-248.87 КЖ. И. 10.301	Ось	1	
А4		2	ТП 903-1-248.87 КЖ. И. 10.302	Втулка	1	
А4		3	ТП 903-1-248.87 КЖ. И. 10.303	Кольцо	2	
А4		4	-01	Кольцо	1	
А4		5	ТП 903-1-248.87 КЖ. И. 10.304	Стяжка	1	
Б.Ч		6		Пружина N 287	1	
				ГОСТ 13766-68 кл. III ГОСТ 13464-68		

ГИП	Думан		ТП 903-1-248.87 КЖ. И. 10.300				
Н.уч.отд.	Новожилова		Шпингалет	Стадия	Масса	Масштаб	
Н.контр.	Саржинская			Р			
Гл.контр.	Андриевская			Лист	Листов 1		
Рук.гр.	Бобрук			ЛАТГИПРОПРОМ			
Ст.инж.	Шарапова						

Копировал — формат А4

22634-06

Альбом 3.2

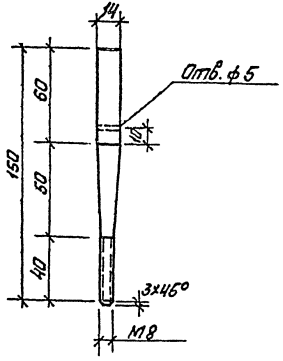

ГИП	Думан		ТП 903-1-248.87		КЖ.И.10.301	
Нач.отд.	Наважилов		Ось	Стадия	Масса	Масштаб
Н.конто	Сасунинская			Р	0,19	1:2
Гл.конс.	Андреевская			Лист	Листов 1	
Инв. № подл.	Бобрик		14-В- ГОСТ 2590-71 Б ст5 ПС-II-ГОСТ 535-79	ЛАТГИПРОПРОМ		
Подп. и дата	Взам. инв. №					

Копировал Мах

Формат А4

Альбом 3.2

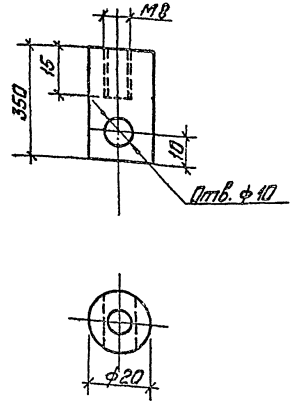

ГИП	Думан		ТП 903-1-248.87		КЖ.И.10.302	
Нач.отд.	Наважилов		Втулка	Стадия	Масса	Масштаб
Н.конто	Сасунинская			Р	0,86	1:2
Гл.конс.	Андреевская			Лист	Листов 1	
Инв. № подл.	Бобрик		50-В-ГОСТ 2590-71 Б ст5 ПС-II-ГОСТ 535-79	ЛАТГИПРОПРОМ		
Подп. и дата	Взам. инв. №					

Копировал Мах

Формат А4

22634-06

Альбом 3.2

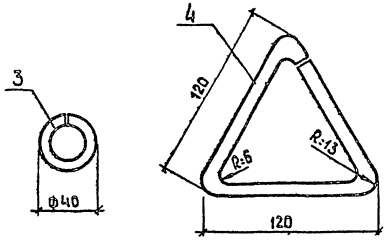

Поз.	Обозначение	ℓ	Масса кг
3	тп 903-1-248.87 КЖ.И.10.303	125	0,05
4	-01	360	0,14

Инв.№ подл. | Подп. и дата | Взам.инв.№

				тп 903-1-248.87 КЖ.И.10.303		
				Кольцо	Стадия: Р; Масса: См. табл.; Масштаб: 1:2	
ГИП	Думан				Лист	Листов 1
Нач.отд	Новожилова			ф8 AI ГОСТ 5781-82*	ЛАТГИПРОПРОМ	
Н.контр.	Саржинская					
Гл.конст.	Андриевская					
Рук.гр.	Бобрук					
Ст.инж.	Шарапова					

Копировал [illegible] формат А4

Альбом 3.2

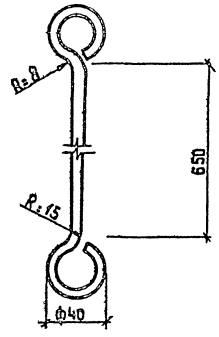

Инв.№ подл. | Подп. и дата | Взам.инв.№

				тп 903-1-248.87 КЖ.И.10.304		
				Стяжка	Стадия: Р; Масса: 0,37; Масштаб:	
ГИП	Думан				Лист	Листов 1
Нач.отд	Новожилова			ф8 AI ГОСТ 5781-82*	ЛАТГИПРОПРОМ	
Н.контр.	Саржинская					
Гл.конст.	Андриевская					
Рук.гр.	Бобрук					
Ст.инж.	Шарапова					

Копировал [illegible] формат А4

22634-06

Альбом 3.2

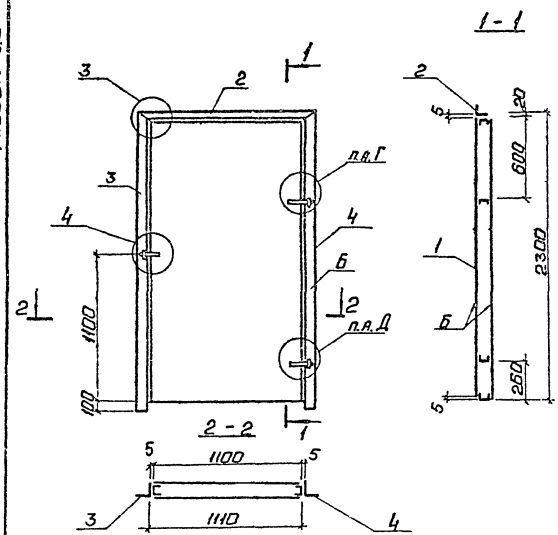

ГИП	Думан		ТП 903-1-248.87	КЖ.И.11.000СБ		
Нач.отд.	Новожилова		Дверь ДВ1. Сборочный чертеж.	Стадия	Масса	Масштаб
Н.контр.	Сарминская			Р		1:2
Гл.констр.	Андриевская			Лист 1	Листов 2	
Рук.гр.	Бобрик			ЛАТГИПРОПРОМ		
Ст.инж.	Шасалова					

Копировал: Ф.Д. Формат А4

Альбом 3.2

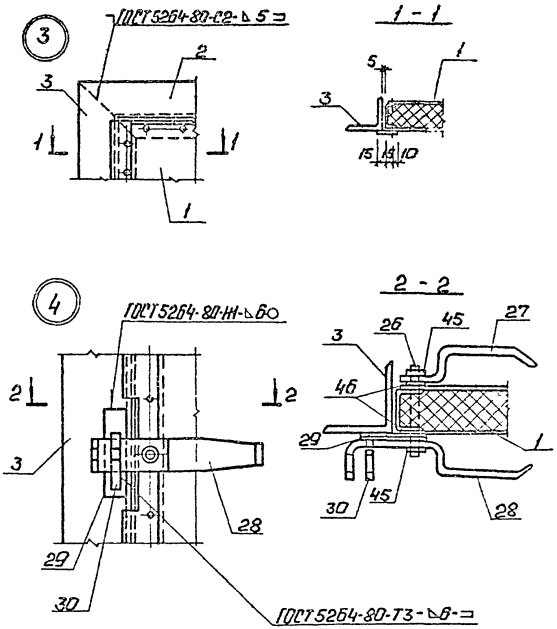

Покрытие поверхностей Б.
Грунт ГФ021 ГОСТ 25129-82; эмаль ПФ115 ГОСТ 6465-76* VII 4/1 ГОСТ 9032-74.
Общей толщиной 80 мкм.

ТП 903-1-248.87	КЖ.И.11.000СБ	Лист 2

Копировал: Ф.Д. Формат А4

22634-06

Формат	Зона	Поз.	Обозначение	Наименование	Кол	Примечание
				Документация		
А4			ТП 903-1-248.87 КЖ.И.11.000СБ	Двери ДВ1	1	
				Сборочные единицы		
А4		1	ТП 903-1-248.87 КЖ.И.11.100	Полотно дверей	1	
				Детали		
А4		2	ТП 903-1-248.87 КЖ.И.11.001	Перемычко	1	
А4		3	ТП 903-1-248.87 КЖ.И.11.002	Стойка	1	
А4		4	-01	Стойка	1	
А4		13	ТП 903-1-248.87 КЖ.И.10.007	Уголок	2	
А4		15	ТП 903-1-248.87 КЖ.И.10.000-03	Уголок 63×63×6-6-ГОСТ 8509-72* / Вст3кп2-1-ГОСТ 535-79*	1	0,4 кг
А4		21	ТП 903-1-248.87 КЖ.И.10.009	Втулка	1	
А4		22	ТП 903-1-248.87 КЖ.И.10.010	Втулка	1	
А4		23	ТП 903-1-248.87 КЖ.И.10.011	Ребро	4	
А4		24	ТП 903-1-248.87 КЖ.И.10.012	Полоса	2	
А4		25	ТП 903-1-248.87 КЖ.И.10.013	Ось	1	
А4		26	ТП 903-1-248.87 КЖ.И.10.014	Ось	1	
А4		27	ТП 903-1-248.87 КЖ.И.10.015	Ручка	1	
А4		28	ТП 903-1-248.87 КЖ.И.10.016	Ручка	1	

Инв. № подл. | Подп. и дата | Взам. инв. №

ТП 903-1-248.87 КЖ.И.11.000

Дверь ДВ1

Стадия	Масса	Масштаб
Р		

Лист 1 | Листов 2

ЛАТГИПРОПРОМ

ГИП	Думан	
Нач.отд.	Новожилова	
Н.контр.	Саржинская	
Гл.конст.	Андриевская	
Рук.гр.	Бобрук	
Ст.инж.	Шарапова	

Копировал ЗЗ формат А4

Альбом 3.2

Формат	Зона	Поз.	Обозначение	Наименование	Кол.	Примечание
А4		29	ТП 903-1-248.87 КЖ.И.10.000-04	Лист Б-ПА-6-30×140 ГОСТ 19903-74* / Вст3кп2-1-ГОСТ 14637-79	1	
А4		30	ТП 903-1-248.87 КЖ.И.10.017	Крюк	1	
				Стандартные изделия		
		41		Болт М16×140 ГОСТ 7798-70*	1	0,25
		42		Болт М10×20 ГОСТ 7798-70*	1	0,074
		43		Гайка М16 ГОСТ 5915-70*	1	0,03
		44		Контргайка М16 ГОСТ 8961-75*	1	0,03
		45		Гайка М12 ГОСТ 5915-70*	1	0,02
		46		Шайба М12 ГОСТ 11371-78*	1	0,025
		47		Шайба М10 ГОСТ 11371-78*	1	0,004
		48		Шорик 6-28 ГОСТ 3728-81	1	0,001

Инв. № подл. | Подп. и дата | Взам. инв. №

ТП 903-1-248.87 КЖ.И.11.000 Лист 2

Копировал ЗЗ формат А4

22634-06

Альбом 3.2

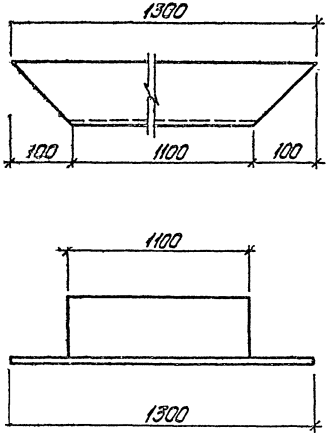

ГИП	Думан			ТП 903-1-248.87 КЖИ.11.001			
Нач.отд.	Новожилова			Перемычка	Стадия	Масса	Масштаб
Н.контр.	Саржинская				Р	14,04	1:5
Гл.констр.	Андриевская				Лист	Листов 1	
Рук.гр.	Бобрук			Уголок 100х100х7-ГОСТ 8509-72* ВСт3пс6-1-ТУ14-1-3023-80	ЛАТГИПРОПРОМ		
Ст.инж.	Шаранова						

Копировал Дубкова

Формат А4

Подпись и дата

Взам. инв. №

Инв. № подл.

Альбом 3.2

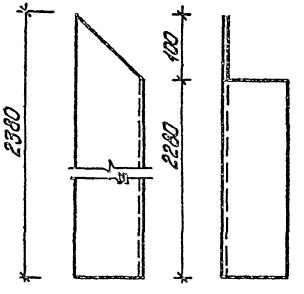

ГИП	Думан			ТП 903-1-248.87 КЖИ.11.002			
Нач.отд.	Новожилова			Стойка	Стадия	Масса	Масштаб
Н.контр.	Саржинская				Р	24,84	
Гл.констр.	Андриевская				Лист	Листов 1	
Рук.гр.	Бобрук			Уголок 100х100х7-ГОСТ 8509-72* ВСт3пс6-1-ТУ14-1-3023-80	ЛАТГИПРОПРОМ		
Ст.инж.	Шаранова						

Копировал Дубкова

Формат А4

29334-06

Альбом 3.2

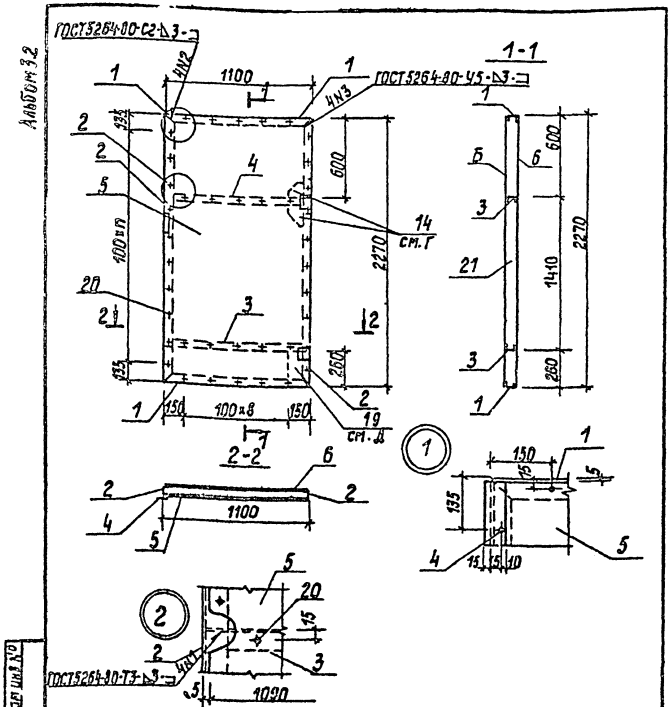

Инв. № подл.	Подпись и дата	Взам. инв. №

ГИП	Думан	
Нач. отд.	Новожилова	
Н. контр.	Саржинская	
Гл. конст.	Анисиевская	
Рук. гр.	Бойчук	
Ст. инж.	Шкрабова	

ТП 903-1-248.87 КЖ.И.11.100СБ

Полотно дверей. Сборочный чертеж

Стадия	Масса	Масштаб
Р		1:20
Лист	Листов 1	

ЛАТГИПРОПРОМ

Копировал Формат А4

Альбом 3.2

Формат	Зона	Поз.	Обозначение	Наименование	Кол.	Примечание
				Документация		
А4			ТП 903-1-248.87 КЖ.И.11.100СБ	Сборочный чертеж	1	
				Детали		
А4		1	ТП 903-1-248.87 КЖ.И.11.101	Перемычка	2	
А4		2	ТП 903-1-248.87 КЖ.И.11.102	Стойка	2	
А4		3	ТП 903-1-248.87 КЖ.И.11.103	Стяжка	2	
А4		4	ТП 903-1-248.87 КЖ.И.11.104	Полоса	1	
А4		5	ТП 903-1-248.87 КЖ.И.11.105	Обшивка	1	
А4		6	ТП 903-1-248.87 КЖ.И.11.106	Обшивка	1	
БЧ		14	ТП 903-1-248.87 КЖ.И.10.000-02	Лист Б-ПН-ГОСТ 19903-74* 09Г2-2-Ц-ГОСТ 17066-80	2	
А4		19	ТП 903-1-248.87 КЖ.И.10.008-03	Лист	1	
				Стандартные изделия		
		20		Винт 3×6.0.Ц ГОСТ 10621-80	120	

Инв. № подл.	Подпись и дата	Взам. инв. №

ГИП	Думан	
Нач. отд.	Новожилова	
Н. контр.	Саржинская	
Гл. конст.	Анисиевская	
Рук. гр.	Бойчук	
Ст. инж.	Шкрабова	

ТП 903-1-248.87 КЖ.И.11.100

Полотно дверей

Стадия	Масса	Масштаб
Р		
Лист	Листов 1	

ЛАТГИПРОПРОМ

Копировал Формат А4

22634-06

Альбом 3.2

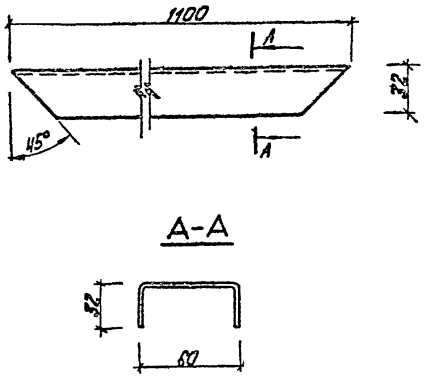

ГИП	Думан		ТП 903-1-248.87	КЖ.И. 11.101		
Нач отд	Новожилова		Перемычка	Стадия	Масса	Масштаб
Н контр	Саржинская			Р	2.94	
Гл конст	Андриевская			Лист	Листов 1	
Рук гр	Бобрук		Швеллер 60х32х3 ГОСТ 8278-83* Вст3кп2-ГОСТ 11474-76	ЛАТГИПРОПРОМ		
Ст инж	Шарапова					

Копировал [illegible] Формат А4

Инв. № подл. | Подпись и дата | Взам. инв. №

Альбом 3.2

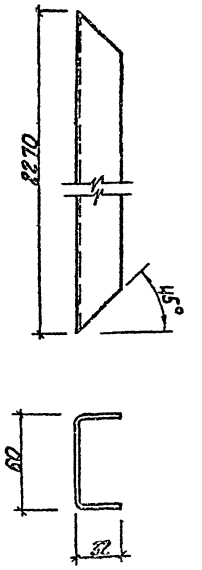

ГИП	Думан		ТП 903-1-248.87	КЖ.И. 11.102		
Нач отд	Новожилова		Стойка	Стадия	Масса	Масштаб
Н контр	Саржинская			Р	6.06	
Гл конст	Андриевская			Лист	Листов 1	
Рук гр	Бобрук		Швеллер 60х32х3-ГОСТ 8278-83* Вст3кп2-ГОСТ 11474-74*	ЛАТГИПРОПРОМ		
Ст инж	Шарапова					

Копировал [illegible] Формат А4

22634-06

Инв. № подл. | Подпись и дата | Взам. инв. №

Альбом 3.2

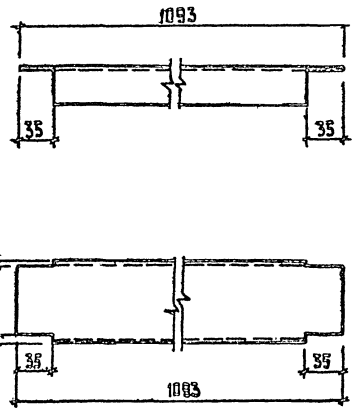

				ТП 903-1-248.87	КЖ.И.11.103	
				Стяжка	Стадия: Р	Масса: 2,92	Масштаб:
ГИП	Думан				Лист	Листов 1
Нач. отд.	Новожилова			Швеллер 60×32×3-ГОСТ 8278-83* / Вст3кп2-ГОСТ 11474-76*	ЛАТГИПРОПРОМ	
Н. контр.	Саржинская					
Гл. констр.	Андриевская					
Рук. гр.	Бобрук					
Ст. инж.	Шарапова					

Инв. № подл. | Подп. и дата | Взам. инв. №

Копировал | формат А4

Альбом 3.2

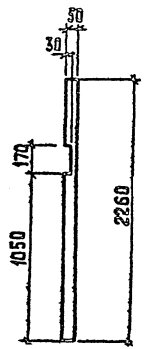

				ТП 903-1-248.87	КЖ.И.11.104	
				Полоса	Стадия: Р	Масса: 2,66	Масштаб:
ГИП	Думан				Лист	Листов 1
Нач. отд.	Новожилова			Лист 5-ПН-3,0-ГОСТ 19903-74* / 0,9Г2-2-Ш-ГОСТ 17066-80	ЛАТГИПРОПРОМ	
Н. контр.	Саржинская					
Гл. констр.	Андриевская					
Рук. гр.	Бобрук					
Ст. инж.	Шарапова					

Инв. № подл. | Подп. и дата | Взам. инв. №

Копировал | формат А4

22634-06

Альбом 3.2

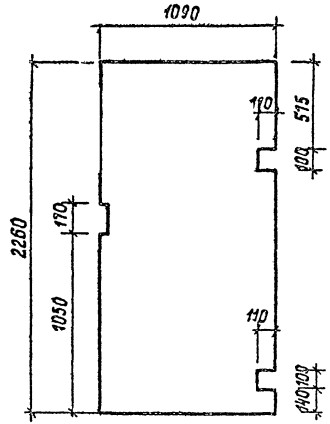

ТП 903-1-248.87 КЖ. И. 11.105						
Обшивка			Стадия	Масса	Масштаб	
			Р	23,2		
			Лист	Листов 1		
Лист Б-ПН-1.2-ГОСТ19903-74* 09Г2-2-III-ГОСТ17066-80			ЛАТГИПРОПРОМ			
ГИП	Думан					
Инв. № подл.	Подпись и дата	Взам. инв. №				

Копировал Формат А4

gost.e-ecolog.ru

Альбом 3.2

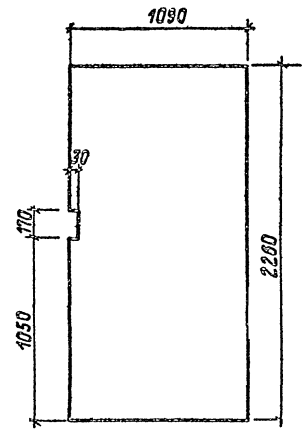

ТП 903-1-248.87 КЖ. И. 11.106						
Обшивка			Стадия	Масса	Масштаб	
			Р	23,2		
			Лист	Листов 1		
Лист Б-ПН-1.2-ГОСТ19903-74* 09Г2-2-III-ГОСТ17066-80			ЛАТГИПРОПРОМ			
ГИП	Думан					
Инв. № подл.	Подпись и дата	Взам. инв. №				

Копировал Формат А4

22637-06