МИНИСТЕРСТВО СЕЛЬСКОГО ХОЗЯЙСТВА СССР
ГЛАВСЕЛЬСТРОЙПРОЕКТ

ТИПОВЫЕ КОНСТРУКЦИИ И ДЕТАЛИ ЗДАНИЙ И СООРУЖЕНИЙ

СЕРИЯ 2.800-2

УНИФИЦИРОВАННЫЕ УЗЛЫ И ДЕТАЛИ СЕЛЬСКОХОЗЯЙСТВЕННЫХ ЗДАНИЙ И СООРУЖЕНИЙ

Выпуск 7

ДЕТАЛИ ВОДОСНАБЖЕНИЯ И КАНАЛИЗАЦИИ

МОСКОВСКИЙ ФИЛИАЛ ЦИТП
МОСКВА 1969 г.

gost.e-ecolog.ru

МИНИСТЕРСТВО СЕЛЬСКОГО ХОЗЯЙСТВА СССР
ГЛАВСЕЛЬСТРОЙПРОЕКТ

ТИПОВЫЕ КОНСТРУКЦИИ И ДЕТАЛИ ЗДАНИЙ И СООРУЖЕНИЙ

СЕРИЯ 2.800-2

УНИФИЦИРОВАННЫЕ УЗЛЫ И ДЕТАЛИ СЕЛЬСКОХОЗЯЙСТВЕННЫХ ЗДАНИЙ И СООРУЖЕНИЙ

Выпуск 7

Детали водоснабжения и канализации

РАЗРАБОТАН
ИНСТИТУТОМ „ГИПРОНИСЕЛЬХОЗ"

УТВЕРЖДЕН
И ВВЕДЕН В ДЕЙСТВИЕ
Приказом Главсельстройпроекта МСХ СССР
от 19 февраля 1969г №15

ИНВ. 2973

МОСКОВСКИЙ ФИЛИАЛ ЦИТП
МОСКВА 1969г

Содержание

N п/п	Наименование листов	N листа	N стр.
1	Пояснительная записка		3-4
2	Грязеотстойник типа ОБ-1 Разрезы 1-1, 2-2, 3-3.	ЛистВК-1	5
3	Грязеотстойник типа ОБ-2 Разрезы 1-1, 2-2, 3-3.	ЛистВК-2	6
4	Грязеотстойник типа ОБ-3 Разрезы 1-1, 2-2, 3-3	ЛистВК-3	7
5	Грязеотстойник ОБ-1, ОБ-2, ОБ-3. Узлы и детали.	ЛистВК-4	8
6	Грязеотстойник ОБ-1, ОБ-2, ОБ-3 Спецификация материалов.	ЛистВК-5	9
7	Навозоуловитель	ЛистВК-6	10
8	Трап начальный	ЛистВК-7	11
9	Трап средний	ЛистВК-8	12
10	Трап с гидравлическим затвором	ЛистВК-9	13
11	Дезинфектор для ветлечебниц. Планы, разрезы.	ЛистВК-10	14
12	Дезинфектор для ветлечебниц. Спецификации	ЛистВК-11	15
13	Установка гидрант-колонки на водопроводной сети Варианты 1 и 2	ЛистВК-12	16
14	Установка гидрант-колонки на водопроводной сети Вариант 3 Спецификация.	ЛистВК-13	17

Пояснительная записка.

Альбом содержит строительно-монтажные чертежи грязеотстойников, навозоуловителя, трапов, дезинфектора, а также установку гидрант-колонки на сельских водопроводах.

Технологическая часть.

1. Грязеотстойники

Грязеотстойники предназначены для осветления производственных сточных вод карнацехов и других объектов. В альбоме приведены три типа грязеотстойников:

а) Тип ОБ-1 с емкостью осадочной части 0,93 куб. м.

б) Тип ОБ-2 с емкостью осадочной части 2,26 куб. м.

в) Тип ОБ-3 с емкостью осадочной части 5,40 куб. м.

2. Навозоуловитель

Устанавливается в животноводческих помещениях на выпускной трубе внутренней канализации. Навозоуловитель оборудуется гидравлическим затвором для защиты помещения от проникания газов из жижесборника.

3. Трапы.

Трапы служат для соединения лотков с трубами и выполняются в виде колодчиков, перекрытых съемными металлическими решетками. В альбоме приведены три типа трапов:

а) Начальный трап - устанавливается на пересечении лотка и верхнего конца выпускной трубы.

б) Средний трап - на пересечении промежуточных лотков.

в) Трап с гидравлическим затвором - конечный, перед выпуском трубы из здания (если установка навозоуловителя не требуется).

4. Дезинфектор.

Дезинфекция (хлорирование) сточных вод, поступающих от зараженных помещений ветеринарных объектов разработана в двух вариантах:

а) При отсутствии наружной канализации.

б) При наличии наружной канализации.

В первом варианте раствор хлорной извести выливается из ведра в воронку, установленную на стояке хлоропровода, по катарану и сливается в опороженный дезинфектор (отстойник). Слив раствора производится при закрытой задвижке на выпускной трубе канализации. Затем указанная задвижка открывается и сточные воды по выпускной трубе поступают в дезинфектор, где смешиваются с хлорным раствором. Необходимый контакт сточных вод с хлором обеспечивается в ночное время. При исполнении дезинфектора сточная жидкость из него вывозится в места, согласованные с санитарной службой.

В период откачки жидкости из дезинфектора задвижка на выпускной трубе должна быть закрыта.

Во втором варианте обеззараженная жидкость выпускается из дезинфектора в наружную канализационную сеть после открытия задвижки, установленной в сетевом колодце.

5. Установка гидрант-колонки на сельских водопроводах.

Гидрант-колонка (ГОСТ 13616-68) устанавливается на водопроводной сети без колодца для отбора воды на хозяйственные и пожарные нужды. Гидрант-колонка соединяет в одном узле надземный гидрант и водоразборную колонку.

Основные показатели гидрант-колонки:

1. Условное давление - 8 кгс/см^2
2. Пропускная способность при давлении 1 кгс/см^2 не менее:
   гидранта - 19 л/сек
   колонки - 0,45 л/сек
3. Условный проход: гидранта - 80 мм.
   колонки - 20 мм.
4. Давление воды в водопроводе не менее 1 кгс/см^2
5. Вес гидрант-колонки при H=1000 мм не более 95 кг.

Гидрант-колонка присоединяется к водопроводу через пожарную подставку - по ГОСТ 5525-61.

г. Москва. Ул. Конструктивная, Ул. Строительная, Ул. Кирпичная, Ул. Монтажная, Ул. Асбестовая, Ул. Кровельная, Ул. Бетонная, Ул. Каменная, Ул. Деревянная, Ул. Металлическая, Ул. Стеклянная, Ул. Пластмассовая, Ул. Керамическая, Ул. Изоляционная, Ул. Звукоизоляционная, Ул. Теплоизоляционная, Ул. Гидроизоляционная, Ул. Антикоррозийная, Ул. Огнеупорная, Ул. Жаростойкая, Ул. Кислотостойкая, Ул. Щелочестойкая, Ул. Водостойкая, Ул. Морозостойкая, Ул. Влагостойкая, Ул. Паропроницаемая, Ул. Газонепроницаемая, Ул. Воздухонепроницаемая, Ул. Водонепроницаемая, Ул. Светопрозрачная, Ул. Прозрачная, Ул. Матовая, Ул. Цветная, Ул. Белая, Ул. Черная, Ул. Серая, Ул. Красная, Ул. Синяя, Ул. Зеленая, Ул. Желтая, Ул. Оранжевая, Ул. Фиолетовая, Ул. Коричневая, Ул. Розовая, Ул. Голубая, Ул. Бирюзовая, Ул. Изумрудная, Ул. Малахитовая, Ул. Янтарная, Ул. Рубиновая, Ул. Сапфировая, Ул. Топазовая, Ул. Аметистовая, Ул. Гранатовая, Ул. Жемчужная, Ул. Перламутровая, Ул. Серебристая, Ул. Золотистая, Ул. Бронзовая, Ул. Медная, Ул. Алюминиевая, Ул. Стальная, Ул. Чугунная, Ул. Железная, Ул. Оловянная, Ул. Свинцовая, Ул. Цинковая, Ул. Никелевая, Ул. Хромированная, Ул. Оцинкованная, Ул. Луженая, Ул. Посеребренная, Ул. Позолоченная, Ул. Бронзированная, Ул. Меднённая, Ул. Никелированная, Ул. Хромированная, Ул. Оцинкованная, Ул. Луженая, Ул. Посеребренная, Ул. Позолоченная, Ул. Бронзированная, Ул. Меднённая, Ул. Никелированная

Строительная часть.

1. Грязеотстойники.

Конструкции грязеотстойников разработаны для строительства в маловлажных непучинистых грунтах. При других грунтовых условиях конструкции грязеотстойников должны быть пересмотрены в соответствии со СНиП II-Б.1-62. Стены и днища грязеотстойников запроектированы из монолитного бетона марки 150-200 с водоцементным отношением -0,45÷0,5

Бетонирование стен и днища должно вестись непрерывно. В противном случае предусмотрена установка конструктивной арматуры в углах сопряжения стен и днища.

Поверхности стен грязеотстойников, соприкасающиеся с грунтом - промазать горячим битумом за два раза. Все стальные закладные части следует обработать антикоррозийным составом в соответствии с СН-22-67.

2. Навозоуловитель:

Цилиндрическая часть выполняется из монолитного железобетона (бетон М 150)

Днище - из бетона марки 150. Внутренние поверхности навозоуловителя промазать битумом за 2 раза.

3. Трапы.

Конструкции трапов запроектированы из бетона марки 150. Решетки-сварные из угловой и круглой стали марки ст-3 Лотки в трапах - из бетона марки 150

4. Дезинфектор

Дезинфектор (отстойник) и колодец с задвижкой монтируются из стандартных сборных железобетонных элементов по ГОСТ 8020-68 на растворе марки 100.

Внутренние поверхности дезинфектора и отстойника промазать горячим битумом за 2 раза.

Отмостка принимается шириною 1500 мм.

Инвент. н					
Гипронисельхоз г. Москва	Нач. отдела		Ледзинский	инженер	Интропов
	Гл. инж. отд.		Фролов А.С.		
	Гл. констр. отд.		Урбах И.Д.		
	Гл. спец. В.К.		Новосильцев		
	инженер		Явербах М.Е.	Копировал	Акимова

1968 г.	Унифицированные узлы и детали сельскохозяйственных зданий и сооружений.	Детали водоснабжения и канализации. Пояснительная записка.	Серия 2800-2	Выпуск 7	Лист 2

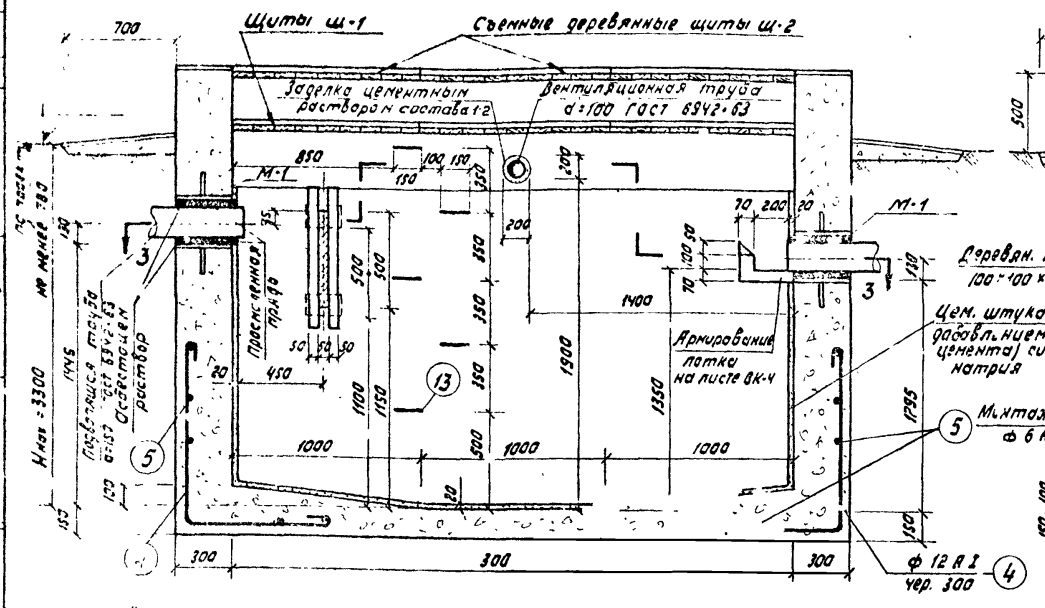

2-2

3-3

Примечания:

1. Наружные поверхности стен, соприкасающиеся с грунтом, промазать горячим битумом за 2 раза.
2. Бетон - марки 150.
3. Конструктивную арматуру (поз. 4,5) устанавливать в случае перерыва между работами по бетонированию днища и стен отстойника.
4. Вентиляционная труба подводится к стояку (в здании)
5. Данный чертеж рассматривать совместно с листами ВК-4, ВК-5.

Масштаб 1:25

1968 г.	Унифицированные узлы и детали сельскохозяйственных зданий и сооружений	Детали водоснабжения и канализации. Грязеотстойник типа ОЦ-1 Разрезы 1-1, 2-2, 3-3.	Серия 2.800-2	Выпуск 7	Лист ВК-1

Гипрониселхоз г. Москва.

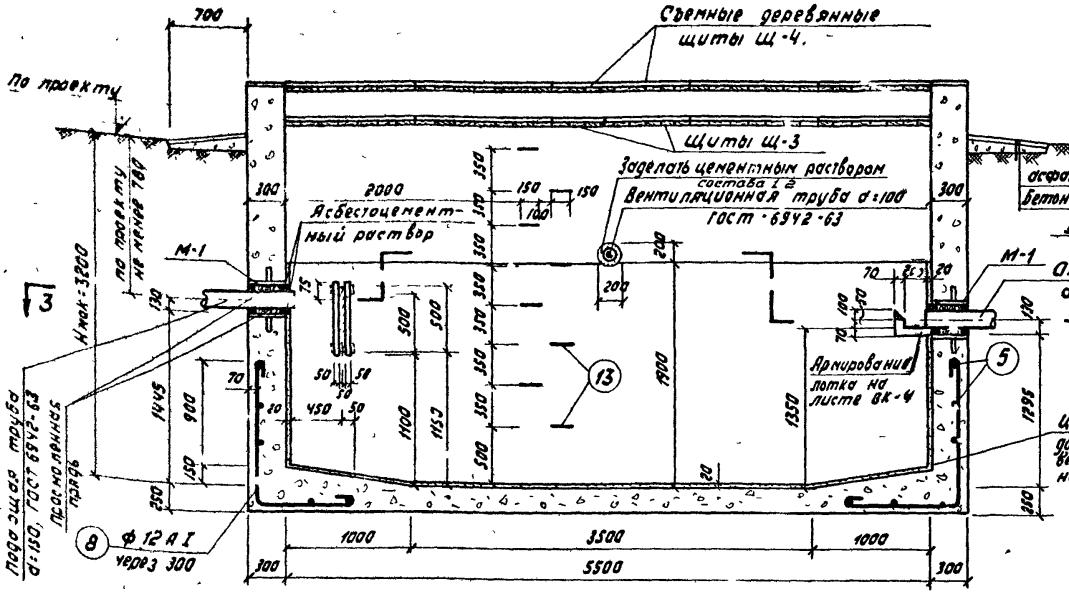

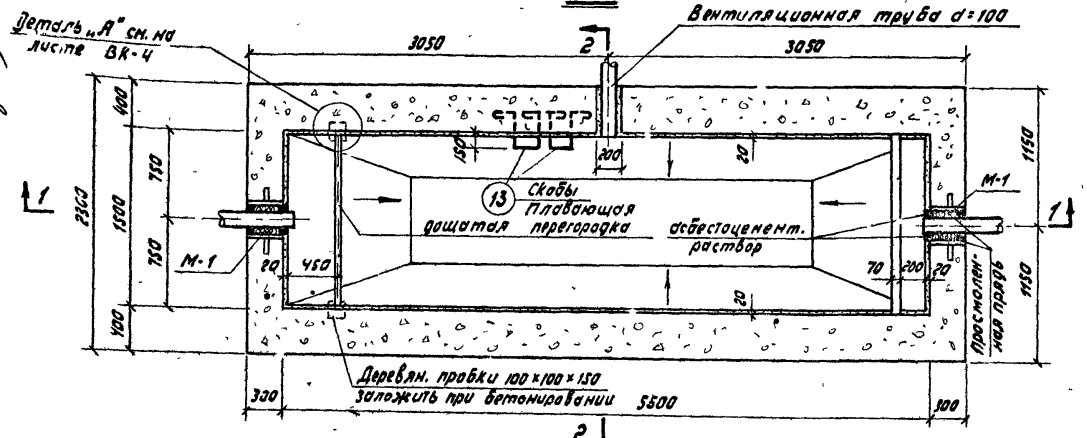

Примечания:

1. Наружные поверхности стен, соприкасающиеся с грунтом, пронзить горячим битумом за 2 раза.
2. Бетон марки 200.
3. Конструктивную арматуру (поз. 8, 5) устанавливать в случае перерыва между работами по бетонированию днища и стен отстойника.
4. Вентиляционная труба подводится к стояку (в здании)
5. Данный чертеж рассматривать совместно с листами ВК-4, ВК-5.

Масштаб 1:40

1968 г.	Унифицированные узлы и детали сельскохозяйственных зданий и сооружений.	Детали водоснабжения и канализации. Грязеотстойник типа СБ-2. Разрезы 1-1, 2-2, 3-3	Серия 2.800-2	Выпуск 7	Лист ВК-2

Гипрокоммунсельхоз г. Москва

Инв. № подл. | Подпись и дата | Взам. инв. №

Гл. инженер Шишкин
Гл. конструктор Шишкин
Гл. спец. Урбах
Нач. отд. Новопольцев
Инженер Авербух
Конструкция Копыловой
Архитектурно-строительная часть Урбах
Сантехническая часть Шишкин
Электротехническая часть Шишкин
Технологическая часть Шишкин
Сводный план Шишкин
Генеральный план Шишкин
Общие данные Шишкин

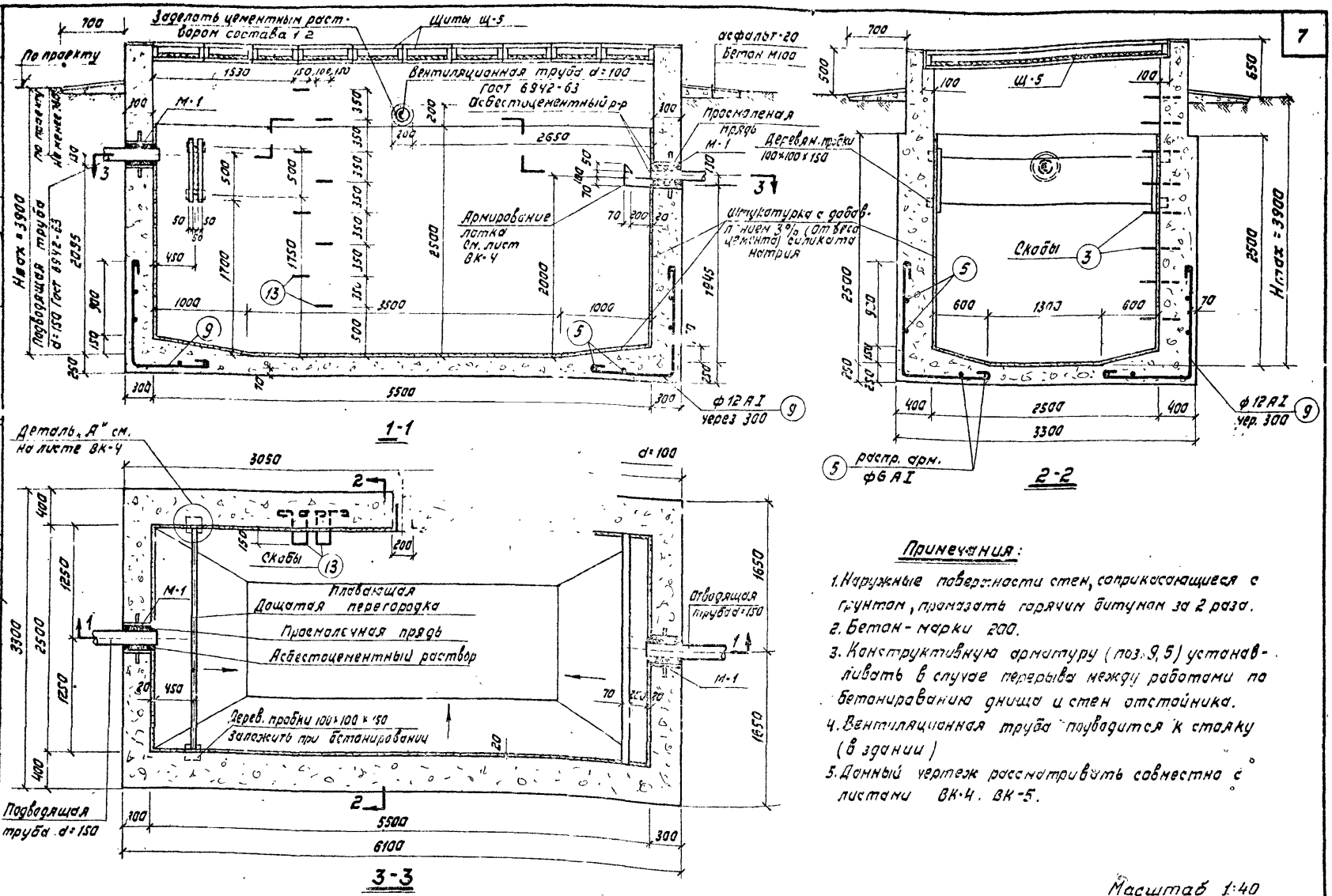

Примечания:

1. Наружные поверхности стен, соприкасающиеся с грунтом, промазать горячим битумом за 2 раза.
2. Бетон - марки 200.
3. Конструктивную арматуру (поз. 9, 5) устанавливать в случае перерыва между работами по бетонированию днища и стен отстойника.
4. Вентиляционная труба подводится к стояку (в здании)
5. Данный чертеж рассматривать совместно с листами ВК-4. ВК-5.

Масштаб 1:40

1968 г.	Унифицированные узлы и детали сельскохозяйственных зданий и сооружений	Детали водоснабжения и канализации Гидроотстойник типа ОБ-3 Разрезы 1-1, 2-2, 3-3	Серия 2.800-2	Выпуск 7	Лист ВК-3.

Гипрониселхоз г. Москва.

Инвент. м

Инженер Антропов

Капировала Акимова

Нач. отдела Гл. инж. отд. Гл. конст. отд. Гл. спец. О.К. Инженер

Ледзинский Фролов А.С. Урбах И.Д. Новосильцев Авербах Н.Е.

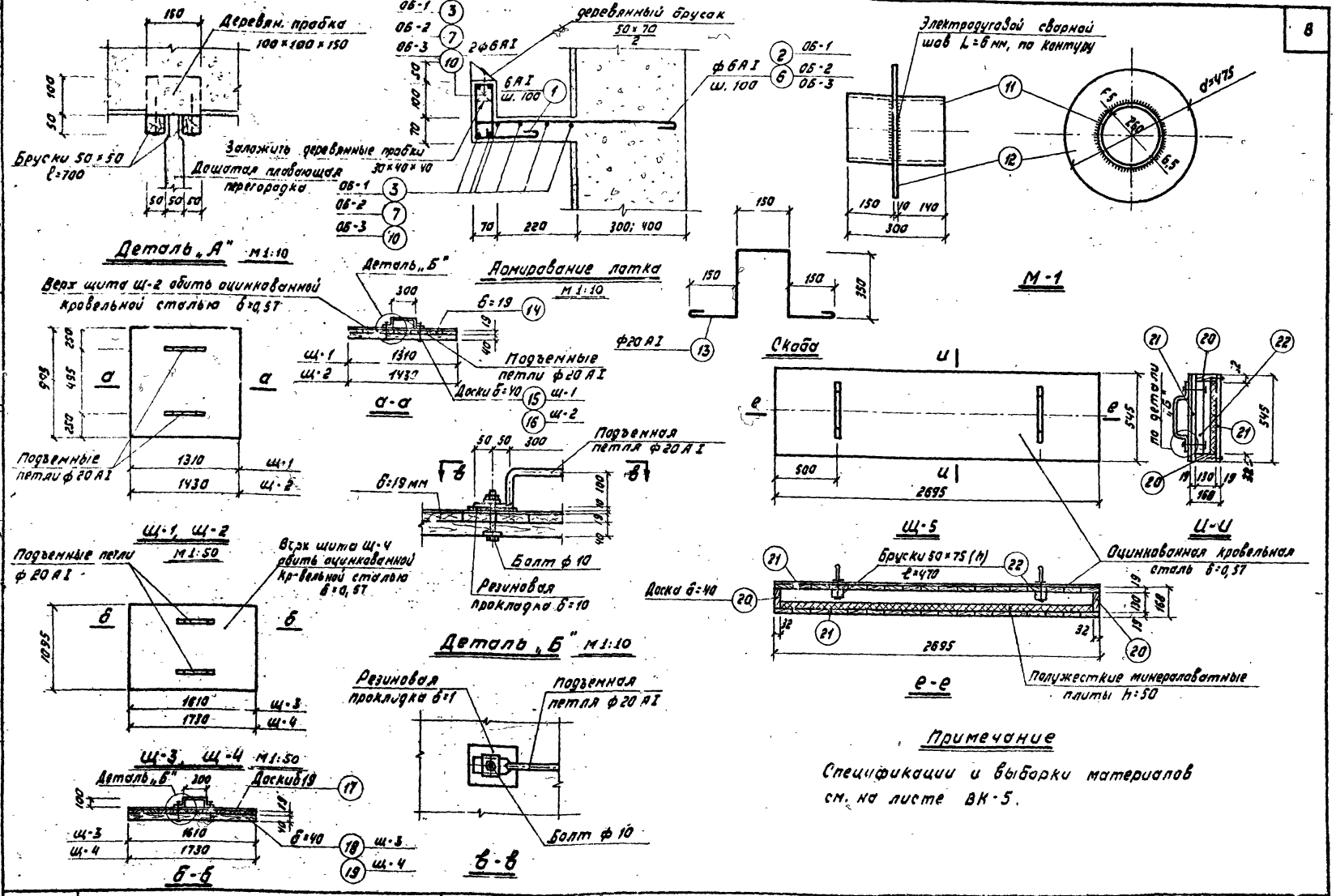

1960 г.	Унифицированные узлы и детали сельскохозяйственных зданий и сооружений.	Детали водоснабжения и канализации. Грязеотстойники ОБ-1, ОБ-2, ОБ-3. Узлы и детали	Серия 2.800-2	Выпуск 7	Лист ВК-4

Гипрониселхоз г. Москва.

Нач. отдела | Гл. инж. отд. | Гл. констр. | Гл. спец. в. к. | Инженер | Инженер | Фролов А.С. | Урбах И.Д. | Новосильцев | Аверсах М.Б. | Копировала | Акимова

Спецификация арматуры на 1 элемент

Марка элемента	№ поз.	Эскиз	ф мм	Длина мм	Кол. шт	Общая длина м	Выборка арматуры на 1 элемент: ф мм	Общая длина м	Вес кг.
ОБ-1	1	150 150 550 550	6AI	750	13	9,8	12AI	60,0	53,4
	2	50	6AI	670	13	8,7	6AI	83,3	18,3
	3	1700	6AI	1850	8	14,8	Итого:		71,7
	4	100 700	12AI	2000	30	60,0			
	5	распр. арм.	6AI	—	—	51,0			
ОБ-2	1	См. выше	6AI	750	16	12,0	12AI	103,2	91,5
	6	50 650	6AI	770	16	12,7	6AI	123,5	27,3
	7	2200	6AI	2370	8	18,8	Итого:		118,8
	8	100 700	12AI	2150	49	103,2			
	5	распр. арм.	6AI	—	—	80,0			
ОБ-3	1	См. выше	6AI	750	26	19,5	12A-I	122,8	109,0
	6	См. выше	6AI	770	26	20,0	6AI	183,3	40,7
	10	3200	6AI	3350	8	26,8	Итого:		149,7
	9	1230 930	12AI	2350	52	124,8			
	5	распр. арм-ра	6AI	—	—	111,0			

Спецификация стали на одну закладную часть

Марка	№ дет.	Профиль	Длина мм	Кол. шт.	Вес кг. 1 Дет.	Всех	Марки
М-1	11	труба d=273×6,5	300	1	12,8	12,8	28,5
	12	- δ=10	0,2 м²	1	15,7	15,7	
Скоба	13	ф 20 AI	1300	1	3,2	3,2	3,2

Выборка закладных частей

Марка	Кол-во шт. Для ОБ-1	для ОБ-2	для ОБ-3	Общий вес кг Для ОБ-1	Для ОБ-2	Для ОБ-3
М-1	2	2	2	57,0	57,0	57,0
Скоба	8	8	9	25,6	25,6	28,8
Итого				82,6	82,6	85,8

Спецификация древесины на один щит покрытия

9

Марка	№ поз.	Сечение мм	Длина мм	Кол. шт.	Объем древесины м³: 1 поз.	Всего	Марка	Примечание
Щ-1	14	130×19	995	10	0,0025	0,025	0,08	
	15	150×40	1310	7	0,0078	0,055		
Щ-2	14	130×19	995	11	0,0025	0,028	0,09	Верх щита обить оцинков. кровельной сталью δ=0,57
	16	150×40	1430	7	0,0085	0,06		
Щ-3	17	130×19	1095	13	0,0027	0,035	0,105	
	18	150×40	1610	7	0,01	0,07		
Щ-4	17	130×19	1095	13	0,027	0,035	0,105	Верх щита обить оцинкованной кровельной сталью δ=0,57.
	19	150×40	1730	7	0,01	0,09		
Щ-5	20	130×32	6340	—	0,027	0,027	0,09	— " —
	21	150×19	545	36	0,0016	0,058		
	22	50×75	480	2	0,002	0,004		

Примечания

1. Пиломатериалы для изготовления щитов принимать с влажностью не свыше 25%. Категория деревянных элементов - III.
2. Трубы Дн=273×6,5 по гост 8732-58.

Выборка щитов покрытия

Марка	Кол-во шт. для ОБ-1	для ОБ-2	для ОБ-3	Общий объем древесины м³ для ОБ-1	для ОБ-2	для ОБ-3
Щ-1	3	—	—	0,24	—	—
Щ-2	3	—	—	0,27	—	—
Щ-3	—	5	—	—	0,525	—
Щ-4	—	5	—	—	0,525	—
Щ-5	—	—	10	—	—	0,9
Итого:				0,51	1,05	0,9

Инвент. №

Гипросельхоз г. Москва

Нач. отд. Гл. инж. отд. Гл. конст. Гл. спец. ВК инженер

Лядский, Фролов А.С., Урбах Ц.А., Новосильцев, Захаров Н.Е., Котловодов, Васильев

1968 г. Унифицированные узлы и детали сельскохозяйственных зданий и сооружений

Детали водоснабжения и канализации. Грязеотстойники ОБ-1, ОБ-2, ОБ-3. Спецификации материалов

Серия 2.500-2 | Выпуск 7 | Лист ВК-5

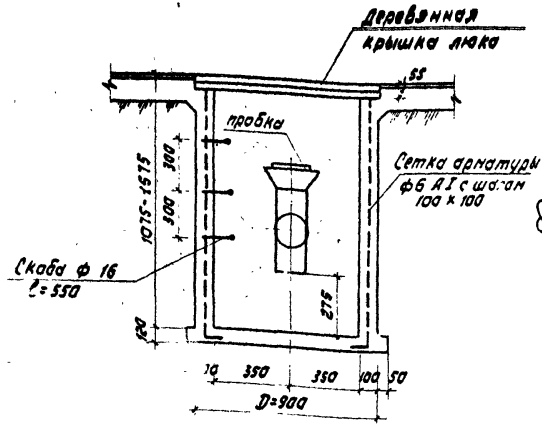

1-1

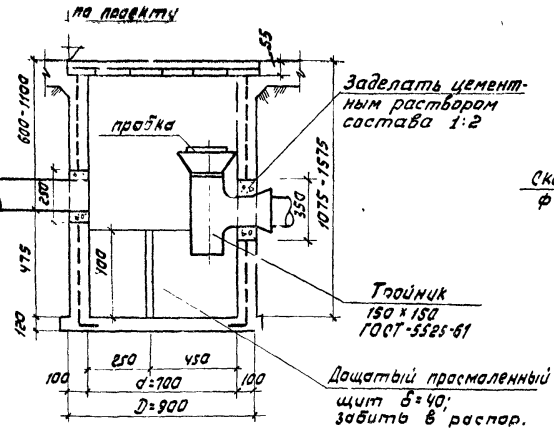

2-2

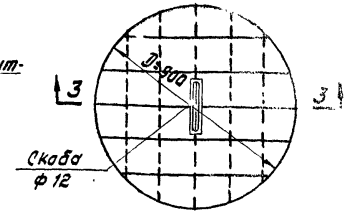

План

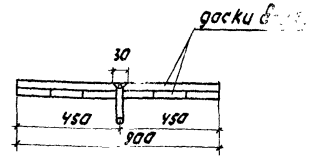

3-3

Деревянная крышка люка

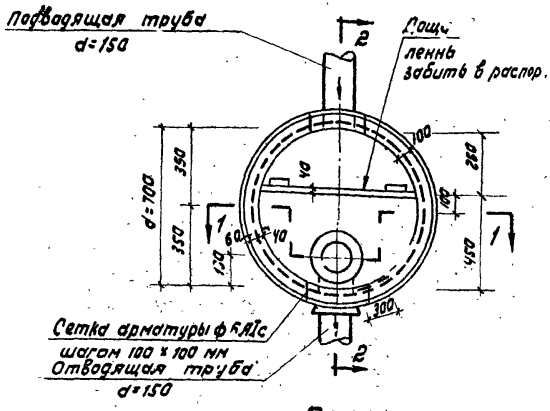

План

Расход материалов на 1 п.м цилиндра навозоулавителя (по высоте)

Бетона марки 150 - 0,25 м³;
Арматурной стали класса AI - 7,1 кг.

Расход бетона на днище навозоулавителя - 0.095 м³.

Примечания:

1. Местоположения отверстий устанавливаются при привязке проекта.
2. Арматурные сетки в местах отверстий для укладки труб вырезать по месту.
3. После укладки труб-отверстия в стенах заполнить бетоном марки 150.
4. Внутренние поверхности навозоулавителя промазать горячим битумом за 2 раза.

Масштаб 1:20

196	Унифицированные узлы и детали сельскохозяйственных зданий и сооружений	Детали водоснабжения и канализации. Навозоулавитель	Серия 2800-2	Выпуск 1	Лист ВК-6

Гипрониселъхоз г. Москва

Гл. инж. отд. Гл. конструктор Гл. спец. ВК. инженер

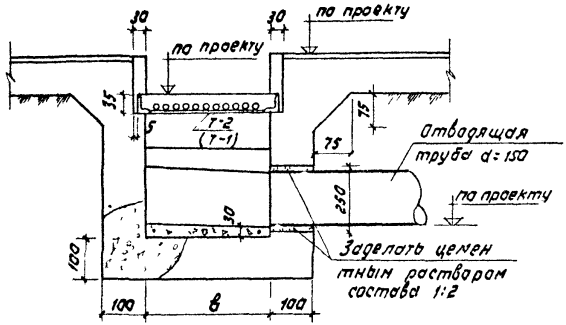

1-1

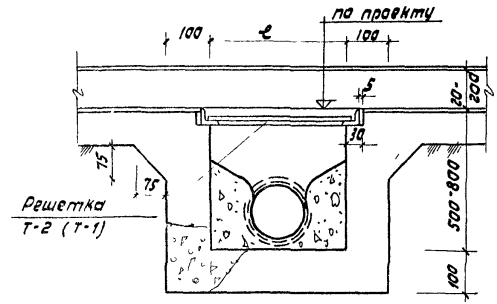

2-2

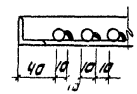

3-3

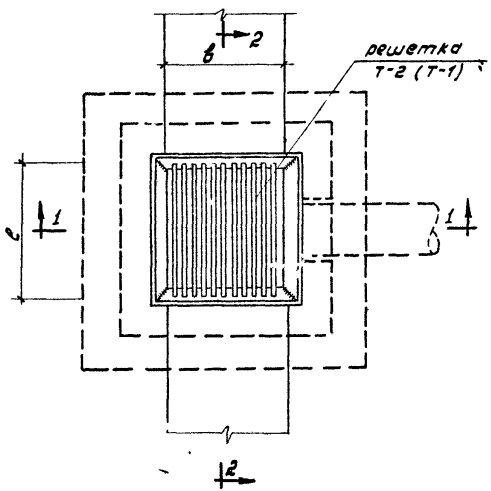

Таблица размеров трапов

При ширине лотка	Размеры в мм		Марка решетки	N листа где разработана деталь
	в	ℓ		
200	200	200	Т-1	ВК-8
300	300	300	Т-2	ВК-8

Примечания

1. Сварные швы h шва - 4 мм
2. Бетон - марки М 150.

Масштаб 1:10

1968 г.	Унифицированные узлы и детали сельскохозяйственных зданий и сооружений	Детали водоснабжения и канализации Трап начальный	Серия [illegible]-2	Выпуск 7	Лист ВК-7

Инвент. N

Нач. отдела
Гл. инж. отд.
Гл. конст. отд.
Глав. спец. В.К.
инженер

Гл. инж. отд.
Гл. конст. отд.
Новосильцев
Рогачев

Инженер
Копировала

Авербах

Гипроникельхоз
г. Москва.

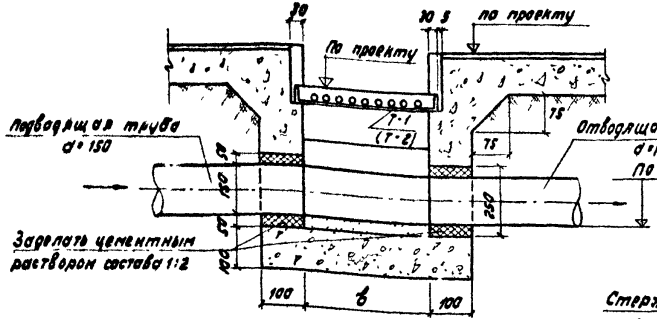

1-1

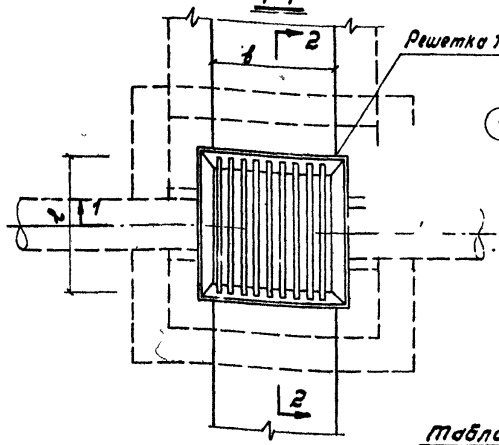

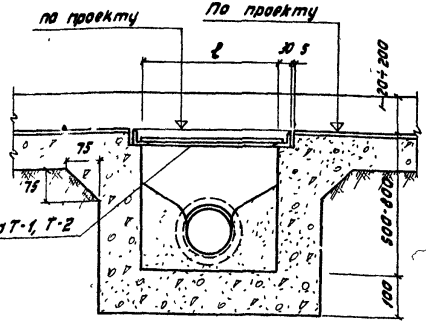

2-2

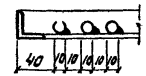

3-3

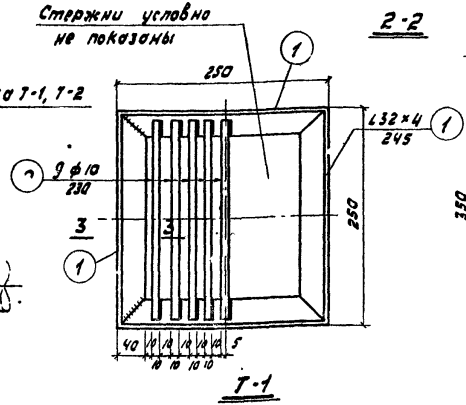

Т-1

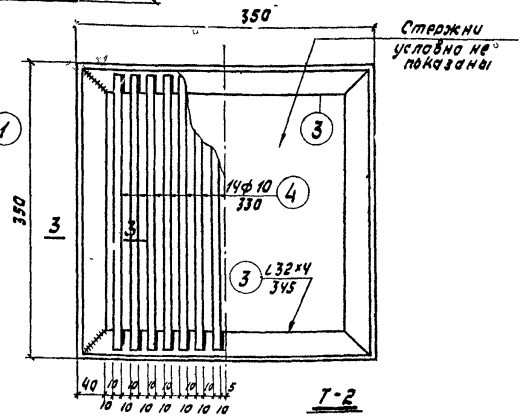

Т-2

Примечания:

1. Сварные швы hшва=4мм.
2. Бетон марки „150"

Таблица размеров

При ширине лотка	Размеры мм		Марка решетки
	в	с	
200	200	200	Т-1
300	300	300	Т-2

Спецификация стали на 1 шт. каждой марки.

Марка	№ поз.	Профиль	длина мм	к-во шт.	Вес кг. Поз.	Вес кг. всех	Вес кг. Марки
Т-1	1	ф10	230	9	0,14	1,3	3,3
	2	L32×4	235	4	0,47	1,9	
	Вес наплавленной стали					0,1	
Т-2	3	ф10	330	14	0,28	3,0	5,7
	4	L32×4	345	4	0,66	2,6	
	Вес наплавленной стали					0,1	

Масштаб 1:10; 1:5

Инвент. №

Нач. отд.		
Гл. инж. отд.	Фролов Н.С.	
Гл. констр. отд.	Урбех Ю.А.	
Гл. спец. В.К.	Васильев	
Инженер	Ратовец	
Гидроинжпроект г. Москва	Контролер	Якимова

1968 г. | Унифицированные узлы и детали сельскохозяйственных зданий и сооружений | Детали водоснабжения и канализации. Трап средний. | Серия 2800-2 | Выпуск 7 | Лист ВК-8

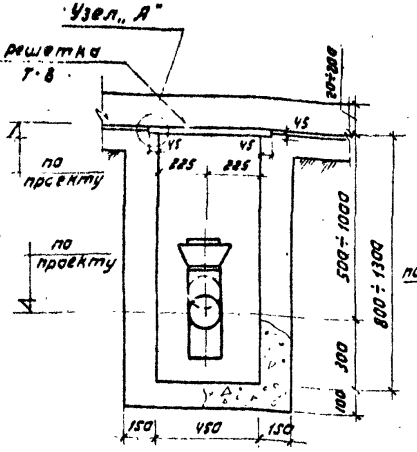

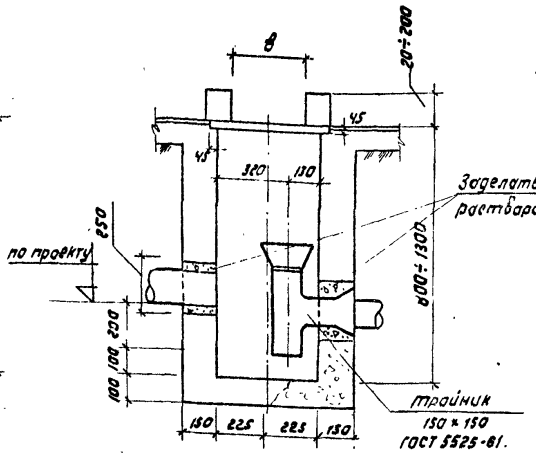

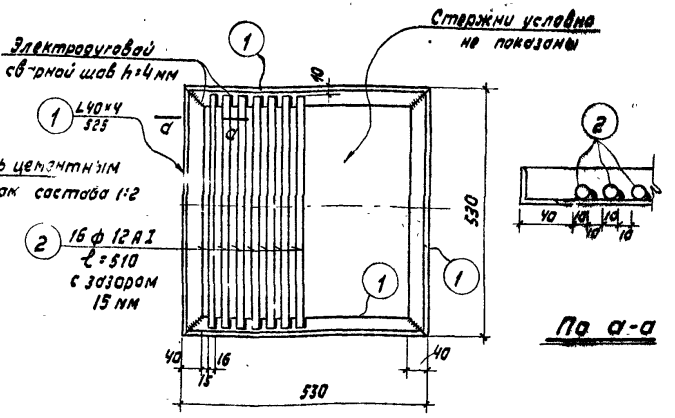

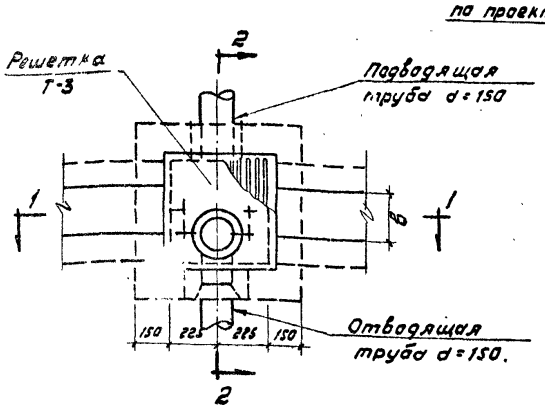

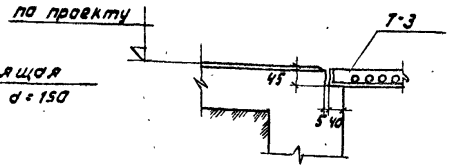

Спецификация стали.

Марка	N поз.	Профиль	длина мм	К-во шт	Вес кг. поз.	Вес кг. всех	Вес кг. Марки
Т-3	1	L 40×4	525	4	1,27	5,1	12,6
	2	ф12 AI	510	16	0,46	7,4	
	Вес наплавленной стали					0,1	

Примечания.

1. Сварные швы - hшва = 4мм.
2. Бетон - марки М 150.

Масштаб 1:20; 1:10

1968 г.	Унифицированные узлы и детали сельскохозяйственных зданий и сооружений	Детали водоснабжения и канализации. Трап с гидравлическим затвором	Серия 2.800-2	Выпуск 7	Лист ВК-9

Донисельхоз г. Москва

Инженер Дениченко
Копировал Акимова
Инж. Рябцев
Гл. спец. ВК. Дагаева
Гл. констр. Новосильцев
Нач. Урбах И.А.
Инж. Фролов А.Ю.

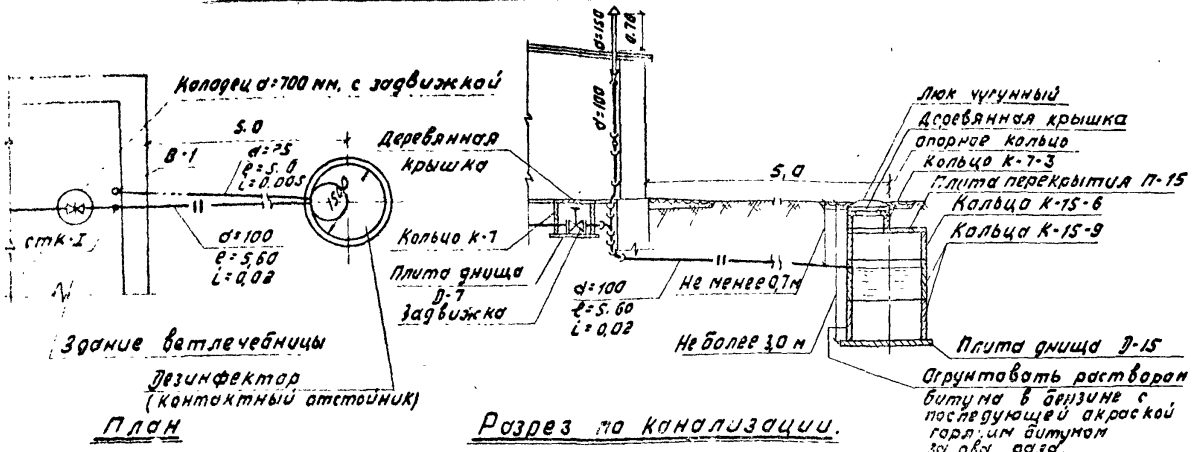

План

Разрез по канализации.

Здание ветлечебницы
Пробка
Не менее 0.775
В-1
5.0
0.6
Полиэтиленовая труба d=25 ℓ=5.0 i=0.05

Разрез по хлоропроводу.

Хлорирование сточных вод при отсутствии наружной канализации.

Примечания.

1. Доза хлора устанавливается в каждом отдельном случае органами санитарной службы.
2. Все сборные элементы устанавливаются на цементном растворе М-100
3. Внутренняя гидроизоляция колодца осуществляется промазкой горячим битумом за два раза по огрунтовке раствором битума в бензине.
4. Отмостка вокруг колодцев укладывается радиусом 1.5 м.

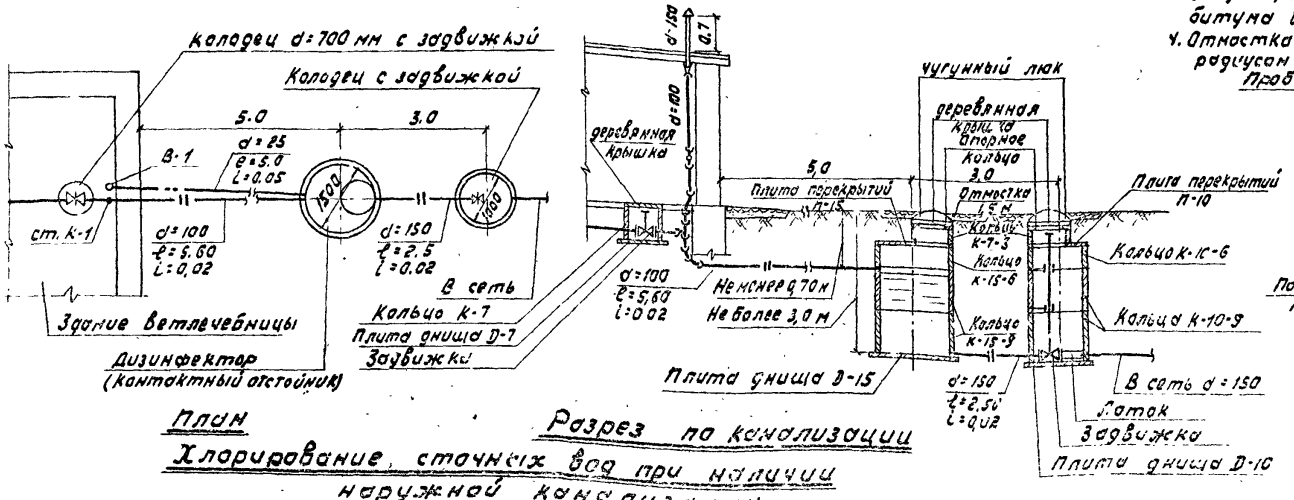

План

Разрез по канализации

Пробка
Здание ветлечебницы
Не менее 0.775
В-1
5.0
0.6
Полиэтиленовая труба d=25 ℓ=5.0 i=0.05
Дезинфектор (контактный отстойник

Разрез по хлоропроводу

Хлорирование сточных вод при наличии наружной канализации.

Масштаб 1:100

1988 г.	Унифицированные узлы и детали сельскохозяйственных зданий и сооружений.	Детали водоснабжения и канализации. Дезинфектор для ветлечебниц. Планы, разрезы.	Серия 3.900-2	Выпуск 7	Лист ВК-10

г. Москва.

Спецификация на материалы и оборудование.

N п/п	Наименование	Эскиз	ед. изм.	Вариант I Размер	Вариант I К-во	Вариант II Размер	Вариант II К-во	ГОСТ
1	Трубы чугунные канализационные		п.м.	100	100	150	2,50	6942-63
2	То же		"	—	—	100	10,0	"
3	Трубы асбестоцемент. б/н.		"	150	2,0	150	2,0	1839-48
4	Трубы полиэтиленовые		"	25	6,50	25	6,50	МРТУ-6 №05-917-63
5	Тройники чугунные канализационные прямые		шт.	100×100	1	100×100	1	6942-63
6	Отводы чугунные канализац. 135°		"	100	2	100	2	"
7	Переходы с одним раструб. вент.		"	100×150	1	100×150	1	"
8	Задвижки водопровод. чугунн. фл. 30ч 6бр		"	100	1	150	1	8437-63
9	То же		"	—	—	100	1	"
10	Патрубок фланец-гл. конец ℓ=1200.		"	100	1	100	1	6942-63
11	Отступы чугунные канализационные		"	100	1	100	1	6942-63
12	Ревизии чугунные канализацион. овальн.		"	100	1	100	1	"
13	Вариворка стальная сварная		"		1		1	—
14	Люки чугунные	—	"	700	1	700	2	

Примечания:

1. Вариант I Хлорирование сточных вод при отсутствии наружной канализации.

Вариант II Хлорирование сточных вод при наличии наружной канализации.

2. Количество сборных железобетонных элементов в спецификации даны для глубины колодцев H=3.0 м.

Спецификация на сборные железобетонные элементы.

Марка элемента	Вариант I	Вариант II	ГОСТ
Плита днища Д-15	1	1	8020-68
Кольцо К-15-9	2	2	"
Кольцо К-15-6	1	1	"
Плита перекр. П-15	1	1	"
Кольцо К-10-9	—	2	"
Кольцо К-7-6	—	1	"
Кольцо К-7-3	2	3	"
Опорное кольцо КО	1	2	"
Плита днища Д-7	1	1	"

Основные показатели и расход материалов на 1 деталь

Марка элемента	Вес т	Марка бетона	Объем бетона м³	Расход стали
Д-15	0,95	М-200	0,38	24,2
К-15-9	1,125	М-150	0,45	11,4
К-15-6	0,75	М-150	0,30	7,3
П-15	0,68	М-200	0,27	23,4
К-10-9	0,60	М-150	0,24	6,5
К-7-6	0,25	М-150	0,10	3,5
К-7-3	0,12	М-150	0,05	1,7
КО	0,05	М-150	0,02	0,6

Инвент. №

Гипрокоммунводхоз г. Москва

Нач. отдела	Лядинский	
Гл. инж. отд.	Фролов К.С.	
Гл. констр. отд.	Урбах И.Н.	
Гл. спец. эк.	Новосильцев	
Ст. инж.	Раводец	
Копировал	Жаннова	

1988 г.	Унифицированные узлы и детали сельскохозяйственных зданий и сооружений	Детали водоснабжения и канализаций. Дезинфектор для ветлечебниц. Спецификации.	Серия 2.900-2	Выпуск 7	Лист ВК-11

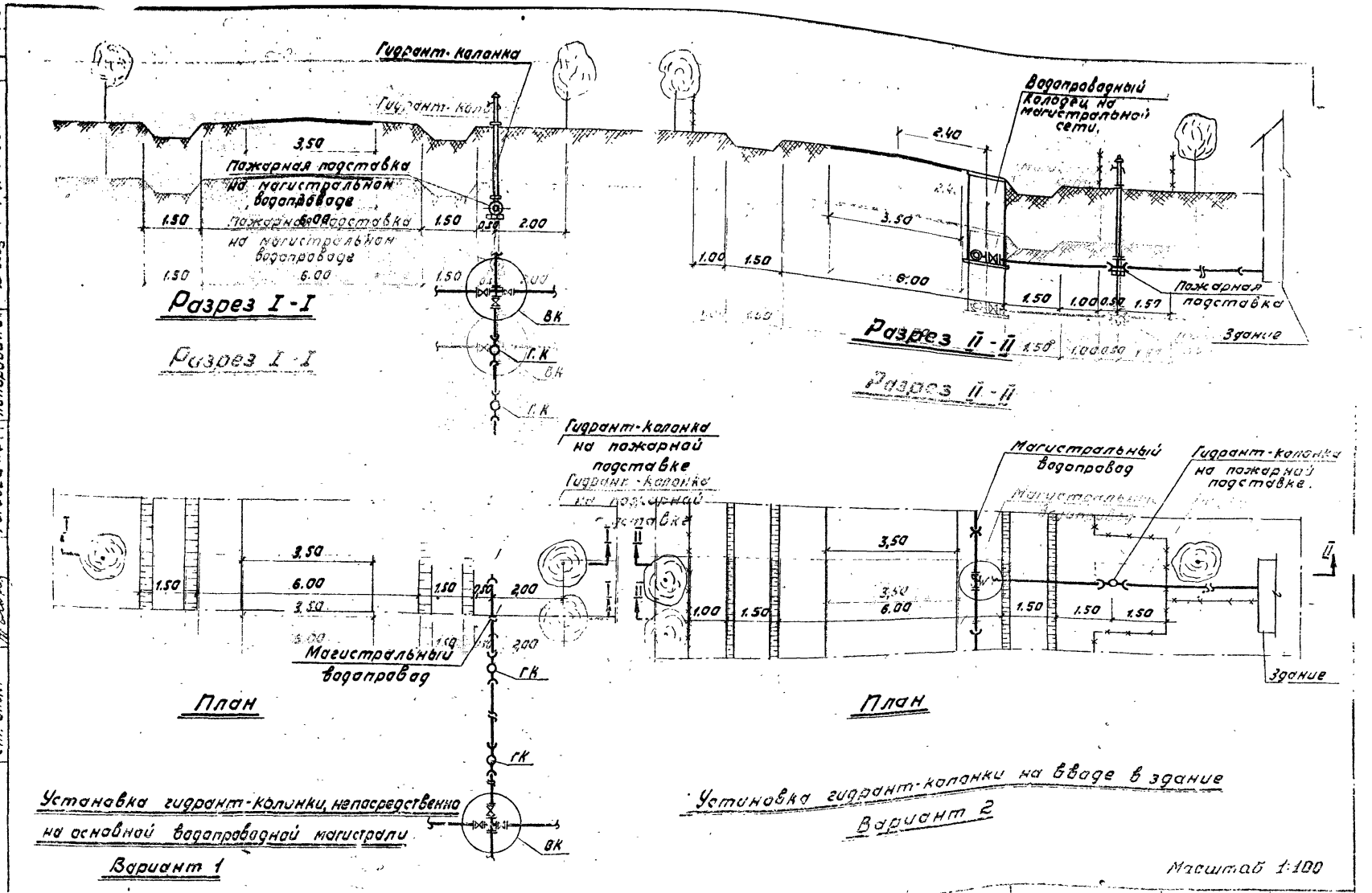

1968 г.	Унифицированные узлы и детали сельскохозяйственных зданий и сооружений	Детали водоснабжения и канализации Установка гидрант-колонки на водопроводной сети Варианты 1 и 2	Серия 2.800-2	Выпуск 7	Лист 8А-12

Нач. отдела
Гл. инж. отд.
Гл. контр. отд.
Гл. спец. В.К.
Ст. инж.
Новосильцев
Роговец Т.Ф.
Копировала
Акимова Н.А.
Инженер
Гидроинфильтр
г. Москва

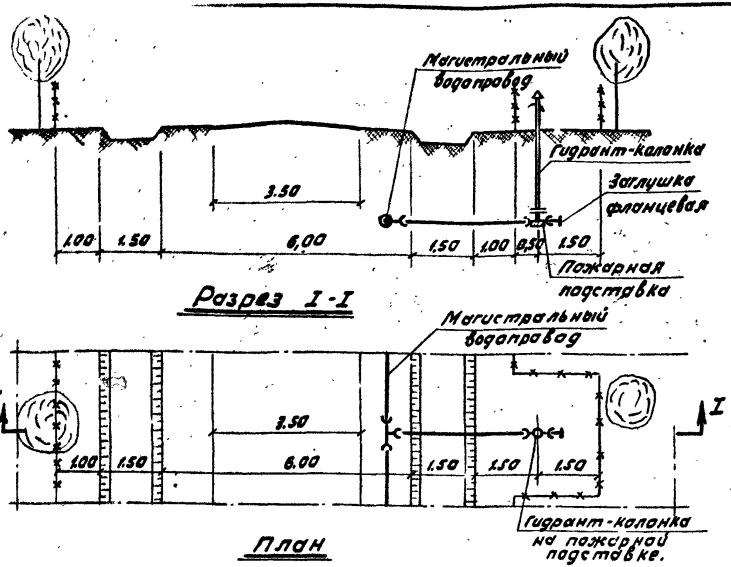

Установка гидрант-колонки на ответвлении от основного водопровода
Вариант 3 М 1:100.

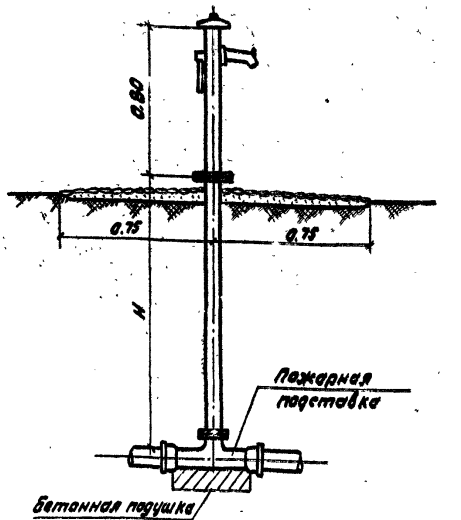

Общий вид гидрантколонки.

Спецификация

N п/п	Наименование	Эскиз	Ед. изм.	Вариант 1 Размер	Вариант 1 К-во	Вариант 2 Размер	Вариант 2 К-во	Вариант 3 Размер	Вариант 3 К-во	ГОСТ
1	Трубы чугунные напорные	—	п.м.	—	—	100	7.0	100	2.0	5525-61
2	Пожарные подставки раструбные	ПК	шт.	100	1	100	1	100	1	"
3	Гидрант-колонки		"		1		1		1	13816-68
4	Тройники водопроводные чугун. фл.		"	—	—	150×100	1	—	—	5525-61
5	—"— —"— раструб.		"	—	—	—	—	150×100	1	"
6	Задвижка чугунная водопр. фл.		"	—	—	100	1	—	—	3016бр
7	Патрубок фланец-гладкий конец.		"					150×300 100	1	5525-61
8	Заглушка фланцевая		"	—	—	—	—	100	1	"

Примечания

1. В зависимости от глубины заложения водопровода высота подземной части Н должна быть в пределах от 1000 до 3500 мм с интервалами через 250 мм.
2. В спецификации учтены трубы и арматура только для ответвления от магистрального водопровода к гидрант-колонке.

1988г.	Унифицированные узлы и детали сельскохозяйственных зданий и сооружений	Детали водоснабжения и канализации. Установка гидрант-колонки на водопроводной сети. Вариант 3. Спецификация.	Серия 2800-2	Выпуск 7	Лист ВК13

Инвент. №

Гипронисельхоз г. Москва

Гл. инж. отд. Гл. констр. отд. Гл. спец. в.к. Ст. инженер

Авторский коллектив: Фролов Ю.С., Урбах И.А., Новикова Ф.Ф., Логовец Т.Ф.

Копировал Дисц. Инв. № подл.

gost.e-ecolog.ru