ГОСУДАРСТВЕННЫЙ КОМИТЕТ СОВЕТА МИНИСТРОВ СССР
ПО ДЕЛАМ СТРОИТЕЛЬСТВА
(ГОССТРОЙ СССР)

ТИПОВЫЕ КОНСТРУКЦИИ И УЗЛЫ ЗДАНИЙ И СООРУЖЕНИЙ

СЕРИЯ 2.836-1

ЗАПОЛНЕНИЕ ОКОННЫХ ПРОЕМОВ В СТЕНАХ СЕЛЬСКОХОЗЯЙСТВЕННЫХ ЗДАНИЙ ШВЕЛЛЕРНЫМ ПРОФИЛЬНЫМ СТЕКЛОМ В ДЕРЕВЯННОЙ ОБВЯЗКЕ

14101
ЦЕНА-0-48

gost.e-ecolog.ru

ЦЕНТРАЛЬНЫЙ ИНСТИТУТ ТИПОВОГО ПРОЕКТИРОВАНИЯ
ГОССТРОЯ СССР

Москва. А-445. Смольная ул 22

Сдано в печать 1979 года

Заказ № 1463 Тираж 4290 экз.

ГОСУДАРСТВЕННЫЙ КОМИТЕТ СОВЕТА МИНИСТРОВ СССР
ПО ДЕЛАМ СТРОИТЕЛЬСТВА
(ГОССТРОЙ СССР)

ТИПОВЫЕ КОНСТРУКЦИИ И УЗЛЫ ЗДАНИЙ И СООРУЖЕНИЙ

СЕРИЯ 2.836-1

ЗАПОЛНЕНИЕ ОКОННЫХ ПРОЕМОВ В СТЕНАХ СЕЛЬСКОХОЗЯЙСТВЕННЫХ ЗДАНИЙ ШВЕЛЛЕРНЫМ ПРОФИЛЬНЫМ СТЕКЛОМ В ДЕРЕВЯННОЙ ОБВЯЗКЕ

Гл.инж.пр-та Сыров Н.С.
Нач.отд. Котов И.Н.
Инж.отд. Бабкин М.Я.
Гл.специалист Герцева Э.С.

ГИПРОНИСЕЛЬХОЗ
г. Москва

РАЗРАБОТАН
институтом Гипронисельхоз
Минсельхоза СССР

Одобрены отделом типового проектирования и организации проектно-изыскательских работ ГОССТРОЯ СССР в качестве материалов для проектирования сельскохозяйственных зданий
Письмо №2/2-158 от 27.04.78

14101

СОДЕРЖАНИЕ

	Лист	Стр.
Пояснительная записка	-	3÷5
Маркировочные схемы I; 2	I	6
Маркировочные схемы 3; 4	2	7
Сечение I-I	3	8
Сечение 2-2	4	9
Сечение 3-3	5	I0
Сечение 4-4	6	II
Узлы I;2;3;4. Вертикальные стыки	7	I2
Узлы 5; 6	8	I3
Узлы 7; 8	9	I4
Узлы 9; I0	I0	I5
Деталь "А"	II	I6
Узлы II; I2	I2	I7
Узлы I3; I4	I3	I8
Узлы I5; I6	I4	I9
Узлы I7; I8	I5	20
Узлы I9; 20	I6	2I
Стальные изделия МС-I + МС-6	I7	22
Номенклатура деревянных изделий	I8÷20	23÷25
Спецификация деревянных элементов на I00 п.м узла	2I,22	26,27
Спецификация стальных элементов на I00 п.м узла	23	28
Расход комплектующих материалов на I00 п.м узла	24	29
Расход комплектующих материалов на I $м^2$ остекления	25	30

Гл. специалист

Герцева Э.С.

г. Москва

ТД 1974

Содержание

Серия 2836-1

Выпуск —

Лист —

ПОЯСНИТЕЛЬНАЯ ЗАПИСКА

I. Серия 2.836-I "Заполнение оконных проемов в стенах сельскохозяйственных зданий швеллерным профильным стеклом в деревянной обвязке" содержит маркировочные схемы, типовые узлы окон при поэлементном заполнении проемов швеллерным профильным стеклом марки ШП-250 и ШП-300 и пояснения к ним, рабочие чертежи деревянных и стальных изделий и элементов, а также спецификации расхода материалов на I00 п.м узла.

2. Конструкции окон из профильного стекла разработаны для следующих видов панельных стен:

№№ пп	Наименование конструкции	Шифр серии	Номер выпуска
I	Стеновые двухслойные панели и блоки из легких бетонов для сельскохозяйственных зданий	I.832-5	0,I и 2
2	Панели стен облегченной конструкции для производственных зданий сельского хозяйства	I.832-I	I и 2

3. Высота оконных проемов принята 0,9 и I,2 м.

4. Настоящим выпуском предусмотрено заполнение как ленточных, так и отдельных оконных проемов (маркировочные схемы I и 2, лист I).

5. Глухие окна из профильного стекла рекомендуется применять в сочетании с открывающимися окнами из листового стекла по ГОСТ I6407-70* "Окна деревянные для животноводческих и птицеводческих зданий" (маркировочные схемы 3 и 4, лист 2).

6. Заполнение оконных проемов профильным стеклом предусмотрено в один или два слоя в зависимости от требуемого сопротивления теплопередаче.

ТИПРОНИСЕЛЬХОЗ г. Москва
Нач. отдела | Гл. конструктор | Гл. специалист | Котов И.Н. | Кацман М.Я. | Передвиж. Э.С.

7. При проектировании, изготовлении и эксплуатации окон из профильного стекла, помимо данной серии, следует руководствоваться "Указаниями по проектированию, монтажу и эксплуатации конструкций из профильного стекла" (СН 428-74).

8. Деревянные обвязки запроектированы в виде составных клееных изделий заводского изготовления. Соединение деревянных элементов обвязки осуществляется на клеях повышенной водостойкости (например, фенолформальдегидный клей типа КБ3).

Допускается выполнение обвязок из цельных брусков.

9. Штапики и вертикальные элементы обвязок выполняются из строганых брусков с заранее просверленными отверстиями под шурупы.

Наличники приняты по ГОСТ 8242-63* "Детали деревянные строганые погонажные".

10. Все деревянные элементы окон изготавливаются из древесины хвойных пород. Влажность древесины для изготовления клееных элементов не должна превышать 15%, неклеенных - 25%. Деревянные элементы должны быть антисептированы, а их поверхности, соприкасающиеся с бетоном и сталью, защищены гидроизоляционным материалом.

11. Закрепление обвязок к стенам из легкобетонных панелей осуществляется шурупами к стальным изделиям (МС-1; МС-2), привариваемым к закладным изделиям панелей с шагом 1,5 м (узлы 5,6, лист 8). Обвязки в зданиях со стенами из панелей облегченной конструкции крепятся гвоздями и шурупами непосредственно к деревянному каркасу панелей (узлы 15, 16, 19, 20, листы 14 и 16).

12. При заполнении проемов швеллерным профильным стеклом в один слой, с наружной стороны нижней деревянной обвяз-

ки устраиваются прорези для отвода воды толщиной 10 мм с шагом 250 и 300 мм. Прорези должны быть заделаны пластоватой или другими водопроницаемыми материалами.

13. Уплотнение стыков между элементами профильного стекла производится резиновыми прокладками с двухсторонней герметизацией тиоколовыми мастиками или прокладками "Бутэпрол" без дополнительной герметизации.

В помещениях с относительной влажностью внутреннего воздуха более 60% применение прокладок "Бутэпрол" не допускается.

14. Оконные откосы в зданиях со стенами из легкобетонных панелей должны быть защищены со стороны, обращенной внутрь зданий, слоем цементного раствора марки 100 состава 1:2 толщиной 30 мм.

15. На маркировочной схеме окон с применением профильного стекла в виде кружков дана маркировка узлов окон. Числитель в кружке обозначает номер узла, знаменатель – номер листа, на котором узел помещен.

16. При использовании настоящих типовых узлов в конкретных проектах должны быть приведены следующие материалы и указания:

– ссылка на данный выпуск;

– монтажные схемы заполнения оконных проемов с ссылками на используемые узлы;

– спецификации и выборки изделий по устройству окон из профильного стекла;

– указания об антикоррозионной защите;

– указания о том, что до заполнения оконных проемов элементами профильного стекла необходимо проверить соответствие размеров проемов и закладных изделий проекту.

Котов И.Н.
Кацман М.Я.
Герцева Э.С.
Нач. отдела
Гл. конструктор
Гл. специалист
ГИПРОНИСЕЛЬХОЗ
г. Москва

Схема 1

стены из легкобетонных и асбестоцементных панелей

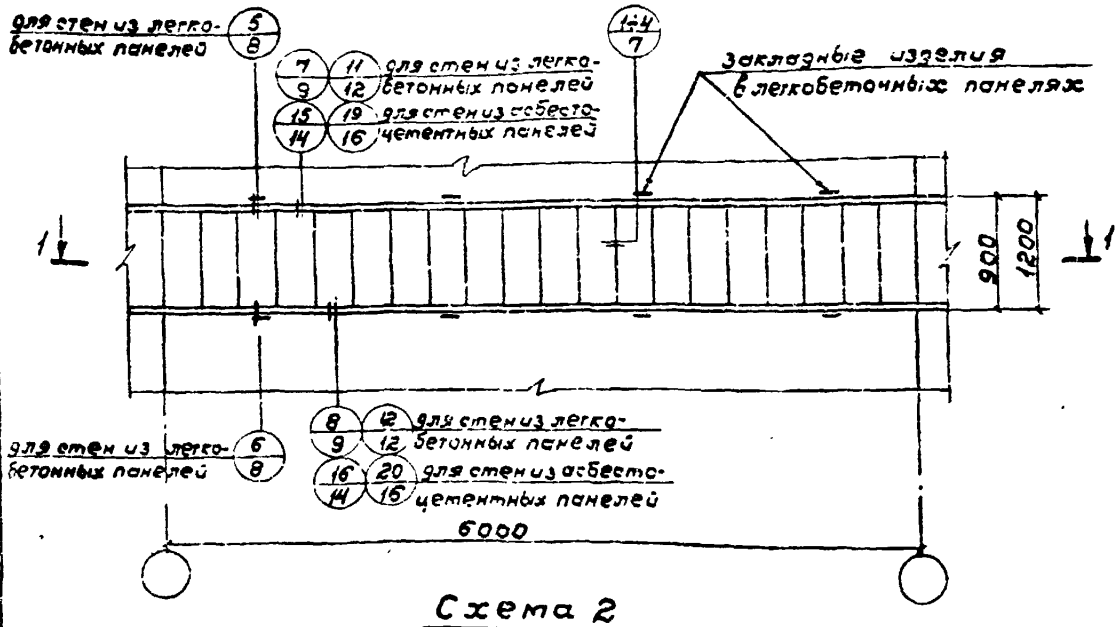

Схема 2

стены из легкобетонных панелей

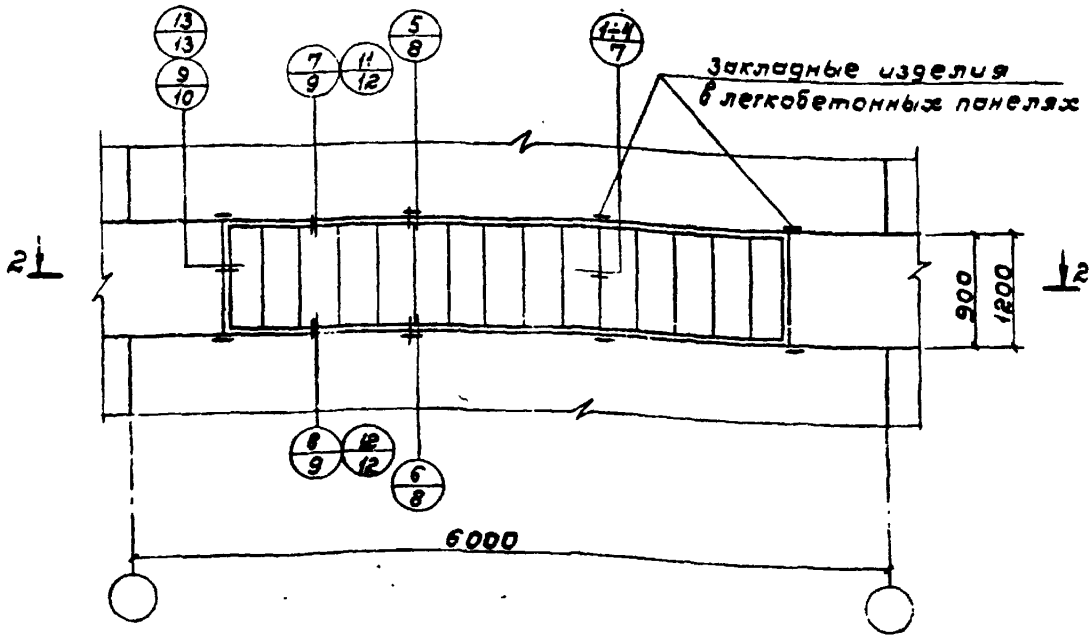

Сечение 1-1 дано на листе 3, сечение 2-2 на листе 4.

ТД 1974	Маркировочные схемы 1; 2	Серия 2.836-1	
		Выпуск —	Лист 1
		Инвент. N 14101	7

г. Москва | Инженер | Матвеева Н.И. | Попировала | Самохина Н.Л.

Схема 3

стены из легкобетонных панелей

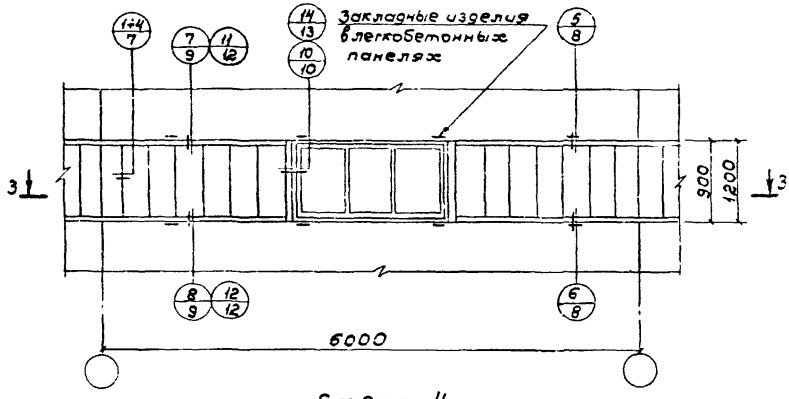

Схема 4

стены из асбестоцементных панелей

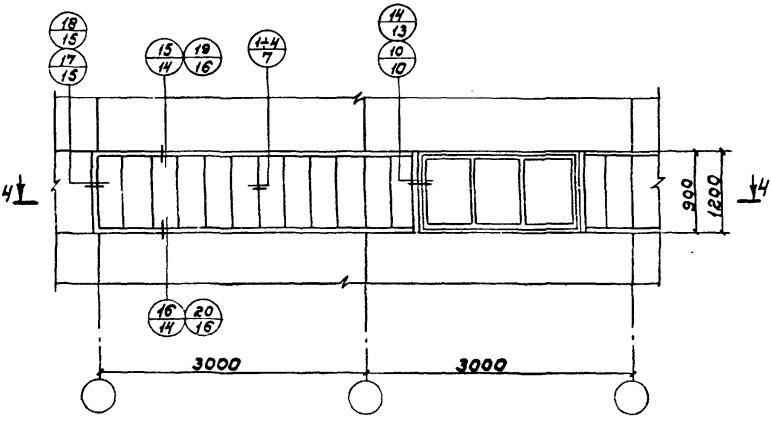

Сечение 3-3 дано на листе 5, сечение 4-4 на листе 6.

ТД 1974	Маркировочные схемы 3; 4	Серия 2.836-1	
		Выпуск —	Лист 2
		Инвент. N 14101 8	

Нач. отдела
Гл. инж. отд.
Гл. специалист
Инженер
Катавин
Мацман
Герцева
Матвеева Н.И.
Проверил
Копировала
Герцева Э.С.
Самохина Л.Я.
ГИПРОНИСЕЛЬХОЗ
г. Москва

1-1

При остеклении в 1 ряд

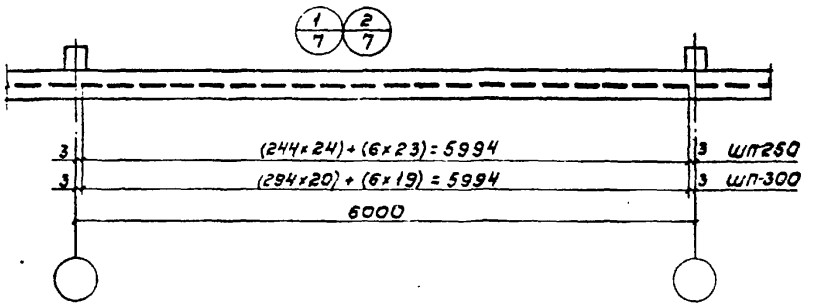

1-1

При остеклении в 2 ряда

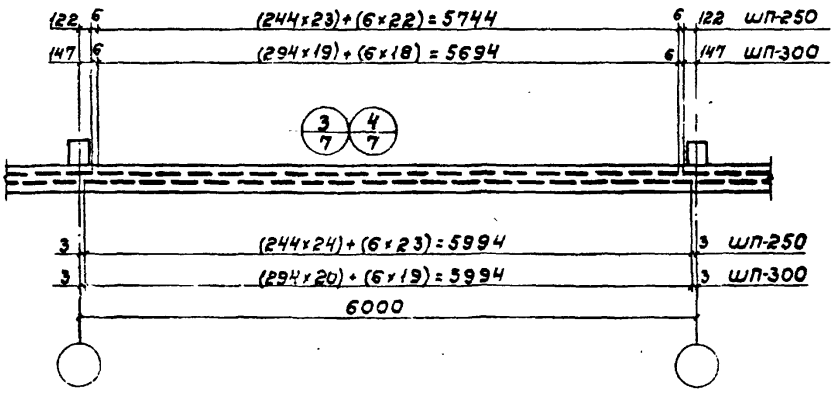

ТД 1974	Сечение 1-1	Серия 2.836-1	
		Выпуск —	Лист 3
		Инвент. N	

Гл. специалист — Герцева Э.С.
Инженер — Матвеева Н.И.
Копировала — Самохина А.Я.
Москва

2 - 2

При остеклении в 1 ряд

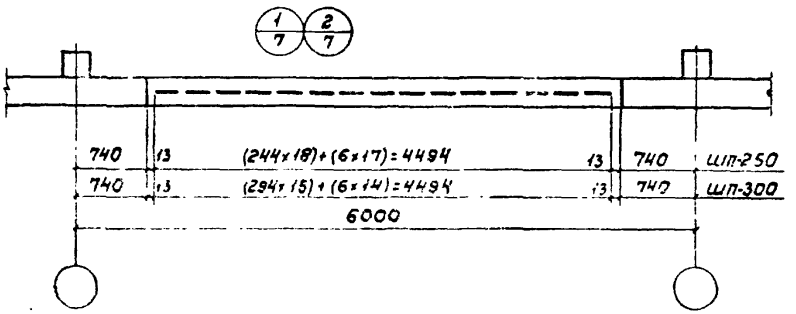

2 - 2

При остеклении в 2 ряда

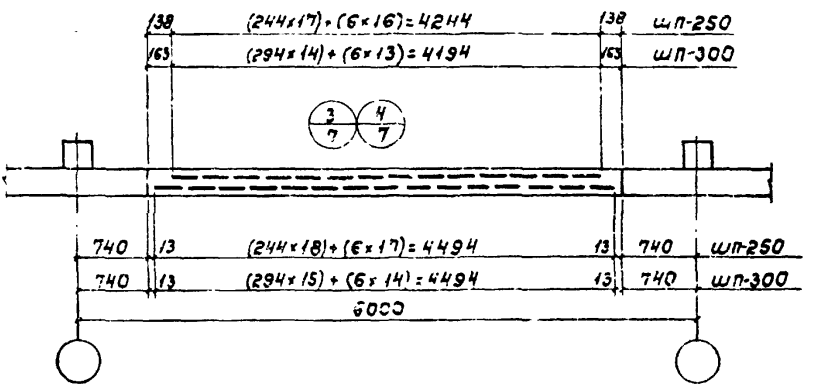

ТД 1974	Сечение 2-2	Серия 2.836-1	
		Выпуск —	Лист 4
		Инвент. N	

ГИПРОНИСЕЛЬХОЗ г. Москва

Нач. отдела | Инженер | Проверил | Копировала | Сотохина Л.Я.

3 - 3

При остеклении в 1 ряд

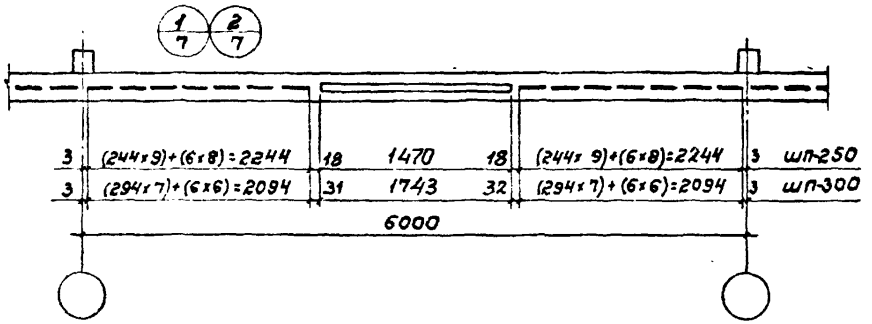

3 - 3

При остеклении в 2 ряда

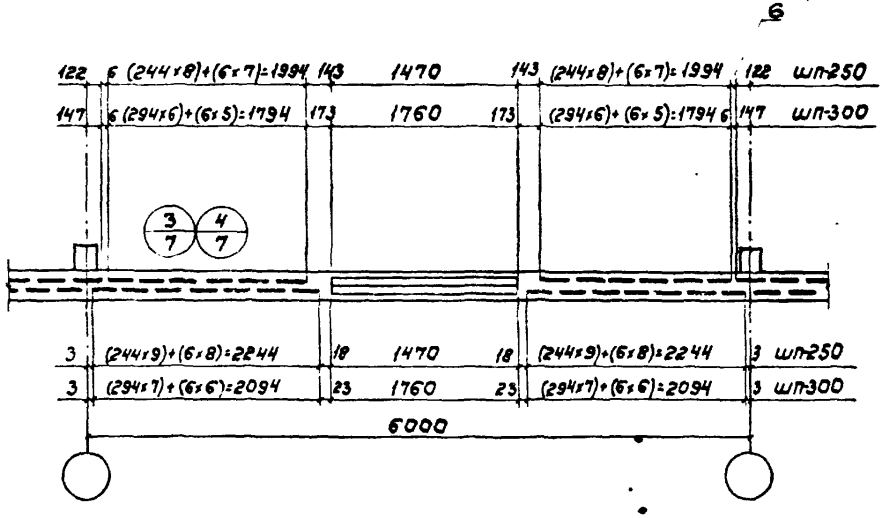

ТД 1974	Сечение 3-3	Серия 2.836-1	
		Выпуск —	Лист 5

Инвент N

г. Москва | Инженер | Матвеевани | Копировала | Самохина | Самохина Я. Я.

4-4

При остеклении в 1 ряд

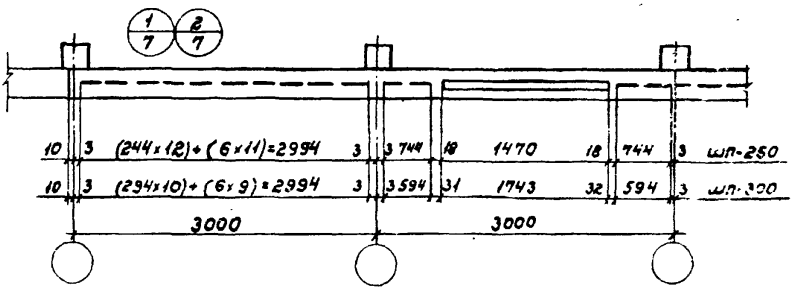

4-4

При остеклении в 2 ряда

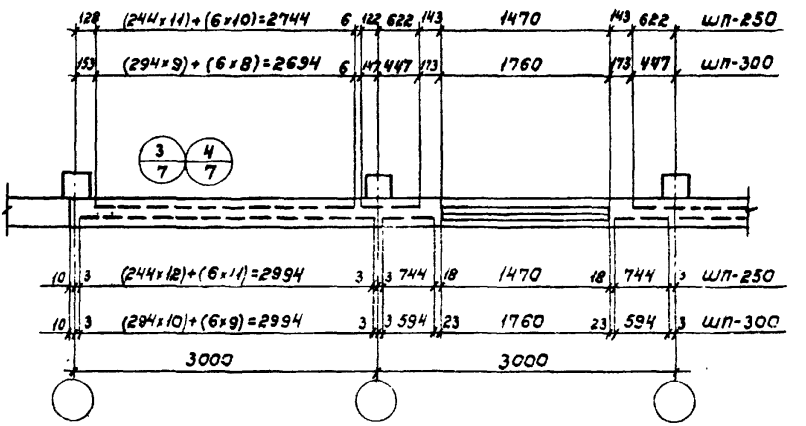

ТД 1974	Сечение 4-4	Серия 2.836-1	
		Выпуск –	Лист 6
		Инвент. N	

Нач. отдела | Гл. инженер | Гл. специалист | Инженер | Котов И.Н. | Кацман М.Я. | Терцева З.С. | Матвеева Н.И. | Проверил | Котировала | Герцева З.С. | Сатохина Л.Я.

ГИПРОНИСЕЛЬХОЗ г. Москва

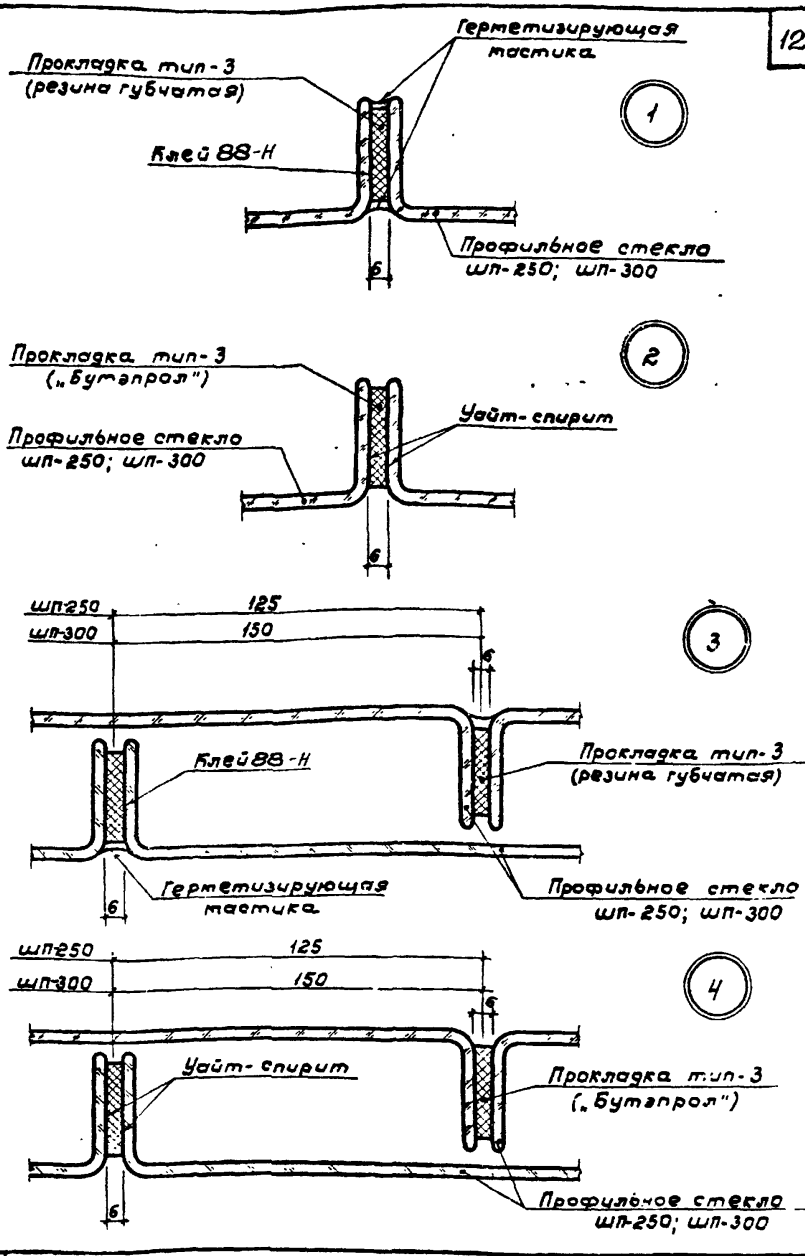

ТД 1974	Узлы 1; 2; 3; 4. Вертикальные стыки.	Серия 2.836-1	
		Выпуск —	Лист —

Инвент. №

ГИПРОНИСЕЛЬХОЗ г. Москва

Гл. инж. отд. | Гл. специалист | Ст. инженер | Кузьмин Г.В. | Гер...ева В.С. | Кузьмин Г.В. | Копировала | Самохина Л.Я.

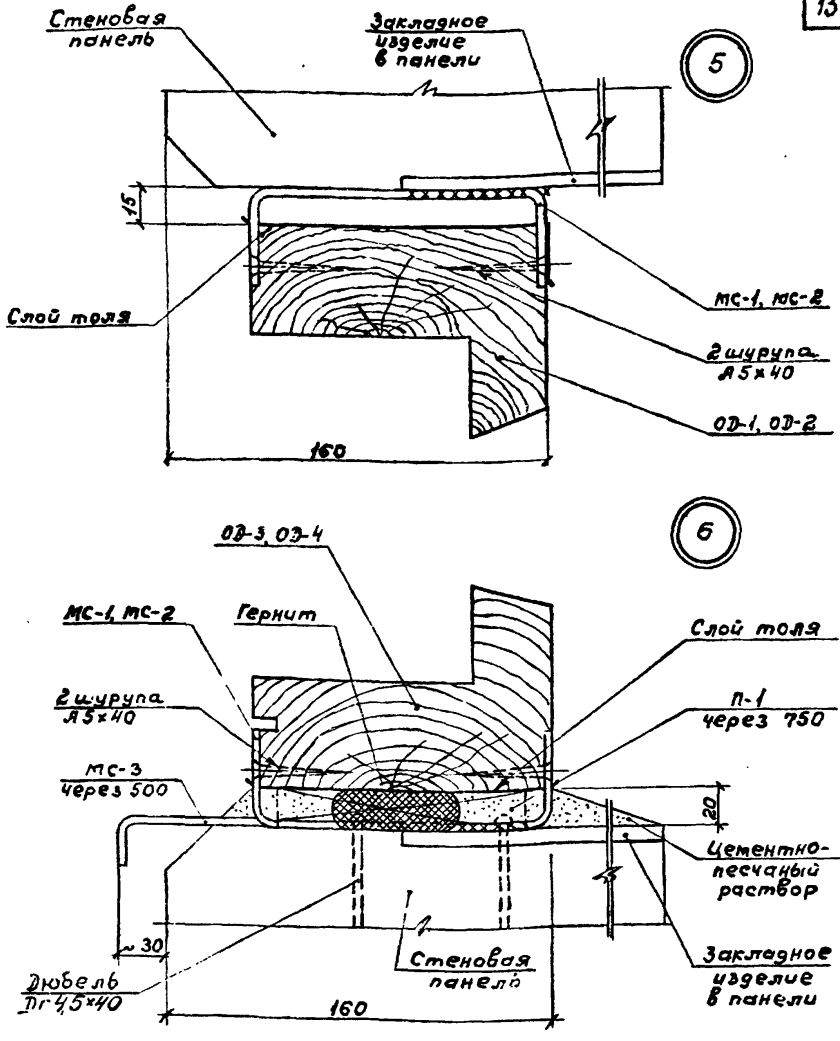

1. На узлах 5 и 6 показана установка обвязок. Заполнение проемов профильным стеклом и герметизация стыков показаны на узлах 7; 8; 11 и 12.
2. Спецификации деревянных и стальных элементов на 100 п.м даны на листах 21 и 22, 23.

ТД 1974	Узлы 5; 6	Серия 2836-1	
		Выпуск —	Лист 8
		Инвент. N	

ГИПРОРИСЕЛЬХОЗ
Кузьмина Г.В.
Сатохина Л.Я.
Проверил
Котов И.Н.
Копировала
Скоблев Э.А.
Нач. отдела
Гл. инж. отд.

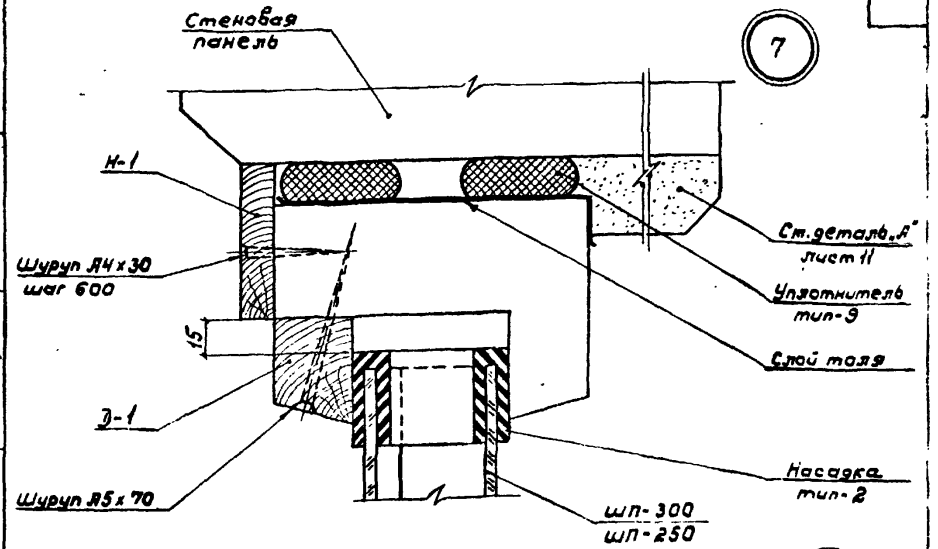

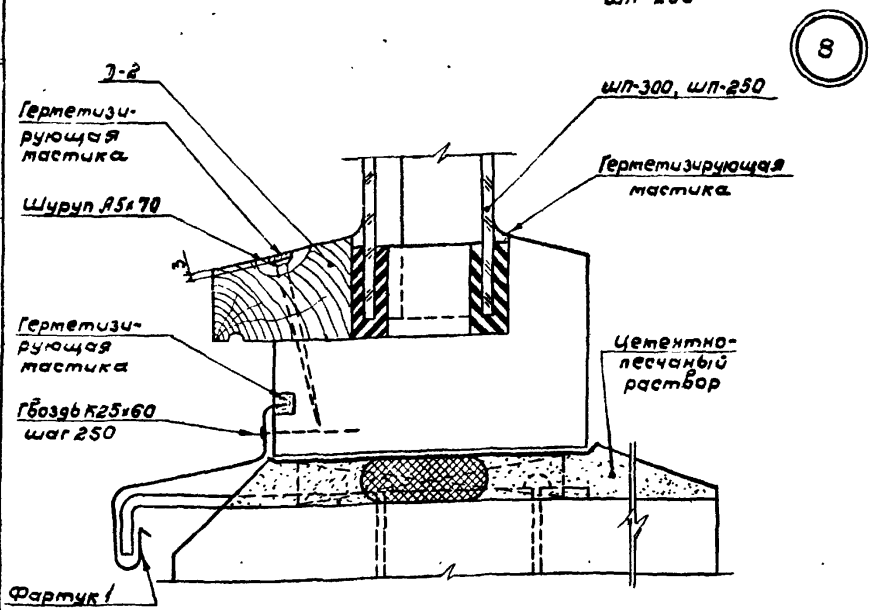

Спецификации деревянных и стальных элементов на 100 п.м даны на листах 21; 22 и 23.

ТД 1974	Узлы 7; 8	Серия 2.836-1	
		Выпуск —	Лист 9
		Инвент. N	

ГИПРОНИСЕЛЬХОЗ г. Москва

Гл. инж. отд.		Кацман М.Я.
Гл. специалист		Герцева Э.С.
Ст. техник		Яковлев Д.А.
Копировала		Сатохина Л.Я.

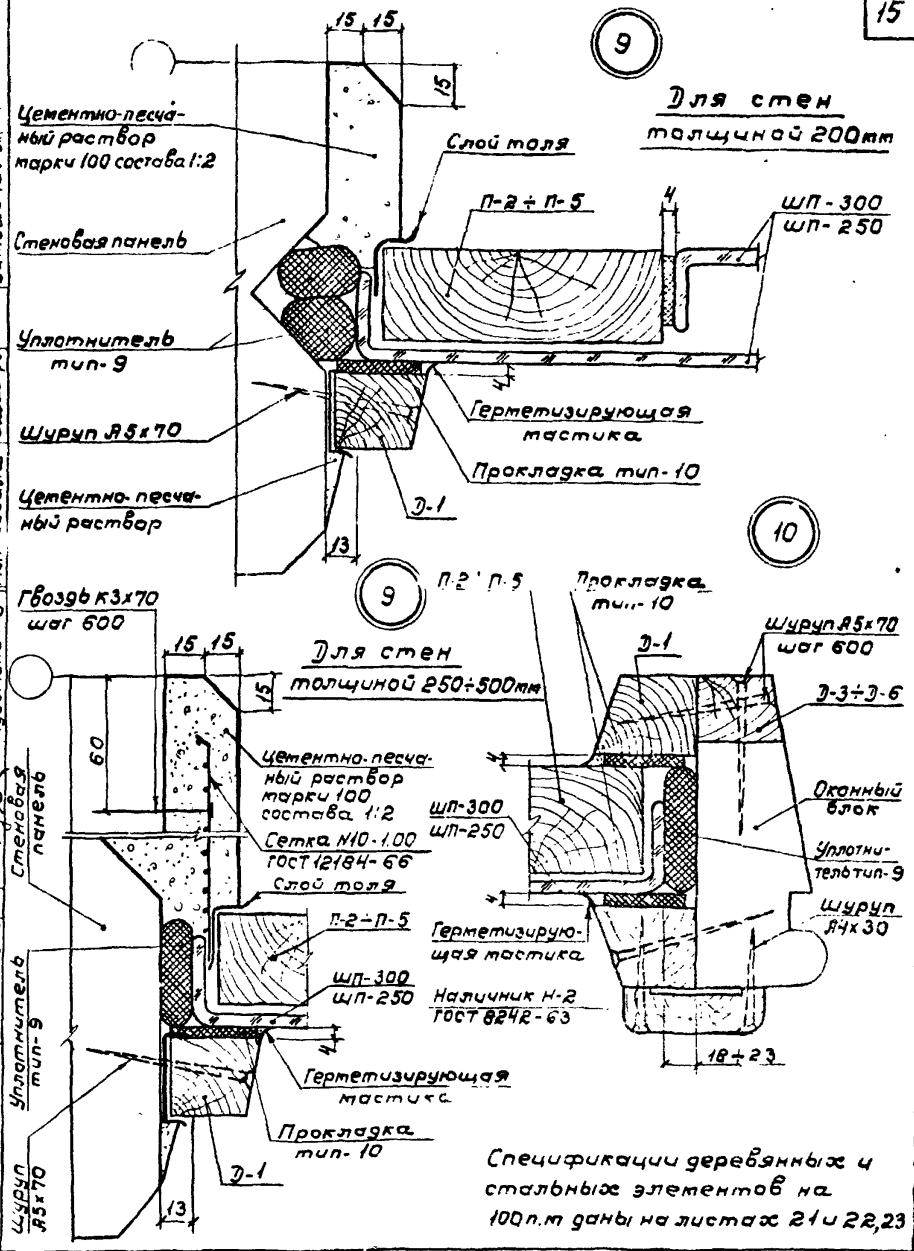

Спецификации деревянных и стальных элементов на 100 п.т даны на листах 21 и 22,23

ТД 1974

Узлы 9; 10

Серия 2.836-1

Выпуск —

Лист 10

Инвент.

Для стен толщиной 200 мм

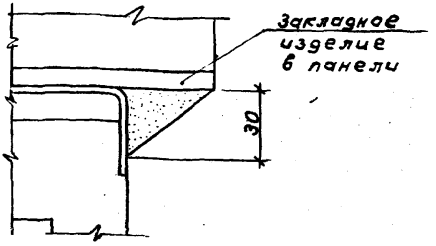

1-1

Для стен толщиной 250 мм

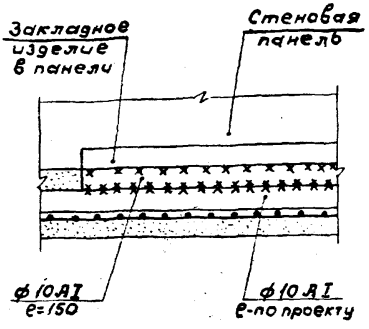

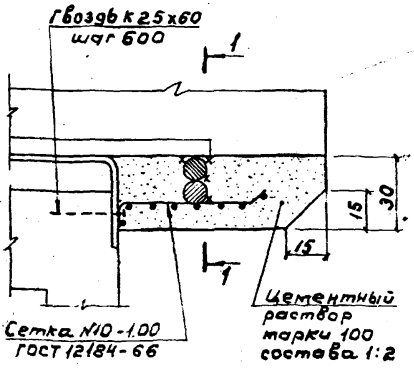

Для стен толщиной 300, 400 и 500 мм

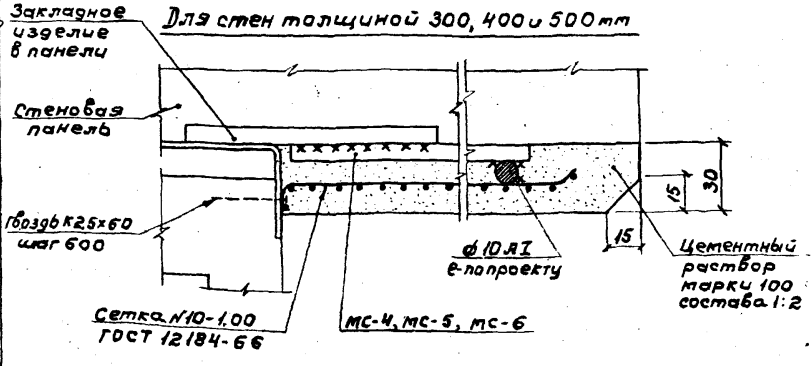

ТД 1974	Деталь „А"	Серия 2.836-1	
		Выпуск —	Лист 11
		Инвент. N	

ГИПРОНИСЕЛЬХОЗ г. Москва
Гл. инж. отд. Гл. специалист Ст. инженер
Пацтамт Я. Герцева Э.С. Кузьмина Г.В.
Копировала Самойлова
Сатохина А.Я.

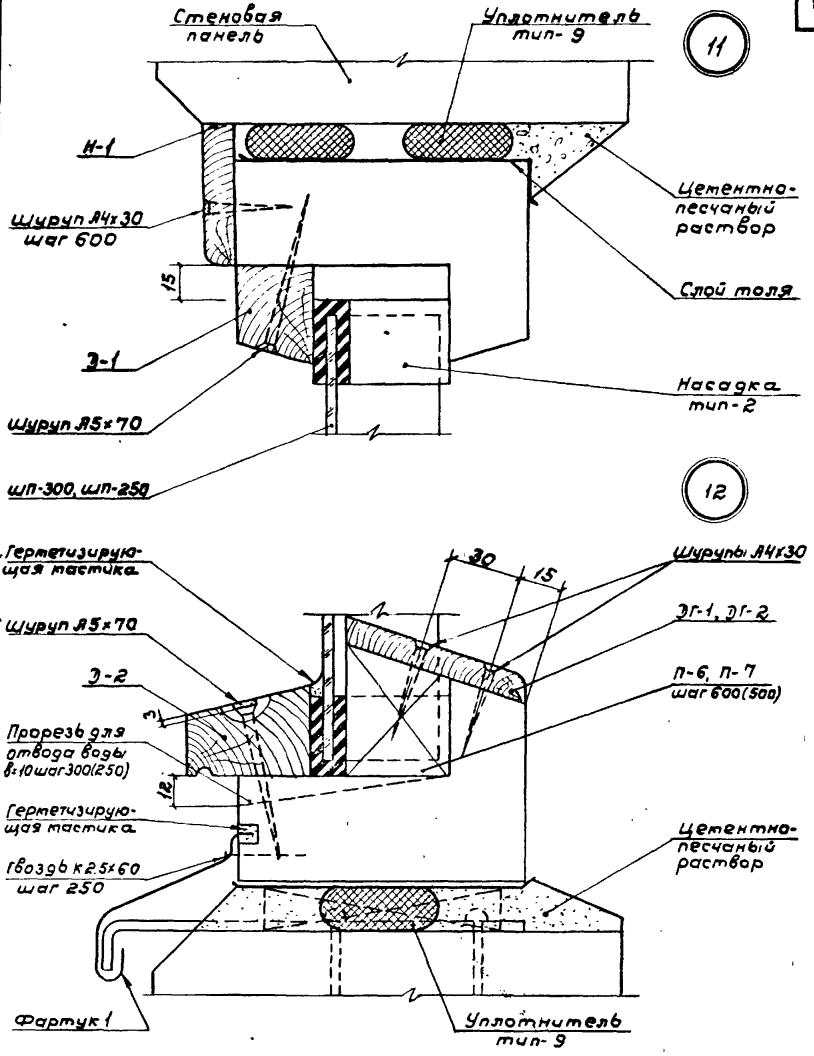

Спецификации деревянных и стальных элементов на 100 п.м даны на листах 21 и 22, 23.

ТД 1974	Узлы 11; 12	Серия 2.836-1	
		Выпуск –	Лист 12
		Инвент. N 14101	18

ГИПРОНИСЕЛЬСТРОЙ
г. Москва
Гл. инж. отд.
Гл. специалист
Ст. техник
Нач. отдела
Потоб. Н.
Кацман М.Я.
Герцева Э.Д.
Яковлев Д.А.
Проверил
Копировал
Самохина А.Я.
Кузьмина Т.В.

13

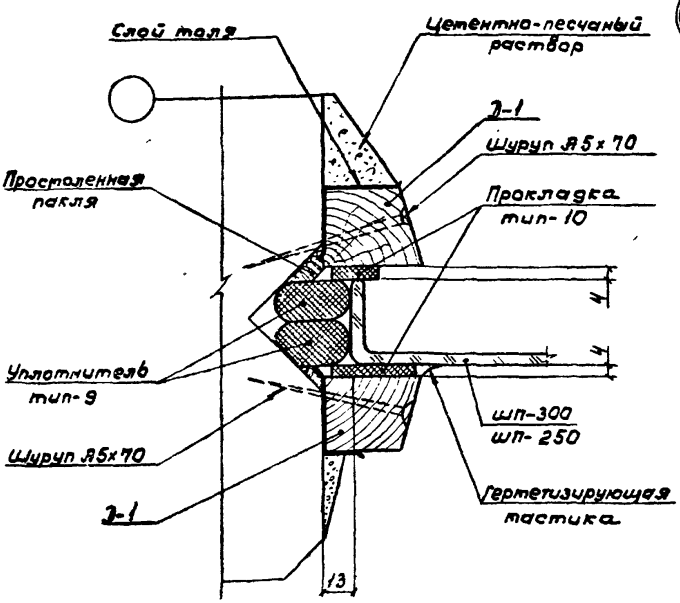

14

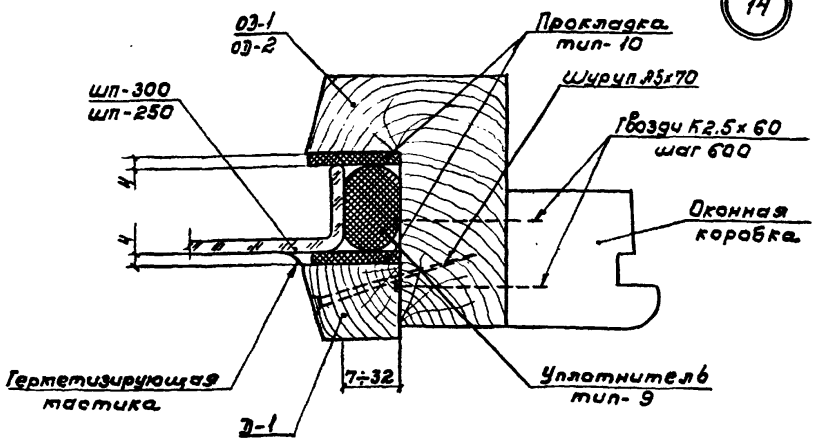

Спецификации деревянных и стальных элементов на 100 п.м даны на листах 21 и 22, 23.

ТД 1974	Узлы 13; 14.	Серия 2.836-1	
		Выпуск —	Лист 13
		Инвент. N	

Гл. специалист
Ст. техник
Герцева Э.С.
Яковлев Д.А.
Копировала
Сатохина А.Я.
г. Москва

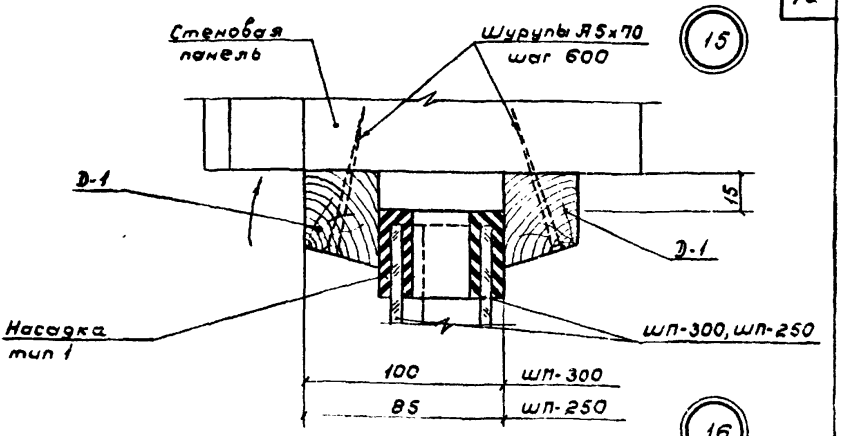

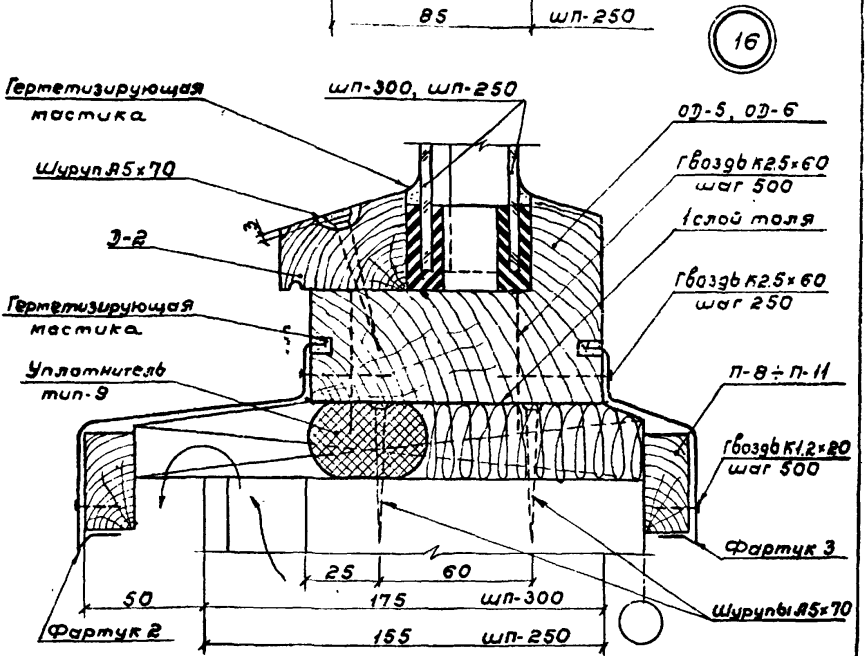

1. При толщине стен менее 180 мм ШП-300 не применять.
2. Спецификации деревянных и стальных элементов на 100 п.м даны на листах 21 и 22, 23.

ТД 1974	Узлы 15; 16	Серия 2.836-1	
		Выпуск —	Лист 14
		Инвент N	

ГИПРОНИСЕЛЬХОЗ г. Москва

Нач. отдела | Гл. специалист | Ст. техник | Котов И.Н. | Герцева Э.С. | Яковлев Д.Я. | Проверил | Копировала | Кузьмина Г.В. | Сатохина Л.Я.

17

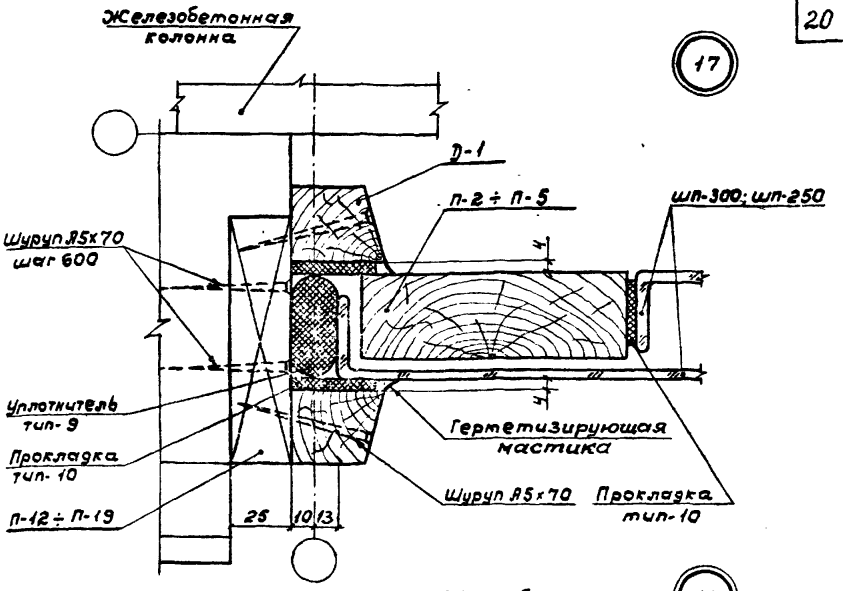

18

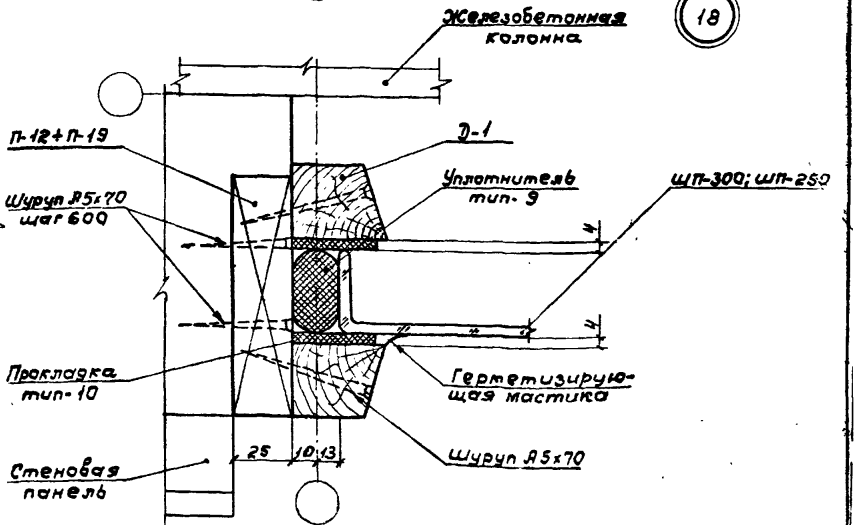

Спецификации деревянных и стальных элементов на 100 п.м даны на листах 21 и 22,23.

ТД 1974	Узлы 17; 18	Серия 2.836-1	
		Выпуск —	Лист 15
		Инвент. N 14101 91	

Самохина А.Я. Самохин Копировала Яковлев Д.А. Ст. техник г. Москва

19

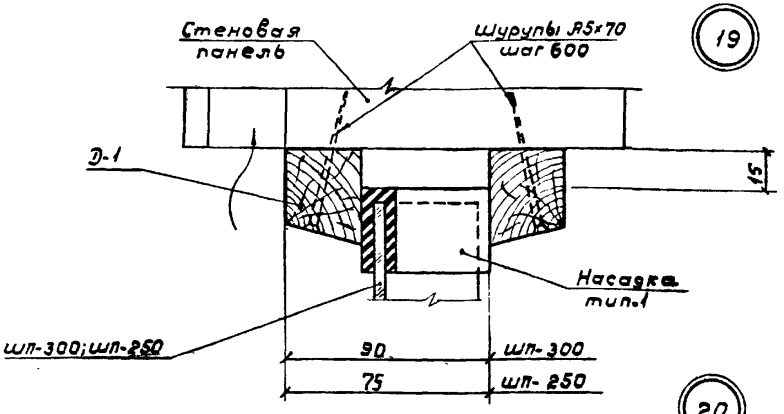

20

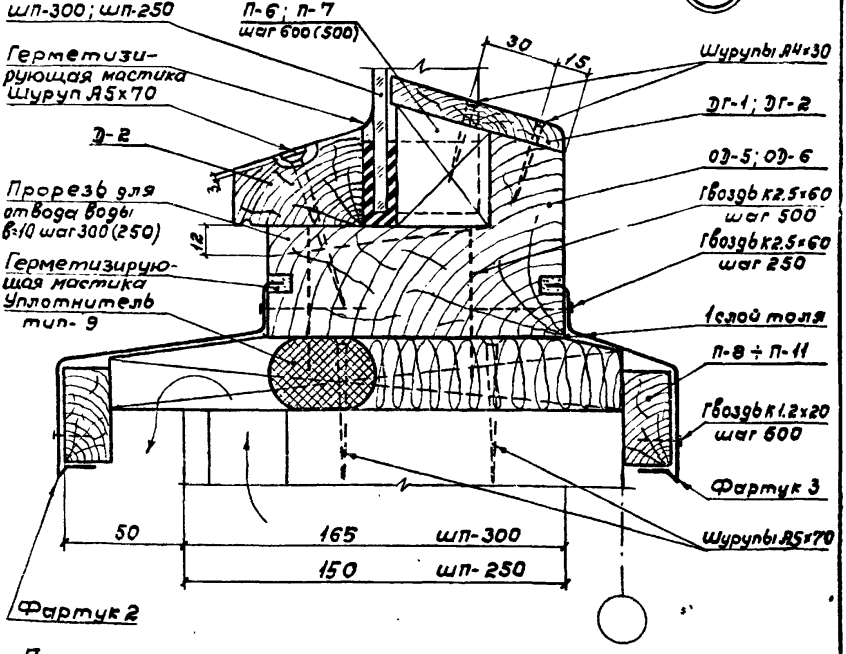

1. При толщине стен менее 180 мм шп-300 не применять.
2. Спецификации деревянных и стальных элементов на 100 п.м даны на листах 21 и 22, 23.

ТД 1974	Узлы 19; 20	Серия 2.836-1	
		Выпуск —	Лист 16
		Инвент. N	

ГИПРОНИСЕЛЬХОЗ г. Москва

Нач. отдела	Котов И.Н.	Проверил	Кузьмина Г.В.
Гл. инж. отд.	Кацман М.Я.		
Гл. специалист	Герцева Э.С.		
Ст. техник	Яковлев Д.А.	Копировала	Самохина А.Я.

мс-1; мс-2

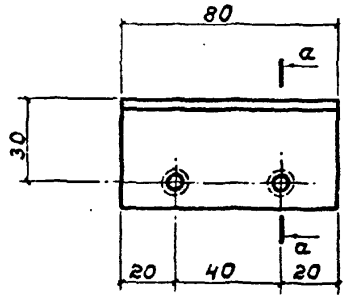

а-а

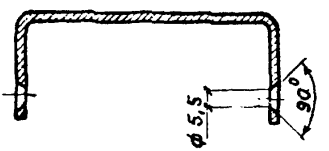

мс-3

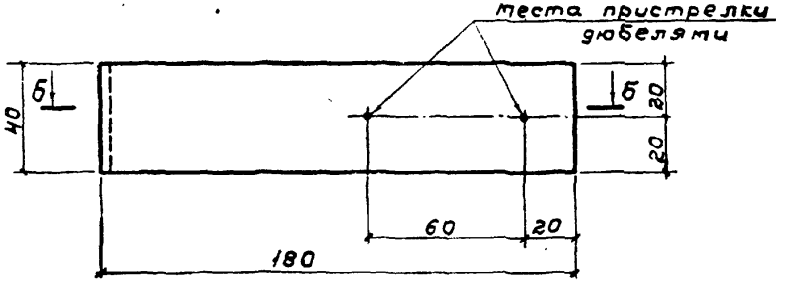

б-б

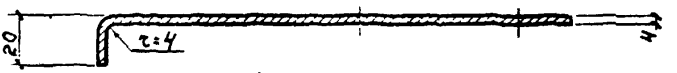

Марка изделия	N поз.	Профиль или сечение мм	Длина мм	Кол. шт.	Масса, кг			Примечание
					одной позиции	всех позиций	марки	
мс-1	1	гн С100×40×3	80	1	0.32	0.32	0.32	ГОСТ 8278-63
мс-2	2	гн С120×40×3	80	1	0.36	0.36	0.36	ГОСТ 8278-63
мс-3	3	−40×4	200	1	0.25	0.25	0.25	ГОСТ 103-57
мс-4	4	−80×10	90	1	0.57	0.57	0.57	без чертежа
мс-5	5	−80×10	170	1	1.07	1.07	1.07	без чертежа
мс-6	6	−80×10	270	1	1.70	1.70	1.70	без чертежа

ТД 1974	Стальные изделия мс-1÷мс-6	Серия 2.836-1	
		Выпуск —	Лист 17

Инвент N

Сатохина Л.Я. | Копировала | Кузьмина Г.В. | Ст. инженер | г. Москва

Таблица 1

N п.п.	Наименование	Марка	Эскиз	Сечение мм		Длина	Материал (влажность)
1	2	3	4	5		6	7
1	Обвязки	ОД-1	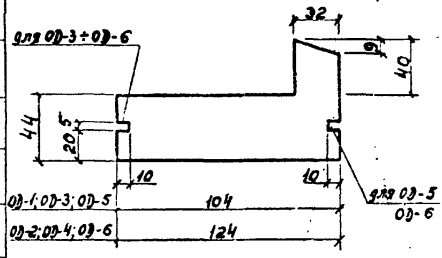	Смотри эскиз		пм	Древесина хвойных пород (φ=15%)
2		ОД-2					
3		ОД-3					
4		ОД-4					
5		ОД-5					
6		ОД-6					
7	Прижимные изделия	Д-1	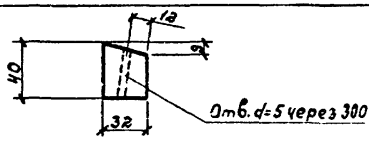	Брусок 32×40		1500мм	Древесина хвойных пород (φ≤25%)
8		Д-2	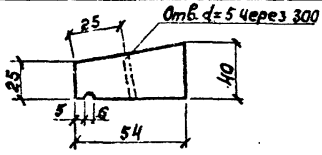	Брусок 40×54		1500мм	
9		Д-3	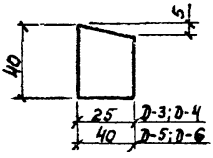	Брусок	25×40	900мм	
10		Д-4			25×40	1200мм	
11		Д-5			40×40	900мм	
12		Д-6			40×40	1200мм	
13	Наличники	Н-1	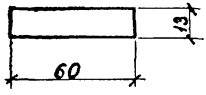	Доска 13×60		1500мм	
14		Н-2	по ГОСТ 8242-63	Доска 13×54		1500мм	

Сотохина Л.Я.
Самокиз
Копировала
Кузьмина Г.В.
Орцева З.С.
Стиничоскор
г. Москва

ТД 1974

Номенклатура деревянных изделий

Серия 2.836-1

Выпуск —

Лист 18

Инв.

Таблица 1

1	2	3	4	5	6	7
15	Доска - гребенка	Дг-1	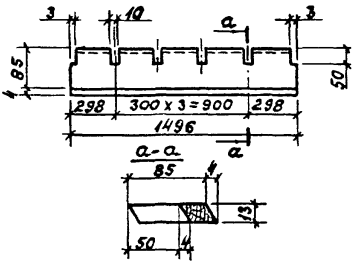	Доска 13×89	1500мм	Древесина хвойных пород (φ ≤ 25%)
16	Доска - гребенка	Дг-2	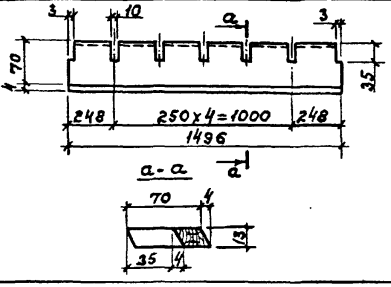	Доска 13×74	1500мм	
17	Прокладки	П-1	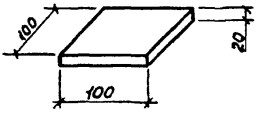	Доска 20×100	100мм	
18		П-2	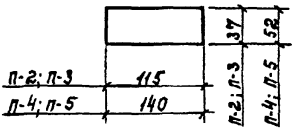	Доска 37×113	800мм	
19		П-3			1100мм	
20		П-4		Доска 52×138	800мм	
21		П-5			1100мм	
22		П-6	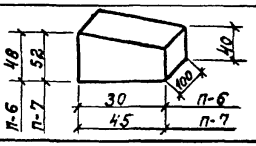	Брусок 30×48	100мм	
23		П-7		Брусок 45×52	100мм	

ТД 1974	Номенклатура деревянных изделий (продолжение)	Серия 2.836-1	
		Выпуск —	Лист 19
		Инвент. N	

Гл. специалист Ст. инженер Герцева Э.С. Кузьмина Г.В. Копировала Самохина А.Я.

г. Москва

1	2	3	4	5	6	7
24	Прокладки	П-8	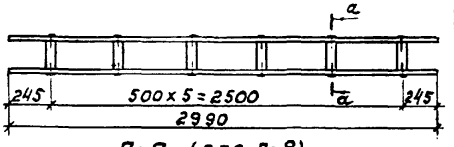 а-а (для П-8) 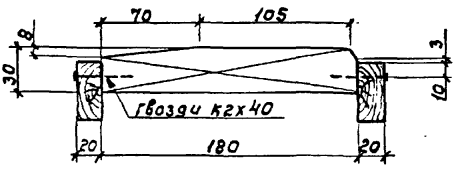 а-а (для П-9) 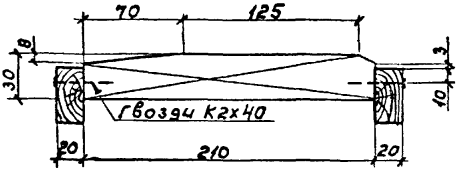 а-а (для П-10; П-11) 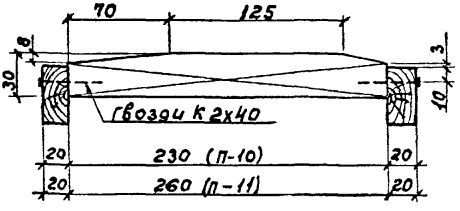	2 доски 20х40 е=2990 6 досок 30х100 е=180	3 пм	Древесина хвойных пород (Ч ≤ 25%)
25		П-9		2 доски 20х40 е=2990 6 досок 30х100 е=210		
26		П-10		2 доски 20х40 е=2990 6 досок 30х100 е=230		
27		П-11		2 доски 20х40 е=2990 6 досок 30х100 е=260		
28		П-12	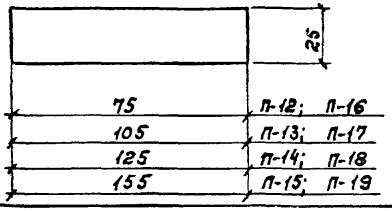	Доска 25х75	890мм	
29		П-13		25х105		
30		П-14		25х125		
31		П-15		25х155		
32		П-16		25х75	1190мм	
33		П-17		25х105		
34		П-18		25х125		
35		П-19		25х155		

ГИПРОНИГЕЛЬХОЗ г. Москва

Нач. отдела Котов Ч.Н. Гл. инж. отд. Кемпинг Я.Э. Руководитель группы Герчева В.С. Конструктор Кузьмина Г.В. Копировала Самойлова Составила Зотохина Л.Э.

ТД 1974

Номенклатура деревянных изделий (окончание)

Серия 2.836-1 Выпуск — Лист 20

Инвент. N

Таблица 2

N узла	Марка элемента	Ед. изм.	Кол. шп-250	Кол. шп-300	Примечание	
5	ОД-1	п.м	100		Остекление в 1 слой	
	ОД-2		100		Остекление в 2 слоя	
	ОД-2			100		
6	ОД-3		100		Остекление в 1 слой	
	ОД-4		100		Остекление в 2 слоя	
	ОД-4			100		
	П-1	шт.	133			
7	Д-1		67			
11	Н-1		67			
8	Д-2		67			
9	Д-1		67			
	П-2		111		При высоте окна	900
	П-3		83			1200
	П-4			111		900
	П-5			83		1200
10	Д-1		134			
	Д-3		111		При высоте окна	900
	Д-4		83			1200
	Д-5			111		900
	Д-6			83		1200
	П-2		111			900
	П-3		83			1200
	П-4			111		900
	П-5			83		1200
	Н-2		67			

N узла	Марка элемента	Ед. изм.	Кол. шп-250	Кол. шп-300	Примечание	
12	Д-2	шт.	67			
	ДГ-1			67		
	ДГ-2		67			
	П-6		200			
	П-7			167		
13;15	Д-1		134			
19						
14	ОД-1	п.м	100		Остекление в 1 слой	
	ОД-2		100		Остекление в 2 слоя	
	ОД-2			100		
	Д-1	шт.	67			
16	ОД-5	п.м	100		Остекление в 1 слой	
	ОД-6		100		Остекление в 2 слоя	
	ОД-6			100		
	Д-2	шт.	67			
	П-8		34		При толщине стены	150
	П-9					180
	П-10					200
	П-11					230

Самохина Л.Я.

Копировала

Герцева Э.С.

Кузьмина Г.В.

Гл. специалист

Ст. инженер

г. Москва

ТД 1974	Спецификация деревянных элементов на 100 п.м узла	Серия 2.836-1	
		Выпуск —	Лист 21

Инвент. №

Таблица 2

N узла	Марка элемента	Ед. изм.	Кол. шп-250	Кол. шп-300	Примечание	
17	Д-1	шт.	134			
	П-2		111		При высоте окна	900
	П-3		83			1200
	П-4			111		900
	П-5			83		1200
	П-12		111		Высота окна 900 При толщине стены	150
	П-13					180
	П-14					200
	П-15					230
	П-16		83		Высота окна 1200 При толщине стены	150
	П-17					180
	П-18					200
	П-19					230
18	Д-1		134			
	П-12		111		Высота окна 900 При толщине стены	150
	П-13					180
	П-14					200
	П-15					230
	П-16		83		Высота окна 1200 При толщине стены	150
	П-17					180
	П-18					200
	П-19					230

N узла	Марка элемента	Ед. изм.	Кол. шп-250	Кол. шп-300	Примечание	
20	ОД-5	п.м	100		Остекление в 1 слой	
	ОД-6		100		Остекление в 2 слоя	
	ОД-6			100		
	Д-2	шт.	67			
	ДГ-1			67		
	ДГ-2		67			
	П-6		200			
	П-7			167		
	П-8		34		При толщине стены	150
	П-9					180
	П-10					200
	П-11					230

ГИПРОНИСЕЛЬХОЗ г. Москва.

Нач. отдела	Гл. инж. отд.	Гл. специалист	Ст. инженер
Котов И.Н.	Кацман М.Я.	Герцева Э.С.	Кузьмина Г.В.
Проверил			Копировала
Герцева Э.С.			Самохина Л.Я.

ТД 1974	Спецификация деревянных элементов на 100 п.м узла (окончание)	Серия 2836-1	
		Выпуск —	Лист 22
		Инвент. N	

Таблица 3

N узла	Марка элемента	Ед. изм.	Кол.	Примечание
5	мс-1	шт.	68	Для ОД-1
	мс-2	шт.	68	Для ОД-2
	Шуруп А5×40	шт. / кг	272 / 1.3	ГОСТ 1145-70
6	мс-1	шт.	68	Для ОД-3
	мс-2	шт.	68	Для ОД-4
	мс-3	шт.	201	
	Шуруп А5×40	шт. / кг	272 / 1.3	ГОСТ 1145-70
	Дюбели Дг 4.5×40	шт.	402	МСН-24-63 Гпсс-СССР
7	мс-4	шт.	67	При толщине стены, мм: 300
	мс-5	шт.	67	400
	мс-6	шт.	67	500
	ф10 АI	кг	71.0	250
	ф10 АI	кг	62.0	300; 500
	Сетка N10-1.00 ГОСТ 12184-66	кг	10.8	250
			16.8	300
			28.8	400
			40.8	500
	Шуруп А4×30	шт. / кг	167 / 0.4	ГОСТ 1145-70
	Шуруп А5×70	шт. / кг	334 / 2.8	ГОСТ 1145-70
8	Фартук 1 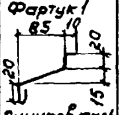 Оцинков. сталь δ=0.8	п.м	100	ГОСТ 19904-74
	Шуруп А5×70	шт. / кг	334 / 2.8	ГОСТ 1145-70
9	Сетка N10-1.00 ГОСТ 12184-66	кг	9.6	При толщине стены, мм: 250
			15.6	300
			27.6	400
			39.6	500

N узла	Марка элемента	Ед. изм.	Кол.	Примечание
9	Шуруп А5×70	шт. / кг	334 / 28	ГОСТ 1145-70
10	Шуруп А4×30	шт.	334 / 0.8	ГОСТ 1145-70
	Шуруп А5×70	кг	668 / 5.6	
11	Шуруп А4×30	шт.	167 / 0.4	ГОСТ 1145-70
	Шуруп А5×70	кг	334 / 2.8	
12	Фартук 1	п.м	100	См. узел 8
	Шуруп А4×30	шт.	400 / 0.9	ГОСТ 1145-70
	Шуруп А5×70	кг	334 / 2.5	
13; 15; 19	Шуруп А5×70	шт. / кг	668 / 5.6	ГОСТ 1145-70
14	Шуруп А5×70	шт. / кг	334 / 2.8	ГОСТ 1145-70
16	Фартук 2 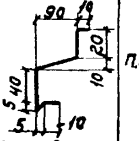 Оцинков. сталь δ=0.8 мм	п.м	100	ГОСТ 19904-74
	Фартук 3 По проекту 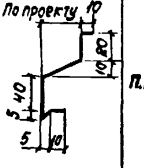 Оцинков. сталь δ=0.8 мм	п.м	100	ГОСТ 19904-74
	Шуруп А5×70	шт. / кг	734 / 6.3	ГОСТ 1145-70
17; 18	Шуруп А5×70	шт. / кг	1002 / 8.6	ГОСТ 1145-70
20	Фартук 2	п.м	100	См. узел 16
	Фартук 3	п.м	100	См. узел 16
	Шуруп А4×30	шт. / кг	400 / 0.9	ГОСТ 1145-70
	Шуруп А5×70	шт. / кг	734 / 6.3	ГОСТ 1145-70

Сапожкина А.Я. — Гл. инж. отд.
Кочтон т.я. — Гл. специалист
Герцева в.с. — Инженер
Матвеева Н.И. — Копировал

ГИПРОНИСЕЛЬХОЗ
г. Москва

ТД 1974

Спецификация стальных элементов на 100 п.м узла

Серия 2.836-1
Выпуск | Лист 23
Инвент. N

Таблица 4

N узла	Марка элемента		Ед. изм.	Кол. шп-250	Кол. шп-300	Примечание
7	Насадка тип-2	300×56	кг/шт		87.0/668	Вес 1шт - 0.13кг
		250×41		80.0/800		Вес 1шт - 0.1кг
	Уплотнитель тип-9 (гернит d=40)		кг	100.0		Вес 1пм - 0.5кг
8 16	Насадка тип-2	300×56	кг/шт		87.0/668	
		250×41		80.0/800		
	Уплотнитель тип-9 (гернит d=40)		кг	50.0		
	Герметик			25.0		
9	Уплотнитель тип-9 (гернит d=40)		кг	100.0		
	Прокладка тип-10 (30×4)			3.5		Вес 1пм - 0.035кг
	Герметик			12.5		
10 17	Уплотнитель тип-9 (гернит d=40)		кг	50.0		
	Прокладка тип-10 (30×4)			7.0		
	Герметик			25.0		
11	Насадка тип-2	300×56	кг/шт		43.5/334	
		250×41		40.0/400		
	Уплотнитель тип-9 (гернит d=40)		кг	100.0		
12 20	Насадка тип-2	300×56	кг/шт		43.5/334	
		250×41		40.0/400		
	Уплотнитель тип-9 (гернит d=40)		кг	50.0		
13	Уплотнитель тип-9 (гернит d=40)		кг	100.0		
	Прокладка тип-10 (30×4)			7.0		
	Герметик			12.5		
14 18	Уплотнитель тип-9 (гернит d=40)		кг	50.0		
	Прокладка тип-10 (30×4)			7.0		
	Герметик			12.5		
15	Насадка тип-2	300×56	кг/шт		87.0/668	
		250×41		80.0/800		
19	Насадка тип-2	300×56	кг/шт		43.5/334	
		250×41		40.0/400		

Типы насадок и уплотнитель приняты по таблице 2 „Указаний по проектированию, монтажу и эксплуатации конструкций из профильного стекла" СН 428-74.

ТД 1974	Расход комплектующих материалов на 100 пм узла	Серия 2.836-1	
		Выпуск —	Лист 24
		Инвент. N	

Самохина Л.Я. | Копировала | Герцева Э.С. | Кузьмина Г.В. | Ст. инженер | г. Москва

Таблица 5

Наименование			Ед. изм.	Заполнение оконных проемов				Примечание
				шп-250		шп-300		
				1 ряд	2 ряда	1 ряд	2 ряда	
Вариант-1	Прокладка тип-3 „Резина губчатая"		кг/м	0.5/4.5	1.0/9.0	0.41/3.7	0.82/7.4	ТУ-38-005-204-71 $\gamma \leq 500$ кг/м³
	Герметизирующие мастики	УТ-32	кг	0.45	0.45	0.37	0.37	
		АМ-0.5						
		ТМ-0.5						
	Клей 88-Н		кг	0.12	0.24	0.1	0.2	МРТУ 38-5-880-66
Вариант-2	Прокладка тип-3 „Бутэпрол"		кг/м	2.0/4.5	4.0/9.0	1.7/3.7	3.4/7.4	ТУ-21-29/3-73
	Уайт-спирит		кг	0.06	0.12	0.05	0.1	ГОСТ 3134-62

Гл. инж. отд. Кацман М.Я.
Гл. специалист Герцев Э.С.
Ст. техник Яковлев Д.А.
Копировала Самохина А.Я.

ГИПРОЦИДЕЛЬХОЗ
москва

ТД 1974

Расход комплектующих материалов на 1 м² остекления

Серия 2.836-1
Выпуск —
Лист 25
Инвент. N

gost.e-ecolog.ru