ТИПОВЫЕ КОНСТРУКЦИИ, ИЗДЕЛИЯ И УЗЛЫ ЗДАНИЙ И СООРУЖЕНИЙ

СЕРИЯ 3.818.9-2

ТЕХНОЛОГИЧЕСКИЕ ИЗДЕЛИЯ ДЛЯ ЖИВОТНОВОДЧЕСКИХ ПРОИЗВОДСТВЕННЫХ ЗДАНИЙ

ВЫПУСК 4/91

ЛОТКИ ЖЕЛЕЗОБЕТОННЫЕ КАНАЛОВ НАВОЗОУДАЛЕНИЯ СВИНОВОДЧЕСКИХ ЗДАНИЙ И ЗДАНИЙ КРУПНОГО РОГАТОГО СКОТА

РАБОЧИЕ ЧЕРТЕЖИ

25069

gost.e-ecolog.ru

ТИПОВЫЕ КОНСТРУКЦИИ, ИЗДЕЛИЯ И УЗЛЫ ЗДАНИЙ И СООРУЖЕНИЙ

СЕРИЯ 3.818.9-2

ТЕХНОЛОГИЧЕСКИЕ ИЗДЕЛИЯ ДЛЯ ЖИВОТНОВОДЧЕСКИХ ПРОИЗВОДСТВЕННЫХ ЗДАНИЙ

ВЫПУСК 4/91

ЛОТКИ ЖЕЛЕЗОБЕТОННЫЕ КАНАЛОВ НАВОЗОУДАЛЕНИЯ СВИНОВОДЧЕСКИХ ЗДАНИЙ И ЗДАНИЙ КРУПНОГО РОГАТОГО СКОТА

РАБОЧИЕ ЧЕРТЕЖИ

РАЗРАБОТАНЫ

ГИПРОНИСЕЛЬХОЗОМ

Гл. инженер института В.А. Чернояров

Нач. отдела И.Н. Котов

Гл. специалист И.П. Мохов

с участием ЦНИИЭПсельстроя

Зам. директора института В.А. Заренин

Зав. научно-методическим комплексом А.И. Мангушев

Ст. научный сотрудник А.И. Цурган

УТВЕРЖДЕНЫ

Главным научно-проектным Управлением по строительству Госкомиссии Совмина СССР по продовольствию и закупкам, письмо от 12.02.91 №070-81/70.

Введены в действие с 01.01.92 Гипронисельхозом приказ от 17.04.91 №63-П

25069 2

Обозначение документа	Наименование	Стр.
3.818.9-2.4/91-ТТ	Технические требования	4
3.818.9-2.4/91-1	Лоток 1ЛК 298.55.24; 1ЛК 73.55.24	20
-2	Лоток 1ЛК 597.55.50; 1ЛК 73.55.50	23
-3	Лоток 1ЛК 597.70.50; 1ЛК 73.70.50	26
-4	Лоток 1ЛК 298.115.90; 1ЛК 98.115.90	29
-5	Лоток 1ЛК 298.120.53	33
-6	Лоток 1ЛК 298.55.50	37
-7	Лоток 1ЛК 298.70.45	40
-8	Лоток 1ЛК 298.140.50; 1ЛК 298.160.52;	
	1ЛК 298.180.52; 1ЛК 298.200.52	43
-9	Лоток 1ЛК 198.240.54	48
-10	Лоток 1ЛК 198.260.70; 1ЛК 198.280.70	52
-11	Лоток 2ЛК 597.55.75; 2ЛК 597.55.50;	
	2ЛК 73.55.75; 2ЛК 73.55.50	56
-12	Лоток 2ЛК 597.70.50; 2ЛК 73.70.50;	
	2ЛК 597.70.75; 2ЛК 298.70.75; 2ЛК 73.70.75;	
	2ЛК 597.70.100; 2ЛК 298.70.100; 2ЛК 73.70.100	60
-13	Лоток 2ЛК 298.100.50; 2ЛК 73.100.50;	
	2ЛК 298.100.75; 2ЛК 73.100.75; 2ЛК 298.100.100;	
	2ЛК 73.100.100	65
-14	Лоток 3ЛК 298.100.75; 3ЛК 73.100.75;	
	3ЛК 298.100.100; 3ЛК 73.100.100	68
-15	Лоток 3ЛК 298.140.75; 3ЛК 73.140.75;	
	3ЛК 298.140.100; 3ЛК 73.140.100	71
-16	Лоток 3ЛК 298.180.75; 3ЛК 73.180.75;	
	3ЛК 298.180.100; 3ЛК 73.180.100	74
-17	Лоток 3ЛК 198.280.100; 3ЛК 198.280.125	77

Инв.№ подл. | Подпись и дата | Взам. инв.№

Нач.отд.	Котов	
Н.контр.	Мохов	
Гл.спец.	Мохов	
Вед.инж.	Гриднева	
Инж.I кат.	Орлова	
Провер.	Гриднева	

3.818.9-24/91

Содержание

Стадия	Лист	Листов
Р	1	2

ГИПРОНИСЕЛЬХОЗ

Обозначение документа	Наименование	Стр.
3.818.9-2.4/91- 18	Сетка С1, С2	82
-19	Сетка С3, С4	83
-20	Сетка С5, С6	84
-21	Сетка С7, С8	85
-22	Сетка С9	86
-23	Сетка С10	87
-24	Сетка С11	88
-25	Сетка С12...С14	89
-26	Сетка С15	90
-27	Сетка С16	91
-28	Сетка С17, С18	92
-29	Сетка С19, С20	93
-30	Сетка С21... С23	94
-31	Сетка С24, С25	95
-32	Сетка С26... С28	96
-33	Сетка С29... С31	97
-34	Сетка С32... С34	98
-35	Сетка С35, С36	99
-36	Сетка С37, С38	100
-37	Сетка С39, С40	101
-38	Сетка С41, С42	102
-39	Сетка С43, С44	103
-40	Изделие закладное М1, М2	104
-41	Изделие закладное М3	105
-42	Изделие закладное М4	106
-43	Петля ПМ1... ПМ19	107
-РС	Ведомость расхода стали	109

Инв. № подл. | Подпись и дата | Взам. инв. №

Вводная часть

Настоящие технические требования распространяются на лотки железобетонные из конструкционного тяжелого бетона плотной структуры для каналов удаления навоза в свиноводческих зданиях и зданиях крупного рогатого скота.

Лотки предназначены для применения при строительстве и реконструкции производственных животноводческих зданий в районах с расчетной сейсмичностью не выше 6 баллов.

Предусмотрено применение лотков:

в производственных животноводческих зданиях для свиней и крупного рогатого скота с нормируемым температурно-влажностным режимом для устройства каналов систем удаления навоза: транспортерами, конвейерами, скребковыми установками, а также для гидросмывной и самотечной систем удаления навоза;

со среднеагрессивным воздействием среды на изделия из бетона пониженной проницаемости.

Лотки обозначаются марками, указывающими на тип изделия, его габаритные размеры и конструктивные отличия.

Например: 2ЛК 298.70.75 – лоток для каналов при гидросмывной системе удаления навоза длиной 2980 мм, шириной 700 мм с высотой борта 750 мм.

Инв.№ подл. | Подпись и дата | Взам. инв.№

				3.818.9-2.4/91-ТТ		
Нач.отд.	Котов		Технические требования	Стадия	Лист	Листов
Н.контр.	Мохов			Р	1	16
Гл.спец.	Мохов			Гипрониисельхоз		
Вед.инж.	Гриднева					
Инж.ткач	Орлова					

1. Технические требования

1.1. Основные параметры и размеры.

1.1.1. Лотки должны соответствовать настоящим техническим требованиям и рабочим чертежам выпуска 4/91.

1.1.2. Форма, основные размеры и масса лотков должны соответствовать указанным на чертежах формы (опалубочных чертежах) настоящего выпуска.

1.1.3. Лотки должны поставляться предприятием-изготовителем полностью отделанными и с необходимыми защитными покрытиями необетонированных закладных изделий.

1.1.4. Предельные отклонения от проектных размеров лотков для свиноводческих зданий и зданий КРС не должны превышать значений, указанных в таблице 1.

Таблица 1

Наименование параметров	Предельные отклонения, мм
1. По длине изделия (L), при:	
$L \leq 3000$ мм	± 8
$3000 < L \leq 6000$ мм	± 10
2. По ширине (B) и высоте борта (H)	± 5
3. По толщине бортов и днища	± 3
4. Отклонение от прямолинейности внутренних поверхностей бортов и днища от прилегающей прямой,	

Продолжение табл. 1

Наименование параметров	Предельные отклонения, мм
на длине не более 1600 мм	3
на всей длине изделия	8
5. Отклонения от проектного положения стальных закладных изделий:	
в плоскости конструкции	5
из плоскости конструкции	3
6. Отклонения от проектного значения толщины защитного слоя бетона	± 5

1.1.5. Качество поверхностей и внешний вид лотков.

1.1.5.1. Поверхности изделий должны удовлетворять требованиям: внутренние - по категории А6, наружные - по категории А7 по ГОСТ 13015.0-83*.

1.1.5.2. Предельно допустимые дефекты на поверхности изделий для соответствующих категорий поверхности приведены в таблице 2.

Таблица 2

Характеристика бетонной поверхности		Предельные размеры, мм				
		Раковин		Местных наплывов (высота) и впадин (глубина)	Околов бетона	
Категория	Вид	диаметр	глубина		глубина	длина на 1м ребра
А6	Лицевая, не отделываемая	6	3	3	5	50
А7	Нелицевая	15	5	5	10	100

Инв.№ подл. | Подпись и дата | Взам.инв.№

1.1.5.3. Число раковин допустимых размеров на любом участке поверхности лотка площадью 0,04 м^2 (200×200 мм) не должно превышать:

на поверхности категории А6 – 15 шт

на поверхности категории А7 – не нормируется

1.1.5.4. На лицевых поверхностях изделий не допускаются жировые и ржавые пятна.

1.1.5.5 Открытые поверхности стальных закладных изделий и строповочные петли должны быть очищены от наплывов бетона.

1.1.5.6. На поверхности изделий не допускаются обнажения арматуры.

1.1.6. Отклонение фактической массы изделий, при отпуске потребителю, от номинальной массы не должно превышать- плюс 5, минус 7%.

1.1.7 В бетоне лотков, поставляемых потребителю, не допускаются трещины, за исключением усадочных и поверхностных технологических трещин, ширина которых на поверхности не должна превышать 0,1 мм.

1.2. Требования к материалам.

1.2.1. Бетон

1.2.1.1. Для лотков предусмотрено применение тяжелого конструкционного бетона плотной структуры пониженной проницаемости со средней плотностью 2400 кг/м^3, отвечающего требованиям ГОСТ 26633-85.

1.2.1.2. Материалы, применяемые для приготовления бетона, должны соответствовать действующим стандартам или техническим условиям на эти материалы.

1.2.1.3. Прочность бетона должна соответствовать классу по прочности на сжатие, установленному в настоящих технических требованиях.

1.2.1.4. Показатели качества и проницаемости бетона лотков приведены в таблице 3.

Таблица 3

Наименование изделий	Показатели качества бетона			Показатели проницаемости бетона		
	класс по прочности на сжатие	марка по водонепроницаемости	марка по морозостойкости	коэффициент фильтрации см/с (при равновесной влажности), K_f	водопоглощение, % по массе	водоцементное отношение В/Ц, не более
Лотки каналов навозоудаления	В 25	W 6	не нормируется	свыше $6 \cdot 10^{-10}$ до $2 \cdot 10^{-9}$	свыше 4,2 до 4,7	0,45

1.2.1.5 Для приготовления бетона необходимо применять:

1) в качестве вяжущего - сульфатостойкий цемент, сульфатостойкий шлакопортландцемент марки не ниже 400 по ГОСТ 22266-76* или портландцемент марки ПЦ 400-Д5-Н по ГОСТ 10178-85* с нормируемым минералогическим составом клинкера ($C_3S \geq 65\%$; $C_3A \leq 7\%$; $C_3A + C_4AF \leq 22\%$);

2) в качестве мелкого заполнителя - чистый кварцевый песок или песок, получаемый дроблением горных пород (отмучиваемых частиц не более 1% по массе) с модулем крупности 2-2,5, отвечающий требованиям ГОСТ 10268-80.

Инв.№ подл. | Подпись и дата | Взам.инв.№

3) в качестве крупного заполнителя - фракционированный щебень изверженных невыветрившихся пород или щебень из гравия, отвечающие требованиям ГОСТ 10268-80.

Количество отмучиваемых частиц - не более 0,5% по массе. Крупность щебня 10-15 мм. Щебень изверженных пород должен быть марки не ниже 800 и щебень из гравия - не ниже Др 12.

4) разрешается применять заполнители по ГОСТ 10268-80 с содержанием пылевидных и глинистых частиц в щебне - не более 1%, в песке - не более 3% по массе при условии обязательного введения в бетонную смесь пластифицирующих добавок.

1.2.1.6. Мелкий и крупный заполнители для бетона должны быть проверены на содержание потенциально реакционноспособных пород. Для защиты от внутренней коррозии за счет потенциально реакционноспособных заполнителей и снижения взаимодействия заполнителя со щелочами цемента следует предусматривать:

подбор состава бетона при минимальном расходе цемента;

изготовление бетона на цементах с содержанием щелочи не более 0,6% в расчете Na_2O;

введение в состав бетона гидрофобизирующих и газовыделяющих добавок. При потенциально реакционноспособных заполнителях не допускается вводить бетон в качестве добавок соли натрия и калия.

1.2.1.7. Вода для затворения бетонной смеси должна

удовлетворять требованиям ГОСТ 23732-79. Болотные и сточные воды для затворения не допускаются.

1.2.1.8. Для обеспечения заданной водонепроницаемости и коррозионной стойкости бетона и защиты стальной арматуры в бетонную смесь следует вводить одну из пластифицирующих комплексных добавок:

ЛСТ + СН;

ЩСПК + СПД-М,

в сочетании с добавкой одного из ингибиторов коррозии арматуры: НН или ННК,

где: ЛСТ - технические лигносульфонаты марки В (ОСТ 13-183-83 Минлесбумпрома СССР);

СН - сульфат натрия (ГОСТ 6318-77);

ЩСПК (ПАЩ-1) - щелочной сток производства капролактама (ТУ 113-03-488-84);

СПД-М - синтетическая поверхностно-активная добавка (ТУ 38-30318-84);

НН - нитрат натрия (ГОСТ 19906-74);

ННК - нитрит-нитрат кальция (ТУ 6-03-704-74 Минхимпрома СССР).

Подбирать состав бетона с добавками и назначать их количество следует согласно „Руководству по применению химических добавок в бетоне". Москва, Стройиздат, 1980 г. и „Рекомендаций по защите от коррозии бетонных и железобетонных конструкций сельскохозяйственных зданий и сооружений", НИИЖБ, Москва, 1986 г.

1.2.2. Арматура.

1.2.2.1. Для армирования лотков предусмотрено при-

Инв. № подл. | Подпись и дата | Взам. инв. №

менение стержневой горячекатаной арматуры класса А-I, а также периодического профиля класса А-III по ГОСТ 5781-82* и обыкновенной арматурной проволоки периодического профиля класса Вр-I по ГОСТ 6727-80*.

1.2.3. Металл закладных изделий.

1.2.3.1. Закладные изделия должны изготавливаться из сортового проката (полоса) из углеродистой стали марки Ст3кп-1 по ГОСТ 535-88.

Анкерующие стержни - из арматурной стали класса А-III по ГОСТ 5781-82*. Строповочные петли - из арматурной стали класса А-I, марок Ст3сп и Ст3пс по ГОСТ 5781-82*.

1.2.3.2. Расслоения, трещины и окалина в металлопрокате для закладных изделий не допускаются.

1.2.3.3. Кромки заготовочных деталей из полосы не должны иметь заусенец, надрывов и шероховатостей, превышающих 0,3мм.

Кромки плоских деталей после огневой резки должны быть очищены от грата, шлака, брызг и наплывов.

1.2.4. Детали из древесины.

1.2.4.1. Деревянные пробки, закладываемые в лотки, изготавливать из пиломатериала хвойных пород (сосна или ель) 3-го сорта влажностью не более 20% по ГОСТ 8486-86* Е.

1.2.5. Материалы для защитной обработки.

1.2.5.1. Защита арматурных изделий от коррозии осуществляется выдерживанием защитных слоев бетона нормируемой толщины и выполнением требований по показателям проницаемости бетона.

Взам. инв. № | Подпись и дата | Инв. № подл.

1.2.5.2. Необетонируемые поверхности стальных закладных изделий лотков должны быть защищены одним из следующих металлических покрытий:

горячее цинкование (t = 60-100 мкм);

газотермическое напыление цинка (t = 120-180 мкм)

Металлические покрытия закладных изделий должны отвечать требованиям ГОСТ 9.301-86*; ГОСТ 9.307-85; ГОСТ 9.304-87.

1.2.5.3. Деревянные пробки, закладываемые в лотки предварительно должны быть антисептированы водорастворимыми антисептиками или обработаны антисептическими пастами.

1.2.5.4. Степень очистки поверхности закладных изделий от окислов под металлическое покрытие 1-я по ГОСТ 9.402-80.

1.3. Требования к изготовлению лотков.

1.3.1. При изготовлении лотков необходимо руководствоваться требованиями СНиП 3.09.01-85.

1.3.2. Лотки должны изготавливаться в стальных формах, удовлетворяющих требованиям ГОСТ 25781-83Е.

1.3.3. Для армирования лотков должны применяться арматурные каркасы и сетки заводского изготовления. Для отдельных марок лотков приняты сетки индивидуального изготовления. Каркасы и сетки должны изготовляться с помощью контактной сварки согласно ГОСТ 14098-85. Сварку выполнять в каждом пересечении стержней.

1.3.4. Требования к изготовлению арматурных и закладных изделий.

1.3.4.1. Форма, размеры и масса арматурных и закладных изделий должны соответствовать указанным на чертежах настоящего выпуска.

Взам. инв. № | Подпись и дата | Инв. № подл.

На чертежах размеры арматурных сеток и каркасов даны по осям и торцам стержней.

1.3.4.2. Закладные изделия должны поступать на сборку лотка с металлическим антикоррозионным покрытием.

1.3.4.3. Арматурные и закладные изделия должны отвечать требованиям ГОСТ 10922-90.

1.3.4.4. Арматурные стержни и прокатные профили должны быть очищены от ржавчины, масляных и других загрязнений и выправлены.

1.3.4.5. Для обеспечения проектных параметров арматурных изделий, последние должны изготавливаться в кондукторах.

1.3.4.6. Нанесение защитных металлических покрытий на закладные изделия должно производиться в заводских условиях на готовые изделия в соответствии с требованиями ГОСТ 9.305-84„ ЕСЗКС. Покрытия металлические и неметаллические неорганические. Операции технологических процессов получения покрытий."

1.3.4.7. Очистку поверхностей стальных изделий под защитные покрытия рекомендуется выполнять:

под горячее цинкование- химическим способом (травлением);

под металлизационное покрытие- песко или дробеструйными аппаратами.

1.3.5. Проектное положение арматурных изделий и толщину защитного слоя бетона обеспечивают прокладками из плотного цементно-песчаного раствора или пластмассы.

Применение стальных фиксаторов не допускается.

1.3.6. Поставка лотков потребителю должна производить-

ся после достижения бетоном отпускной прочности на сжатие, назначаемой проектной организацией, осуществляющей разработку проекта конкретного здания, с учетом условий транспортирования и монтажа, срока загружения лотков нагрузкой, а также с учетом технологии их изготовления и возможности дальнейшего нарастания прочности бетона в конструкции в зависимости от климатических условий района строительства и времени года.

Во всех случаях отпускная прочность бетона на сжатие в теплый период года должна быть не менее 70% от класса бетона по прочности на сжатие.

В холодный период года отпускная прочность бетона должна быть не ниже 90% от класса бетона по прочности на сжатие. Температурные характеристики холодного периода года следует принимать по ГОСТ 13015.0-83*, Изменение №1.

1.3.7. Поставка изделий потребителю с отпускной прочностью ниже прочности, соответствующей его классу, производится при условии, если изготовитель гарантирует достижение бетоном изделий требуемой прочности в проектном возрасте, определяемой по результатам испытания контрольных образцов, изготовленных из бетонной смеси рабочего состояния и хранящихся в условиях согласно ГОСТ 18105-86*.

1.4. Маркировка.

1.4.1. На каждом изделии, прошедшем приемку и поставляемом потребителю, должны быть нанесены несмываемой краской при помощи трафарета или штампа маркировочные знаки в соответствии с требованиями ГОСТ 13015.2-81*:

Инв.№ подл. | Подпись и дата | Взам.инв.№

товарный знак предприятия-изготовителя или его краткое наименование;

марка изделия;

дата изготовления изделия;

штамп отдела технического контроля;

масса изделия в т (при массе 500 кг и более).

1.4.2. Маркировочные знаки следует наносить на наружной грани изделия.

Приложение

Перечень

документов, на которые даны ссылки в настоящих технических требованиях

Обозначение	Наименование	Примечания
ГОСТ 9.301-86*	ЕСЗКС. Покрытия металлические и неметаллические неорганические. Общие требования	
ГОСТ 9.302-88	ЕСЗКС. Покрытия металлические и неметаллические неорганические. Методы контроля	
ГОСТ 9.304-87	ЕСЗКС. Покрытия газотермические. Общие требования и методы контроля	
ГОСТ 9.305-84	ЕСЗКС. Покрытия металлические и неметаллические неорганические. Операции технологических процессов получения покрытий	
ГОСТ 9.307-89	ЕСЗКС. Покрытия цинковые горячие. Общие требования и методы контроля	
ГОСТ 9.402-80*	ЕСЗКС. Покрытия лакокрасочные. Подготовка металлических поверхностей перед окрашиванием	
ГОСТ 5781-82*	Сталь горячекатанная для армирования железобетонных конструкций. Технические условия	
ГОСТ 6318-77	Сульфат натрия. Технические условия	
ГОСТ 6727-80*	Проволока из низкоуглеродистой стали холоднотянутая для армирования железобетонных конструкций. Технические условия	
ГОСТ 8829-85	Конструкции и изделия бетонные и железобетонные сборные. Методы испытаний нагружением и оценка прочности, жесткости и трещиностойкости	

Взам. инв. №

Подпись и дата

Инв. № подл.

Продолжение

Обозначение	Наименование	Примечания
ГОСТ 10178-85*	Портландцемент и шлакопортландцемент. Технические условия	
ГОСТ 10180-78*	Бетоны. Методы определения прочности на сжатие и растяжение	
ГОСТ 10268-80	Бетон тяжелый. Технические требования к заполнителям	
ГОСТ 10922-90	Арматурные и закладные изделия сварные, соединения сварные арматуры и закладных изделий железобетонных конструкций. Общие технические условия	
ГОСТ 12730.0-76	Бетоны. Общие требования к методам определения плотности, влажности, водопоглощения, пористости и водонепроницаемости	
ГОСТ 12730.1-78	Бетоны. Метод определения плотности	
ГОСТ 12730.2-78	Бетоны. Метод определения влажности.	
ГОСТ 12730.3-78	Бетоны. Метод определения водопоглощения	
ГОСТ 12730.4-78	Бетоны. Метод определения показателей пористости	
ГОСТ 12730.5-84*	Бетоны. Метод определения водонепроницаемости	
ГОСТ 13015.0-83*	Конструкции и изделия бетонные и железобетонные сборные. Общие технические требования	
ГОСТ 13015.1-81*	Конструкции и изделия бетонные и железобетонные сборные. Приемка	
ГОСТ 13015.2-81*	Конструкции и изделия бетонные и железобетонные сборные. Правила маркировки.	

Инв. № подл. | Подпись и дата | Взам. инв. №

Продолжение

Обозначение	Наименование	Примечания
ГОСТ 13015.3-81*	Конструкции и изделия бетонные и железобетонные сборные. Документ о качестве	
ГОСТ 13015.4-84*	Конструкции и изделия бетонные и железобетонные сборные. Правила транспортирования и хранения	
ГОСТ 17625-83	Конструкции и изделия железобетонные. Радиоционный метод определения толщины защитного слоя бетона, растворов и расположения арматуры	
ГОСТ 18105-86*	Бетоны. Правила контроля прочности	
ГОСТ 19906-74	Нитрат натрия. Технические условия.	
ГОСТ 21779-82	Система обеспечения точности геометрических параметров в строительстве. Технологические допуски	
ГОСТ 22266-86*	Цементы сульфатостойкие. Технические условия	
ГОСТ 23009-78*	Конструкции и изделия бетонные и железобетонные сборные. Условные обозначения (марки)	
ГОСТ 23616-79*	Система обеспечения точности геометрических параметров в строительстве. Контроль точности	
ГОСТ 23732-79	Вода для бетонов и растворов. Технические условия	
ГОСТ 23858-79	Соединения сварные стыковые и тавровые арматуры железобетонных конструкций. Ультразвуковые методы контроля качества. Правила приемки	
ГОСТ 25192-82	Бетоны. Классификация и общие технические требования.	
ГОСТ 25781-83*Е	Формы стальные для изготовления железобетонных изделий. Технические условия	

Инв. № подл. | Подпись и дата | Взам. инв. №

Продолжение

Обозначение	Наименование	Примечания
ГОСТ 14098-85	Соединения сварные арматуры и закладных изделий железобетонных конструкций. Типы, конструкция и размеры	
ГОСТ 26633-85	Бетон тяжелый. Технические условия.	
ОСТ 13-183-83 Минлесбумпрома СССР	Технические лигносульфонаты марки В.	
СНиП 3.09.01-85	Производство сборных железобетонных конструкций и изделий	
ТУ 6-03-704-74 Минхимпрома СССР	Нитрит-нитрат кальция ННК. Технические условия.	
ТУ 38-30318-77	Синтетическая поверхностная добавка СПД-М. Технические условия.	
ТУ 113-03-488-84	Щелочной сток производства капролактама. Технические условия.	
ГОСТ 535-88	Прокат сортовой и фасонный из стали углеродистой обыкновенного качества. Общие технические условия.	
ГОСТ 8486-86*Е	Пиломатериалы хвойных пород. Технические условия.	

Инв. № подл. | Подпись и дата | Взам. инв. №

1ЛК298.55.24

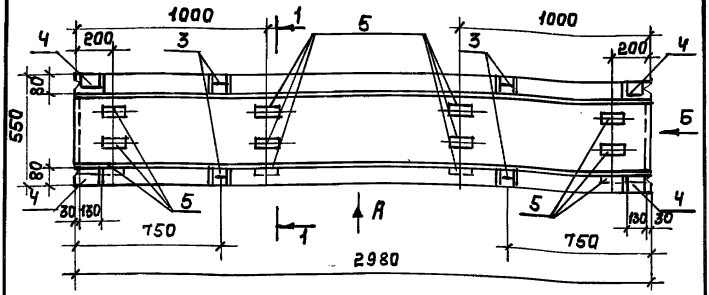

Вид А

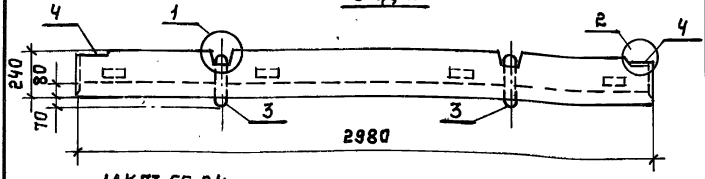

1ЛК73.55.24

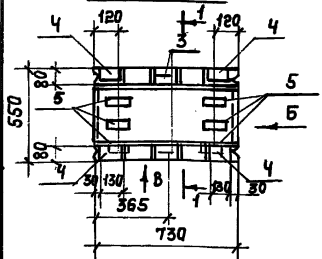

Вид В

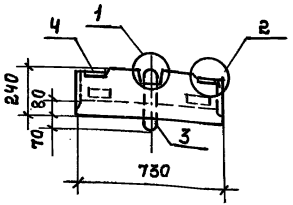

1. Технические требования см. 3.818.9-2.4/91-ТТ.
2. Узлы 1,2 см. на листе 2.
3. Спецификацию см. на листе 3.

				3.818.9-2.4/91-1	
Нач.отд	Котов				
Н.контр	Мохов			Лоток 1ЛК298.55.24; 1ЛК73.55.24.	Стадия: Р; Лист: 1; Листов: 3
Гл.спец	Мохов				
Ведущ.	Гриднева				Гипронисельхоз
Инж.-к.	Орлова				
Провер.	Гриднева				

Инв.№ подл. | Подпись и дата | Взам.инв.№

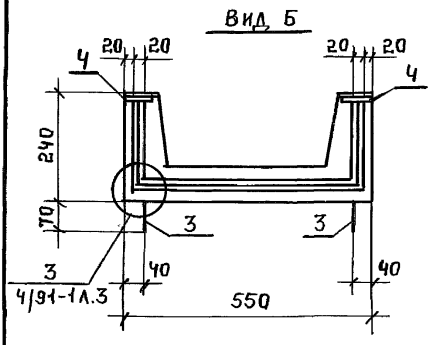

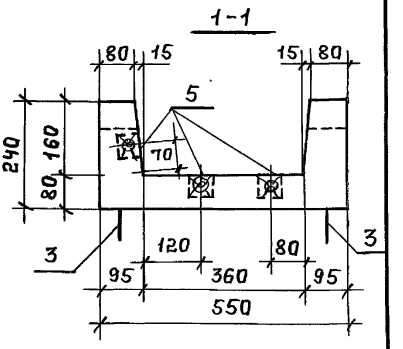

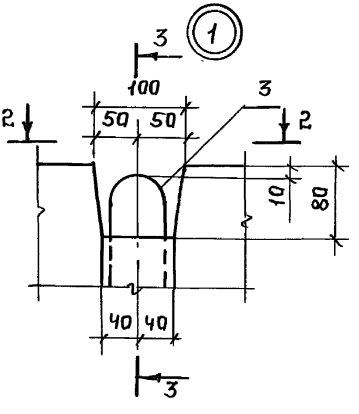

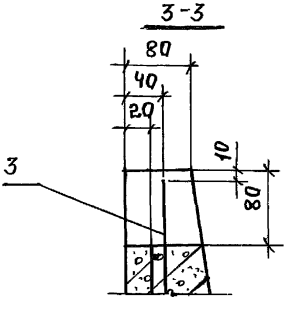

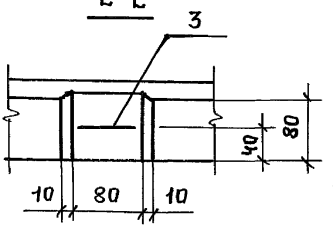

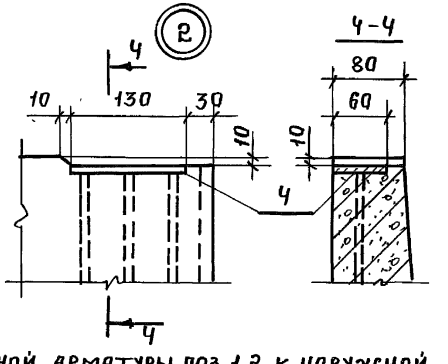

Привязка концов продольной арматуры поз.1,2 к наружной грани торца лотка, соответственно, 15 и 25 мм.

Инв.№подл | Подпись и дата | Взам.инв.№

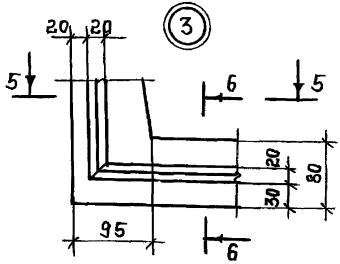

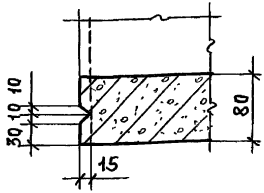

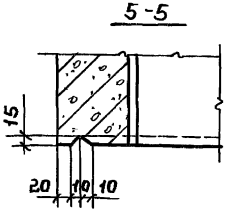

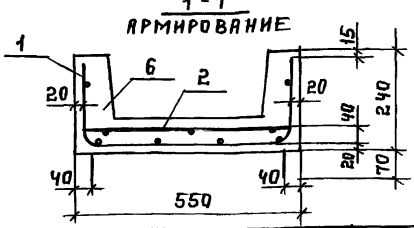

МАРКА	Поз.	НАИМЕНОВАНИЕ	Кол.	ОБОЗНАЧЕНИЕ ДОКУМЕНТА	Масса, кг
1ЛК298.55.24	1	Сетка С1	1	3.818.9-2,4/91-18	550
	2	С $\frac{4ВрI-200}{4ВрI-200}$ 530х2930х65 ГОСТ 8478-81*; 1,54 кг	1	БЕЗ ЧЕРТ.	
	3	Петля ПМ1	4	3.818.9-2,4/91-43	
	4	Изделие закладное М1	4	-40	
	5	Брусок 50х50, ℓ=120; 0,0003 м³	12	БЕЗ ЧЕРТ.	
	6	Бетон класса В25, м³	0,22		
1ЛК73.55.24	1	Сетка С2	1	3.818.9-2,4/91-18	150
	2	С $\frac{4ВрI-200}{4ВрI-200}$ 530х680 $\frac{40}{65}$ ГОСТ 8478-81*; 0,38 кг	1	БЕЗ ЧЕРТ.	
	3	Петля ПМ1	2	3.818.9-2,4/91-43	
	4	Изделие закладное М1	4	-40	
	5	Брусок 50х50; ℓ=120; 0,0003 м³	6	БЕЗ ЧЕРТ.	
	6	Бетон класса В25, м³	0,06		

Брусок из сосны или ели 3 сорта ГОСТ 8486-86Е* $\varphi \leq 20\%$

1ЛК597.55.50

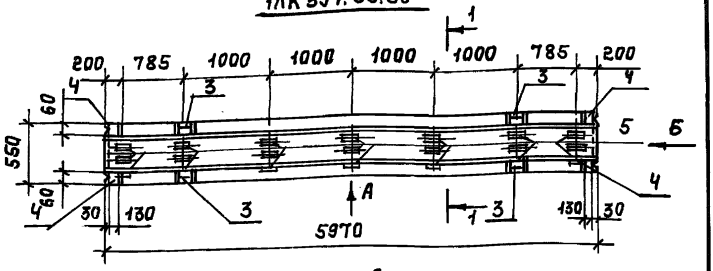

Вид А

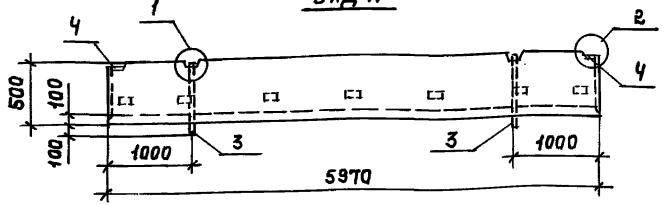

1ЛК73.55.50

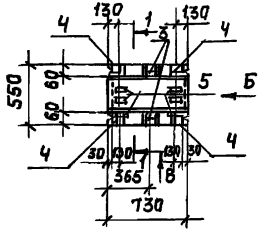

Вид В

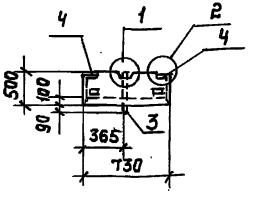

1. Технические требования см. 3.818.9-2.4/91-ТТ.
2. Узлы 1,2 см. на листе 2.
3. Спецификацию см. на листе 3.

Нач.отд.	Котов		
Н.конт.	Мохов		
Гл.спец.	Мохов		
Ведущ.	Гриднева		
Инж.-к.	Орлова		
Провер.	Гриднева		

3.818.9-2.4/91-2

Лоток 1ЛК597.55.50; 1ЛК73.55.50.

Стадия	Лист	Листов
Р	1	3

ГИПРОНИСЕЛЬХОЗ

Инв.№подл. | Подпись и дата | Взам.инв.№

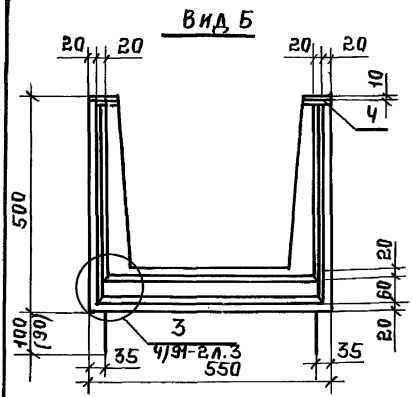

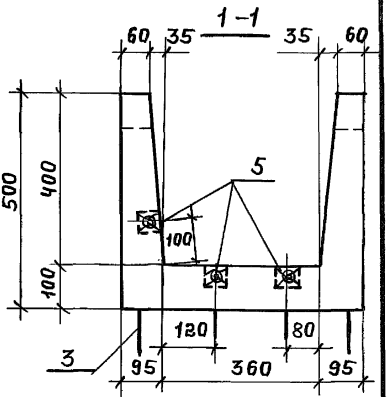

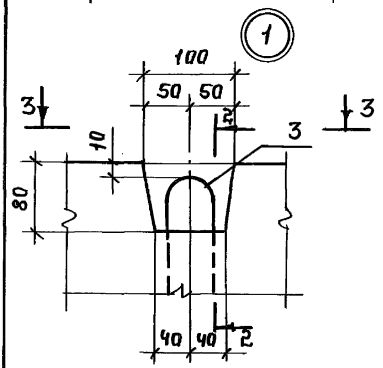

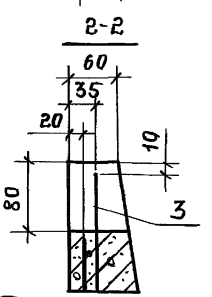

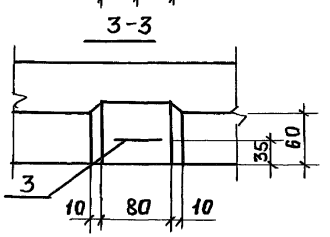

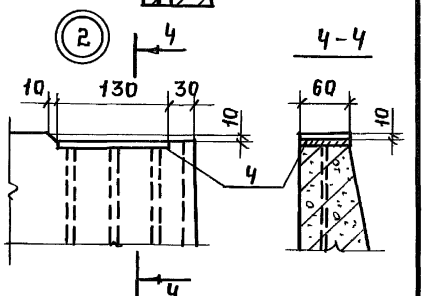

1. Привязка концов продольной арматуры поз.1,2 к наружной грани торца лотка, соответственно, 15 и 25 мм.
2. Размер в скобках дан для лотка 1ЛК73.55.50.

Инв.№ подл. | Подпись и дата | Взам.инв.№

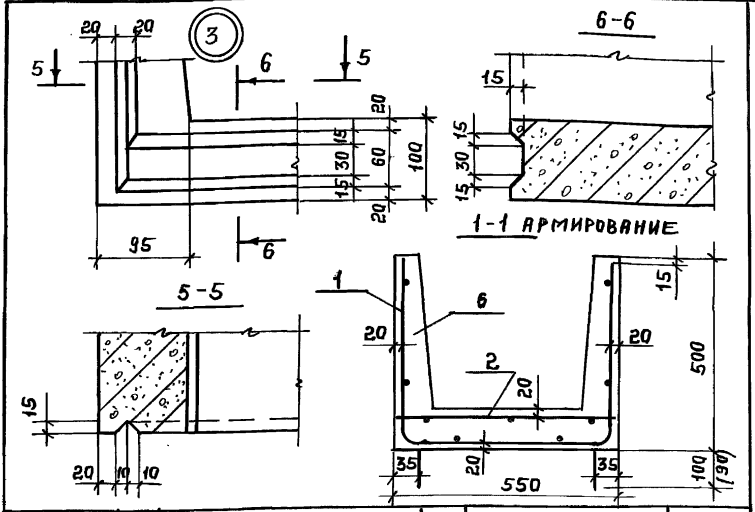

МАРКА	Поз.	НАИМЕНОВАНИЕ	Кол.	ОБОЗНАЧЕНИЕ ДОКУМЕНТА	МАССА, КГ
1ЛК597,55,50	1	СЕТКА С3	1	3.818.9-2,4/91-19	1750
	2	С $\frac{4ВрI-200}{6АIII-200}$ 530х5920 $\frac{60}{65}$ ГОСТ 8478-81*; 5,16 КГ	1	БЕЗ ЧЕРТ.	
	3	ПЕТЛЯ ПМ9	4	3.818.9-2,4/91-43	
	4	ИЗДЕЛИЕ ЗАКЛАДНОЕ М1	4	-40	
	5	БРУСОК 50х50, ℓ=120; 0,0003 м³	21	БЕЗ ЧЕРТ.	
	6	БЕТОН КЛАССА В25, м³	0,7		
1ЛК73,55,50	1	СЕТКА С4		3.818.9-2,4/91-19	225
	2	С $\frac{4ВрI-200}{4ВрI-200}$ 530х680 $\frac{40}{65}$ ГОСТ 8478-81*; 0,38 КГ	1	БЕЗ ЧЕРТ.	
	3	ПЕТЛЯ ПМ2	2	3.818.9-2,4/91-43	
	4	ИЗДЕЛИЕ ЗАКЛАДНОЕ М1	4	-40	
	5	БРУСОК 50х60, ℓ=120; 0,0003 м³	6	БЕЗ ЧЕРТ.	
	6	БЕТОН КЛАССА В25, м³	0,09		

БРУСОК ИЗ СОСНЫ ИЛИ ЕЛИ 3ЕГО СОРТА ПО ГОСТ 8486-86Е^{х} $\varphi \leq 20\%$

3.818.9-2,4/91-2

ЛИСТ 3

Инв. № подл. | Подпись и дата | Взам. инв. №

25069 26 ФОРМАТ А4

1ЛК 597.70.50

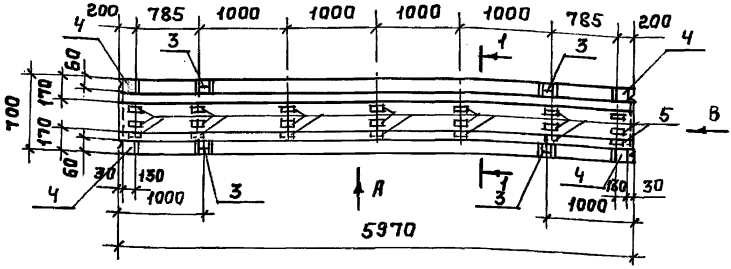

Вид А

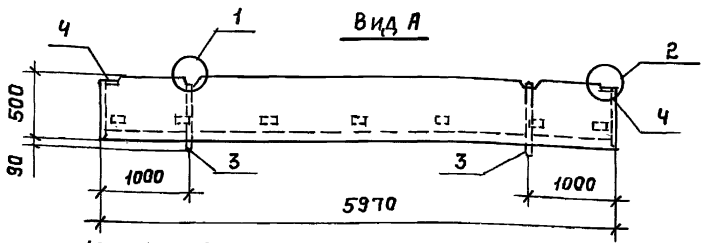

1ЛК 73.70.50

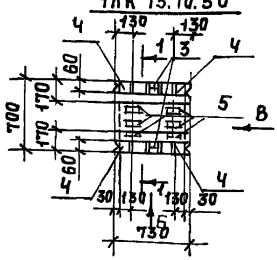

Вид Б

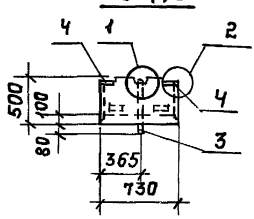

1. Технические требования см. 3.818.9-2.4/91-ТТ.
2. Узлы 1,2 см. на листе 2.
3. Спецификацию см. на листе 3.

Нач.отд.	Котов	3.818.9-2.4/91-3	
Н.конт.	Мохов		
Гл.спец.	Мохов		
Вед.инж.	Гриднева	Лоток 1ЛК 597.70.50; 1ЛК 73.70.50	Стадия: Р; Лист: 1; Листов: 3
Инж.-эк.	Орлова		
Провер.	Гриднева		Гипронисельхоз

Инв.№ подл. | Подпись и дата | Взам.инв.№

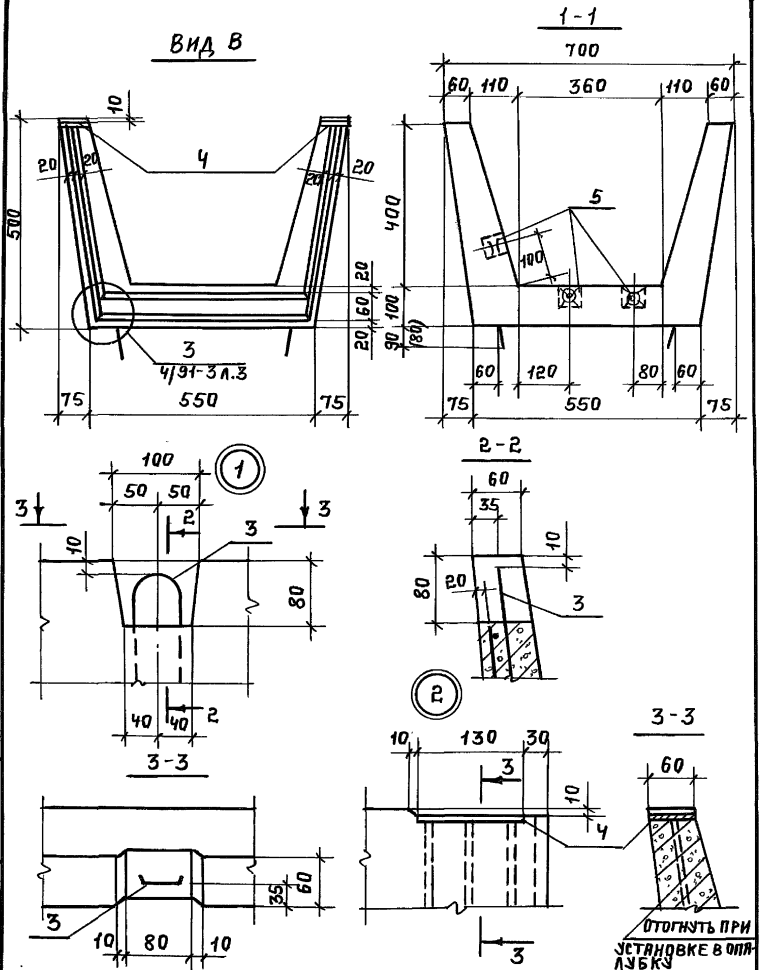

1. Привязка концов продольной арматуры поз.1,2 к наружной грани торца лотка, соответственно, 15 и 25 мм.
2. Размер в скобках дан для лотка 1ЛК 73.70.50.

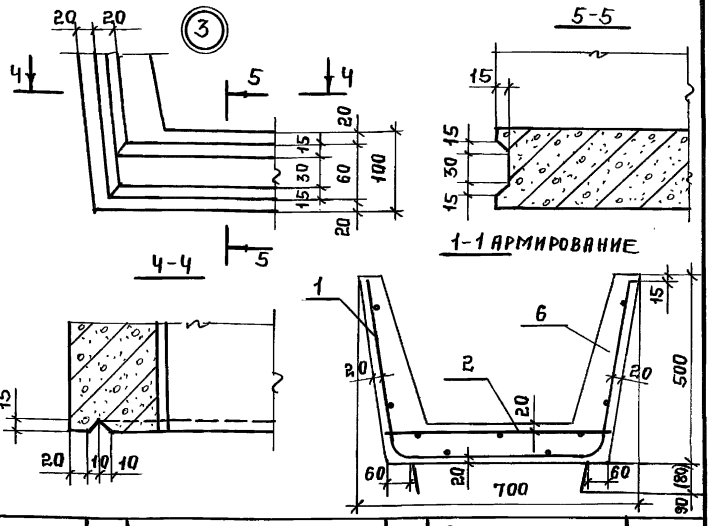

Марка	Поз.	Наименование	Кол.	Обозначение документа	Масса, кг
1ЛК597.70.50	1	Сетка С5	1	3.818.9-2.4/91-20	1825
	2	С $\frac{4ВрI-200}{6АIII-200}$ 530×5920 $\frac{60}{65}$ ГОСТ 8478-81*; 5,16 кг.	1	БЕЗ ЧЕРТ.	
	3	Петля ПМ9	4	3.818.9-2.4/91-43	
	4	Изделие закладное М1	4	-40	
	5	Брусок 50×50; ℓ=120; 0,0003 м³	21	БЕЗ ЧЕРТ.	
	6	Бетон класса В25, м³	0,73		
1ЛК73.70.50	1	Сетка С6	1	3.818.9-2.4/91-20	225
	2	С $\frac{4ВрI-200}{4ВрI-200}$ 530×680 $\frac{40}{65}$ ГОСТ 8478-81*; 0,38 кг.	1	БЕЗ ЧЕРТ.	
	3	Петля ПМ2	2	3.818.9-2.4/91-43	
	4	Изделие закладное М1	4	-40	
	5	Брусок 50×50; ℓ=120; 0,0003 м³	6	БЕЗ ЧЕРТ.	
	6	Бетон класса В25, м³	0,09		

Брусок из сосны или ели 3 сорта по ГОСТ 8486-86Е* φ=20 %

3.818.9-2.4/91-3

Лист 3

Инв. № подл. | Подпись и дата | Взам. инв. №

1ЛК 298.115.90.

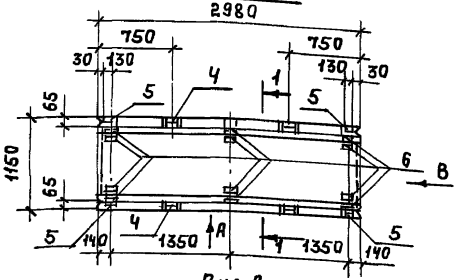

Вид А

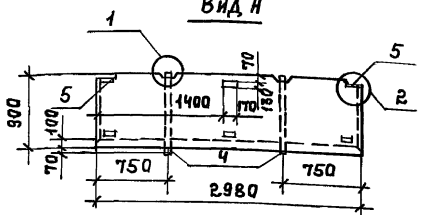

1ЛК98.115.90

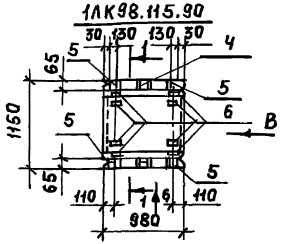

Вид Б

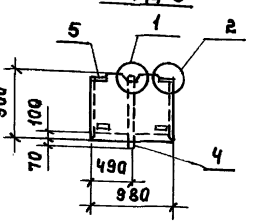

1. Технические требования см. 3.818.9-2.4/91-ТТ.
2. Узлы 1,2 см. на листе 2.
3. Спецификацию см. на листе 4.

			3.818.9-2.4/91-4		
Нач.отд	Котов		Лоток 1ЛК298.115.90; 1ЛК98.115.90	Стадия	Лист	Листов
Н.контр.	Мохов			Р	1	4
Гл.спец	Мохов			ГИПРОНИСЕЛЬХОЗ		
Ведущ.	Гриднева					
Инженер	Орлова					
Провер	Гриднева					

Инв.№ подл. | Подпись и дата | Взам. инв. №

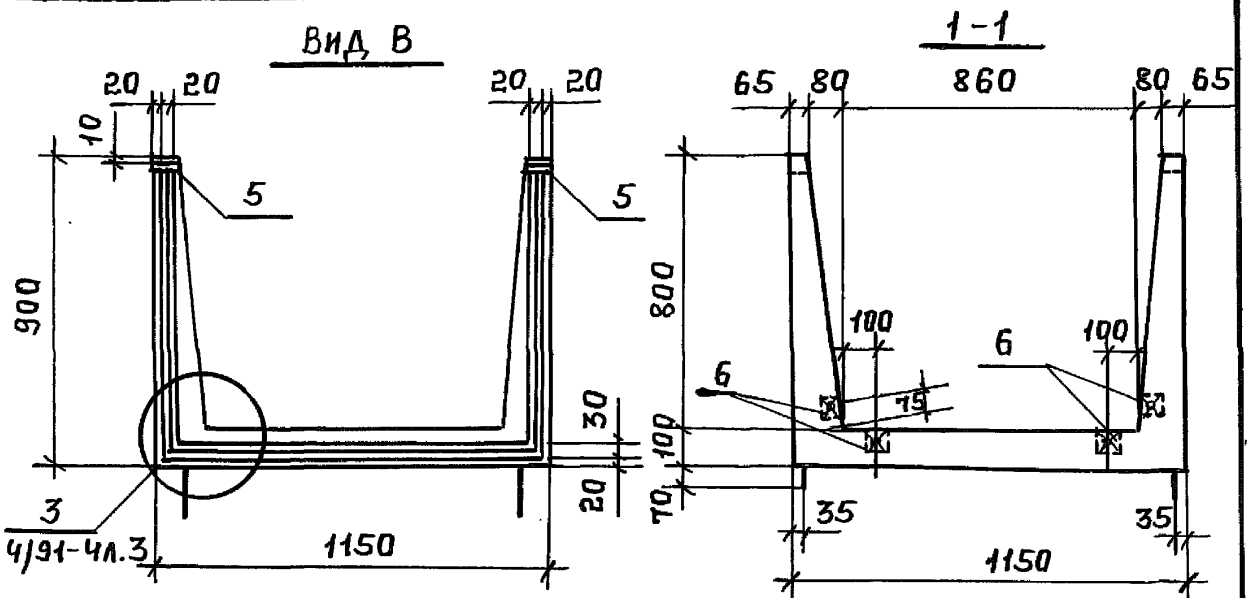

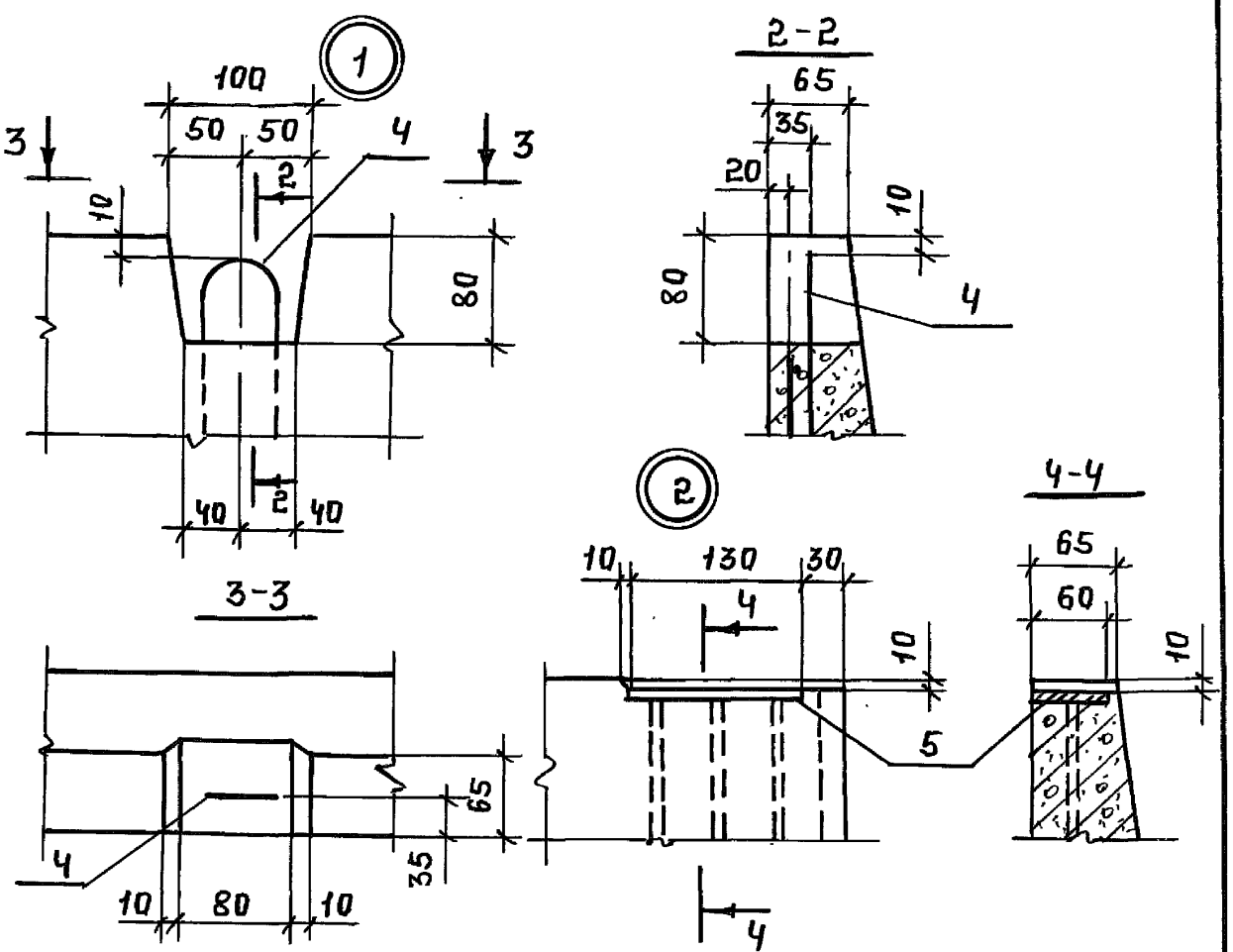

Инв.№подл. | Подпись и дата | Взам.инв.№

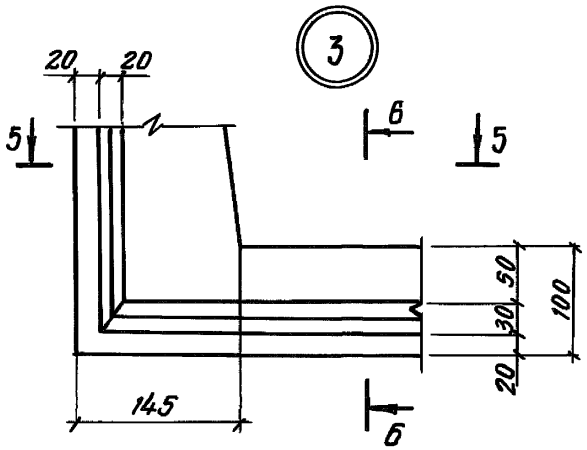

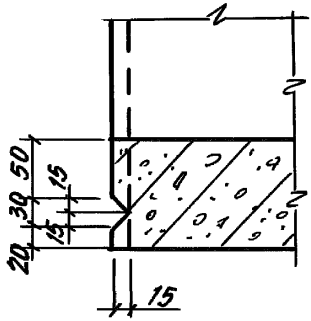

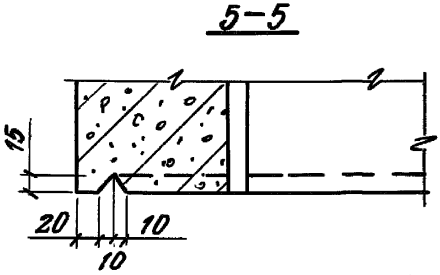

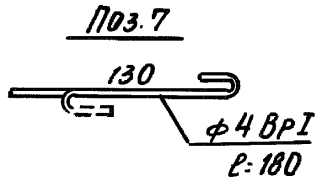

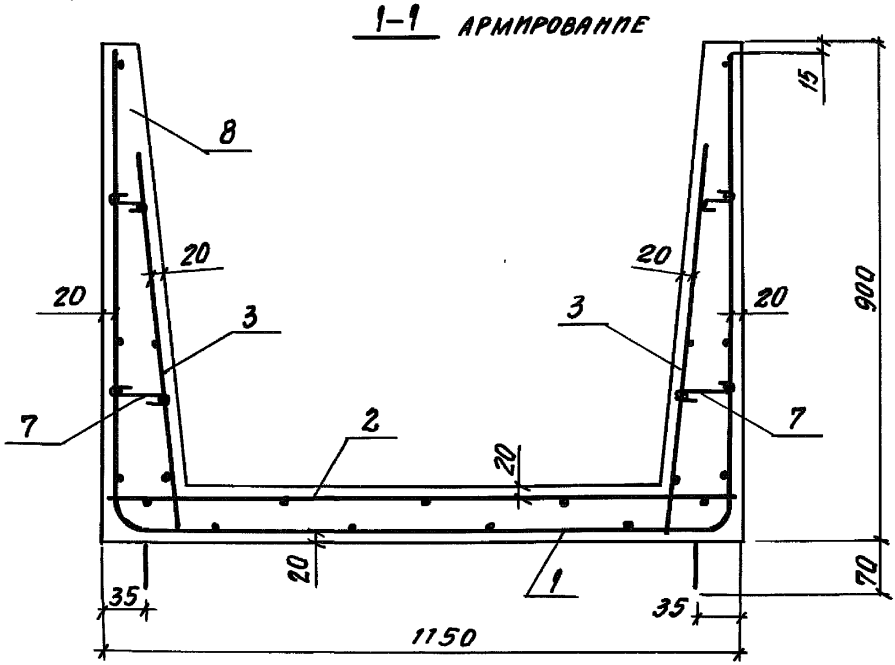

Инв.№подл.	Подпись и дата	Взам.инв.№

3.818.9-2.4/91-4

Лист 3

Формат А4

Марка	Поз.	Наименование	Кол.	Обозначение документа	Масса, кг
1ЛК 298.115.90	1	Сетка С7	1	3.818.9-2.4/91-21	2100
	2	С $\frac{4ВрI-250}{6АIII-150}$ 1130×2940 $\frac{45}{65}$ ГОСТ 8478-81*; 6,32 кг	1	БЕЗ ЧЕРТ.	
	3	С $\frac{4ВрI-250}{6АIII-150}$ 700×2940 $\frac{45}{100}$ ГОСТ 8478-81*; 3,92 кг	2	БЕЗ ЧЕРТ.	
	4	Петля ПМ11	4	3.818.9-2.4/91-43	
	5	Изделие закладное М1	4	-40	
	6	Брусок $\frac{50×50 \text{ ГОСТ } 8486-86Е^*}{\text{сосна, ель } \varphi \leq 20\%}$			
		ℓ = 120; 0,0003 м³	12	БЕЗ ЧЕРТ.	
	7	ф4ВрI ГОСТ 6727-80*; ℓ=180; 0,02 кг	28	3.818.9-2.4/91-4 л.3	
	8	Бетон класса В 25, м³	0,84		
1ЛК 98.115.90	1	Сетка С8	1	3.818.9-2.4/91-21	700
	2	С $\frac{4ВрI-250}{6АIII-150}$ 1130×940 $\frac{20}{65}$ ГОСТ 8478-81*; 2,19 кг	1	БЕЗ ЧЕРТ.	
	3	С $\frac{4ВрI-250}{6АIII-150}$ 700×940 $\frac{20}{100}$ ГОСТ 8478-81*; 1,35 кг	2	БЕЗ ЧЕРТ.	
	4	Петля ПМ7	2	3.818.9-2.4/91-43	
	5	Изделие закладное М1	4	-40	
	6	Брусок $\frac{50×50 \text{ ГОСТ } 8486-86Е^*}{\text{сосна, ель } \varphi \leq 20\%}$			
		ℓ = 120; 0,0003 м³	8	БЕЗ ЧЕРТ.	
	7	ф4ВрI ГОСТ 6727-80*; ℓ=180; 0,02 кг	12	3.818.9-2.4/91-4 л.3	
	8	Бетон класса В 25; м³	0,28		

1. Технические требования см. 3.818.9-2.4/91-тт
2. Привязка концов продольной арматуры поз. 1, 2, 3 к наружной грани торца лотка, соответственно, 15 и 20 мм

Взам. инв. №

Подпись и дата

Инв. № подл.

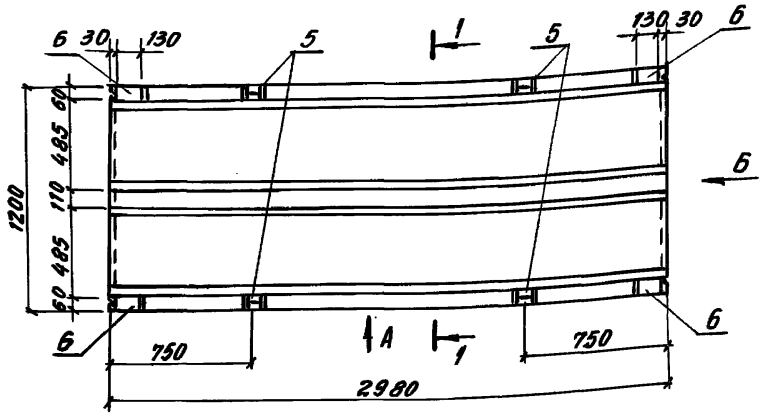

Вид А

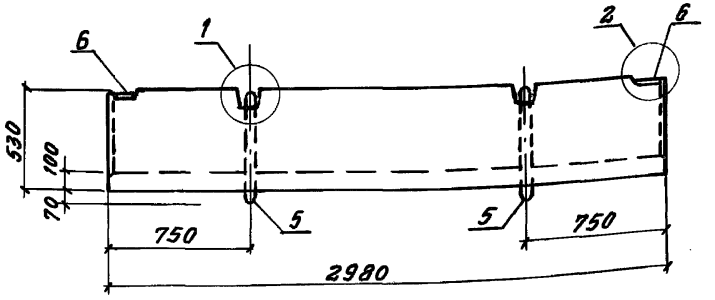

1. Технические требования см. 3.818.9-2.4/91-ТТ
2. Узлы 1, 2 см. на листе 2.
3. Спецификацию см. на листе 4

Нач. отд.	Котов		3.818.9-2.4/91-5
Н. контр.	Мохов		Лоток 1Лк 298.120.53
Гл. спец.	Мохов		
Вед. инж.	Гриднева		
Провер.	Орлова		

Стадия	Лист	Листов
Р	1	4

ГИПРОНИСЕЛЬХОЗ

Инв. № подл. | Подпись и дата | Взам. инв. №

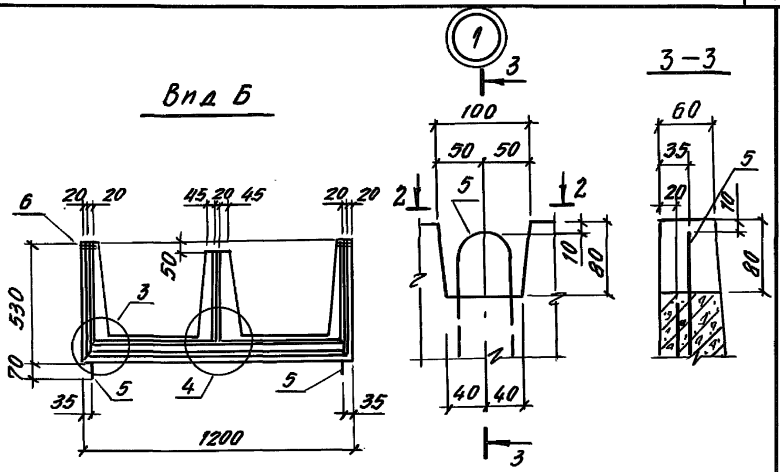

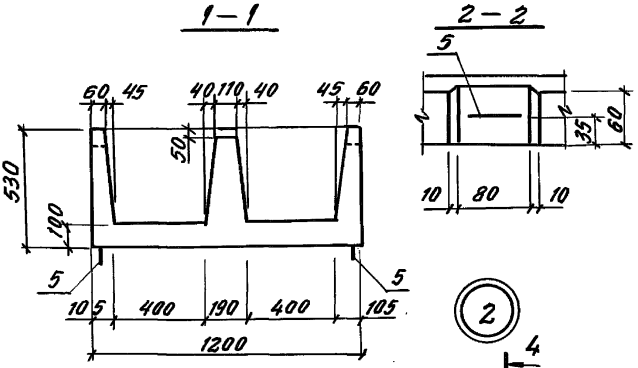

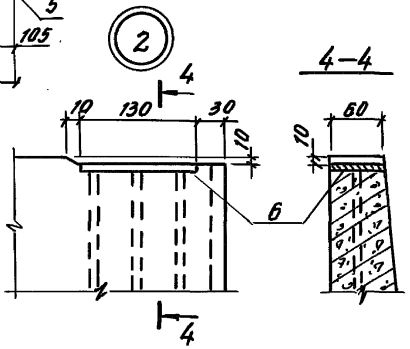

Узлы 3,4 см. на листе 3

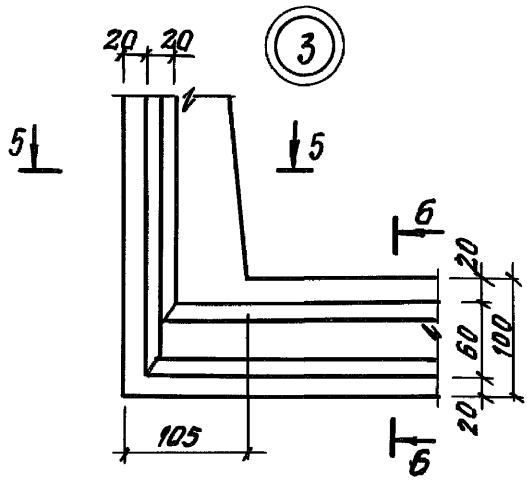

6 — 6

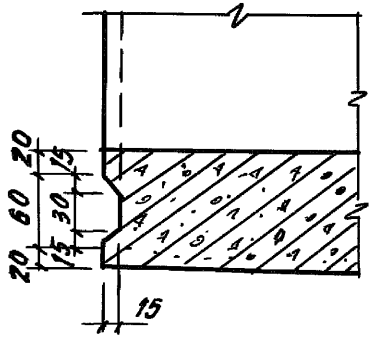

5 — 5

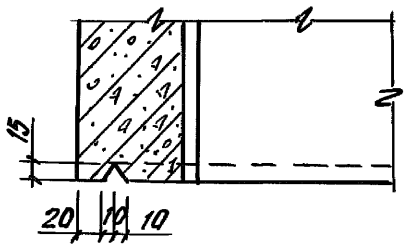

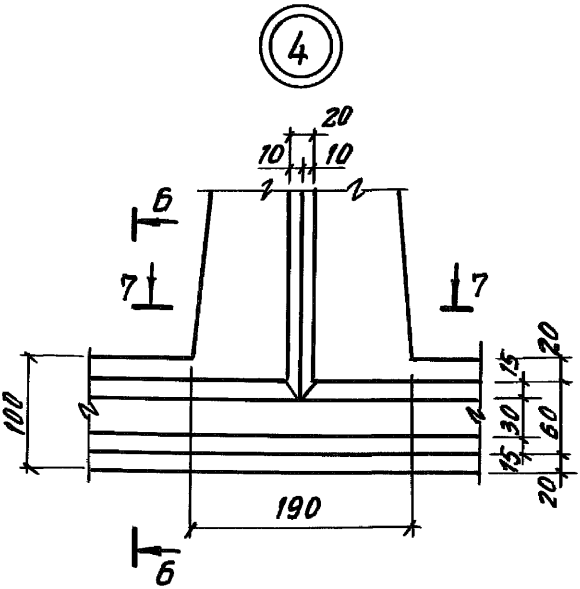

7 — 7

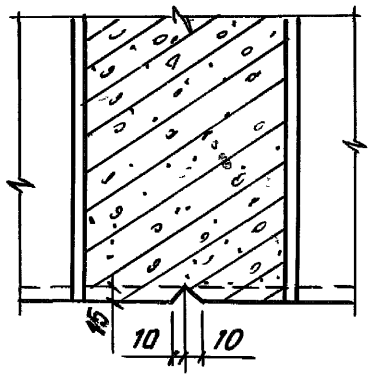

Инв. № подл. | Подпись и дата | Взам. инв. №

поз.4
130
ф4Вр1
с:180

1 — 1
Армирование

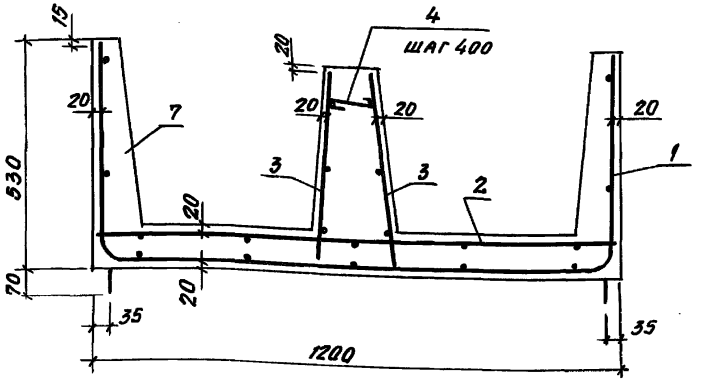

Марка	Поз.	Наименование	Кол.	Обозначение документа	Масса, кг
1ЛК298.120.53	1	Сетка С9	1	3.818.9-2.4/91-22	1850
	2	С $\frac{4Вр1-250}{БАШ-150}$ 1180×2930 $\frac{40}{90}$ ГОСТ 8478-81*; 6,59 кг	1	без черт.	
	3	С $\frac{4Вр1-150}{4Вр1-200}$ 440×2930 $\frac{65}{70}$ ГОСТ 8478-81*; 1,42 кг	2	без черт.	
	4	Ф4Вр1, с=180; 0,02 кг	8	без черт.	
	5	Петля ПМ9	4	3.818.9-2.4/91-43	
	6	Изделие закладное М1	4	-40	
	7	Бетон класса В25, м3	0,74		

1. Технические требования см. 3.818.9-2.4/91-ТТ
2. Арматура: класса Вр-1 по ГОСТ 6727-80*
3. Привязка концов продольной арматуры поз. 1, 2, 3 к наружной грани торца лотка, соответственно, 15 и 25 мм

Инв. № подл. | Подпись и дата | Взам. инв. №

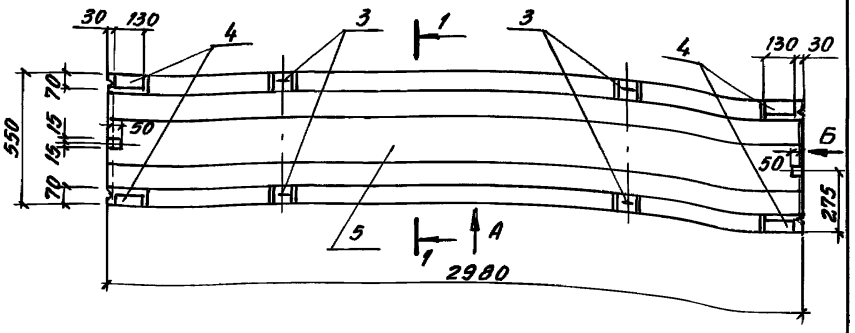

Вид А

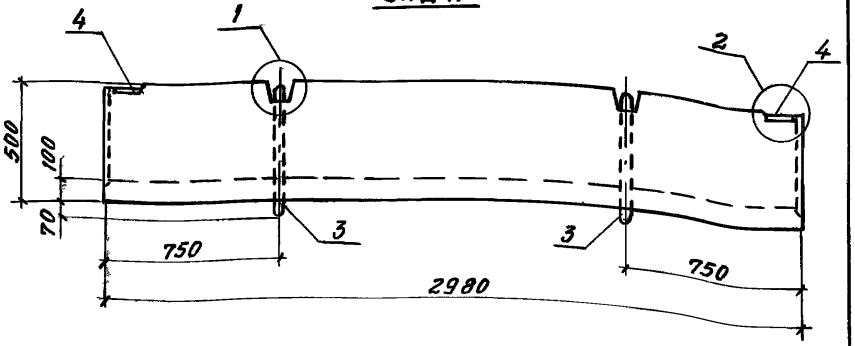

1. Технические требования см. 3.818.9-2.4/91-ТТ
2. Узлы 1, 2 см. на листе 2
3. Спецификацию см. на листе 3.

Нач. отд.	Котов		3.818.9-2.4/91-6
Н. конт.	Мохов		
Гл. спец.	Мохов		
Вед. инж.	Гриднева		Лоток 1Лк 298.55.50
Инж.-тк.	Орлова		
Провер.	Гриднева		

Стадия	Лист	Листов
Р	1	3

ГИПРОНИСЕЛЬХОЗ

Инв. № подл. | Подпись и дата | Взам. инв. №

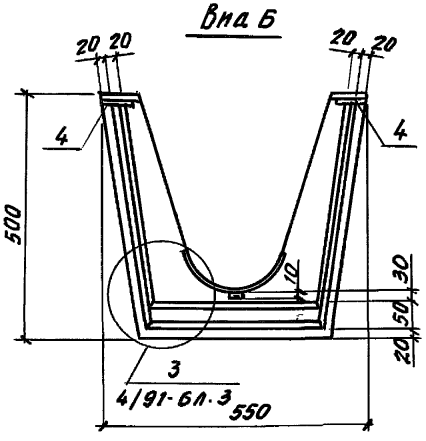

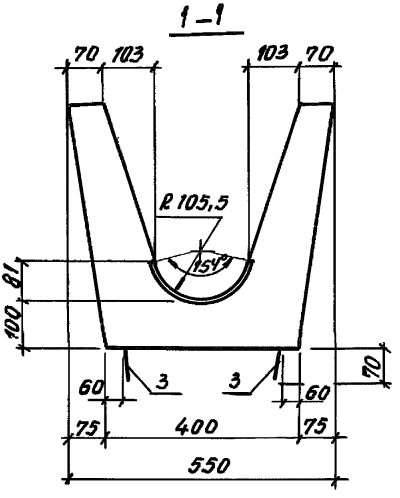

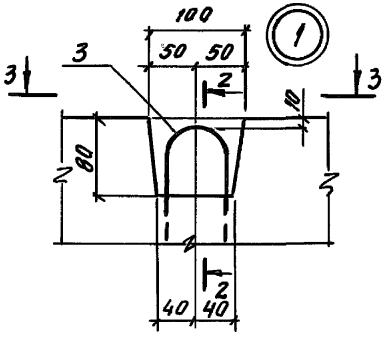

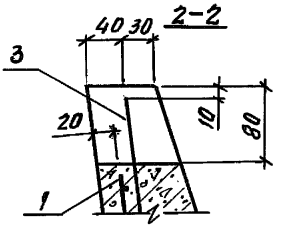

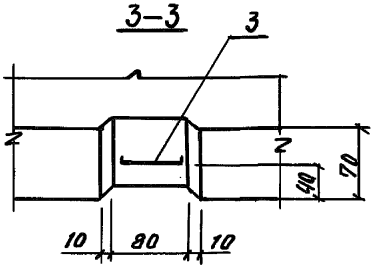

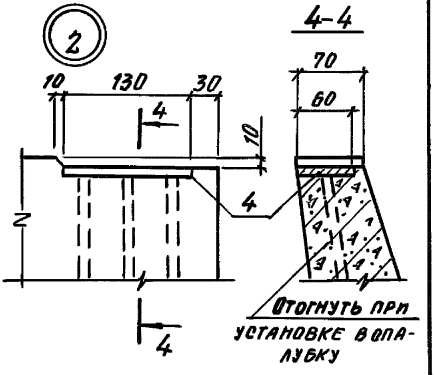

Инв. № подл. | Подпись и дата | Взам. инв. №

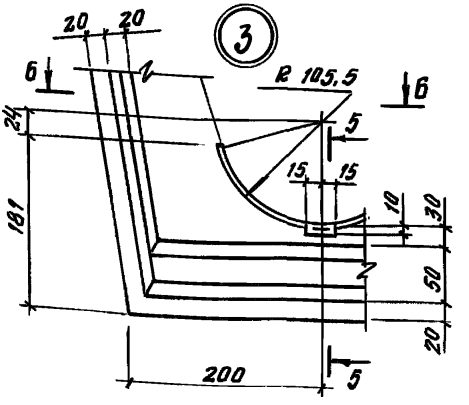

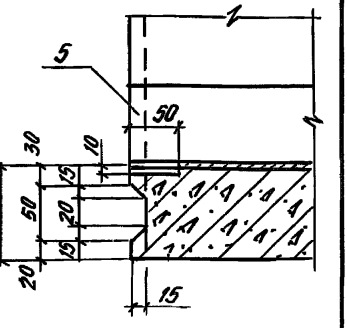

1-1 АРМИРОВАНИЕ

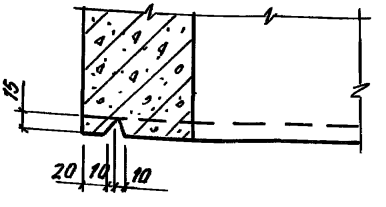

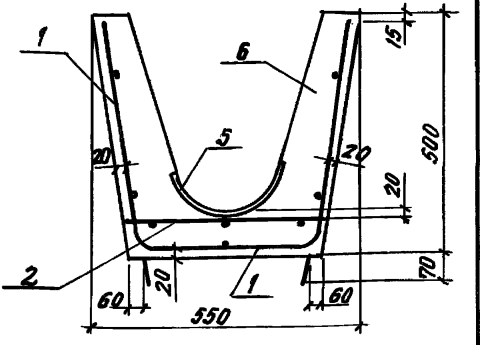

Поз.	Наименование	Кол.	Обозначение документа	Масса, кг
1	Сетка С 10	1	3.818.9-2.4/91-23	950
2	С $\frac{4Bp I-150}{4Bp I-150}$ 390×2930 $\frac{40}{45}$ ГОСТ 8478-81*; 1,53 кг	1	БЕЗ ЧЕРТ.	
3	Петля ПМ5	4	3.818.9-2.4/91-43	
4	Изделие закладное М1	4	-40	
5	М3	1	-41	
6	Бетон класса В 25, м3	0,38		

1. Технические требования см. 3.818.9-2.4/91-ТТ
2. Привязка концов продольной арматуры поз. 1,2 к наружной грани торца лотка, соответственно, 15 и 25 мм

Инв.№ подл. | Подпись и дата | Взам. инв.№

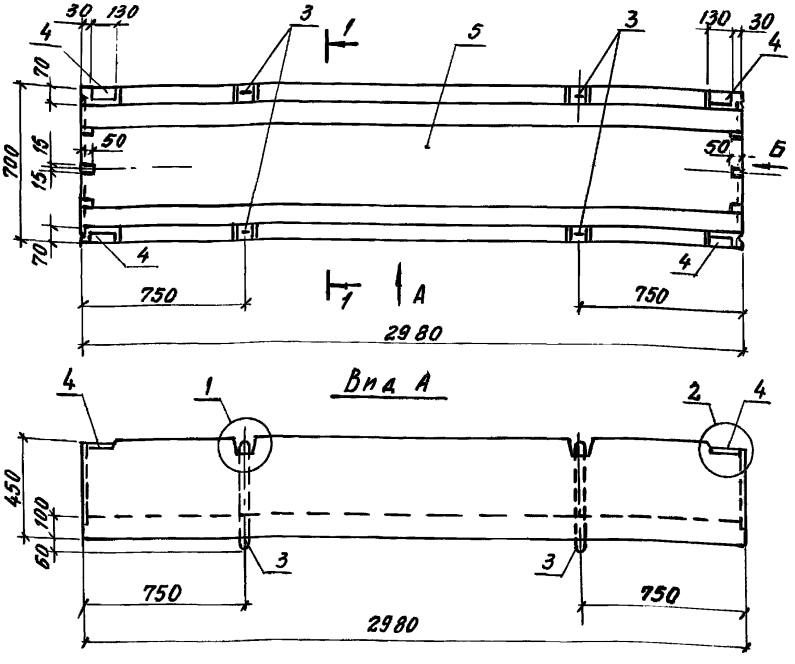

1. Технические требования см. 3.818.9-2.4/91-ТТ
2. Узел 1 см. 3.818.9-2.4/91-6 л. 2
3. Узел 2 см. на листе 2
4. Спецификацию см. на листе 3

			3.818.9-2.4/91-7
Нач. отд	Котов		Лоток 1ЛК 298.70.45
Н. конт.	Мохов		
Гл. спец.	Мохов		
Вед. тн.	Гриднева		
Пров.	Орлова		

стадия	лист	листов
Р	1	3

ГИПРОНИСЕЛЬХОЗ

Инв. № подл. | Подпись и дата | Взам. инв. №

Вид Б

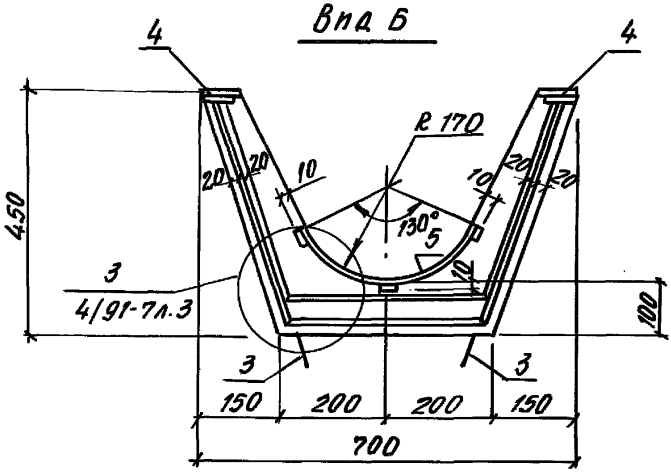
4
4
R 170
20
20
10
10
20
20
130°
5
450
3
4/91-7л.3
100
3
3
150
200
200
150
700

1 — 1

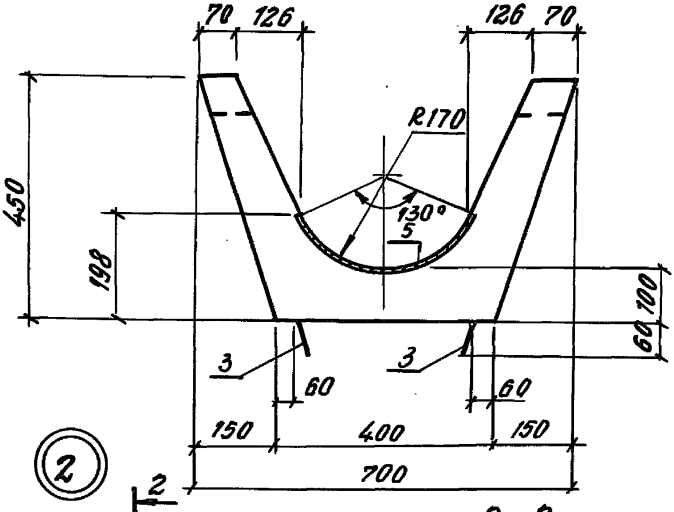
70
126
126
70
R170
130°
5
450
198
100
60
3
3
60
60
150
400
150
700
2
2

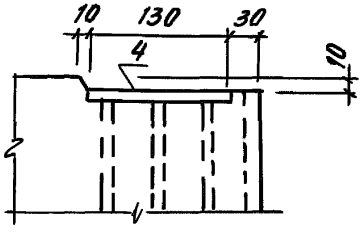
10
130
30
4
10

2 — 2

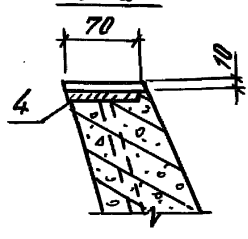
70
10
4

2

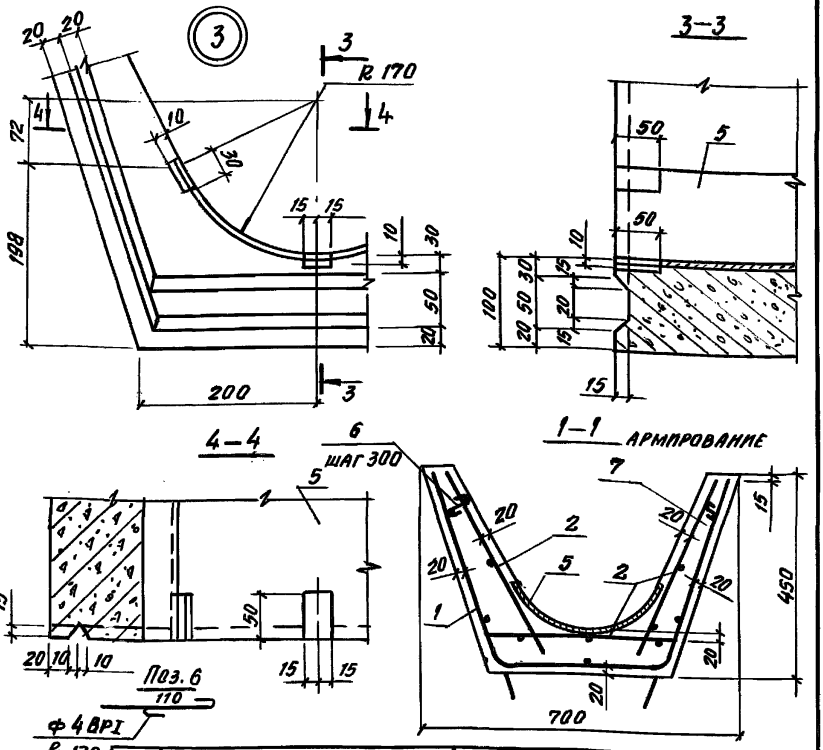

Поз.	Наименование	Кол.	Обозначение документа	Масса, кг
1	Сетка С 11	1	3.818.9-2.4/91-24	1275,0
2	С 4ВРI-150 / 4ВРI-150 430·2930 40/65 ГОСТ 8478-81*; 1,60 кг	3	БЕЗ ЧЕРТ.	
3	Петля ПМ4	4	3.818.9-2.4/91-43	
4	Изделие закладное М2	4	-40	
5	М4	1	-42	
6	Ф 4ВРI ГОСТ 6727-80*; R=170; 0,02 кг	20		
7	Бетон класса В 25; м³	0,51		

Привязка концов продольной арматуры поз. 1, 2 к наружной грани торца лотка, соответственно, 15 и 25 мм

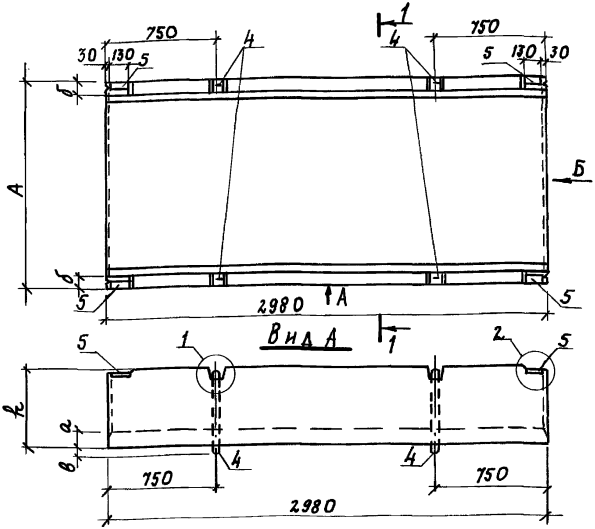

Марка	Размеры, мм					Масса, кг
	A	h	a	б	в	
1ЛК 298.140.50	1400	500	100	70	100	1550
1ЛК 298.160.52	1600	520	120		80	1950
1ЛК 298.180.52	1800					2130
1ЛК 298.200.52	2000			80	70	2360

1. Технические требования см. 3.818.9-2.4/91-ТТ
2. Узел 1 см. на листе 2, узел 2 - на листе 3.
3. Спецификацию см. на листах 4,5.

Инв. № подл. | Подпись и дата | Взам. инв. №

Нач. отд.	Котов		
Н. контр.	Мохов		
Гл. спец.	Мохов		
Вед. инж.	Гриднева		
Провер.	Орлова		

3.818.9-2.4/91-8

Лотки
1ЛК 298.140.50; 1ЛК 298.160.52;
1ЛК 298.180.52; 1ЛК 298.200.52

Стадия	Лист	Листов
Р	1	5

ГИПРОНИСЕЛЬХОЗ

Вид Б

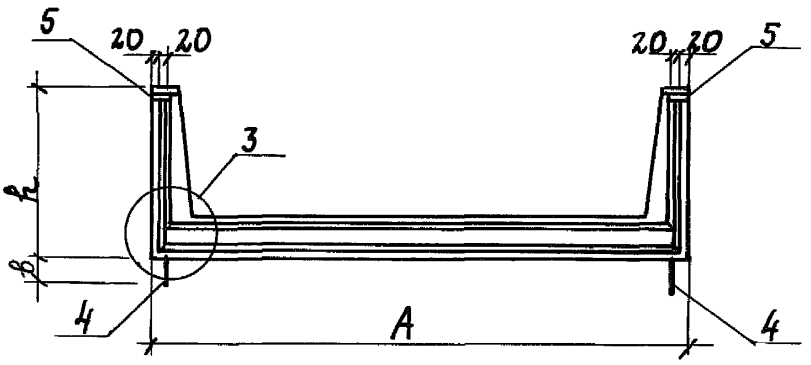

1 - 1

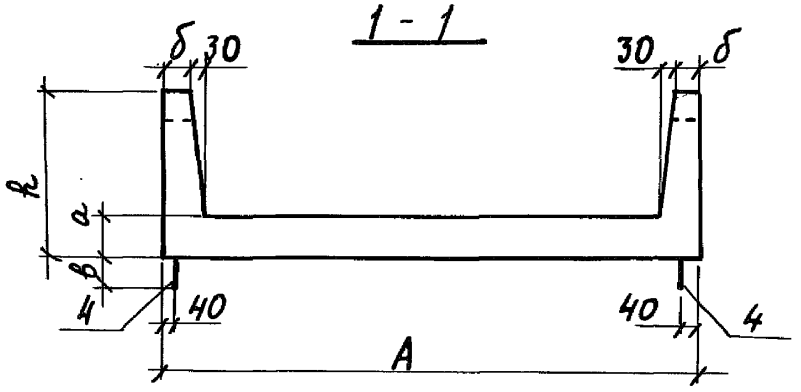

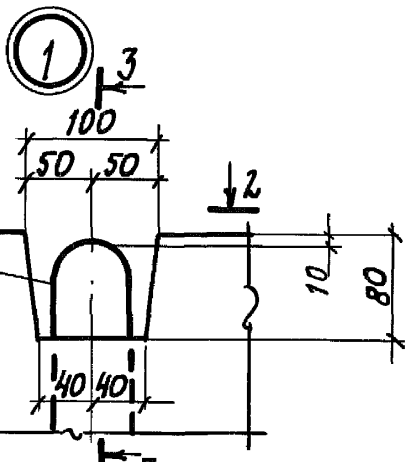

2 - 2

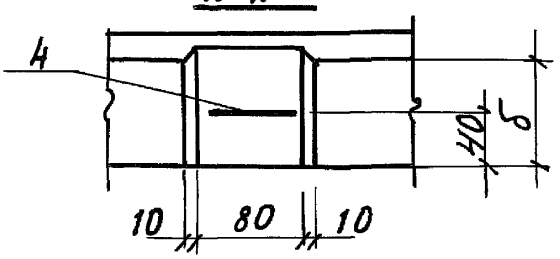

3 - 3

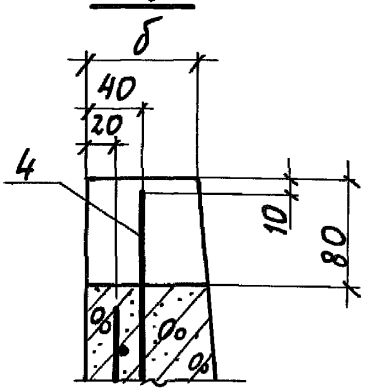

Узел 3 см. на листе 3

Инв.№ подл. | Подпись и дата | Взам. инв.№

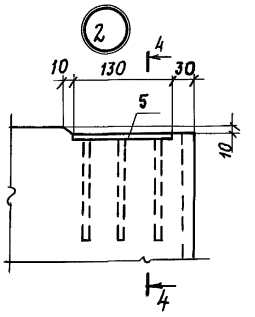
2
4
10
130
30
5
10
4

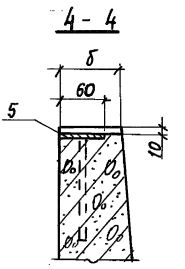
4 - 4
δ
60
5
10

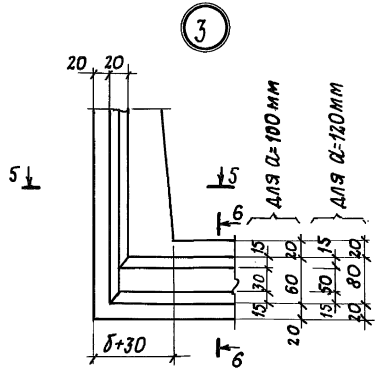
3
20
20
5
5
6
ДЛЯ α=100 мм
ДЛЯ α=120 мм
15
20
30
60
15
50
20
80
δ+30
6

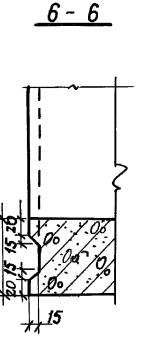
6 - 6
α
20
15
20
15
15

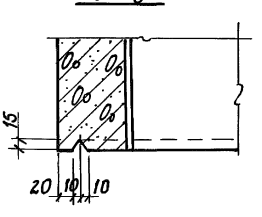
5 - 5
15
20
10
10

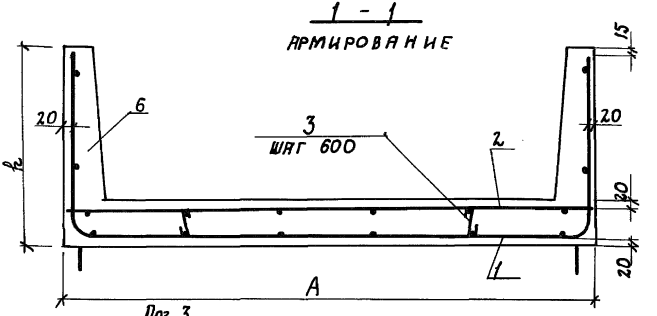

Поз. 3

140 — ф 6АI, ℓ=200

Марка	Поз.	Наименование	Кол.	Обозначение документа	Масса, кг
1ПК29.8.140.50	1	Сетка С12	1	3.818.9-2.4/91-25	1550
	2	С 4ВрI-250 / 6АIII-150 1380х2930 40/65 ГОСТ 8478-81*; 7,75 кг	1	БЕЗ ЧЕРТ.	
	3	ф 6АI, ℓ=200; 0,05 кг	10		
	4	Петля ПМ 9	4	3.818.9-2.4/91-43	
	5	Изделие закладное М1	4	-40	
	6	Бетон класса В25, м³	0,62		
1ПК29.8.160.52	1	Сетка С13	1	3.818.9-2.4/91-25	1950
	2	С 4ВрI-250 / 6АIII-150 1580х2930х40 ГОСТ 8478-81*; 8,91 кг	1	БЕЗ ЧЕРТ.	
	3	ф 6АI, ℓ=200; 0,05 кг	10		
	4	Петля ПМ 9	4	3.818.9-2.4/91-43	
	5	Изделие закладное М1	4	-40	
	6	Бетон класса В25, м³	0,78		

Продолжение спецификации см. на листе 5

Инв. № подл. | Подпись и дата | Взам. инв. №

Марка	Поз.	Наименование	Кол.	Обозначение документа	Масса, кг
1ПК298.180.52	1	Сетка С14	1	3.818.9-2.4/91-25	2130
	2	С $\frac{4Вр1-250}{6Аш-100}$ 1180×2930×15			
		ГОСТ 8478-81*; 14,01 кг	1	БЕЗ ЧЕРТ.	
	3	ф 6Ат, l=200; 0,05 кг	10		
	4	Петля ПМ 9	4	3.818.9-2.4/91-43	
	5	Изделие закладное М1	4	-40	
	6	Бетон класса В25, м³	0,85		
1ПК298.200.52	1	Сетка С15	1	3.818.9-2.4/91-26	2360
	2	С $\frac{4Вр1-250}{8Аш-100}$ 1980×2930 $\frac{15}{115}$			
		ГОСТ 8478-81*; 25,62 кг	1	БЕЗ ЧЕРТ.	
	3	ф 6Ат, l=200; 0,05 кг	10		
	4	Петля ПМ 13	4	3.818.9-2.4/91-43	
	5	Изделие закладное М1	4	-40	
	6	Бетон класса В25, м³	0,94		

1. Технические требования см. 3.818.9-2.4/91-ТТ
2. Арматура: класса А-I по ГОСТ 5781-82*
3. Привязка концов продольной арматуры поз. 1, 2 к наружной грани торца лотка, соответственно, 15 и 25 мм

Инв. № подл. | Подпись и дата | Взам. инв. №

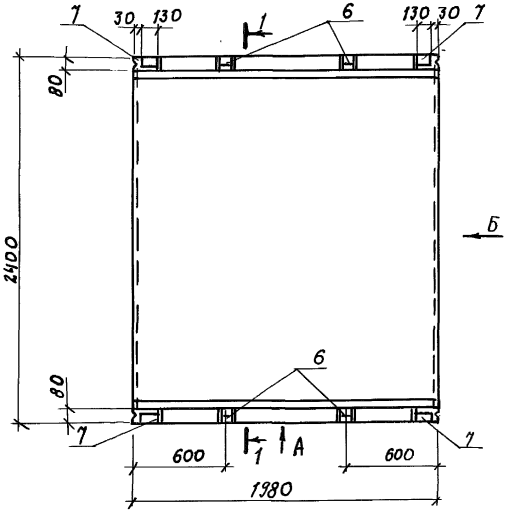

Вид А

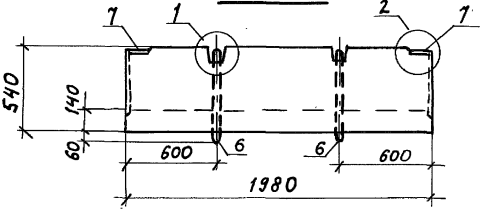

1. Технические требования см. 3.818.9-2.4/91-ТТ
2. Узел 1 см. на листе 2, узел 2 - на листе 3.
3. Спецификацию см. на листе 4.

		3.818.9-2.4/91-9	
Нач. отд.	Котов	Логок 1ЛК 198.240.54	Стадия: Р; Лист: 1; Листов: 4
Н. контр.	Мохов		
Гл. спец.	Мохов		
Вед. инж.	Гриднева		ГИПРОНИСЕЛЬХОЗ
Провер.	Орлова		

Инв. № подл. | Подпись и дата | Взам. инв. №

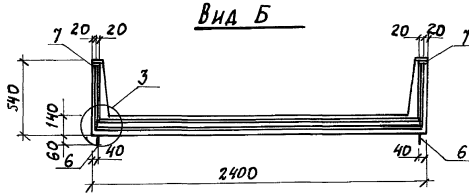

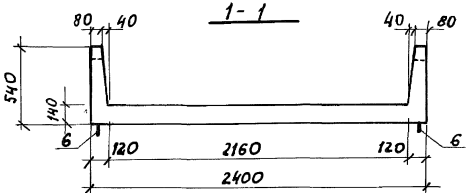

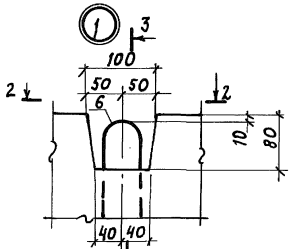

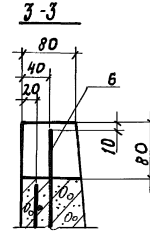

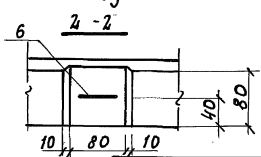

Узел 3 см. на листе 3.

Инв. № подл. | Подпись и дата | Взам. инв. №

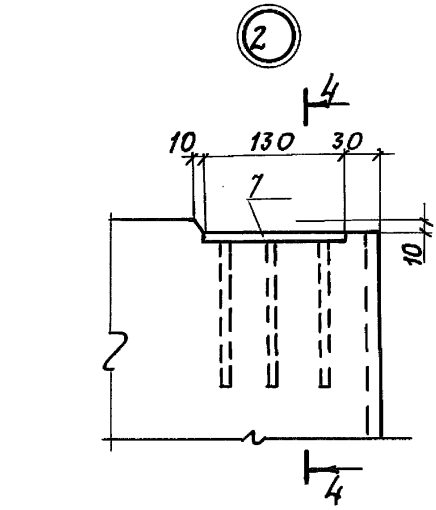
2
4
10
130
30
7
10
4

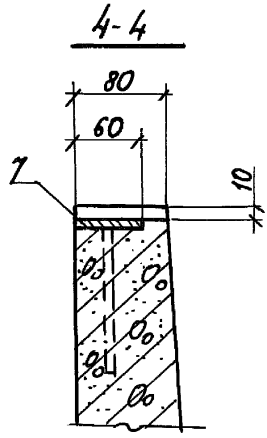
4-4
80
60
7
10

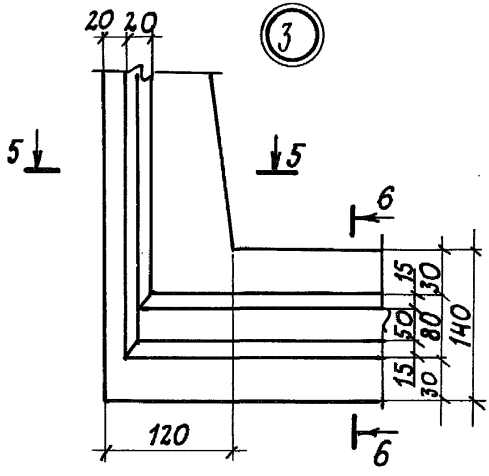
20
20
3
5
5
6
15
130
50
80
140
15
30
120
6

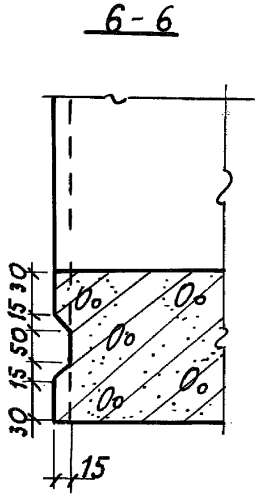
6-6
30
15
50
15
30
15

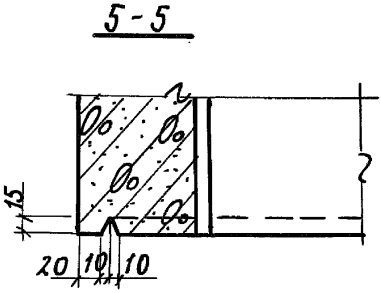
5-5
15
20
10
10

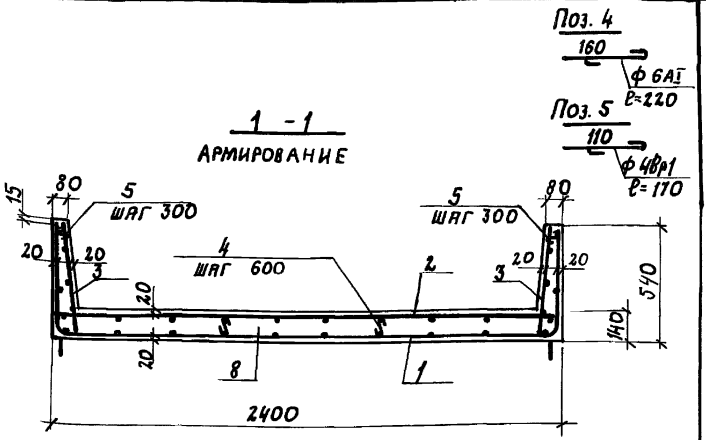

Марка	Поз.	Наименование	Кол.	Обозначение документа	Масса, кг
1ЛК198.240.54	1	Сетка С16	1	3.818.9-2.4/91-27	2070
	2	С $\frac{4Вр1-250}{8AIII-100}$ 2380×1930 $-\frac{15}{66}$ ГОСТ 8478-81*; 20,58 кг	1	БЕЗ ЧЕРТ.	
	3	С $\frac{4Вр1-150}{6AIII-100}$ 500×1930 $-\frac{15}{100}$ ГОСТ 8478-81*; 2,75 кг	2	БЕЗ ЧЕРТ.	
	4	ф 6АI, ℓ=220; 0,05 кг	8		
	5	ф 4Вр1, ℓ=170; 0,02 кг	14		
	6	Петля ПМ 9	4	3.818.9-2.4/91-43	
	7	Изделие закладное М1	4	-40	
	8	Бетон класса В25, м³	0,83		

1. Технические требования см. 3.818.9-2.4/91-ТТ
2. Арматура: класса А-I по ГОСТ 5781-82*, класса Вр-I по ГОСТ 6727-80*
3. Привязка концов продольной арматуры поз. 1,2,3 к наружной грани торца лотка, соответственно, 15 и 25 мм

Инв. № подл. | Подпись и дата | Взам. инв. №

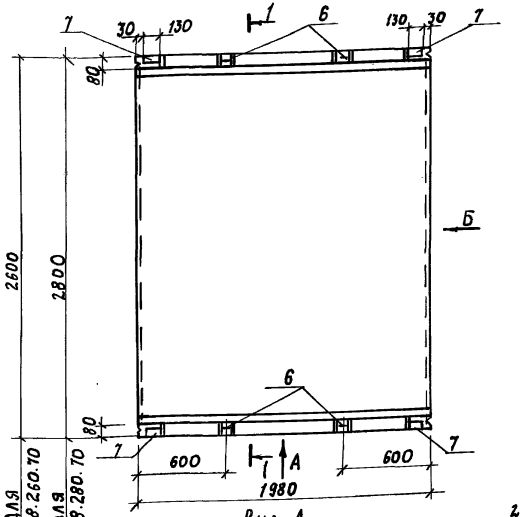

1. Технические требования см. 3.818.9-2.4/91-ТТ
2. Узел 1 см. лист 2
3. Спецификацию см. на листах 3,4

		3.818.9-2.4/91-10	
Нач. отд.	Котов	Лоток	Стадия: Р; Лист: 1; Листов: 4
Н. контр.	Мохов		
Гл. спец.	Мохов	1ЛК.198.260.70; 1ЛК.198.280.70	ГИПРОНИСЕЛЬХОЗ
Вед. инж.	Гриднева		
Провер.	Орлова		

Инв. № подл. | Подпись и дата | Взам. инв. №

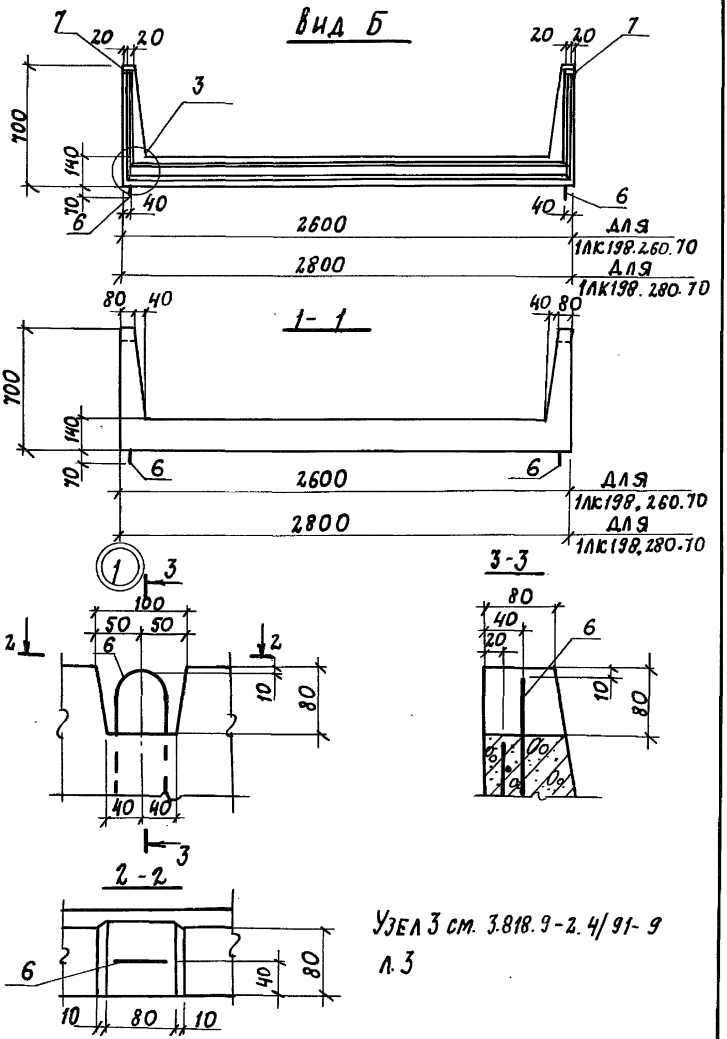

Узел 3 см. 3.818.9-2.4/91-9 л.3

Инв. № подл.	Подпись и дата	Взам. инв. №

3.818.9-2.4/91-10

Лист 2

25069 54 Формат А4

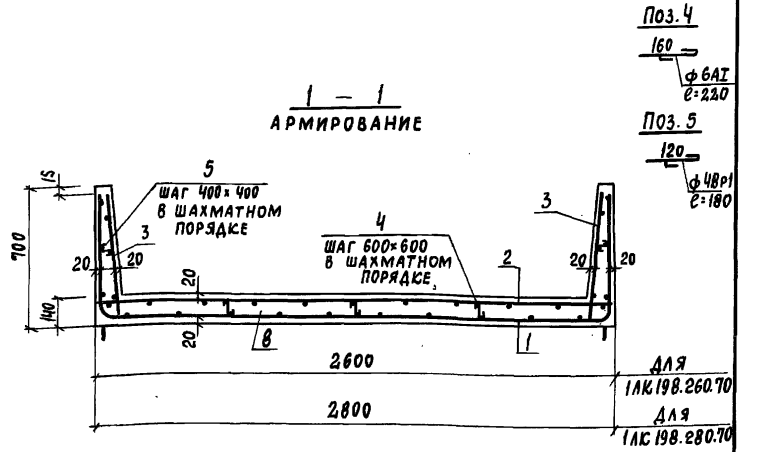

МАРКА	Поз.	НАИМЕНОВАНИЕ	Кол.	ОБОЗНАЧЕНИЕ ДОКУМЕНТА	МАССА, кг
1АК198.260.70	1	СЕТКА С17	1	3.818.9-2.4/91-28	2360
	2	$C\frac{4Bp1-250}{6AIII-190}$ 2580×1930 $\frac{15}{40}$			
		ГОСТ 8478-81*; 22,33 кг	1	БЕЗ ЧЕРТ.	
	3	$C\frac{4Bp1-200}{6AIII-100}$ 630×1930 $\frac{15}{115}$			
		ГОСТ 8478-81*; 3,33 кг	2	БЕЗ ЧЕРТ.	
	4	ф6AI, ℓ=220; 0,05 кг	14		
	5	ф4Bp1, ℓ=180; 0,02 кг	16		
	6	ПЕТЛЯ ПМ14	4	3.818.9-2.4/91-43	
	7	ИЗДЕЛИЕ ЗАКЛАДНОЕ М1	4	-40	
	8	БЕТОН КЛАССА В25, м³	0,94		

ПРОДОЛЖЕНИЕ СПЕЦИФИКАЦИИ СМ. НА ЛИСТЕ 4

Инв. № подл. | Подпись и дата | Взам. инв. №

Марка	Поз.	Наименование	Кол.	Обозначение документа	Масса, кг
1.К.198.280.70	1	Сетка С18	1	3.818.9-2.4/91-28	2500
	2	С $\frac{4Вр1-250}{6АIII-100}$ 2780×1930×15 ГОСТ 8478-81*; 24,10 кг	1	без черт.	
	3	С $\frac{4Вр1-200}{6АIII-100}$ 630×1930 $\frac{15}{115}$ ГОСТ 8478-81*; 3,33 кг	2	без черт.	
	4	ф6АI, ℓ=220; 0,05 кг	14		
	5	ф4Вр1, ℓ=180; 0,02 кг	16		
	6	Петля ПМ14	4	3.818.9-2.4/91-43	
	7	Изделие закладное М1	4	-40	
	8	Бетон класса В 25, м³	1,0		

1. Технические требования см. 3.818.9-2.4/91-ТТ
2. Арматура: класса А-I по ГОСТ 5781-82*, класса Вр-I по ГОСТ 6727-80*
3. Привязка концов продольной арматуры поз. 1,2,3 к наружной грани торца лотка, соответственно, 15 и 25 мм.

Инв.№ подл. | Подпись и дата | Взам. инв.№

2ЛК 597.55.50; 2ЛК597.55.75

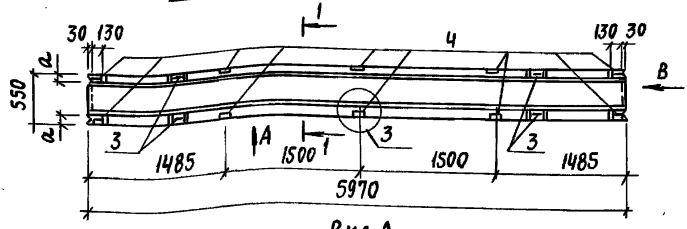

Вид А

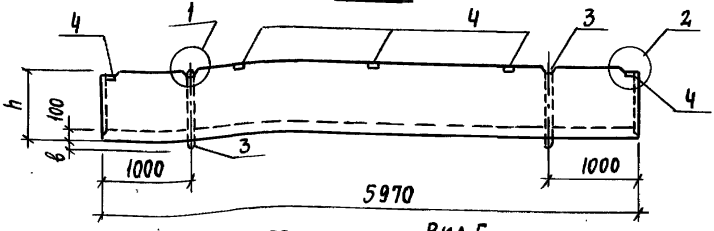

2ЛК 73.55.50; 2ЛК73.55.75

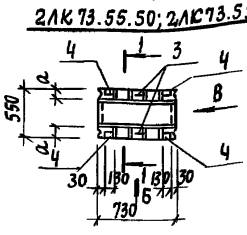

Вид Б

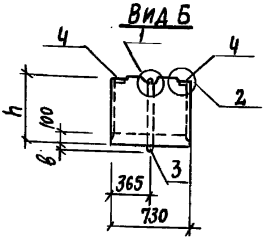

Марка	Размеры, мм			
	h	а	б	в
2ЛК 597.55.50	500	77	40	100
2ЛК 73.55.50				90
2ЛК 597.55.75	750	60	37	70
2ЛК 73.55.75				

1. Технические требования см. 3.818.9-2.4/91-ТТ
2. Узлы 1,2 см. лист 2, узел 3 - на листе 3.
3. Спецификацию см. на листе 4

Нач.отд.	Котов	
Н.контр.	Мохов	
Гл.спец.	Мохов	
Вед.инж.	Гриднева	
Инж.1кат	Орлова	
Провер.	Гриднева	

3.818.9 - 2.4/91 - 11

Лоток
2ЛК 597.55.75; 2ЛК597.55.50
2ЛК 73.55.75; 2ЛК73.55.50

Стадия	Лист	Листов
Р	1	4

ГИПРОНИСЕЛЬХОЗ

Инв. № подл. | Подпись и дата | Взам. инв. №

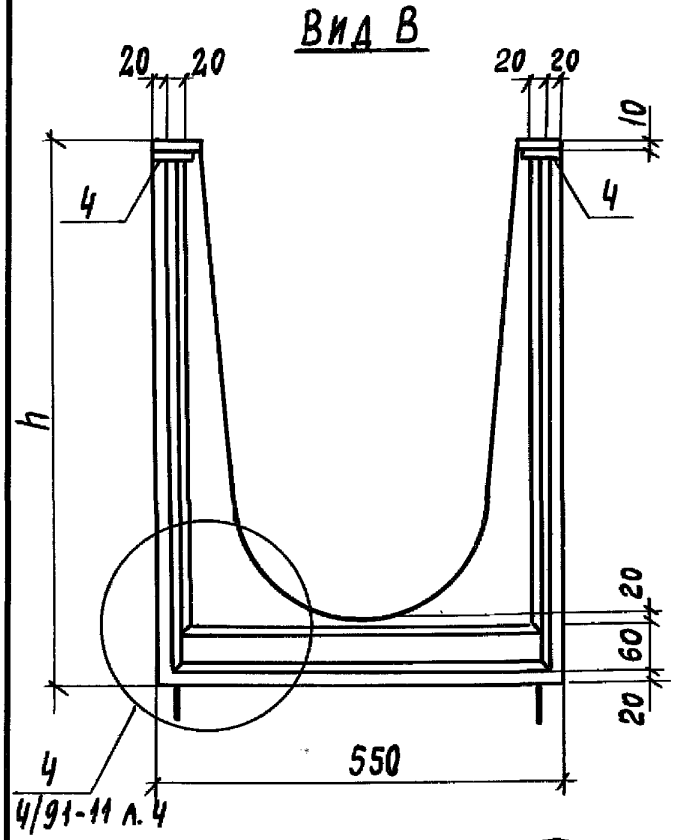

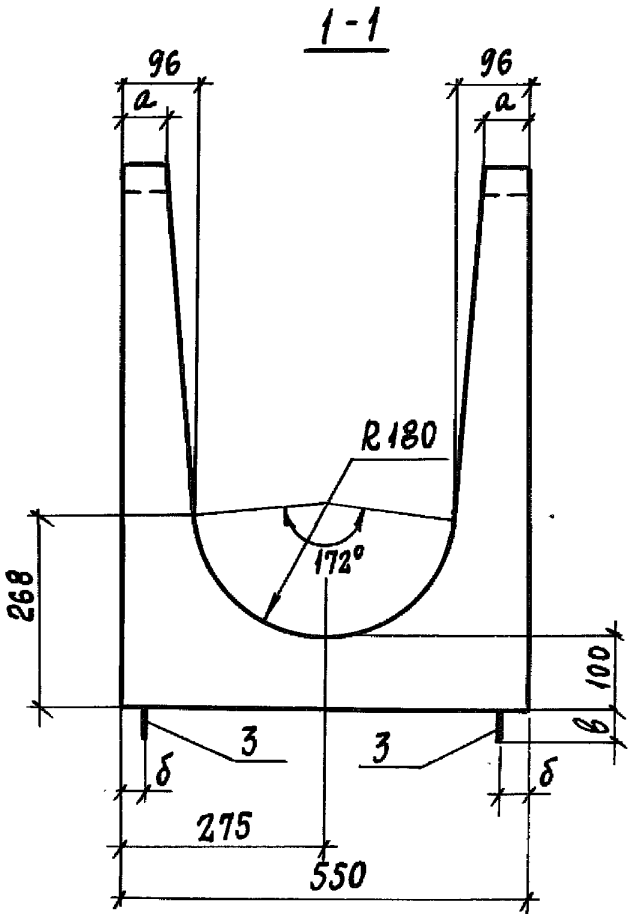

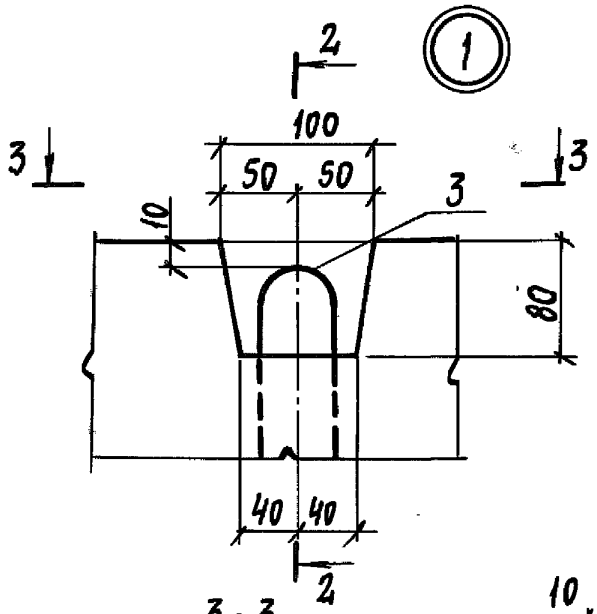

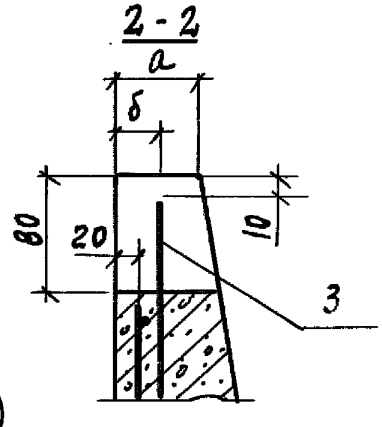

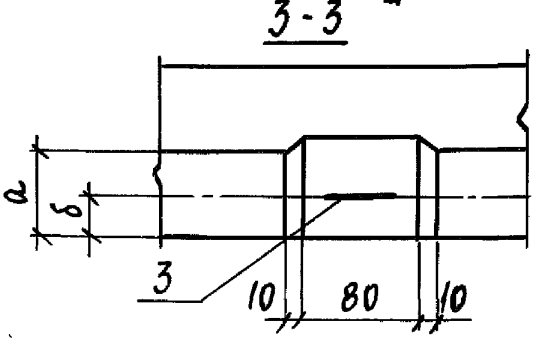

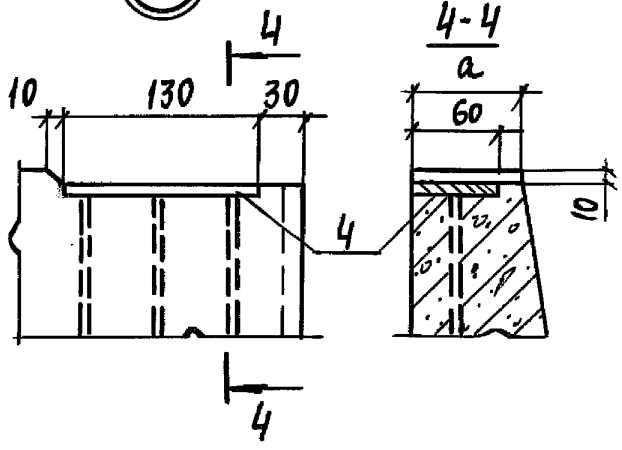

Инв. № подл. | Подпись и дата | Взам. инв. №

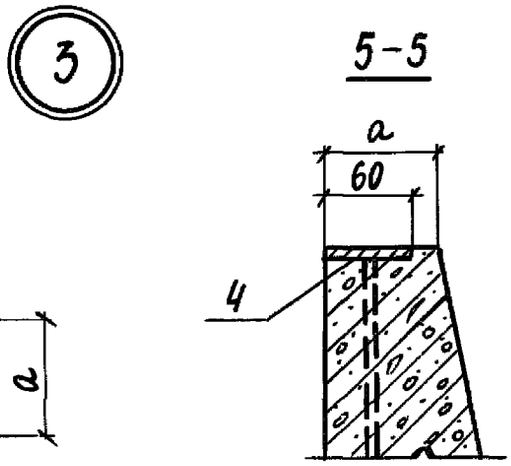
3
5-5
5
a
60
4
130
5

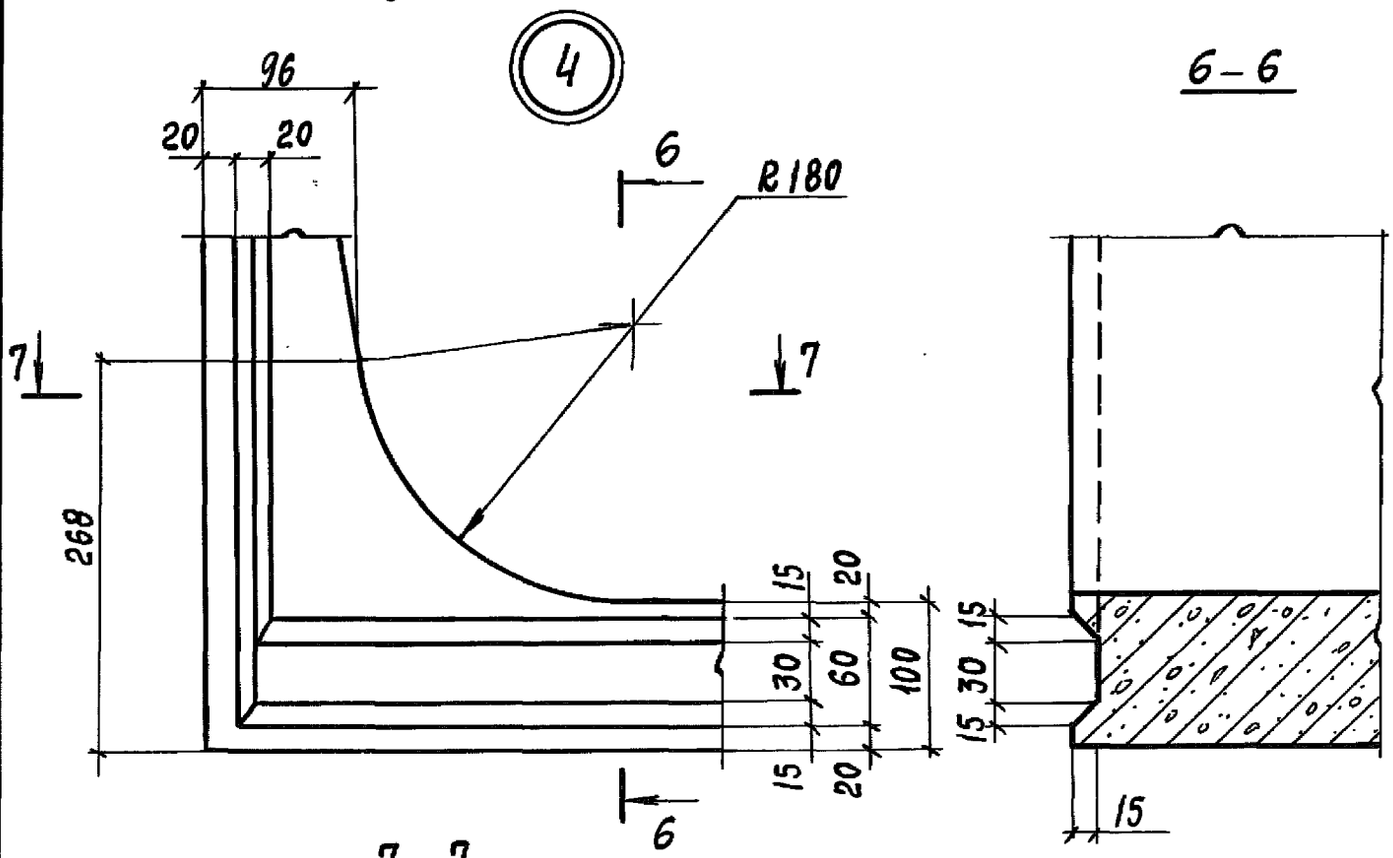
4
6-6
96
20
20
6
R180
7
7
268
15
20
30
60
100
15
20
6
15
15
30
15
15

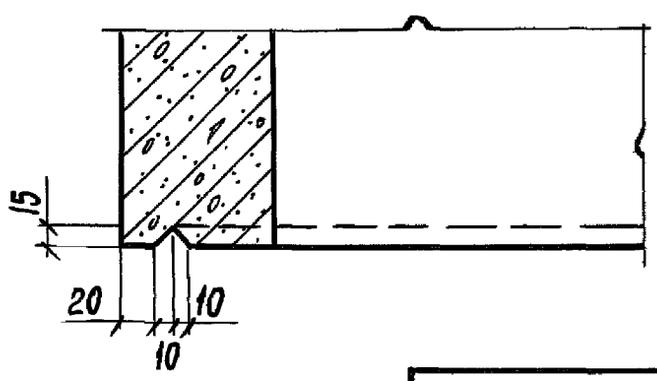
7-7
15
20
10
10

1-1 Армирование

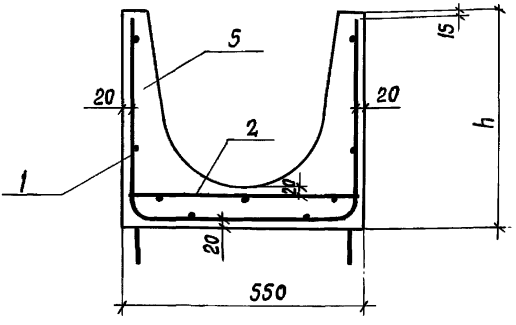

Поз.	Наименование	Кол. на 2 ЛК597.55.			Кол. на 2 ЛК7355.			Обозначение документа
		50	75		50	75		
1	Сетка С3	1						3.818.9-2.4/91-19
	С4				1			-19
	С19		1					-29
	С20					1		-29
2	$C\ \frac{4BpI-200}{6AIII-200}\ 530\times5920\ \frac{60}{65}$ ГОСТ 8478-81*; 5,16 кг	1	1					без черт.
	$C\ \frac{4BpI-200}{6AIII-200}\ 530\times680\ \frac{40}{65}$ ГОСТ 8478-81*; 0,66 кг				1	1		без черт.
3	Петля ПМ9	4						3.818.9-2.4/91-43
	ПМ15		4					
	ПМ2				2			
	ПМ3					2		
4	Изделие закладное М1	10	10		4	4		-40
5	Бетон класса В25, $м^3$	0,84	1,05		0,10	0,13		
	Масса лотка, кг	2100	2625		250	325		

1. Технические требования см. 3.818.9-2.4/91-тт
2. Привязка концов продольной арматуры поз. 1, 2 к наружной грани торца лотка, соответственно, 15 и 25 мм.

2ЛК 597.70.50; 2ЛК 597.70.75; 2ЛК 597.70.100

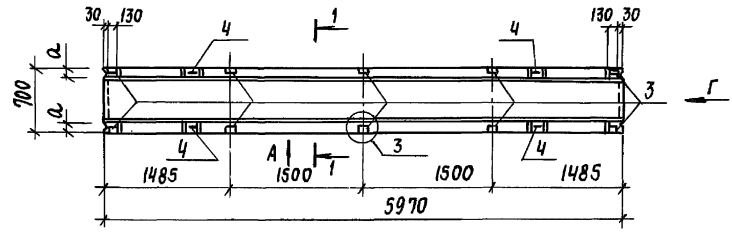

Вид А

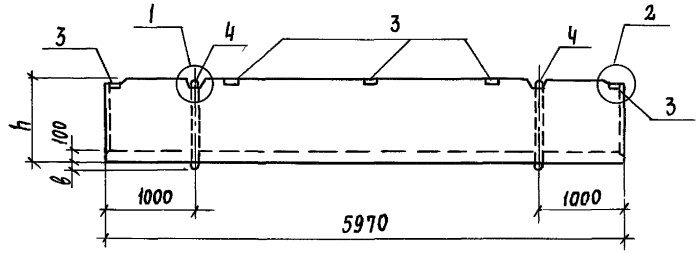

2ЛК 298.70.75; 2ЛК 298.70.100

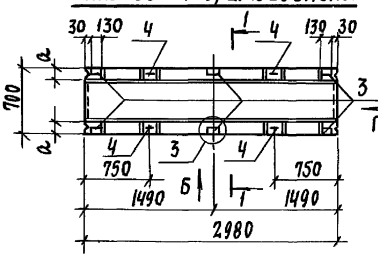

Вид Б

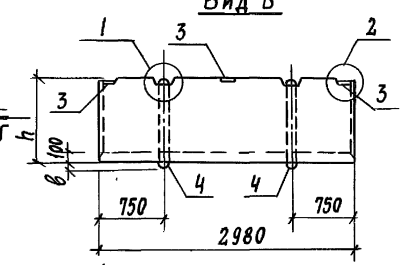

1. Технические требования см. 3.818.9-4/91-ТТ
2. Таблицу размеров см. на листе 2.
3. Узлы 1, 2 см. 3.818.9-4/91-11 л.2, узел 3 см. 3.818.9-4/91-11 л.3.
4. Спецификацию см. на листах 4 и 5.

Взам. инв. №

Подпись и дата

Инв. № подл.

Нач. отд.	Котов		
Н. контр.	Мохов		
Гл. спец.	Мохов		
Вед. инж.	Гриднева		
Инж. I кат.	Орлова		
Провер.	Гриднева		

3.818.9-2.4/91-12

Лоток 2ЛК 597.70.50; 2ЛК 73.70.50; 2ЛК 597.70.75; 2ЛК 298.70.75; 2ЛК 73.70.75; 2ЛК 597.70.100; 2ЛК 298.70.100; 2ЛК 73.70.100

Стадия	Лист	Листов
Р	1	5

ГИПРОНИСЕЛЬХОЗ

2ЛК73.70.50; 2ЛК73.70.75;
2ЛК73.70.100

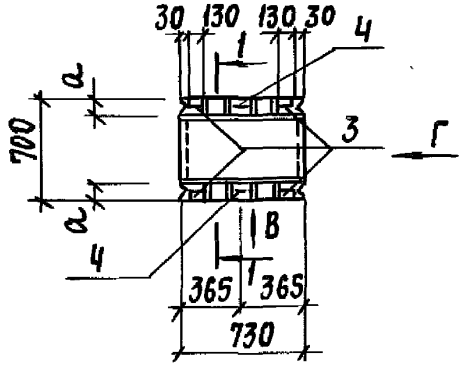

Вид В

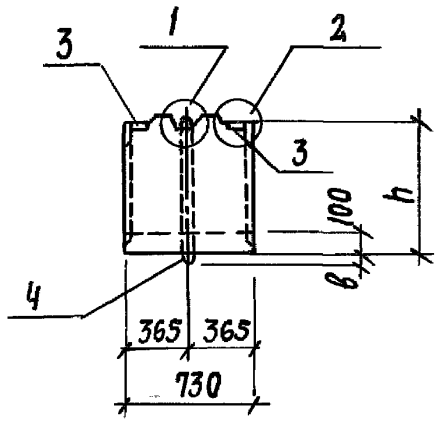

Марка	Размеры, мм				Масса, кг
	h	a	б	в	
2ЛК 597.70.50	500	97	40	90	2700
2ЛК 73.70.50				80	325
2ЛК 597.70.75	750	78		70	3350
2ЛК 298.70.75					1680
2ЛК 73.70.75					425
2ЛК 597.70.100	1000	60	37	75	3880
2ЛК 298.70.100					1930
2ЛК 73.70.100					475

Узлы 1, 2 см. 3.818.9-2.4/91-11 л.2

Инв.№ подл. | Подпись и дата | Взам. инв.№

Вид Г

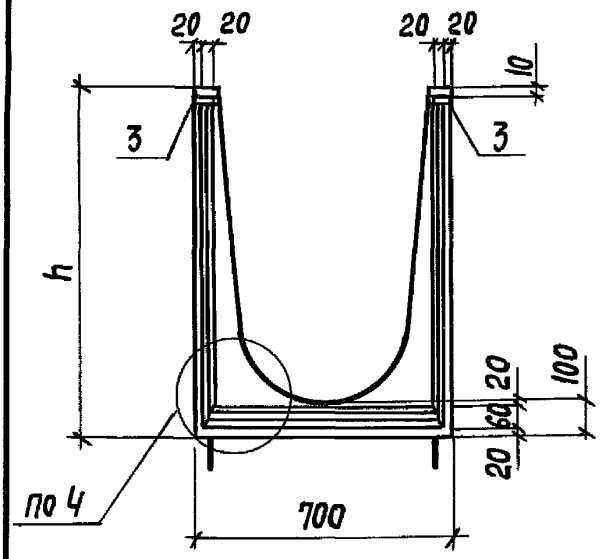

1-1

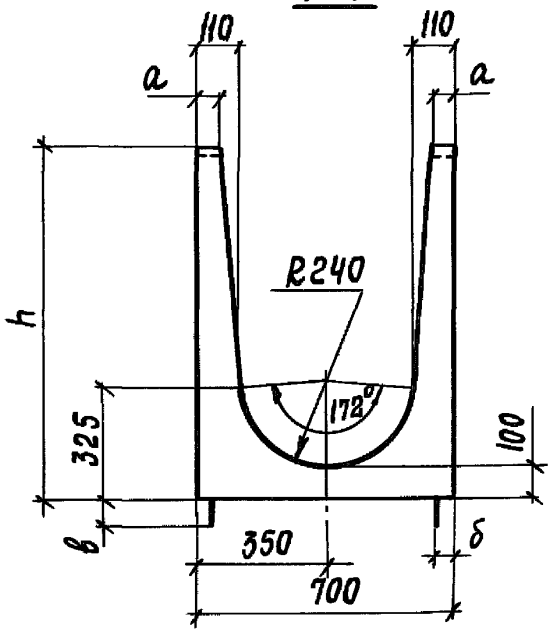

1-1 АРМИРОВАНИЕ

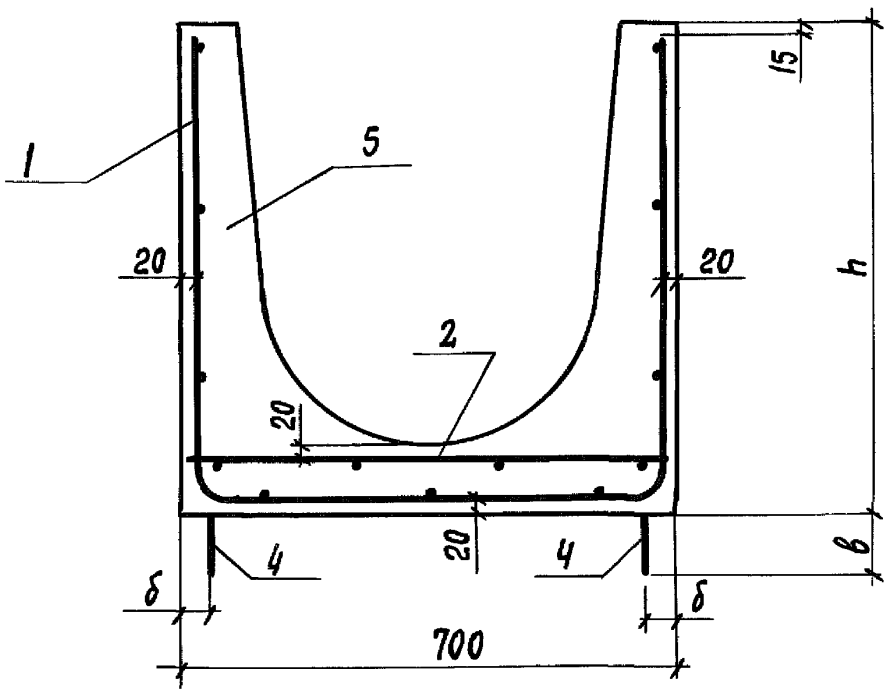

Узел Ч см. 3.818.9-2.4/91-11 л.3

Марка	Поз.	Наименование	Кол.	Обозначение документа	Масса, кг
2ЛК597.70.50	1	Сетка С21	1	3.818.9-2.4/91-30	2700
	2	С $\frac{4ВрI-200}{6АIII-150}$ 680×5920 $\frac{35}{40}$			
		ГОСТ 8478-81*; 8,22 кг	1	БЕЗ ЧЕРТ.	
	3	Изделие закладное М1	10	3.818.9-2.4/91-40	
	4	Петля ПМ13	4	–43	
	5	Бетон класса В25; м³	1,08		
2ЛК597.70.75	1	Сетка С22	1	3.818.9-2.4/91-30	3350
		Поз. 2 и 3 см. 2ЛК597.70.50			
	4	Петля ПМ17	4	3.818.9-2.4/91-43	
	5	Бетон класса В25; м³	1,34		
2ЛК597.70.100	1	Сетка С23	1	3.818.9-2.4/91-30	3880
		Поз. 2 и 3 см. 2ЛК597.70.50			
	4	Петля ПМ18	4	3.818.9-2.4/91-43	
	5	Бетон класса В25; м³	1,55		
2ЛК298.70.75	1	Сетка С24	1	3.818.9-2.4/91-31	1680
	2	С $\frac{4ВрI-200}{6АIII-150}$ 680×2930×40			
		ГОСТ 8478-81*; 4,10 кг	1	БЕЗ ЧЕРТ.	
	3	Изделие закладное М1	6	3.818.9-2.4/91-40	
	4	Петля ПМ10	4	–43	
	5	Бетон класса В25; м³	0,67		
2ЛК298.70.100	1	Сетка С25	1	3.818.9-2.4/91-31	1930
		Поз. 2 и 3 см. 2ЛК298.70.75			
	4	Петля ПМ12	4	3.818.9-2.4/91-43	
	5	Бетон класса В25; м³	0,77		

Продолжение спецификации см. на листе 5.

Инв. № подл. | Подпись и дата | Взам. инв. №

Марка	Поз.	Наименование	Кол.	Обозначение документа	Масса, кг
2ЛК73.70.50	1	Сетка С26	1	3.818.9-2.4/91-32	325
	2	С $\frac{4ВрI-200}{4ВрI-200}$ 680×680×40 ГОСТ 8478-81*; 0,5 кг	1	БЕЗ ЧЕРТ.	
	3	Изделие закладное М1	4	3.818.9-2.4/91-40	
	4	Петля ПМ5	2	-43	
	5	Бетон класса В25; м³	0,13		
2ЛК73.70.75	1	Сетка С27	1	3.818.9-2.4/91-32	425
		Поз. 2 и 3 см. 2ЛК73.70.50			
	4	Петля ПМ6	2	3.818.9-2.4/91-43	
	5	Бетон класса В25; м³	0,17		
2ЛК73.70.100	1	Сетка С28	1	3.818.9-2.4/91-32	475
		Поз. 2 и 3 см. 2ЛК73.70.50			
	4	Петля ПМ8	2	3.818.9-2.4/91-43	
	5	Бетон класса В25; м³	0,19		

1. Технические требования см. 3.818.9-2.4/91-ТТ
2. Привязка концов продольной арматуры поз. 1, 2 к наруженой грани торца лотка, соответственно, 15 и 25 мм.

2ЛК.298.100.50; 2ЛК.298.100.75; 2ЛК.298.100.100

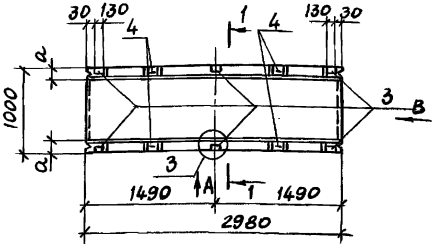

2ЛК.73.100.50; 2ЛК.73.100.75; 2ЛК.73.100.100

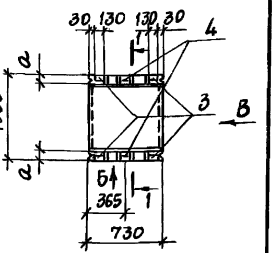

Вид А

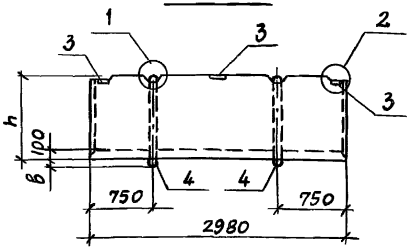

Вид Б

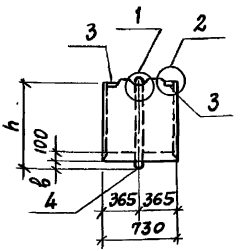

Марка	Размеры, мм				Масса, кг
	h	a	δ	в	
2ЛК.298.100.50	500	97	40	100	1850
2ЛК.73.100.50				80	460
2ЛК.298.100.75	750	78		70	2180
2ЛК.73.100.75					550
2ЛК.298.100.100	1000	60	37	75	2450
2ЛК.73.100.100					600

1. Технические требования см. 3.818.9-2.4/91-ТТ.
2. Узлы 1,2 см. 3.818.9-4/91-11 л. 2; Узел 3 см. 3.818.9-4/91-11 л. 3.
3. Спецификацию см. на листе 3.

Нач.отд.	Котов	
Н.конт.	Мохов	
Гл.спец.	Мохов	
Вед.инж.	Гриднева	
Инж.-кал.	Орлова	
Провер.	Гриднева	

3.818.9-2.4/91-13

Поток
2ЛК.298.100.50; 2ЛК.73.100.50;
2ЛК.298.100.75; 2ЛК.73.100.75;
2ЛК.298.100.100; 2ЛК.73.100.100

Стадия	Лист	Листов
Р	1	3

ГИПРОНИСЕЛЬХОЗ

Взам.инв.№ | Подпись и дата | Инв.№подл.

Вид В

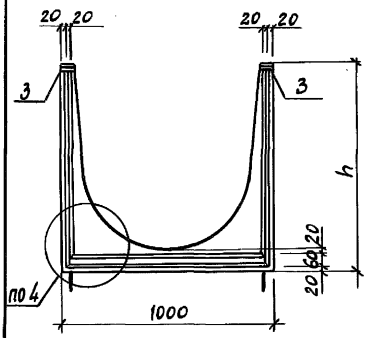

1-1

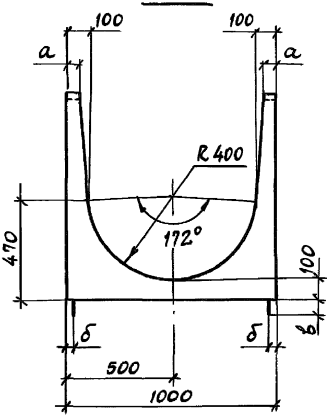

1-1 АРМИРОВАНИЕ

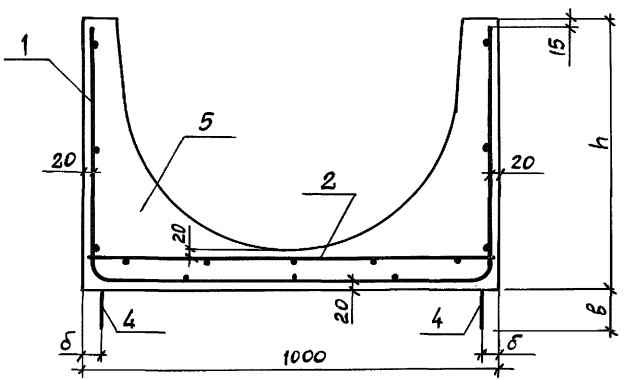

Узел 4 см. 3.818.9-2.4/91-11 л.3

Поз.	Наименование	Кол. на 2ЛК 298.100			Кол. на 2ЛК 73.100			Обозначение документа
		50	75	100	50	75	100	
1	Сетка С29	1						
	С30		1					3.818.9-2.4/91-33
	С31			1				
	С32				1			
	С33					1		-34
	С34						1	
2	С $\frac{4ВрI-200}{6AIII-150}$ 980×2930 $\frac{40}{90}$ ГОСТ 8478-81*; 5,7 кг	1	1	1				БЕЗ ЧЕРТ.
	С $\frac{4ВрI-200}{4ВрI-200}$ 980×680 $\frac{40}{90}$ ГОСТ 8478-81*; 0,68 кг				1	1	1	БЕЗ ЧЕРТ.
3	Изделие закладное М1	6	6	6	4	4	4	3.818.9-2.4/91-40
4	Петля ПМ9	4						3.818.9-2.4/91-43
	ПМ10		4					
	ПМ16			4				
	ПМ5				2			
	ПМ6					2		
	ПМ8						2	
5	Бетон класса В25; м³	0,74	0,87	0,98	0,18	0,22	0,24	
	Масса лотка, кг	1850	2180	2450	460	550	600	

1. Технические требования см. 3.818.9-2.4/91-ТТ.
2. Привязка концов продольной арматуры поз. 1, 2 к наружной грани торца лотка, соответственно, 15 и 25 мм.

Инв. № подл. | Подпись и дата | Взам. инв. №

ЗЛК 298.100.75; ЗЛК 298.100.100

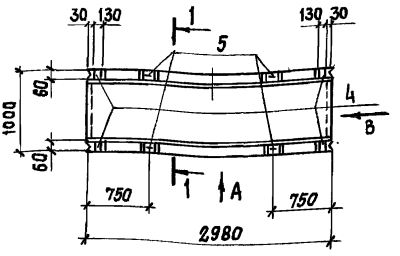

ЗЛК 73.100.75
ЗЛК 73.100.100

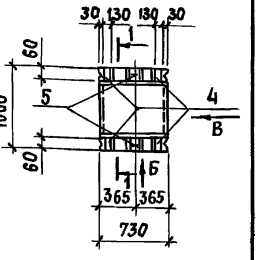

Вид А

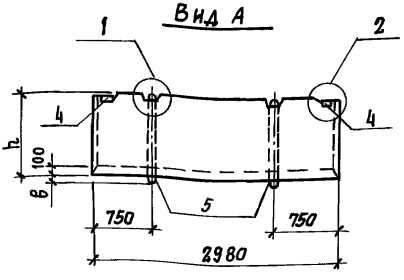

Вид Б

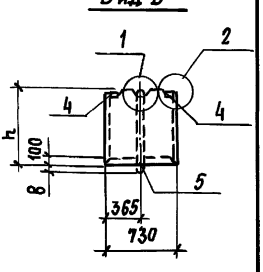

МАРКА	РАЗМЕРЫ, мм			МАССА, кг
	h	a	в	
ЗЛК 298.100.75	750	45	70	1570
ЗЛК 73.100.75				380
ЗЛК 298.100.100	1000	60	75	2000
ЗЛК 73.100.100				500

1. Технические требования см. 3.818.9-2.4/91-ТТ.
2. Узлы 1,2 см. 3.818.9-2.4/91-2 л.2.
3. Спецификацию см на листе 3.

Инв.№ подл. | Подпись и дата | Взам. инв.№

Нач.отд	Котов	
Н.контр.	Мохов	
Гл.спец.	Мохов	
Вед.инж.	Гриднева	
Инж.1кат.	Орлова	
Провер.	Гриднева	

3.818.9-2.4/91-14

Лоток
ЗЛК 298.100.75; ЗЛК 73.100.75
ЗЛК 298.100.100; ЗЛК 73.100.100

СТАДИЯ	ЛИСТ	ЛИСТОВ
Р	1	3

ГИПРОНИСЕЛЬХОЗ

Вид В

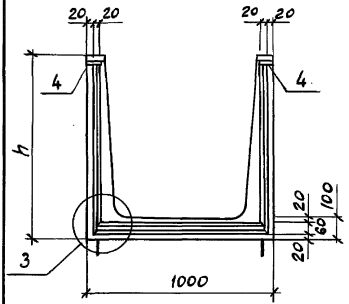

1 - 1

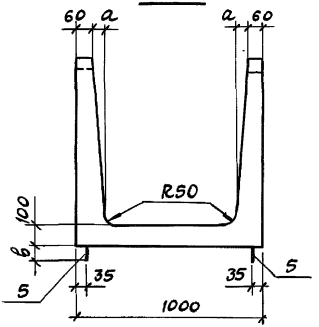

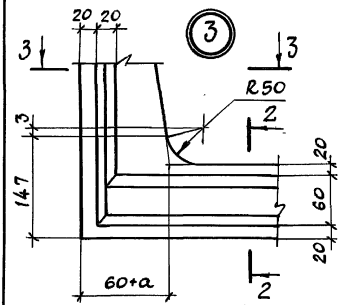

2 - 2

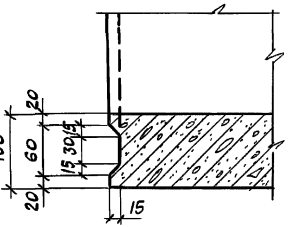

3 - 3

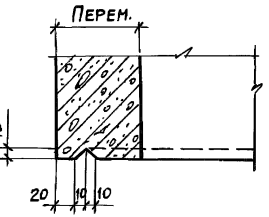

Привязка концов продольной арматуры поз. 1, 2, 3 к наружной грани торца лотка, соответственно, 15 и 25 мм.

Инв. № подл. | Подпись и дата | Взам. инв. №

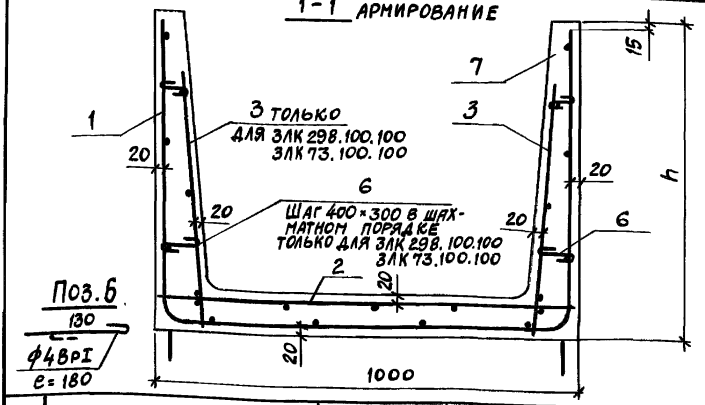

Поз.	Наименование	Кол. на ЗЛК 298.100			Кол. на ЗЛК 73.100			Обозначение документа
		75	100		75	100		
1	Сетка С30	1						3.818.9-2.4/91-33
	С31		1					
	С33				1			3.818.9-2.4/91-34
	С34					1		
2	С $\frac{4ВрI-200}{6АIII-150}$ 980×2930 $\frac{40}{90}$ ГОСТ 8478-81*; 5,7 кг	1	1					БЕЗ ЧЕРТ.
	С $\frac{4ВрI-200}{6АIII-150}$ 980×680 $\frac{40}{90}$ ГОСТ 8478-81*; 1,4 кг				1	1		БЕЗ ЧЕРТ.
3	С $\frac{4ВрI-250}{6АIII-150}$ 700×2930 $\frac{40}{100}$ ГОСТ 8478-81*; 3,92 кг		2					БЕЗ ЧЕРТ.
	С $\frac{4ВрI-250}{6АIII-150}$ 700×680 $\frac{40}{100}$ ГОСТ 8478-81*; 0,97 кг					2		БЕЗ ЧЕРТ.
4	Изделие закладное М1	4	4		4	4		3.818.9-2.4/91-40
5	Петля ПМ10	4						3.818.9-2.4/91-43
	ПМ12		4					
	ПМ6				2			
	ПМ8					2		
6	ф4ВрI ГОСТ 6727-80*, e=180; 0,02 кг		28			8		
7	Бетон класса В25; м³	0,63	0,79		0,15	0,2		

Взам. инв. № | Подпись и дата | Инв. № подл.

ЗЛК 298.140.75; ЗЛК 298.140.100

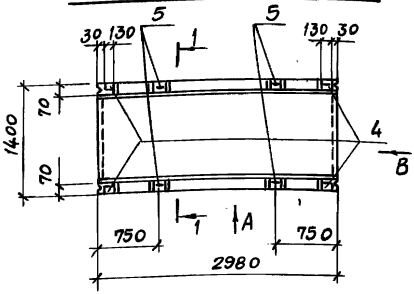

ЗЛК 73.140.75
ЗЛК 73.140.100

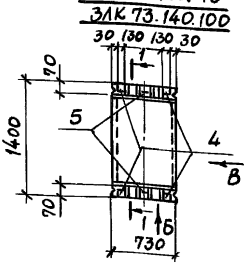

Вид А

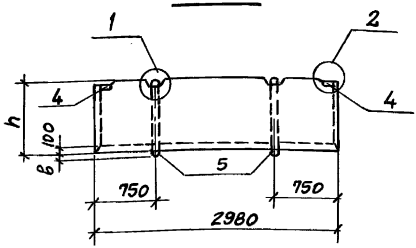

Вид Б

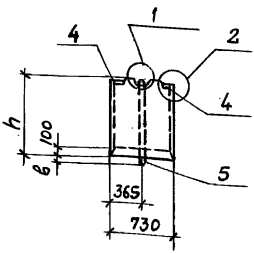

Марка	Размеры, мм			Масса, кг
	h	a	в	
ЗЛК 298.140.75	750	40	70	1950
ЗЛК 73.140.75				480
ЗЛК 298.140.100	1000	60	75	2420
ЗЛК 73.140.100				600

1. Технические требования см. 3.818.9-2.4/91-ТТ.
2. Узлы 1, 2 см. лист 2.
3. Спецификацию см. на листе 3.

Взам. инв. № | Подпись и дата | Инв. № подл.

Нач.отд.	Котов	
Н.контр.	Мохов	
Гл.спец.	Мохов	
Вед.инж.	Гриднева	
Инж.Ікат	Орлова	
Провер.	Гриднева	

3.818.9-2.4/91-15

Лоток
ЗЛК 298.140.75; ЗЛК 73.140.75
ЗЛК 298.140.100; ЗЛК 73.140.100

Стадия	Лист	Листов
Р	1	3

ГИПРОНИСЕЛЬХОЗ

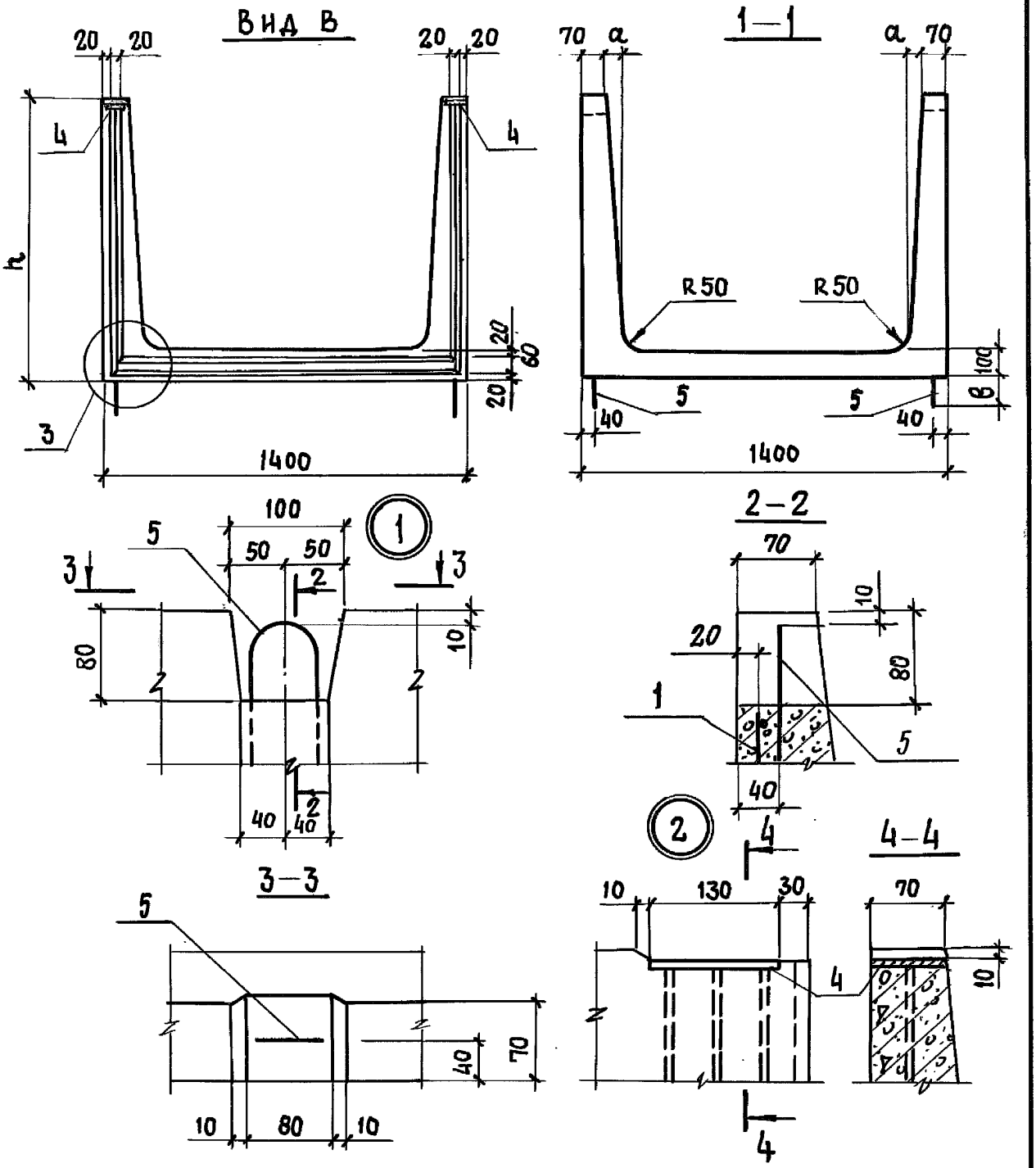

Узел 3 см. 3.818.9-2.4/91-14 л.2

Инв. № подл.	Подпись и дата	Взам. инв №

3.818.9-2.4/91-15

Лист 2

1-1 АРМИРОВАНИЕ

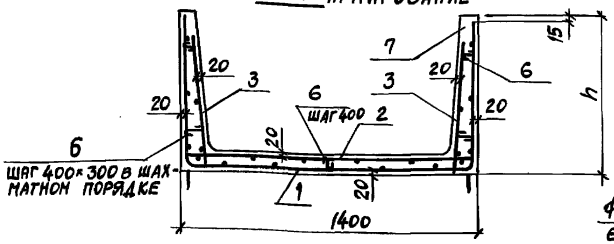

Поз. 6

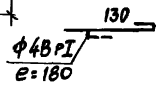

Поз.	Наименование	Кол. на ЗЛК 298.140			Кол. на ЗЛК 73.140.			Обозначение документа
		75	100		75	100		
1	Сетка С35	1						3.818.9-2.4/91-35
	С36		1					
	С37				1			3.818.9-2.4/91-36
	С38					1		
2	С $\frac{4BpI-250}{6AIII-150}$ 1380×2930 $\frac{40}{65}$ ГОСТ 8478-81*; 7,75 кг	1	1					БЕЗ ЧЕРТ.
	С $\frac{4BpI-250}{6AIII-150}$ 1380×680 $\frac{40}{65}$ ГОСТ 8478-81*; 1,91 кг				1	1		
3	С $\frac{4BpI-250}{6AIII-150}$ 700×2930 $\frac{40}{100}$ ГОСТ 8478-81*; 3,92 кг	2	2					
	С $\frac{4BpI-250}{6AIII-150}$ 700×680 $\frac{40}{100}$ ГОСТ 8478-81*; 0,97 кг				2	2		
4	Изделие закладное М1	4	4		4	4		3.818.9-2.4/91-40
5	Петля ПМ10	4						3.818.9-2.4/91-43
	ПМ16		4					
	ПМ6				2			
	ПМ8					2		
6	ф4 BpI ГОСТ 6727-80*; e=180; 0,02 кг	35	35		10	10		
7	Бетон класса В25; м³	0,78	0,97		0,19	0,24		

1. Технические требования см. 3.818.9-2.4/91-ТТ.
2. Привязка концов продольной арматуры поз. 1, 2, 3 к наружной грани торца лотка, соответственно, 15 и 25 мм.

Инв. № подл. | Подпись и дата | Взам. инв. №

3ЛК298.180.75; 3ЛК298.180.100

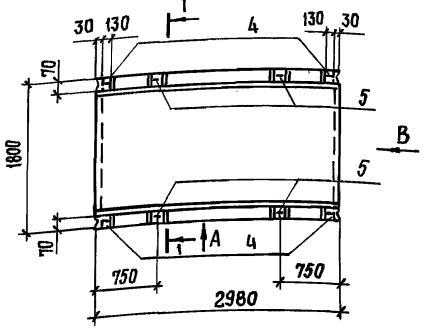

3ЛК73.180.75
3ЛК73.180.100

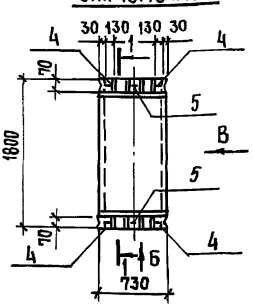

Вид А

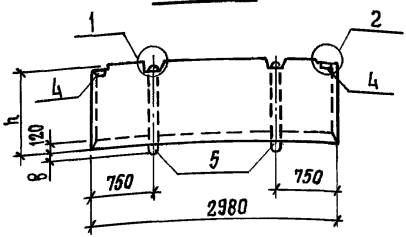

Вид Б

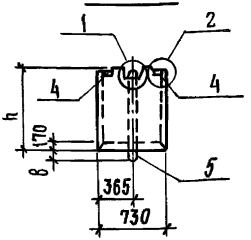

Марка	Размеры, мм			Масса, кг
	h	a	B	
3ЛК298.180.75	750	50	70	2525
3ЛК73.180.75				625
3ЛК298.180.100	1000	60	75	2950
3ЛК73.180.100				725

1. Технические требования см. 3.818.9-2.4/91-т т.
2. Узлы 1 и 2 см. 3.818.9-2.4/91-15 л. 2.
3. Спецификацию см. на листе 3.

Взам. инв. № | Подпись и дата | Инв. № подл.

Нач. отд.	Катов	
Н. контр.	Мохов	
Гл. спец.	Мохов	
Вед. инж.	Гриднева	
Инж. 1 кат.	Орлова	
Провер.	Гриднева	

3.818.9-2.4/91-16

Лоток
3ЛК298.180.75; 3ЛК73.180.75
3ЛК298.180.100; 3ЛК73.180.100

Стадия	Лист	Листов
Р	1	3

ГИПРОНИСЕЛЬХОЗ

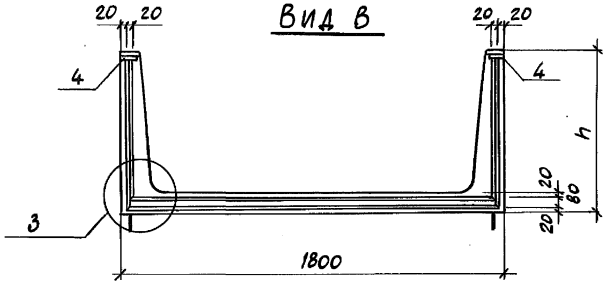
Вид В
20 20
20 20
4
4
3
h
20
80
20
1800

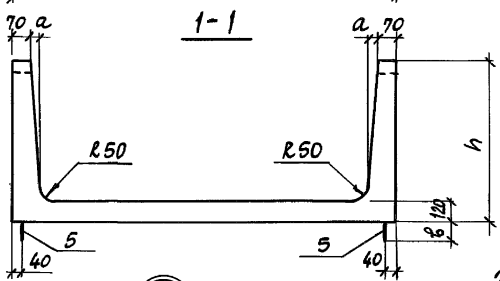
1-1
70 a
a 70
R50
R50
h
120
6
5
5
40
40

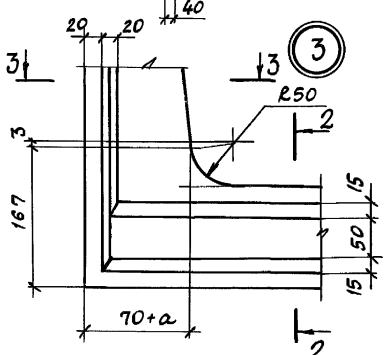
20 20
3
3
3
R50
2
167
15
50
15
70+a
2

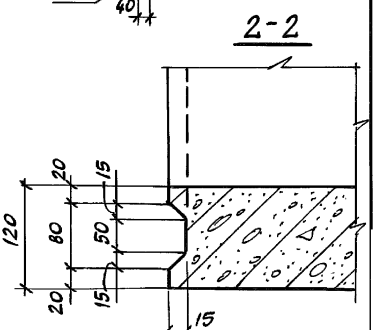
2-2
120
20
15
80
50
20
15
15

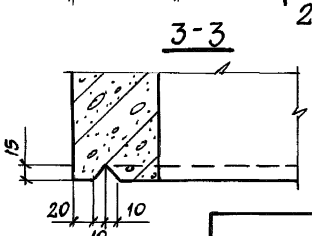
3-3
15
20
10
10

1-1 АРМИРОВАНИЕ

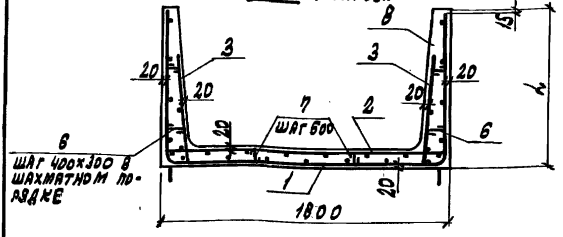

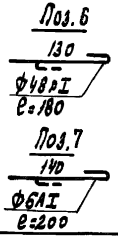

Поз.	Наименование	Кол. на 3ПК 298.180			Кол. на 3ПК 73.180			Обозначение документа
		75	100		75	100		
1	Сетка С38	1						3.818.9-2.4/91-37
	С40		1					
	С41				1			3.818.9-2.4/91-38
	С42					1		
2	С $\frac{48РI-250}{6АIII-100}$ 1780×2930×15							без черт.
	ГОСТ 8478-81*; 14,02 кг	1	1					
	С $\frac{48РI-250}{6АIII-100}$ 1780×680 $\frac{40}{15}$							
	ГОСТ 8478-81*; 3,27 кг				1	1		
3	С $\frac{48РI-250}{6АIII-100}$ 700×2930 $\frac{15}{100}$							
	ГОСТ 8478-81*; 5,47 кг	2	2					
	С $\frac{48РI-250}{6АIII-100}$ 700×680 $\frac{40}{100}$							
	ГОСТ 8478-81*; 1,28 кг				2	2		
4	Изделие закладное М1	4	4		4	4		3.818.9-2.4/91-40
5	Петля ПМ15	4						3.818.9-2.4/91-43
	ПМ18		4					
	ПМ6				2			
	ПМ8					2		
6	Ф48РI ГОСТ 6727-80*; ℓ=180; 0,02 кг	28	28		8	8		
7	Ф6АI ГОСТ 5781-82*; ℓ=200; 0,05 кг	10	10		4	4		
8	Бетон класса В25; $м^3$	1,01	1,18		0,25	0,29		

1. Технические требования см. 3.818.9-2.4/91-77
2. Привязка концов продольной арматуры поз. 1,2,3 к наружной грани торца лотка, соответственно, 15 и 25 мм

Инв. № подл.	Подпись и дата	Взам. инв. №

3.818.9-2.4/91-16

Лист 3

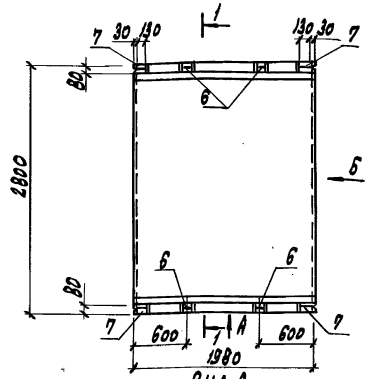

ВИД А

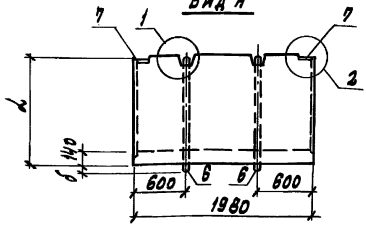

МАРКА	РАЗМЕРЫ, ММ				МАССА, КГ
	L	a	б		
ЗЛК198.280.100	1000	60	95		2900
ЗЛК198.280.125	1250	75	90		3250

1. ТЕХНИЧЕСКИЕ ТРЕБОВАНИЯ СМ. 3.818.9-2.4/91-ТТ
2. УЗЕЛ 1 СМ. НА ЛИСТЕ 2, УЗЕЛ 2 - НА ЛИСТЕ 3.
3. СПЕЦИФИКАЦИЮ СМ. НА ЛИСТАХ 4,5

Нач. отд.	Котов	
Н. контр.	Мохов	
Гл. спец.	Мохов	
Вед. инж.	Гриднева	
Провер.	Орлова	

3.818.9-2.4/91-17

Лоток
ЗЛК198.280.100; ЗЛК198.280.125

СТАДИЯ	ЛИСТ	ЛИСТОВ
Р	1	5

ГИПРОНИСЕЛЬХОЗ

Инв. № подл. | Подпись и дата | Взам. инв. №

Вид б

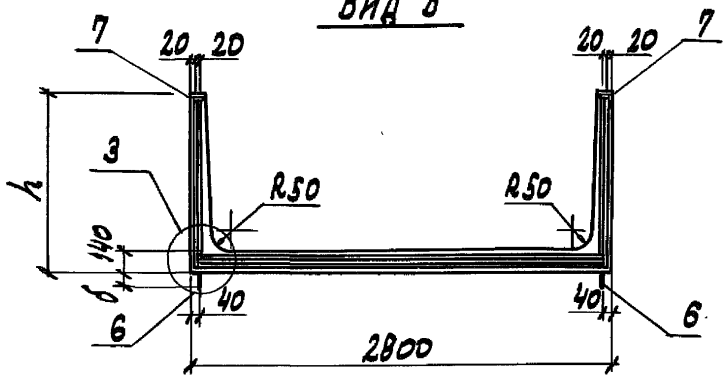

1-1

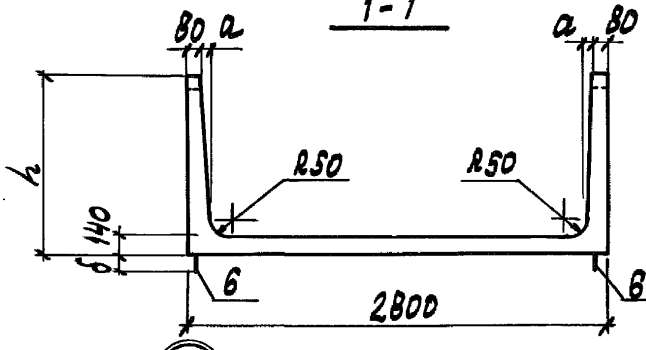

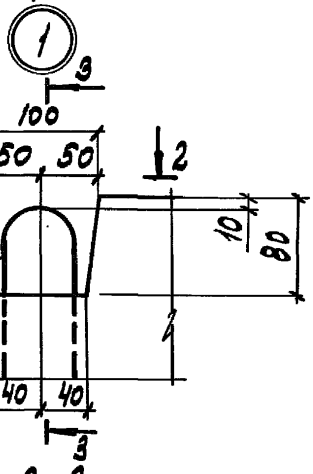

3-3

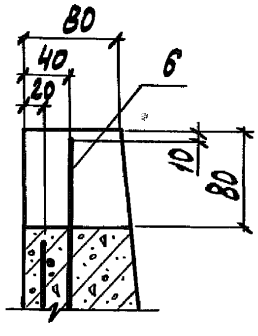

Узел 3 см. на листе 3.

2-2

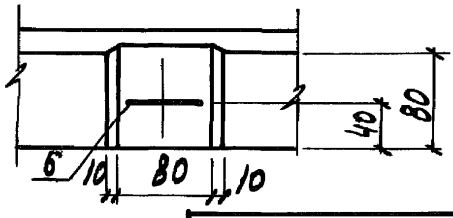

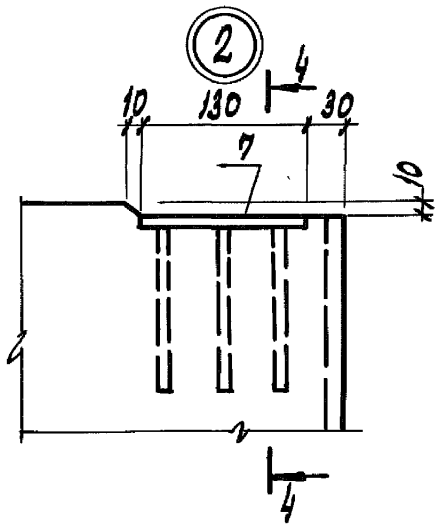

4-4

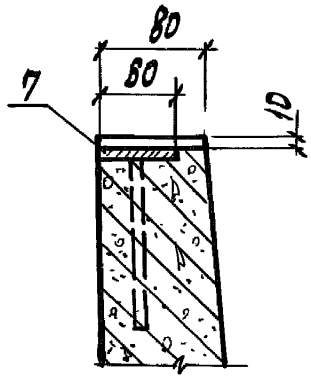

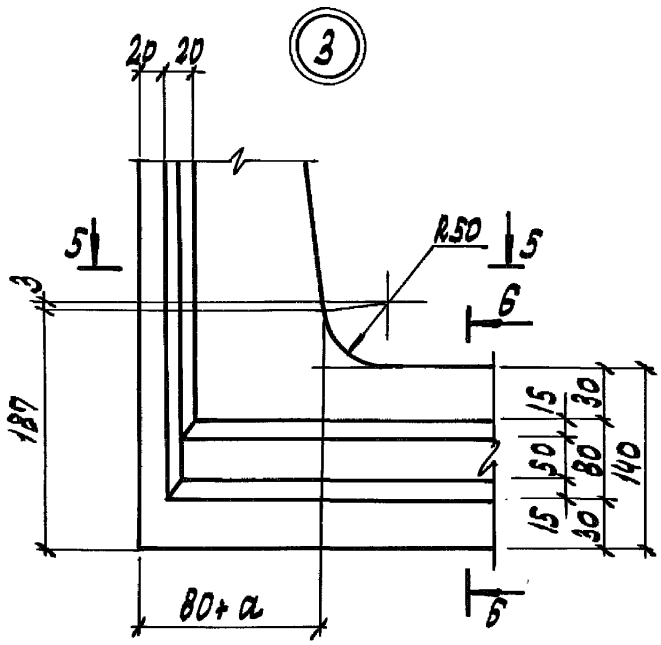

Б-Б

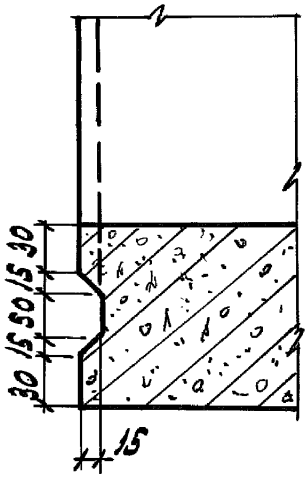

5-5

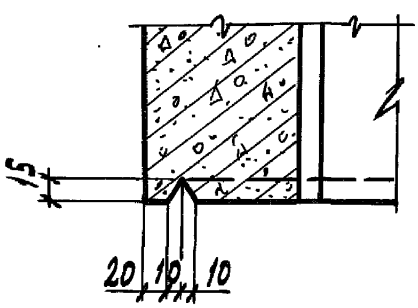

Инв.№ подл. | Подпись и дата | Взам. инв.№

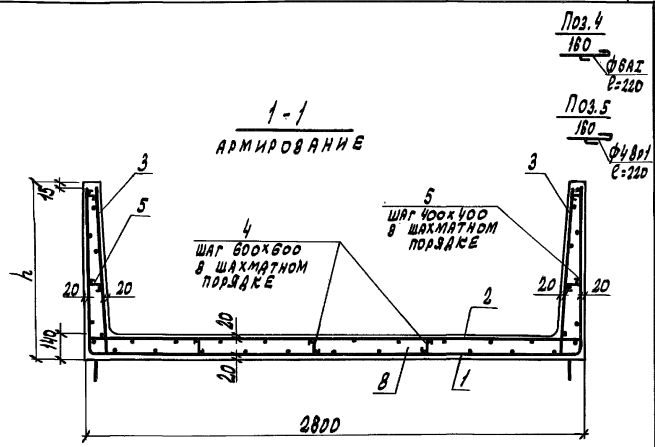

Марка	Поз.	Наименование	Кол.	Обозначение документа	Масса, кг
	1	Сетка С43	1	3.818.9-2.4/91-39	
	2	С $\frac{4Вр1-250}{6АШ-100}$ 2780×1930×15 ГОСТ 8478-81*; 24,1 кг	1	без черт.	
	3	С $\frac{4Вр1-250}{6АШ-100}$ 960×1930 $\frac{15}{105}$ ГОСТ 8478-81*; 4,97 кг	2	без черт.	2.900
ЗЛК 198.280.100	4	ФбАI, ℓ=220; 0,05 кг	14		
	5	Ф4Вр1, ℓ=220; 0,01 кг	20		
	6	Петля ПМ16	4	3.818.9-2.4/91-43	
	7	Изделие закладное М1	4	- 40	
	8	Бетон класса В25, м³	1,16		

Продолжение спецификации см. на листе 5

Инв. № подл. | Подпись и дата | Взам. инв. №

Марка	Поз.	Наименование	Кол.	Обозначение документа	Масса, кг
3ЛК 198.280.125	1	Сетка С44	1	3.818.9-2.4/91-33	3250
	2	С 4ВР1-250 / 8АIII-100 2780х1930х15 ГОСТ 8478-81*; 24,1 кг	1	без черт.	
	3	С 4ВР1-250 / 6АIII-100 980х1930 15/105 ГОСТ 8478-81*; 4,97 кг	2	без черт.	
	4	ФБ1Т, l=220; 0,05 кг	14		
	5	ф4В1, l=220; 0,02 кг	20		
	6	Петля ПМ19	4	3.818.9-2.4/91-43	
	7	Изделие закладное м1	4	-40	
	8	Бетон класса В25, м³	1,3		

1. Технические требования см. 3.818.9-2.4/91-ТТ
2. Арматура: класса А-I по ГОСТ 5781-82*; класса Вр-I по ГОСТ 6727-80*
3. Привязка концов продольной арматуры поз. 1,2,3 к наружной грани торца лотка, соответственно, 15 и 25 мм

Инв. № подл. | Подп. и дата | Взам. инв. №

25069 82 Формат А4

Развертка

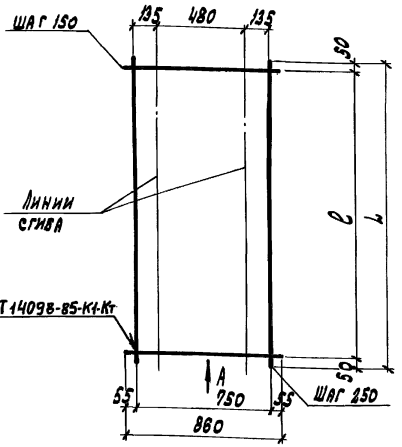

Вид А
в согнутом виде

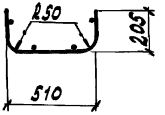

Марка	Размеры, мм	
	L	l
С1	2950	2850
С2	700	600

Марка	Наименование	Масса, кг
С1	С $\frac{4ВрI-250}{6АIII-150}$ 860×2950 $\frac{50}{55}$ ГОСТ 8478-81*	4,91
С2	С $\frac{4ВрI-250}{6АIII-150}$ 860×700 $\frac{50}{55}$ ГОСТ 8478-81*	1,21

Технические требования см. 3.818.9-2.4/91-ТТ

Нач. отд.	Котов		
Н. контр.	Мохов		
Гл. спец.	Мохов		
Вед. инж.	Гриднева		
Инж. 2 кат.	Орлова		
Провер.	Гриднева		

3.818.9-2.4/91-18

Сетка С1, С2

Стадия	Лист	Листов
Р		1

ГИПРОНИСЕЛЬХОЗ

Инв. № подл. | Подпись и дата | Взам. инв. №

Развертка

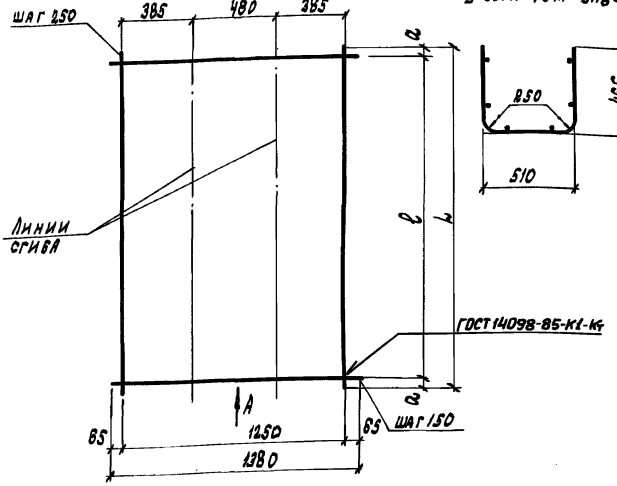

Вид А
в согнутом виде

Марка	Размеры, мм		
	L	l	a
С3	5940	5850	45
С4	700	500	50

Марка	Наименование	Масса, кг
С3	С $\frac{4ВрI-250}{6АIII-150}$ 1380×5940 $\frac{45}{65}$ ГОСТ 8478-81*	15,53
С4	С $\frac{4ВрI-250}{6АIII-150}$ 1380×700 $\frac{50}{65}$ ГОСТ 8478-81*	1,92

Технические требования см. 3.818.9-2.4/91-тт

Нач.отд.	Котов		
Н. контр.	Мохов		
Гл.спец.	Мохов		
Вед.инж.	Гриднева		
Инж.техн.	Орлова		
Провер.	Гриднева		

3.818.9-2.4/91-19

Сетка С3, С4

Стадия	Лист	Листов
Р		1

ГИПРОНИСЕЛЬХОЗ

Инв.№ подл. | Подпись и дата | Взам. инв.№

25069 84 Формат А4

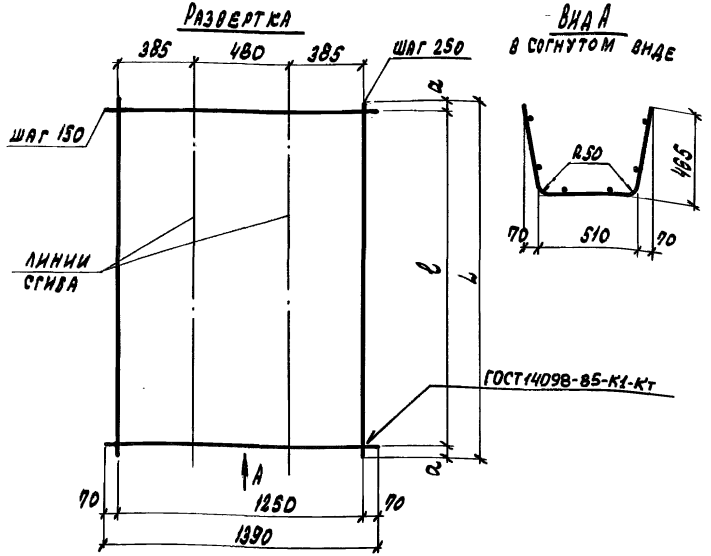

Марка	Размеры, мм		
	L	ℓ	a
С5	5940	5850	45
С6	700	600	50

Марка	Наименование	Масса, кг
С5	С $\frac{4ВрI-250}{6АIII-150}$ 1390×5940 $\frac{45}{70}$ ГОСТ 8478-81*	15,62
С6	С $\frac{4ВрI-250}{6АIII-150}$ 1390×700 $\frac{50}{70}$ ГОСТ 8478-81*	1,93

Технические требования см. 3.818.9-2.4/91-ТТ

Нач. отд	Котов	
Н. контр	Мохов	
Гл. спец.	Мохов	
Вед. инж.	Гриднева	
Инж. I кат.	Орлова	
Провер.	Гриднева	

3.818.9-2.4/91-20

Сетка С5, С6

Стадия	Лист	Листов
Р		1

ГИПРОНИСЕЛЬХОЗ

Инв. № подл. | Подпись и дата | Взам. инв. №

Развертка

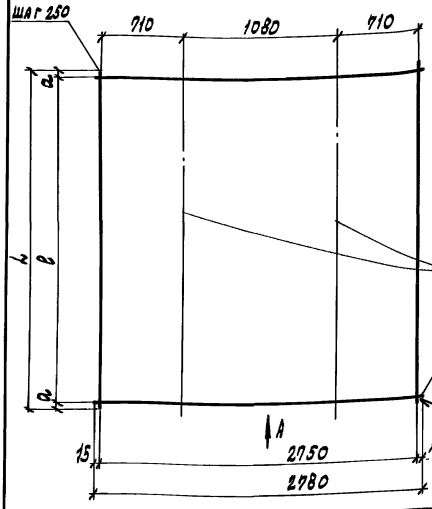

Вид А в согнутом виде

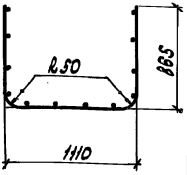

Марка	Размеры, мм		
	L	e	a
С7	2950	2850	50
С8	950	900	25

Марка	Наименование	Масса, кг
С7	С $\frac{\text{ЧврI-250}}{\text{БАIII-150}}$ 2780×2850 $\frac{50}{15}$ ГОСТ 8478-81*	19,6
С8	С $\frac{\text{ЧврI-250}}{\text{БАIII-150}}$ 2780×950 $\frac{25}{15}$ ГОСТ 8478-81*	5,37

Технические требования см. 3.818.9-2.4/91-ТТ

Инв.№ подл.	Подпись и дата	Взам. инв.№	

Нач.отд.	Котов		
Н.контр.	Мохов		
Гл.спец.	Мохов		
Вед.инж.	Гриднева		
Инж.-тех.	Орлова		
Провер.	Гриднева		

3.818.9-2.4/91-21

Сетка С7, С8

Стадия	Лист	Листов
Р		

ГИПРОНИСЕЛЬХОЗ

Развертка

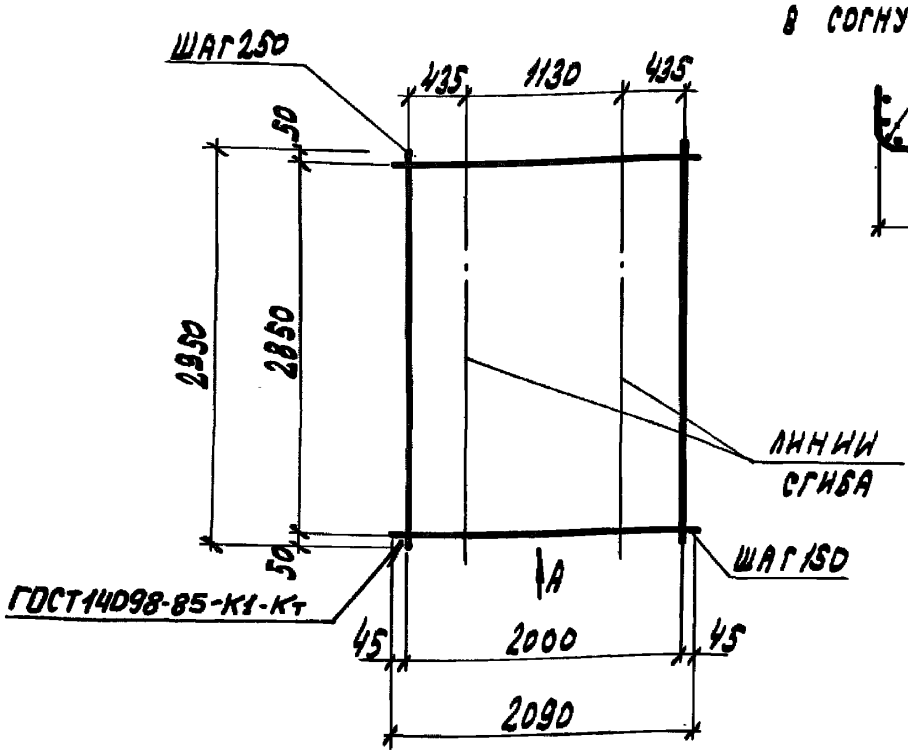

Вид А

в согнутом виде

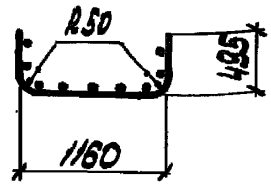

Марка	Наименование	Масса, кг
С9	С $\frac{4ВР1-250}{6АIII-150}$ 2090×2950 $\frac{50}{45}$ ГОСТ 8478-81*	11,73

Технические требования см. 3.818.9-2.4/91-ТТ

Нач.отд	Котов		
Н.контр	Мохов		
Гл.спец	Мохов		
Вед.инж	Гриднева		
Провер.	Орлова		

3.818.9-2.4/91-22

Сетка С9

Стадия	Лист	Листов
Р		1

ГИПРОНИСЕЛЬХОЗ

Инв.№ подл. | Подпись и дата | Взам.инв.№

Вид А
в согнутом виде

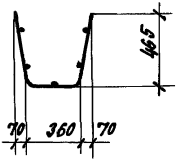

Развертка

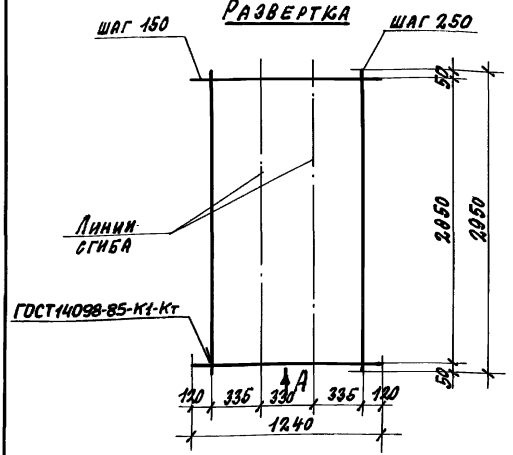

Технические требования см. 3.818.9-2.4/91-тт

				3.818.9-2.4/91-23			
				Сетка С10	Стадия	Масса	Масштаб
					Р	6,87	1:25
Нач.отд.	Котов				Лист	Листов 1	
Н.контр.	Мохов						
Гл.спец.	Мохов						
Вед.инж.	Гриднева			С $\frac{4ВРI-250}{6АIII-150}$ 1240×2950 $\frac{50}{120}$	ГИПРОНИСЕЛЬХОЗ		
Инж.I кат.	Орлова						
Провер.	Гриднева			ГОСТ 8478-81 *			

Инв. № подл. | Подпись и дата | Взам. инв. №

25069 88 формат А4

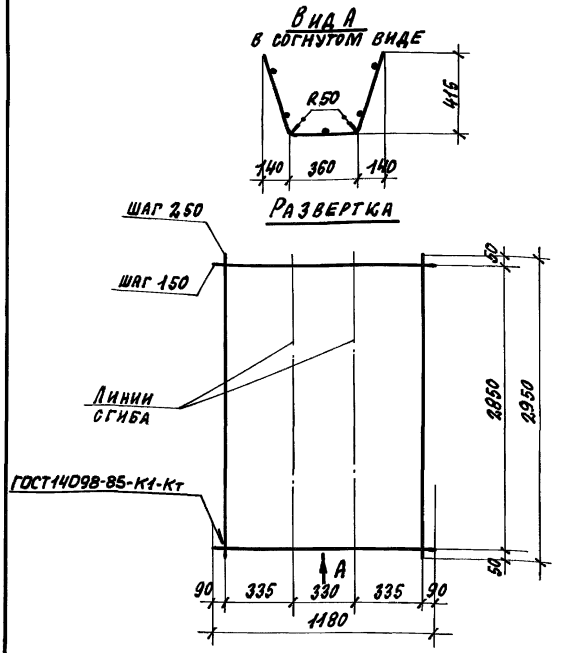

Технические требования см. 3.818.9-2.4/91-тт

				3.818.9-2.4/91-24			
				Сетка С11	Стадия	Масса	Масштаб
					Р	6,6	—
Нач. отд.	Котов				Лист	Листов 1	
Н. контр.	Мохов						
Гл. спец.	Мохов						
Вед. инж.	Гриднева			С $\frac{4ВРI-250}{6АIII-150}$ 1180×2950 $\frac{50}{90}$ ГОСТ 8478-81*	ГИПРОНИСЕЛЬХОЗ		
Инж. I кат.	Орлова						
Провер.	Гриднева						

Инв. № подл. | Подпись и дата | Взам. инв. N

Развертка

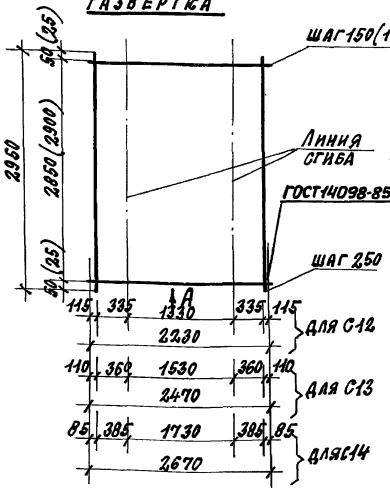

Вид А

в согнутом виде

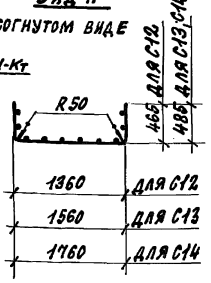

Марка	Наименование	Масса, кг
С12	С 4Вр1-250 / 6АIII-150 ГОСТ 8478-81* 2230×2950 50/115	12,35
С13	С 4Вр1-250 / 6АIII-150 ГОСТ 8478-81* 2470×2950 60/110	13,68
С14	С 4Вр1-250 / 6АIII-100 ГОСТ 8478-81* 2670×2950 25/85	20,77

1. Технические требования см. 3.818.9-2.4/91-тт.
2. Размеры в скобках даны для сетки С14.

Нач. отд.	Котов		
Н. контр.	Мохов		
Гл. спец.	Мохов		
Вед. инж.	Гриднева		
Провер.	Орлова		

3.818.9-2.4/91-2.5

Сетка С12 ... С14

Стадия	Лист	Листов
Р		1

ГИПРОНИСЕЛЬХОЗ

Инв. № подл. | Подпись и дата | Взам. инв. №

Развертка

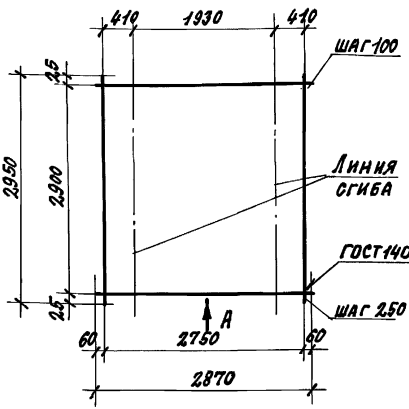

Вид А

в согнутом виде

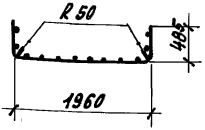

Марка	Наименование	Масса, кг
С15	С $\frac{4Вр1-250}{БАIII-100}$ 2870×2950 $\frac{25}{60}$ ГОСТ 8478-81*	22,37

Технические требования см. 3.818.9-2.4/91-тт

Нач.отд.	Котов		
Н.контр.	Мохов		
Гл.спец.	Мохов		
Вед.инж.	Гриднева		
Провер.	Орлова		

3.818.9-2.4/91-26

Сетка С15

Стадия	Лист	Листов
Р		1

ГИПРОНИСЕЛЬХОЗ

Инв. № подл. | Подпись и дата | Взам. инв. №

Развертка

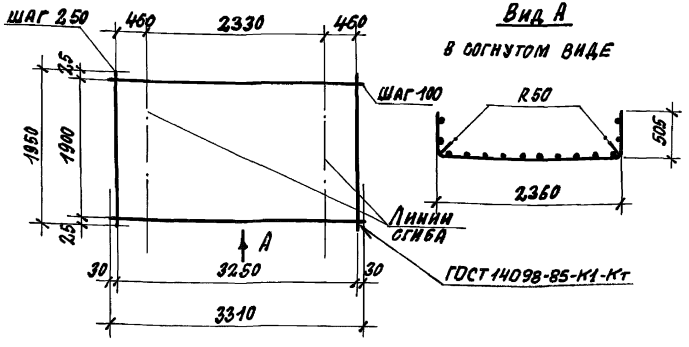

Вид А

в согнутом виде

Марка	Наименование	Масса, кг
С16	С $\frac{4Вр1-250}{6Вр\text{III}-100}$ $3310\times1950\frac{25}{30}$ ГОСТ 8478-81*	17,21

Технические требования см 3.818.9-2.4/91-тт

Нач. отд.	Котов		
Н. контр.	Мохов		
Гл. спец.	Мохов		
Вед. инж.	Гриднева		
Провер.	Орлова		

3.818.9-2.4/91-27

Сетка С16

Стадия	Лист	Листов
Р		1

ГИПРОНИСЕЛЬХОЗ

Инв. № подл. | Подпись и дата | Взам. инв. №

Развертка

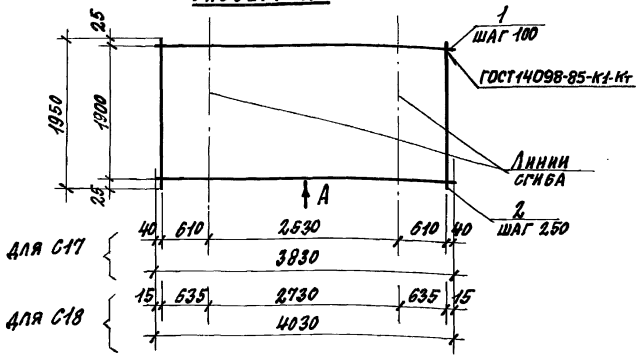

Вид А

в согнутом виде

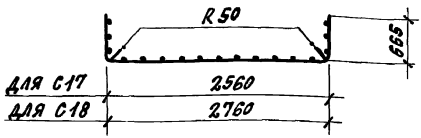

Марка	Поз.	Наименование	Кол.	Масса ед. кг	Масса, кг
С17	1	ф8AIII, ℓ=3830	20	1,51	33,08
	2	ф4Вр1, ℓ=1950	16	0,18	
С18	1	ф8AIII, ℓ=4030	20	1,59	34,86
	2	ф4Вр1, ℓ=1950	17	0,18	

1. Технические требования см. 3.818.9-2.4/91-ТТ.
2. Арматура: класса A-III по ГОСТ 5781-82; класса Вр-I по ГОСТ 6727-80*

Нач. отд.	Котов		
Н. контр.	Мохов		
Гл. спец.	Мохов		
Вед. инж.	Гридчева		
Провер.	Орлова		

3.818.9-2.4/91-28

Сетка С17, С18

Стадия	Лист	Листов
Р		1

ГИПРОНИСЕЛЬХОЗ

Инв. № подл. | Подпись и дата | Взам. инв. №

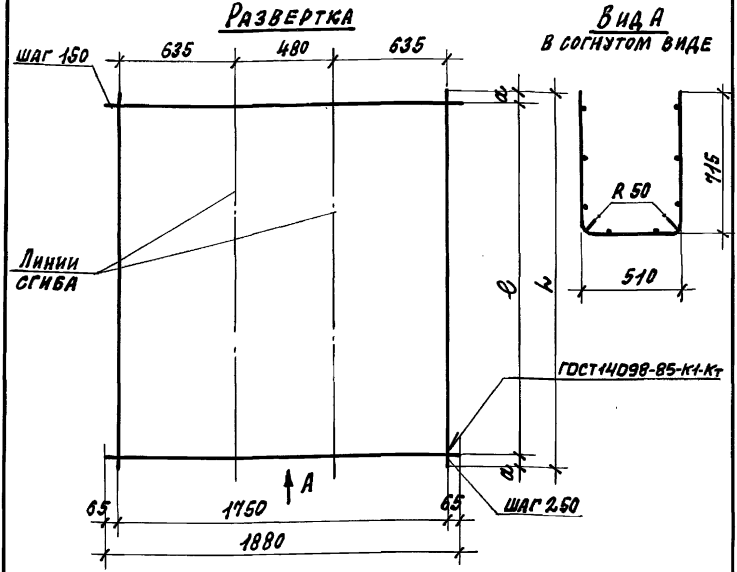

Марка	Размеры, мм		
	L	в	а
С19	5940	5850	45
С20	700	600	50

Марка	Наименование	Масса, кг
С19	$С\frac{4ВрI-250}{6АIII-150}$ 1880×5940 $\frac{45}{65}$ ГОСТ 8476-81*	21,06
С20	$С\frac{4ВрI-250}{6АIII-150}$ 1880×700 $\frac{50}{65}$ ГОСТ 8476-81*	2,61

Технические требования см. 3.818.9-2.4/91-тт

Нач. отд.	Котов		
Н. контр.	Мохов		
Гл. спец.	Мохов		
Вед. инж.	Гриднева		
Инж. I кат.	Орлова		
Провер.	Гриднева		

3.818.9-2.4/91-29

Сетка С19, С20

Стадия	Лист	Листов
Р		1

ГИПРОНИСЕЛЬХОЗ

Инв. № подл. | Подпись и дата | Взам. инв. №

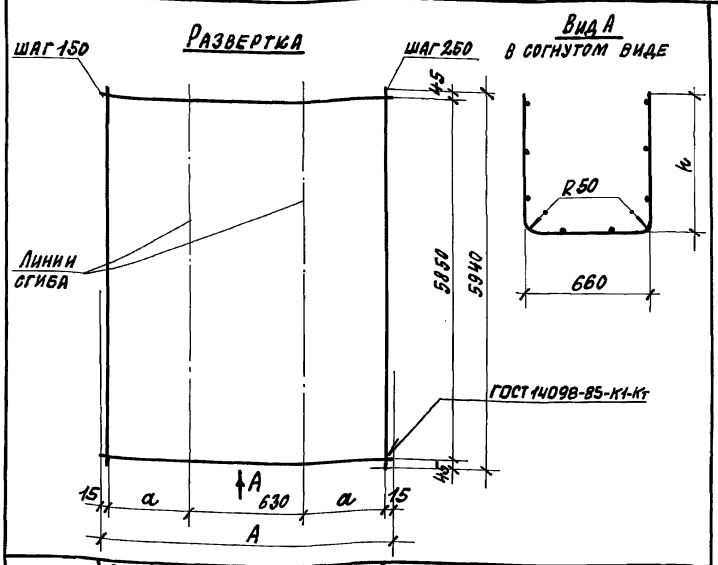

Марка	Размеры, мм		
	A	h	a
С21	1530	465	435
С22	2030	715	685
С23	2530	965	935

Марка	Наименование	Масса, кг
С21	С 4Вр I-250 / 6А III-150 1530×5940 45/15 ГОСТ 8478-81*	17,42
С22	С 4Вр I-250 / 6А III-150 2030×5940 45/15 ГОСТ 8478-81*	22,95
С23	С 4Вр I-250 / 6А III-150 2530×5940 45/15 ГОСТ 8478-81*	28,48

Технические требования см. 3.818.9-2.4/91-тт

Нач. отд.	Котов		
Н. контр.	Мохов		
Гл. спец.	Мохов		
Вед. инж.	Гриднева		
Инж. I кат.	Орлова		
Провер.	Гриднева		

3.818.9-2.4/91-30

Сетка С21...С23

Стадия	Лист	Листов
Р		1

ГИПРОНИСЕЛЬХОЗ

Инв. № подл. | Подпись и дата | Взам. инв. №

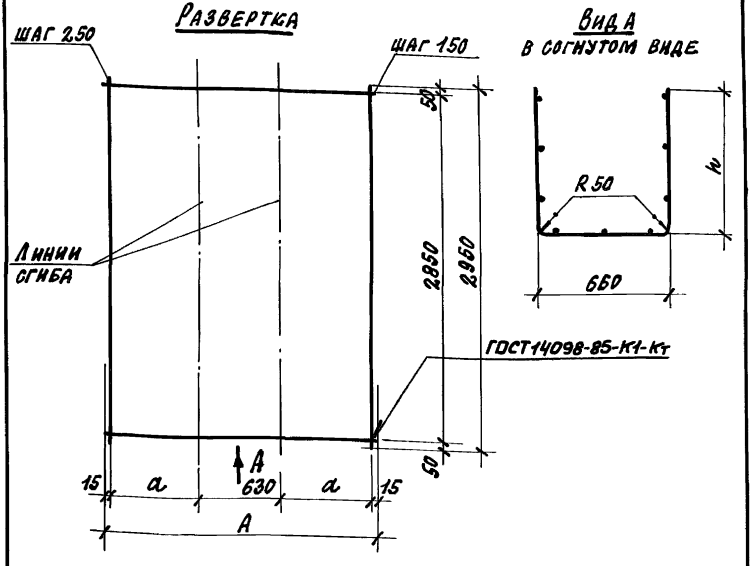

Марка	Размеры, мм		
	A	h	a
С24	2030	715	685
С25	2530	965	935

Марка	Наименование	Масса, кг
С24	С $\frac{4\text{Вр I}-250}{6\text{А III}-150}$ 2030×2950 $\frac{50}{15}$ ГОСТ 8478-81*	11,45
С25	С $\frac{4\text{Вр I}-250}{6\text{А III}-150}$ 2530×2950 $\frac{50}{15}$ ГОСТ 8478-81*	14,23

Технические требования см. 3.818.9-2.4/91-тт

Инв. № подл. | Подпись и дата | Взам. инв. №

Нач. отд.	Котов		
Н. контр.	Мохов		
Гл. спец.	Мохов		
Вед. инж.	Гриднева		
Инж. I кат.	Орлова		
Провер.	Гриднева		

3.818.9-2.4/91-31

Сетка С24, С25

Стадия	Лист	Листов
Р		1

ГИПРОНИСЕЛЬХОЗ

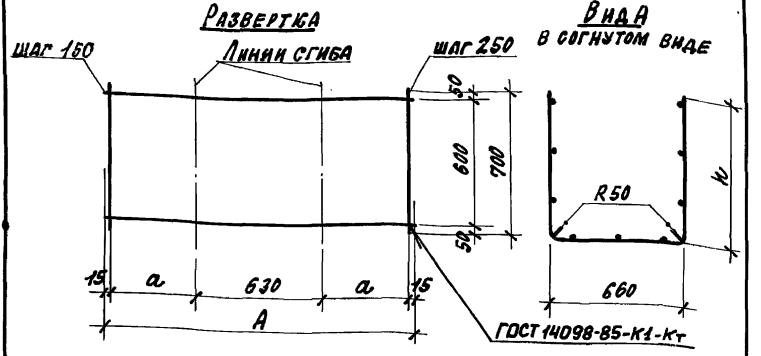

Марка	Размеры, мм		
	A	h	a
С26	1530	465	435
С27	2030	715	685
С28	2530	965	935

Марка	Наименование	Масса, кг
С26	С $\frac{4Вр I-250}{6A III-150}$ 1530×700 $\frac{50}{15}$ ГОСТ 8478-81*	2,15
С27	С $\frac{4Вр I-250}{6A III-150}$ 2030×700 $\frac{50}{15}$ ГОСТ 8478-81*	2,84
С28	С $\frac{4Вр I-250}{6A III-150}$ 2530×700 $\frac{50}{15}$ ГОСТ 8478-81*	3,52

Технические требования см. 3.818.9-2.4/91-тт

Инв. № подл. | Подпись и дата | Взам. инв. №

Нач. отд.	Котов		
Н. контр.	Мохов		
Гл. спец.	Мохов		
Вед. инж.	Гриднева		
Инж. Ікат.	Орлова		
Провер.	Гриднева		

3.818.9-2.4/91-32

Сетка С26...С28

Стадия	Лист	Листов
Р		1

ГИПРОНИСЕЛЬХОЗ

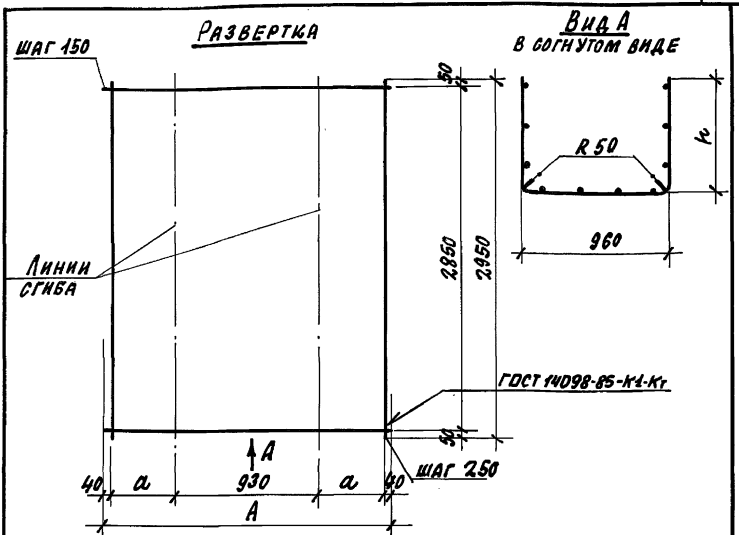

Марка	Размеры, мм		
	A	h	a
С29	1830	465	410
С30	2330	715	660
С31	2830	965	910

Марка	Наименование	Масса, кг
С29	С $\frac{4Вр I-250}{6A III-150}$ 1830×2950 $\frac{50}{40}$ ГОСТ 8478-81*	10,30
С30	С $\frac{4Вр I-250}{6A III-150}$ 2330×2950 $\frac{50}{40}$ ГОСТ 8478-81*	13,07
С31	С $\frac{4Вр I-250}{6A III-150}$ 2830×2950 $\frac{50}{40}$ ГОСТ 8478-81*	15,83

Технические требования см. 3.818.9-2.4/91-ТТ

Инв. № подл. | Подпись и дата | Взам. инв. №

Нач. отд.	Котов		3.818.9-2.4/91-33
Н. контр.	Мохов		
Гл. спец.	Мохов		Сетка С29...С31
Вед. инж.	Гриднева		Стадия: Р; Лист: ; Листов: 1
Инж. I кат.	Орлова		ГИПРОНИСЕЛЬХОЗ
Провер.	Гриднева		

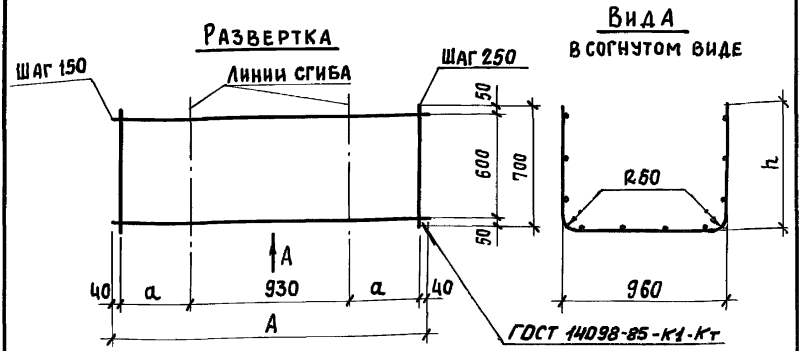

Марка	Размеры, мм		
	A	h	a
С32	1830	465	410
С33	2330	715	660
С34	2830	965	910

Марка	Наименование	Масса, кг
С32	$C\frac{4ВрI-250}{6AIII-150}$ 1830×700 $\frac{50}{40}$ ГОСТ 8478-81*	2,55
С33	$C\frac{4ВрI-250}{6AIII-150}$ 2330×700 $\frac{50}{40}$ ГОСТ 8478-81*	3,24
С34	$C\frac{4ВрI-250}{6AIII-150}$ 2830×700 $\frac{50}{40}$ ГОСТ 8478-81*	3,92

Технические требования см. 3.818.9-2.4/91-тт

Нач.отд	Котов	
Н.конт.	Мохов	
Гл.спец.	Мохов	
Вед.инж.	Гриднева	
Инж.I кат.	Орлова	
Провер.	Гриднева	

3.818.9-2.4/91-34

Сетка С32... С34

Стадия	Лист	Листов
Р		1

ГИПРОНИСЕЛЬХОЗ

Инв.№ подл. | Подпись и дата | Взам.инв.№

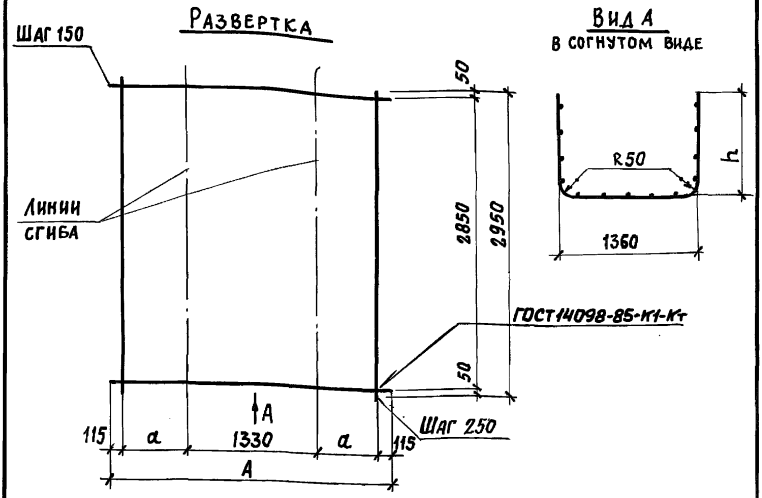

Марка	Размеры, мм		
	А	h	а
С35	2730	715	585
С36	3230	965	835

Марка	Наименование	Масса, кг
С35	$\text{С}\frac{4\text{Вр I}-250}{6\text{А III}-150}$ 2730х2950 $\frac{50}{115}$ ГОСТ 8478-81*	15,11
С36	$\text{С}\frac{4\text{Вр I}-250}{6\text{А III}-150}$ 3230х2950 $\frac{50}{115}$ ГОСТ 8478-81*	17,87

Технические требования см. 3.818.9-2.4/91-тт

Инв. № подл. | Подпись и дата | Взам. инв. №

Нач. отд.	Котов		
Н. конт.	Мохов		
Гл. спец.	Мохов		
Вед. инж.	Гриднева		
Инж. 1 кат.	Орлова		
Провер.	Гриднева		

3.818.9-2.4/91-35

Сетка С35, С36

Стадия	Лист	Листов
Р		1

ГИПРОНИСЕЛЬХОЗ

Развертка

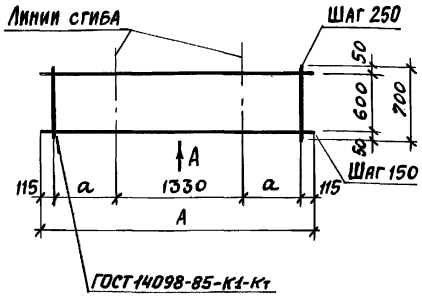

Вид А
в согнутом виде

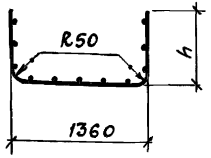

Марка	Размеры, мм		
	A	h	a
С37	2730	715	585
С38	3230	965	835

Марка	Наименование	Масса, кг
С37	$C\frac{4BpI-250}{6AIII-150}\,2730\times700\,\frac{50}{115}$ ГОСТ 8478-81*	3,74
С38	$C\frac{4BpI-250}{6AIII-150}\,3230\times700\,\frac{50}{115}$ ГОСТ 8478-81*	4,43

Технические требования см. 3.818.9-2.4/91-ТТ.

Нач.отд.	Котов	
Н.конт.	Мохов	
Гл.спец.	Мохов	
Вед.инж.	Гриднева	
Инж.I кат.	Орлова	
Провер.	Гриднева	

3.818.9-2.4/91-36

Сетка С37, С38

Стадия	Лист	Листов
Р		1

ГИПРОНИСЕЛЬХОЗ

Инв.№ подл. | Подпись и дата | Взам. инв.№

25069 101 формат А4

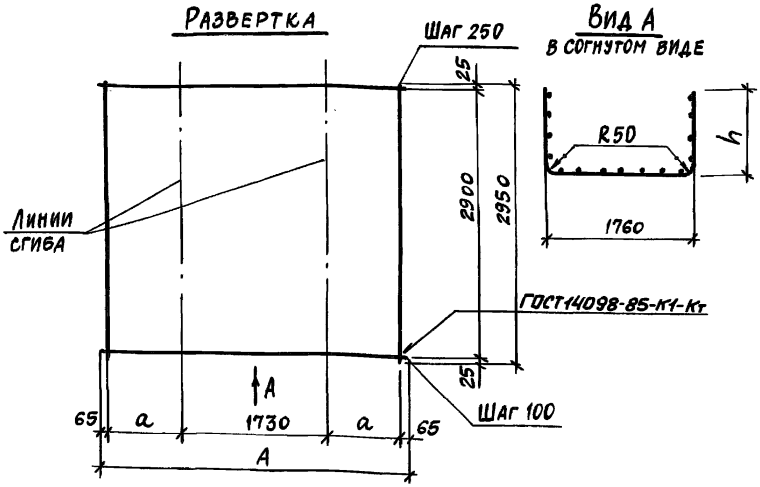

Марка	Размеры, мм		
	A	h	a
С39	3130	715	635
С40	3630	965	885

Марка	Наименование	Масса, кг
С39	С $\frac{4ВрI-250}{6АIII-100}$ 3130×2950 $\frac{25}{65}$ ГОСТ 8478-81*	24,38
С40	С $\frac{4ВрI-250}{6АIII-100}$ 3630×2950 $\frac{25}{65}$ ГОСТ 8478-81*	28,25

Технические требования см. 3.818.9-2.4/91-ТТ

Нач. отд.	Котов		3.818.9-2.4/91-37
Н. контр.	Мохов		
Гл. спец.	Мохов		Сетка С39, С40
Вед. инж.	Гриднева		Стадия: Р; Лист; Листов: 1
Инж. 1 кат.	Орлова		ГИПРОНИСЕЛЬХОЗ
Провер.	Гриднева		

Инв. № подл. | Подпись и дата | Взам. инв. №

Развертка

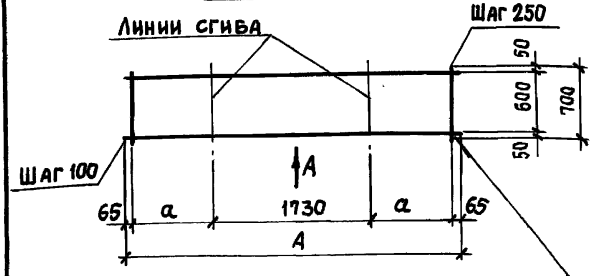

Вид А

в согнутом виде

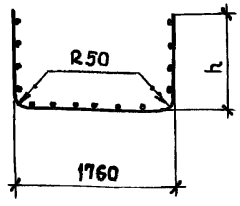

ГОСТ 14098-85-К1-Кт

Марка	Размеры, мм		
	A	h	a
С41	3130	715	635
С42	3630	965	885

Марка	Наименование	Масса, кг
С41	$С\frac{4ВрI-250}{6Аш-100}$ 3130×700 $\frac{50}{65}$ ГОСТ 8478-81*	5,70
С42	$С\frac{4ВрI-250}{6Аш-100}$ 3630×700 $\frac{50}{65}$ ГОСТ 8478-81*	6,61

Технические требования см. 3.818.9-2.4/91-тт

Нач. отд.	Котов		
Н. конт.	Мохов		
Гл. спец.	Мохов		
Вед. инж.	Гриднева		
Инж. I кат.	Орлова		
Провер.	Гриднева		

3.818.9-2.4/91-38

Сетка С41, С42

Стадия	Лист	Листов
Р		1

ГИПРОНИСЕЛЬХОЗ

Инв. № подл. | Подпись и дата | Взам. инв. №

Развертка

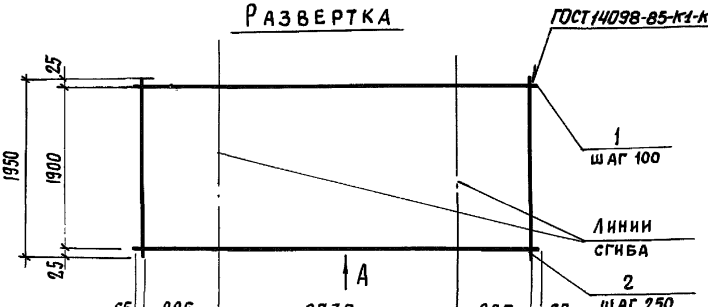

Вид А
в согнутом виде

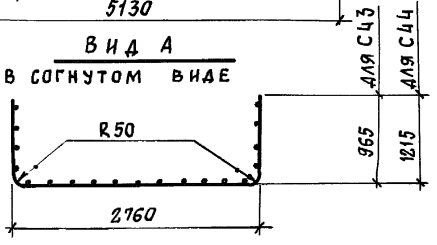

Марка	Поз.	Наименование	Кол.	Масса ед., кг	Масса, кг
С43	1	ФВАIII, ℓ=4630	20	1,83	40,02
	2	ФЧВр1, ℓ=1950	19	0,18	
С44	1	ФВАIII, ℓ=5130	20	2,03	44,38
	2	ФЧВр1, ℓ=1950	21	0,18	

1. Технические требования см. 3.818.9-2.4/91-тт
2. Арматура: класса А-III по ГОСТ 5781-82*, класса Вр-I по ГОСТ 6727-80*

Нач. отд.	Котов		
Н. контр.	Мохов		
Гл. спец.	Мохов		
Вед. инж.	Гриднева		
Провер.	Орлова		

3.818.9-2.4/91-39

Сетка С43, С44

Стадия	Лист	Листов
Р		1

ГИПРОНИСЕЛЬХОЗ

Инв. № подл. | Подпись и дата | Взам. инв. №

М1

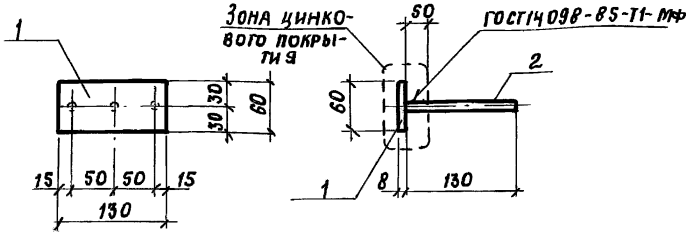

М2

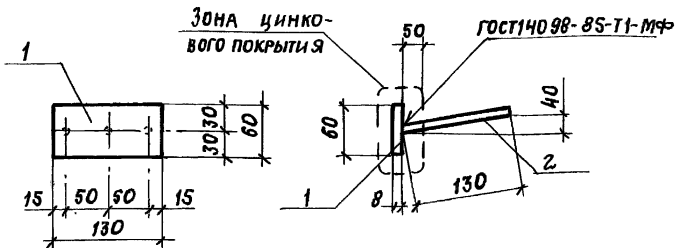

Марка	Поз.	Наименование	Кол.	Масса ед., кг	Масса, кг
М1, М2	1	Полоса $\frac{8\times60\times130\text{-}В\ ГОСТ\ 103\text{-}76^{*}}{Ст\ 3кп3\text{-}1\ ГОСТ\ 535\text{-}88}$	1	0,49	0,73
	2	Ф10А III ГОСТ 5781-82*, ℓ=130	3	0,08	

Технические требования см. 3.818.9-2.4/91-ТТ

Нач. отд.	Котов		
Н. контр.	Мохов		
Гл. спец.	Мохов		
Вед. инж.	Гриднева		
Инж. I кат.	Орлова		
Провер.	Гриднева		

3.818.9-2.4/91-40

Изделие закладное М1, М2

Стадия	Лист	Листов
Р		1

ГИПРОНИСЕЛЬХОЗ

Инв. № подл. | Подпись и дата | Взам. инв. №

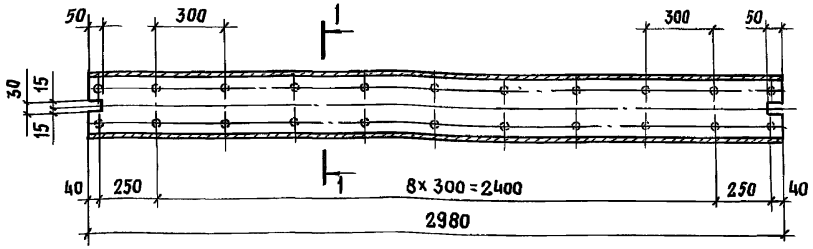

1–1

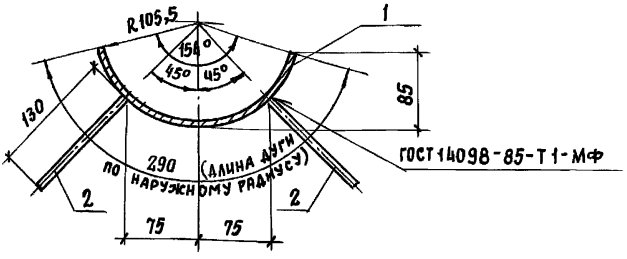

Поз.	Наименование	Кол.	Масса ед., кг	Масса, кг
1	Из трубы 219×4 ГОСТ 10704-76* / 10кп-δ ГОСТ 1050-88			28,14
	ℓ=2980	1	27,04	
2	Ф8А III ГОСТ 5781-82*; ℓ=130	22	0,05	

Технические требования см. 3.818.9-2.4/91-тт

Нач. отд.	Котов		3.818.9-2.4/91-41
Н. контр.	Мохов		
Гл. спец.	Мохов		Изделие закладное М3
Вед. инж.	Гриднева		Стадия: Р; Лист: ; Листов: 1
Инж. I кат.	Орлова		ГИПРОНИСЕЛЬХОЗ
Провер.	Гриднева		

Инв. № подл. | Подпись и дата | Взам. инв. №

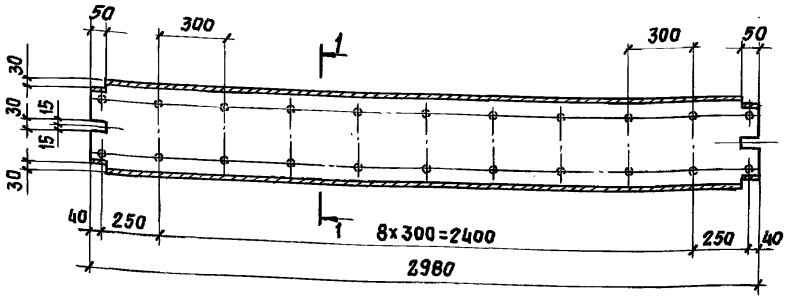

1–1

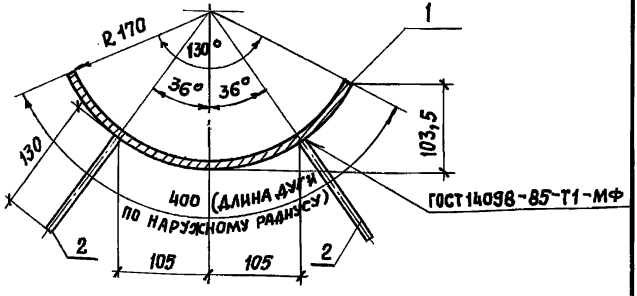

Поз.	Наименование	Кол.	Масса ед., кг	Масса, кг
1	Из трубы $\frac{351\times5,5\ \text{ГОСТ}\ 10704\text{-}76^{*}}{10\text{КП-}5\ \text{ГОСТ}\ 1050\text{-}88}$			51,78
	$\ell = 2980$	1	50,68	
2	ФВАIII ГОСТ 5781-82*; ℓ=130	22	0,05	

Технические требования см. 3.818.9-2.4/91ТТ

Нач. отд.	Котов		
Н. конт.	Мохов		
Гл. спец.	Мохов		
Вед. инж.	Гриднева		
Инж. I кат.	Орлова		
Провер	Гриднева		

3.818.9-2.4/91-42

Изделие закладное М4

Стадия	Лист	Листов
Р		1

ГИПРОНИСЕЛЬХОЗ

Инв. № подл. | Подпись и дата | Взам. инв. №

Рис. 1

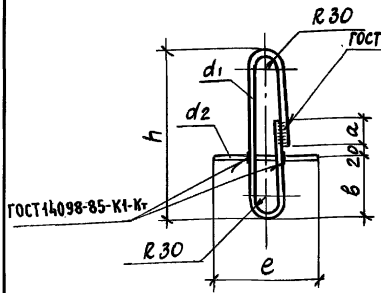

Рис. 2

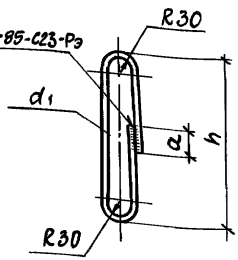

Марка	Рис.	Размеры, мм							Масса, кг
		d_1	d_2	h	a	$в$	L	e	
ПМ1	1	8AI	8AI	300	64	120	760	250	0,40
ПМ2				580		150	1320		0,62
ПМ3	2		—	810		—	1780	—	0,70
ПМ4	1	10AI	8AI	530	80	150	1240	250	0,87
ПМ5				570			1320		0,91
ПМ6	2		—	810		—	1800	—	1,11
ПМ7				960			2100		1,30
ПМ8				1065			2310		1,43
ПМ9	1	12AI	10AI	590	96	150	1380	300	1,42
ПМ10	2		—	810		—	1820	—	1,62

Продолжение таблицы см. на листе 2.

Инв. № подл. | Подпись и дата | Взам. инв. №

Нач. отд.	Котов	
Н. конт.	Мохов	
Гл. спец.	Мохов	
Вед. инж.	Гриднева	
Инж. I кат.	Орлова	
Провер.	Гриднева	

3.818.9-2.4/91-43

Петля ПМ1...ПМ19

Стадия	Лист	Листов
Р	1	2

ГИПРОНИСЕЛЬХОЗ

Продолжение таблицы

Марка	Рис.	Размеры, мм							Масса, кг
		d1	d2	h	a	в	L	ℓ	
ПМ11	2	12AI	—	960	96	—	2120	—	1,88
ПМ12				1065			2330		2,07
ПМ13	1	14AI	10AI	580	112	150	1390	300	1,87
ПМ14	2		—	760		—	1750	—	2,11
ПМ15				810			1850		2,24
ПМ16				1065			2360		2,85
ПМ17		16AI		810	128		1870		2,95
ПМ18				1065			2380		3,76
ПМ19				1310			2870		4,53

1. Технические требования см. 3.818.9-2.4/91-тт
2. Арматура: класса А-I по ГОСТ 5781-82*

Взам. инв. № | Подпись и дата | Инв. № подл.

Инв.№ подл.	Подпись и дата	Взам.инв.№

Марка изделия	Изделия арматурные							Изделия закладные												Общий расход, кг
	Арматура класса						Всего	Арматура класса							Прокат марки				Всего	
	A-III ГОСТ 5781-82*		A-I ГОСТ 5781-82*		Вр-I ГОСТ 6727-80*			A-III ГОСТ 5781-82*			A-I ГОСТ 5781-82*				Ст3кп3-I ГОСТ 103-76*		10кп-б ГОСТ 10704-76*			
	ф6		ф6		ф4			ф8	ф10	Итого	ф8	ф10	ф12	Итого	-8×60		Труба 219×4	Труба 351×5,5	Итого		
1АК.298.55.24	3.82				2,63		6,45		0,96	0,96	1,6			1,6	1,96				1,96	4,52	10,97
1АК.73.55.24	0.95				0,64		1,59		0,96	0,96	0,8			0,8	1,96				1,96	3,72	5,31
1АК.597.55.50	15.78				4,91		20,69		0,96	0,96		0,76	4,92	5,68	1,96				1,96	8,60	29,29
1АК.73.55.50	1.53				0,77		2,30		0,96	0,96	1,24			1,24	1,96				1,96	4,16	6,46
1АК.597.70.50	15.87				4,91		20.78		0,96	0,96		0,76	4,92	5,68	1,96				1,96	8,60	29,38
1АК.73.70.50	1.54				0,77		2,31		0,96	0,96	1,24			1,24	1,96				1,96	4,16	6,47
1АК.298.115.90	23.58				6.79		30.37		0,96	0,96			7,52	7,52	1,96				1,96	10,44	40,81
1АК.98.115.90	8.26				2,24		10.50		0,96	0,96		2,60		2,60	1,96				1,96	5,52	16,02
1АК.298.120.53	14.52				6.80		21.32		0,96	0,96		0,76	4,92	5,68	1,96				1,96	8,60	29,92
1АК.298.55.50	5.51				2.89		8.40	1.10	0,96	2,06	0,40	3,24		3,64	1,96		27,04		29,00	34,70	43,10
1АК.298.70.45	5.24				6.56		11.80	1.10	0,96	2,06	0,40	3,08		3,44	1,96			50,68	52,64	58,18	69,98
1АК.298.140.50	16.03		0,50		4.07		20.60		0,96	0,96		0,76	4,92	5,68	1,96				1,96	8,60	29,20

25069 110

Нач.отд.	Котов	
Н.конт.	Мохов	
Гл.спец.	Мохов	
Вед.инж.	Гриднева	
Инж.I кат.	Орлова	
Провер.	Гриднева	

3.818.9-2.4/91-РС

Ведомость расхода стали

Стадия	Лист	Листов
Р	1	4

ГИПРОНИСЕЛЬХОЗ

Формат А4

109

Инв. № подл.	Подпись и дата	Взам. инв. №

Марка изделия	Изделия арматурные							Изделия закладные												Общий расход, кг
	Арматура класса						Всего	Арматура класса									Прокат марки		Всего	
	A-III		A-I		Bp-I			A-III	A-I								Ст3кп3-I			
	ГОСТ 5781-82*		ГОСТ 5781-82*		ГОСТ 6727-80*			ГОСТ 5781-82*	ГОСТ 5781-82*								ГОСТ 103-76*			
	ф6	ф8	ф6		ф4			ф10	ф8	ф10	ф12	ф14	ф16	Итого	-8×60				
1ЛК 298.160.52	17,99		0,5		4,60		23,09	0,96		0,76	4,92			5,68	1,96		8,60	31,69
1ЛК 298.180.52	29,63		0,5		5,15		35,28	0,96		0,76	4,92			5,68	1,96		8,60	43,88
1ЛК 298.200.52	19,11	23,46	0,5		5,42		48,49	0,96		0,76		6,72		7,48	1,96		10,40	58,89
1ЛК 198.240.54	19,14	18,8	0,4		5,63		43,97	0,96		0,76	4,92			5,68	1,96		8,60	52,57
1ЛК 198.260.70	5,60	50,58	0,7		6,21		63,09	0,96				8,44		8,44	1,96		11,36	74,45
1ЛК 198.280.70	5,60	53,77	0,7		6,57		66,64	0,96				8,44		8,44	1,96		11,36	78,0
2ЛК 597.55.50	15,78				4,91		20,69	2,40		0,76	4,92			5,68	4,90		12,98	33,67
2ЛК 597.55.75	20,22				6,00		26,22	2,40				8,96		8,96	4,90		16,26	42,48
2ЛК 73.56.50	2,00				0,58		2,58	0,96	1,24					1,24	1,96		4,16	6,74
2ЛК 73.56.75	2,56				0,71		3,27	0,96	1,40					1,40	1,96		4,32	7,59
2ЛК 597.70.50	19,63				6,01		25,64	2,40		0,76		6,72		7,48	4,90		14,78	40,42
2ЛК 597.70.75	24,07				7,10		31,17	2,40					11,80	11,80	4,90		19,1	50,27
2ЛК 597.70.100	28,51				8,19		36,70	2,40					15,04	15,04	4,90		22,34	59,04
2ЛК 298.70.75	12,03				3,52		15,55	1,44			6,48			6,48	2,94		10,86	26,41
2ЛК 298.70.100	14,26				4,07		18,33	1,44			8,28			8,28	2,94		12,66	30,99

25069 111

Инв.№ подл.	Подпись и дата	Взам. инв.№

Марка изделия	Изделия арматурные				Всего	Изделия закладные										Всего	Общий расход, кг
	Арматура класса					Арматура класса								Прокат марки			
	A-III		Bp-I			A-III	A-I							Ст 3 кп 3-I			
	ГОСТ 5781-82*		ГОСТ 6727-80*			ГОСТ 5781-82*	ГОСТ 5781-82*							ГОСТ 103-76*			
	ф6		ф4			ф10	ф8	ф10	ф12	ф14	ф16	Итого	-8×60				
2ЛК 73.70.50	1,70		0,95		2,65	0,96	0,2	1,62				1,82	1,96		4,74	7,39	
2ЛК 73.70.75	2,26		1,08		3,34	0,96		2,22				2,22	1,96		5,14	8,48	
2ЛК 73.70.100	2,81		1,21		4,02	0,96		2,86				2,86	1,96		5,78	9,80	
2ЛК 298.100.50	12,48		3,52		16,00	1,44		0,76	4,92			5,68	2,94		10,06	26,06	
2ЛК 298.100.75	14,70		4,07		18,77	1,44			6,48			6,48	2,94		10,86	29,63	
2ЛК 298.100.100	16,92		4,61		21,53	1,44				11,40		11,40	2,94		15,78	37,31	
2ЛК 73.100.50	2,03		1,20		3,23	0,96	0,2	1,62				1,82	1,96		4,74	7,97	
2ЛК 73.100.75	2,59		1,33		3,92	0,96		2,22				2,22	1,96		5,14	9,06	
2ЛК 73.100.100	3,14		1,46		4,60	0,96		2,86				2,86	1,96		5,78	10,38	
3ЛК 298.100.75	14,7		4,07		18,77	0,96			6,48			6,48	1,96		9,40	28,17	
3ЛК 298.100.100	23,14		6,79		29,93	0,96			8,28			8,28	1,96		11,20	41,13	
3ЛК 73.100.75	3,68		0,96		4,64	0,96		2,22				2,22	1,96		5,14	9,78	
3ЛК 73.100.100	5,79		1,63		7,42	0,96		2,86				2,86	1,96		5,78	13,20	
3ЛК 298.140.75	24,47		6,93		31,40	0,96			6,48			6,48	1,96		9,40	40,80	
3ЛК 298.140.100	26,69		7,47		34,16	0,96				11,4		11,40	1,96		14,32	48,48	

25069 112

Инв.№ подл.	Подпись и дата	Взам.инв.№

Марка изделия	Изделия арматурные							Изделия закладные								Общий расход, кг
	Арматура класса						Всего	Арматура класса						Прокат марки	Всего	
	А-III		А-I		Вр-I			А-III	А-I					Ст3 кп3-I		
	ГОСТ 5781-82*		ГОСТ 5781-82*		ГОСТ 6727-80*			ГОСТ 5781-82*	ГОСТ 5781-82*					ГОСТ 103-76*		
	ф6	ф8	ф6		ф4			ф10	ф10	ф14	ф16	Итого		-8х60		
3ЛК 73.140.75	6,12				1,67		7,79	0,96	2,22			2,22		1,96	5,14	12,93
3ЛК 73.140.100	6,68				1,8		8,48	0,96	2,86			2,86		1,96	5,78	14,26
3ЛК 298.180.75	42,03		0,5		7,87		50,40	0,96		8,96		8,96		1,96	11,88	62,28
3ЛК 298.180.100	45,36		0,5		8,41		54,27	0,96			15,04	15,04		1,96	17,96	72,23
3ЛК 73.180.75	9,81		0,2		1,88		11,89	0,96	2,22			2,22		1,96	5,14	17,03
3ЛК 73.180.100	10,59		0,2		2,01		12,80	0,96	2,86			2,86		1,96	5,78	18,58
3ЛК 198.280.100	8,52	58,57	0,7		7,37		75,16	0,96		11,4		11,4		1,96	14,32	89,48
3ЛК 198.280.125	8,52	62,57	0,7		7,73		79,52	0,96			18,12	18,12		1,96	21,04	100,56

23069

gost.e-ecolog.ru