ТИПОВЫЕ КОНСТРУКЦИИ, ИЗДЕЛИЯ И УЗЛЫ ЗДАНИЙ И СООРУЖЕНИЙ

СЕРИЯ 3.818.9-2

ТЕХНОЛОГИЧЕСКИЕ ИЗДЕЛИЯ ДЛЯ ЖИВОТНОВОДЧЕСКИХ ПРОИЗВОДСТВЕННЫХ ЗДАНИЙ

ВЫПУСК 5

ИЗДЕЛИЯ МЕТАЛЛИЧЕСКИЕ ДЛЯ СВИНОВОДЧЕСКИХ ЗДАНИЙ

19369-02

gost.e-ecolog.ru

ТИПОВЫЕ КОНСТРУКЦИИ, ИЗДЕЛИЯ И УЗЛЫ ЗДАНИЙ И СООРУЖЕНИЙ

СЕРИЯ 3.818.9-2

ТЕХНОЛОГИЧЕСКИЕ ИЗДЕЛИЯ ДЛЯ ЖИВОТНОВОДЧЕСКИХ ПРОИЗВОДСТВЕННЫХ ЗДАНИЙ

ВЫПУСК 5

ИЗДЕЛИЯ МЕТАЛЛИЧЕСКИЕ ДЛЯ СВИНОВОДЧЕСКИХ ЗДАНИЙ

РАБОЧИЕ ЧЕРТЕЖИ

РАЗРАБОТАНЫ
ИНСТИТУТОМ „ГИПРОНИСЕЛЬХОЗ"

ГЛ. ИНЖЕНЕР ИНСТИТУТА Л.С. Бутаев
ГЛ. ИНЖЕНЕР ПРОЕКТА Л.С. Клейн

УТВЕРЖДЕНЫ ГЛАВСЕЛЬСТРОЙПРОЕКТОМ
МИНСЕЛЬХОЗА СССР
ПРОТОКОЛ № 3 ЗАСЕДАНИЯ ТЕХНИЧЕСКОГО СОВЕТА
ГЛАВСЕЛЬСТРОЙПРОЕКТА
ОТ 22 СЕНТЯБРЯ 1982 г
ВВЕДЕНЫ В ДЕЙСТВИЕ ГИПРОНИСЕЛЬХОЗОМ С 23 02 84 г
ПРИКАЗ ОТ 16 ФЕВРАЛЯ 1984 г № 15-П

Обозначение	Наименование	№ стр.
3.818.9-2.5-00.000	Содержание	1
00.000Д	Назначение изделий	3
01.010	Дверь	4
01.010 СБ	Дверь. Сборочный чертеж	5
01.020	Рама	8
01.020 СБ	Рама. Сборочный чертеж	9
01.030	Ручка	11
01.030 СБ	Ручка. Сборочный чертеж	12
01.040	Навеска	13
01.040 СБ	Навеска. Сборочный чертеж	14
01.050	Навеска.	15
01.050 СБ	Навеска. Сборочный чертеж	15
01.060	Ограждение кормовое	16
01.060 СБ	Ограждение кормовое	
	Сборочный чертеж	17
01.070	Панель передняя	19
01.070 СБ	Панель передняя.	
	Сборочный чертеж	20
01.080	Панель нижняя	21
01.080 СБ	Панель нижняя.	
	Сборочный чертеж	22
01.090	Боковина	23
01.090 СБ	Боковина. Сборочный чертеж	24
01.110	Ограждение кормовое	25
01.110 СБ	Ограждение кормовое	
	Сборочный чертеж	26
01.120	Панель передняя	28
01.120 СБ	Панель передняя.	
	Сборочный чертеж	29
01.130	Панель нижняя	30
01.130 СБ	Панель нижняя.	
	Сборочный чертеж	31

Обозначение	Наименование	№ стр.
3.818.9-2.5-01.140	Боковина	32
01.140 СБ	Боковина. Сборочный чертеж	33
01.160	Ограждение кормовое	34
01.160 СБ	Ограждение кормовое.	
	Сборочный чертеж	35
01.210	Штанга управления	37
01.210 СБ	Штанга управления.	
	Сборочный чертеж	38
01.220	Связь	39
01.220 СБ	Связь. Сборочный чертеж	40
01.230	Рычаг	41
01.230 СБ	Рычаг. Сборочный чертеж	41
01.260	Фиксатор	42
01.260 СБ	Фиксатор. Сборочный чертеж	43
01.270	Запор	44
01.270 СБ	Запор. Сборочный чертеж	45
01.280	Упор	46
01.280 СБ	Упор. Сборочный чертеж	47
01.310	Стойка	48
01.310 СБ	Стойка. Сборочный чертеж	49
01.360	Кронштейн	51
01.360 СБ	Кронштейн. Сборочный чертеж	52

Инв. № подл. | Подпись и дата | Взам. инв. №

Изм	Лист	№ докум.	Подпись	Дата
Разраб.		Шеремет'ева		
Провер.		Русакова		
Гл. спец.		Подосинский		
Н. контр.		Королева		
Утв.		Ермаков		

3.818.9-2.5-00.000

Содержание

Лит.	Лист	Листов
Р	1	2

ГИПРОНИСЕЛЬХОЗ

Обозначение	Наименование	№ стр.
3.818.9-2.5-01.410	Ограждение верхнее	53
01.410 СБ	Ограждение верхнее.	
	Сборочный чертеж	53
01.420	Дуга	54
01.420 СБ	Дуга. Сборочный чертеж	54
01.460	Ворота	55
01.460 СБ	Ворота. Сборочный чертеж	56
01.470	Штырь	58
01.470 СБ	Штырь. Сборочный чертеж	58
01.510	Панель ограждения	59
01.510 СБ	Панель ограждения.	
	Сборочный чертеж	60
01.001	Планка	61
01.002	Уголок	61
01.003	Полотно	62
01.004	Рамка	63
01.005	Полоса	64
01.006	Пруток	65
01.007	Пруток	66
01.008	Пластина	66
01.009	Скоба	67
01.011	Ручка	67
01.012	Кронштейн	68
01.013	Кронштейн	68
01.014	Ось	69
01.015	Ось	69
01.016	Накладка	70
01.017	Пруток	70
01.018	Пруток	71
01.019	Дуга	71
01.021	Труба	72
3.818.9-2.5-01.022	Шайба	73
01.023	Упор	73
01.024	Штырь	74
01.025	Пластина	74
01.026	Труба	75
01.027	Угольник	75
01.028	Планка	76
01.029	Скоба	77
01.031	Каин	77

Обозначение	Наименование	Назначение	N стр.
3.818.9-2,5-01.010; -01	Дверь	Для маток, откормочного ремонтного поголовья	5
-02; -03	То же	Для отъемышей	5
-04; -05	То же	Для хряков	5
-06; -07	То же	Для маток и ремонтного поголовья на выгулах	5
-08; -09	То же	Для отъемышей на выгулах	5
3.818.9-2,5-01.060; -01; -02	Ограждение кормовое	Для маток	18
-03; -04; -05	То же	Для откормочного и ремонтного поголовья	18
06; -07	То же	Для маток и ремонтного поголовья в санитарных станках	18
3.818.9-2,5-01.110; -01; 02	Ограждение кормовое	Для отъемышей при штанговом открытии	27
03; 04; 05	То же	Для отъемышей при открытии фиксатором	27
3.818.9-2,5-01.160	Ограждение кормовое	Для хряков	35
-01	То же	Для хряков при установке в одном ряду с групповыми станками	35
3.818.9-2,5-01.210	Штанга управления	Для открытия и закрытия кормового ограждения в групповых станках	38
3.818.9-2,5-01.220	Связка	В станках для хряков	
3.818.9-2,5-01.260	Фиксатор	Для открытия и закрытия кормового ограждения в станках для отъемышей	43

Обозначение	Наименование	Назначение	N стр.
3.818.9-2,5-01.310; -01	Стойка	Для навески ограждения кормового	49
-02; -03	То же	Для навески ограждения кормового и дверей	49
-04; -05	То же	Для навески ограждения кормового у отъемышей	49
-06; -07	То же	Для навески дверей и ограждения кормового у отъемышей	49
-08	То же	Для установки на железобетонной панели ограждений у хряков	49
3.818.9-2,5-01.360	Кронштейн двойной	Для навески ограждения кормового	52
-01	Кронштейн одинарный	То же	
-02	Кронштейн одинарный	То же для хряков	52
3.818.9-2,5-01.410	Ограждение верхнее	Для хряков над кормушкой	53
3.818.9-2,5-01.460	Ворота	На выгулах для маток	56
-01	То же	На выгулах для отъемышей	56
3.818.9-2,5-01.510	Панель ограждения	Для взрослого поголовья	60
-01	То же	Для отъемышей	60
-02; -03	То же	Для хряков	60

После монтажа элементы станочного оборудования окрасить эмалями ХС-710 ГОСТ 9355-71 или ХС-558 ТУ6-10-592-76 в 3 слоя. Общая толщина покрытия 130 мкм.

Взам. инв. N | Подпись и дата | Инв. N подл.

Изм.	Лист	N докум.	Подпись	Дата
Разраб.		Шеремет'ева		
Провер.		Русакова		
Гл.спец.		Подосинский		
Н.контр.		Королева		
Утв.		Ермаков		

3.818.9-2.5-00.000Д

Назначение изделий

Лит.	Лист	Листов
Р		

ГИПРОНИСЕЛЬХОЗ

Инв.№ подл.	Подпись и дата	Взам. инв.№	Инв.№ дубл.	Подпись и дата

Формат	Зона	Поз.	Обозначение	Наименование	Кол. на исполн. 3.818.9-2.5-01.010 -										Примечание
					-	01	02	03	04	05	06	07	08	09	
				Документация											
*			3.818.9-2.5-01.010СБ, рис.1	Сборочный чертеж	×	×			×	×					*А3,А3,А3
			рис.2				×	×							
			рис.3								×	×			
			рис.4										×	×	
				Сборочные единицы											
*		1	3.818.9-2.5-01.020	Рама	1	1									*А4,А4
			-01	Рама			1	1							
Условное наименов.				Лит.	ОС1	ОС2	ОС3	ОС4	ОС5	ОС6	ОС7	ОС8	ОС9	ОС10	

Изм.	Лист	N докум.	Подпись	Дата
Разраб.		Козина		
Провер.		Русакова		
Гл.спец.		Подвосинский		
Н.контр.		Королева		
Утв.		Ермаков		

3.818.9-2.5-01.010

Дверь

Лит.	Лист	Листов
Р	1	2

ГИПРОНИСЕЛЬХОЗ

Формат А4

Инв.№ подл.	Подпись и дата	Взам. инв.№	Инв.№ дубл.	Подпись и дата

Формат	Зона	Поз.	Обозначение	Наименование	Кол. на исполн. 3.818.9-2.5-01.010 -										Примечание
					-	01	02	03	04	05	06	07	08	09	
			3.818.9-2.5-01.020 -02	Рама					1	1					
			-03	Рама							1	1			
			-04	Рама									1	1	
*		2	3.818.9-2.5-01.030	Рычаг	1				1		1				*А4,А4
			-01	Рычаг		1				1		1			
			-02	Рычаг			1						1		
			-03	Рычаг				1						1	
*		3	3.818.9-2.5-01.040	Навеска	2	2			2	2					*А4,А4
			-01	Навеска			2	2							
А4		4	3.818.9-2.5-01.050	Навеска							1	1	1	1	
		5													
				Детали											
А4		6	3.818.9-2.5-01.050	Планка	2	2	2	2	2	2	2	2	2	2	
А4		7	3.818.9-2.5-01.002	Уголок							2	2	2	2	
			-01	Уголок							1	1	1	1	

Изм.	Лист.	№ докум.	Подпись	Дата

3.818.9-2.5-01.010

Лист 2

Копировал Анхачева

Формат А4

19369-02 9

4

3.818.9-25-01.010 СБ

Рис. 1

01.010, 01.010-04 - изображено
01.010-01, 01.010-05 - зеркальное отражение

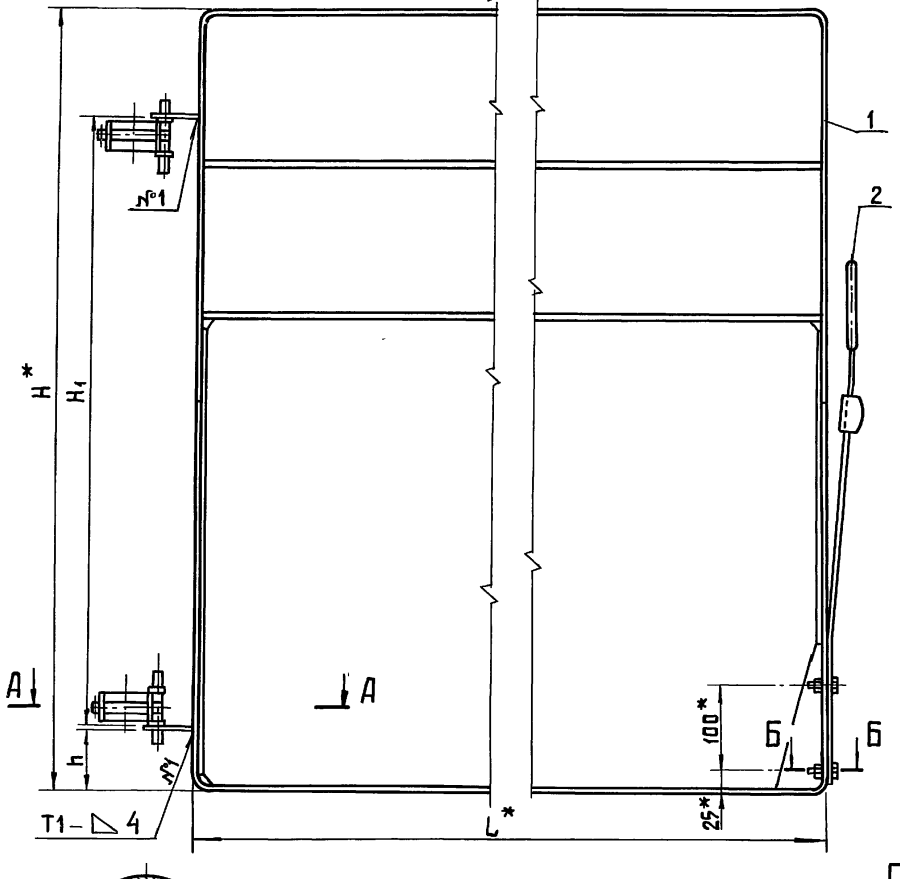

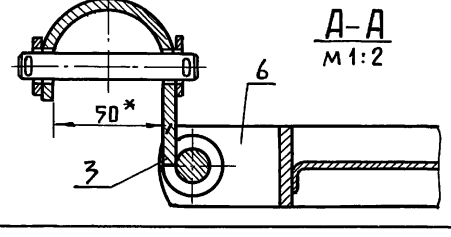

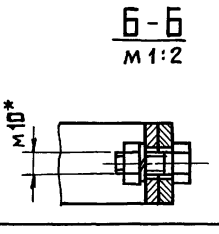

Обозначение	Шифр	Рис.	Размеры, мм				Масса, кг
			L*	H*	H1	h	
3.818.9-25-01.010	ОС1	1	650	900	700	40	17,70
-01	ОС2	1	850	900	700	40	17,70
-02	ОС3	2	850	750	700	40	12,43
-03	ОС4	2	850	750	700	40	12,43
-04	ОС5	1	700	1200	700	10	16,79
-05	ОС6	1	700	1200	700	10	16,79
-06	ОС7	3	1050	900	700	40	22,59
-07	ОС8	3	1050	900	700	40	22,59
-08	ОС9	4	1050	750	700	20	17,43
-09	ОС10	4	1050	750	700	20	17,43

1. Сварная конструкция II кл. ОСТ 23.2.429.73
2. Сварные швы по ГОСТ 5264-80.
3. Электрод Э42 ГОСТ 9467-75
4. *Размеры для справок.
5. Покрытие: грунтовка ХС-04 ТУ6-10-1414-76 за 2 раза.

Изм.	Лист	№ докум.	Подпись	Дата
Разраб.		Козина		
Пров.		Русакова		
Т.контр.		Подлосинский		
Гл.спец.		Подлосинский		
Н.контр.		Королева		
Утв.		Ермаков		

3.818.9-2.5-01.010 СБ

Дверь
Сборочный чертеж

Лит.	Масса	Масштаб
Р	См. табл.	—
Лист 1	Листов 3	

ГИПРОНИСЕЛЬХОЗ

Инв.№ подл. | Подпись и дата | Взам. инв.№ | Инв.№ дубл. | Подпись и дата

Рис. 2

Остальное -см. рис. 1

01.010-02 - изображено

01.010-03 - зеркальное отражение

м 1:5

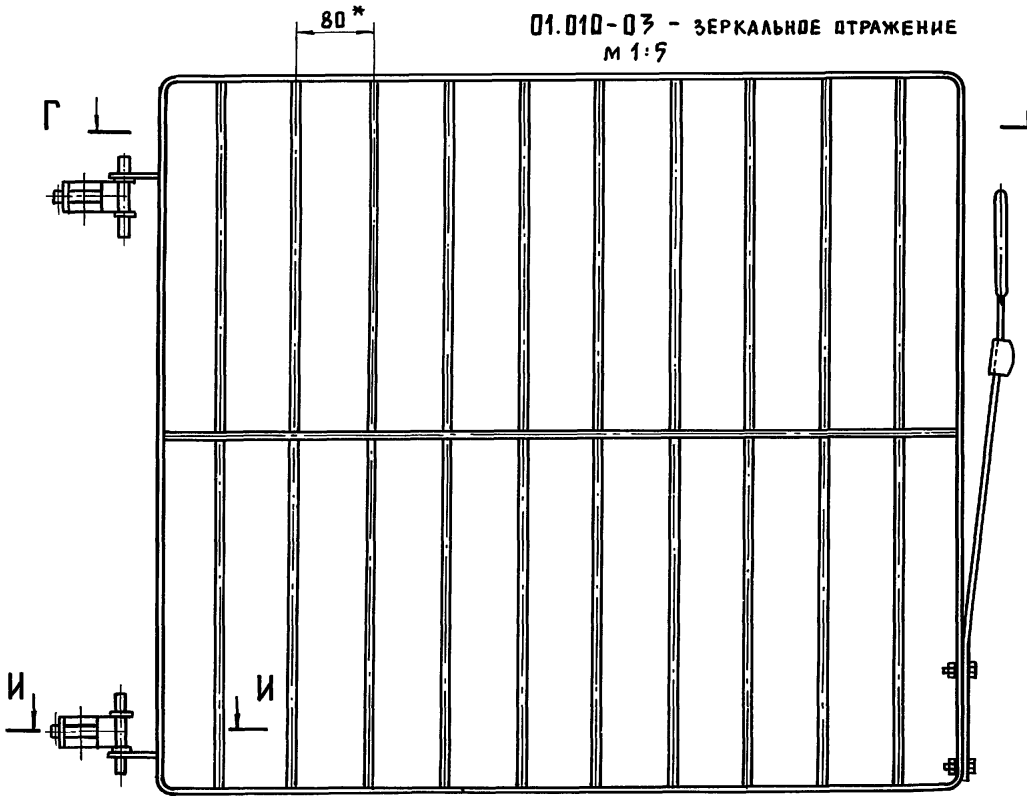

Г-Г

м 1:2

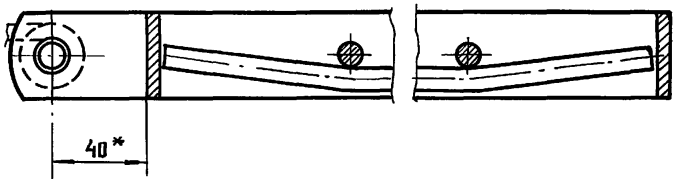

Вид Д

м 1:2

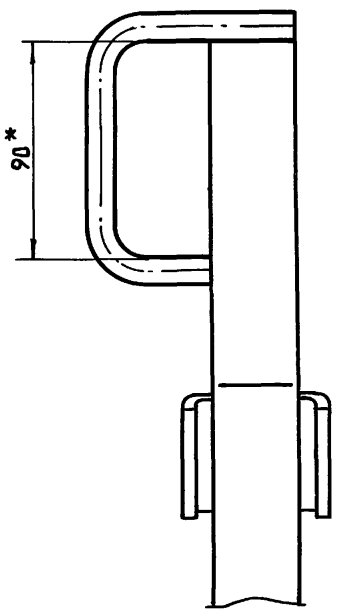

И-И

м 1:2

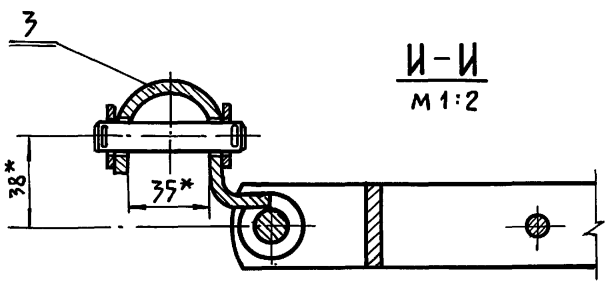

Изм.	Лист	№ докум.	Подпись	Дата	3.818.9 - 2.5-01.010 СБ	Лист 2

Инв.№ подл. | Подпись и дата | Взам.инв.№ | Инв.№ дубл. | Подпись и дата

Копировал Анхачева 19369-02 8 Формат А3

Рис. 4

Остальное - см. рис. 1

01.010-08 - изображено,
01.010-09 - зеркальное отражение.
м 1:10

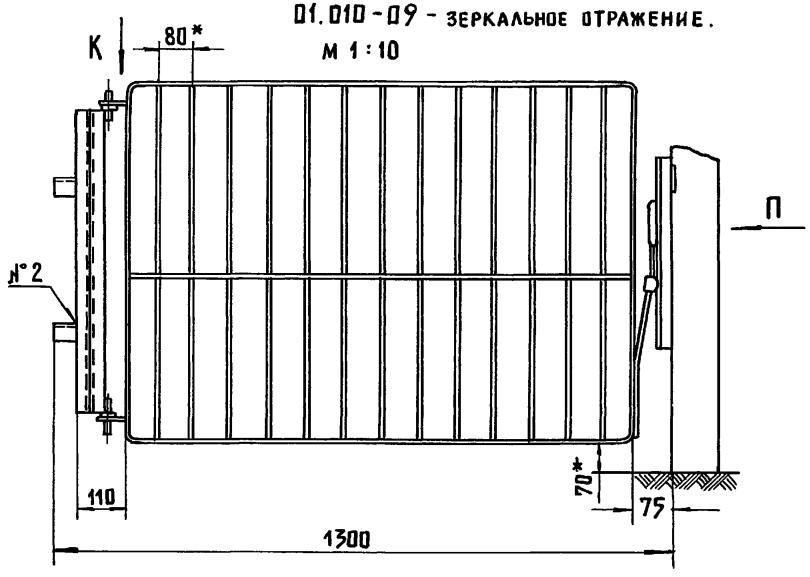

Рис. 3

Остальное - см. рис. 1
01.010-06 - изображено,
01.010-07 - зеркальное отражение
м 1:10

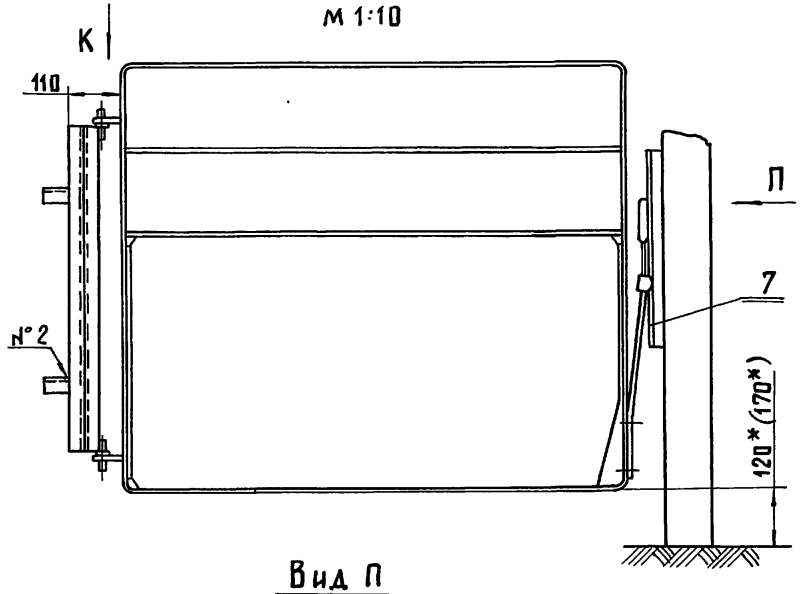

Вид К
м 1:2

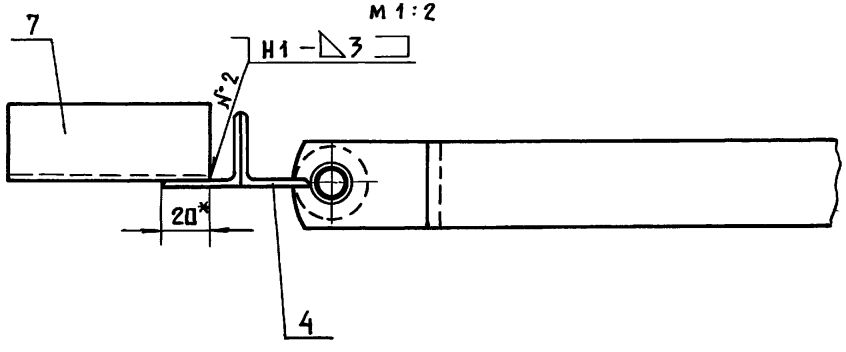

Вид П
м 1:2

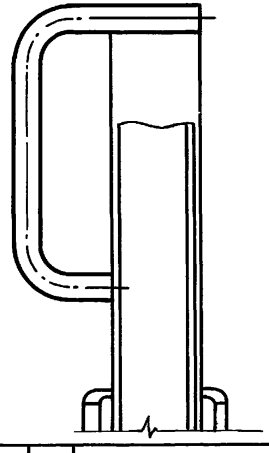

Изм.	Лист	№ докум.	Подпись	Дата	3.818.9-2.5-01.010 СБ	Лист 3

Копировал Лихачева 19369-02 9 Формат А3

Инв. № подл. | Подпись и дата | Взам. инв. № | Инв. № дубл. | Подпись и дата

Инв.№ подл.	Подпись и дата	Взам.инв.№	Инв.№ дубл.	Подпись и дата

Формат	Зона	Поз.	Обозначение	Наименование	Кол. на испол. 3.818.9-2.5-01.020-										Примечание
					-	01	02	03	04	05	06				
				Документация											
*			3.818.9-2.5-01.020 СБ, рис.1	Сборочный чертеж	×		×	×							*А3, А3
			рис.2			×			×						
			рис.3							×					
			рис.4								×				
				Детали											
А3		1	3.818.9-2.5-01.003	Полотно	1										
			- 01	Полотно			1								
			- 02	Полотно				1							

Лит.

Условное наименов.

Изм.	Лист	№ докум.	Подпись	Дата
Разраб.		Козина	Козина	
Пров.		Русакова	Русак	
Гл.спец.		Подласинский	Подл	
Н.контр.		Королева	Корол	
Утв.		Ермаков	Ерм	

3.818.9-2.5-01.020

Рама

Лит.	Лист	Листов
Р	1	2

ГИПРОНИСЕЛЬХОЗ

Формат А4

Инв.№ подл.	Подпись и дата	Взам.инв.№	Инв.№ дубл.	Подпись и дата

Формат	Зона	Поз.	Обозначение	Наименование	Кол. на испол. 3.818.9-2.5-01.020-										Примечание
					-	01	02	03	04	05	06				
			- 03	Полотно						1					
А3		2	3.818.9-2.5-01.004	Рамка	1	1									
			- 01	Рамка			1								
			- 02	Рамка				1	1						
			- 03	Рамка						1	1				
			- 04	Рамка	1										
			- 05	Рамка		1									
			- 06	Рамка			1								
			- 07	Рамка				1	1						
			- 08	Рамка						1	1				
А3		3	3.818.9-2.5-01.005	Полоса	1										
			- 01	Полоса			1								
			- 02	Полоса				1		1					
А3		4	3.818.9-2.5-01.006	Пруток	1										
			- 01	Пруток			1								
			- 02	Пруток				1		1					
А4		5	3.818.9-2.5-01.007	Пруток		10			13		13				
			- 01	Пруток		1									
			- 02	Пруток					1		1				

Изм.	Лист	№ докум.	Подпись	Дата

3.818.9-2.5-01.020

Лист 2

Копировал Лихачева

Формат А4

19369-02 10

3.818.9-2.5-01.020 СБ

Рис.1

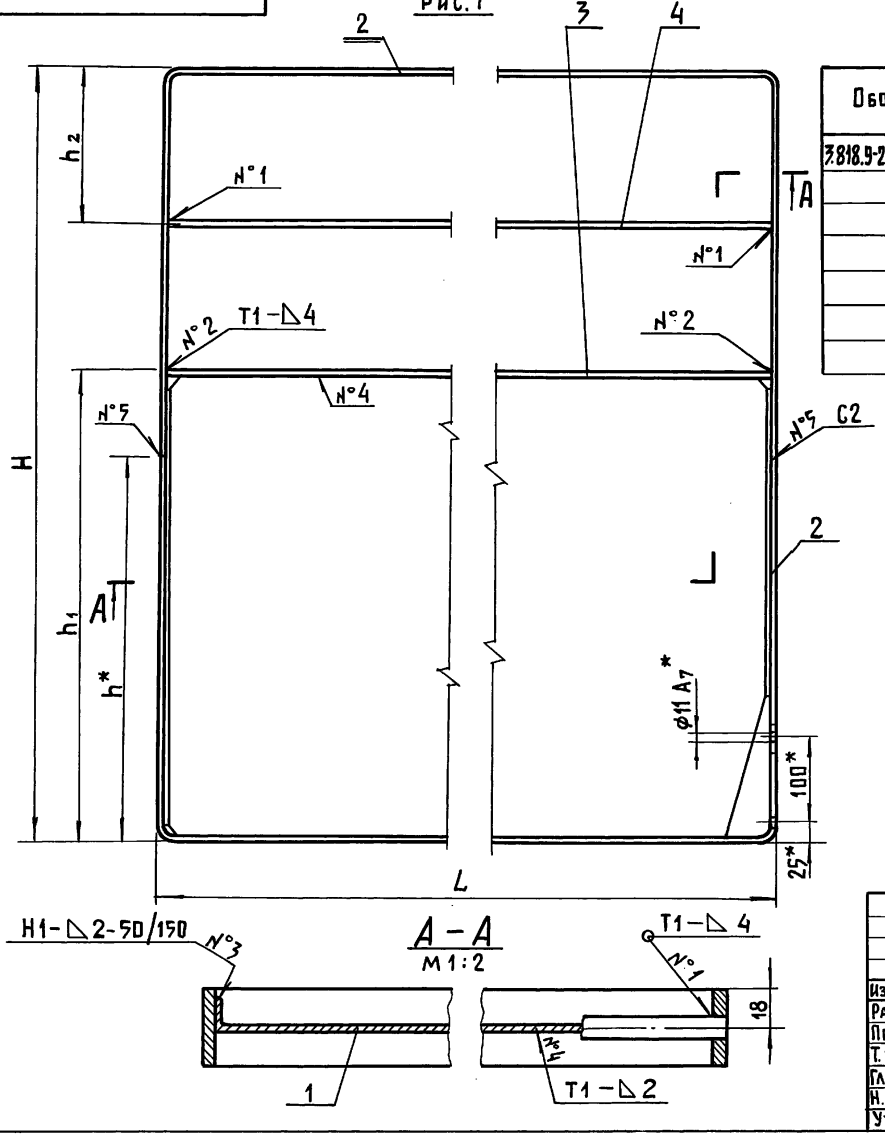

Обозначение	Рис.	Размеры, мм							Масса, кг
		L	H	n	L_1	h*	h_1	h_2	
3.818.9-2.5-01.020	1	850	900			450	550	175	15,32
-01	2	850	750	9	720	450			10,36
-02	1	1000	1200			600	700	250	15,81
-03	1	1050	900			450	550	175	17,97
-04	2	1050	750	12	960	450			12,98
-05	3	1050	900			450	550	175	18,03
-06	4	1050	750	12	960	450			13,04

1. Сварная конструкция II кл. ОСТ 23.2.429.73
2. Сварные швы по ГОСТ 5264-80
3. Швы №6 сварка ручная электродуговая.
4. Электрод Э42 ГОСТ 9467-75.
5. *Размеры для справок.

Изм.	Лист	№ докум.	Подпись	Дата
Разраб.		Козина		
Проверил		Русакова		
Т. контр.		Подлесинский		
Гл. спец.		Подлесинский		
Н. контр.		Королева		
Утв.		Ермаков		

3.818.9-2.5-01.020 СБ

Рама
Сборочный чертеж

Лит.	Масса	Масштаб
Р	См. табл.	—
Лист 1	Листов 2	

ГИПРОНИСЕЛЬХОЗ

Копировала Лихачева 19369-02 11 Формат А3

Инв. № подл. | Подпись и дата | Взам. инв. № | Инв. № дубл. | Подпись и дата

Рис. 2

Остальное - см. рис. 1
м 1:5

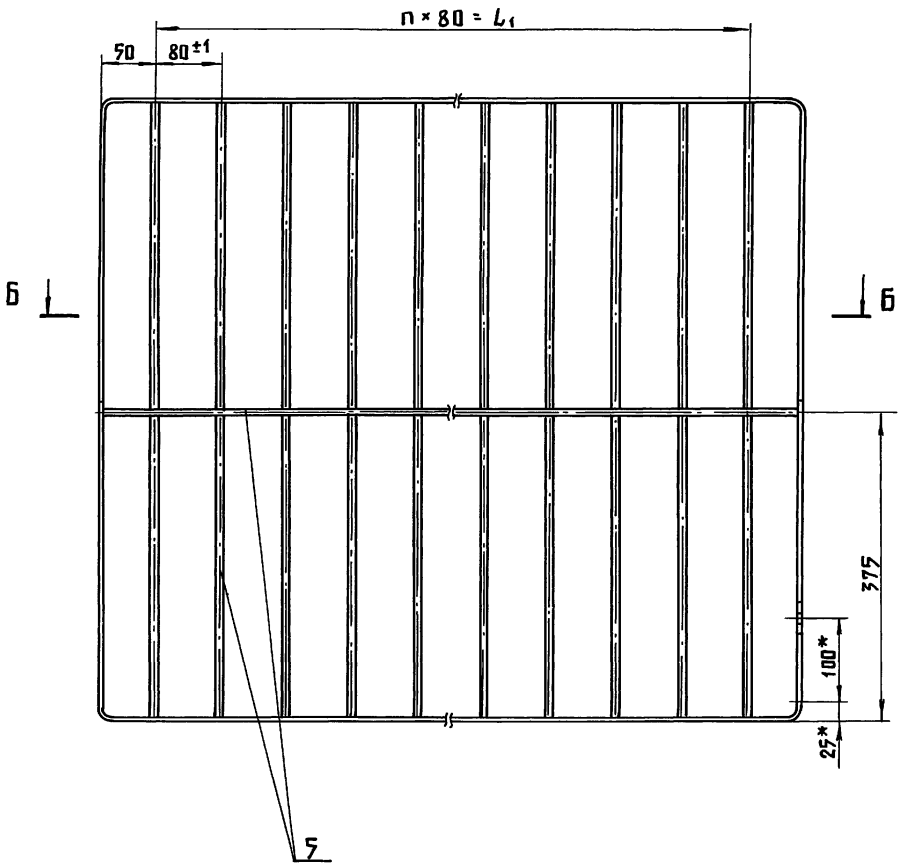

Б – Б

м 1:2

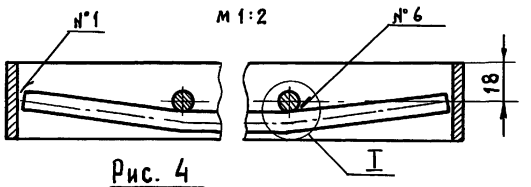

Рис. 4

Остальное - см. рис. 1
м 1:20

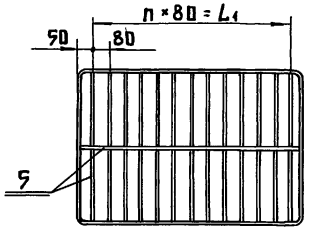

I

м 1:1

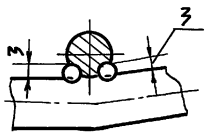

Рис. 3

Остальное - см. рис. 1
м 1:20

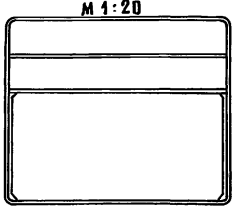

Изм.	Лист	№ докум.	Подпись	Дата	3.818.9-2.5-01.020 СБ	Лист 2

Копировал Лихачева 19369-02 12 Формат А3

Инв. № подл. | Подпись и дата | Взам. инв. № | Инв. № дубл. | Подпись и дата

Инв. № подл.	Подпись и дата	Взам. инв. №	Инв. № дубл.	Подпись и дата

Формат	Зона	Поз.	Обозначение	Наименование	Кол. на испол. 3.818.9-2.5-01.130-										Примечание
					-	01	02	03							
				Документация											
А3			3.818.9-2.5-01.030СБ, рис.1	Сборочный чертеж	×	×									
			рис.2				×	×							
				Детали											
А4		1	3.818.9-2.5-01.008	Пластина	1	1									
			- 01	Пластина			1	1							

Лит.

Условное наименов.

Изм.	Лист	№ докум.	Подпись	Дата
Разраб.		Козина		
Пров.		Русакова		
Гл.спец.		Подосинский		
Н.контр.		Королева		
Утв.		Ермаков		

3.818.9-2.5-01.030

Ручка

Лит.	Лист	Листов
Р	1	2

ГИПРОНИСЕЛЬХОЗ

Формат А4

Инв. № подл.	Подпись и дата	Взам. инв. №	Инв. № дубл.	Подпись и дата

Формат	Зона	Поз.	Обозначение	Наименование	Кол. на испол. 3.818.9-2.5-01.130-										Примечание
					-	01	02	03							
А4		2	3.818.9-2.5-01.009	Скоба	1	1	1	1							
А4		3	3.818.9-2.5-01.011	Ручка	1	1	1	1							
		4													
				Стандартные изделия											
		5		Болт М10×25.48.019											
				ГОСТ 7798-70	2	2	2	2							0,027кг
		6		Гайка М10.5.019											
				ГОСТ 5915-70	2	2	2	2							0,012кг
		7		Шайба 1065Г.01.9											
				ГОСТ 6402-70	2	2	2	2							0,002кг

Изм.	Лист	№ докум.	Подпись	Дата

3.818.9-2.5-01.030

Лист 2

Копировал Лихачева

Формат А4

19369-02 13

11

3.818.9-27-01030 СБ

Рис. 1

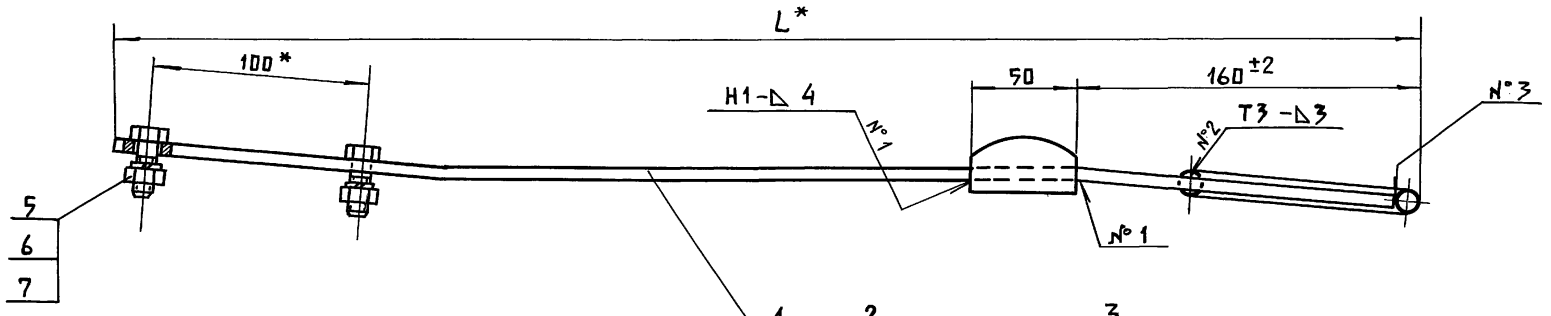

Рис. 2

Остальное — см. рис. 1

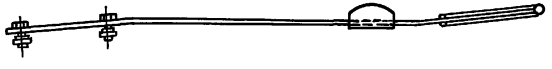

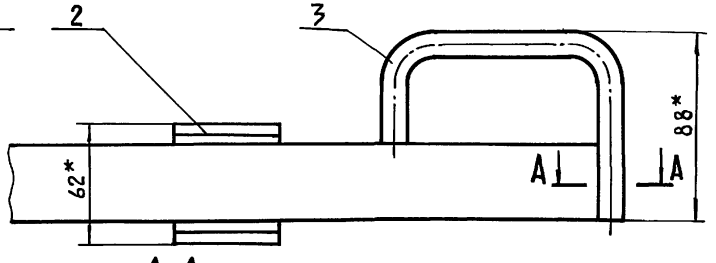

А-А

М 1:1

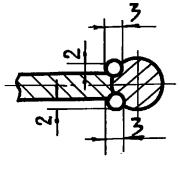

1. Сварная конструкция II кл. ОСТ 23.2.429.73
2. Сварные швы по ГОСТ 5264-80.
3. Швы № 3 сварка ручная электродуговая.
4. Электрод Э42 ГОСТ 9467-75
5. *Размеры для справок.
6. Покрытие: грунтовка ХС-04 ТУ6-10-1414-76 за 2 раза

Обозначение	Рис.	L*, мм	Масса, кг
3.818.9-27-01.030	1	610	1,4
-01	2	610	1,4
-02	1	515	1,23
-03	2	515	1,23

Изм.	Лист	№ докум.	Подпись	Дата
Разраб.		Козина		
Проверил		Русакова		
Т.контр.		Подлесинский		
Гл.спец.		Подлесинский		
Н.контр.		Королева		
Утв.		Ермаков		

3.818.9-2.5-01.030 СБ

Ручка

Сборочный чертеж

Лит.	Масса	Масштаб
Р	См. табл.	1:2
Лист	Листов 1	

ГИПРОНИСЕЛЬХОЗ

Копировал Лихачева 19369-02 14 Формат А3

Инв.№ подл. | Подпись и дата | Взам.инв.№ | Инв.№ дубл. | Подпись и дата

Инв. № подл.	Подпись и дата	Взам. инв. №	Инв. № дубл.	Подпись и дата

Формат	Зона	Поз.	Обозначение	Наименование	Кол. на испол. 3.818.9-2.5-01.040- –	01	Примечание
				Документация			
А4			3.818.9-2.5-01.040 СБ, рис.1	Сборочный чертеж	×		
			рис.2			×	

Лит.

Условное наименов.

Изм.	Лист	№ докум.	Подпись	Дата
Разраб.		Козина		
Провер.		Русакова		
Гл. спец.		Подлесинский		
Н. контр.		Королева		
Утв.		Ермаков		

3.818.9-2.5-01.040

Навеска

Лит.	Лист	Листов
Р	1	2

ГИПРОНИСЕЛЬХОЗ

Формат А4

Инв. № подл.	Подпись и дата	Взам. инв. №	Инв. № дубл.	Подпись и дата

Формат	Зона	Поз.	Обозначение	Наименование	Кол. на испол. 3.818.9-2.5-01.040- –	01	Примечание
				Детали			
А4		1	3.818.9-2.5-01.001– 01	Планка	1		
		2	-01.012	Кронштейн	1		
А4		3	3.818.9-2.5-01.013	Кронштейн		1	
А4		4	3.818.9-2.5-01.014	Ось	1	1	
А4		5	3.818.9-2.5-01.015	Ось	1		
			– 01	Ось		1	
		6					
				Стандартные изделия			
		7		Шайба 14.01.019			
				ГОСТ 11371-78	2	2	0.01 кг.
		8		Шайба 12.01.019			
				ГОСТ 11371-78	2	2	0.006 кг.
		9		Шплинт 3.2×20 – 01			
				ГОСТ 397-79*	2	2	0.001 кг.

19369-02 15

Изм.	Лист	№ докум.	Подпись	Дата

3.818.9-2.5-01.040

Лист 2

Копировал Лихачева

Формат А4

Рис. 1

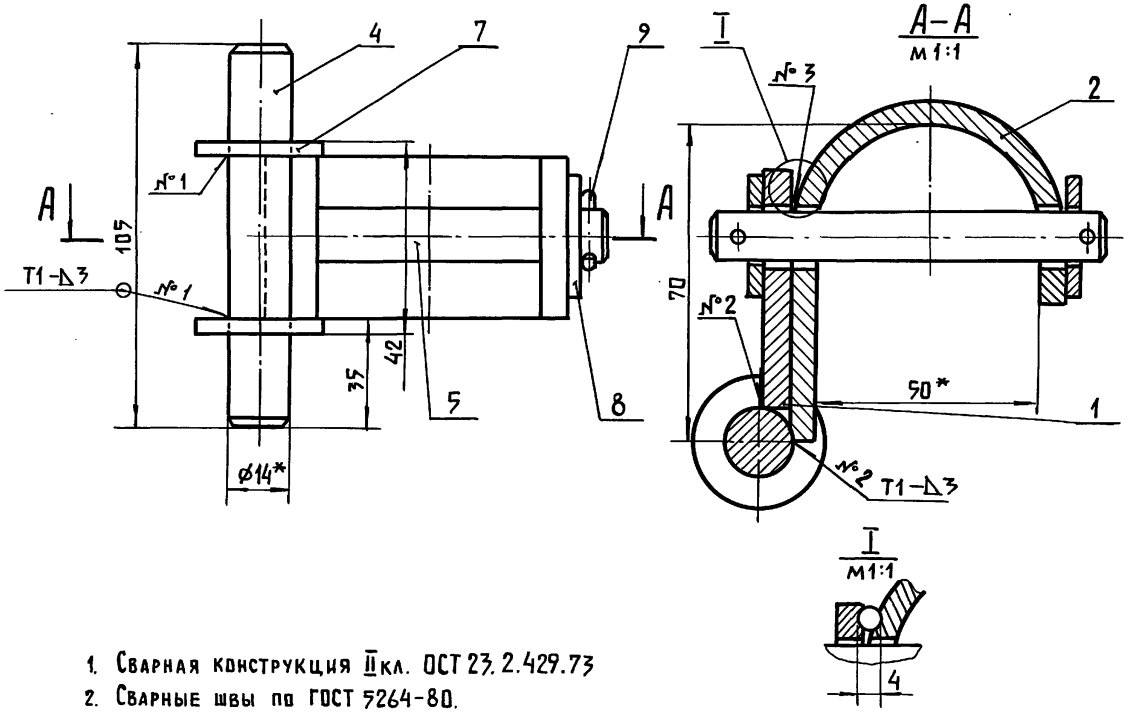

А–А
М 1:1

Рис. 2

Остальное - см. рис. 1

А–А
М 1:1

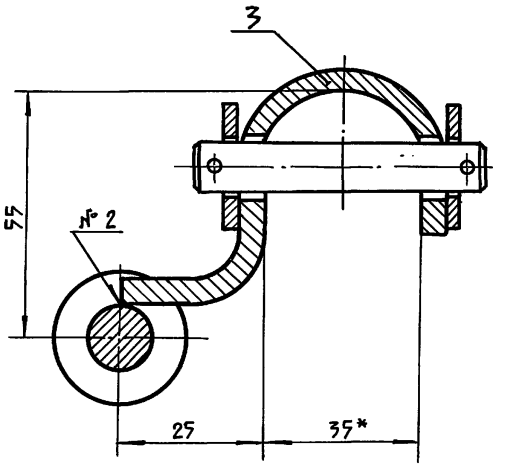

1. Сварная конструкция II кл. ОСТ 23.2.429.73
2. Сварные швы по ГОСТ 5264-80.
3. Швы №3 сварка ручная электродуговая
4. Электрод Э42 ГОСТ 9467-75
5* Размеры для справок.
6. Покрытие: грунтовка - ХС-04 ТУ 6-10-1414-76 за 2 раза

Обозначение	Рис.	Масса, кг
3.818.9-2.5-01.040	1	0.51
-01	2	0,36

Изм.	Лист	№ докум.	Подпись	Дата
Разраб.		Козина		
Проверил		Русакова		
Т.контр.		Подлосинский		
Гл.спец.		Подлосинский		
Н.контр.		Королева		
Утв.		Ермаков		

3.818.9-2.5-01.040 СБ

Навеска
Сборочный чертеж

Лит.	Масса	Масштаб
р	См. табл.	1:2
Лист	Листов 1	

ГИПРОНИСЕЛЬХОЗ

Копировал Лихачева 19369-02 16 Формат А3

Инв. № подл. | Подпись и дата | Взам. инв. № | Инв. № дубл. | Подпись и дата

Формат	Зона	Поз.	Обозначение	Наименование	Кол.	Примеч.
				Документация		
А4			3.818.9-2.5-01.050 СБ	Сборочный чертеж		
				Детали		
А4		1	3.818.9-2.5-01.002-02	Уголок	2	
А4		2	3.818.9-2.5-01.014	Ось	2	
		3				
				Стандартные изделия		
		4		Шайба 14.01.0.19 ГОСТ 11371-78	2	0,01 кг

Изм.	Лист	№ докум.	Подпись	Дата	3.818.9-2.5-01.050		
Разраб.		Козина			Навеска	Лит.	Лист	Листов
Пров.		Русакова				Р		1
Гл.спец.		Подосинский				ГИПРОНИСЕЛЬХОЗ		
Н.контр.		Королева						
Утв.		Ермаков						

Инв.№ подл. | Подпись и дата | Взам.инв.№ | Инв.№ дубл. | Подпись и дата

Формат А4

3.818.9-2.5-01.050 СБ

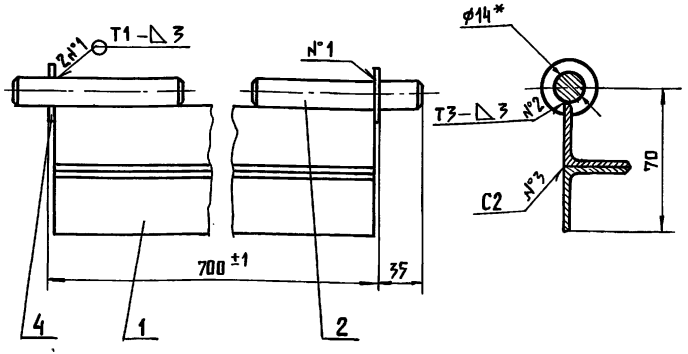

1. Сварная конструкция II кл. ОСТ 23.2.429.73
2. Сварные швы по ГОСТ 5264-80.
3. Электрод Э42 ГОСТ 9467-75.
4. *Размеры для справок.

Изм.	Лист	№ докум.	Подпись	Дата	3.818.9-2.5-01.050 СБ			
Разраб.		Козина			Навеска	Лит.	Масса	Масштаб
Проверил		Русакова			Сборочный чертеж	Р	2,25	1:2
Т.контр.		Подосинский				Лист	Листов	1
Гл.спец.		Подосинский				ГИПРОНИСЕЛЬХОЗ		
Н.контр.		Королева						
Утв.		Ермаков						

Инв.№ подл. | Подпись и дата | Взам.инв.№ | Инв.№ дубл. | Подпись и дата

Инв. № подл.	Подпись и дата	Взам. инв. №	Инв. № дубл.	Подпись и дата

Формат	Зона	Поз.	Обозначение	Наименование	Кол. на испол. 3.818.9-2.5-01.060-									Примечание
					-	01	02	03	04	05	06	07		
				Документация										
*			3.818.9-2.5-01.060 СБ, рис.1	Сборочный чертеж	×	×	×	×	×	×				*А3, А3
			рис.2								×	×		
				Сборочные единицы										*А4, А4
*		1	3.818.9-2.5-01.070	Панель передняя	1									
			- 01	Панель передняя		1					1			
			- 02	Панель передняя			1							
			- 03	Панель передняя				1				1		
			- 04	Панель передняя					1					
			- 05	Панель передняя										

Лит.	Условное наименов.	ОС 11	ОС 12	ОС 13	ОС 14	ОС 15	ОС 16	ОС 18	ОС 20

Изм.	Лист	№ докум.	Подпись	Дата
Разраб.		Козина		
Провер.		Русакова		
Гл. спец.		Подлосинский		
Н. контр.		Королева		
Утв.		Ермаков		

3.818.9-2.5-01.060

Ограждение кормовое

Лит.	Лист	Листов
Р	1	2

ГИПРОНИСЕЛЬХОЗ

Формат А4

Инв. № подл.	Подпись и дата	Взам. инв. №	Инв. № дубл.	Подпись и дата

Формат	Зона	Поз.	Обозначение	Наименование	Кол. на испол. 3.818.9-2.5-01.060-									Примечание
					-	01	02	03	04	05	06	07		
*		2	3.818.9-2.5-01.080	Панель нижняя	1									*А4, А4
			- 01	Панель нижняя		1					1			
			- 02	Панель нижняя			1							
			- 03	Панель нижняя				1				1		
			- 04	Панель нижняя					1					
			- 05	Панель нижняя						1				
*		3	3.818.9-2.5-01.090	Боковина	1	1	1	1	1	1	1	1		*А4, А4
			- 01	Боковина	1	1	1	1	1	1	1	1		
				Детали										
А4		4	3.818.9-2.5-01.007 - 03	Пруток	4	4	4	4	4	4	4	4		
			- 08	Пруток	4	2	1	6	4	3	2	6		
А4		5	3.818.9-2.5-01.016	Накладка							2	2		
		6												
				Стандартные изделия										
		7		Шайба 14.01.019										
				ГОСТ 11371-78	2	2	2	2	2	2	2	2		0,01 кг.
		8		Шплинт 3,2×20-001										
				ГОСТ 397-79*	2	2	2	2	2	2	2	2		0,001 кг.

Изм.	Лист	№ докум.	Подпись	Дата

3.818.9-2.5-01.060

Лист 2

Копировал Лихачева

Формат А4

19369-02 18

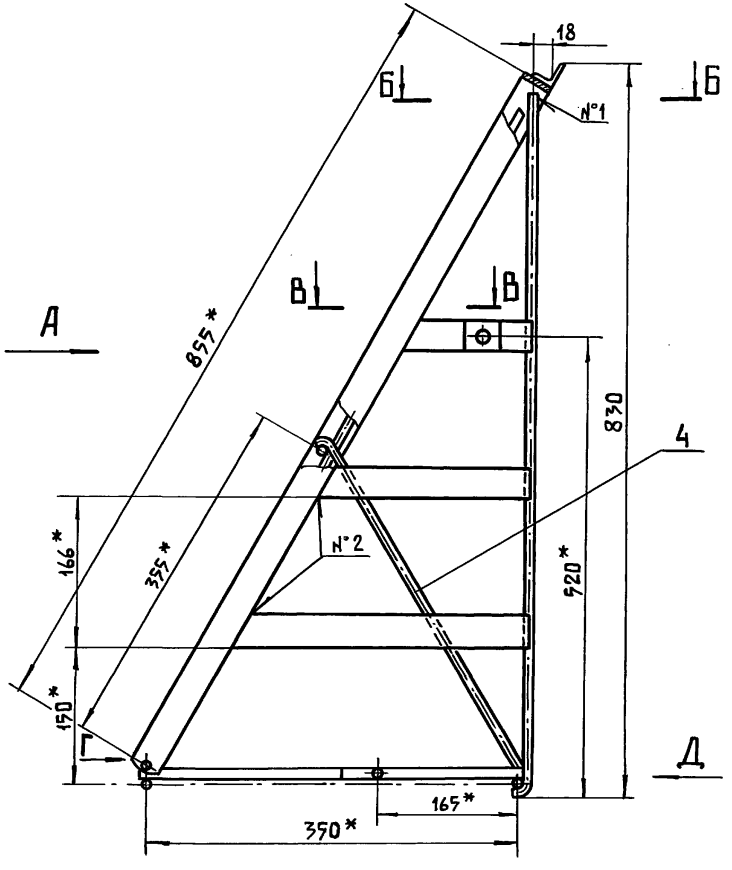

Вид Д
М 1:2

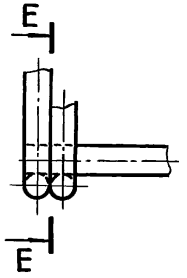

Е – Е
М 1:2

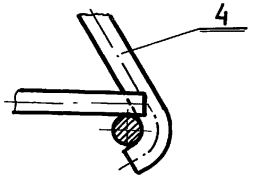

1. Сварная конструкция II кл. ОСТ 23.2.429.73.
2. Сварные швы по ГОСТ 5264-80.
3. Швы №1 сварка ручная электродуговая
4. Электрод Э42 ГОСТ 9467-75.
5. * Размеры для справок.
6. Покрытие: грунтовка ХС-04 ТУ-6-10-1414-76 за 2 раза.

Таблицу исполнений см. на листе 2.

Б-Б
М1:2

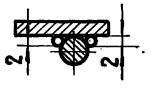

В-В
М1:2

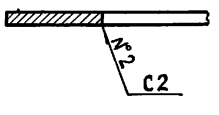

Вид Г
М 1:2

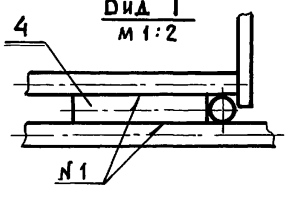

Изм.	Лист	№ докум.	Подпись	Дата
Разраб.		Козина		
Проверил		Русакова		
Т.контр.		Подласинский		
Гл.спец.		Подласинский		
Н.контр.		Королева		
Утв.		Ермаков		

3.818.9-2.5-01.060 СБ

Ограждение кормовое

Сборочный чертеж

Лит.	Масса	Масштаб
Р	См. табл.	1:5

Лист 1 Листов 2

ГИПРОНИСЕЛЬХОЗ

Копировал Лихачева 19369-02 19 Формат А3

Инв.№ подл. | Подпись и дата | Взам. инв.№ | Инв.№ дубл. | Подпись и дата

3818.9-2.5-01.060 СБ

Рис. 1
Вид А лист 1
м 1:10

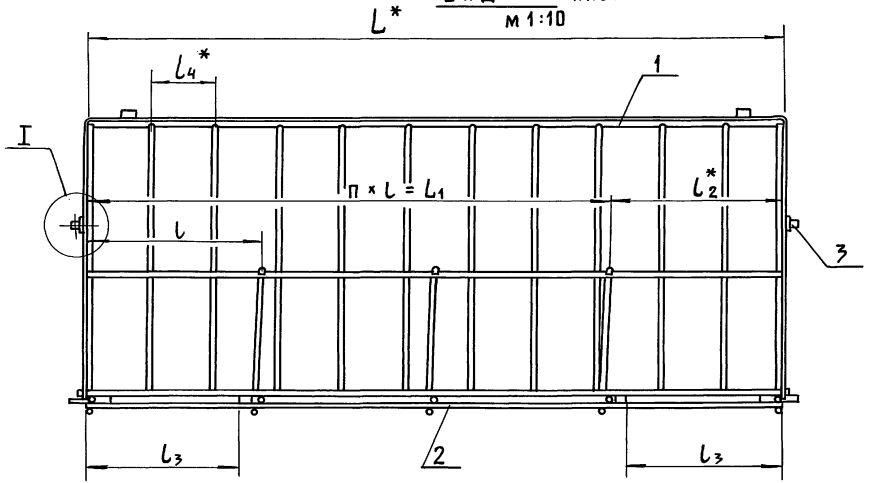

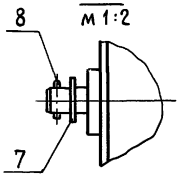

Обозначение	Шифр	Рис.	Размеры, мм							Масса, кг
			L*	l	n	L1	l2*	l3	l4	
3.818.9-2.5-01.060	ОС 11	1	1800	450	3	1350	450	380	120	23,7
- 01	ОС 12	1	1350	450	2	900	450	380	120	19,3
- 02	ОС 13	1	900	450	1	450	450	380	120	16,9
- 03	ОС 14	1	1800	300	5	1500	300	230	120	23,4
- 04	ОС 15	1	1200	300	3	900	300	230	120	17,2
- 05	ОС 16	1	900	300	2	600	300	230	120	14,15
- 06	ОС 18	2	1350	450	2	900	450	380	120	18,6
- 07	ОС 20	2	1800	300	5	1500	300	230	120	25,1

Рис. 2
Остальное - см. рис. 1
Вид А лист 1
м 1:10

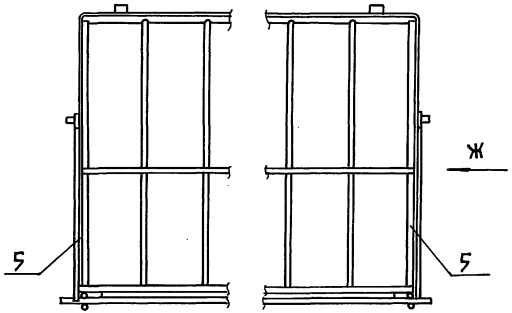

Вид Ж

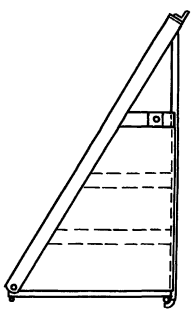

Инв.№ подл. | Подпись и дата | Взам. инв.№ | Инв.№ дубл. | Подпись и дата

Изм.	Лист	N докум.	Подпись	Дата	3.818.9-2.5-01.060 СБ	Лист 2

Инв. № подл.	Подпись и дата	Взам. инв. №	Инв. № дубл.	Подпись и дата

Формат	Зона	Поз.	Обозначение	Наименование	Кол. на исполн. 3.818.9-2.5-01.070-										Примечание
					–	01	02	03	04	05					
				Документация											
А3			3.818.9-2.5-01.070 СБ	Сборочный чертеж	×	×	×	×	×	×					

Лит.

Условное наименов.

Изм.	Лист	№ докум.	Подпись	Дата	3.818.9-2.5-01.070		
Разраб.		Козина			Панель передняя	Лит.	Лист 1	Листов 2
Провер.		Русакова				Р		
Гл.спец.		Подлосинский				ГИПРОНИСЕЛЬХОЗ	
Н.контр.		Королева					
Утв.		Ермакова					

Формат А4

Инв. № подл.	Подпись и дата	Взам. инв. №	Инв. № дубл.	Подпись и дата

Формат	Зона	Поз.	Обозначение	Наименование	Кол. на исполн. 3.818.9-2.5-01.070 –										Примечание
					–	01	02	03	04	05					
				Детали											
А3		1	3.818.9-2.5-01.004 – 09	Рамка	1			1							
			-10	Рамка		1			1						
			-11	Рамка			1			1					
А4		2	3.818.9-2.5-01.007 – 04	Пруток	10	7	4	15	12	7					
			-10	Пруток	2			2							
			-11	Пруток		2			2						
			-12	Пруток			2			2					
А4		3	3.818.9-2.5-01.002 – 03	Уголок	2	2	2	2	2	2					

Изм.	Лист	№ докум.	Подпись	Дата	3.818.9-2.5-01.070	Лист 2

Копировал Лихачева

Формат А4

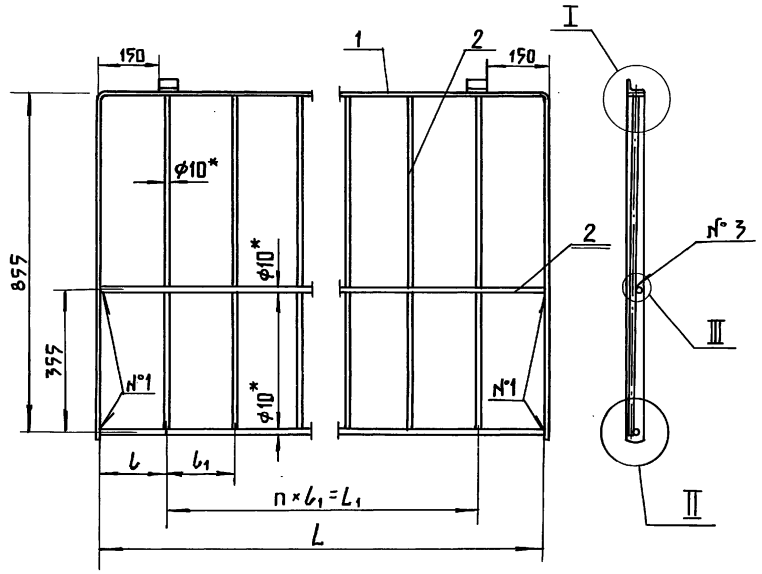

Обозначение	Размеры в мм					Масса, кг
	L	l	l_1	n	L_1	
3.818.9-25-01.070	1800	120	120	13	1560	13,7
-01	1350	75	120	10	1200	11,86
-02	900	90	120	6	720	8,8
-03	1800	120	120	13	1560	13,3
-04	1200	75	120	10	1200	7,4
-05	900	90	120	6	720	7,1

1. Сварная конструкция II кл. ОСТ 23.2.429.73
2. Сварные швы по ГОСТ 5264-80
3. Швы №3 сварка ручная электродуговая.
4. Электрод Э42 ГОСТ 9467-75
5. *Размеры для справок.

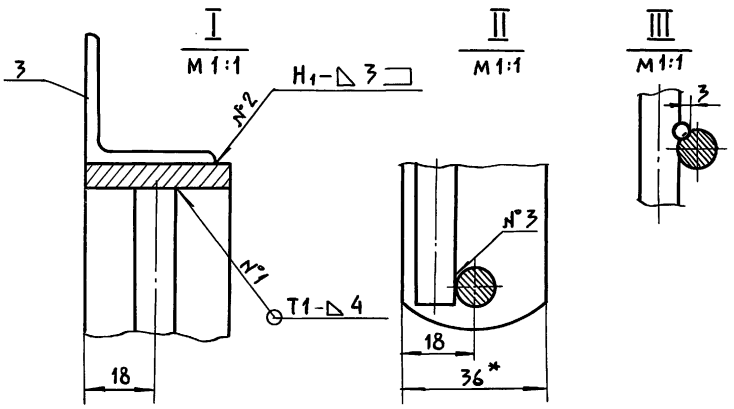

Изм.	Лист	№ докум.	Подпись	Дата
Разработ.		Козина		
Проверил		Русакова		
Т. контр.		Подлесинский		
Гл. спец.		Подлесинский		
Н. контр.		Королева		
Утв.		Ермаков		

3.818.9-2.5-01.070 СБ

Панель передняя
Сборочный чертеж

Лит.	Масса	Масштаб
Р	См. табл.	1:10
Лист	Листов 1	

ГИПРОНИСЕЛЬХОЗ

Копировал Лихачева 19369-02 22 Формат А3

Инв. № подл. | Подпись и дата | Взам. инв. № | Инв. № дубл. | Подпись и дата

Инв.№ подл.	Подпись и дата	Взам.инв.№	Инв.№ дубл.	Подпись и дата

Формат	Зона	Поз.	Обозначение	Наименование	Кол. на исполн. 3.818.9-2.5-01.080-										Примечание
					-	01	02	03	04	05					
				Документация											
А3			3.818.9-2.5-01.080 СБ	Сборочный чертеж	×	×	×	×	×	×					

Лит.

Условное наименов.

Изм.	Лист	№ докум.	Подпись	Дата
Разраб.		Козина		
Провер.		Русакова		
Гл.спец.		Подосинский		
Н.контр.		Королева		
Утв.		Ермаков		

3.818.9-2.5-01.080

Панель нижняя

Лит.	Лист	Листов
Р	1	2

ГИПРОНИСЕЛЬХОЗ

Формат А4

Инв.№ подл.	Подпись и дата	Взам.инв.№	Инв.№ дубл.	Подпись и дата

Формат	Зона	Поз.	Обозначение	Наименование	Кол. на исполн. 3.818.9-2.5-01.080-										Примечание
					-	01	02	03	04	05					
				Детали											
А4		1	3.818.9 - 2.5-01.007-10	Пруток	1			1							
			-11	Пруток		1			1						
			-12	Пруток			1			1					
А3		2	3.818.9-2.5-01.006-04	Пруток	5	3	2	6	4	3					
			-05	Пруток	2	2	2	2	2	2					
			-06	Пруток				1							
			-07	Пруток					1						
			-08	Пруток						1					
А4		3	3.818.9-2.5-01.017	Пруток	1										
			-01	Пруток		1									
			-02	Пруток			1								

Изм.	Лист	№ докум.	Подпись	Дата

3.818.9-2.5-01.080

Лист 2

Копировал Лихачева

Формат А4

19369-02 23

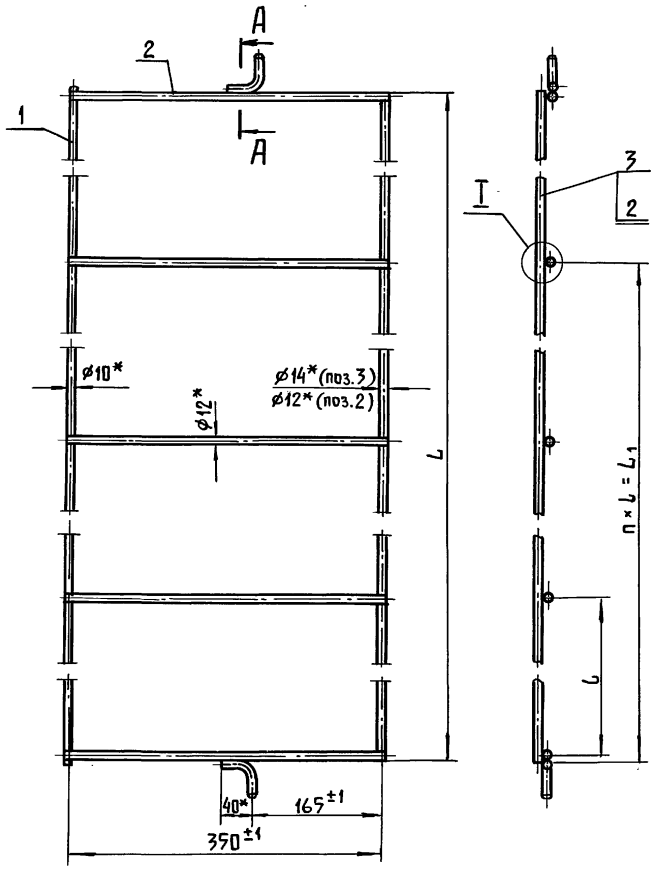

А–А
М 1:1

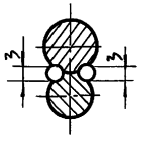

I
М 1:1

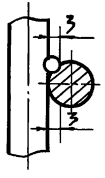

Обозначение	Размеры, мм				Масса, кг
	L	l	n	L1	
3.818.9-25-01.080	1800	450	3	1350	5,26
-01	1350	450	2	900	3,73
-02	900	450	1	450	2,57
-03	1800	300	5	1500	5,13
-04	1200	300	3	900	3,3
-05	900	300	2	600	2,65

1. Сварная конструкция IIкл. ОСТ 23.2.429.73.
2. Сварка ручная электродуговая.
3. Электрод Э42 ГОСТ 9467-75.
4. * Размеры для справок.

Изм.	Лист	№ докум.	Подпись	Дата
Разраб.		Козина		
Проверил		Русакова		
Т.контр.		Подлесинский		
Гл.спец.		Подлесинский		
Н.контр.		Королева		
Утв.		Ермаков		

3.818.9-2.5-01.080 СБ

Панель нижняя
Сборочный чертеж

Лит.	Масса	Масштаб
Р	См. табл.	1:5
Лист	Листов 1	

ГИПРОНИСЕЛЬХОЗ

Копировал Лихачева 19369-02 24 Формат А3

Инв.№ подл. | Подпись и дата | Взам. инв.№ | Инв.№ подл. | Подпись и дата

Инв. № подл.	Подпись и дата	Взам. инв. №	Инв. № дубл.	Подпись и дата

Формат	Зона	Поз.	Обозначение	Наименование	Кол. на испол. 3.818.9-2.5-01.090 -		Примечание
					-	01	
				Документация			
А3			3.818.9-2.5-01.090 СБ, рис.1	Сборочный чертеж	×		
			рис.2			×	

Изм.	Лист	№ докум.	Подпись	Дата
Разраб.		Козина		
Провер.		Русакова		
Гл.спец.		Подосинский		
Н.контр.		Королева		
Утв.		Ермаков		

3.818.9-2.5-01.090

Боковина

Лит.	Лист	Листов
Р	1	2

ГИПРОНИСЕЛЬХОЗ

Формат А4

Инв. № подл.	Подпись и дата	Взам. инв. №	Инв. № дубл.	Подпись и дата

Формат	Зона	Поз.	Обозначение	Наименование	Кол. на испол. 3.818.9-2.5-01.090 -		Примечание
					-	01	
				Детали			
А3		1	3.818.9-2.5 - 01.005-03	Полоса	1	1	
			- 04	Полоса	1	1	
			- 05	Полоса	1	1	
			- 06	Полоса	2	2	
А3		2	3.818.9-2.5 - 01.006 - 09	Пруток	1	1	
А4		3	3.818.9-2.5- 01.014 - 01	Ось	1	1	

Изм.	Лист	№ докум.	Подпись	Дата

3.818.9 - 2.5-01.090

Лист 2

Копировал Лихачева

Формат А4

Рис. 1

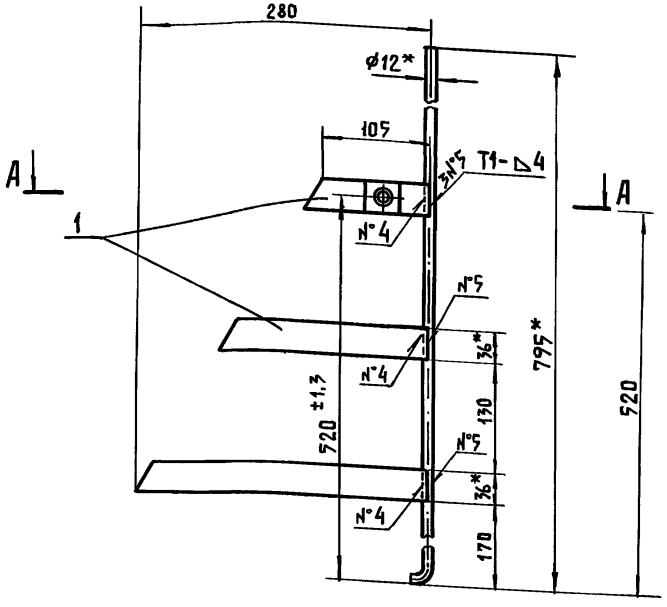

А-А
М 1:1

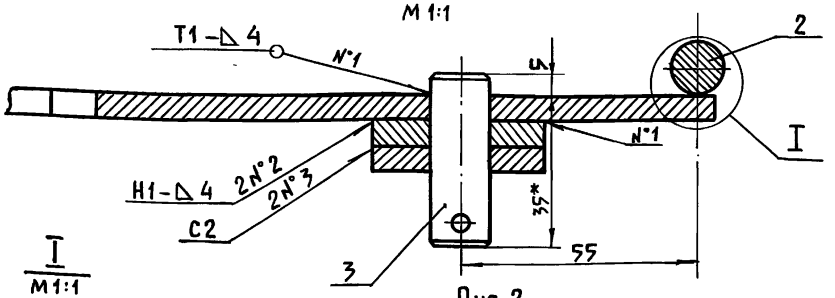

I
М 1:1

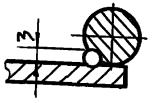

Рис. 2
Остальное - см. рис. 1

А-А
М 1:2

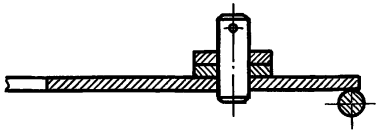

1. Сварная конструкция IIкл. ОСТ 23.2.429.73
2. Сварные швы по ГОСТ 5264-80
3. Швы N°4 сварка ручная электродуговая
4. Электрод Э42 ГОСТ 9467-75.
5. *Размеры для справок.

Обозначение	Рис.	Масса, кг
3.818.9-2.5-01.090	1	1,58
-01	2	1,58

Изм.	Лист	N докум.	Подпись	Дата
Разраб.		Козина		
Провер.		Русакова		
Т.контр.		Подлосинский		
Гл.спец.		Подлосинский		
Н.контр.		Королева		
Утв.		Ермаков		

3.818.9-2.5-01.090 СБ

Боковина
Сборочный чертеж

Лит.	Масса	Масштаб
Р	см. табл.	1:5
Лист	Листов 1	

ГИПРОНИСЕЛЬХОЗ

Копировала Лихачева 19369-02 26 Формат А3

Инв. № подл. | Подпись и дата | Взам. инв. № | Инв. № дубл. | Подпись и дата

Инв.№ подл.	Подпись и дата	Взам.инв.№	Инв.№ дубл.	Подпись и дата

Формат	Зона	Поз.	Обозначение	Наименование	Кол. на исполн. 3.818.9-2.5-01.110 -										Примечание
					-	01	02	03	04	05					
				Документация											
*			3.818.9-2.5-01.110 СБ, рис.1	Сборочный чертеж	×	×	×								*А3, А3
			рис.2					×	×	×					
				Сборочные единицы											
*		1	3.818.9-2.5-01.120	Панель передняя	1										*А4, А4
			- 01	Панель передняя		1									
			- 02	Панель передняя			1								

Лит.										
Условное наименов.	ОС 23	ОС 24	ОС 25	ОС 26	ОС 27	ОС 28				

Изм.	Лист	№ докум.	Подпись	Дата
Разраб.		Козина		
Провер.		Русакова		
Гл. спец.		Подосинский		
Н. контр.		Королева		
Утв.		Ермаков		

3.818.9-2.5-01.110

Ограждение кормовое

Лит.	Лист	Листов
Р	1	2

ГИПРОНИСЕЛЬХОЗ

Формат А4

Инв.№ подл.	Подпись и дата	Взам.инв.№	Инв.№ дубл.	Подпись и дата

Формат	Зона	Поз.	Обозначение	Наименование	Кол. на исполн. 3.818.9-2.5-01.110 -										Примечание
					-	01	02	03	04	05					
			- 03	Панель передняя				1							
			- 04	Панель передняя					1	1					
			- 05	Панель передняя											
*		2	3.818.9-2.5-01.130	Панель нижняя	1			1							*А4, А4
			- 01	Панель нижняя		1			1						
			- 02	Панель			1			1					
*		3	3.818.9-2.5-01.140	Боковина	1	1	1	1	1	1					*А4; А4
			- 01	Боковина	1	1	1	1	1	1					
		4													
				Детали											
А4		5	3.818.9-2.5-01.007-03	Пруток	4	4	4	4	4	4					
А4		6	3.818.9-2.5-01.018-07	Пруток	9	6	3	9	6	3					
		7													
				Стандартные изделия											
		8		Шайба 14.01.019											
				ГОСТ 11371-78	2	2	2	2	2	2					0,01кг.
		9		Шплинт 3,2×20 - 001											
				ГОСТ 397-79*	2	2	2	2	2	2					0,001кг.

Изм.	Лист	№ докум.	Подпись	Дата

3.818.9-2.5-01.110

Лист 2

Копировал Лихачева

Формат А4

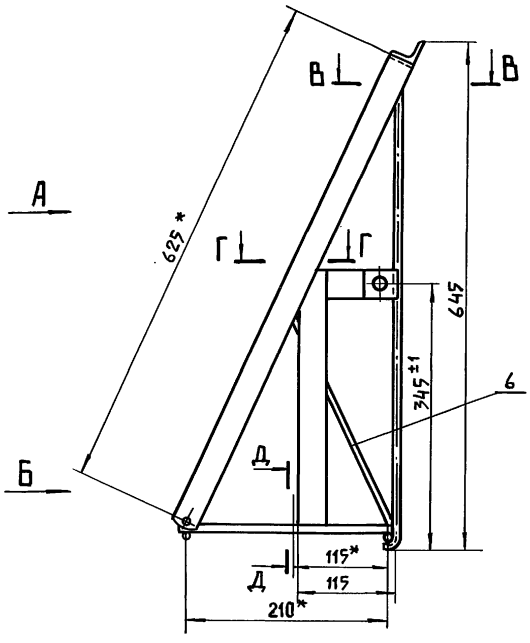

Б-Б
м1:2

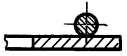

Г Г
м1:2

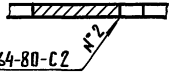

Д-Д
м1:2

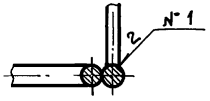

Ж-Ж
м1:2

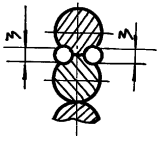

1. Сварная конструкция IIIкл. ОСТ 23.2.429.73
2. Швы №1 сварка ручная электродуговая
3. Электрод Э42 ГОСТ 9467-75
4. *Размеры для справок.
5. Покрытие: грунтовка ХС-04 ТУ-6-10-1414-76 за 2раза

Вид Б
м1:2

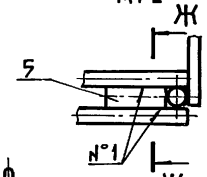

Вид Е

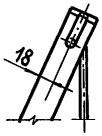

I Лист 2

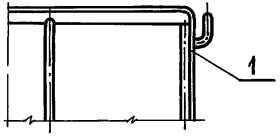

Таблицу исполнений см. на листе 2

					3.818.9-2.5-01.110 СБ	
Изм.	Лист	№ докум.	Подпись	Дата	Ограждение кормовое	Лит. / Масса / Масштаб: Р / см. табл. / —
Разраб.		Козина			Сборочный чертеж	Лист 1 / Листов 2
Проверил		Русакова				ГИПРОНИСЕЛЬХОЗ
Т.контр.		Подлесинский				
Гл.спец.		Подлесинский				
Н.контр.		Королева				
Утв.		Ермаков				

Копировала Лихачева 19369-02 28 Формат А3

Инв.№ подл. | Подпись и дата | Взам.инв.№ | Инв.№ дубл. | Подпись и дата

Рис.1

Вид А лист 1

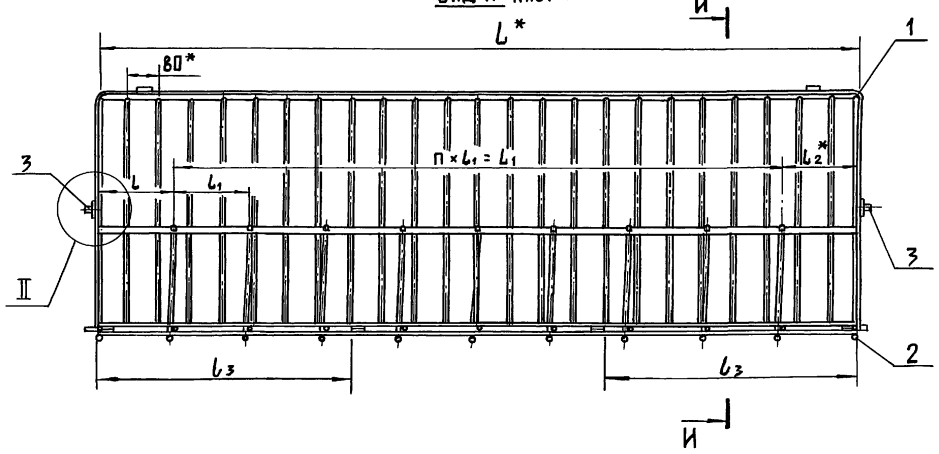

Рис.2

Остальное см.рис.1

Вид А лист 1

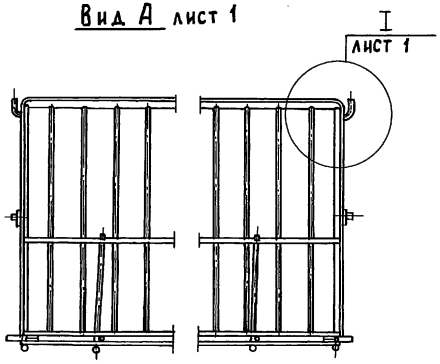

II

М1:2

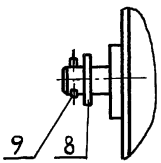

И-И

М1:5

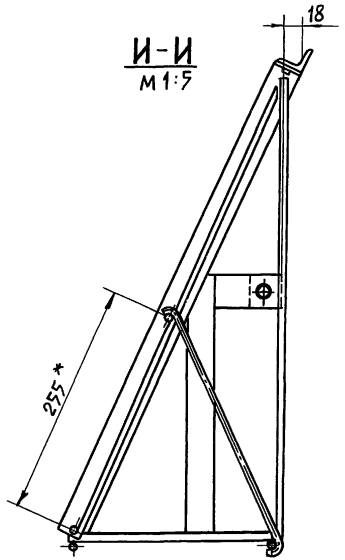

Обозначение	Шифр	Рис.	Размеры, мм							Масса, кг
			L*	l	l₁	n	L₁	l₂*	l₃	
3.818.9-25-01.110	ОС23	1	2000	200	200	8	1600	200	640	18,5
- 01	ОС24	1	1200	200	200	4	800	200	380	12,8
- 02	ОС25	1	800	200	200	2	400	200	250	9,7
- 03	ОС26	2	2000	200	200	8	1600	200	640	18,4
- 04	ОС27	2	1200	200	200	4	800	200	380	12,6
- 05	ОС28	2	800	200	200	2	400	200	250	9,5

Инв.№ подл. | Подпись и дата | Взам.инв.№ | Инв.№ дубл. | Подпись и дата

Изм.	Лист	№ докум.	Подпись	Дата	3.818.9-2.5-01.110 СБ	Лист 2

Инв.№ подл.	Подпись и дата	Взам. инв.№	Инв.№ дубл.	Подпись и дата

Формат	Зона	Поз.	Обозначение	Наименование	Кол. на испол. 3.818.9-2.5-01.120-									Примечание
					-	01	02	03	04	05				
				Документация										
А3			3.818.9-2.5-01.120 СБ, рис.1	Сборочный чертеж	×	×	×							
			рис.2					×	×	×				

Лит.

Условное наименов.

Изм.	Лист	№ докум.	Подпись	Дата
Разраб.		Козина		
Провер.		Русакова		
Гл.спец.		Прилосинский		
Н.контр.		Королева		
Утв.		Ермаков		

3.818.9-2.5-01.120

Панель передняя

Лит.	Лист	Листов
Р	1	2

ГИПРОНИСЕЛЬХОЗ

Формат А4

Инв.№ подл.	Подпись и дата	Взам. инв.№	Инв.№ дубл.	Подпись и дата

Формат	Зона	Поз.	Обозначение	Наименование	Кол. на испол. 3.818.9-2.5-01.120-									Примечание
					-	01	02	03	04	05				
				Детали										
А3		1	3.818.9-2.5-01.004-12	Рамка	1			1						
			-13	Рамка		1			1					
			-14	Рамка			1			1				
А4		2	3.818.9-2.5-01.018	Пруток	23	17	11	23	17	11				
			-01	Пруток	2			2						
			-02	Пруток		2			2					
			-03	Пруток			2			2				
А4		3	3.818.9-2.5-01.002 -03	Уголок	2	2	2							
А4		4	3.818.9-2.5-01.014 -02	Ось				2	2	2				

Изм.	Лист	№ докум.	Подпись	Дата

3.818.9-2.5-01.120

Лист 2

Копировал Лихачева

Формат А4

19369-02 30

3.818.9-2.5-01.120 СБ

Рис. 1

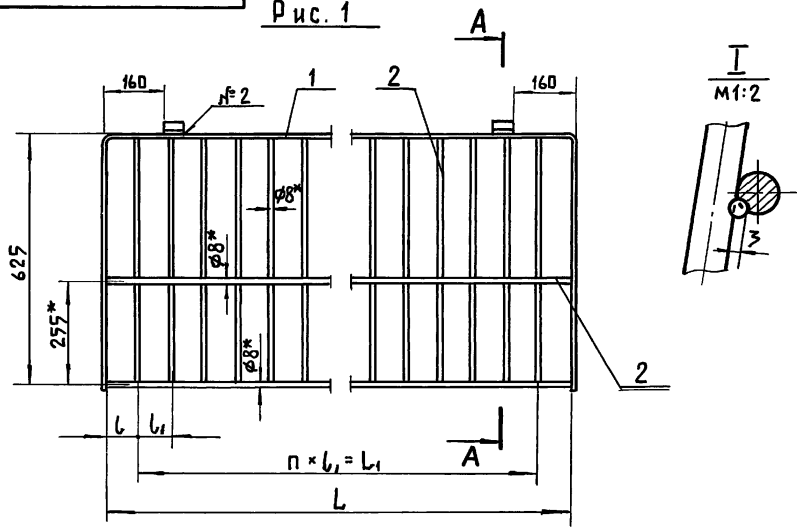

Обозначение	Рис.	Размеры в мм					Масса, кг
		L	l	L_1	n	l_1	
3.818.9-2.5-01.120	1	2000	80	80	23	1840	11,3
-01	1	1200	80	80	13	1040	7,5
-02	1	800	80	80	8	640	5,6
-03	2	2000	80	80	23	1840	11,2
-04	2	1200	80	80	13	1040	7,3
-05	2	800	80	80	8	640	5,4

1. Сварная конструкция II кл. ОСТ 23.2.429.73
2. Сварные швы по ГОСТ 5264-80
3. Швы №3 сварка ручная электродуговая.
4. Электрод Э42 ГОСТ 9467-75.
5. *Размеры для справок.

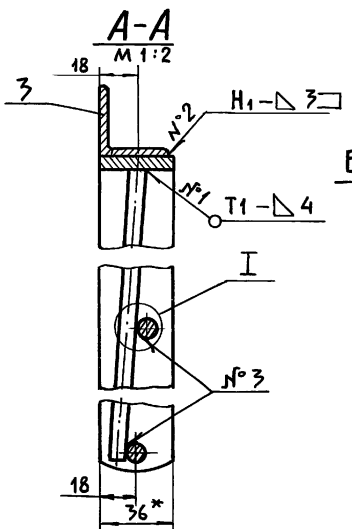

Рис. 2

Остальное - см. рис.1

м 1:20

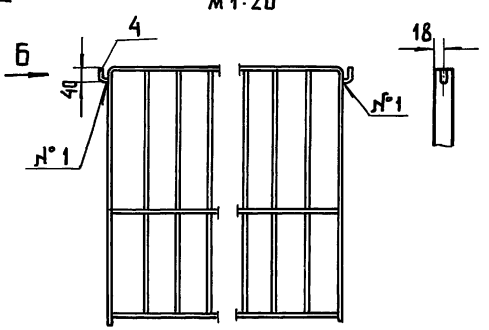

Вид Б

м 1:20

Изм.	Лист	№ докум.	Подпись	Дата
Разраб.		Козина		
Проверил		Русакова		
Т.контр.		Подосинский		
Гл.спец.		Подосинский		
Н.контр.		Королева		
Утв.		Ермаков		

3.818.9-2.5-01.120 СБ

Панель передняя

Сборочный чертеж

Лит.	Масса	Масштаб
Р	См. табл.	1:10

Лист | Листов 1

ГИПРОНИСЕЛЬХОЗ

Копировал Лихачева 19369-02 31 Формат А3

Инв. № подл. | Подпись и дата | Взам. инв. № | Инв. № дубл. | Подпись и дата

Инв.№ подл.	Подпись и дата	Взам.инв.№	Инв.№ дубл.	Подпись и дата

Формат	Зона	Поз.	Обозначение	Наименование	Кол. на испол. 3.818.9-2.5-01.130-									Примечание
					-	01	02							
				Документация										
А3			3.818.9-2.5-01.130 СБ	Сборочный чертеж	×	×	×							

Лит.

Условное наименов.

Изм.	Лист.	№ докум.	Подпись	Дата
Разраб.		Козина		
Провер.		Русакова		
Гл.спец.		Подосинский		
Н.контр.		Королева		
Утв.		Ермаков		

3.818.9-2.5-01.130

Панель нижняя

Лит.	Лист	Листов
Р	1	2

ГИПРОНИСЕЛЬХОЗ

Формат А4

Инв.№ подл.	Подпись и дата	Взам.инв.№	Инв.№ дубл.	Подпись и дата

Формат	Зона	Поз.	Обозначение	Наименование	Кол. на испол. 3.818.9-2.5-01.130-									Примечание
					-	01	02							
				Детали										
А4		1	3.818.9-2.5-01.018 - 01	Пруток	1									
			- 02	Пруток		1								
			- 03	Пруток			1							
			3.818.9-2.5-01.007 - 09	Пруток	9	6	3							
			- 10	Пруток	1									
			- 11	Пруток		1								
			- 12	Пруток			1							
А3		3	3.818.9-2.5-01.006 - 10	Пруток	2	2	2							

Изм.	Лист	№ докум.	Подпись	Дата

3.818.9-2.5-01.130

Лист 2

Копировал Лихачева

Формат А4

19369-02 32

30

3.818.9-2.5-01.130 СБ

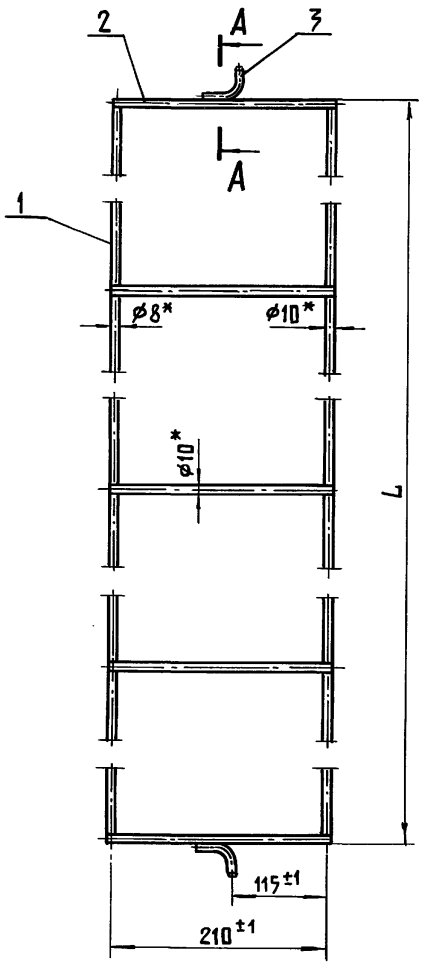

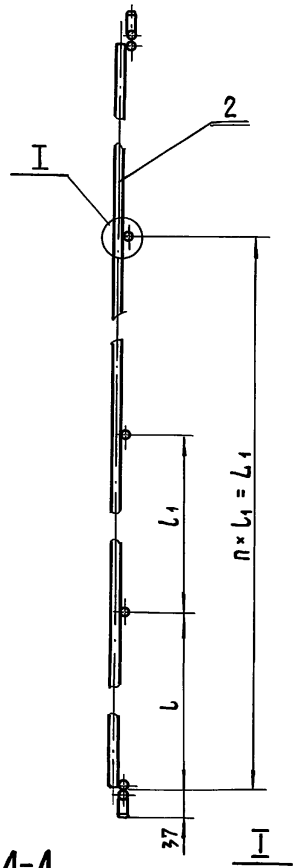

А-А
М 1:1

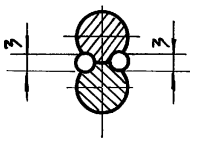

I
М1:1

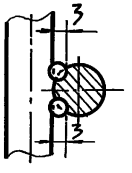

Обозначение	Размеры, мм					Масса, кг
	L	l	l_1	n	L_1	
3.818.9-2.5-01.130	2000	—	200	9	1800	3,7
-01	1200	—	200	5	1000	2,1
-02	800	—	200	3	600	1,3

1. Сварная конструкция II кл. ОСТ 23.2.429.73.
2. Сварные швы выполнить ручной электродуговой сваркой.
3. Электрод Э42 ГОСТ 9467-75.
4.* Размеры для справок.

Изм.	Лист	№ докум.	Подпись	Дата
Разраб.		Козина		
Провер.		Русакова		
Т.контр.		Подлосинский		
Гл.спец.		Подлосинский		
Н.контр.		Королева		
Утв.		Ермаков		

3.818.9-2.5-01.130 СБ

Панель нижняя

Сборочный чертеж

Лит.	Масса	Масштаб
Р	см. табл.	1:5
Лист	Листов 1	

ГИПРОНИСЕЛЬХОЗ

Инв.№ подл. | Подпись и дата | Взам.инв.№ | Инв.№ дубл. | Подпись и дата

Инв.№ подл.	Подпись и дата	Взам.инв.№	Инв.№ дубл.	Подпись и дата

Формат	Зона	Поз.	Обозначение	Наименование	Кол. на исполн. 3.818.9-2.5-01.140 –		Примечание
					–	01	
				Документация			
А3			3.818.9-2.5-01.140 СБ, рис.1	Сборочный чертеж	×		
			рис.2			×	

Условное наименов.	Лит.

Изм.	Лист	№ докум.	Подпись	Дата
Разраб.		Козина		
Проверил		Русакова		
Гл.спец.		Подлосинский		
Н.контр.		Королева		
Утв.		Ермаков		

3.818.9-2.5-01.140

Боковина

Лит.	Лист	Листов
Р	1	2

ГИПРОНИСЕЛЬХОЗ

Формат А4

Инв.№ подл.	Подпись и дата	Взам.инв.№	Инв.№ дубл.	Подпись и дата

Формат	Зона	Поз.	Обозначение	Наименование	Кол. на исполн. 3.818.9-2.5-01.140 –		Примечание
					–	01	
				Детали			
А4		1	3.818.9-2.5-01.007 – 13	Пруток	1	1	
А3		2	3.818.9-2.5-01.005 – 06	Полоса	2	2	
			– 07	Полоса	1	1	
			– 08	Полоса	1	1	
А4		3	3.818.9-2.5-01.014 – 01	Ось	1	1	

Изм.	Лист	№ докум.	Подпись	Дата

3.818.9-2.5-01.140

Лист 2

Копировал Лихачева

Формат А4

19369-02 34

3.818.9-2.5-01.140 СБ

Рис. 1

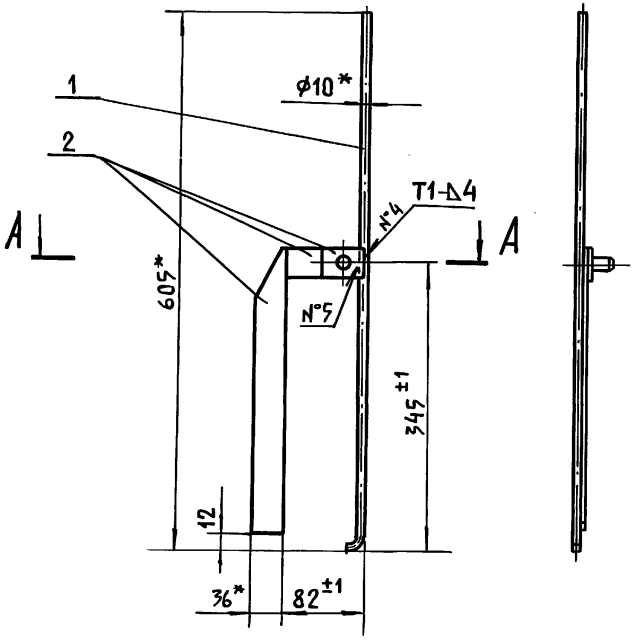

Рис. 2

Остальное - см. рис. 1

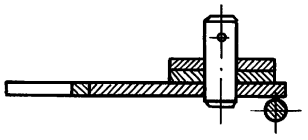

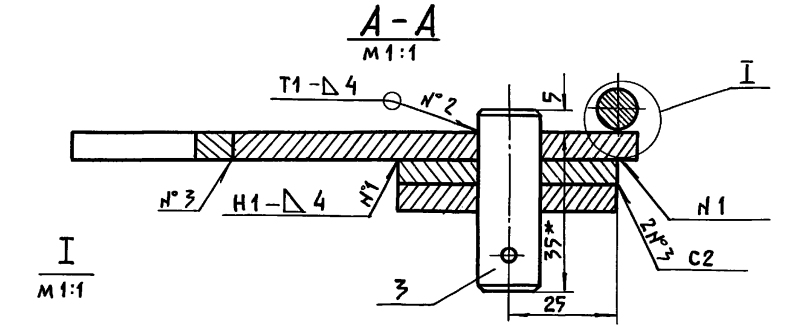

Обозначение	Рис.	Масса, кг.
3.818.9-2.5-01.140	1	0,97
-01	2	0,97

1. Сварная конструкция IIIкл. ОСТ 23.2.429.73
2. Сварные швы по ГОСТ 5264-80.
3. Шов №5 сварка ручная электродуговая
4. Электрод Э42 ГОСТ 9467-75
5. *Размеры для справок.

Изм.	Лист	№ докум.	Подпись	Дата
Разраб.		Козина		
Проверил		Русакова		
Т.контр.		Подосинский		
Гл.спец.		Подосинский		
Н.контр.		Королева		
Утв.		Ермаков		

3.818.9-2.5-01.140 СБ

Боковина

Сборочный чертеж

Лит.	Масса	Масштаб
Р	См. табл.	1:5
Лист	Листов 1	

ГИПРОНИСЕЛЬХОЗ

Инв. № подл. | Подп. и дата | Взам. инв. № | Инв. № дубл. | Подпись и дата

Инв.№ подл.	Подпись и дата	Взам.инв.№	Инв.№ дубл.	Подпись и дата

Формат	Зона	Поз.	Обозначение	Наименование	Кол. на испол. 3.818.9-2.5-01.160-									Примечание
					–	01								
				Документация										
*			3.818.9-2.5-01.160 СБ, рис.1	Сборочный чертеж	×									*А3, А3
			рис.2			×								
				Детали										
А4		1	3.818.9-2.5 – 01.004-18	Рамка	1									
			-19	Рамка		1								
А4		2	3.818.9-2.5 – 01.019	Дуга	1									
А3		3	3.818.9-2.5 – 01.006-11	Пруток	4									
			-12	Пруток		4								
			-13	Пруток	1	1								
				Лит.										
				Условное наименование	ОС 29	ОС 30								

Изм.	Лист	№ докум.	Подпись	Дата
Разраб.		Козина		
Провер.		Русакова		
Гл.спец.		Подлосинский		
Н.контр.		Королева		
Утв.		Ермаков		

3.818.9-2.5-01.160

Ограждение кормовое

Лит.	Лист	Листов
Р	1	2

ГИПРОНИСЕЛЬХОЗ

Формат А4

Инв.№ подл.	Подпись и дата	Взам.инв.№	Инв.№ дубл.	Подпись и дата

Формат	Зона	Поз.	Обозначение	Наименование	Кол. на испол. 3.818.9-2.5-01.160-									Примечание
					–	01								
А4		4	3.818.9-2.5 – 01.014-03	Ось	1	1								
А4		5	3.818.9-2.5 – 01.001	Планка	2									
			-01	Планка	2	2								
			-02	Планка	2									
А4		6	3.818.9-2.5 – 01.018-04	Пруток	2									
А4		7	3.818.9-2.5 – 01.017-03	Пруток		1								
			-04	Пруток		2								
				Стандартные изделия										
		9		Болт М12×80-48.019										
				ГОСТ 7798-70	2									0,085кг
		10		Гайка М12.5.019 ГОСТ 5915-70	2									0,017кг
		11		Шайба 14.01.019										
				ГОСТ 11371-78	2	2								0,01кг
		12		Шайба 12.01.019										
				ГОСТ 11371-78	2									0,006кг
		13		Шайба 1265Г.019										
				ГОСТ 6402-70	6	4								0,003кг
		14		Шплинт 3,2×20-001										
				ГОСТ 397-79	2	4								0,001кг

Изм.	Лист	№ докум.	Подпись	Дата

3.818.9-2.5-01.160

Лист 2

Копировал Лихачева

Формат А4

3.818.9-25-01.160СБ

Рис. 1

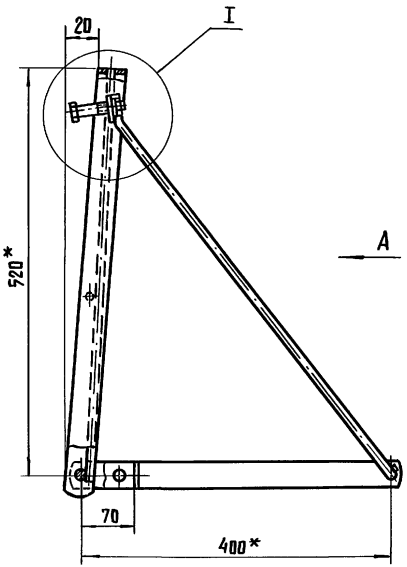

Рис. 2
Остальное см. рис. 1

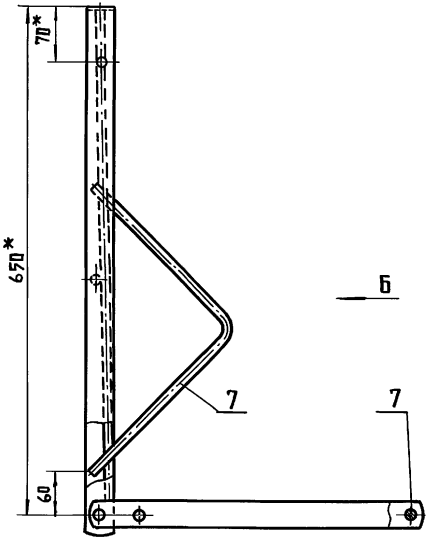

1. Сварная конструкция IIкл. ОСТ 23.2.429.73
2. Сварные швы по ГОСТ 5264-80
3. Швы № 3 сварка ручная электродуговая
4. Электрод Э42 ГОСТ 9467-75.
5. *Размеры для справок.
6. Покрытие: грунтовка ХС-04ТУ6-10-1414-76 за 2 раза.

Обозначение	Шифр	Рис.	Масса, кг
3.818.9-25-01.160	ОС29	1	10.01
-01	ОС30	2	10.39

Изм.	Лист	№ докум.	Подпись	Дата
Разраб.		Козина		
Пров.		Русакова		
Т. контр.		Подлесинский		
Гл. спец.		Подлесинский		
Н. контр.		Королева		
Утв.		Ермаков		

3.818.9-2.5-01.160 СБ

Ограждение кормовое
Сборочный чертеж

Лит.	Масса	Масштаб
Р	См. табл.	1:5
Лист 1	Листов 2	

ГИПРОНИСЕЛЬХОЗ

Копировал Лихачева 19369-02 37 Формат А3

Инв. № подл. | Подпись и дата | Взам. инв. № | Инв. № дубл. | Подпись и дата

Вид А

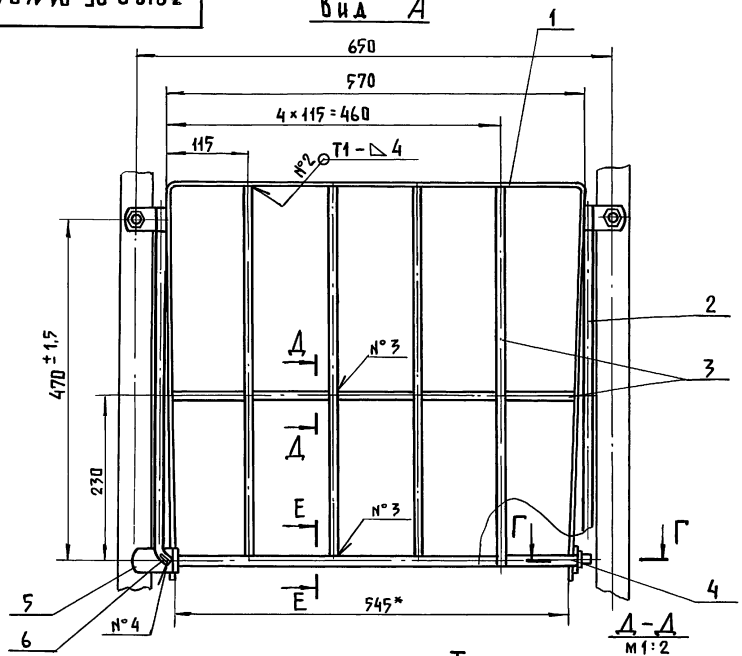

Вид Б

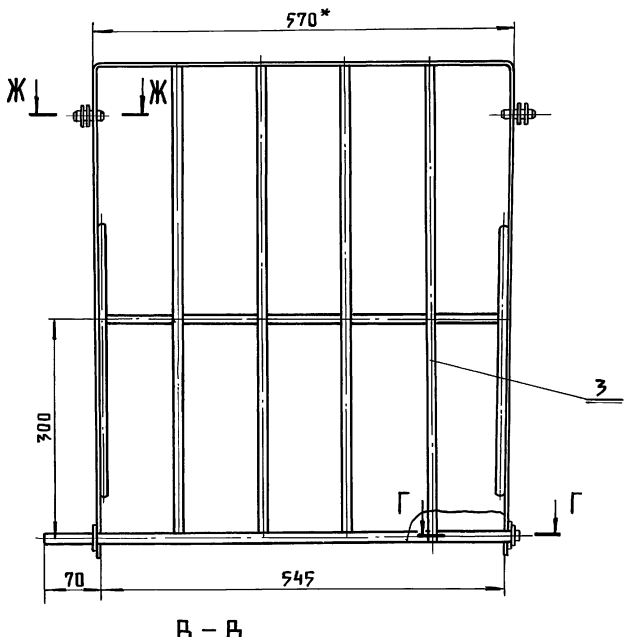

Г – Г
М 1:2

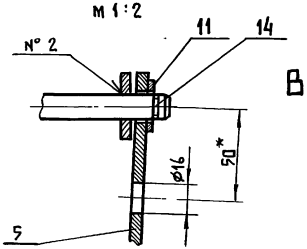

I
М 1:2

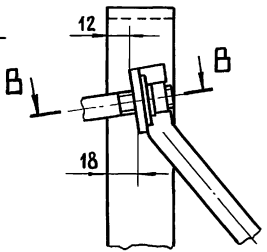

Д – Д
М 1:2

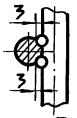

Е – Е
М 1:2

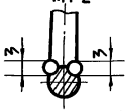

В – В
М 1:2

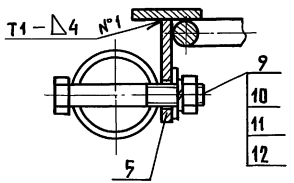

Ж – Ж
М 1:2

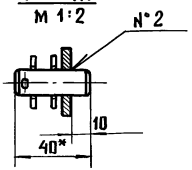

Изм	Лист	№ докум.	Подпись	Дата	3.818.9 – 2.5 – 01.160 СБ	Лист 2

Копировал Лихачева 19369-02 38 Формат А3

Инв. № подл. | Подпись и дата | Взам. инв. № | Инв. № дубл. | Подпись и дата

Инв.№ подл.	Подпись и дата	Взам.инв.№	Инв.№ дубл.	Подпись и дата

Формат	Зона	Поз.	Обозначение	Наименование	Кол. на испол. 3.818.9-2.5-01.210-									Примечание
					-	01	02							
				Документация										
А3			3.818.9-2.5-01.210 СБ	Сборочный чертеж	×	×	×							

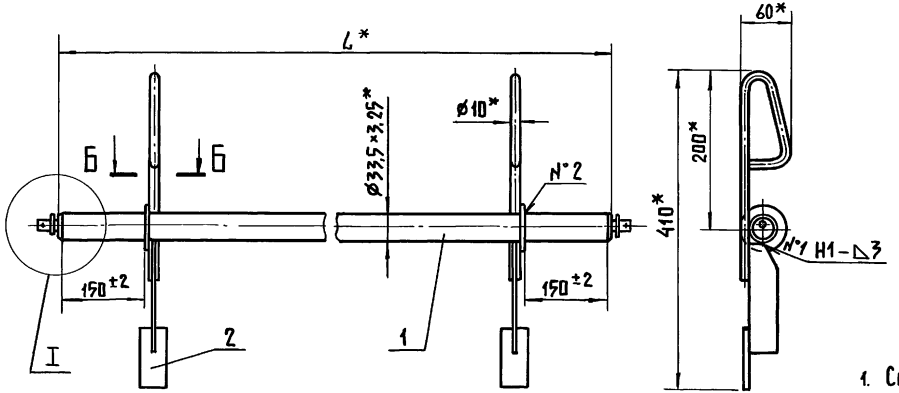

Обозначение	Шифр	L*	Масса, кг
3.818.9-25-01.210	ОС31	1826	5,75
-01	ОС32	1376	4,7
-02	ОС33	926	3,58

1. Сварная конструкция II кл. ОСТ 23.2.429.73.
2. Электрод Э42 ГОСТ 9467-75.
3* Размеры для справок.
4. Покрытие: грунтовка ХС-04 ТУ6-10-1414-76 за 2 раза.

Б-Б
м1:1

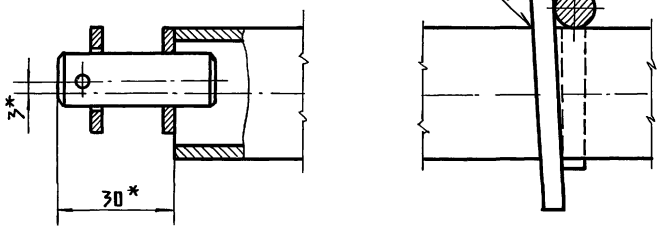

Изм.	Лист	№ докум.	Подпись	Дата
Разраб.		Козина		
Провер.		Русакова		
Т. контр.		Подлосинский		
Гл. спец.		Подлосинский		
Н. контр.		Королева		
Утв.		Ермаков		

3.818.9-2.5-01.210 СБ

Штанга управления
Сборочный чертеж

Лит.	Масса	Масштаб
Р	См. табл.	—
Лист	Листов 1	

ГИПРОНИСЕЛЬХОЗ

19369-02 40 Копировал Лихачева Формат А3

Инв. № подл. | Подпись и дата | Взам. инв. № | Инв. № дубл. | Подпись и дата

Инв. № подл.	Подпись и дата	Взам. инв. №	Инв. № дубл.	Подпись и дата

Формат	Зона	Поз.	Обозначение	Наименование	Кол. на исполн. 3.818.9-2.5-01.220-										Примечание
					-	01	02	03	04	05					
				Документация											
А3			3.818.9-2.5-01.220 СБ, рис. 1	Сборочный чертеж	×										
			рис. 2			×	×								
			рис. 3					×	×	×					

3.818.9-25-01.220 СБ

Рис. 1

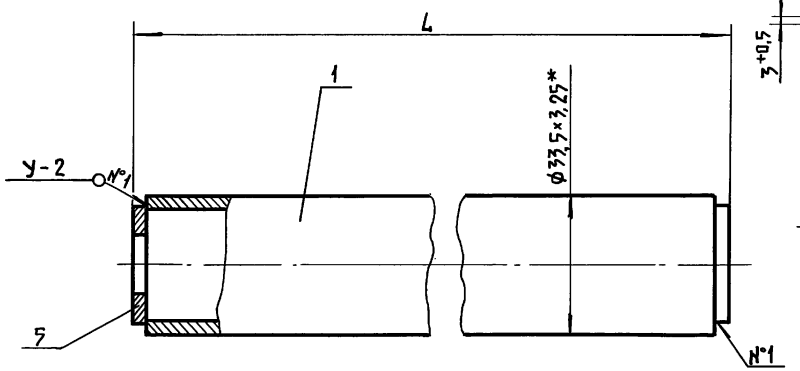

Рис. 2

Остальное - см. рис. 1

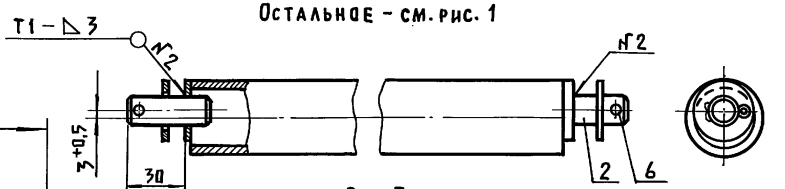

Рис. 3

Остальное - см. рис. 1

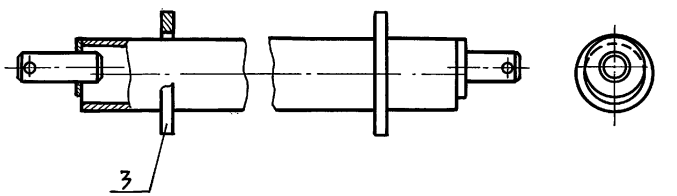

Обозначение	Шифр	Рис.	L, мм	Масса, кг
3.818.9-25-01.220	—	1	576	1,4
-01	ос 34	2	990	2,42
-02	ос 35	2	590	1,44
-03	—	3	1890	4,97
-04	—	3	1440	3,76
-05	—	3	990	2,55

1. Сварная конструкция II кл. ОСТ 23.2.429.73
2. Сварные швы по ГОСТ 5264-80.
3. Электрод Э42 ГОСТ 9467-75.
4* Размеры для справок
5. Покрытие: грунтовка ХС-04 ТУ6-10-1414-76 за 2 раза

Изм.	Лист	№ докум.	Подпись	Дата
Разраб.		Кознна		
Провер.		Русакова		
Т. контр.		Подлесинский		
Гл. спец.		Подлесинский		
Н. контр.		Королева		
Утв.		Ермаков		

3.818.9-2.7-01.220 СБ

Связь

Сборочный чертеж

Лит.	Масса	Масштаб
Р	См. табл.	—
Лист	Листов 1	

ГИПРОНИСЕЛЬХОЗ

Инв. № подл. | Подпись и дата | Взам. инв. № | Инв. № дубл. | Подпись и дата

Формат	Зона	Поз.	Обозначение	Наименование	Кол.	Примеч.
				Документация		
А4			3.818.9-2.5-01.230 СБ	Сборочный чертеж		
				Детали		
А4		1	3.818.9-2.5-01.001-03	Планка	1	
А3		2	3.818.9-2.5-01.005-09	Полоса	1	
А4		3	3.818.9-2.5-01.023	Упор	1	

Изм.	Лист	№ докум.	Подпись	Дата	3.818.9-2.5-01.230		
Разраб.		Козина			Рычаг	Лит.	Лист	Листов
Провер.		Русакова				Р		1
Гл. спец.		Подосинский				ГИПРОНИСЕЛЬХОЗ		
Н. контр.		Королева						
Утв.		Ермаков						

Инв. № подл. | Подпись и дата | Взам. инв. № | Инв. № дубл. | Подпись и дата

Формат А4

3.818.9-2.5-01.230 СБ

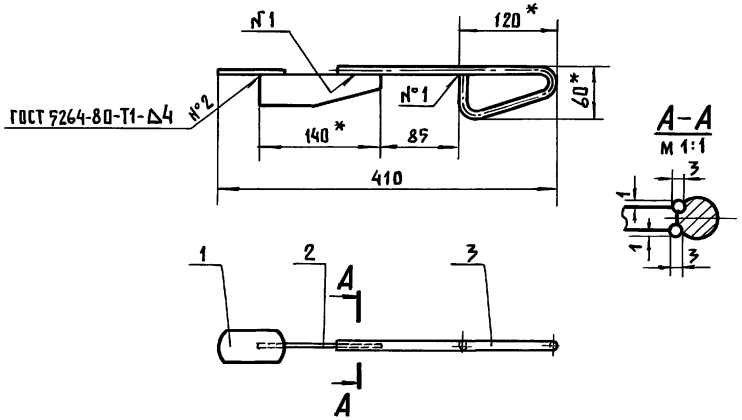

1. Сварная конструкция II кл. ОСТ 23.2.429.73.
2. Швы №1, 2 сварка ручная электродуговая
3. Электрод Э42 ГОСТ 9467-75.
4. *Размеры для справок

Изм.	Лист	№ докум.	Подпись	Дата	3.818.9-2.5-01.230 СБ			
Разраб.		Козина			Рычаг	Лит.	Масса	Масштаб
Провер.		Русакова			Сборочный чертеж	Р	0,52	1:5
Т. контр.		Подосинский				Лист	Листов 1	
Гл. спец.		Подосинский				ГИПРОНИСЕЛЬХОЗ		
Н. контр.		Королева						
Утв.		Ермаков						

Инв. № подл. | Подпись и дата | Взам. инв. № | Инв. № дубл. | Подпись и дата

Инв. N подл.	Подпись и дата	Взам. инв. N°	Инв. N дубл.	Подпись и дата

Формат	Зона	Поз.	Обозначение	Наименование	Кол. на испол. 3.818.9-2.5-01.260-									Примечание
					-	01	02							
				Документация										
А3			3.818.9-2.5-01.260 СБ, рис.1	Сборочный чертеж	×									
			рис.2			×								
			рис.3				×							

Условное наименование	Лит.
ОС 36	
ОС 37	
ОС 38	

Изм.	Лист	N докум.	Подпись	Дата
Разраб.	Козина			
Провер.	Русакова			
Гл.спец.	Подосинский			
Н. контр.	Королева			
Утв.	Ермаков			

3.818.9-2.5-01.260

Фиксатор

Лит.	Лист	Листов
Р	1	2

ГИПРОНИСЕЛЬХОЗ

Формат А4

Инв. N подл.	Подпись и дата	Взам. инв. N	Инв. N дубл.	Подпись и дата

Формат	Зона	Поз.	Обозначение	Наименование	Кол. на испол. 3.818.9-2.5-01.260-									Примечание
					-	01	02							
				Сборочные единицы										
*		1	3.818.9-2.5-01.270	Запор	1	1								*А4, А4
			-01	Запор	1		1							
*		2	3.818.9-2.5-01.280	Упор	1									*А4, А4
			-01	Упор		1								
			-02	Упор			1							
		3												
				Детали										
А4		4	3.818.9-2.5-01.014-04	Ось	1									
			-05	Ось		1	1							
		5												
				Стандартные изделия										
		6		Шайба 14.01.019										
				ГОСТ 11371-78	2	2	2							0,01 кг
				Шплинт 3,2×20-001										
				ГОСТ 397-79*	2	2	2							0,001 кг

Изм.	Лист	N докум.	Подпись	Дата

3.818.9-2.5-01.260

Лист 2

Копировал Лихачева

Формат А4

3.818.9-2.5-01.260СБ

Рис. 1

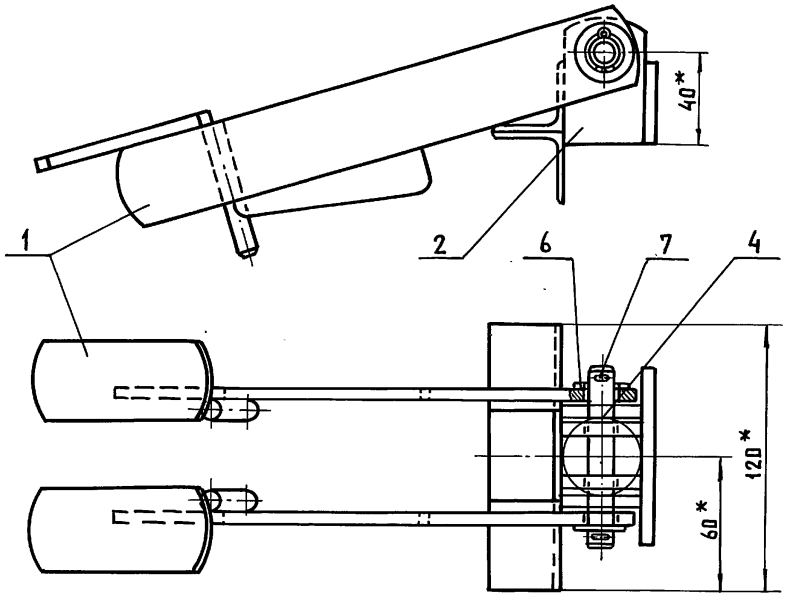

Обозначение	Шифр	Рис	Масса, кг.
3.818.9-2.5-01.260	ОС36	1	1,78
-01	ОС37	2	1,09
-02	ОС38	3	1,09

1. * Размеры для справок.
2. Покрытие: грунтовка ХС-04 ТУ6-10-1414-76 за 2 раза.

Рис. 3

Остальное - см. рис. 1

м 1:5

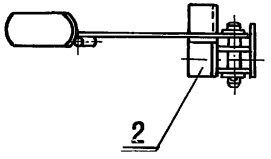

Рис. 2

Остальное - см. рис. 1

м 1:5

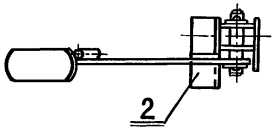

Изм.	Лист	N докум.	Подпись	Дата
Разраб.		Козина		
Провер.		Русакова		
Т.контр.		Подлесинский		
Гл.спец.		Подлесинский		
Н.контр.		Королева		
Утв.		Ермаков		

3.818.9 - 2.5 - 01.260 СБ

Фиксатор

Сборочный чертеж

Лит.	Масса	Масштаб
Р	См. табл.	1:2
Лист	Листов 1	

ГИПРОНИСЕЛЬХОЗ

Инв. N подл. | Подпись и дата | Взам. инв. N | Инв. N дубл. | Подпись и дата

Инв.№ подл.	Подпись и дата	Взам.инв.№	Инв.№ подл.	Подпись и дата

Формат	Зона	Поз.	Обозначение	Наименование	Кол.на испол. 3.818.9-2.5-01.270- –	01	Примечание
				Документация			
А4			3.818.9-2.5-01.270 СБ, рис.1	Сборочный чертеж	×		
			рис.2			×	

Лит.

Условное наименование

Изм.	Лист	№ докум.	Подпись	Дата
Разраб.		Козина		
Провер.		Русакова		
Гл.спец.		Подосинский		
Н.контр.		Королева		
Утв.		Ермаков		

3.818.9-2.5-01.270

Запор

Лит.	Лист	Листов
Р	1	2

ГИПРОНИСЕЛЬХОЗ

Формат А4

Инв.№ подл.	Подпись и дата	Взам.инв.№	Инв.№ дубл.	Подпись и дата

Формат	Зона	Поз.	Обозначение	Наименование	Кол.на испол. 3.818.9-2.5-01.270- –	01	Примечание
				Детали			
А4		1	3.818.9-2.5-01.001-03	Планка	1	1	
			-04	Планка	1	1	
А4		2	3.818.9-2.5-01.024	Штырь	1	1	
А4		3	3.818.9-2.5-01.025	Пластина	1	1	

Изм.	Лист	№ докум.	Подпись	Дата

3.818.9-2.5-01.270

Лист 2

Копировал Лихачева

Формат А4

19369-02 46

3.818.9-25-01.270 СБ

Рис. 1

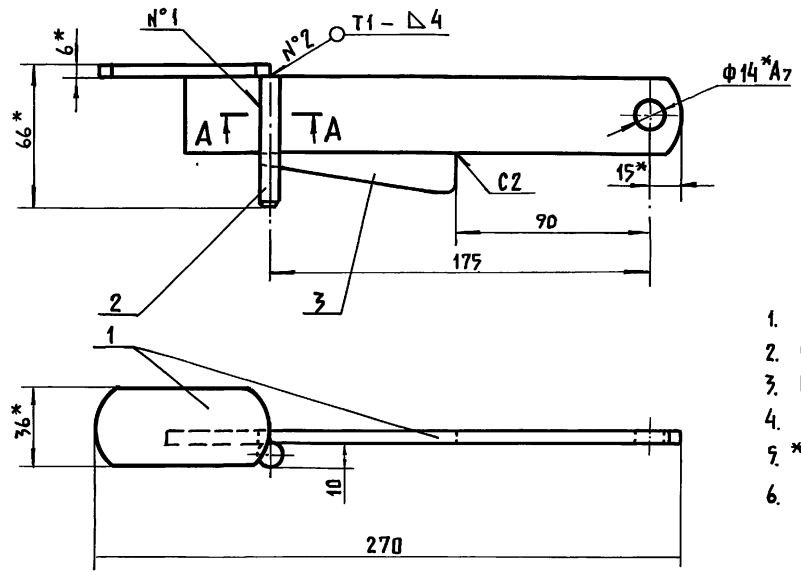

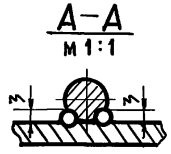

Обозначение	Рис.	Масса, кг
3.818.9-25-01.270	1	0,61
-01	2	0,61

1. Сварная конструкция II кл. Ост 23.2.429.73
2. Сварные швы по ГОСТ 5264-80
3. Швы №1 сварка ручная электродуговая
4. Электрод Э42 ГОСТ 9467-75
5. *Размеры для справок.
6. Покрытие: грунтовка ХС-04 ТУ6-10-1414-76 за 2 раза.

Рис. 2

Остальное – см. рис. 1

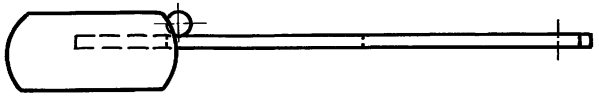

Изм.	Лист	№ докум.	Подпись	Дата
Разраб.		Козина		
Провер.		Русакова		
Т. контр.		Подосинский		
Гл. спец.		Подосинский		
Н. контр.		Королева		
Утв.		Ермаков		

3.818.9-2.5-01.270 СБ

Запор
Сборочный чертеж

Лит.	Масса	Масштаб
Р	См. табл.	1:2
Лист	Листов 1	

ГИПРОНИСЕЛЬХОЗ

Инв. № подл. | Подпись и дата | Взам. инв. № | Инв. № дубл. | Подпись и дата

Инв.N подл.	Подпись и дата	Взам.инв.N	Инв.N дубл.	Подпись и дата

Формат	Зона	Поз.	Обозначение	Наименование	Кол. на испол. 3.818.9-2.5-01.280-									Примечание
					-	01	02							
				Документация										
А3			3.818.9-2.5-01.280 СБ, рис.1	Сборочный чертеж	×									
			рис. 2			×								
			рис. 3				×							

Лит.

Условное наименов.

Изм.	Лист	N докум.	Подпись	Дата	3.818.9-2.5-01.280			
Разраб.		Козина			Упор	Лит.	Лист	Листов
Провер.		Русакова				Р	1	2
Гл.спец.		Подосинский				ГИПРОНИСЕЛЬХОЗ		
Н.контр.		Королева						
Утв.		Ермаков						

Формат А4

Инв.N подл.	Подпись и дата	Взам.инв.N	Инв.N дубл.	Подпись и дата

Формат	Зона	Поз.	Обозначение	Наименование	Кол. на испол. 3.818.9-2.5-01.280-									Примечание
					-	01	02							
				Детали										
А4		1	3.818.9-2.5 - 01.001	Планка	2	2	2							
			-03	Планка	1									
			-05	Планка		1	1							
А4		2	3.818.9-2.5 - 01.002-04	Уголок	1	1	1							
			-05	Уголок	1									
			-06	Уголок		1	1							

Изм.	Лист	N докум.	Подпись	Дата	3.818.9-2.5-01.280	Лист 2

Копировал Лихачева

Формат А4

Рис.1

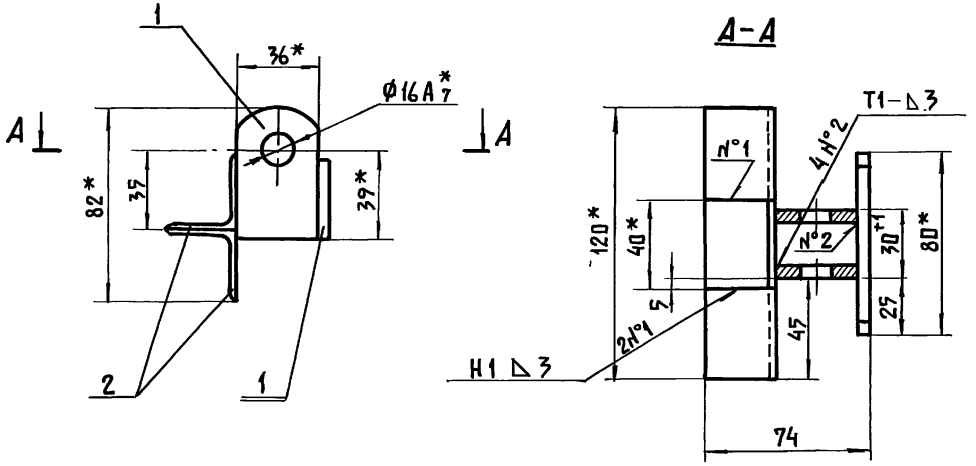

Обозначение	Рис.	Масса, кг
3.818.9-25-01.280	1	0,465
-01	2	0,395
-02	3	0,395

1. Сварная конструкция II кл. ОСТ 23.2.429.73.
2. Сварные швы по ГОСТ 5264-80.
3. Электрод Э42 ГОСТ 9467-75.
4. * Размеры для справок.
5. Покрытие: грунтовка ХС-04 ТУ6-10-1414-76 за 2 раза.

Рис.2

Остальное - см. рис. 1

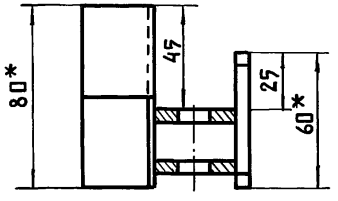

Рис.3

Остальное - см. рис. 1

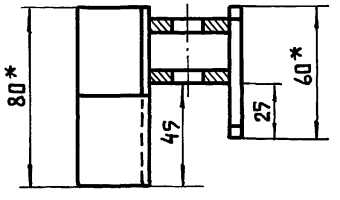

Изм.	Лист	N докум.	Подпись	Дата
Разраб.		Козина		
Провер.		Русакова		
Т. контр.		Подлесинский		
Гл. спец.		Подлесинский		
Н. контр.		Королева		
Утв.		Ермаков		

3.818.9-2.5-01.280 СБ

Упор
Сборочный чертеж

Лит.	Масса	Масштаб
Р	См. табл.	1:2
Лист	Листов 1	

ГИПРОНИСЕЛЬХОЗ

Инв. N подл. | Подпись и дата | Взам. инв. N | Инв. N дубл. | Подпись и дата

Инв. N подл.	Подпись и дата	Взам. инв. N°	Инв. N дубл.	Подпись и дата

Формат	Зона	Поз.	Обозначение	Наименование	Кол. на испол. 3.818.9-2.5-01.310-									Примечание
					-	01	02	03	04	05	06	07	08	
				Документация										
*			3.818.9-2.5-01.310 СБ, рис.1	Сборочный чертеж	×	×								*А3,А3
			рис.2				×	×						
			рис.3						×	×				
			рис.4								×	×		
			рис.5										×	
				Лит.										
				Условное наименование	ОС 39	ОС 40	ОС 41	ОС 42	ОС 43	ОС 44	ОС 45	ОС 46	ОС 47	

Изм.	Лист	N докум	Подпись	Дата
Разраб.		Козина		
Провер.		Русакова		
Гл.спец.		Подлосинский		
Н.контр.		Королева		
Утв.		Ермаков		

3.818.9-2.5-01.310

Стойка

Лит.	Лист	Листов
Р	1	2

ГИПРОНИСЕЛЬХОЗ

Формат А4

Инв. N подл.	Подпись и дата	Взам. инв. N	Инв. N дубл.	Подпись и дата

Формат	Зона	Поз.	Обозначение	Наименование	Кол. на испол. 3.818.9-2.5-01.310-									Примечание
					-	01	02	03	04	05	06	07	08	
				Детали										
1		1	3.818.9-2.5-01.026	Труба	1									
			-01	Труба		1								
			-02	Труба			1							
			-03	Труба				1						
А3		2	3.818.9-2.5-01.021 -06	Труба					1					
			-07	Труба						1				
			-08	Труба							1			
			-09	Труба									1	
			-11	Труба								1		
А3		3	3.818.9-2.5-01.005-06	Полоса					1	1	1	1	1	
			-10	Полоса	1	1	1	1						
			-11	Полоса			1	1						
А4		4	3.818.9-2.5-01.018 -05	Пруток			4	4						
			-06	Пруток							4	4		
А4		5	3.818.9-2.5-01.001-06	Планка	2	2	2	2	2				2	
А4		6	3.818.9-2.5-01.027	Угольник	1	1	1	1	1					
А3		7	3.818.9-2.5-01.028	Планка					2	2				
А4		8	3.818.9-2.5-01.029	Скоба					1	1				

Изм.	Лист	N докум.	Подпись	Дата

3.818.9-2.5-01.310

Лист 2

Копировал Лихачева

Формат А4

19369-02 50

48

3.818.9-25-01.310СБ

Рис. 1

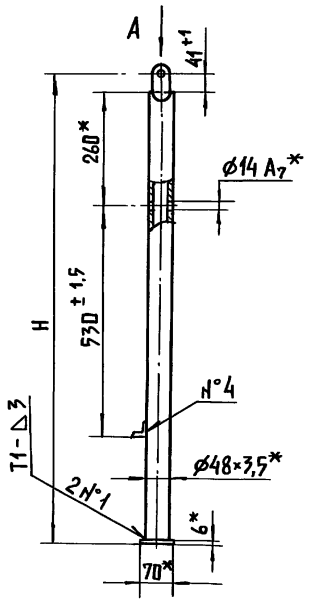

Рис. 2

Остальное - см. рис. 1

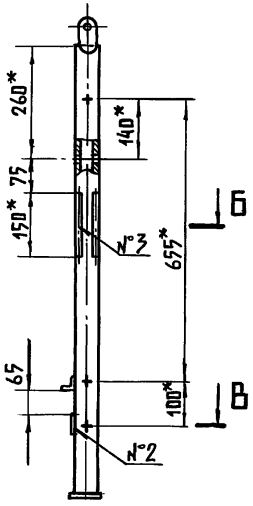

Обозначение	Шифр	Рис.	Н	Масса, кг
3.818.9-2.5-01.310	ОС39	1	1082	4,35
-01	ОС40	1	1382	5,49
-02	ОС41	2	1082	4,65
-03	ОС42	2	1382	5,79
-04	ОС43	3	815	2,40
-05	ОС44	3	1115	3,08
-06	ОС45	4	774	2,07
-07	ОС46	4	1074	2,75
-08	ОС47	5	321	1,09

1. Сварная конструкция II кл. ОСТ 23.2.429.73
2. Сварные швы по ГОСТ 5264-80.
3. Швы №3, №4 сварка ручная электродуговая.
4. Электрод Э42 ГОСТ 9467-75.
5. Покрытие: грунтовка ХС-04 ТУ6-10-1414-76 за 2 раза.

Вид А
м1:2

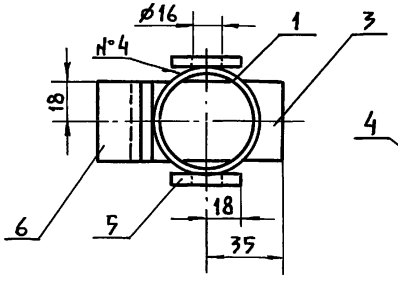

Б-Б
м1:2

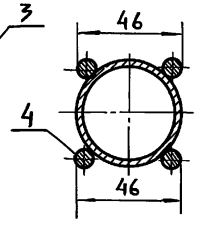

В-В
м1:2

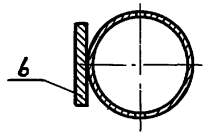

Изм.	Лист	Н.докум.	Подпись	Дата
Разраб.		Козина		
Провер.		Русакова		
Т.контр.		Подосинский		
Гл.спец.		Подосинский		
Н.контр.		Королева		
Утв.		Ермаков		

3.818.9-2.5-01.310 СБ

Стойка
Сборочный чертеж

Лит.	Масса	Масштаб
Р	См. табл.	—

Лист 1 | Листов 2

ГИПРОНИСЕЛЬХОЗ

Копировал Лихачева

Формат А3

19369-02 51

Инв.№ подл. | Подпись и дата | Взам. инв.№ | Инв.№ дубл. | Подпись и дата

Рис.3

Остальное-см. рис. 1

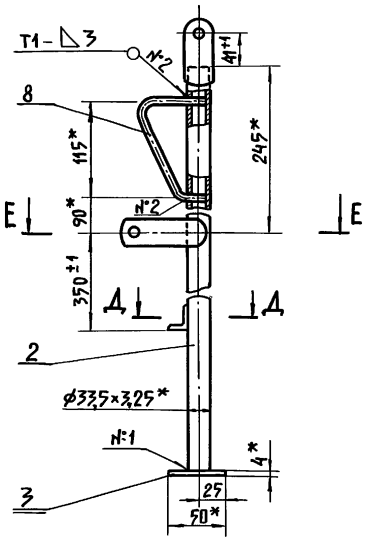

Рис.4

Остальное-см. рис. 1

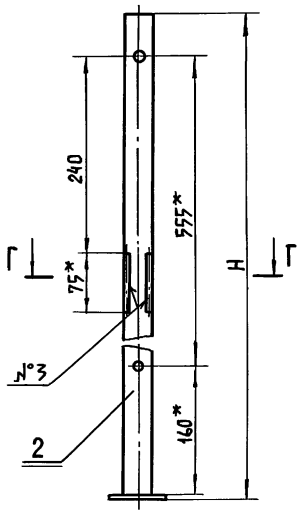

Рис.5

Остальное-см. рис. 1

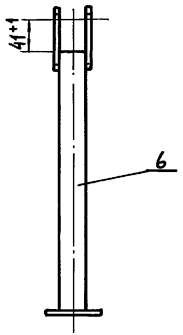

Е-Е

м1:2

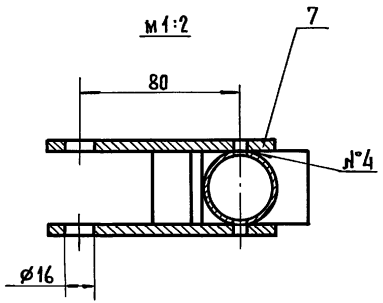

Г-Г

м1:2

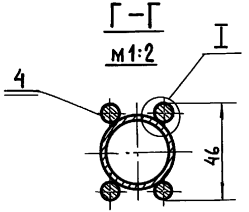

Д-Д

м1:1

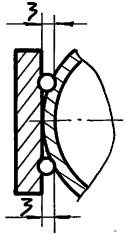

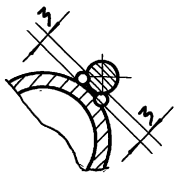

Изм.	Лист	№ докум.	Подпись	Дата	3.818.9-2.5-01.310 СБ	Лист 2

Копировал Лихачева 19369-02 52 Формат А3

Инв.№ подл. | Подпись и дата | Взам. инв.№ | Инв.№ подл. | Подпись и дата

Инв.№ подл.	Подпись и дата	Взам. инв.№	Инв.№ дубл.	Подпись и дата

Формат	Зона	Поз.	Обозначение	Наименование	Кол. на испол. 3.818.9-2.5-01.360- —	01	02	Примечание
				Документация				
А3			3.818.9-2.5-01.360 СБ, рис.1	Сборочный чертеж	×			
			рис.2			×		
			рис.3				×	

Условное наименование	Лит.	ОС-48	ОС 49	ОС 50

Изм.	Лист	№ докум.	Подпись	Дата
Разраб.		Козина		
Пров.		Русакова		
Гл. спец.		Подлосинский		
Н. контр.		Королева		
Утв.		Ермаков		

3.818.9-2.5-01.360

Кронштейн

Лит.	Лист	Листов
Р	1	2

ГИПРОНИСЕЛЬХОЗ

Формат А4

Инв.№ подл.	Подпись и дата	Взам. инв.№	Инв.№ дубл.	Подпись и дата

Формат	Зона	Поз.	Обозначение	Наименование	Кол. на испол. 3.818.9-2.5-01.360- —	01	02	Примечание
				Детали				
А3		1	3.818.9-2.5-01.005-12	Полоса	2			
			-13	Полоса		2	2	
А3		2	3.818.9-2.5-01.028-01	Планка	1	1		
			-02	Планка	1			
			-03	Планка		1	1	
			-04	Планка			1	
А4		3	3.818.9-2.5-01.015	Ось	1	1	1	
		4						
				Стандартные изделия				
		5		Шайба 12.01.019				
				ГОСТ 11371-78	2	2	2	0,006кг
		6		Шплинт 3.2×20-001				
				ГОСТ 397-79*	2	2	2	0,001кг

Изм.	Лист	№ докум.	Подпись	Дата

3.818.9-2.5-01.360

Лист 2

Копировал Лихачева

Формат А4

19369-02 53

51

3.818.9-2.5-01.360СБ

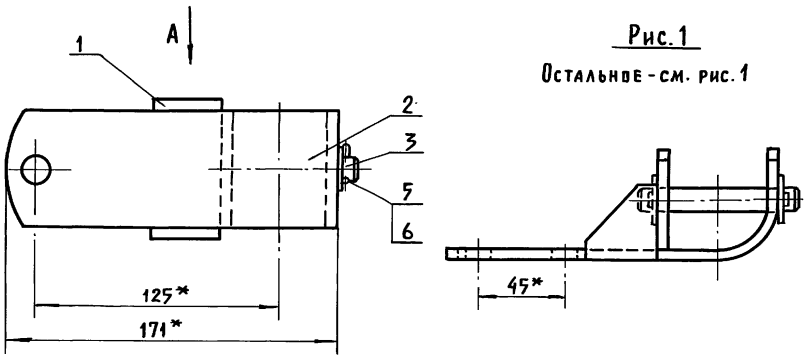

Рис.1

Остальное - см. рис.1

Обозначение	Шифр	Рис.	Масса, кг
3.818.9-2.5-01.360	ОС48	1	1,3
-01	ОС49	2	0,99
-02	ОС50	3	0,99

Рис.1

Вид А

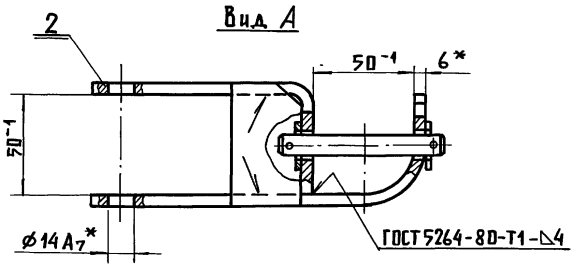

Рис.2

Остальное - см. рис.1

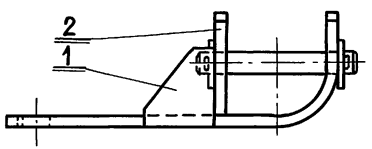

1. Сварная конструкция II кл. ОСТ 23.2.429.73
2. Электрод Э42 ГОСТ 9467-75.
3. *Размеры для справок.
4. Покрытие: грунтовка ХС-04 ТУ6-10-1414-76 за 2 раза.

Изм.	Лист	№ докум.	Подпись	Дата
Разраб.		Козина		
Пров		Русакова		
Т. контр.		Подосинский		
Гл.спец.		Подосинский		
Н. контр.		Королева		
Утв.		Ермаков		

3.818.9-2.5-01.360 СБ

Кронштейн

Сборочный чертеж

Лит.	Масса	Масштаб
Р	См. табл.	1:2
Лист	Листов 1	

ГИПРОНИСЕЛЬХОЗ

Копировал Лихачева 19369-02 54 Формат А3

Инв.№ подл. | Подпись и дата | Взам. инв.№ | Инв.№ дубл. | Подпись и дата

Формат	Зона	Поз.	Обозначение	Наименование	Кол.	Примечание
				Документация		
А4			3.818.9-2.5-01.410 СБ	Сборочный чертеж		
				Сборочные единицы		
А4		1	3.818.9-2.5-01.420	Дуга	1	
*		2	3.818.9-2.5-01.220	Связь	1	*А4, А4
		3				
				Детали		
А4		4	3.818.9-2.5-01.014-06	Ось	2	
		5				
				Стандартные изделия		
		6		Шплинт 3,2×20-001 ГОСТ 397-79*	2	0,001кг

Изм.	Лист	№ докум.	Подпись	Дата
Разраб.		Козина		
Пров.		Русакова		
Гл.спец.		Подлесинский		
Н.контр.		Королева		
Утв.		Ермаков		

3.818.9-2.5-01.410

Ограждение верхнее

Лит.	Лист	Листов
Р		1

ГИПРОНИСЕЛЬХОЗ

Формат А4

Инв.№ подл. | Подпись и дата | Взам. инв.№ | Инв.№ дубл. | Подпись и дата

3818.9-2.5-01.410 СБ

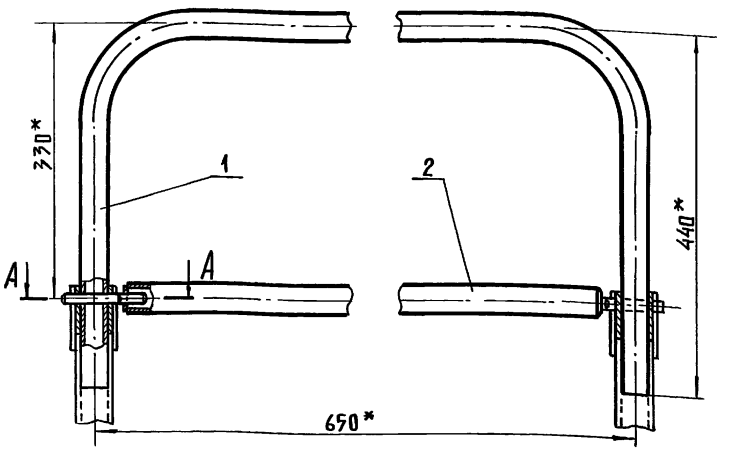

А–А
м 1:2

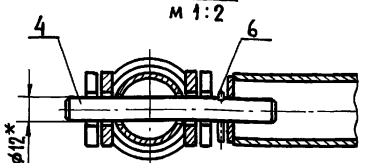

1. *Размеры для справок.
2. Покрытие: грунтовка ХС-04 ТУ6-10-1414-76 за 2 раза.

Изм.	Лист	№ докум.	Подпись	Дата
Разраб.		Козина		
Пров.		Русакова		
Т.контр.		Подлесинский		
Гл.спец.		Подлесинский		
Н.контр.		Королева		
Утв.		Ермаков		

3.818.9-2.5-01.410 СБ

Ограждение верхнее

Сборочный чертеж

Лит.	Масса	Масштаб
Р	4,81	1:5
Лист	Листов 1	

ГИПРОНИСЕЛЬХОЗ

Инв.№ подл. | Подпись и дата | Взам. инв.№ | Инв.№ дубл. | Подпись и дата

Формат	Зона	Поз.	Обозначение	Наименование	Кол.	Приме-чание
				Документация		
А4			3.818.9-2.5-01.420 СБ	Сборочный чертеж		
				Детали		
А3		1	3.818.9-2.5-01.021-10	Труба	1	
А4		2	3.818.9-2.5-01.001	Планка	4	

Изм.	Лист	N докум.	Подпись	Дата
Разраб.		Козина		
Пров.		Русакова		
Гл.спец.		Подлосинский		
Н.контр.		Королева		
Утв.		Ермаков		

3.818.9-2.5-01.420

Дуга

Лит.	Лист	Листов
Р		1

ГИПРОНИСЕЛЬХОЗ

Формат А4

Инв.№ подл. | Подпись и дата | Взам. инв.№ | Инв.№ дубл. | Подпись и дата

3.818.9-2.5-01.420 СБ

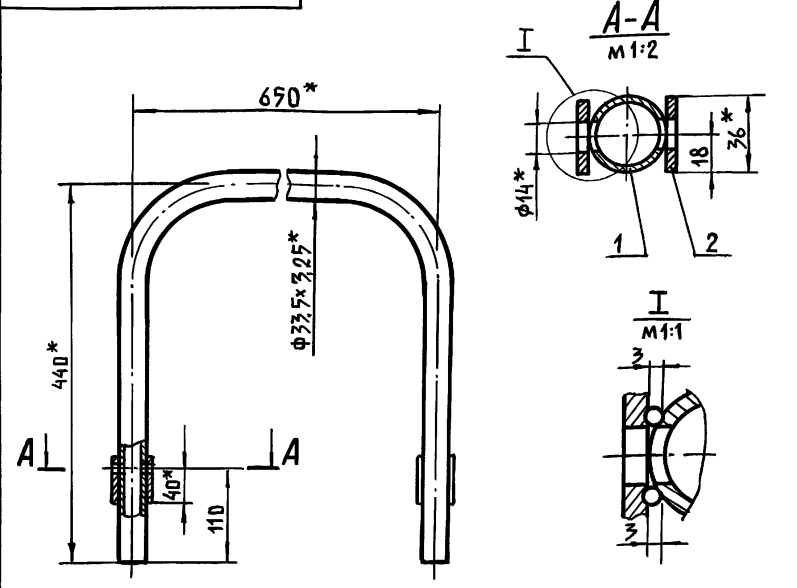

1. Сварная конструкция II кл. ОСТ 23.2.429.73
2. Сварка ручная электродуговая.
3. Электрод Э42 ГОСТ 9467-75
4. * Размеры для справок.
5. Покрытие: грунтовка ХС-04 ТУ6-10-1414-76 за 2 раза.

Изм.	Лист	N докум.	Подпись	Дата
Разраб.		Козина		
Пров.		Русакова		
Т.контр.		Подлосинский		
Гл.спец.		Подлосинский		
Н. контр.		Королева		
Утв.		Ермаков		

3.818.9-2.5-01.420 СБ

Дуга
Сборочный чертеж

Лит.	Масса	Масштаб
Р	4.00	1:5
Лист	Листов 1	

ГИПРОНИСЕЛЬХОЗ

Инв.№ подл.	Подпись и дата	Взам.инв.№	Инв.№ дубл.	Подпись и дата

Формат	Зона	Поз.	Обозначение	Наименование	Кол. на испол. 3.818.9-2.5-01.460- —	01	Примечание
				Документация			
*			3.818.9-2.5-01.460 СБ, рис.1	Сборочный чертеж	×		*А3,А3
			рис.2			×	
				Сборочные единицы			
*		1	3.818.9-2.5 - 01.020-05	Рама	2		*А4,А4
			-06	Рама		2	
А4		2	3.818.9-2.5 - 01.470	Штырь	1	1	
А4		3	3.818.9-2.5 - 01.050	Навеска		2	

Условное наименов.	Лит.	ОС54	ОС55

Изм.	Лист	№ докум.	Подпись	Дата
Разраб.		Козина		
Пров.		Русакова		
Гл.спец.		Подлесинский		
Н.контр.		Королева		
Утв.		Ермаков		

3.818.9-2.5-01.460

Ворота

Лит.	Лист	Листов
Р	1	2

ГИПРОНИСЕЛЬХОЗ

Формат А4

Инв.№ подл.	Подпись и дата	Взам.инв.№	Инв.№ дубл.	Подпись и дата

Формат	Зона	Поз.	Обозначение	Наименование	Кол. на испол. 3.818.9-2.5-01.460- —	01	Примечание
				Деталь			
А4		5	3.818.9-2.5-01.001	Планка	4	4	
			-02	Планка	1	1	
			-07	Планка	2	2	
А4		6	3.818.9-2.5 - 01.031	Клин	1	1	
А3		7	3.818.9-2.5 - 01.005-14	Полоса	1	1	
			-15	Полоса	1	1	
А4		8	3.818.9-2.5-01.002	Уголок	4	4	
		9					
				Стандартные изделия			
		10		Шайба 14.01.019			
				ГОСТ 11371-78	1	1	0,01кг
		11		Шплинт 3,2×20-001			
				ГОСТ 397-79	1	1	0,001кг

Изм.	Лист	№ докум.	Подпись	Дата

3.818.9-2.5-01.460

Лист 2

Копировал Анхачева

Формат А4

3818 9-27-01460 СБ

Рис. 1

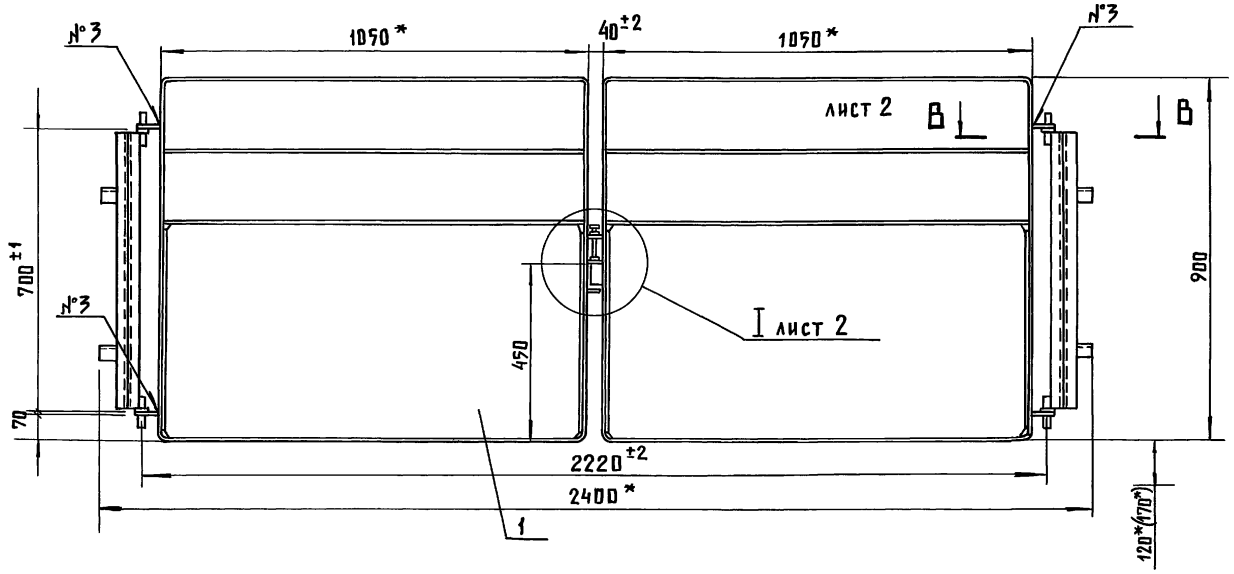

1. Сварная конструкция II кл. ОСТ 23.2.429.73
2. Сварные швы по ГОСТ 5264-80.
3. Электрод Э42 ГОСТ 9467-75.
4. *Размеры для справок.
5. Покрытие: грунтовка ХС-04 ТУ6-10-1414-76 за 2 раза.

Обозначение	Шифр	Рис.	Масса, кг
3.818.9-25-01.460	ОС54	1	41,63
-01	ОС55	2	30,65

Изм.	Лист	№ докум.	Подпись	Дата
Разраб.		Козина		
Пров.		Русакова		
Т.контр.		Подосинский		
Гл.спец.		Подосинский		
Н.контр.		Королева		
Утв.		Ермаков		

3.818.9-2.5-01.460 СБ

Ворота

Сборочный чертеж

Лит.	Масса	Масштаб
Р	См. табл.	1:10
Лист 1	Листов 2	

ГИПРОНИСЕЛЬХОЗ

Копировал Лихачева

Формат А3

Инв.№ подл. | Подпись и дата | Взам. инв.№ | Инв.№ дубл. | Подпись и дата

Рис. 2

Остальное - см. рис. 1

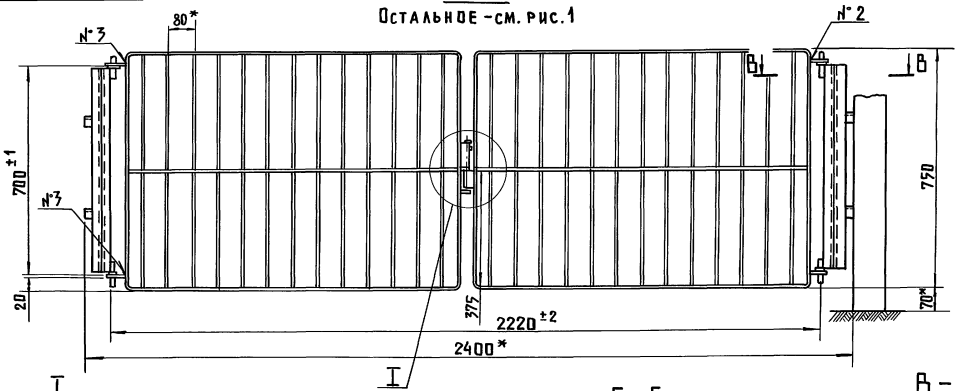

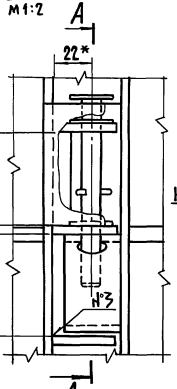

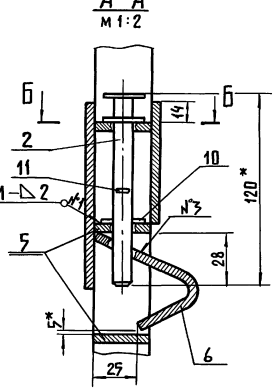

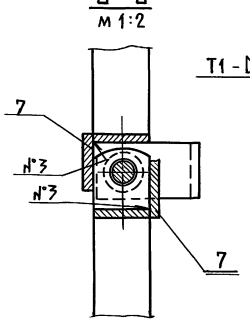

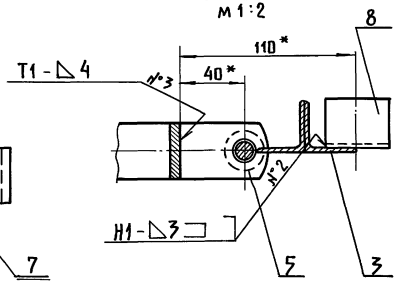

Изм.	Лист	№ докум.	Подпись	Дата	3.818.9-2.5-01.460 СБ	Лист 2

Копировал Лихачева 19369-02 59 Формат А3

Инв.№ подл. | Подп. и дата | Взам. инв. | Инв.№ дубл. | Подпись и дата

Формат	Зона	Поз.	Обозначение	Наименование	Кол.	Примечание
				Документация		
А4			3.818.9-2.5-01.470 СБ	Сборочный чертеж		
				Детали		
А4		1	3.818.9-2.5-01.014-07	Ось	1	
				Стандартные изделия		
		3		Шайба 14.01.019 ГОСТ 11371-78	2	0,01кг

Подпись и дата | Инв.№ дубл. | Взам. инв.№ | Подпись и дата | Инв.№ подл.

Изм.	Лист	№ докум.	Подпись	Дата
Разраб.		Козина		
Провер.		Русакова		
Гл.спец.		Поддосинский		
Н.контр.		Королева		
Утв.		Ермаков		

3.818.9-2.5-01.470

Штырь

Лит. | Лист | Листов: Р

ГИПРОНИСЕЛЬХОЗ

Формат А4

3818.9-2.5-01.470 СБ

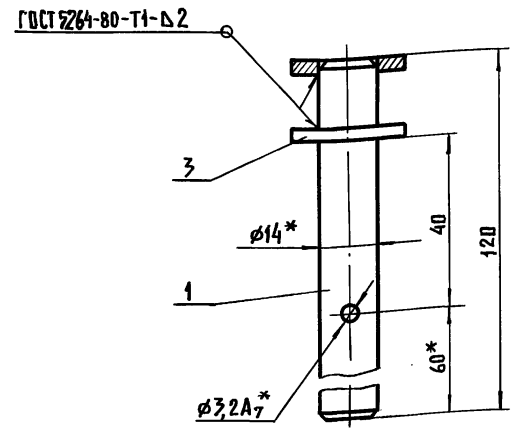

1. Сварная конструкция II кл. ОСТ 23.2.429.73
2. Электрод Э42 ГОСТ 9467-75
3* Размеры для справок.
4. Покрытие: грунтовка ХС-04 ТУ6-10-1414-76 за 2 раза.

Подпись и дата | Инв.№ дубл. | Взам. инв.№ | Подпись и дата | Инв.№ подл.

Изм.	Лист	№ докум.	Подпись	Дата
Разраб.		Козина		
Провер		Русакова		
Т.контр.		Поддосинский		
Гл.спец.		Поддосинский		
Н.контр.		Королева		
Утв.		Ермаков		

3.818.9-2.5-01.470 СБ

Штырь
Сборочный чертеж

Лит.	Масса	Масштаб
Р	0,035	1:1
Лист	Листов 1	

ГИПРОНИСЕЛЬХОЗ

Инв.№ подл.	Подпись и дата	Взам.инв.№	Инв.№ дубл.	Подпись и дата

Формат	Зона	Поз.	Обозначение	Наименование	Кол. на испол. 3.818.9-2.5-01.510-					Примечание
					–	01	02	03		
				Документация						
А3			3.818.9-2.5-01.510 СБ, рис.1	Сборочный чертеж	×	×				
			рис.2				×	×		
				Детали						
А3		1	3.818.9-2.5-01.004-15	Рамка			1			
			-16	Рамка	1					
			-17	Рамка		1				
			-20	Рамка				1		
А3		2	3.818.9-2.5-01.005-06	Полоса	4	4	4	4		
			-16	Полоса	1					

Рис. 1

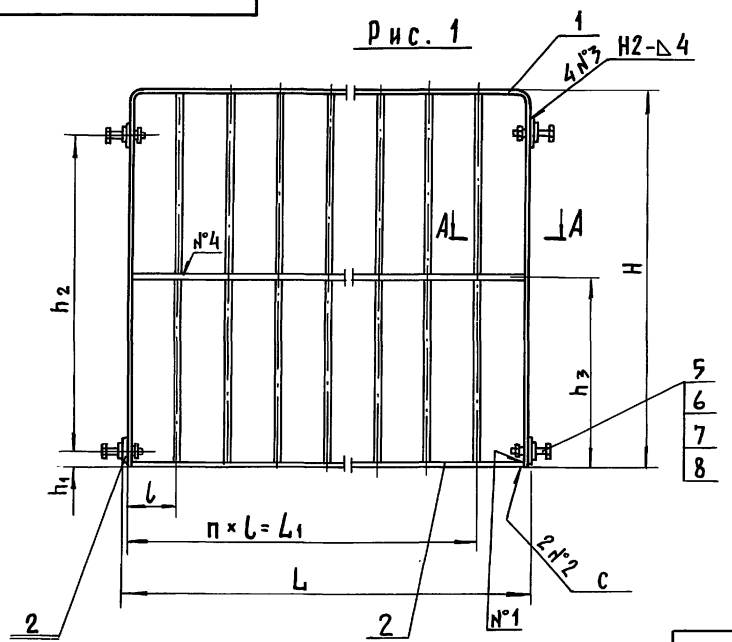

Рис. 2

Остальное – см. рис. 1

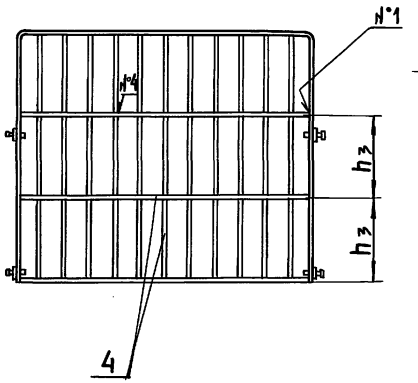

А – А

м 1:2

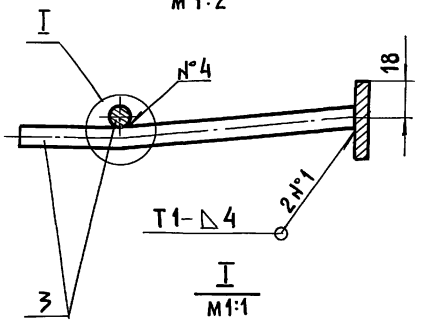

I

м 1:1

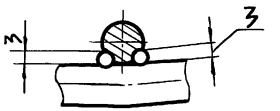

Обозначение	Шифр	Рис.	Размеры, мм								Масса, кг
			L	H	n	l	L1	h1	h2	h3	
3.818.9-2.5-01.510	ОС57	1	1933	900	15	120	1800	35	755	450	19,62
-01	ОС61	1	1448	700	17	80	1360	35	555	375	16,79
-02	ОС64	2	1433	1200	11	120	1320	35	655	400	20,36
-03	ОС66	2	683	1196	4	135	540	35	655	400	8,14

1. Сварная конструкция II кл. ОСТ 23.2.429.73
2. Сварные швы по ГОСТ 5264-80.
3. Швы N°4 сварка ручная электродуговая
4. Электрод Э42 ГОСТ 9467-75.
5. Покрытие: грунтовка ХС 04 ТУ6-10-1414-76 за 2 раза.

Изм.	Лист	N° докум.	Подпись	Дата
Разраб.		Козина		
Провер.		Русакова		
Т.контр.		Подосинский		
Гл.спец.		Подосинский		
Н.контр.		Королева		
Утв.		Ермаков		

3.818.9-2.5-01.510 СБ

Панель ограждения
Сборочный чертеж

Лит.	Масса	Масштаб
Р	См. табл.	
Лист	Листов 1	

ГИПРОНИСЕЛЬХОЗ

19369-02 62

Копировал Лихачева

Формат А3

Инв.№ подл. | Подпись и дата | Взам. инв.№ | Инв.№ дубл. | Подпись и дата

3818.9-25-01.001

Rz 160

Рис. 1

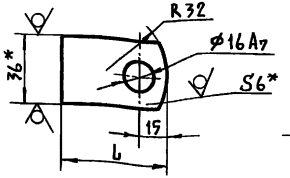

Рис. 3

Остальное – см. рис. 1

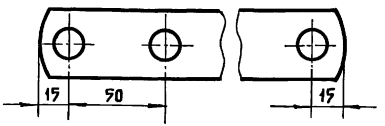

Рис. 2

Остальное – см. рис. 1



Рис. 4

Остальное – см. рис. 1

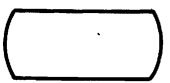

* Размер для справок.

Обозначение	Рис.	L мм	Масса, кг.
3818.9-2.5-01.001	1	54	0,08
- 01	3	430	0,73
- 02	2	40	0,06
- 03	4	80	0,12
- 04	1	240	0,41
- 05	4	60	0,09
- 06	1	80	0,12
- 07	1	37	0,055

Изм.	Лист	№ докум.	Подпись	Дата	3.818.9-2.5-01.001			
Разраб.		Козина			Планка	Лит.	Масса	Масштаб
Пров.		Русакова				Р	См. табл.	—
Т.контр.		Подлосинский				Лист	Листов 1	
Гл.спец.		Подлосинский						
Н.контр.		Королева			Полоса Б-2 6×36 ГОСТ 103-76 / Ст 3пс ГОСТ 535-79	ГИПРОНИСЕЛЬХОЗ		
Утв.		Ермаков						

Инв.№ подл. | Подпись и дата | Взам. инв.№ | Инв.№ дубл. | Подпись и дата

Формат А4

3818.9-25-01.002

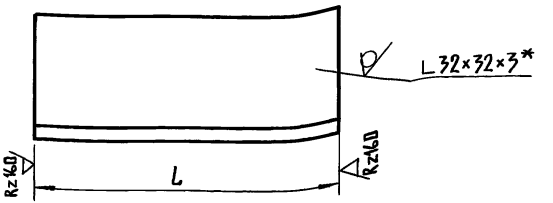

* Размер для справок

Обозначение	L мм	Масса, кг.
3.818.9-25-01.002	85	0,124
- 01	490	0,655
- 02	694	1.01
- 03	100	0.145
- 04	40	0,06
- 05	120	0,165
- 06	80	0,115

Изм.	Лист	№ докум.	Подпись	Дата	3.818.9-2.5-01.002			
Разраб.		Козина			Уголок	Лит.	Масса	Масштаб
Пров.		Русакова				Р	См. табл.	—
Т. контр.		Подлосинский				Лист	Листов 1	
Гл.спец.		Подлосинский						
Н. контр.		Королева			Угол Б-32×32×3 ГОСТ 8509-72 / Ст. 3 ГОСТ 535-79	ГИПРОНИСЕЛЬХОЗ		
Утв.		Ермаков						

Инв.№ подл. | Подпись и дата | Взам. инв.№ | Инв.№ дубл. | Подпись и дата

Копировал Лихачева 19369-02 63 Формат А4

Rz320 ▽(∨)

Рис. 1

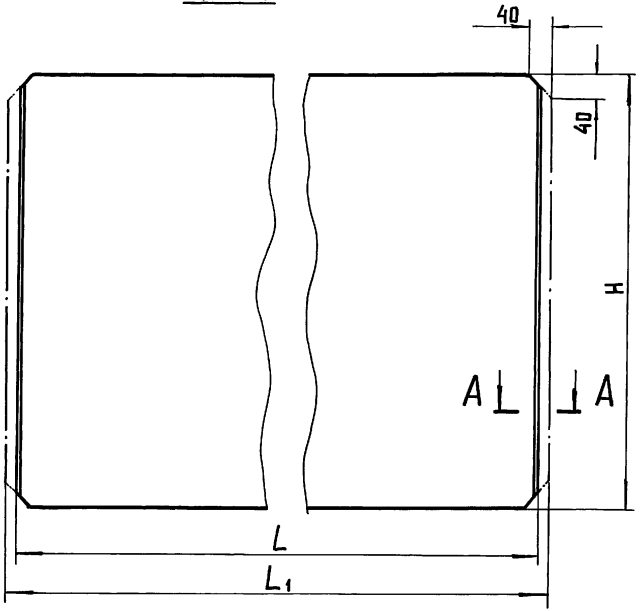

Рис. 2

Остальное - см. рис. 1

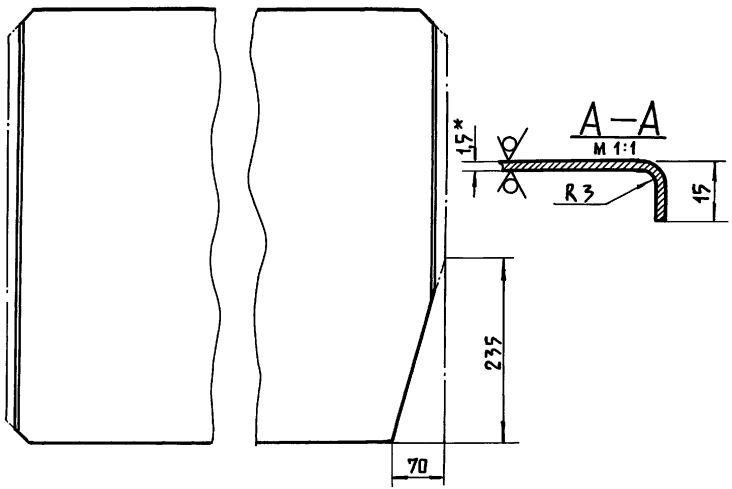

* Размер для справок.

Обозначение	Рис.	Размеры, мм			Масса кг
		L	L_1	H	
3.818.9-2.5-01.003	2	838-1	860	538	7.3
-01	2	688-1	710	688	7.68
-02	2	1038-1	1080	538	8,8
-03	1	1038-1	1080	538	8,8

Изм	Лист	№ докум.	Подпись	Дата
Разраб.		Козина		
Провер.		Русакова		
Т.контр.		Подосинский		
Гл.спец.		Подосинский		
Н.контр.		Королева		
Утв.		Ермаков		

3.818.9-2.5-01.003

Полотно

Лит.	Масса	Масшт.
Р	См. табл.	—
Лист	Листов 1	

Лист 6-ПН-1,5 ГОСТ19903-74
4-III Ст.3 ГОСТ16523-70

ГИПРОНИСЕЛЬХОЗ

Копировал Лихачева 19369-02 64 Формат А3

Инв.№ подл. | Подпись и дата | Взам. инв.№ | Инв.№ дубл. | Подп. и дата

3.818.9-2.5-01.004

Rz 160 ▽(√)

Рис. 1

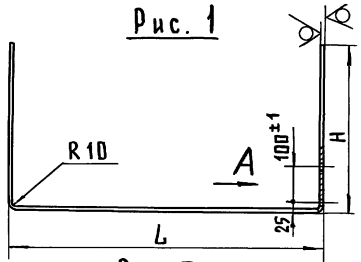

Вид А

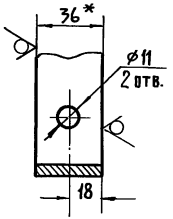

Рис. 2
Остальное - см. рис. 1

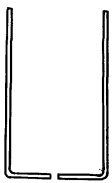

Рис. 3
Остальное - см. рис. 1

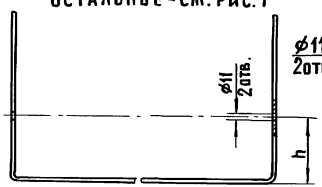

Вид Б

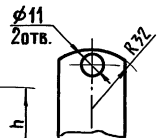

Рис. 4
Остальное - см. рис. 1

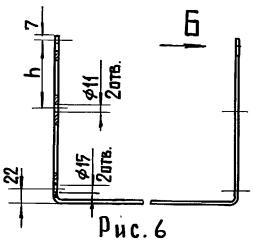

Рис. 5
Остальное - см. рис. 1

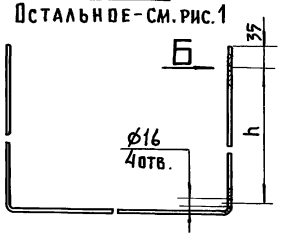

Вид Г

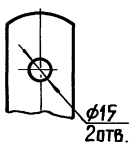

Рис. 6
Остальное - см. рис. 1

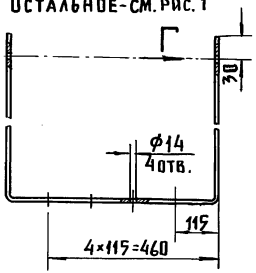

* Размер для справок.

Обозначение	Рис.	Размеры, мм L	H	h	Lразв.	Материал	Масса, кг
3.818.9-2.5-01.004	1	850±1	450		1727	Полоса Б-2 6×3 ГОСТ 103-76 / Ст.3 пс ГОСТ 535-79	2.92
-01	1	700±1	600		1877		3.19
-02	1	1050±1	450		1927		3.24
-03	2	1050±1	450		1927		3.24
-04	3	850±1	450	175	1727		2.92
-05	2	850	300		1427		2.42
-06	3	780±1	600	250	1877		3.18
-07	3	1050±1	450	175	1927		3.24
-08	2	1050±1	300		1727		3.3
-09	4	1912	862	355	3620	Полоса Б-2 4×3 ГОСТ 103-76 / Ст.3 пс ГОСТ 535-79	4.03
-10	4	1412	862	355	3120		3.5
-11	4	912	862	355	2620		2.92
-12	4	1923	632	255	3160		3.57
-13	4	1423	632	255	2660		2.99
-14	4	923	632	255	2160		2.44
-15	5	1440	700	555±1	2822		3.11
-16	5	1925	900	755±1	3702		6.3
-17	5	1425	1200	655±1	3802	Полоса Б-2 6×3 ГОСТ 103-76 / Ст.3 пс ГОСТ 535-79	6.46
-18	6	570	550		1647		2.78
-19	6	570	685		1917		3.28
-20	5	683	1196	655±1	1861	Полоса Б-2 4×3 ГОСТ 103-76 / Ст.3 пс ГОСТ 535-79	2.05

Изм.	Лист	N докум.	Подпись	Дата
Разраб.		Козина		
Провер.		Русакова		
Т. контр.		Подосинский		
Гл. спец.		Подосинский		
Н. контр.		Королева		
Утв.		Ермаков		

3.818.9-2.5-01.004

Рамка

Лит.	Масса	Масштаб
Р	см. табл.	—
Лист	Листов 1	

См. табл.

ГИПРОНИСЕЛЬХОЗ

Инв. № подл. | Подпись и дата | Взам. инв. № | Инв. № дубл. | Подпись и дата

3.818.9-25-01.005

Rz160 (V)

Рис. 1

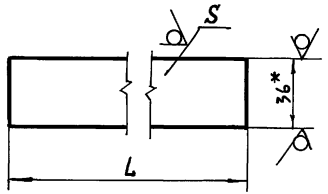

Рис. 2

Остальное - см. рис. 1

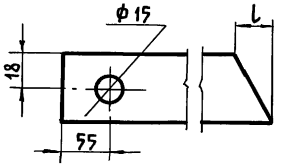

Рис. 3

Остальное - см. рис. 1

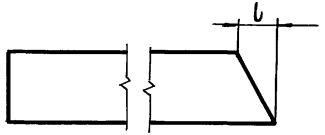

Рис. 4

Остальное - см. рис. 1

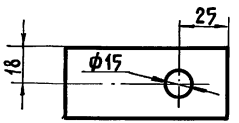

Рис. 5

Остальное - см. рис. 1

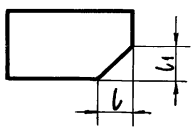

Обозначение	Рис.	Размеры в мм			Материал	Масса, кг
		L	l	l_1		
3.818.9-2.5-01.005	1	838			Полоса Б-2 6×36 ГОСТ 103-76 / Ст. пс ГОСТ 535-79	1,42
-01	1	688				1,17
-02	1	1038				1,76
-03	2	125	17		Полоса Б-2 4×36 ГОСТ 103-76 / Ст. пс ГОСТ 535-79	0,135
-04	3	205	17			0,22
-05	3	285	17			0,315
-06	4	50				0,055
-07	4	80				0,09
-08	5	350	85	33		0,35
-09	5	145	65	18	Полоса Б-2 6×36 ГОСТ 103-76 / Ст. 3 пс ГОСТ 535-79	0,24
-10	1	70				0,11
-11	1	40				0,06
-12	5	60	26	10		0,11
-13	5	40	10	10		0,06
-14	1	120				0,02
-15	1	80				0,014
-16	1	1913				3,24
-17	1	1413				2,40
-18	1	1428			Полоса Б-2 4×36 ГОСТ 103-76 / Ст 3 пс ГОСТ 535-79	1,57
-19	1	667				0,73

* Размер для справок.

Изм.	Лист	N докум.	Подпись	Дата
Разраб.		Козина	Козин	
Провер.		Русакова	Руса	
Т. контр.		Подлосинский	[illegible]	
Гл. спец.		Подлосинский	[illegible]	
Н. контр.		Королева	[illegible]	
Утв.		Ермаков	[illegible]	

3.818.9-2.5-01.005

Полоса

Лит.	Масса	Масштаб
Р	См. табл.	—

Лист | Листов 1

См. табл.

ГИПРОНИСЕЛЬХОЗ

Инв. N подл. | Подпись и дата | Взам. инв. N | Инв. N дубл. | Подпись и дата

3.818.9-25-01.006

Rz 320

Рис. 1

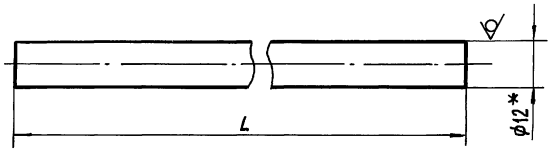

Рис. 2

Остальное - см. рис. 1

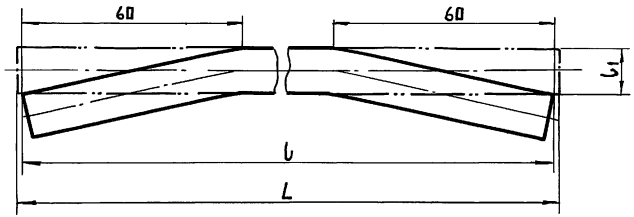

Рис. 3

Остальное - см. рис. 1

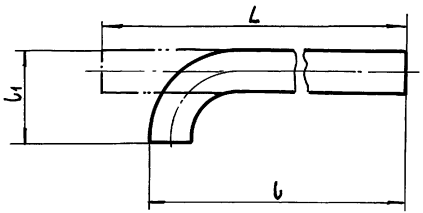

Обозначение	Рис.	Размеры в мм			Масса, кг
		L	l	l1	
3.818.9-25-01.006	1	850			0,76
-01	1	700			0,63
-02	1	1050			0,93
-03	1	1188			1,06
-04	1	360			0,32
-05	3	100	45	45	0,09
-06	1	1900			1,69
-07	1	1400			1,24
-08	1	900			0,8
-09	3	830	795	25	0,74
-10	3	83	37	37	0,07
-11	1	525			0,47
-12	1	660			0,59
-13	1	550			0,49
-14	2	1415	1413	12	1,26
-15	2	669	667	12	0,59

* Размер для справок.

Изм.	Лист	№ докум.	Подпись	Дата
Разраб		Козина		
Провер.		Русакова		
Т. контр.		Подосинский		
Гл. спец.		Подосинский		
Н. контр.		Королева		
Утв.		Ермаков		

3.818.9-2.5-01.006

Пруток

Лит.	Масса	Масштаб
р	См. табл.	—

Лист | Листов 1

Круг В12 ГОСТ 2590-71 / Ст.3 ГОСТ 535-79

ГИПРОНИСЕЛЬХОЗ

Копировал Лихачева 19369-02 67 Формат А3

Инв. № подл. | Подпись и дата | Взам. инв. № | Инв. № дубл. | Подпись и дата

3.818.9-2.5-01.007

Rz320 (√)

Рис.1

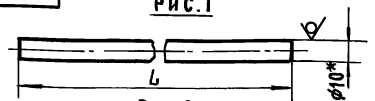

Рис.2

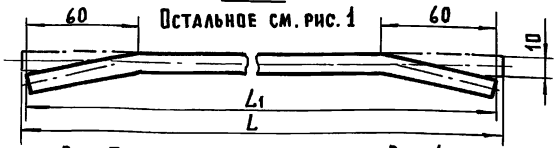

Рис.3

Остальное-см. рис. 1

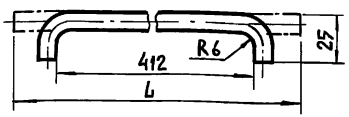

Рис.4

Остальное-см. рис. 1

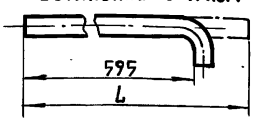

* Размер для справок

Обозначение	Рис.	L, мм	L1, мм	Масса, кг
3.818.9-2.5-01.007	1	738		0,454
-01	2	852	850	0,523
-02	2	1052	1050	0,646
-03	1	50		0,03
-04	1	855		0,515
-05	2	1915	1913	1,18
-06	2	1434	1432	0,882

Обозначение	Рис.	L	Масса, кг
-07	1	888	0,547
-08	3	452	0,286
-09	1	220	0,155
-10	1	1915	1,18
-11	1	1415	0,87
-12	1	915	0,56
-13	4	623	0,37
-14	1	692	0,424

Изм.	Лист	N докум.	Подпись	Дата
Разраб.		Козина		
Провер.		Русакова		
Т.контр.		Подосинский		
Гл.спец.		Под.осинский		
Н.контр.		Королева		
Утв.		Ермаков		

3.818.9-2.5-01.007

Пруток

Лит.	Масса	Масштаб
Р	См. табл.	—
Лист	Листов 1	

Круг В10 ГОСТ 2590-71 / Ст.3 ГОСТ 535-79

ГИПРОНИСЕЛЬХОЗ

Формат А4

3.818.9-2.5-01.008

(√)

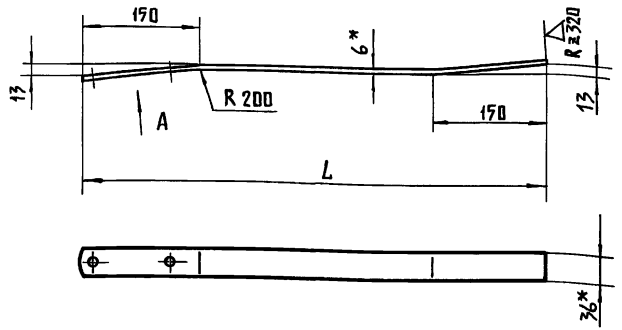

Обозначение	L, мм	Масса, кг.
3.818.9-2.5-01.008	600	1,02
-01	500	0,85

Вид А

М1:2

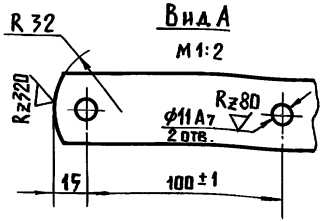

* Размер для справок.

Изм.	Лист	N докум.	Подпись	Дата
Разраб.		Козина		
Провер.		Русакова		
Т.контр.		Подосинский		
Гл.спец.		Под.осинский		
Н.контр.		Королева		
Утв.		Ермаков		

3.818.9-2.5-01.008

Пластина

Лит.	Масса	Масштаб
Р	См. табл.	—
Лист	Листов 1	

Полоса Б-2 6х36 ГОСТ 103-76 / Ст.3 ГОСТ 535-79

ГИПРОНИСЕЛЬХОЗ

Копировал Лихачева 19369-02 68 Формат А4

Инв.№ подл. | Подпись и дата | Взам. инв.№ | Инв.№ дубл. | Подпись и дата

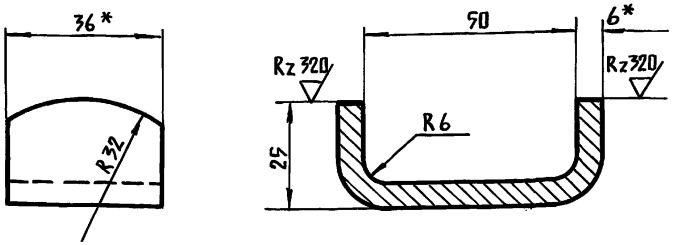

1. Длина развертки 92мм.
2.* Размеры для справок.

Изм.	Лист	N докум.	Подпись	Дата
Разраб.		Козина		
Провер.		Русакова		
Т. контр.		Подлосинский		
Гл. спец.		Подлосинский		
Н. контр.		Королева		
Утв.		Ермаков		

3.818.9-2.5-01.009

Скоба

Лит	Масса	Масштаб
Р	0,15	1:1
Лист	Листов 1	

Полоса Б-2; 6×36 ГОСТ 103-76 / Ст3пс ГОСТ 535-79

ГИПРОНИСЕЛЬХОЗ

Формат А4

Инв. N подл. | Подпись и дата | Взам. инв. N | Инв. N дубл. | Подпись и дата

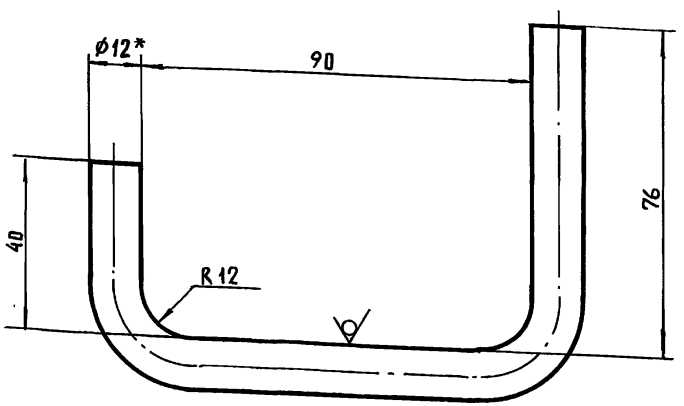

1. Длина развертки 215мм.
2.* Размер для справок.

Изм.	Лист	N докум.	Подпись	Дата
Разраб.		Козина		
Провер.		Русакова		
Т. контр.		Подлосинский		
Гл. спец.		Подлосинский		
Н. контр.		Королева		
Утв.		Ермаков		

3.818.9-2.5-01.011

Ручка

Лит.	Масса	Масштаб
Р	0,19	1:1
Лист	Листов 1	

Круг В12 ГОСТ 2590-71 / Ст3 ГОСТ 535-79

ГИПРОНИСЕЛЬХОЗ

Копировал Лихачева 19369-02 69 Формат А4

Инв. N подл. | Подпись и дата | Взам. инв. N | Инв. N дубл. | Подпись и дата

3.818.9-2.7-01.013

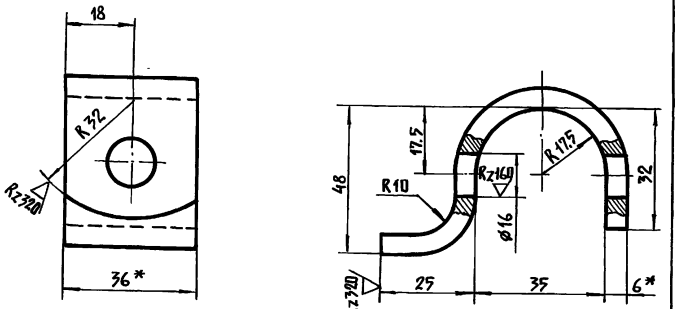

1. Длина развертки 112мм.
2.* Размеры для справок.

Изм.	Лист	N докум.	Подпись	Дата	3.818.9-2.7-01.013			
Разраб.		Козина			Кронштейн	Лит.	Масса	Масштаб
Провер.		Русакова				Р	0,195	1:1
Т.контр.		Подласинский				Лист	Листов 1	
Гл.спец.		Подласинский			Полоса Б-2 6×36 ГОСТ 103-76 Ст3пс ГОСТ 535-79	ГИПРОНИСЕЛЬХОЗ		
Н.контр.		Королева						
Утв.		Ермаков						

Формат А4

3.818.9-2.7-01.012

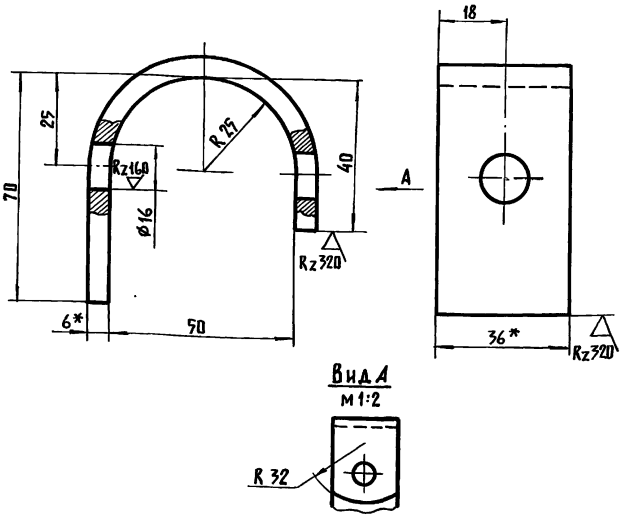

Вид А
м1:2

1. Длина развертки 148мм.
2.* Размеры для справок.

Изм.	Лист	N докум.	Подпись	Дата	3.818.9-2.7-01.012			
Разраб.		Козина			Кронштейн	Лит.	Масса	Масштаб
Провер.		Русакова				Р	0,255	1:1
Т.контр.		Подласинский				Лист	Листов 1	
Гл.спец.		Подласинский			Полоса Б-2;6×36 ГОСТ 103-76 Ст3пс ГОСТ 535-79	ГИПРОНИСЕЛЬХОЗ		
Н.контр.		Королева						
Утв.		Ермаков						

Копировал Лихачева 19369-02 70 Формат А4

Инв.№ подл. | Подпись и дата | Взам. инв.№ | Инв.№ дубл. | Подпись и дата

3.818.9-2.5-01.015

Rz 160 (√)

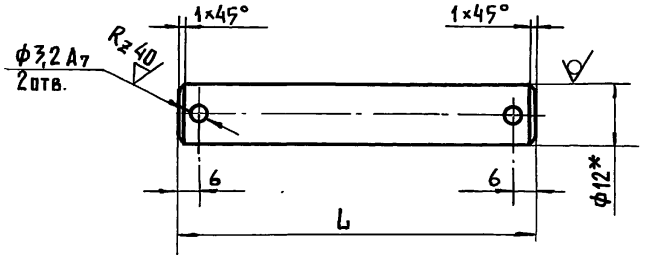

* Размер для справок.

Обозначение	L, мм	Масса, кг.
3.818.9-2.5-01.015	90	0,07
-01	70	0,06

Изм.	Лист	N докум.	Подпись	Дата	3.818.9-2.5-01.015		
Разраб.		Козина			Ось	Лит.	Масса	Масштаб
Провер.		Русакова				Р	См. табл.	1:1
Т.контр.		Подосинский				Лист	Листов 1	
Гл.спец.		Подосинский			Круг В 12 ГОСТ 2590-71 / Ст.3 ГОСТ 535-79	ГИПРОНИСЕЛЬХОЗ		
Н.контр.		Королева						
Утв.		Ермаков						

Инв.N подл. | Подпись и дата | Взам.инв.N | Инв.N дубл. | Подпись и дата

Формат А4

3.818.9-2.5-01.014

Rz 160 (√)

Рис. 1

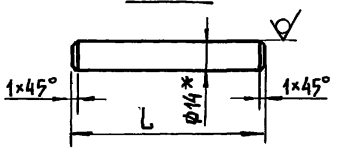

Рис. 2

Остальное - см. рис. 1

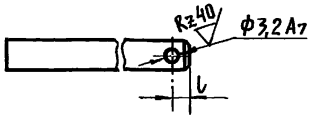

Рис. 3

Остальное - рис. 1

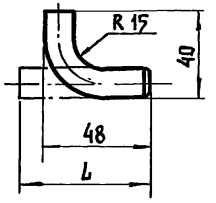

Рис. 4

Остальное - см. рис. 1

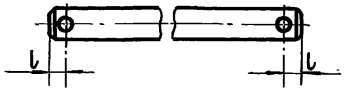

* Размер для справок.

Обозначение	Рис.	L, мм.	l, мм	Масса, кг
3.818.9-2.5-01.014	1	105		0,105
-01	2	40	6	0,05
-02	3	64		0,07
-03	4	590	6	0,715

Обозначение	Рис.	L, мм	l, мм	Масса, кг.
-04	4	80	6	0,095
-05	4	65	6	0,08
-06	2	100	6	0,12
-07	2	120	60	0,15

Изм.	Лист	N докум.	Подпись	Дата	3.818.9-2.5-01.014		
Разраб.		Козина			Ось	Лит.	Масса	Масштаб
Пров.		Русакова				Р	См. табл.	1:2
Т.контр.		Подосинский				Лист	Листов 1	
Гл.спец.		Подосинский			Круг В 14 ГОСТ 2590-71 / Ст.3 ГОСТ 535-79	ГИПРОНИСЕЛЬХОЗ		
Н.контр.		Королева						
Утв.		Ермаков						

Инв.N подл. | Подпись и дата | Взам.инв.N | Инв.N дубл. | Подпись и дата

Копировал Лихачева 19369-02 71 Формат А4

3.818.9-2.5-01.017

Rz 160

Рис.1

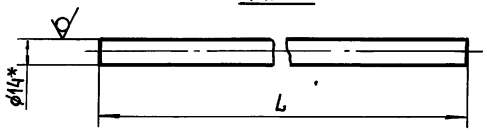

Рис.2

Остальное см. рис.1

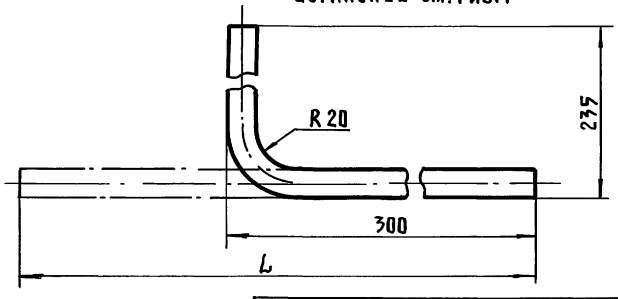

Обозначение	Рис.	L, мм	Масса, кг
3.818.9-2.5-01.017	1	1900	2.30
-01	1	1400	1.69
-02	1	900	1.09
-03	1	685	0.83
-04	2	510	0.61

* Размер для справок

Изм.	Лист	N докум.	Подпись	Дата
Разраб.		Русакова		
Провер.		Козина		
Т. контр.		Подлесинский		
Гл. спец.		Подлесинский		
Н. контр.		Королева		
Утв.		Ермаков		

3.818.9-2.5-01.017

Пруток

Лит.	Масса	Масштаб
Р	См. табл.	1:2
Лист	Листов 1	

Круг В14 ГОСТ 2590-71 / Ст.3 ГОСТ 535-79

ГИПРОНИСЕЛЬХОЗ

Формат А4

Инв. N подл. | Подпись и дата | Взам. инв. N | Инв. N дубл. | Подпись и дата

3.818.9-2.5-01.016

Rz 320

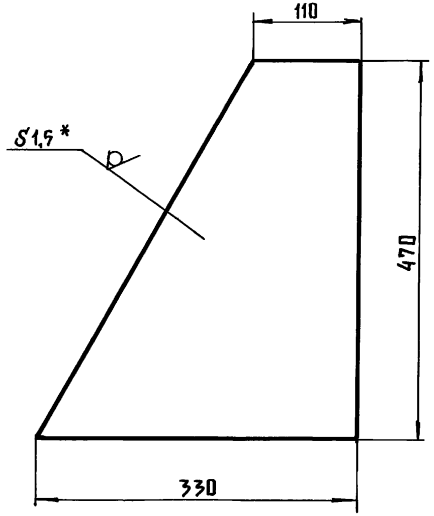

* Размер для справок.

Изм.	Лист	N докум.	Подпись	Дата
Разраб.		Козина		
Провер.		Русакова		
Т. контр.		Подлесинский		
Гл. спец.		Подлесинский		
Н. контр.		Королева		
Утв.		Ермаков		

3.818.9-2.5-01.016

Накладка

Лит.	Масса	Масштаб
Р	1,23	1:5
Лист	Листов 1	

Лист 6-ПН-1,5 ГОСТ 19903-74 / 4-III Ст.3 ГОСТ 16523-70

ГИПРОНИСЕЛЬХОЗ

Копировал Лихачева 19369-02 72 Формат А4

Инв. N подл. | Подпись и дата | Взам. инв. N | Инв. N дубл. | Подпись и дата

3.818.9-2.5-01.019

Rz 160

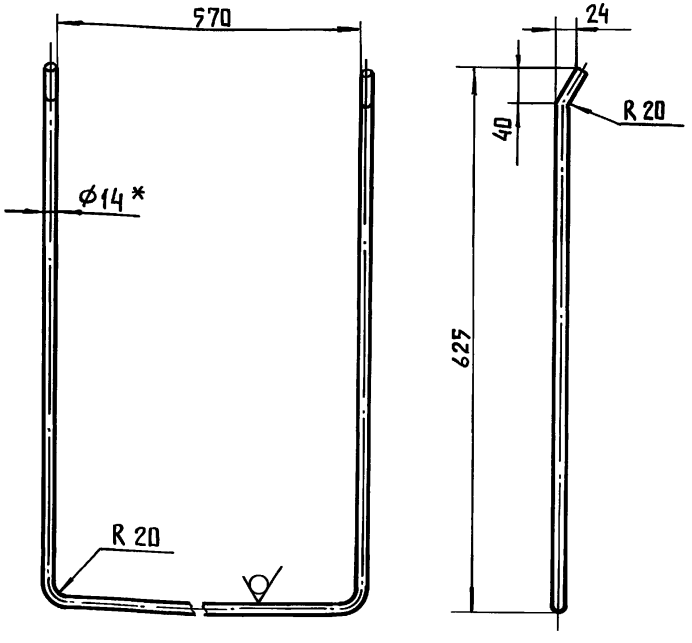

1. Длина развертки 1807мм.
2 Размер для справок

Изм.	Лист	N докум.	Подпись	Дата	3.818.9-2.5-01.019			
Разраб.		Козина			Дуга	Лит.	Масса	Масштаб
Провер.		Русакова				Р	2,18	1:5
Т.контр.		Подосинский				Лист	Листов 1	
Гл.спец.		Подосинский			Круг В14 ГОСТ 2590-71 / Ст.3 ГОСТ 535-79	ГИПРОНИСЕЛЬХОЗ		
Н.контр.		Королева						
Утв.		Ермаков						

Копировал Лихачева Формат А4

3.818.9-2.5-01.018

Rz160

Рис.1

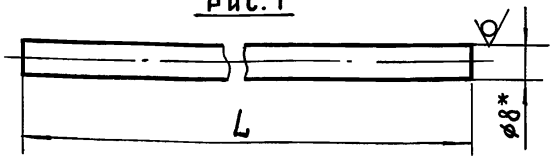

Рис. 2

Остальное - см. рис. 1

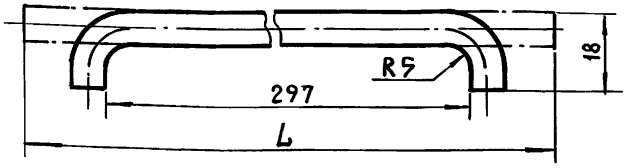

*Размер для справок

Обозначение	Рис.	L, мм	Масса, кг
3.818.9-2.5-01.018	1	625	0,239
-01	1	1915	0,755
-02	1	1415	0,56
-03	1	915	0,36
-04	1	20	0,01
-05	1	150	0,06
-06	1	75	0,03
-07	2	325	0,14

Изм.	Лист	N докум.	Подпись	Дата	3.818.9-2.5-01.018			
Разраб.		Козина			Пруток	Лит.	Масса	Масштаб
Провер.		Русакова				Р	См. табл.	1:1
Т.контр.		Подосинский				Лист	Листов 1	
Гл.спец.		Подосинский			Круг В8 ГОСТ 2590-71 / Ст.3 ГОСТ 535-79	ГИПРОНИСЕЛЬХОЗ		
Н.контр.		Королева						
Утв.		Ермаков						

Копировал Лихачева 19369-02 73 Формат А4

Инв. N подл. | Подпись и дата | Взам. инв. N | Инв. N дубл. | Подпись и дата

3.818.9-2.5-01.021

Rz80

Рис. 1

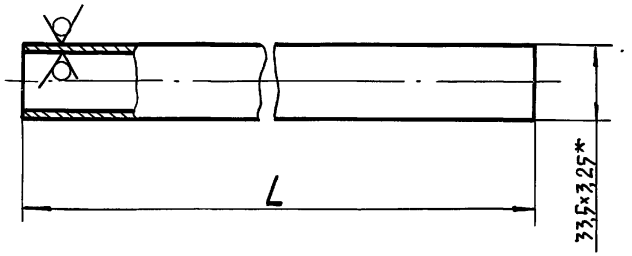

Рис. 2

Остальное – см. рис. 1

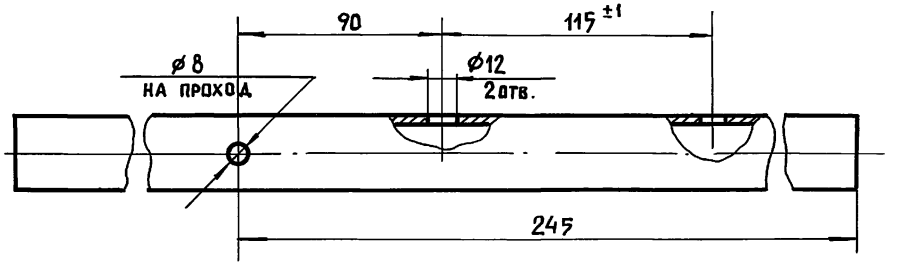

Рис. 3

Остальное – см. рис. 1

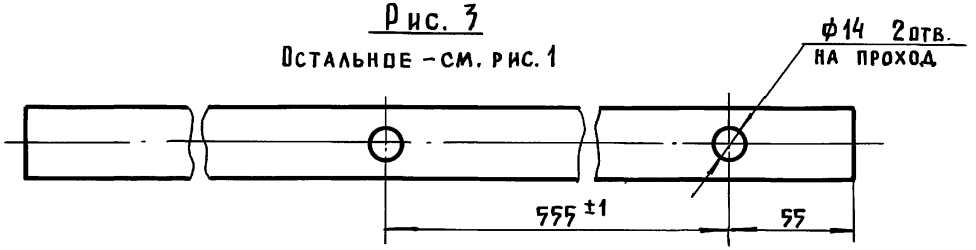

Рис. 4

Остальное – см. рис. 1

м 1:5

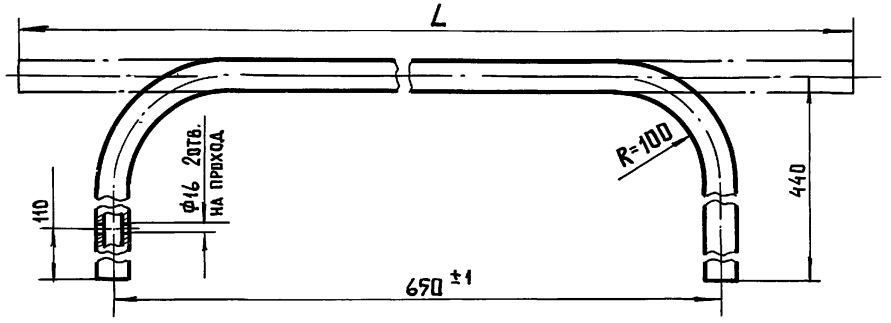

*Размер для справок

Обозначение	Рис.	L, мм.	Масса, кг
3.818.9-2.5-01.021	1	570	1,38
-01	1	924	2,28
-02	1	524	1,3
-03	1	1924	4,65
-04	1	1424	3,44
-05	1	924	2,23
-06	2	770	1,865
-07	2	1070	2,545
-08	3	770	1,865
-09	1	315	0,765
-10	4	1430	3,46
-11	3	1070	2,545

Изм.	Лист	N докум.	Подпись	Дата
Разраб.		Козина		
Пров.		Русакова		
Т. контр.		Подосинский		
Гл. спец.		Подосинский		
Н. контр.		Королева		
Утв.		Ермаков		

3.818.9-2.5-01.021

Труба

Лит.	Масса	Масшт.
Р	См. табл.	

Лист | Листов 1

Труба 25×3,2 ГОСТ 3262-75

ГИПРОНИСЕЛЬХОЗ

Копировал Лихачева 19369-02 74 Формат А3

Инв. N подл. | Подпись и дата | Взам. инв. N | Инв. N дубл. | Подпись и дата

3.818.9-2.5-01.022

Rz 320

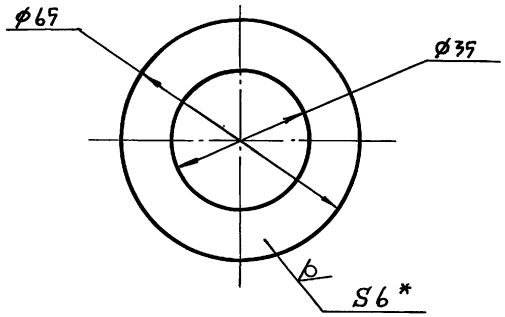

*Размер для справок.

Изм.	Лист	N докум.	Подпись	Дата	3.818.9-2.5-01.022			
Разраб.		Козина			Шайба	Лит.	Масса	Масштаб
Провер.		Русакова				Р	0,09	1:1
Т. контр.		Подосинский				Лист	Листов 1	
Гл. спец.		Подосинский			Лист 6-ПН-6 ГОСТ 19903-74 / Ст.3 пс ГОСТ 14637-79	ГИПРОНИСЕЛЬХОЗ		
Н. конт.		Кордаева						
Утв.		Ермаков						

Инв. N подл. | Подпись и дата | Взам. инв. N | Инв. N дубл. | Подпись и дата

Формат А4

3.818.9-2.5-01.023

Rz 320

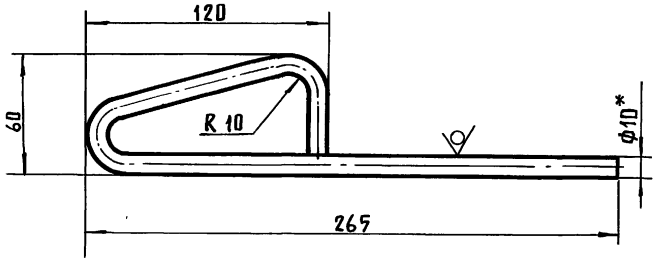

1. Длина развертки 430мм
2. *Размер для справок.

Изм.	Лист	N докум.	Подпись	Дата	3.818.9-2.5-01.023			
Разраб.		Козина			Упор	Лит.	Масса	Масштаб
Провер.		Русакова				Р	0,16	1:2
Т. контр.		Подосинский				Лист	Листов 1	
Гл. спец.		Подосинский			Круг В10 ГОСТ 2590-71 / Ст.3 ГОСТ 535-79	ГИПРОНИСЕЛЬХОЗ		
Н. контр.		Кордаева						
Утв.		Ермаков						

Инв. N подл. | Подпись и дата | Взам. инв. N | Инв. N дубл. | Подпись и дата

Копировал Анхачева 19369-02 75 Формат А4

3.818.9-2.5-01.025

Rz 160 (√)

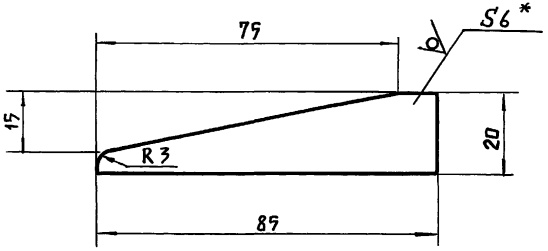

*Размер для справок

Изм.	Лист	N докум.	Подпись	Дата	3.818.9-2.5-01.025			
Разраб.		Козина			Пластина	Лит.	Масса	Масштаб
Провер.		Русакова				Р	0,045	1:1
Т. контр.		Подосинский				Лист	Листов 1	
Гл. спец.		Подосинский			Лист 6-ПН-6 ГОСТ 19903-74 / Ст3 пс ГОСТ 14637-79	ГИПРОНИСЕЛЬХОЗ		
Н. контр.		Королева						
Утв.		Ермаков						

Инв. N подл. | Подпись и дата | Взам. инв. N | Инв. N дубл. | Подпись и дата

Формат А4

3.818.9-2.5-01.024

Rz 160 (√)

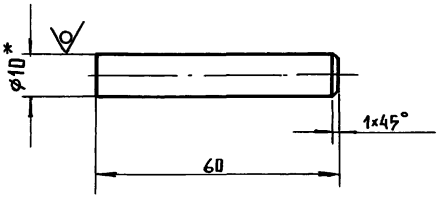

*Размер для справок

Изм.	Лист	N докум.	Подпись	Дата	3.818.9-2.5-01.024			
Разраб.		Козина			Штырь	Лит.	Масса	Масштаб
Провер.		Русакова				Р	0,035	1:1
Т. контр.		Подосинский				Лист	Листов 1	
Гл. спец.		Подосинский			Круг В10 ГОСТ 2590-71 / Ст. 3 ГОСТ 535-79	ГИПРОНИСЕЛЬХОЗ		
Н. контр.		Королева						
Утв.		Ермаков						

Инв. N подл. | Подпись и дата | Взам. инв. N | Инв. N дубл. | Подпись и дата

Копировал Лихачева 19369-02 76 Формат А4

3.818.9-2.5-01.027

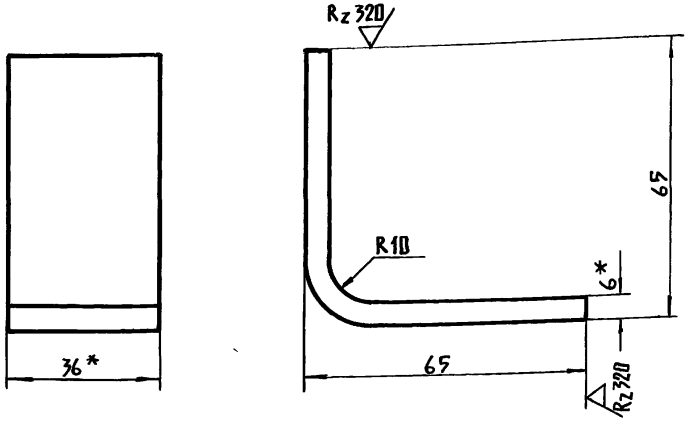

1. Длина развертки 118мм
2 * Размеры для справок.

Изм.	Лист	N докум.	Подпись	Дата	3.818.9-2.5-01.027			
Разраб.		Козина			Угольник	Лит.	Масса	Масштаб
Провер.		Русакова				Р	0.02	1:1
Т. контр.		Подласинский				Лист	Листов 1	
Гл. спец.		Подласинский			Полоса Б2 6×36 ГОСТ 103-76 / Ст 3 пс ГОСТ 535-79	ГИПРОНИСЕЛЬХОЗ		
Н. контр.		Королева						
Утв.		Ермаков						

Инв. N подл. | Подпись и дата | Взам. инв. N | Инв. N дубл. | Подпись и дата

Формат А4

3.818.9-2.5-01.026

Rz 80

Рис. 1

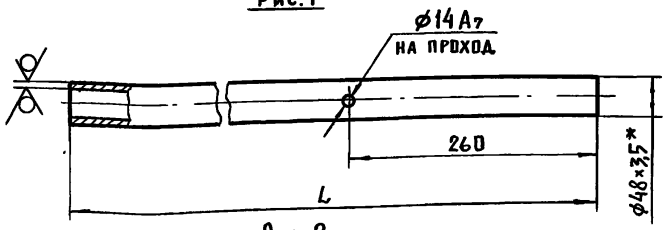

Рис. 2

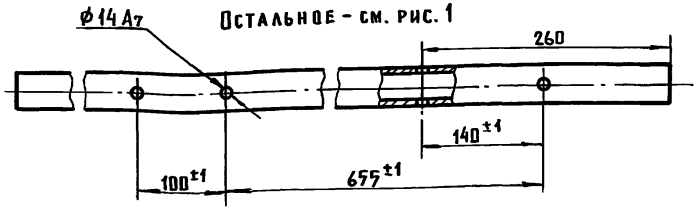

* Размер для справок

Обозначение	Рис.	L, мм	Масса, кг
3.818.9-2.5-01.026	1	1035	3.98
-01	1	1335	5.12
-02	2	1035	3.98
-03	2	1335	5.12

Изм.	Лист	N докум.	Подпись	Дата	3.818.9-2.5-01.026			
Разраб.		Козина			Труба	Лит.	Масса	Масштаб
Провер.		Русакова				Р	См. табл.	1:5
Т. контр.		Подласинский				Лист	Листов 1	
Гл. спец.		Подласинский			Труба 40×3,5 ГОСТ 3262-75	ГИПРОНИСЕЛЬХОЗ		
Н. контр.		Королева						
Утв.		Ермаков						

Инв. N подл. | Подпись и дата | Взам. инв. N | Инв. N дубл. | Подпись и дата

3.818.9-25-01.028

Rz160 (∨)

Рис. 1

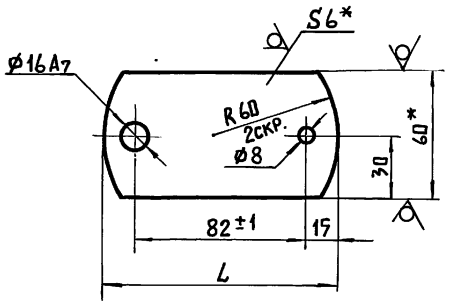

Рис. 2

Остальное - см. рис. 1

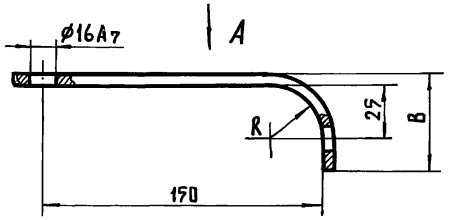

Вид А

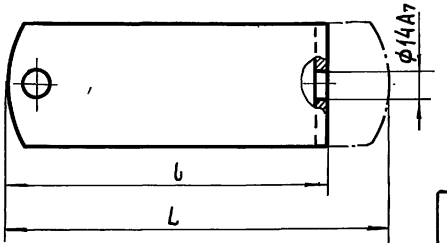

Рис. 3

Остальное - см. рис. 1

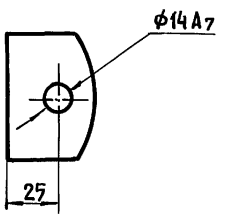

Рис. 4

Остальное - см. рис. 1

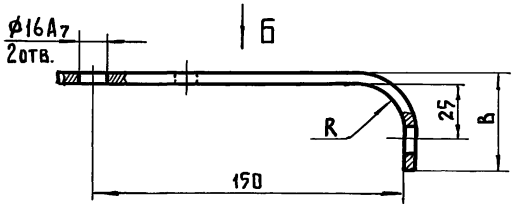

Вид Б

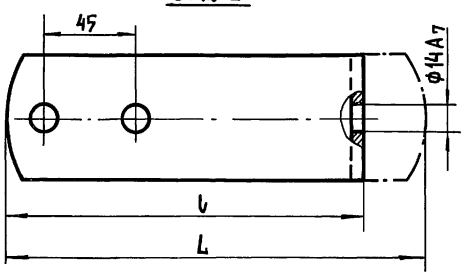

* Размеры для справок.

Обозначение	Рис.	Размеры, мм				Масса, кг
		L	b	B	R	
3.818.9-25-01.028	1	112				0,03
-01	2	205	169	56	25	0,535
-02	2	196	160	48	10	0,45
-03	3	42		48		0,125
-04	4	205	169		25	0,535

Изм.	Лист	№ докум.	Подпись	Дата
Разработ.		Козина		
Провер.		Русакова		
Т. контр.		Подосинский		
Гл. спец.		Подосинский		
Н. контр.		Королева		
Утв.		Ермаков		

3.818.9-2.5-01.028

Планка

Лит.	Масса	Масштаб
Р	См. табл.	1:2
Лист	Листов 1	

Полоса Б-2 6×60 ГОСТ 103-76 / Ст3 пс ГОСТ 535-79

ГИПРОНИСЕЛЬХОЗ

Копировал Лихачева 19369-02 78 Формат А3

Инв. № подл. | Подпись и дата | Взам. инв. № | Инв. № дубл. | Подпись и дата

3.818.9-2.5-01.031

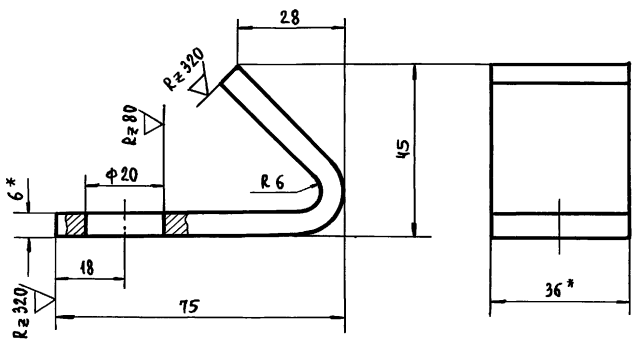

1. Длина развертки 130 мм.
2. * Размеры для справок.

Изм.	Лист	N докум.	Подпись	Дата	3.818.9-2.5-01.031			
Разраб.		Русакова			Клин	Лит.	Масса	Масштаб
Т.контр.		Подлосинский				Р	0,22	1:1
Гл.спец.		Подлосинский				Лист	Листов 1	
Н.контр		Королева			Полоса 6-2,6×36 ГОСТ 103-76 / Ст 3пс ГОСТ 535-79	ГИПРОНИСЕЛЬХОЗ		
Утв.		Ермаков						

Инв. N подл. | Подпись и дата | Взам. инв. N | Инв. N дубл. | Подпись и дата

gost.e-ecolog.ru

3.818.9-2.5-01.029

Rz 160

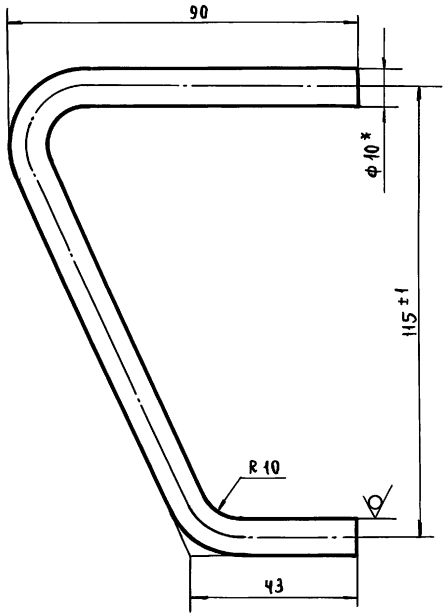

1. Длина развертки 247 мм
2. * Размер для справок.

Изм	Лист	N докум.	Подпись	Дата	3.818.9-2.5-01 029			
Разраб.		Козина			Скоба	Лит.	Масса	Масштаб
Провер.		Русакова				Р	0,14	1:1
Т.контр.		Подлосинский				Лист	Листов 1	
Гл.спец.		Подлосинский			Круг В 10 ГОСТ 2590-71 / Ст. 3 ГОСТ 535-79	ГИПРОНИСЕЛЬХОЗ		
Н.контр.		Королева						
Утв.		Ермаков						