ТИПОВЫЕ КОНСТРУКЦИИ, ИЗДЕЛИЯ И УЗЛЫ ЗДАНИЙ И СООРУЖЕНИЙ

СЕРИЯ 2.830-3

# УЗЛЫ САМОНЕСУЩИХ СТЕН ИЗ ДВУХСЛОЙНЫХ ЛЕГКОБЕТОННЫХ ПАНЕЛЕЙ ДЛЯ ОДНОЭТАЖНЫХ СЕЛЬСКОХОЗЯЙСТВЕННЫХ ЗДАНИЙ

ВЫПУСК 1

УЗЛЫ СТЕН

РАБОЧИЕ ЧЕРТЕЖИ

18879-02

ЦЕНА 1-22

gost.e-ecolog.ru

ЦЕНТРАЛЬНЫЙ ИНСТИТУТ ТИПОВОГО ПРОЕКТИРОВАНИЯ
ГОССТРОЯ СССР

Москва, А-445, Смольная ул., 22

Сдано в печать XI 1983 года

Заказ № 12055 Тираж 3000 экз.

ТИПОВЫЕ КОНСТРУКЦИИ, ИЗДЕЛИЯ И УЗЛЫ
ЗДАНИЙ И СООРУЖЕНИЙ

# СЕРИЯ 2.830-3

# УЗЛЫ САМОНЕСУЩИХ СТЕН ИЗ ДВУХСЛОЙНЫХ ЛЕГКОБЕТОННЫХ ПАНЕЛЕЙ ДЛЯ ОДНОЭТАЖНЫХ СЕЛЬСКОХОЗЯЙСТВЕННЫХ ЗДАНИЙ

## ВЫПУСК 1

## УЗЛЫ СТЕН

РАБОЧИЕ ЧЕРТЕЖИ


ГИПРОНИСЕЛЬХОЗ

Гл. инж. института — Я.С. Бутаев
Нач. отдела СК — И.Н. Котов
Гл. констр. отд. — В.Н. Цудечкис
Гл. спец. — З.В. Люхина



УТВЕРЖДЕНЫ

и введены в действие с 01.08.83г
Госстроем СССР
Постановление от 08.06.83г №113

| Обозначение | Наименование | Стр. |
|---|---|---|
| 2.830-3.1-000 ПЗ | Пояснительная записка | 6,7 |
| 2.830-3.1-010 | Заполнение швов между панелями. Шов вертикальный | 8 |
| 2.830-3.1-020 | Заполнение швов между панелями. Шов горизонтальный. Заделка выемки для монтажной петли. Шов температурный | 9 |
| 2.830-3.1-030 | Заполнение шва между панелями и балками фундаментными. Узел 1 | 10 |
| 2.830-3.1-040 | Продольная стена. Крепление панели к колонне или раме крайнего ряда. Узел 2 | 11 |
| 2.830-3.1-050 | Продольная стена. Крепление простеночной панели к колонне или раме крайнего ряда. Узел 3 | 12 |
| 2.830-3.1-060 | Продольная стена. Крепление простеночной панели. Узел 4 | 13 |
| 2.830-3.1-070 | Продольная стена. Крепление панели к железобетонной стропильной конструкции крайнего ряда. Узел 5 | 14 |
| 2.830-3.1-080 | Продольная стена. Крепление панели к колонне крайнего ряда. Узел 6 | 15 |
| 2.830-3.1-090 | Продольная стена. Крепление панели к стальной ферме крайнего ряда. Узел 7 | 16 |
| 2.830-3.1-100 | Продольная стена. Крепление панелей к колонне или раме. Узел 8 | 17 |
| 2.830-3.1-110 | Продольная стена. Крепление простеночной панели к колонне или раме. Узел 9 | 18 |


| | | |
|---|---|---|
| Нач.отд. | Котов | |
| Гл.констр. | Цудечкис | |
| Гл.спец. | Люхина | |

2.830-3.1-000

Содержание

| Стадия | Лист | Листов |
|---|---|---|
| Р | 1 | 4 |

ГИПРОНИСЕЛЬХОЗ

| Обозначение | Наименование | Стр. |
|---|---|---|
| 2.830-3.1-120 | Продольная стена. Крепление панели к железобетонной стропильной конструкции. Узел 10 | 19 |
| 2.830-3.1-130 | Продольная стена. Крепление панели к колонне. Узел 11 | 20 |
| 2.830-3.1-140 | Продольная стена. Крепление панелей к стальной ферме. Узел 12 | 21 |
| 2.830-3.1-150 | Продольная стена. Крепление панели к колонне или раме у температурного шва. Узел 13 | 22 |
| 2.830-3.1-160 | Продольная стена. Крепление простеночной панели к колонне или раме у температурного шва. Узел 14 | 23 |
| 2.830-3.1-170 | Продольная стена. Крепление панели к железобетонной стропильной конструкции у температурного шва. Узел 15 | 24 |
| 2.830-3.1-180 | Продольная стена. Крепление панели к колонне у температурного шва. Узел 16 | 25 |
| 2.830-3.1-190 | Продольная стена. Крепление панели к стальной ферме у температурного шва. Узел 17 | 26 |
| 2.830-3.1-200 | Торцовая стена. Крепление угловой панели к продольной стене. Узел 18 | 27 |
| 2.830-3.1-210 | Торцовая стена. Крепление угловой стойки фахверка к панели продольной стены. Узел 19 | 28 |
| 2.830-3.1-220 | Торцовая стена. Крепление панели к угловой стойке фахверка. Узел 20 | 29 |
| 2.830-3.1-230 | Торцовая стена. Крепление панели к угловой стойке. Узел 21 | 30 |
| 2.830-3.1-240 | Торцовая стена. Крепление панели к угловой стойке. Узел 22 | 31 |


Инв. № подл. | Подпись и дата | Взам. инв. №

| Обозначение | Наименование | Стр. |
|---|---|---|
| 2.830-3.1-250 | Торцовая стена. Крепление панели к стальной насадке стойки фахверка. Узел 23 | 32 |
| 2.830-3.1-260 | Торцовая стена. Крепление угловой стойки фахверка. Узел 24 | 33 |
| 2.830-3.1-270 | Торцовая стена. Крепление угловой стойки фахверка и угловой панели к стойке. Узел 25 | 34 |
| 2.830-3.1-280 | Торцовая стена. Крепление панели к стойке фахверка. Узел 26 | 35 |
| 2.830-3.1-290 | Торцовая стена. Крепление панелей к стальной насадке стойки фахверка. Узел 27 | 36 |
| 2.830-3.1-300 | Торцовая стена. Крепление панелей к стальной насадке стойки фахверка. Узел 28 | 37 |
| 2.830-3.1-310 | Торцовая стена. Крепление панели к стальной насадке стойки фахверка. Узел 29 | 38 |
| 2.830-3.1-320 | Торцовая стена. Крепление панелей к стальной насадке стойки фахверка. Узел 30 | 39 |
| 2.830-3.1-330 | Торцовая стена. Крепление панели к стальной насадке стойки фахверка. Узел 31 | 40 |
| 2.830-3.1-340 | Крепление панелей над дверным проемом. Узел 32 | 41 |
| 2.830-3.1-350 | Торцовая стена. Крепление угловой стойки фахверка и панели к стойке. Узел 33 | 42 |
| 2.830-3.1-360 | Установка изделий соединительных для крепления ворот. Узлы 34; 34А | 43 |
| 2.830-3.1-370 | Установка изделий соединительных для крепления дверных блоков. Узел 35 | 44 |
| 2.830-3.1-380 | Крепление панели у дверного проема. Узел 36 | 45 |
| 2.830-3.1-390 | Торцовая стена. Примыкание панели к кровле. Узел 37 | 46 |


Инв.№ подл. | Подпись и дата | Взам. инв.№

| Обозначение | Наименование | Стр. |
|---|---|---|
| 2.830-3.1-400 | Крепление кирпичного участка стены. Узел 38 | 47 |
| 2.830-3.1-410 | Крепление кирпичного участка стены. Узел 39 | 48 |
| 2.830-3.1-420 | Соединение панелей длиной 3,0 м. Узел 40 | 49 |
| 2.830-3.1-430 | Крепление кирпичного участка стены. Узел 41 | 50 |
| 2.830-3.1-440 | Обрамление кирпичного участка стены. Узел 42 | 51 |
| 2.830-3.1-450 | Установка изделий соединительных для крепления оконных переплетов. Узлы 43; 44 | 52 |
| 2.830-3.1-460 | Установка изделий соединительных для крепления ворот и дверей. Узлы 45; 46 | 53 |
| 2.830-3.1-470 | Крепление стойки фахверка к стропильной конструкции. Узел 48 | 54 |
| 2.830-3.1-480 | Крепление насадок и стоек фахверка. Узлы 49; 50 | 55 |
| 2.830-3.1-490 | Крепление стойки фахверка к стропильной конструкции. Узел 51 | 56 |
| 2.830-3.1-500 | Заполнение оконного проема | 57; 58 |
| 2.830-3.1-510 | Заполнение дверного проема Н=3,0 м | 59; 60 |
| 2.830-3.1-520 | Заполнение дверного проема Н=2,4 м | 61; 62 |


Взам. инв. №

Подпись и дата

Инв. № подл.

## 1. Общие сведения

1.1. Настоящая серия 2.830-3 содержит рабочие чертежи самонесущих стен из легкобетонных панелей горизонтальной разрезки для одноэтажных сельскохозяйственных зданий.

1.2. Серия состоит из следующих выпусков:

выпуск 0. Материалы для проектирования

выпуск 1. Узлы стен. Рабочие чертежи

выпуск 2. Стальные насадки фахверковых стоек и соединительные изделия. Рабочие чертежи.

1.3. Схемы расположения панелей по продольным и торцовым стенам, маркировка узлов, указания по применению серии приведены в выпуске 0.

1.4. Настоящий выпуск содержит рабочие чертежи узлов стен и предназначен для применения при проектировании и непосредственного использования при монтаже панелей серии 1.832.1-9.

## 2. Пояснения к узлам

2.1. Стеновые панели устанавливаются на фундаментные балки.

2.2. Панели крепятся к колоннам каркаса, фахверка, стропильным конструкциям и сопрягаются между собой с помощью стальных соединительных изделий на сварке

2.3. В зависимости от расчетной температуры наружного воздуха и условий работы конструкций марку стали и тип электродов принимать по таблице.

| Расчетная температура °С | Толщина листового и фасонного проката, мм | Марка стали | ТУ | Электроды | |
|---|---|---|---|---|---|
| | | | | тип | ГОСТ |
| до -40 | от 4 до 10 | ВСт3кп2-1 | 14-1-3023-80 | Э42 | 9467-75 |
| от -40 до -50 | от 4 до 10 | ВСт3Гпс5-1 | 14-1-3023-80 | Э42А | |

Примечание. В спецификациях дана марка стали для расчетной температуры до -40°С.

Высота сварных швов, кроме оговоренных, h=6мм. Сварку круглых стержней с закладными изделиями производить швами $в_ш$=8мм;

Инв.№ подл. | Подпись и дата | Взам. инв.№

| | | |
|---|---|---|
| Нач.отд | Котов | |
| Гл.констр | Цудечкис | |
| Гл.спец | Герцева | |

2.830-3.1-000ПЗ

Пояснительная записка

| Стадия | Лист | Листов |
|---|---|---|
| Р | 1 | 2 |

ГИПРОНИСЕЛЬХОЗ



Формат А4

$h_ш$ = 4мм.

2.4. Толщина горизонтальных и вертикальных швов между панелями - 20 мм. Толщина горизонтальных швов фиксируется асбестоцементными или армоцементными плитками.

Узлы заделки швов между панелями, показанные на документах 2.830-3.1-010 и 2.830-3.1-020, разработаны для зданий со слабоагрессивной и среднеагрессивной газовоздушной средой.

2.5. Поверхности откосов оконных и дверных проемов со стороны помещения должны быть затерты цементно-песчаным раствором и прошпаклеваны с последующей покраской водостойкой краской. В качестве таких красок могут быть использованы пентафталевые эмали марок ПФ-133, ПФ-837 и др., а также масляные краски. Грунтом под масляную краску служит олифа, под пентафталевые эмали - соответствующие лаки марок ПФ-170 и ПФ-171. Толщина покрытия должна быть не менее 100 мкм.

2.6. Монтаж фахверка и стеновых панелей должен осуществляться с соблюдением требований главы СНиП III-4-80 „Техника безопасности в строительстве", СНиП III-16-80 „Бетонные и железобетонные конструкции сборные", СНиП III-18-75 „Металлические конструкции" и др. нормативных документов.

2.7. Антикоррозионные покрытия конструкций и изделий, нарушенные в процессе монтажа, должны быть восстановлены.

Инв. № подл. | Подпись и дата | Взам. инв. №

## Шов вертикальный

### Тип I

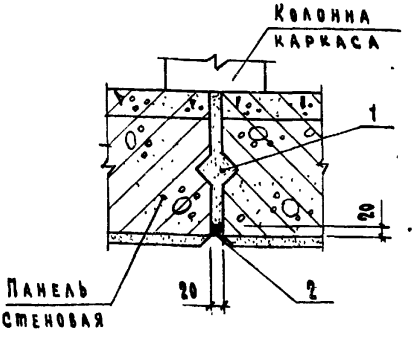


### Тип II

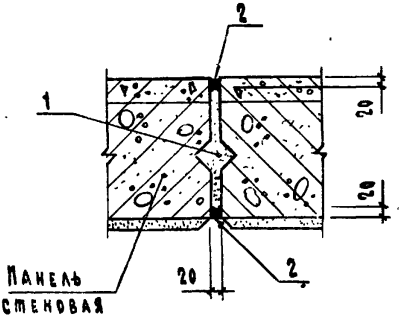


На 1 п.м

| Марка, поз. | Обозначение | Наименование | Кол. | Масса ед. кг | Примечание |
|---|---|---|---|---|---|
| | | Шов вертикальный. Тип I | | | |
| | | | | | |
| | | Материалы | | | |
| 1 | | Цементно-песчаный | | | |
| | | раствор М100 | | | $м^3$ по пр-ту |
| 2 | | Мастика по ГОСТ 14791-79 | 1 | 0,7 | п.м |
| | | Шов вертикальный. Тип II | | | |
| | | | | | |
| | | Материалы | | | |
| 1 | | Цементно-песчаный | | | |
| | | раствор М100 | | | $м^3$ по пр-ту |
| 2 | | Мастика по ГОСТ 14791-79 | 2 | 0,7 | п.м |

Взам. инв. № | Подпись и дата | Инв. № подл.

| | | |
|---|---|---|
| Нач. отд. | Котов | |
| Гл. констр. | Цудечкис | |
| Гл. спец. | Герцева | |
| Ст. инж. | Матвеева | |
| Провер. | Кузьмина | |

2.830-3.1-010

Заполнение швов между панелями. Шов вертикальный

| Стадия | Лист | Листов |
|---|---|---|
| Р | | 1 |

ГИПРОНИСЕЛЬХОЗ



Формат А4

Шов горизонтальный

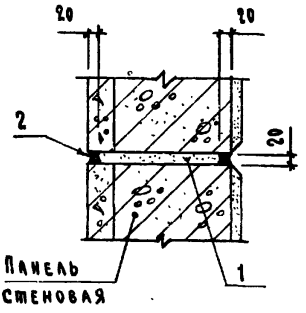


Заделка выемки для монтажной петли

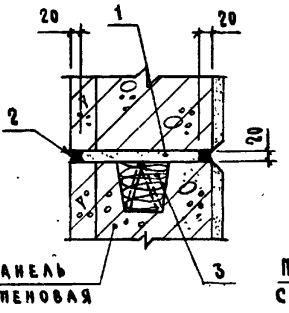


Шов температурный

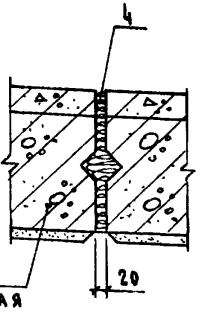


На 1 п.м

| Марка, поз. | Обозначение | Наименование | Кол. | Масса ед. кг | Примечание |
|---|---|---|---|---|---|
| | | **Шов горизонтальный** | | | |
| | | Материалы | | | |
| 1 | | Цементно-песчаный | | | |
| | | раствор М100 | | | $м^3$ по пр-ту |
| 2 | | Мастика по ГОСТ 14791-79 | 2 | 0,7 | п.м |
| | | **Заделка выемки для монтажной петли** | | | |
| | | Материалы | | | |
| 1 | | Цементно-песчаный | | | |
| | | раствор М100 | | | $м^3$ по пр-ту |
| 2 | | Мастика по ГОСТ 14791-79 | 2 | 0,7 | п.м |
| 3 | | Минеральная вата или | | | |
| | | легкий раствор | | | $м^3$ по пр-ту |
| | | **Шов температурный** | | | |
| | | Материалы | | | |
| 4 | | Просмоленная пакля | | | $м^3$ по пр-ту |

Инв. № подл. | Подпись и дата | Взам. инв. №

| | | |
|---|---|---|
| Нач. отд. | Котов | |
| Гл. констр. | Чудечкис | |
| Гл. спец. | Герцева | |
| Инж. | Елинешникова | |
| Провер. | Кузьмина | |

2.830-3.1-020

Заполнение швов между панелями. Шов горизонтальный. Заделка выемки для монтажной петли. Шов температурный

| Стадия | Лист | Листов |
|---|---|---|
| Р | | 1 |

ГИПРОНИСЕЛЬХОЗ



Формат А4

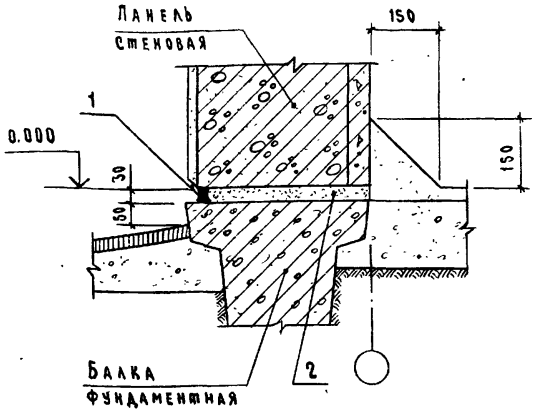


на 1 п.м

| Марка, поз. | Обозначение | Наименование | Кол. | Масса ед. кг | Примечание |
|---|---|---|---|---|---|
| | | Материалы | | | |
| 1 | | Мастика по ГОСТ 14791-79 | 1 | 0,7 | п.м |
| 2 | | Раствор цементно-песчаный состава 1:2 с гидрофобными добавками | | | $м^3$ по пр-ту |

Взам. инв. №
Подпись и дата
Инв. № подл.

| | | | |
|---|---|---|---|
| Нач. отд | Котов | | |
| Гл. констр. | Чудечкис | | |
| Гл. спец. | Герцева | | |
| Ст. инж. | Матвеева | | |
| Провер | Кузьмина | | |

# 2.830-3.1-030

Заполнение швов между панелями и балками фундаментными. Узел 1

| Стадия | Лист | Листов |
|---|---|---|
| Р | | 1 |

ГИПРОНИИСЕЛЬХОЗ

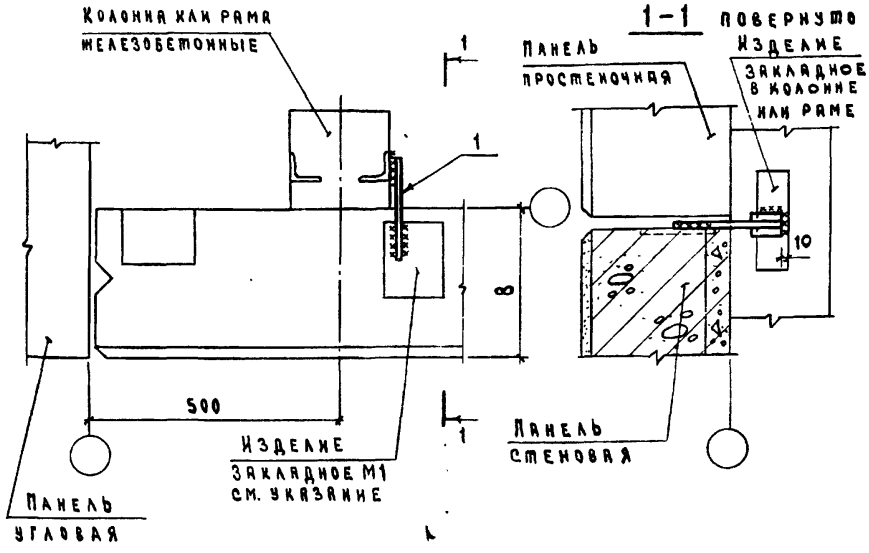


Изделие закладное М1 назначается в конкретном проекте в соответствии с документом 2.830-3.0-11 лист 1.

| Марка, поз. | Обозначение | Наименование | Кол. | Масса ед. кг | Примечание |
|---|---|---|---|---|---|
| | | Сборочные единицы | | | |
| 1 | 2.830-3.2-0700 | Изделие соединительное МС1-1 | 1 | 0,43 | δ=200;250;300 |
| | -01 | Изделие соединительное МС1-2 | 1 | 0,59 | δ=400 |
| | -02 | Изделие соединительное МС1-3 | 1 | 0,71 | δ=500 |

Взам. инв. N | Подпись и дата | Инв. N подл.

| | | |
|---|---|---|
| Нач. отд. | Котов | |
| Гл. констр. | Цудечкис | |
| Гл. спец. | Герцева | |
| Инж. | Еланешникова | |
| Провер. | Кузьмина | |

# 2.830-3.1-040

Продольная стена. Крепление панели к колонне или раме крайнего ряда. Узел 2

| Стадия | Лист | Листов |
|---|---|---|
| Р | | 1 |

ГИПРОНИИСЕЛЬХОЗ

1–1 повернуто

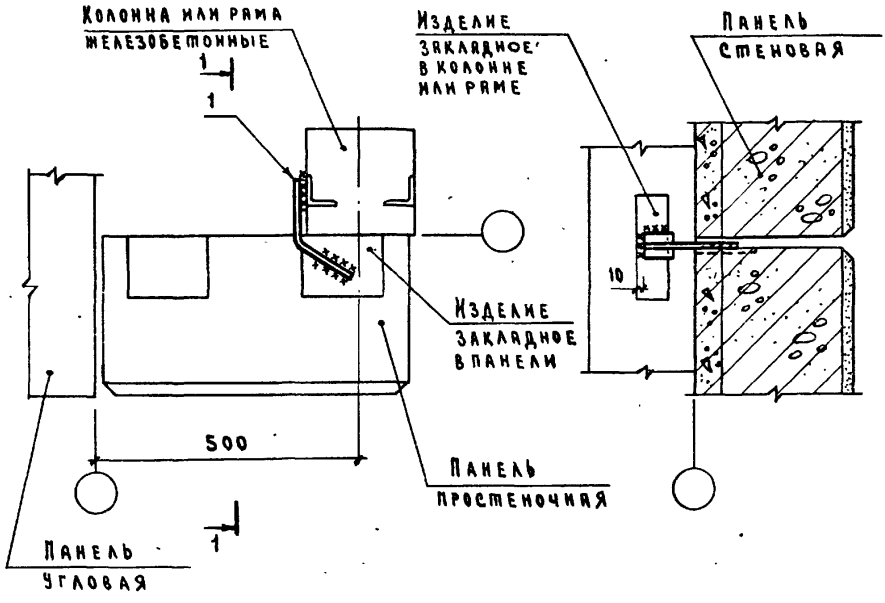


| Марка, поз. | Обозначение | Наименование | Кол. | Масса ед.кг | Примечание |
|---|---|---|---|---|---|
| | | Сборочные единицы | | | |
| 1 | 2.830-3.2-1200 | Изделие соединительное МС12 | 1 | 0,48 | |

| | | | |
|---|---|---|---|
| Нач.отд. | Котов | | |
| Гл.констр. | Цудечкис | | |
| Гл.спец. | Герцева | | |
| Инж. | Елакешникова | | |
| Провер. | Кузьмина | | |

2.830-3.1-050

Продольная стена. Крепление простеночной панели к колонне или раме крайнего ряда. Узел 3

| Стадия | Лист | Листов |
|---|---|---|
| Р | | 1 |

ГИПРОНИСЕЛЬХОЗ



Формат А4

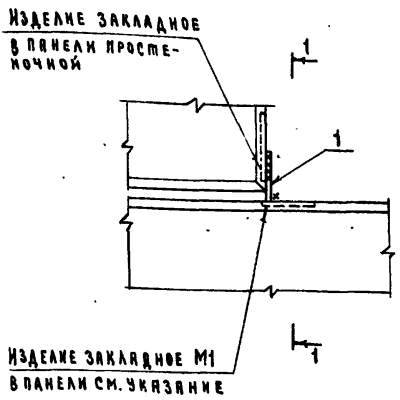


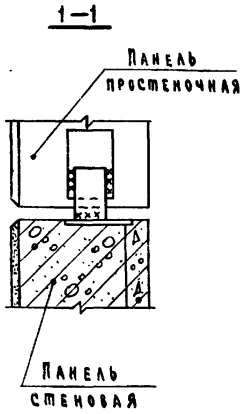


Изделие закладное М1 назначается в конкретном проекте в соответствии с документом 2.830-3.0-11 лист 1.

| Марка, поз. | Обозначение | Наименование | Кол. | Масса ед. кг | Примечание |
|---|---|---|---|---|---|
| | | Детали | | | |
| 1 | 2.830-3.1-061 | Полоса $\frac{6\text{-}6\times70\ \text{ГОСТ}\ 103\text{-}76}{8\ \text{Ст}\ 3\ \text{кп}\ 2\text{-}1\ \text{ГОСТ}\ 535\text{-}79}$ $\ell=110$ | 1 | 0,36 | 6 ч |

| | | | | |
|---|---|---|---|---|
| Нач. отд. | Котов | | 2.830-3.1-060 | |
| Гл. констр. | Цудечкис | | Продольная стена. Крепление простеночной панели. Узел 4 | Стадия: Р; Лист; Листов: 1 |
| Гл. спец. | Герцева | | | ГИПРОНИСЕЛЬХОЗ |
| Ст. инж. | Матвеева | | | |
| Провер. | Кузьмина | | | |

Взам. инв. №

Подпись и дата

Инв. № подл.

18879-02-14

Формат А4

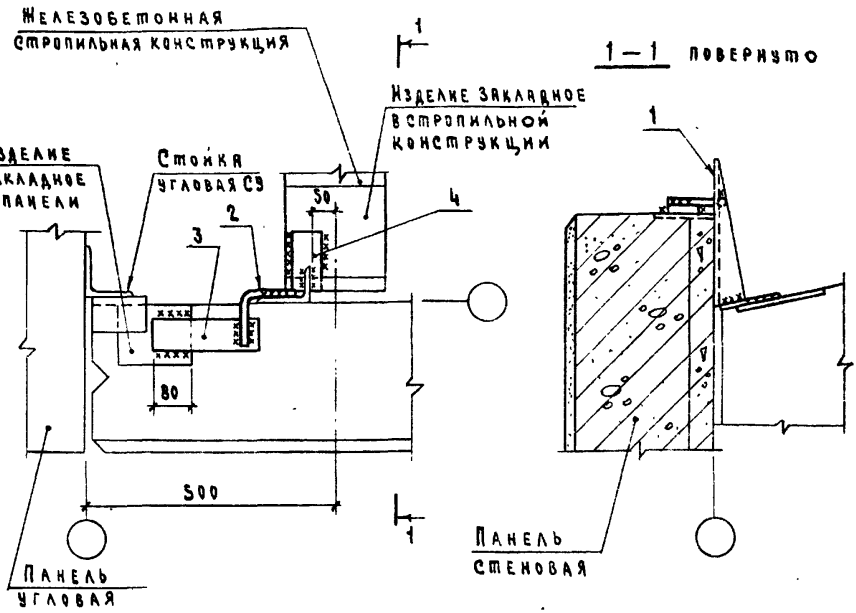


1. Поз. 4 предназначена только при стропильной конструкции – железобетонная ферма.
2. Изделие соединительное МС2-А приварить к поз. 4 или к закладному изделию стропильной конструкции до монтажа плит покрытия.

| Марка, поз. | Обозначение | Наименование | Кол. | Масса ед. кг | Примечание |
|---|---|---|---|---|---|
| | | Детали | | | |
| 1 | 2.830-3.2-0800-01 | Изделие соединительное МС2-А | 1 | 3,3 | |
| 2 | 2.830-3.2-1100-02 | Изделие соединительное МС10 | 1 | 0,44 | |
| | | Полоса $\frac{\text{Б-6×60 ГОСТ 103-76}}{\text{ВСт3кп2-1 ГОСТ 535-79}}$ | | | |
| 3 | 2.830-3.1-071 | $\ell$ = 220 | 1 | 0,62 | Бч |
| 4 | 2.830-3.1-072 | $\ell$ = 120 | 1 | 0,34 | Бч |

| | | |
|---|---|---|
| Нач.отд. | Котов | |
| Гл.констр | Цудечкис | |
| Гл.спец. | Люхина | |
| Рук гр. | Рабинович | |
| Ст инж. | Кузьмина | |
| Инж. | Епанешникова | |
| Провер. | Люхина | |

# 2.830-3.1-070

Продольная стена. Крепление панели к железобетонной стропильной конструкции крайнего ряда. Узел 5

| Стадия | Лист | Листов |
|---|---|---|
| Р | | 1 |

ГИПРОНИСЕЛЬХОЗ

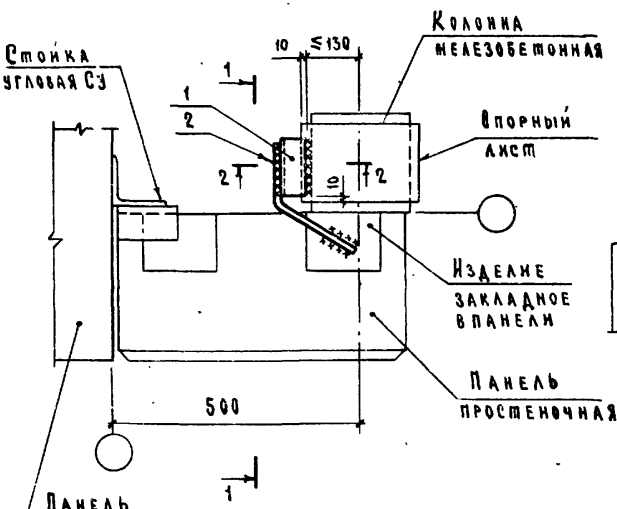


1 — 1 повернуто

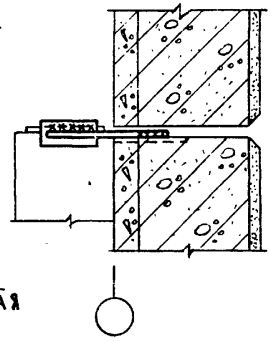

2 — 2

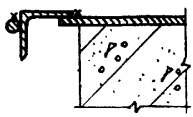

Уголок поз.1 приварить к опорному листу колонны до ее монтажа.

| Марка, поз. | Обозначение | Наименование | Кол. | Масса ед.кг | Примечание |
|---|---|---|---|---|---|
| | | Детали | | | |
| 1 | 2.830-3.1-081 | Уголок Б-50×50×5 ГОСТ 8509-72* / ВСт3кп2-1 ГОСТ 535-79 | 1 | 0,45 | 64 |
| 2 | 2.830-3.2-1100 | Изделие соединительное МС8 | 1 | 0,36 | |

| | | | |
|---|---|---|---|
| Нач.отд. | Котов | | |
| Гл.констр. | Судечкис | | |
| Гл.спец. | Герцева | | |
| Инж. | Евлешникова | | |
| Провер. | Кузьмина | | |

# 2.830-3.1-080

Продольная стена. Крепление панели к колонне крайнего ряда. Узел 6

| Стадия | Лист | Листов |
|---|---|---|
| Р | | 1 |

ГИПРОНИСЕЛЬХОЗ

Инв.№подл. | Подпись и дата | Взам.инв.№



Формат А4

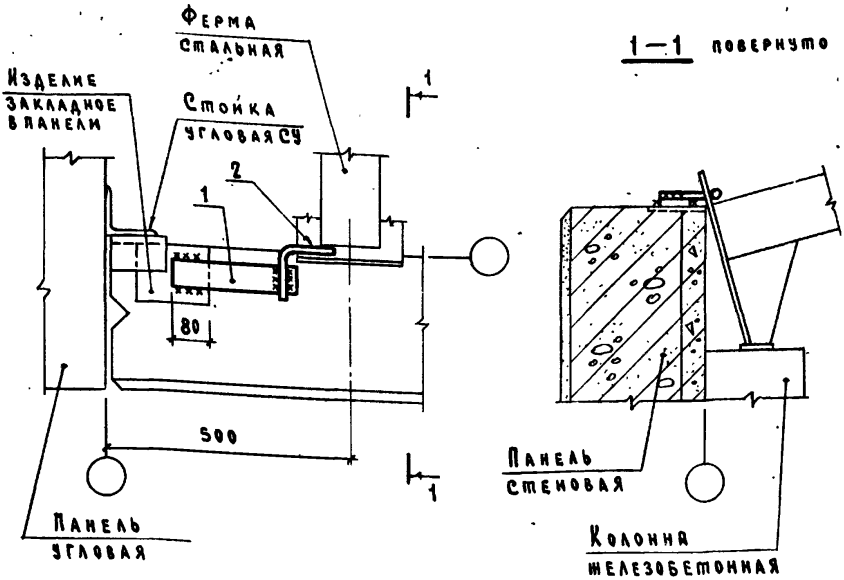


| Марка, поз. | Обозначение | Наименование | Кол. | Масса ед. кг | Примечание |
|---|---|---|---|---|---|
| | | **Детали** | | | |
| 1 | 2.830-3.1-091 | Полоса $\frac{Б\text{-}6\times60\ ГОСТ\ 103\text{-}76}{ВСт3кп2\text{-}1\ ГОСТ\ 535\text{-}79}$ $R_y$=250 | 1 | 0,71 | Б4 |
| 2 | 2.830-3.2-1100-02 | Изделие соединительное МС10 | 1 | 0,44 | |

| | | |
|---|---|---|
| Нач.отд. | Котов | |
| Гл.констр. | Цудечкис | |
| Гл.спец. | Люхина | |
| Рук.гр. | Рабинович | |
| Ст.инж. | Кузьмина | |
| Инж. | Елишникова | |
| Провер. | Люхина | |

# 2.830-3.1-090

Продольная стена. Крепление панели к стальной ферме крайнего ряда. Узел 7

| Стадия | Лист | Листов |
|---|---|---|
| Р | | 1 |

ГИПРОНИИСЕЛЬХОЗ



Формат А4

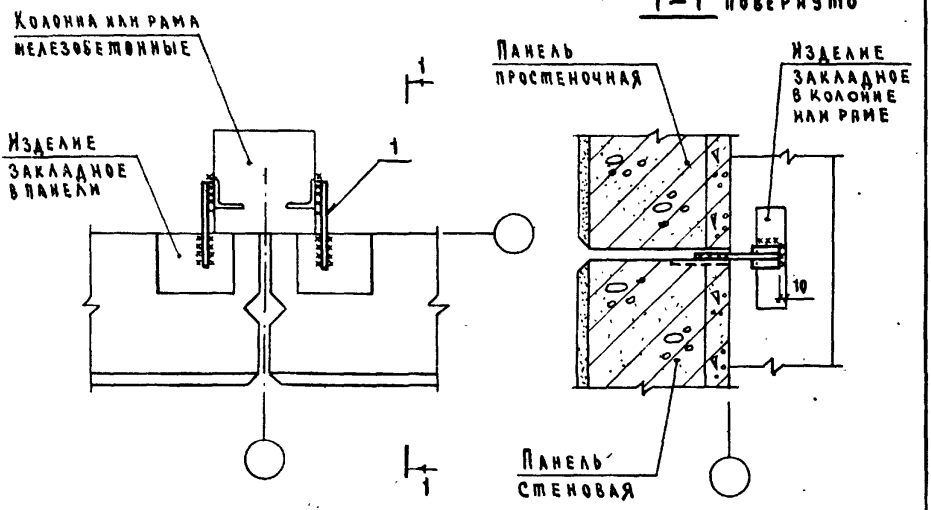


| Марка, поз. | Обозначение | Наименование | Кол. | Масса ед. кг | Примечание |
|---|---|---|---|---|---|
| | | Сборочные единицы | | | |
| 1 | 2.830-3.2-0700 | Изделие соединительное МС1-1 | 2 | 0,43 | |

Взам. инв. № | Подпись и дата | Инв. № подл.

| | | | |
|---|---|---|---|
| Нач. отд. | Котов | | |
| Гл. констр. | Цудечкис | | |
| Гл. спец. | Герцева | | |
| Инж. | Ефимешникова | | |
| Провер. | Кузьмина | | |

**2.830-3.1-100**

Продольная стена. Крепление панелей к колонне или раме. Узел 8

| Стадия | Лист | Листов |
|---|---|---|
| Р | | 1 |

ГИПРОНИСЕЛЬХОЗ

Формат А4

B = 200; 250; 300 мм

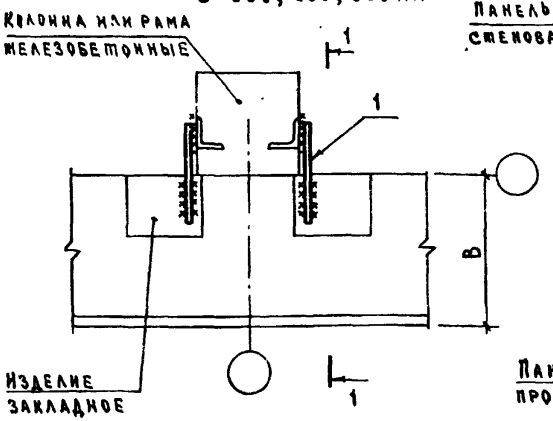


1–1 повернуто

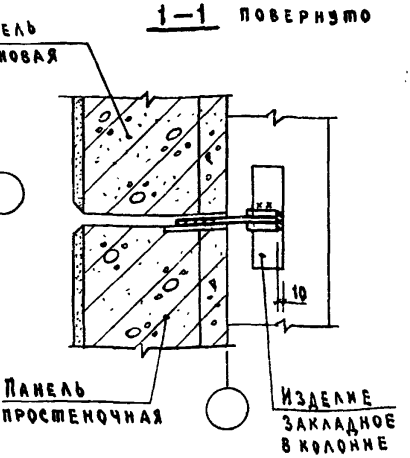


B = 400; 500 мм

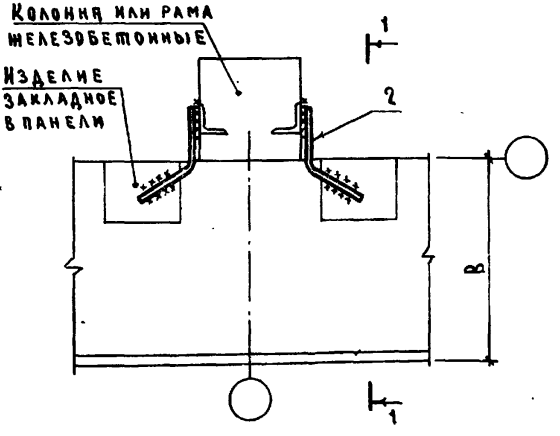


| Марка, поз. | Обозначение | Наименование | Кол. | Масса ед. кг | Примечание |
|---|---|---|---|---|---|
| | | Сборочные единицы | | | |
| 1 | 2.830-3.2-0700 | Изделие соединительное МС1-1 | 2 | 0,43 | B=200;250;300 |
| 2 | 2.830-3.2-1200-01 | Изделие соединительное МС13 | 2 | 0,48 | B=400;500 |

| | | |
|---|---|---|
| Нач.отд. | Котов | |
| Гл.констр. | Цудечкис | |
| Гл.спец. | Люхина | |
| Рук.гр. | Рабинович | |
| Ст.инж. | Кузьмина | |
| Инж. | Елянешникова | |
| Провер. | Люхина | |

# 2.830-3.1-110

Продольная стена. Крепление простеночной панели к колонне или раме. Узел 9

| Стадия | Лист | Листов |
|---|---|---|
| Р | | 1 |

ГИПРОНИСЕЛЬХОЗ



Формат А4

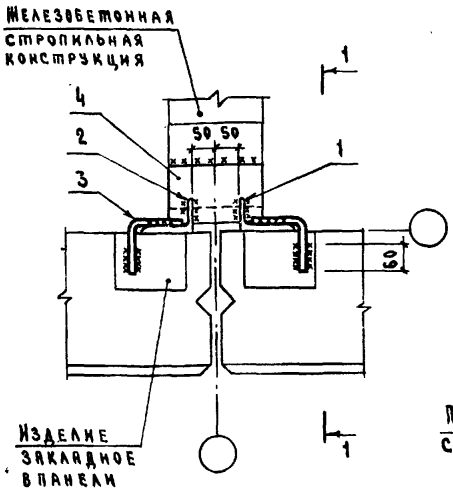


1 – 1 повернуто

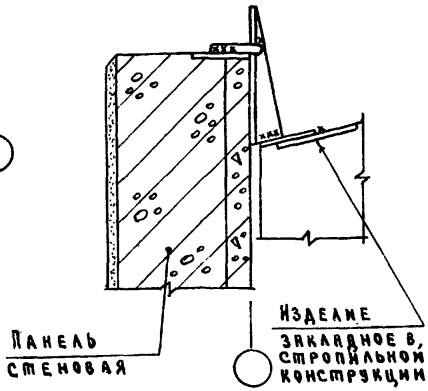


1. Поз.4 предназначена только при стропильной конструкции - железобетонная ферма.
2. Изделия соединительные МС2-л и МС2-п приварить к поз.4 или к закладному изделию стропильной конструкции до монтажа плит покрытия.

| Марка, поз. | Обозначение | Наименование | Кол. | Масса ед.кг | Примечание |
|---|---|---|---|---|---|
| | | Детали | | | |
| 1 | 2.830-3.2-0800 | Изделие соединительное МС2-п | 1 | 3,3 | |
| 2 | 2.830-3.2-0800-01 | Изделие соединительное МС2-л | 1 | 3,3 | |
| 3 | 2.830-3.2-1100-02 | Изделие соединительное МС10 | 2 | 0,44 | |
| 4 | 2.830-3.1-121 | Полоса 6-б×60 ГОСТ 103-76 / ВСт3кп2-1 ГОСТ 535-79 | 1 | 0,56 | 64 |

| | | |
|---|---|---|
| Нач.отд. | Котов | |
| Гл.констр. | Цудечкис | |
| Гл.спец. | Люхина | |
| Рук.гр. | Рабинович | |
| Ст.инж. | Кузьмина | |
| Инж. | Епишникова | |
| Провер. | Люхина | |

2.830-3.1-120

Продольная стена. Крепление панелей к железобетонной стропильной конструкции. Узел 10

| Стадия | Лист | Листов |
|---|---|---|
| Р | | 1 |

ГИПРОНИСЕЛЬХОЗ

Инв.№ подл. | Подпись и дата | Взам.инв.№

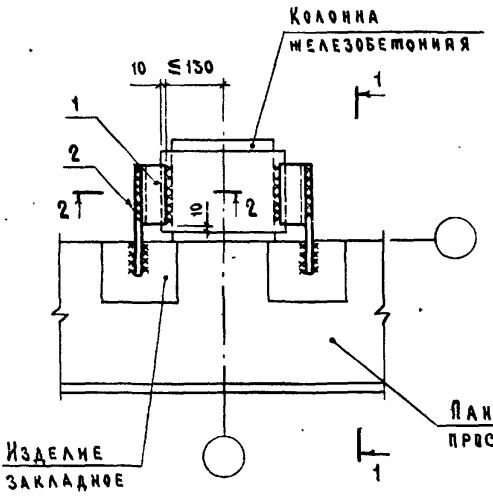


1 – 1 повернуто

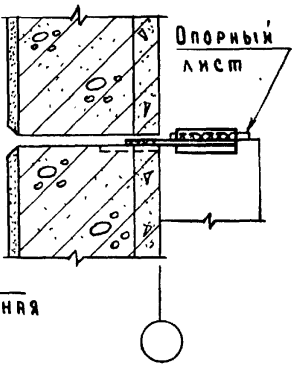


2 – 2

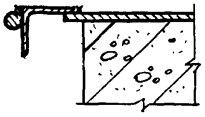

Уголок поз.1 приварить к опорному листу колонны до ее монтажа.

| Марка, поз. | Обозначение | Наименование | Кол. | Масса ед. кг | Примечание |
|---|---|---|---|---|---|
| | | Детали | | | |
| 1 | 2.830-3.1-081 | Уголок Б-50×50×5 ГОСТ 8509-72* ℓ=120<br>ВСт3кп2-1 ГОСТ 535-79 | 2 | 0,45 | Бч |
| 2 | 2.830-3.1-131 | ⌀14АI ГОСТ 5781-82 ℓ=220 | 2 | 0,26 | Бч |

Взам. инв. №

Подпись и дата

Инв. № подл.

| | | | |
|---|---|---|---|
| Нач. отд | Котов | | |
| Гл. констр. | Цудечкис | | |
| Гл. спец | Герцева | | |
| Инж. | Елянешникова | | |
| Провер. | Кузьмина | | |

# 2.830 – 3.1-130

Продольная стена. Крепление панели к колонне. Узел 11

| Стадия | Лист | Листов |
|---|---|---|
| Р | | 1 |

ГИПРОНИСЕЛЬХОЗ



Формат А4

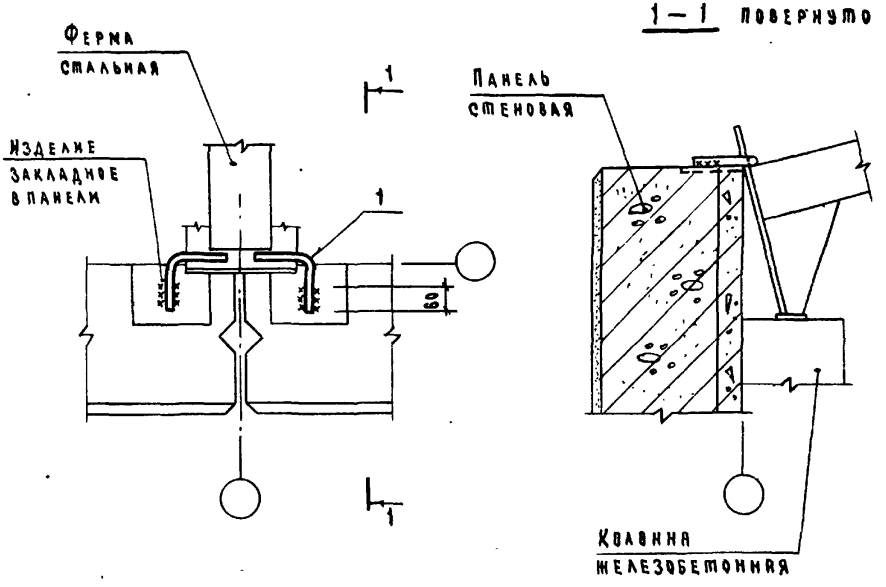


| Марка, поз. | Обозначение | Наименование | Кол. | Масса ед.кг | Приме-чание |
|---|---|---|---|---|---|
| | | Детали | | | |
| 1 | 2.830-3.2-1100-02 | Изделие соединительное МС10 | 2 | 0,44 | |
| | | | | | |

Взам.инв.№ | Подпись и дата | Инв.№подл.

| | | |
|---|---|---|
| Нач.отд. | Котов | |
| Гл.констр. | Цудечкис | |
| Гл.спец. | Люхина | |
| Рук.гр. | Рабинович | |
| Ст.инж. | Кузьмина | |
| Инженер | Епанешникова | |
| Провер. | Люхина | |

# 2.830-3.1-140

Продольная стена. Крепление панелей к стальной ферме. Узел 12

| Стадия | Лист | Листов |
|---|---|---|
| Р | | 1 |

ГИПРОНИСЕЛЬХОЗ

1-1 повернуто

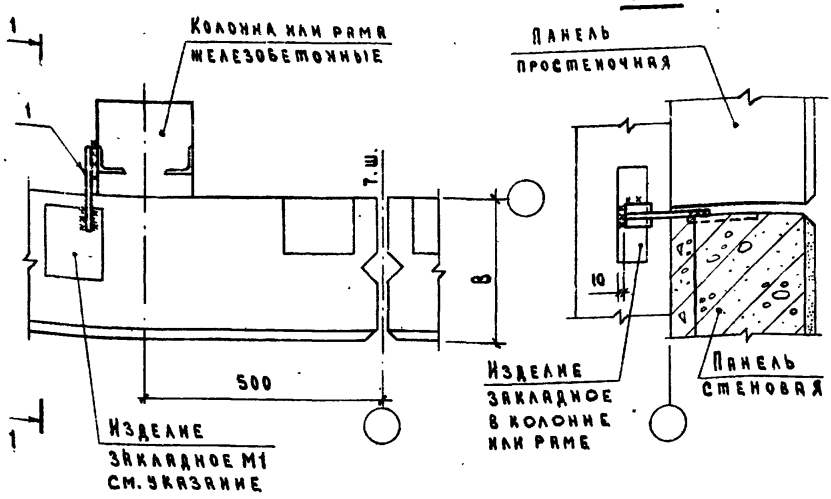


Изделие закладное М1 назначается в конкретном проекте в соответствии с документом 2.830-3.0-11 лист 1.

| Марка, поз. | Обозначение | Наименование | Кол. | Масса, ед. кг | Примечание |
|---|---|---|---|---|---|
| | | Сборочные единицы | | | |
| 1 | 2.830-3.2-0700 | Изделие соединительное МС1-1 | 1 | 0,43 | В=200;250;300 |
| | -01 | Изделие соединительное МС1-2 | 1 | 0,59 | В=400 |
| | -02 | Изделие соединительное МС1-3 | 1 | 0,71 | В=500 |

| | | | |
|---|---|---|---|
| Нач.отд. | Котов | | |
| Гл.констр. | Чудечкис | | |
| Гл.спец. | Герцева | | |
| Инж. | Епанешникова | | |
| Провер. | Кузьмина | | |

2.830-3.1-150

Продольная стена. Крепление панели к колонне или раме у температурного шва. Узел 13

| Стадия | Лист | Листов |
|---|---|---|
| Р | | 1 |

ГИПРОНИСЕЛЬХОЗ

Инв.№ подл. | Подпись и дата | Взам.инв.№

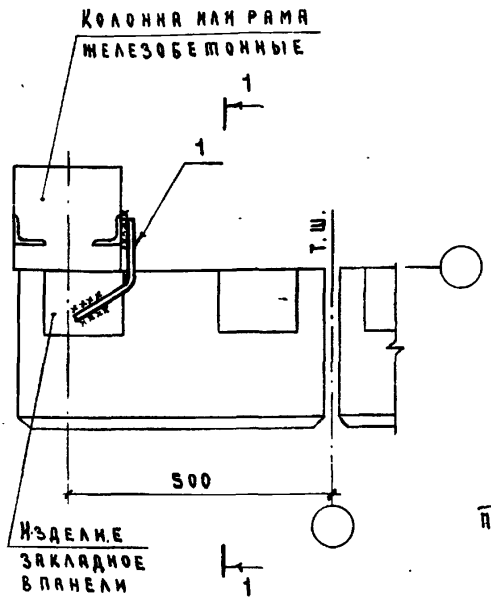


| Марка, поз. | Обозначение | Наименование | Кол. | Масса ед.кг | Примечание |
|---|---|---|---|---|---|
| | | Сборочные единицы | | | |
| 1 | 2.830-3.2-1200 | Изделие соединительное МС12 | 1 | 0,48 | |

Взам. инв. №

Подпись и дата

Инв. № подл.

| | | |
|---|---|---|
| Нач. отд. | Котов | |
| Гл. констр. | Цудечкис | |
| Гл. спец. | Герцева | |
| Инж. | Епанешникова | |
| Провер. | Кузьмина | |

# 2.830-3.1-160

Продольная стена.
Крепление простеночной панели к колонне или раме у температурного шва.
Узел 14

| Стадия | Лист | Листов |
|---|---|---|
| Р | | 1 |

ГИПРОНИСЕЛЬХОЗ

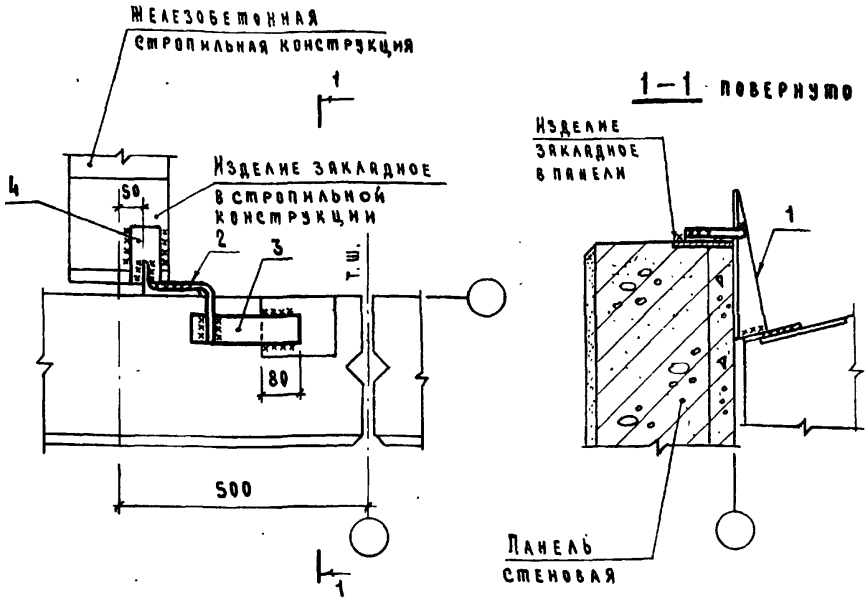


1. Поз.4 предназначена только при стропильной железобетонной ферме.
2. Изделие соединительное МС2-п приварить к поз.4 или к закладному изделию стропильной конструкции до монтажа плит покрытия.

| Марка, поз. | Обозначение | Наименование | Кол. | Масса ед. кг | Примечание |
|---|---|---|---|---|---|
| | | Детали | | | |
| 1 | 2.830-3.2-0800 | Изделие соединительное МС2-п | 1 | 3,3 | |
| 2 | 2.830-3.2-1100-82 | Изделие соединительное МС10 | 1 | 0,44 | |
| | | Полоса $\frac{5-6\times60\ \text{ГОСТ}\ 103-76}{\text{ВСт3кп2-1 ГОСТ}\ 535-79}$ | | | |
| 3 | 2.830-3.1-071 | $\ell$ = 220 | 1 | 0,62 | Бч |
| 4 | 2.830-3.1-072 | $\ell$ = 120 | 1 | 0,34 | Бч |

| | | |
|---|---|---|
| Нач.отд | Котов | |
| Гл.констр | Цудечкис | |
| Гл.спец. | Люхина | |
| Рук.гр. | Рабинович | |
| Ст.инж. | Кузьмина | |
| Инж. | Епавешникова | |
| Провер. | Люхина | |

# 2.830-3.1-170

Продольная стена. Крепление панели к железобетонной стропильной конструкции у температурного шва. Узел 15

| Стадия | Лист | Листов |
|---|---|---|
| Р | | 1 |

ГИПРОНИИСЕЛЬХОЗ

Инв.№подл. | Подпись и дата | Взам.инв.№



Формат А4

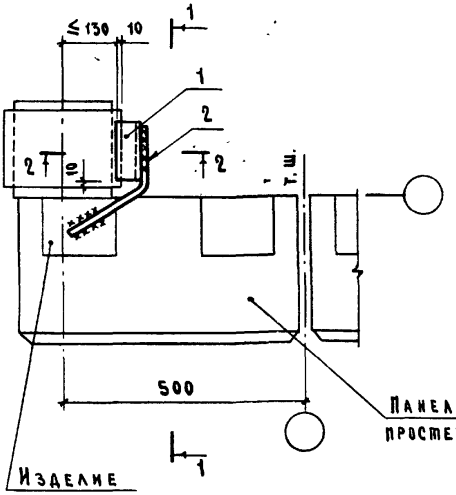


1 — 1 повернуто

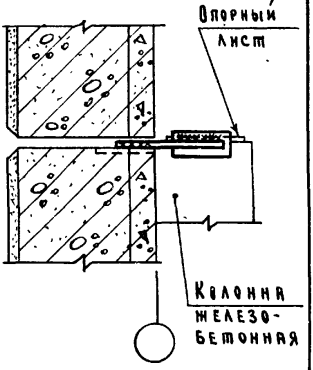


2 — 2

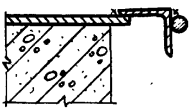

Уголок поз.1 приварить к опорному листу колонны до её монтажа.

| Марка, поз. | Обозначение | Наименование | Кол. | Масса ед.кг | Приме-чание |
|---|---|---|---|---|---|
| | | **Детали** | | | |
| 1 | 2.830-3.1-081 | Уголок $\frac{Б\text{-}50\times50\times5\ ГОСТ\ 8509\text{-}72^{*}}{В\text{-}120}$ из Ст3кп2-1 ГОСТ 535-79 | 1 | 0,45 | Б Ч |
| 2 | 2.830-3.2-1100 | Изделие соединительное МС8 | 1 | 0,36 | |

Взам.инв.№ | Подпись и дата | Инв.№ подл.

| | | |
|---|---|---|
| Нач.отд. | Котов | |
| Гл.констр. | Цудечкис | |
| Гл.спец. | Герцева | |
| Конт. | Елкешникова | |
| Провер. | Кузьмина | |

# 2.830-3.1-180

Продольная стена. Крепление панели к колонне у температурного шва. Узел 16

| Стадия | Лист | Листов |
|---|---|---|
| Р | | 1 |

ГИПРОНИСЕЛЬХОЗ

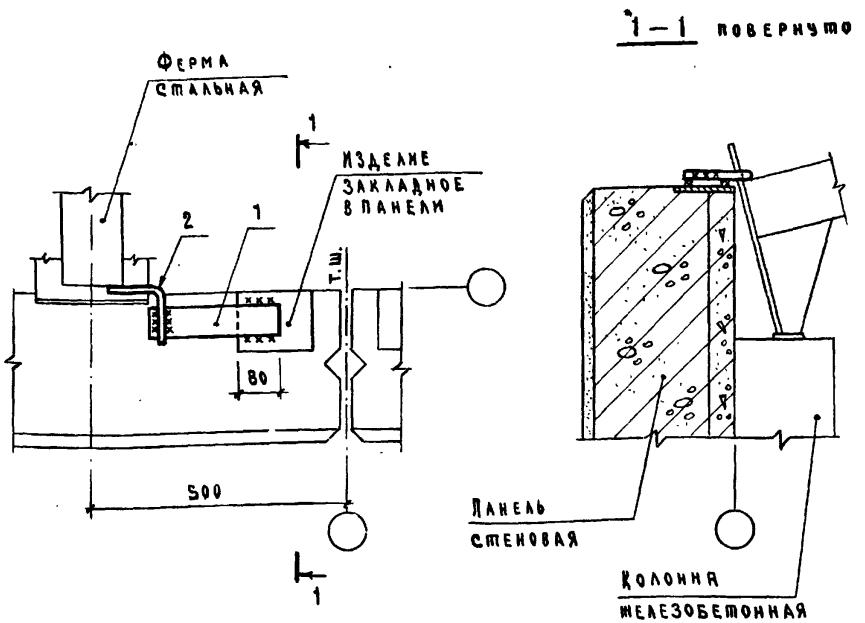


| Марка, поз. | Обозначение | Наименование | Кол. | Масса ед. кг | Приме-чание |
|---|---|---|---|---|---|
| | | Детали | | | |
| 1 | 2.830-3.1-091 | Полоса $\frac{5-6\times60\ ГОСТ\ 103-76}{вСт3кп2-1\ ГОСТ\ 535-79}$ $R=250$ | 1 | 0,71 | Б4 |
| 2 | 2.830-3.2-1100-02 | Изделие соединительное МС10 | 1 | 0,44 | |

| | | |
|---|---|---|
| Нач.отд. | Котов | |
| Гл.констр. | Цудечкис | |
| Гл.спец. | Аюхина | |
| Рук.гр. | Рабинович | |
| Ст.инж. | Кузьмина | |
| Инж. | Епанешникова | |
| Провер. | Аюхина | |

# 2.830-3.1-190

Продольная стена. Крепление панели к стальной ферме у температурного шва. Узел 17

| Стадия | Лист | Листов |
|---|---|---|
| Р | | 1 |

ГИПРОНИИЭЛЬХОЗ

Инв.№ подл. | Подпись и дата | Взам.инв.№

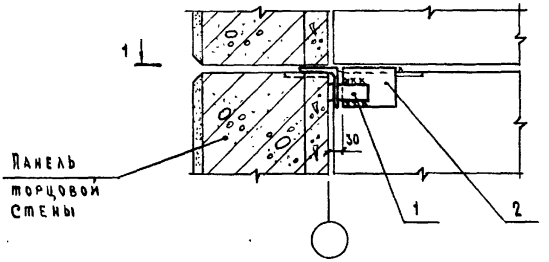


1 — 1

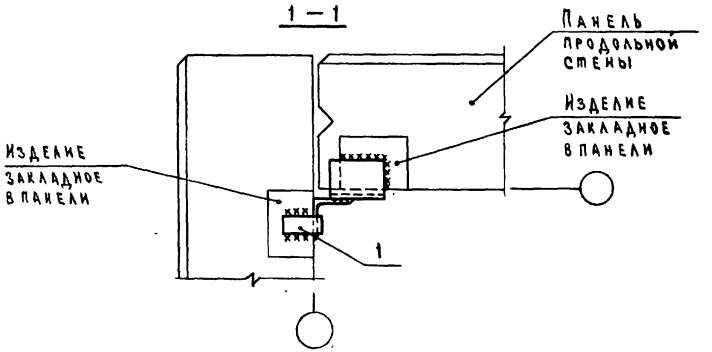


| Марка, поз. | Обозначение | Наименование | Кол. | Масса ед.кг | Примечание |
|---|---|---|---|---|---|
| | | **Детали** | | | |
| | | Уголок Б-90×90×7 ГОСТ 8509-72* / ВСт3кп2-1 ГОСТ 535-79 | | | |
| 1 | 2.830-3.1-201 | ℓ = 40 | 2 | 0,39 | Бч |
| 2 | 2.830-3.1-202 | ℓ = 120 | 1 | 1,2 | Бч |

| | | |
|---|---|---|
| Нач.отд. | Котов | |
| Гл.констр. | Цудечкис | |
| Гл.спец. | Герцева | |
| Инж. | Епанешникова | |
| Провер. | Кузьмина | |

# 2.830-3.1-200

Торцовая стена.
Крепление угловой панели
к продольной стене.
Узел 18

| Стадия | Лист | Листов |
|---|---|---|
| Р | | 1 |

ГИПРОНИСЕЛЬХОЗ

Инв.№подл. | Подпись и дата | Взам.инв.№

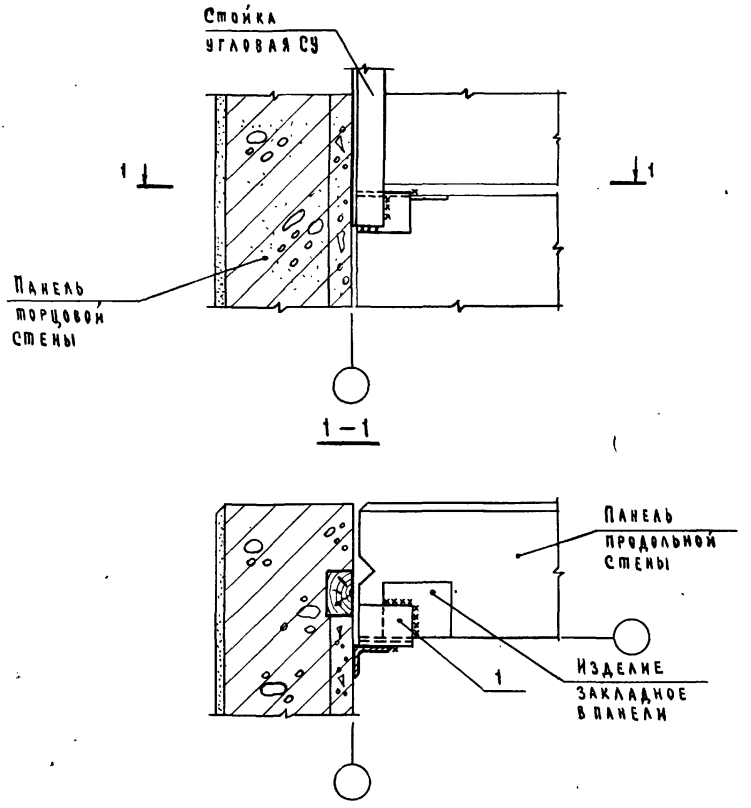


| Марка, поз. | Обозначение | Наименование | Кол. | Масса ед. кг | Приме-чание |
|---|---|---|---|---|---|
| | | Детали | | | |
| 1 | 2.830-3.1-202 | Уголок 6-90×90×7 ГОСТ 8509-72* / 8Ст3кп2-1 ГОСТ 535-79 | 1 | 1,2 | БЧ |

| | | | |
|---|---|---|---|
| | | 2.830-3.1-210 | |
| Нач.отд. | Котов | Торцовая стена. Крепление угловой стойки фахверка к панели продольной стены. Узел 19 | Стадия: Р; Лист: ; Листов: 1 |
| Гл.констр. | Цудечкис | | |
| Гл.спец. | Герцева | | |
| Инж. | Еланешникова | | ГИПРОНИСЕЛЬХОЗ |
| Провер. | Кузьмина | | |

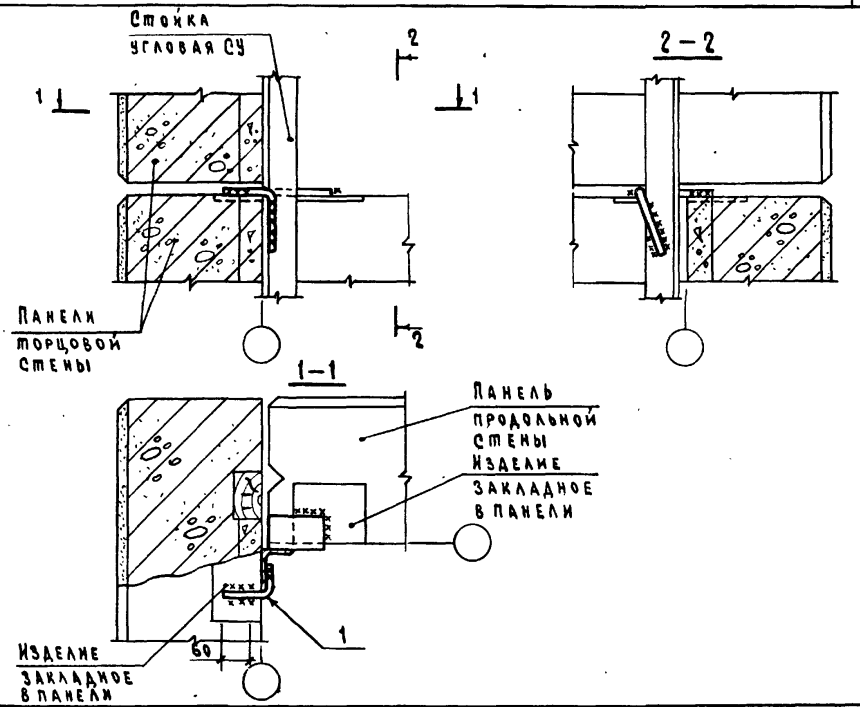


| Марка, поз. | Обозначение | Наименование | Кол. | Масса ед. кг | Примечание |
|---|---|---|---|---|---|
| | | Детали | | | |
| 1 | 2.830-3.2-1100-01 | Изделие соединительное МС9 | 1 | 0,31 | |

| | | | |
|---|---|---|---|
| Нач.отд. | Котов | | |
| Гл.констр. | Кудечкис | | |
| Гл.спец. | Герцева | | |
| Инж. | Епанешникова | | |
| Провер. | Кузьмина | | |

# 2.830-3.1-220

Торцовая стена.
Крепление панели
к угловой стойке фальверка.
Узел 20

| Стадия | Лист | Листов |
|---|---|---|
| Р | | 1 |

ГИПРОНИСЕЛЬХОЗ

Инв.№подл. | Подпись и дата | Взам.инв.№

10870-02 30

Формат А4

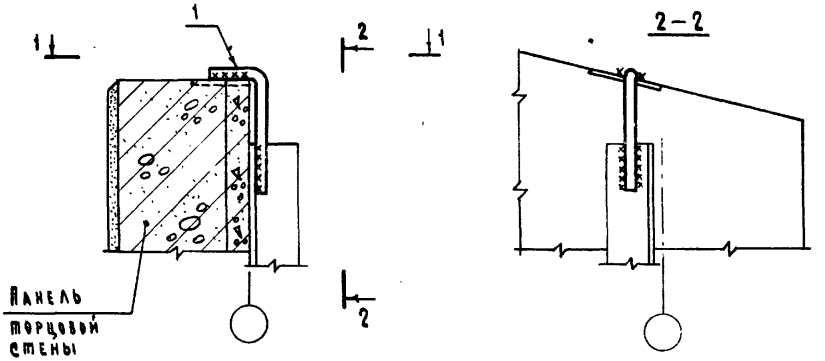


1–1

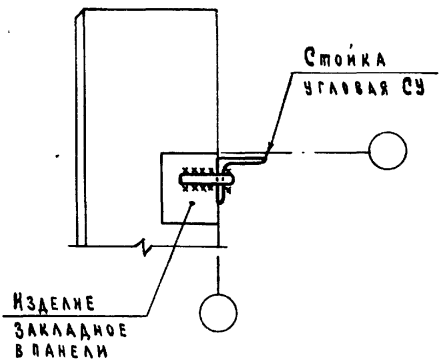


$б_ш$=12 мм ; $h_ш$=6 мм

| Марка, поз. | Обозначение | Наименование | Кол. | Масса ед. кг | Приме-чание |
|---|---|---|---|---|---|
| | | Детали | | | |
| 1 | 2.830-3.2-1100-03 | Изделие соединительное МС11 | 1 | 1,5 | |

| | | |
|---|---|---|
| Нач. отд | Котов | |
| Гл. констр. | Цудечкис | |
| Гл. спец. | Люхина | |
| Рук. гр. | Рабинович | |
| Ст. инж. | Кузьмина | |
| Инж. | Епанешникова | |
| Провер. | Люхина | |

2.830-3.1-230

Торцовая стена.
Крепление панели
к угловой стойке.
Узел 21

| Стадия | Лист | Листов |
|---|---|---|
| Р | | 1 |

ГИПРОНИСЕЛЬХОЗ

Инв. № подл. | Подпись и дата | Взам. инв. №



Формат А4

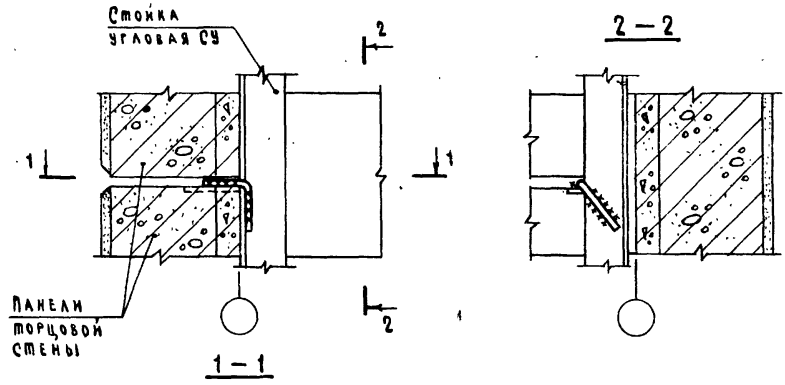


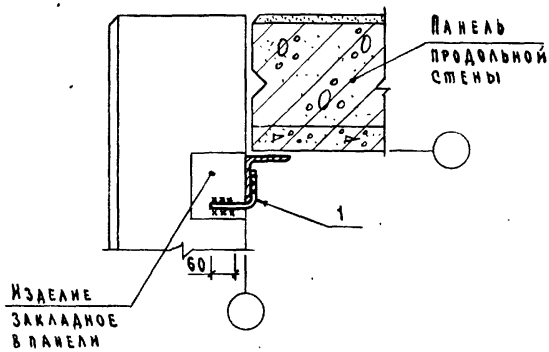


| Марка, поз. | Обозначение | Наименование | Кол. | Масса ед.кг | Примечание |
|---|---|---|---|---|---|
| | | Детали | | | |
| 1 | 2.830-3.2-1100-01 | Изделие соединительное МС9 | 1 | 0,31 | |

Взам.инв.№ | Подпись и дата | Инв.№подл.

| | | | |
|---|---|---|---|
| Нач.отд. | Котов | | |
| Гл.констр. | Цыдечкис | | |
| Гл.спец. | Герцева | | |
| Инж. | Еланешникова | | |
| Провер. | Кузьмина | | |

# 2.830-3.1-240

Торцовая стена.
Крепление панели
к угловой стойке.
Узел 22

| Стадия | Лист | Листов |
|---|---|---|
| Р | | 1 |

ГИПРОНИСЕЛЬХОЗ

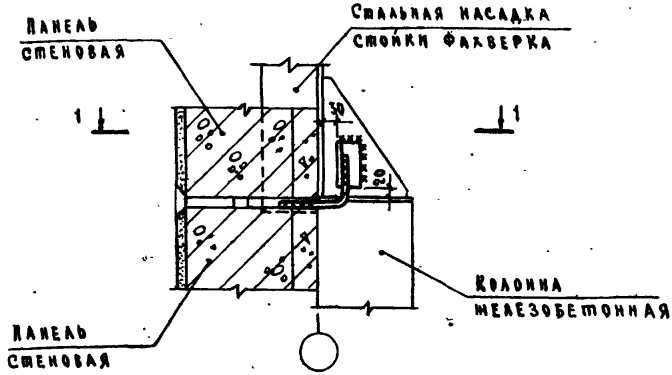


1 — 1 повернуто

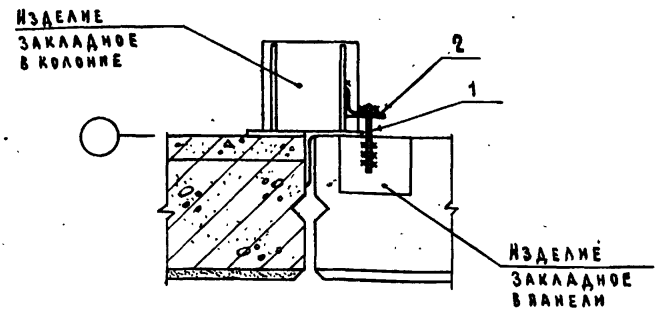


| Марка, поз. | Обозначение | Наименование | Кол. | Масса ед.кг | Примечание |
|---|---|---|---|---|---|
| | | Детали | | | |
| 1 | 2.830-3.2-1100-01 | Изделие соединительное МС9 | 1 | 0,31 | |
| 2 | 2.830-3.1-251 | Уголок 5-90×56×5,5 ГОСТ 8510-72* / Ст3кп2-1 ГОСТ 535-79 | 1 | 0,62 | 64 |

| | | |
|---|---|---|
| Нач.отд | Котов | |
| Гл.констр. | Цудечкис | |
| Гл.спец. | Люхина | |
| Рук.гр. | Рабинович | |
| Инж. | Епишникова | |
| Провер. | Рабинович | |

# 2.830-3.1-250

Торцовая стена. Крепление панели к стальной насадке стойки фахверка. Узел 23

| Стадия | Лист | Листов |
|---|---|---|
| Р | | 1 |

Гипронисельхоз

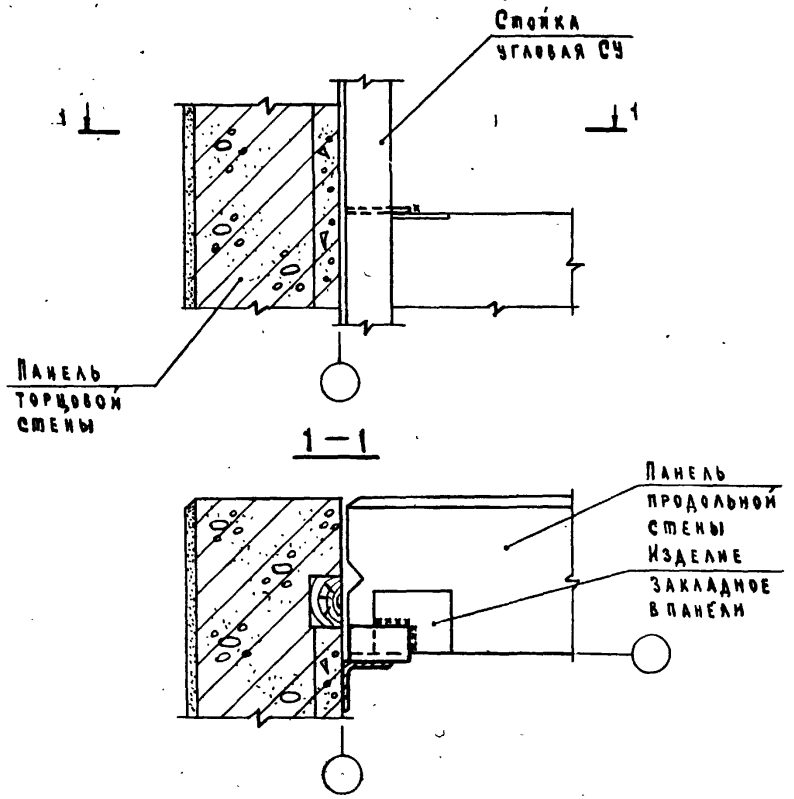


Инв. № подл. | Подпись и дата | Взам. инв. №

| | | | |
|---|---|---|---|
| Нач. отд | Котов | | |
| Гл. констр | Цудечкис | | |
| Гл. спец. | Герцева | | |
| Инж. | Епишникова | | |
| Провер. | Кузьмина | | |

**2.830-3.1-260**

Торцовая стена. Крепление угловой стойки фахверка. Узел 24

| Стадия | Лист | Листов |
|---|---|---|
| Р | | 1 |

ГИПРОНИСЕЛЬХОЗ

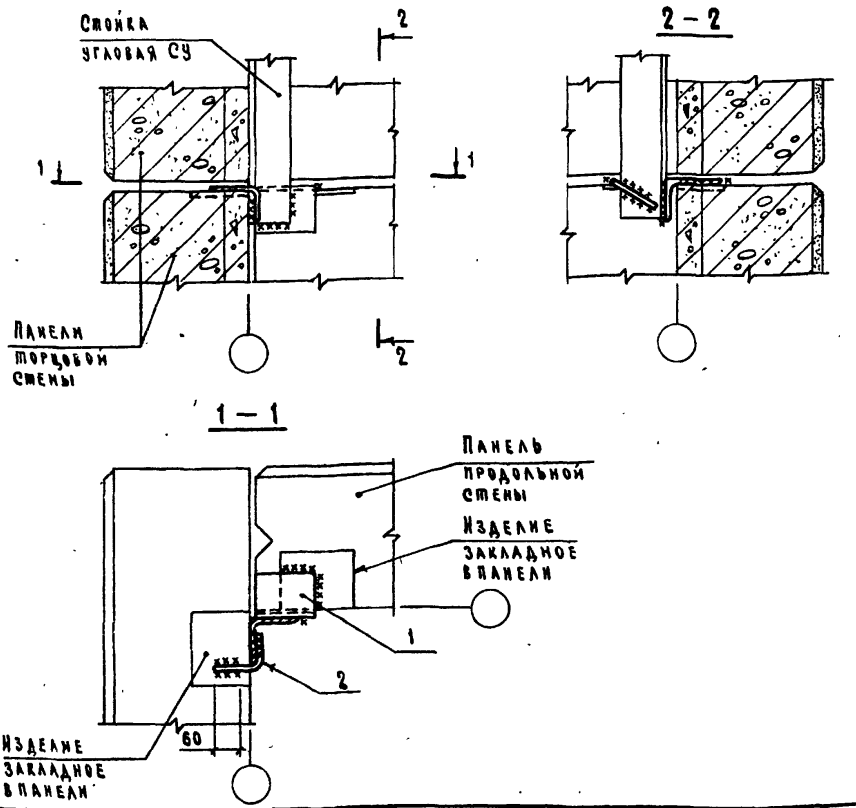


| Марка, поз. | Обозначение | Наименование | Кол. | Масса ед.кг | Примечание |
|---|---|---|---|---|---|
| | | **Детали** | | | |
| 1 | 2.830-3.1-202 | Уголок $\frac{\text{Б-90×90×7 ГОСТ 8509-72*}}{\text{ВСт3кп2-1 ГОСТ 535-79}}$ $\frac{\ell=120}{}$ | 1 | 1.2 | Б Ч |
| 2 | 2.830-3.2-1100-01 | Изделие соединительное МС9 | 1 | 0,31 | |

| | | | |
|---|---|---|---|
| Нач.отд. | Котов | | |
| Гл.констр. | Цудечкис | | |
| Гл.спец. | Терцева | | |
| Инж. | Евсеенкова | | |
| Провер. | Кузьмина | | |

# 2.830-3.1-270

Торцовая стена.
Крепление угловой стойки фахверка и угловой панели к стойке.
Узел 25

| Стадия | Лист | Листов |
|---|---|---|
| Р | | 1 |

ГИПРОНИСЕЛЬХОЗ

1–1 повернуто

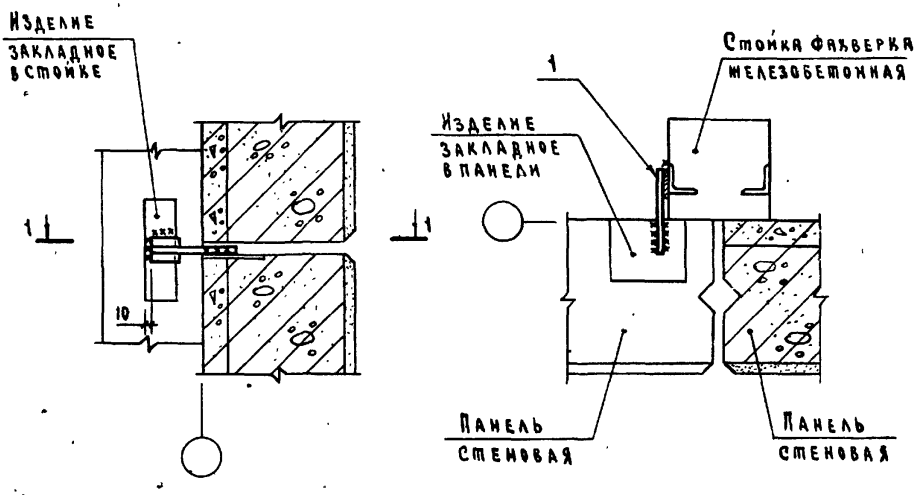


| Марка, поз. | Обозначение | Наименование | Кол. | Масса ед. кг | Примечание |
|---|---|---|---|---|---|
| | | Сборочные единицы | | | |
| 1 | 2.830-3.2-0700 | Изделие соединительное МС1-1 | 1 | 0,43 | |

Взам. инв. №
Подпись и дата
Инв. № подл.

| | | |
|---|---|---|
| Нач. отд. | Котов | |
| Гл. констр. | Чудечкис | |
| Гл. спец. | Герцева | |
| Инж. | Елянешникова | |
| Провер. | Кузьмина | |

2.830-3.1-280

Торцовая стена. Крепление панели к стойке фахверка. Узел 26

| Стадия | Лист | Листов |
|---|---|---|
| Р | | 1 |

ГИПРОНИСЕЛЬХОЗ

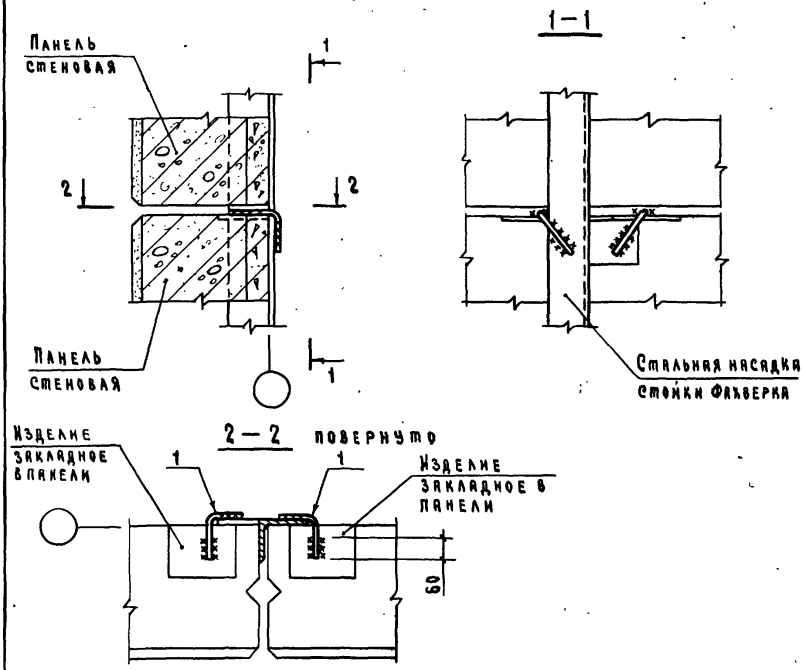


| Марка, поз. | Обозначение | Наименование | Кол. | Масса ед. кг | Примечание |
|---|---|---|---|---|---|
| | | Детали | | | |
| 1 | 2.830-3.2-1100-01 | Изделие соединительное МС9 | 2 | 8,31 | |

Инв. № подл. | Подпись и дата | Взам. инв. №

| | | | |
|---|---|---|---|
| Нач. отд. | Котов | | |
| Гл. констр. | Цудечкис | | |
| Гл. спец. | Герцева | | |
| Инж. | Епанешникова | | |
| Проверил | Кузьмина | | |

# 2.830-3.1-290

Торцовая стена. Крепление панелей к стальной насадке стойки фахверка. Узел 27

| Стадия | Лист | Листов |
|---|---|---|
| Р | | 1 |

ГИПРОНИСЕЛЬХОЗ

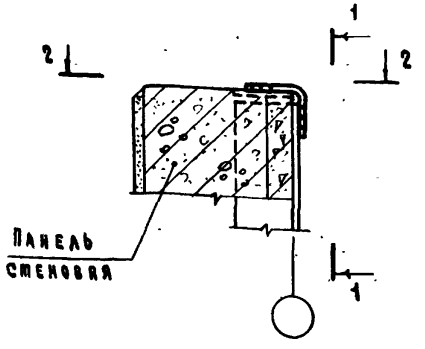


1-1

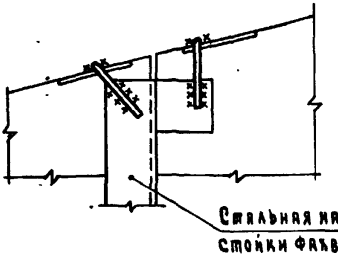


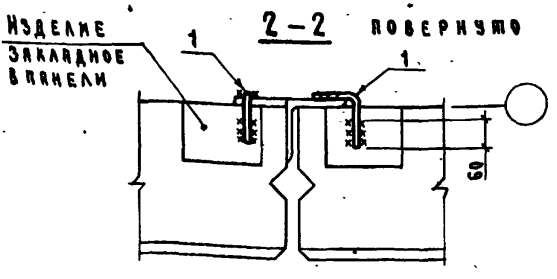


| Марка, поз. | Обозначение | Наименование | Кол. | Масса ед. кг | Примечание |
|---|---|---|---|---|---|
| | | Детали | | | |
| 1 | 2.830-3.2-1100-01 | Изделие соединительное МС9 | 2 | 0,31 | |

| | | | |
|---|---|---|---|
| Нач. отд. | Котов | | |
| Гл. констр. | Цудечкис | | |
| Гл. спец. | Герцева | | |
| Инж. | Елдешникова | | |
| Провер. | Кузьмина | | |

2.830-3.1-300

Торцовая стена. Крепление панелей к стальной насадке стойки фахверка. Узел 28

| Стадия | Лист | Листов |
|---|---|---|
| Р | | 1 |

ГИПРОНИСЕЛЬХОЗ

Инв. № подл. | Подпись и дата | Взам. инв. №

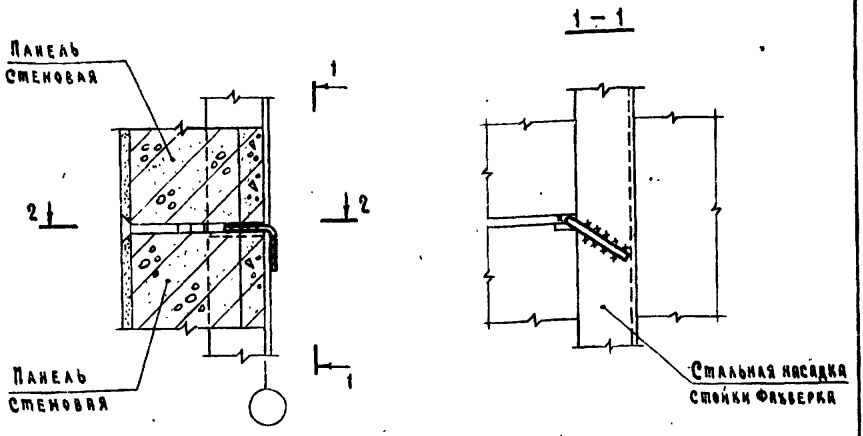


2 – 2 повернуто

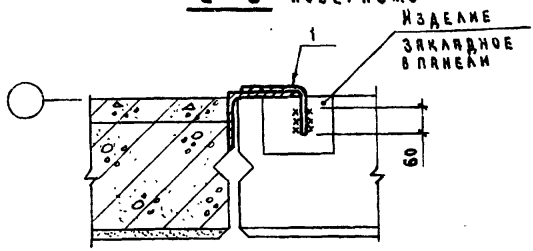


| Марка, поз. | Обозначение | Наименование | Кол. | Масса ед. кг | Примечание |
|---|---|---|---|---|---|
| | | Детали | | | |
| 1 | 2.830-3.2-1100-01 | Изделие соединительное МС9 | 1 | 0,31 | |

| | | |
|---|---|---|
| Нач. отд. | Котов | |
| Гл. констр. | Цудечкис | |
| Гл. спец. | Алюхина | |
| Рук. гр. | Рабинович | |
| Инж. | Елинешникова | |
| Провер. | Рабинович | |

# 2.830 – 3.1 – 310

Торцовая стена. Крепление панели к стальной насадке стойки Факверка. Узел 29

| Стадия | Лист | Листов |
|---|---|---|
| Р | | 1 |

ГИПРОНИСЕЛЬХОЗ

Взам. инв. №

Подпись и дата

Инв. № подл.

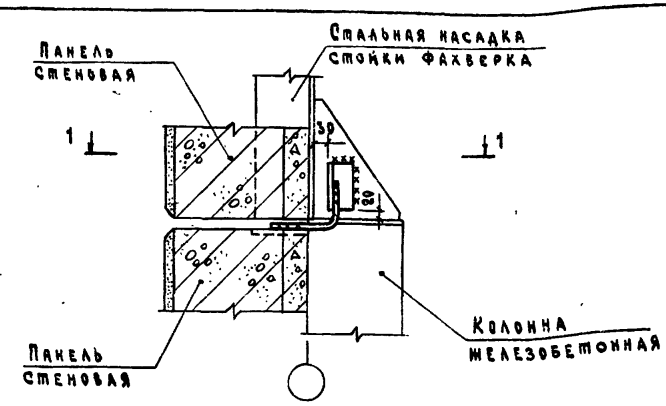


1–1 повернуто

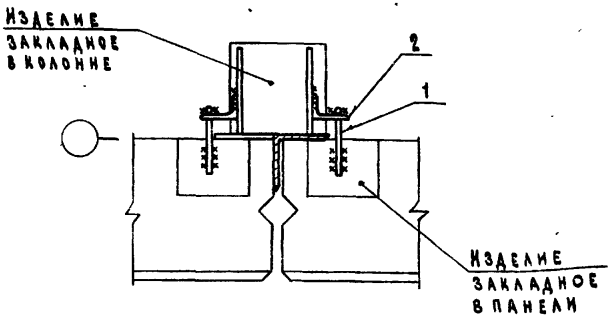


| Марка, поз. | Обозначение | Наименование | Кол. | Масса ед. кг | Примечание |
|---|---|---|---|---|---|
| | | **Детали** | | | |
| 1 | 2.830-3.2-1100-01 | Изделие соединительное МС9 | 2 | 0,31 | |
| 2 | 2.830-3.1-321 | Уголок Б-90×56×5,5 ГОСТ 8510-72* / ВСт3кп2-1 ГОСТ 535-79 | 2 | 0,62 | 6ч |

| | | | |
|---|---|---|---|
| Нач. отд. | Котов | | |
| Гл. констр. | Цудечкис | | |
| Гл. спец. | Люхина | | |
| Рук. гр. | Рабинович | | |
| Инж. | Евлашникова | | |
| Провер. | Рабинович | | |

# 2.830-3.1-320

Торцовая стена. Крепление панелей к стальной насадке стойки фахверка. Узел 30

| Стадия | Лист | Листов |
|---|---|---|
| Р | | 1 |

ГИПРОНИСЕЛЬХОЗ

Инв. № подл. | Подпись и дата | Взам. инв. №

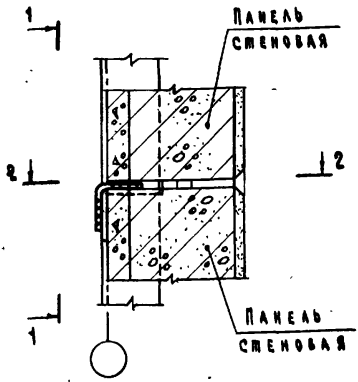


1—1

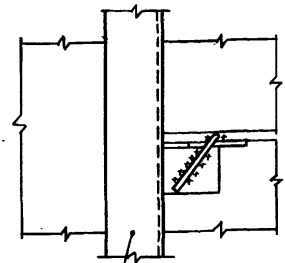


2—2 повернуто

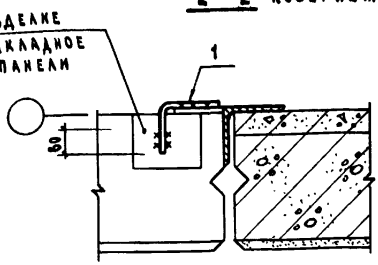


| Марка, поз. | Обозначение | Наименование | Кол. | Масса ед.кг | Примечание |
|---|---|---|---|---|---|
| | | Детали | | | |
| 1 | 2.830-3.2-1100-01 | Изделие соединительное МС9 | 1 | 0,31 | |

| | | |
|---|---|---|
| Нач.отд. | Котов | |
| Гл.констр. | Цудечкис | |
| Гл.спец. | Лыкина | |
| Рук.гр. | Рабинович | |
| Инж. | Елизешникова | |
| Провер. | Рабинович | |

2.830-3.1-330

Торцовая стена. Крепление панели к стальной насадке стойки фахверка. Узел 31

| Стадия | Лист | Листов |
|---|---|---|
| Р | | 1 |

ГИПРОНИСЕЛЬХОЗ

Взам.инв.№ | Подпись и дата | Инв.№ подл.

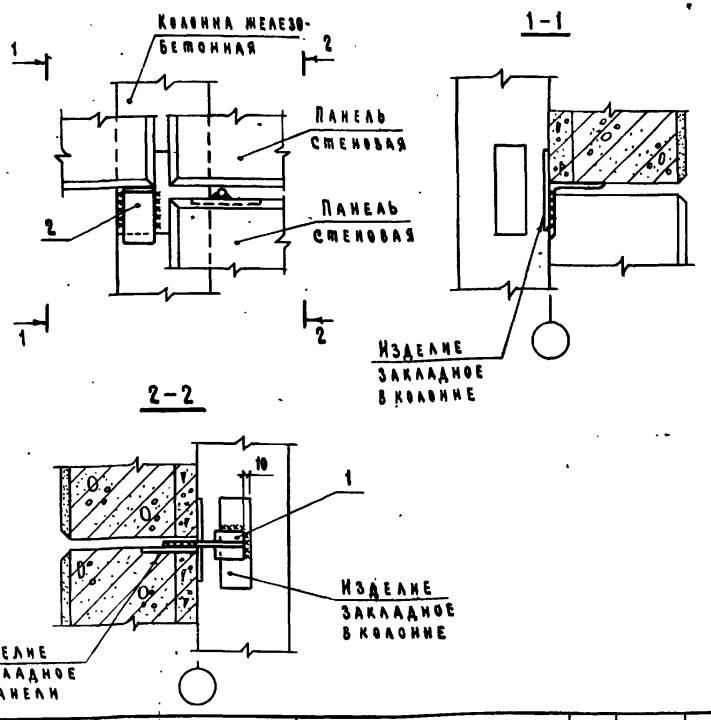


| Марка, поз. | Обозначение | Наименование | Кол. | Масса ед. кг | Примечание |
|---|---|---|---|---|---|
| | | Сборочные единицы | | | |
| 1 | 2.830-3.2-0700 | Изделие соединительное МС1-1 | 1 | 0,43 | |
| | | Детали | | | |
| 2 | 2.830-3.1-341 | Уголок $\frac{Б\text{-}160\times160\times16\ ГОСТ\ 8509\text{-}72^{*}}{ВСт\ 3кп2\text{-}1\ ГОСТ\ 535\text{-}79}$ $\ell$=60 | 1 | 2,3 | 64 |

| | | | |
|---|---|---|---|
| Нач. отд. | Котов | | |
| Гл. констр. | Цудечкис | | |
| Гл. спец. | Герцева | | |
| Ст. инж. | Матвеева | | |
| Провер. | Кузьмина | | |

Взам. инв. №

Подпись и дата

Инв. № подл.

# 2.830-3.1-340

Крепление панелей над дверным проемом. Узел 32

| Стадия | Лист | Листов |
|---|---|---|
| Р | | 1 |

ГИПРОНИСЕЛЬХОЗ

18879-02 42

Формат А4

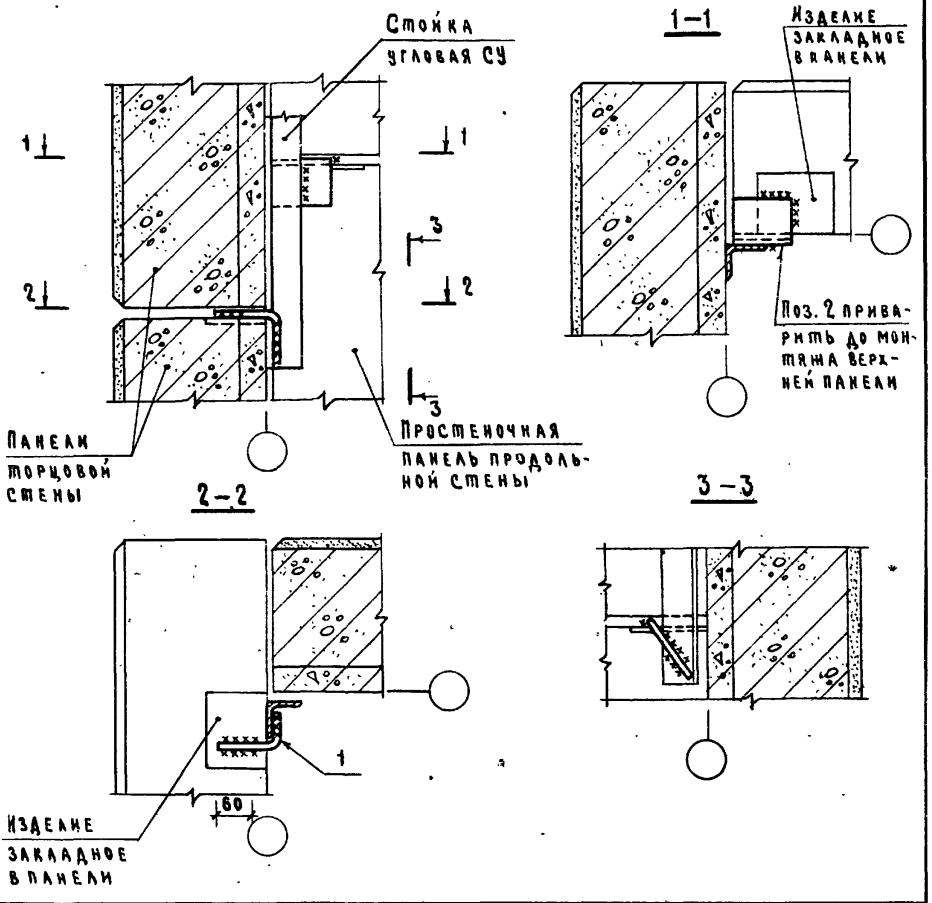


| Марка, поз. | Обозначение | Наименование | Кол. | Масса ед. кг | Примечание |
|---|---|---|---|---|---|
| | | **Детали** | | | |
| 1 | 2.830-3.2-1100-01 | Изделие соединительное МС9 | 1 | 0,31 | |
| 2 | 2.830-3.1-351 | Уголок Б-90×90×7 ГОСТ 8509-72* / ВСт3кп2-1 ГОСТ 535-79 | 1 | 1,2 | Б4 |

| | | |
|---|---|---|
| Нач.отд. | Котов | |
| Гл.констр. | Цудечкис | |
| Гл.спец. | Люхина | |
| Рук.гр. | Рабинович | |
| Инж. | Епанешникова | |
| Провер. | Рабинович | |

**2.830-3.1-350**

Торцовая стена. Крепление угловой стойки фахверка и панели к стойке. Узел 33

| Стадия | Лист | Листов |
|---|---|---|
| Р | | 1 |

ГИПРОНИИЭЛЬХОЗ

Инв.№ подл. | Подпись и дата | Взам.инв.№



Формат А4

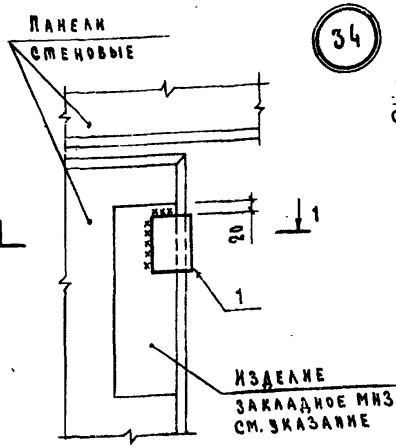


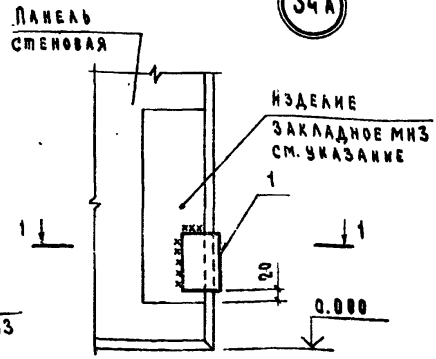


1-1

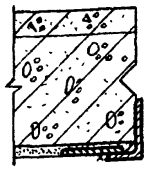

Изделие закладное МН3 назначается в конкретном проекте в соответствии с документом 2.830-3.0-11 л. 2; 3.

| Марка, поз. | Обозначение | Наименование | Кол. | Масса ед. кг | Примечание |
|---|---|---|---|---|---|
| | | Детали | | | |
| 1 | 2.830-3.1-361 | Уголок $\frac{5-125\times80\times8\ \text{ГОСТ}\ 8510\text{-}72^{*}}{\text{ВСт3кп2-1 ГОСТ}\ 535\text{-}79}$ Р-120 | 1 | 1,5 | БЧ |

Взам. инв. №

Подпись и дата

Инв. № подл.

| | | |
|---|---|---|
| Нач. отд. | Котов | |
| Гл. констр. | Цдечкис | |
| Гл. спец. | Люкина | |
| Рук. гр. | Рабинович | |
| Ст. инж. | Кузьмина | |
| Провер. | Рабинович | |

# 2.830-3.1-360

Установка изделий соединительных для крепления ворот.

Узлы 34; 34 А

| Стадия | Лист | Листов |
|---|---|---|
| Р | | 1 |

ГИПРОНИСЕЛЬХОЗ

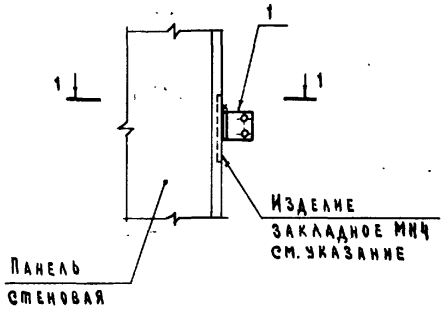


1-1

В = 250; 300; 400; 500

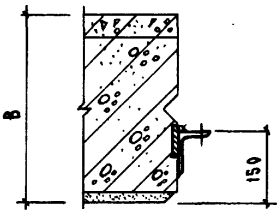


1-1

В = 200

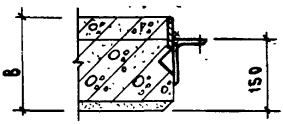


Изделие закладное МН4 назначается в конкретном проекте в соответствии с документом 2.830-3.0-11 л. 2.

| Марка, поз. | Обозначение | Наименование | Кол. | Масса ед. кг | Примечание |
|---|---|---|---|---|---|
| | | Детали | | | |
| 1 | 2.830-3.2-0800-02 | Изделие соединительное МС14 | 1 | 0,37 | |

| | | |
|---|---|---|
| Нач. отд. | Котов | |
| Гл. констр. | Цудечкис | |
| Гл. спец. | Люхина | |
| Рук. гр. | Рабинович | |
| Ст. инж. | Кузьмина | |
| Провер. | Рабинович | |

2.830-3.1-370

Установка изделий соединительных для крепления дверных блоков. Узел 35

| Стадия | Лист | Листов |
|---|---|---|
| Р | | 1 |

ГИПРОНИСЕЛЬХОЗ

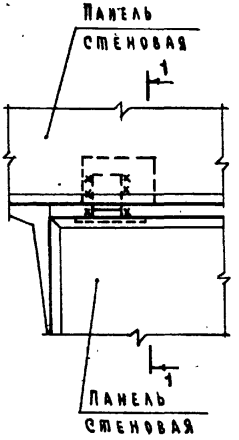


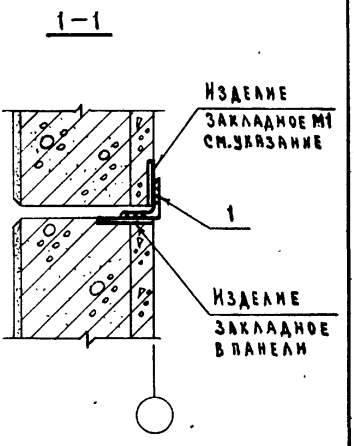


Изделие закладное М1 назначается в конкретном проекте в соответствии с документом 2.830-3.0-11 л.1.

| Марка, поз. | Обозначение | Наименование | Кол. | Масса ед.кг | Примечание |
|---|---|---|---|---|---|
| | | Детали | | | |
| 1 | 2.830-3.1-381 | Уголок Б-90×90×7 ГОСТ 8509-72* / ВСт3кп2-1 ГОСТ 535-79 | 1 | 0,58 | Б ч |

| | | | |
|---|---|---|---|
| Нач.отд. | Котов | | |
| Гл.констр. | Цудечкис | | |
| Гл.спец. | Герцева | | |
| Ст.инж. | Матвеева | | |
| Провер. | Кузьмина | | |

2.830-3.1-380

Крепление панели удверного проема. Узел 36

| Стадия | Лист | Листов |
|---|---|---|
| Р | | 1 |

ГИПРОНИИЕЛЬХОЗ

Инв.№ подл. | Подпись и дата | Взам.инв.№

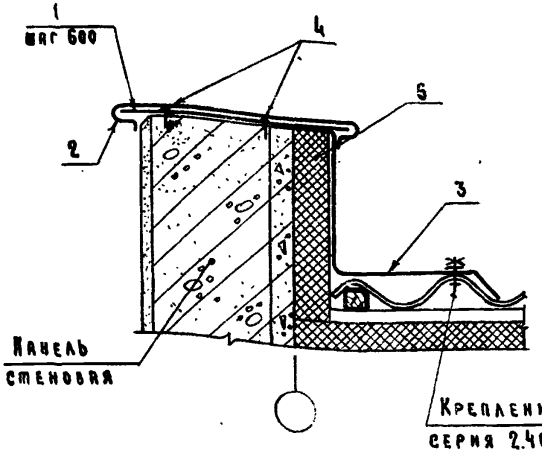


| Толщина панели мм | К1 | | ФС1 | |
|---|---|---|---|---|
| | Марка | Масса кг | Марка | Масса кг/п.м |
| 200 | К1-1 | 0,44 | ФС1-1 | 4,5 |
| 250 | К1-2 | 0,49 | ФС1-2 | 4,9 |
| 300 | К1-3 | 0,56 | ФС1-3 | 5,3 |
| 400 | К1-4 | 0,69 | ФС1-4 | 6,0 |
| 500 | К1-5 | 0,81 | ФС1-5 | 6,8 |

на 3 п.м

| Марка, поз. | Обозначение | Наименование | Кол. | Масса ед.кг | Примечание |
|---|---|---|---|---|---|
| | | Детали | | | |
| 1 | 2.830-3.2-0600 | Кастыль К1 | 5 | | См. табл. |
| 2 | 2.830-3.2-1500 | Фасонный элемент ФС1 | 3 | | п.м См. табл. |
| 3 | 2.830-3.2-1500-05 | Фасонный элемент ФС2 | 3 | | п.м по пр-ту |
| | | Стандартные изделия | | | |
| 4 | | Дюбель типа ДГПЩ 4,5×40Ц хр | | | |
| | | ТУ 14-4-794-77 | 10 | — | |
| | | Материалы | | | |
| 5 | | Полужесткие минерало- | | | |
| | | ватные плиты толщиной | | | |
| | | 70 мм ГОСТ 9573-72* | | | $м^3$ по пр-ту |

| | | |
|---|---|---|
| Нач.отд. | Котов | |
| Гл.констр. | Цудечкис | |
| Гл.спец. | Люхина | |
| Рук.гр. | Рабинович | |
| Инж. | Епанешникова | |
| Проверил | Рабинович | |

# 2.830-3.1-390

Торцовая стена.
Примыкание панели к кровле.
Узел 37

| Стадия | Лист | Листов |
|---|---|---|
| Р | . | 1 |

ГИПРОНИСЕЛЬХОЗ

Инв.№ подл. | Подпись и дата | Взам.инв.№

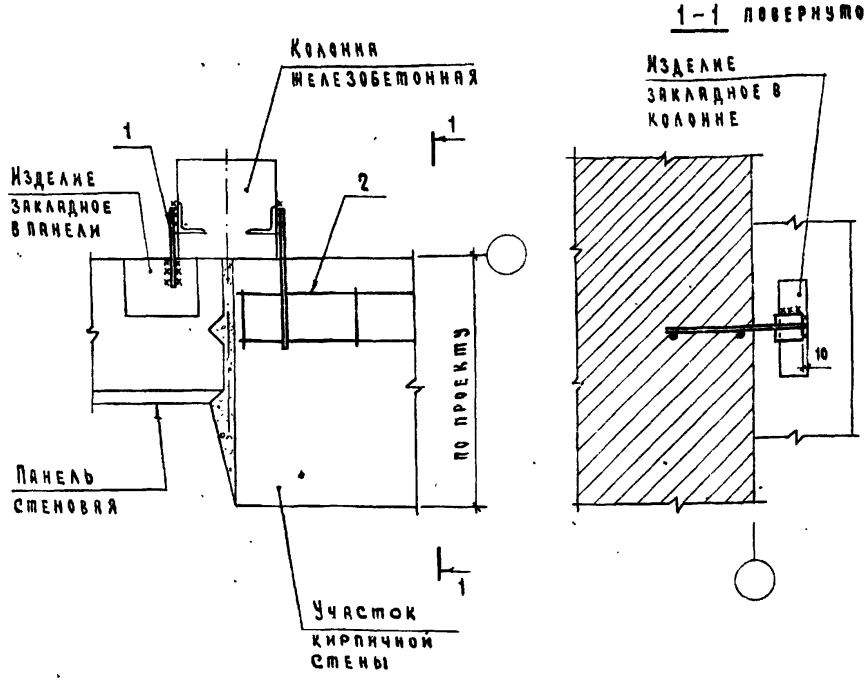


| Марка, поз. | Обозначение | Наименование | Кол. | Масса ед. кг | Примечание |
|---|---|---|---|---|---|
| | | Сборочные единицы | | | |
| 1 | 2.830-3.2-0700 | Изделие соединительное МС1-1 | 1 | 0.43 | |
| 2 | 2.830-3.2-0700-04 | Изделие соединительное МС5-0 | 1 | 0.80 | |

Инв.№подл. | Подпись и дата | Взам. инв.№

| | | |
|---|---|---|
| Нач.отд. | Котов | |
| Гл.констр. | Цудечкис | |
| Гл.спец. | Герцева | |
| Ст.инж. | Варгина | |
| Проверил | Кузьмина | |

2.830-3.1-400

Крепление кирпичного участка стены.

Узел 38

| Стадия | Лист | Листов |
|---|---|---|
| Р | | 1 |

ГИПРОНИИЭЛЬХОЗ

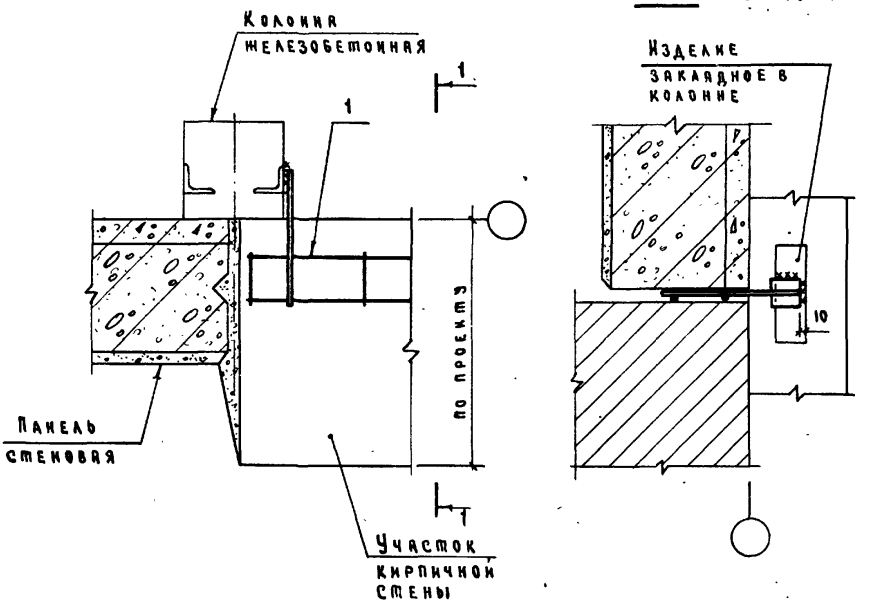


Кирпичную кладку выполнять до монтажа верхней панели

| Марка, поз. | Обозначение | Наименование | Кол. | Масса ед. кг | Примечание |
|---|---|---|---|---|---|
| | | Сборочные единицы | | | |
| 1 | 2.830-3.2-0700-04 | Изделие соединительное МС5-п | 1 | 0.80 | |
| | | | | | |

| | | | |
|---|---|---|---|
| Нач.отд. | Котов | | |
| Гл.констр. | Цудечкис | | |
| Гл.спец. | Герцева | | |
| Ст.инж. | Варгина | | |
| Провер. | Кузьмина | | |

2.830-3.1-410

Крепление кирпичного участка стены. Узел 39

| Стадия | Лист | Листов |
|---|---|---|
| Р | | 1 |

ГИПРОНИСЕЛЬХОЗ

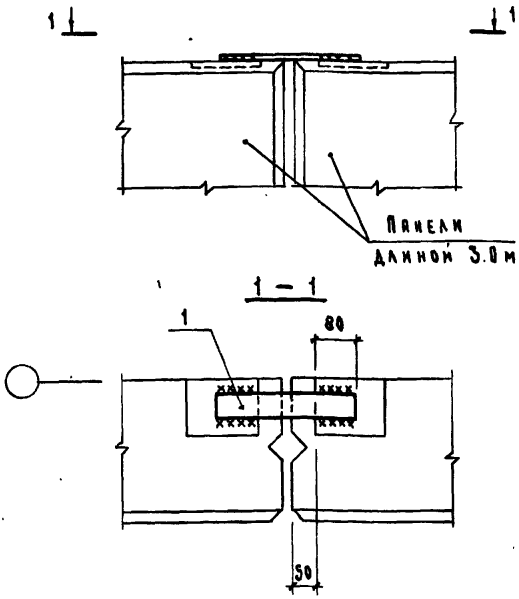


| Марка, поз. | Обозначение | Наименование | Кол. | Масса ед. кг | Примечание |
|---|---|---|---|---|---|
| | | Детали | | | |
| 1 | 2.830-3.1-421 | Полоса $\frac{Б-8\times60\ ГОСТ\ 103-76}{ВСт3кп2-1\ ГОСТ\ 535-79}$ $l=300$ | 1 | 1,1 | БЧ |

| | | | |
|---|---|---|---|
| Нач. отд. | Котов | | |
| Гл. констр. | Цудечкис | | |
| Гл. спец. | Герцева | | |
| Инженер | Епанешникова | | |
| Проверил | Кузьмина | | |

# 2.830-3.1-420

Соединение панелей длиной 3.0 м. Узел 40

| Стадия | Лист | Листов |
|---|---|---|
| Р | | 1 |

ГИПРОНИСЕЛЬХОЗ

Инв. № подл. | Подпись и дата | Взам. инв. №

18879-02 50 Формат А4

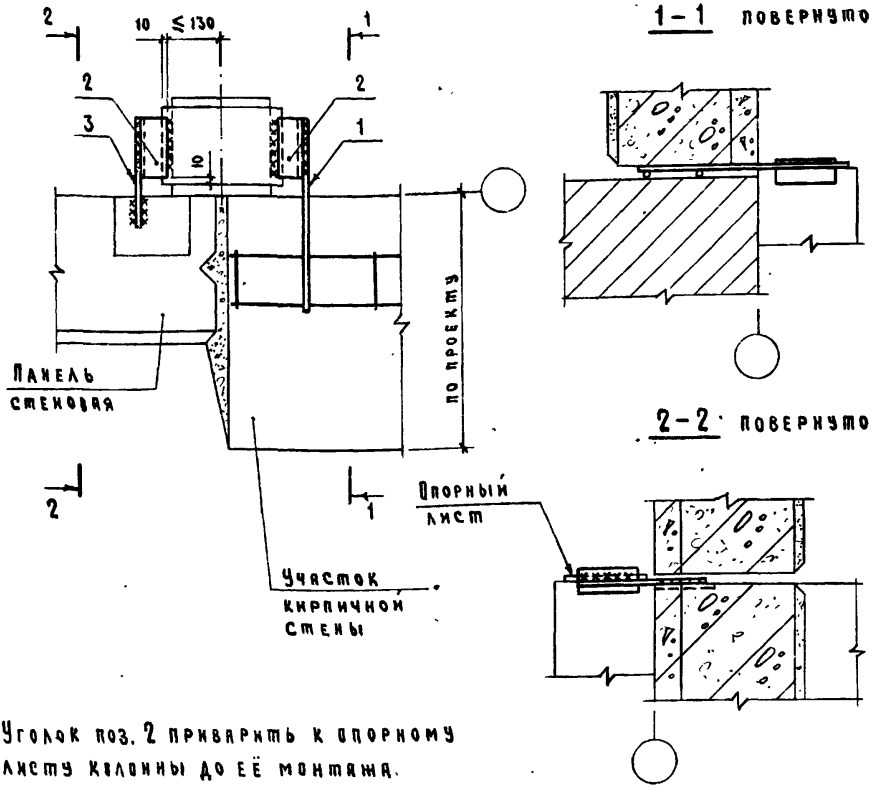


Уголок поз. 2 приварить к опорному листу колонны до её монтажа.

| Марка, поз. | Обозначение | Наименование | Кол. | Масса ед. кг | Примечание |
|---|---|---|---|---|---|
| | | Сборочные единицы | | | |
| 1 | 2.830-3.2-0700-03 | Изделие соединительное МС4 | 1 | 0,61 | |
| | | Детали | | | |
| 2 | 2.830-3.1-081 | Уголок Б-50×50×5 ГОСТ 8509-72* / ВСт3кп2-1 ГОСТ 535-79 ℓ=120 | 2 | 0,45 | Б4 |
| 3 | 2.830-3.1-131 | ф14 AI ГОСТ 5781-82 ℓ=220 | 1 | 0,26 | Б4 |

| | | |
|---|---|---|
| Нач.отд | Котов | |
| Гл.констр. | Цыдечкис | |
| Гл.спец. | Люхина | |
| Рук.гр. | Рабинович | |
| Ст.инж. | Варгина | |
| Инж. | Елянешникова | |
| Провер. | Люхина | |

# 2.830-3.1-430

Крепление кирпичного участка стены. Узел 41

| Стадия | Лист | Листов |
|---|---|---|
| Р | | 1 |

ГИПРОНИСЕЛЬХОЗ

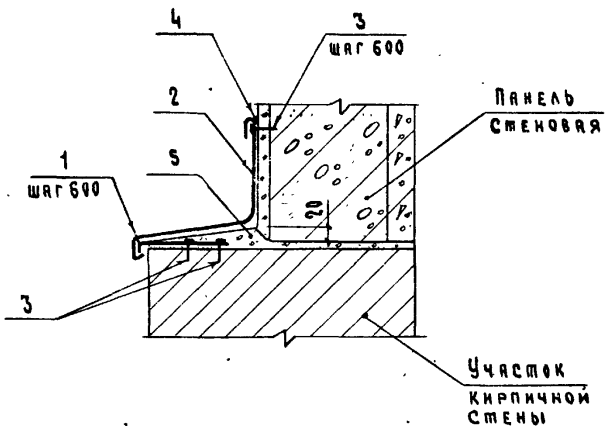


на 3 п.м

| Марка, поз. | Обозначение | Наименование | Кол. | Масса ед. кг | Примечание |
|---|---|---|---|---|---|
| | | Детали | | | |
| 1 | 2.830-3.2-1000-02 | Костыль К2 | 5 | 0.23 | |
| 2 | 2.830-3.2-1500-86 | Фасонный лист ФС3 | 3 | по проекту | п.м |
| | | Стандартные изделия | | | |
| 3 | | Дюбель типа ДГПШ4.5-40 ЦХР | | | |
| | | ТУ 14-4-794-77 | 15 | — | |
| | | Материалы | | | |
| 4 | | Мастика по ГОСТ 14791-79 | 3 | 0,7 | п.м |
| | | | | | |
| 5 | | Цементный раствор состава 1:2 с примесью волокнистых веществ | | | $м^3$ по пр-ту |

Инв.№подл. | Подпись и дата | Взам.инв.№

| | | |
|---|---|---|
| Нач.отд. | Котов | |
| Гл.констр. | Цудечкис | |
| Гл.спец. | Герцева | |
| Ст.инж. | Варгина | |
| Проверил | Кузьмина | |

# 2.830-3.1-440

Обрамление кирпичного участка стены. Узел 42

| Стадия | Лист | Листов |
|---|---|---|
| Р | | 1 |

ГИПРОНИСЕЛЬХОЗ

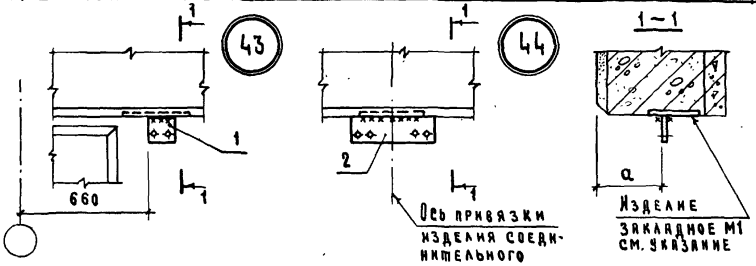


Изделие закладное М1 назначается в конкретном проекте в соответствии с документом 2.830-3.0-11 л.1

| Назначение | | | a мм |
|---|---|---|---|
| Крепление | Оконных переплетов | Раздельных | 200 |
| | | Спаренных | 150 |
| | | | |

| Марка, поз. | Обозначение | Наименование | Кол. | Масса ед. кг | Примечание |
|---|---|---|---|---|---|
| | | Узел 43 | | | |
| | | Детали | | | |
| 1 | 2.830-3.2-1000 | Изделие соединительное МС6 | 1 | 0,17 | |
| | | Узел 44 | | | |
| | | Детали | | | |
| 2 | 2.830-3.2-1000-01 | Изделие соединительное МС7 | 1 | 0,54 | для проема оконного |
| | 2.830-3.2-1000 | Изделие соединительное МС6 | 1 | 0,17 | для проема дверного |
| | | | | | |

Взам. инв. №

Подпись и дата

Инв. № подл.

| | | |
|---|---|---|
| Нач. отд. | Котов | |
| Гл. констр. | Цудечкис | |
| Гл. спец. | Герцева | |
| Инж. | Епанешникова | |
| Провер. | Кузьмина | |

# 2.830-3.1-450

Установка изделий соединительных для крепления оконных переплетов.

Узлы 43; 44

| Стадия | Лист | Листов |
|---|---|---|
| Р | | 1 |

ГИПРОНИСЕЛЬХОЗ

18879-02 53 Формат А4

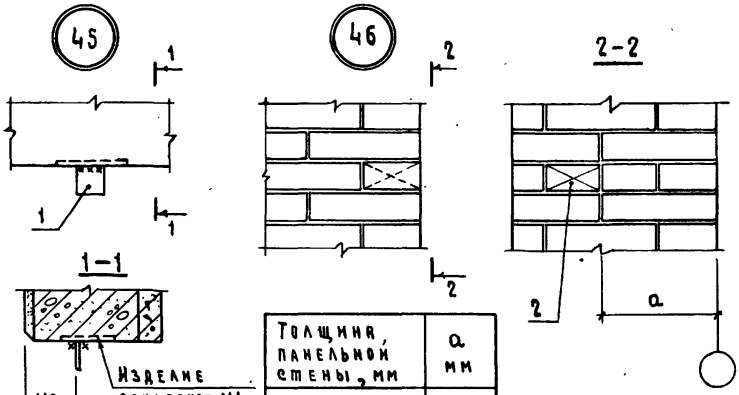


| Толщина панельной стены, мм | a мм |
|---|---|
| 200 | 65 |
| 250 | 65 |
| 300. | 130 |
| 400 | 250 |
| 500 | 390 |

Изделие закладное М1 назначается в конкретном проекте в соответствии с документом 2.830-3.0-11 листы 2,3.

| Марка, поз. | Обозначение | Наименование | Кол. | Масса ед.кг | Примечание |
|---|---|---|---|---|---|
| | | **Узел 45** | | | |
| | | **Детали** | | | |
| 1 | 2.830-3.1-461 | Полоса $\frac{5-6\times60\ ГОСТ\ 103-76\ \ell=60}{ВСт3кп2-1\ ГОСТ\ 535-79}$ | 1 | 0,17 | Бч |
| | | **Узел 46** | | | |
| | | **Детали** | | | |
| 2 | 2.830-3.1-462 | Пробка $\frac{120\times60\ ГОСТ\ 9685-61^{*}\ \ell=120}{сосна\ влажность\ W\leq20\%}$ | 1 | — | Бч 0,0009 м$^3$ |

Взам. инв. №

Подпись и дата

Инв. № подл.

| | | | |
|---|---|---|---|
| Нач. отд | Котов | | |
| Гл. констр. | Чудечкис | | |
| Гл. спец. | Герцева | | |
| Ст. инж. | Матвеева | | |
| Провер. | Кузьмина | | |

# 2.830-3.1-460

Установка изделий соединительных для крепления ворот и дверей. Узлы 45; 46

| Стадия | Лист | Листов |
|---|---|---|
| Р | | 1 |

ГИПРОНИСЕЛЬХОЗ

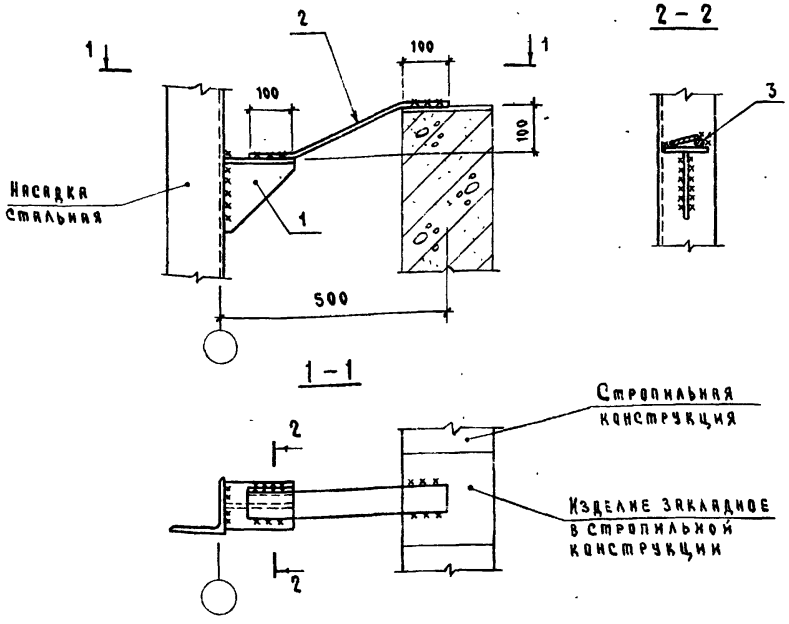


| Марка, поз. | Обозначение | Наименование | Кол. | Масса ед.кг. | Приме-чание |
|---|---|---|---|---|---|
| | | Сборочные единицы | | | |
| 1 | 2.830-3.2-0900 | Изделие соединительное МС3 | 1 | 2,3 | |
| | | Детали | | | |
| 2 | 2.830-3.1-471 | Полоса $\frac{\text{Б-6×60 ГОСТ 103-76}}{\text{В Ст3кп2-1 ГОСТ 535-79}}$ $\ell$=450 | 1 | 1,3 | Б Ч |
| 3 | 2.830-3.1-472 | ф14 AI ГОСТ 5781-82 $\ell$=100 | 1 | 0,12 | Б Ч |

| | | |
|---|---|---|
| Нач отд. | Котов | |
| Гл.констр. | Бздечкис | |
| Гл.спец. | Люхина | |
| Рук.гр. | Рабинович | |
| Ст.инж. | Кузьмина | |
| Инж. | Епанешникова | |
| Провер. | Люхина | |

# 2.830-3.1-470

Крепление стойки фахверка к стропильной конструкции. Узел 48

| Стадия | Лист | Листов |
|---|---|---|
| Р | | 1 |

ГИПРОНИСЕЛЬХОЗ

Подпись и дата | Взам. инв. № | Инв. № подл.

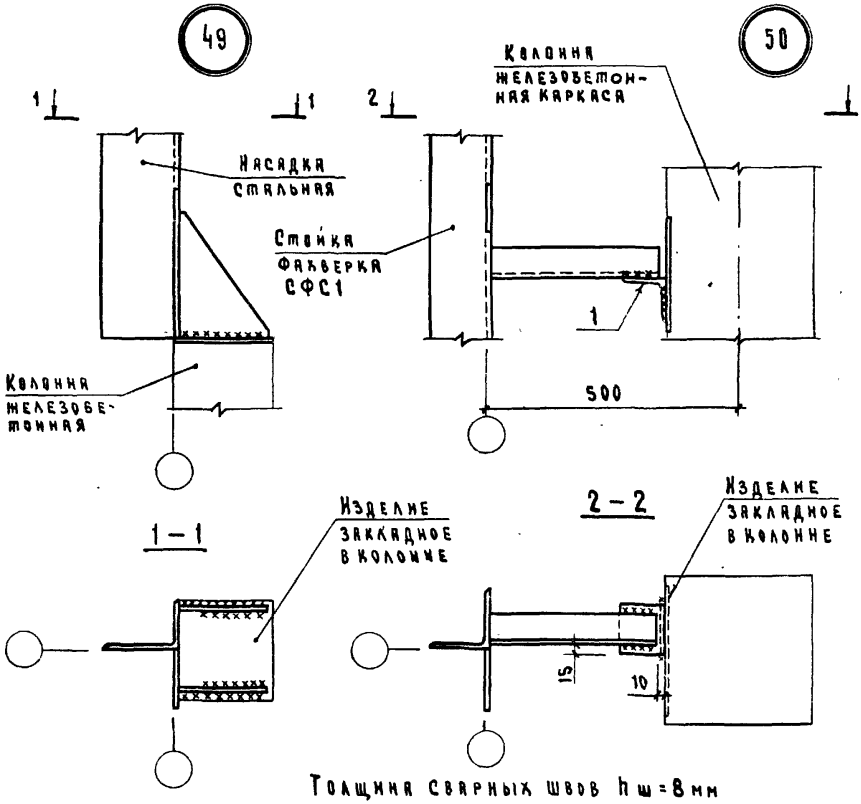


Толщина сварных швов $h_ш = 8$ мм

| Марка, поз. | Обозначение | Наименование | Кол. | Масса ед. кг | Примечание |
|---|---|---|---|---|---|
| | | Детали | | | |
| 1 | 2.830-3.1-481 | Уголок 5-90-90×7 ГОСТ 8509-72* $\ell$=100 | | | |
| | | ВСт3кп2-1 ГОСТ 535-79 | 1 | 0,96 | Бч |

Инв.№подл. | Подпись и дата | Взам.инв.№

| | | | |
|---|---|---|---|
| Нач.отд. | Котов | | |
| Гл.констр. | Цудечкис | | |
| Гл.спец. | Герцева | | |
| Инж. | Епанешникова | | |
| Проверил | Кузьмина | | |

2.830-3.1-480

Крепление насадок и стоек фахверка. Узлы 49; 50

| Стадия | Лист | Листов |
|---|---|---|
| Р | | 1 |

ГИПРОНИСЕЛЬХОЗ

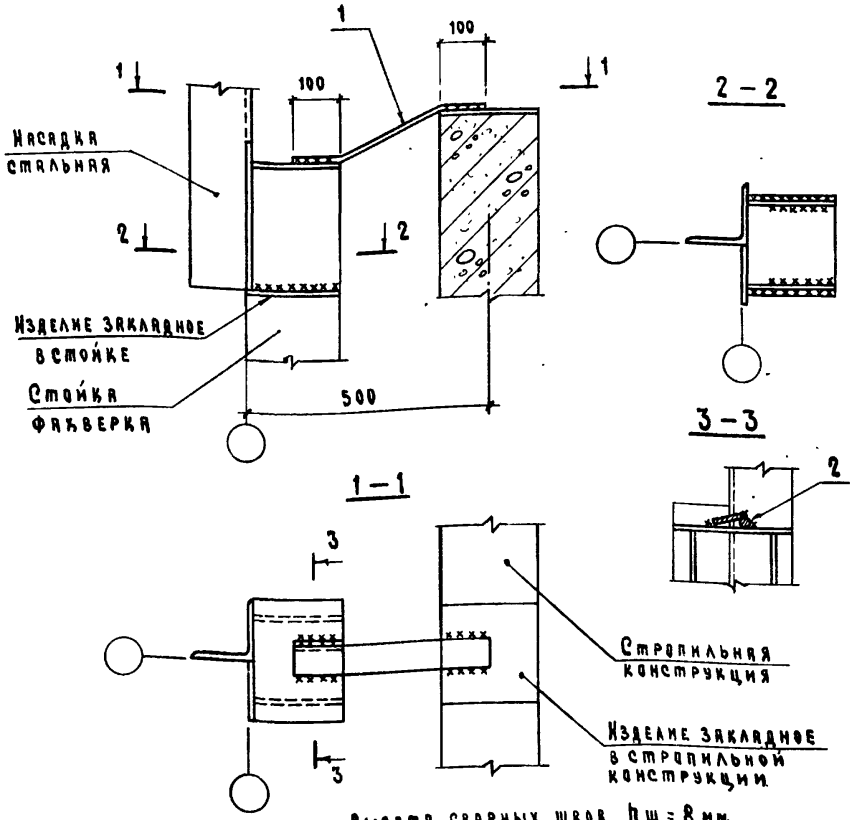


Высота сварных швов $h_ш = 8$ мм

| Марка, поз. | Обозначение | Наименование | Кол. | Масса ед. кг | Примечание |
|---|---|---|---|---|---|
| | | **Детали** | | | |
| 1 | 2.830-3.1-491 | Полоса $\frac{5-6\times60\ ГОСТ\ 103-76\ \ell=400}{8Ст3кп2-1\ ГОСТ\ 535-79}$ | 1 | 1,1 | БЧ |
| 2 | 2.830-3.1-472 | ф14АI ГОСТ 5781-82 $\ell=100$ | 1 | 0,12 | БЧ |

Взам. инв. №

Подпись и дата

Инв. № подл.

| | | |
|---|---|---|
| Нач. отд. | Котов | |
| Гл. констр. | Цздечкис | |
| Гл. спец. | Герцева | |
| Инж. | Елянешникова | |
| Провер. | Кузьмина | |

**2.830-3.1-490**

Крепление стойки фахверка к стропильной конструкции. Узел 51

| Стадия | Лист | Листов |
|---|---|---|
| Р | | 1 |

ГИПРОНИСЕЛЬХОЗ

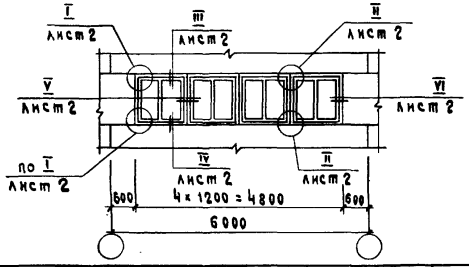


| Марка, поз. | Обозначение | Наименование | Кол. | Масса ед. кг | Примечание |
|---|---|---|---|---|---|
| | | **Детали** | | | |
| 1 | 2.830-3.2-1500 | Фасонный элемент ФС4-1, ФС5 | 9.6 | | п.м см. табл. |
| 2 | 2.830-3.2-1000-02 | Костыль К2 | 20 | 0,23 | |
| 3 | 2.830-3.1-501 | Брусок 32×60 ГОСТ 9685-61* сосна или ель $\ell$=100 $\varphi \leq 20\%$ | 5 | | бч |
| | | **Стандартные изделия** | | | |
| 4 | | Шуруп А4×40 ГОСТ 1144-80* | 32 | 3,36 | кг/1000 шт. |
| 5 | | Гвоздь К1,6×25 ГОСТ 4028-63* | 40 | 0,5 | кг/1000 шт. |
| 6 | | Гвоздь К2×50 ГОСТ 4028-63* | 176 | 1,23 | кг/1000 шт. |
| 7 | | Наличник тип 1 шириной 54 | | | |
| | | ГОСТ 8242-75 | 14,1 | — | п.м |
| 8 | | Наличник тип 1 шириной 74 | | | |
| | | ГОСТ 8242-75 | 6,6 | — | п.м |
| | | **Материалы** | | | |
| 9 | | Поролон ф40 ГОСТ 19177-73 | 16,5 | — | п.м |
| 10 | | Мастика по ГОСТ 14791-79 | 12,5 | — | кг |
| 11 | | Цементно-песчаный раствор М100 | | | $м^3$ по пр-ту |
| 12 | | Пакля | | | |
| 13 | | Защитное покрытие | | | см. ПЗ |

Взам. инв. №

Подпись и дата

Инв. № подл.

| | | |
|---|---|---|
| Нач. отд. | Котов | |
| Гл. констр. | Цудечкис | |
| Гл. спец. | Герцева | |
| Инж. | Епанешникова | |
| Провер. | Кузьмина | |

2.830-3.1-500

Заполнение оконного проема

| Стадия | Лист | Листов |
|---|---|---|
| Р | 1 | 2 |

ГИПРОНИСЕЛЬХОЗ

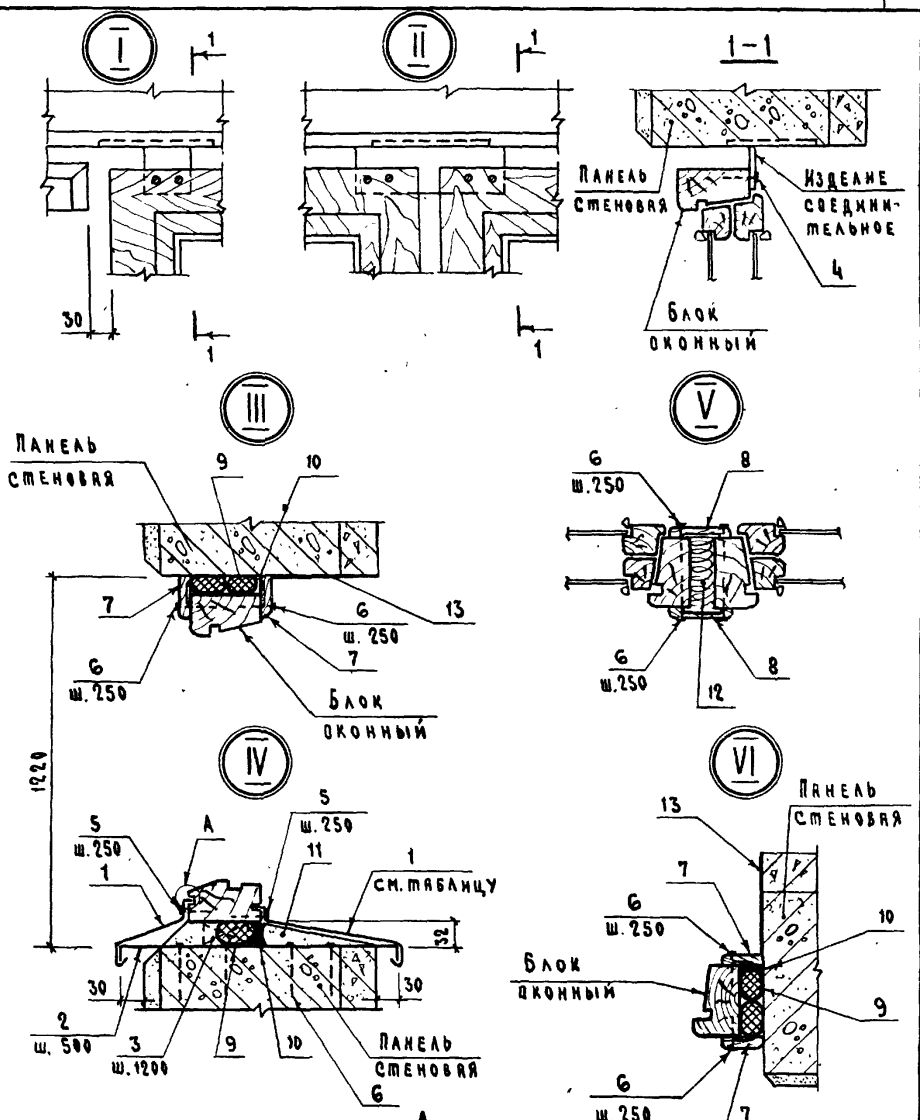


| Толщина панели мм | Марка фасонного элемента | Масса кг |
|---|---|---|
| 200 | ФС5-1 | 1,1 |
| 250 | ФС5-2 | 1,4 |
| 300 | ФС5-3 | 1,7 |
| 400 | ФС5-4 | 2,3 |
| 500 | ФС5-5 | 3,0 |

Взам. инв. № | Подпись и дата | Инв. № подл.

2.830-3.1-500

Лист 2

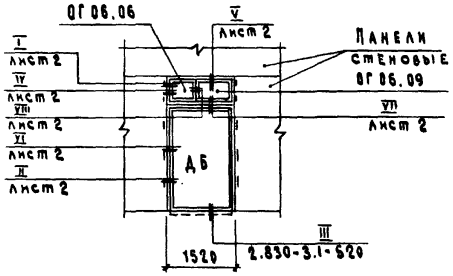


| Марка, поз. | Обозначение | Наименование | Кол. | Масса ед.кг | Примечание |
|---|---|---|---|---|---|
| | | **Детали** | | | |
| | | Пиломатериалы ГОСТ 9685-61* сосна или ель Ψ≤20% | | | |
| 1 | 2.830-3.1-511 | Доска 13×130 ℓ=1410 | 1 | — | Бч 0,002 м³ |
| 2 | 2.830-3.1-512 | Доска 19×90 ℓ=1480 | 1 | — | Бч 0,003 м³ |
| 3 | 2.830-3.1-513 | Брусок 40×40 ℓ=100 | 4 | — | Бч 0,002 м³ |
| 4 | 2.830-3.1-514 | Брусок 50×50 ℓ=1520 | 1 | — | Бч 0,004 м³ |
| | | **Стандартные изделия** | | | |
| 5 | | Шуруп А4×40 ГОСТ 1144-80* | 20 | 3,36 | кг/1000 шт. |
| 6 | | Гвоздь К2×50 ГОСТ 4028-63* | 110 | 1,23 | кг/1000 шт. |
| 7 | | Наличник тип 1 шириной 54 | | | |
| | | ГОСТ 8242-75 | 14,8 | — | п.м |
| 8 | | Наличник тип 1 шириной 74 | | | |
| | | ГОСТ 8242-75 | 0,9 | — | п.м |
| | | **Материалы** | | | |
| 9 | | Поронзол ф30 ГОСТ 19177-73 | 12,5 | — | п.м |
| 10 | | Мастика по ГОСТ 14791-79 | 5,3 | — | кг |
| 11 | | Защитное покрытие | | | см. ПЗ |
| 12 | | Пакля | | | |

Взам. инв. №

Подпись и дата

Инв. № подл.

| | | |
|---|---|---|
| Нач.отд. | Котов | |
| Гл.констр. | Цудечкис | |
| Гл.спец. | Герцева | |
| Ст.инж. | Варгина | |
| Провер. | Кузьмина | |

# 2.830-3.1-510

Заполнение дверного проема

Н=3,0 м

| Стадия | Лист | Листов |
|---|---|---|
| Р | 1 | 2 |

ГИПРОНИСЕЛЬХОЗ

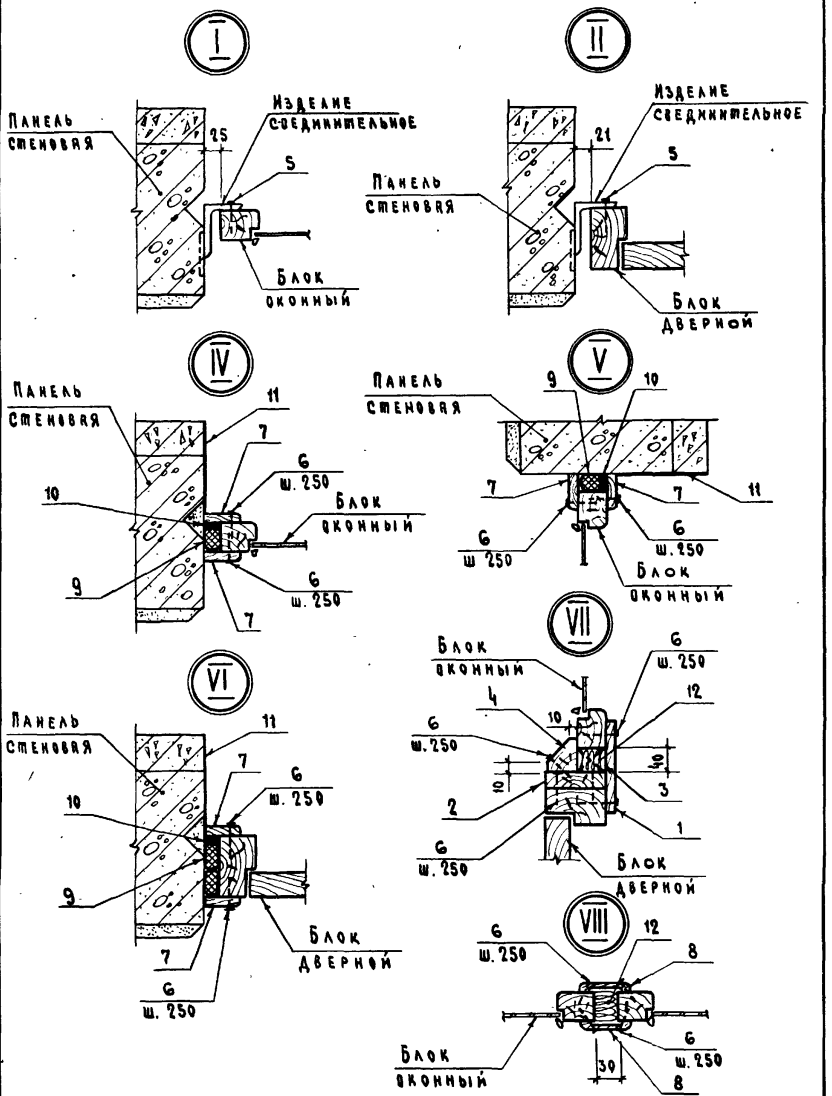


Инв. № подл. | Подпись и дата | Взам. инв. №

2.830 - 3.1-510

Лист 2

18879-02 61 Формат А4

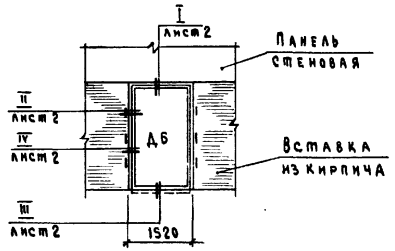


| Марка, поз. | Обозначение | Наименование | Кол. | Масса ед. кг | Приме-чание |
|---|---|---|---|---|---|
| | | **Детали** | | | |
| | | Доска ГОСТ 9685-61* сосна или ель Ф≤20% | | | |
| 1 | 2.830-3.1-521 | 15×40 ℓ=60 | 6 | — | Бч |
| 2 | 2.830-3.1-511 | 19×90 ℓ=1480 | 1 | — | Бч 0,003 м³ |
| | | **Стандартные изделия** | | | |
| 3 | | Гвоздь К2×50 ГОСТ 4028-63* | 68 | 1,23 | кг/1000 шт. |
| 4 | | Гвоздь К4×120 ГОСТ 4028-63* | 6 | 11,77 | кг/1000 шт. |
| 5 | | Наличник тип 1 шириной 74 | | | |
| | | ГОСТ 8242-75 | 3,0 | — | п.м |
| 6 | | Наличник тип 1 шириной 54 | | | |
| | | ГОСТ 8242-75 | 9,6 | — | п.м |
| | | **Материалы** | | | |
| 7 | | Поронзол ф30 ГОСТ 19177-73 | 9,6 | — | п.м |
| 8 | | Поронзол ф40 ГОСТ 19177-73 | 3,0 | — | п.м |
| 9 | | Мастика по ГОСТ 14791-79 | 4,4 | 0,7 | кг |
| 10 | | Защитное покрытие | | | см. ПЗ |

Инв. № подл. | Подпись и дата | Взам. инв. №

| | | |
|---|---|---|
| Нач. отд. | Котов | |
| Гл. констр. | Цудечкис | |
| Гл. спец. | Герцева | |
| Ст. инж. | Варгина | |
| Провер. | Кузьмина | |

**2.830-3.1-520**

Заполнение дверного проема
Н=2,4 м

| Стадия | Лист | Листов |
|---|---|---|
| Р | 1 | 2 |

ГИПРОНИИСЕЛЬХОЗ

I

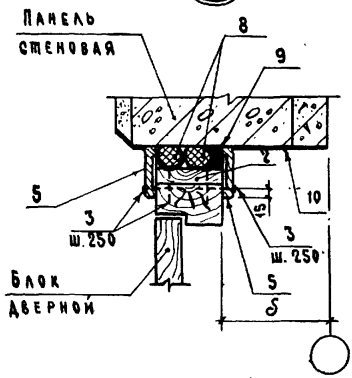


II

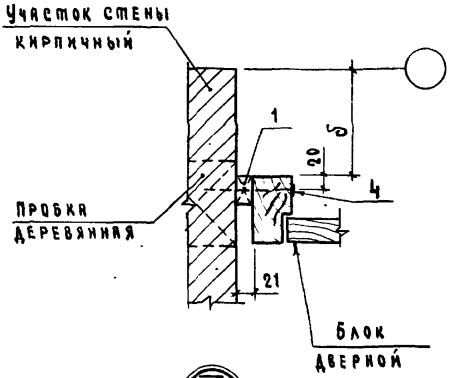


III

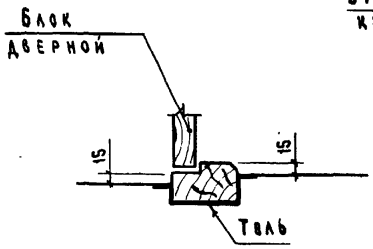


IV

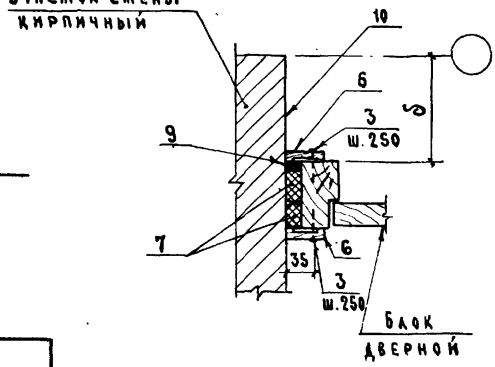


| Твлщина панели мм | δ мм |
|---|---|
| 200 | 50 |
| 250 | 100 |
| 300 | 150 |
| 400 | 250 |
| 500 | 350 |

gost.e-ecolog.ru