ТИПОВОЙ ПРОЕКТ

704-1-151с

СТАЛЬНОЙ ВЕРТИКАЛЬНЫЙ ЦИЛИНДРИЧЕСКИЙ РЕЗЕРВУАР ДЛЯ НЕФТИ И НЕФТЕПРОДУКТОВ ЕМКОСТЬЮ 200 м 3

в северном исполнении

АЛЬБОМ III

СОСТАВ ПРОЕКТА

АЛЬБОМ I	РАБОЧИЕ ЧЕРТЕЖИ КМ РЕЗЕРВУАРА
АЛЬБОМ II	РАБОЧИЕ ЧЕРТЕЖИ КМ ПОНТОНА
АЛЬБОМ III	ОСНОВАНИЕ И ФУНДАМЕНТЫ
АЛЬБОМ IV	ОБОРУДОВАНИЕ РЕЗЕРВУАРА С ПОНТОНОМ ДЛЯ НЕФТИ И БЕНЗИНА
АЛЬБОМ V	ОБОРУДОВАНИЕ РЕЗЕРВУАРА БЕЗ ПОНТОНА ДЛЯ НЕФТИ И СВЕТЛЫХ НЕФТЕПРОДУКТОВ
АЛЬБОМ VI	ОБОРУДОВАНИЕ РЕЗЕРВУАРА ДЛЯ ТЕМНЫХ НЕФТЕПРОДУКТОВ
АЛЬБОМ VII	ПРОЕКТ ПРОИЗВОДСТВА МОНТАЖНЫХ РАБОТ ЧАСТЬ I МОНТАЖ РЕЗЕРВУАРА ЧАСТЬ 2 ПРИСПОСОБЛЕНИЕ ДЛЯ МОНТАЖА
АЛЬБОМ VIII	СМЕТЫ
АЛЬБОМ IX	ЗАКАЗНЫЕ СПЕЦИФИКАЦИИ

РАЗРАБОТАН
ПРОЕКТНЫМ ИНСТИТУТОМ
„ЮЖГИПРОНЕФТЕПРОВОД"

РАБОЧИЕ ЧЕРТЕЖИ
УТВЕРЖДЁНЫ МИННЕФТЕПРОМОМ ПРОТОКОЛ ОТ
21 МАРТА 1977 ГОДА ВВЕДЕНЫ В ДЕЙСТВИЕ ИНСТИТУТОМ
ЮЖГИПРОНЕФТЕПРОВОД ПРИКАЗ№102 ОТ 19 МАЯ 1980 года

ГЛАВНЫЙ ИНЖЕНЕР ИНСТИТУТА С.Р.КОФМАН.

ГЛАВНЫЙ ИНЖЕНЕР ПРОЕКТА А.Е.УМАНЕЦ.

КФ ЦИТП инв.№ 7799/3

gost.e-ecolog.ru

Содержание альбома

NN п.п.	Наименование листов	№№ листов	№№ страниц
1	2	3	4
1	Титульный лист	—	1
2	Содержание альбома Пояснительная записка	АС-1	2
3	Пояснительная записка	АС-2	3
4	Общий вид основания (для ветровой нагрузки до 100 кгс/м²)	АС-3	4
5	Общий вид основания. План фундаментов Ф-1, Ф-2 (для ветровой нагрузки 100 кгс/м² и более)	АС-4	5
6	Узел 1. Сечение 1-1. Фундамент Ф-1. (для ветровой нагрузки до 100 кгс/м²)	АС-5	6
7	Узел 1. Сечения 1-1, 2-2. (для ветровой нагрузки 100 кгс/м² и более)	АС-6	7
8	Фундамент Ф-1, Ф-2. Закладные детали ЗД-1, А-1 (для ветровой нагрузки 100 кгс/м² и более).	АС-7	8

Пояснительная записка

1. Общая часть

Альбом III типового проекта стального вертикального цилиндрического резервуара емкостью 200 м³ содержит рабочие чертежи основания под резервуар, рекомендуемые к применению в маловлажных грунтах.

Проект основания может применяться как для несейсмических, так и для сейсмических районов.

Основания резервуаров в особых грунтовых условиях (в зонах вечной мерзлоты, на плывунных грунтах, на подрабатываемых территориях, на просадочных грунтах и т.п.) должны выполняться по индивидуальным проектам.

Проектом предусмотрено анкерение стенки резервуара при ветровой нагрузке 100 кгс/м² и более.

« Типовой проект разработан в соответствии с действующими нормами и правилами и предусматривают мероприятия, обеспечивающие взрывобезопасность и пожаробезопасность при эксплуатации резервуаров.

Главный инженер проекта А.Е. Уманец

2. Расчетная схема

Расчет основания выполнен в соответствии с указаниями СНиП II-15-74, исходя из условия возведения подсыпки на однородных в плане грунтах горизонтального напластования, имеющих физико-механические характеристики, указанные на расчетной схеме („несущая порода") и принятые в соответствии с СН-227-70.

Песчаная подушка			
E кгс/см²	$C^н$ кгс/см²	$\varphi^н$	γ тс/м³
250	0.01	30°	1.9

E – модуль деформации
$C^н$ – сцепление
$\varphi^н$ – угол внутреннего трения
γ – объемный вес

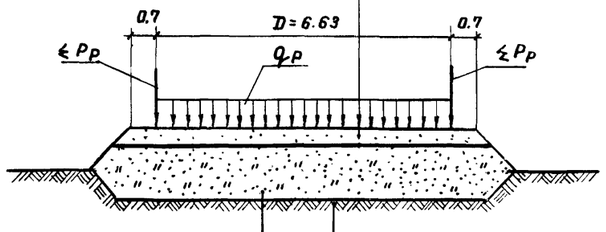

Уплотненный суглинок			
E кгс/см²	$C^н$ кгс/см²	$\varphi^н$	γ тс/м³
120	0.2	28°	1.65

Несущая порода			
E кгс/см²	$C^н$ кгс/см²	$\varphi^н$	γ тс/м³
150	0.02	28°	1.8
В соответствии с СН-227-70			

Расчетная схема основания

$q_p = 6.3$ тс/м² нормативная нагрузка, передающаяся на подушку через днище резервуара. $\Sigma P_p = 2.65$ тс/м ($P_1 + P_2 + P_3 + P_5 + P_6$) – расчетная нагрузка, передающаяся на подушку через стенку резервуара.

Расчетные нагрузки q_p и ΣP_p приняты по листу КМ-13, альбома I типового проекта резервуара.

3. Описание конструкций основания.

Основание резервуара состоит из гидроизолирующего слоя, песчаной подушки и послойно утрамбованного суглинистого грунта, укладываемого вместо удаляемого растительного слоя.

Кровля несущей породы уплотняется путем укатки 10-тонными катками с добавкой слоя щебня, толщиной 10 см.

Песчаная подушка выполняется из песка средней крупности с углом внутреннего трения не менее $\varphi^н = 30°$ и укладывается с увлажнением и уплотнением механизированным способом.

При песках с углом внутреннего трения $\varphi^н < 30°$ необходимо увеличить ширину отмостки и обеспечить расчетом устойчивость откосов:

Для создания слоя уплотненного грунта под песчаной подушкой применяются суглинки с объемным весом скелета грунта не менее $\gamma = 1.50 \div 1.55$ тс/м³ и числом пластичности $W_p = 10 \div 15$. Уплотнение производить 10-тонными катками слоями по 20 см при оптимальной влажности ($17 \div 18\%$).

Гидроизолирующий слой выполняется из супесчаного грунта влажностью не менее 3%, перемешанного с вяжущими веществами ($8 \div 10\%$ от объема смеси). В качестве вяжущих веществ применяются жидкие нефтяные битумы, гудроны, мазуты. Грунт для приготовления смеси должен иметь следующий состав:

1. Песок крупностью $0.1 \div 2.0$ мм – от 60% до 85%.
2. Песчаные пылеватые и глинистые частицы крупностью менее 0.1 мм – от 15% до 40%.

Для резервуаров, эксплуатируемых в районах с ветровой нагрузкой от 100 кгс/м² и более, для предотвращения подъема стенки от внутреннего избыточного давления и ветрового отсоса при порожнем резервуаре, предусмотрена анкеровка стенки. В резервуарах с понтоном анкера не требуются.

Гл. инж. пр-та	Гл. специалист	Нач. отдела	Гл. спец. отд.
Зубченко	Спектор	Вайсман	Лундина
Селецкая		Проектировал	Копировала

ЮЖНИПРОНЕФТЕПРОВОД г. Киев

7799/3

1975	Стальной вертикальный цилиндрический резервуар для нефти и нефтепродуктов емкостью 200 м³ (в северном исполнении)	Содержание альбома. Пояснительная записка.	Типовой проект 704-1-151с	Альбом III	Лист АС-1

4. Указания по производству работ.

Условия приемки и допуски при выполнении оснований под резервуары должны удовлетворять требованиям СНиП II-18-76.

Следует обращать особое внимание на тщательность и равномерность уплотнения при выполнении подсыпки из суглинистого грунта.

В дополнение к указаниям СНиП II-18-76 по контролю качество выполненной работы, необходимо предусматреть следующие мероприятия:

1. После укладки каждых двух слоев суглинистого грунта отбираются образцы грунта в количестве не менее одного на 100 $м^2$ для лабораторных испытаний на предмет соответствия следующим показателям:

а) плотность укатанного слоя грунта должна соответствовать объемному весу не менее 1.75 $тс/м^3$;

б) разница в объемном весе любых двух проб не должна превышать 0.05 $тс/м^3$.

2. Весь комплекс работ по возведению основания должен выполняться при постоянном контроле, а каждый отдельный вид работы должен оформляться соответствующими актами с указанием результатов лабораторных испытаний, если таковые предусматриваются для данного вида работ.

5. Указания по привязке.

1. При применении альбома III „Основание и фундаменты" проекта резервуара к конкретным условиям строительства необходимо определить инженерно-геологические данные под пятном основания резервуара на глубину не менее активной зоны (6м).

Объем разведочных буровых и горнопроходческих работ под основания и фундаменты резервуара определяется по данным геологического строения площадки и в каждом конкретном случае устанавливается программой работ.

При составлении программы работ следует руководствоваться указаниями СНиП II-9-78 раздел 3„Инженерные изыскания для строительства. Основные положения".

2. Привязка проекта для грунтовых условий, не отличающихся от принятых в типовом проекте (несущая порода сложена однородным массивом с горизонтальной кровлей и модулем деформации грунта не менее 150 $кгс/см^2$), заключается в заполнении таблиц на листах АС-3, АС-4, АС-5, АС-7.

Как правило, по одному проекту строится группа резервуаров. В этой связи таблицы на листах АС-3, АС-4 предусматривают привязку от 1 до 12 резервуаров.

3. При неоднородном сложении несущей породы, наклонных напластованиях отдельных слоев, а также при однородном массиве, но характеризующимся модулем деформации $E < 150$ $кгс/см^2$ необходимо выполнить поверочный расчет деформаций основания по методике СНиП II-15-74, изменяя соответствующим образом параметры расчетной схемы (см. АС-1) в части корректировки геологического строения подстилающих несущих пород и их физико-механических характеристик.

Величины деформаций основания должны удовлетворять следующим требованиям:

а) Разность между осадкой основания под стенкой резервуара и осадкой в центре песчаной подушки не должно превышать $0.005R = 1.6$ см, где R - радиус резервуара.

б) Разность осадок основания по периметру между смежными точками под стенкой резервуара, отстоящими друг от друга на расстоянии 12.0 м, не должна превышать 2 см.

При этом разность осадок диаметрально противоположных точек, при равномерном перекосе всего основания, не должна превышать $0.001D$, где D - диаметр резервуара (Письмо ЦНИИ проектстальконструкция исх. 10-137-24).

Указания по производству работ в зимних условиях.

В связи с тем, что резервуары запроектированы для северных районов, строительно-монтажные работы будут производиться преимущественно при отрицательных температурах. При производстве работ в зимних условиях руководствоваться следующими указаниями:

1. Растительный слой, подлежащий удалению, должен быть разрыхлен на всю глубину и заменен на грунт, предусмотренный проектом, в течение одной рабочей смены.

2. Рыхление мерзлого грунта взрывным способом осуществляется с соблюдением требований глав СНиП III-8-76.

3. При отсыпке насыпи основания резервуаров допускается до 30% мерзлого грунта, однако без снега и льда.

4. В процессе возведения насыпи должны производиться дополнительные наблюдения за температурой воздуха, грунта, за количеством мерзлых комьев грунта, укладываемых в насыпь, за количеством осадков.

5. Укатка грунта в насыпи в зимнее время должна производиться без поливки водой слоями не более 15 см.

6. До начала монтажа металлических конструкций резервуаров готовое основание должно быть предохранено от увлажнения слоем гидроизоляции и теплоизоляции (соломеные маты и др.)

7. На время устройства насыпи основания вокруг резервуара должен быть устроен временный лоток по сбору и отводу воды.

8. Подключение технологических трубопроводов к резервуарам должно производиться только в летнее время года.

9. Гидравлическое испытание резервуаров производится в теплое время года, после того, как грунт основания оттаял.

10. Все работы, выполненные в зимнее время, должны быть оформлены актами на скрытые работы.

Акты оформляются своевременно и должны быть закреплены подписями заказчика и подрядчика.

Гл. спец. отдела Лунёвина | Нач. отд. Власенко | Руковод. гр. Ковалёв

7799/3

Разрез по оси резервуара

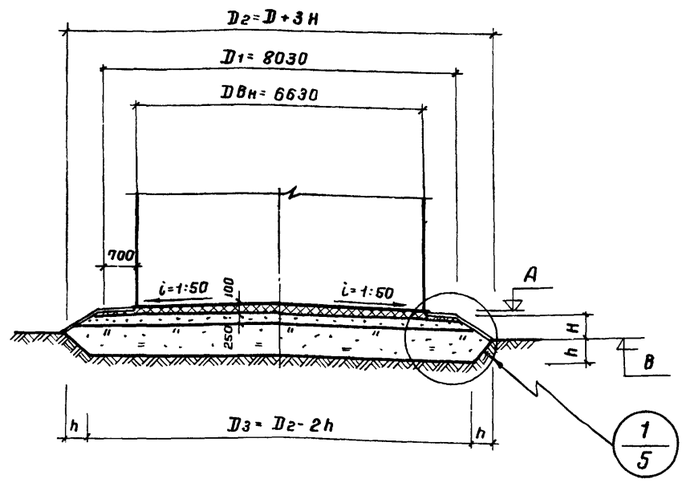

План

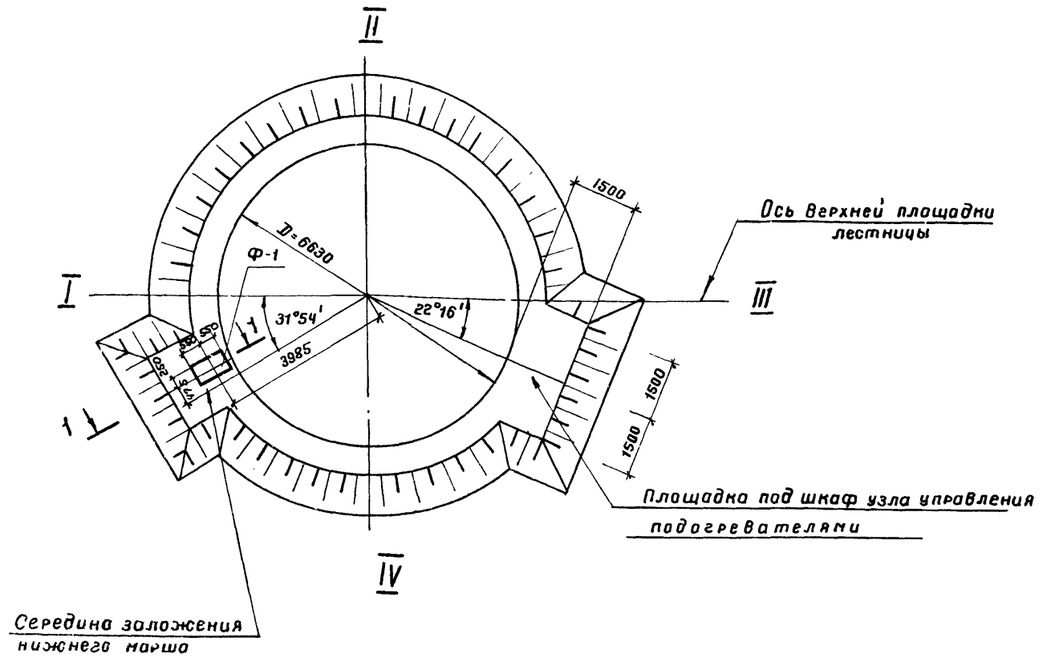

Таблица параметров оснований

заполняется при привязке.

Номер резервуара	Размеры (мм) h	H	D2	D3		Отметки (м) Верх окрайки днища резервуара А	Верх фундамента Ф-1 Б	Планировочная отметка В		Примечание
							0.06			
9	300	800	10430	9830		140.30	140.36	139.49		

Примечания

1. Высота подсыпки (H) предусмотрена не менее 0,5 м. Заглубление основания в материковый грунт (h) принята на глубину растительного слоя, который должен быть полностью удален. Величина „h" уточняется при привязке проекта и должна быть не менее 300 мм для непучинистых грунтов.
   Для пучинистых грунтов глубина „h" определяется в соответствии с расчетом, выполненным согласно п. 3.82 СНиП II-15-74.
2. Песчаную подушку выполнить из песка средней крупности с нормативным значением угла внутреннего трения $\varphi = 30°$.
3. Состав гидроизолирующего слоя и технологию производства работ см. пояснительную записку.
4. В таблице параметров оснований последняя строчка заполнена как пример и при привязке вычеркивается.
5. Конструкцию фундаментов Ф-1 см. лист АС-5.
6. За отметку 0,000 принят Верх окрайки днища резервуара.

7799/3

Гл. инж. ин-та	Хафнач				
Гл. инж. пр-та	Уманец				
Гл. специалист	Ваисман				
Нач. отдела	Авраменко				
Гл. спец. отд.	Лундина				
Вып. группы	Плотников				
Зайцева					
Селецкая					
Копировала					

Южгипронефтеспецстрой г. Киев

1975 — Стальной вертикальный цилиндрический резервуар для нефти и нефтепродуктов емкостью 200 м³ (в северном исполнении)

Общий вид основания (для ветровой нагрузки до 100 кгс/м²)

Типовой проект 704-1-151С | Альбом III | Лист АС-3

Разрез по оси резервуара

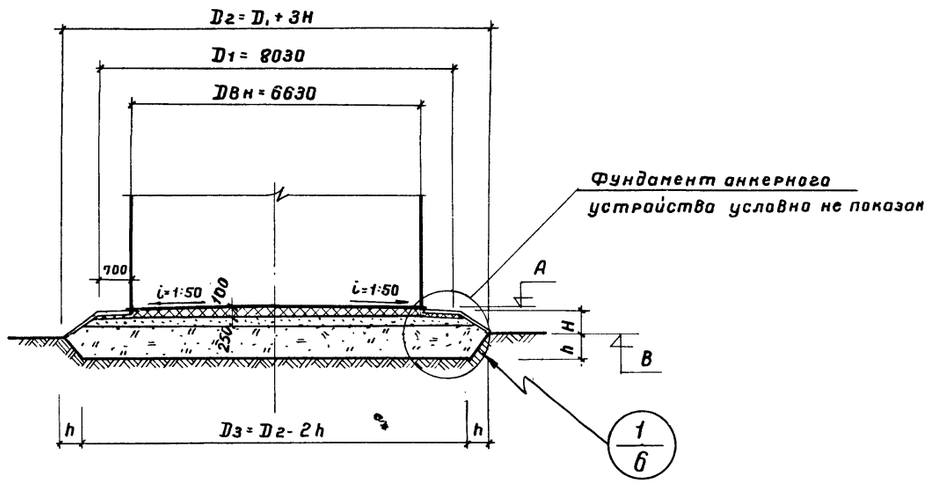

План

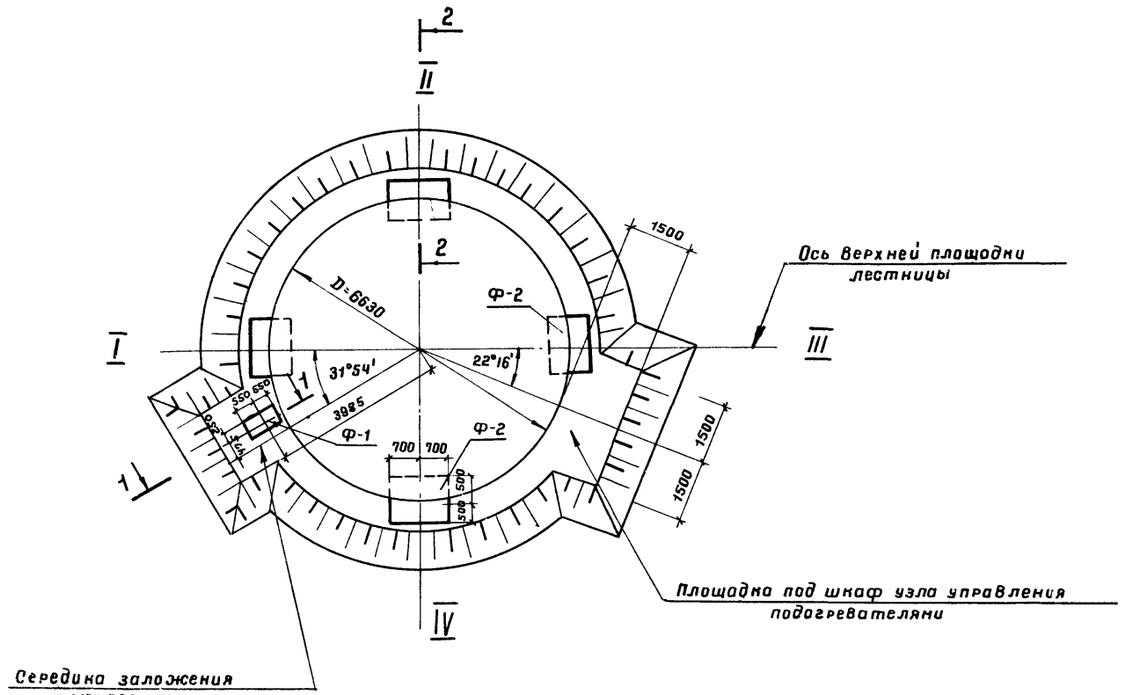

Таблица параметров оснований заполняется при привязке

Номер резервуара	Размеры (мм)					Отметки (м)				Примечание
	h	H	D2	D3		Верх окрайки днища резервуара А	Верх фундамента Ф-1 Б	Планировочная отметка В	Верх фундамента Ф-2 Г	
									0,06	
9	300	800	10430	9890		140.30	140.36	139,49	140,27	

Примечания

1. Высота подсыпки (H) предусмотрена не менее 0,5 м. Заглубление основания в материковый грунт (h) принято на глубину растительного слоя, который должен быть полностью удален. Величина „h" уточняется при привязке проекта и должна быть не менее 300 мм для непучинистых грунтов.
   Для пучинистых грунтов глубина „h" определяется в соответствии с расчетом, выполненным согласно п. 3.82 СН и П II-15-74.
2. Песчаную подушку выполнить из песка средней крупности с нормативным значением угла внутреннего трения φ30°.
3. Состав гидроизолирующего слоя и технологию производства работ см. пояснительную записку.
4. В таблице параметров оснований последняя строчка заполнена как пример и при привязке вычеркивается.
5. Конструкцию фундаментов Ф-1, Ф-2 см. листы АС-7.
6. За отметку 0,000 принят верх окрайки днища резервуара.

7799/3

1975	Стальной вертикальный цилиндрический резервуар для нефти и нефтепродуктов емкостью 200 м³ (в северном исполнении)	Общий вид основания. План фундаментов Ф-1 и Ф-2 (для ветровой нагрузки 100 кгс/м² и более).	Типовой проект 704-1-151с	Альбом III	Лист АС-4

Нижгипронефтепровод г. Киев

Гл. специалист		Войсман	
Нач. отдела		Авраменко	
Гл. спец. отд.		Лундина	Копировала
			Селецкая

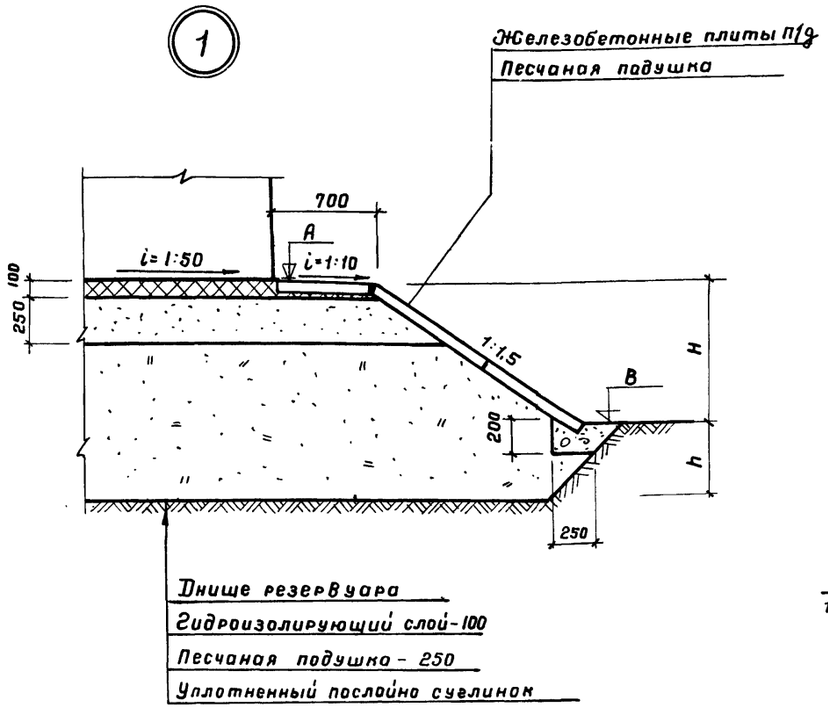

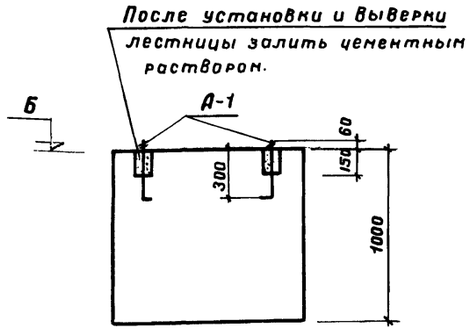

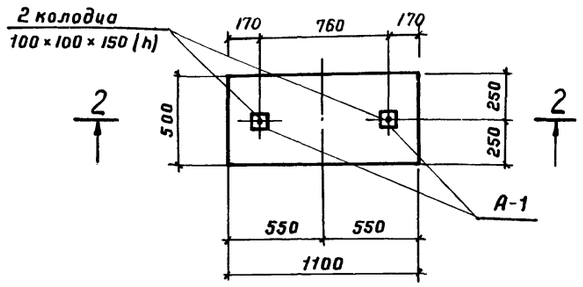

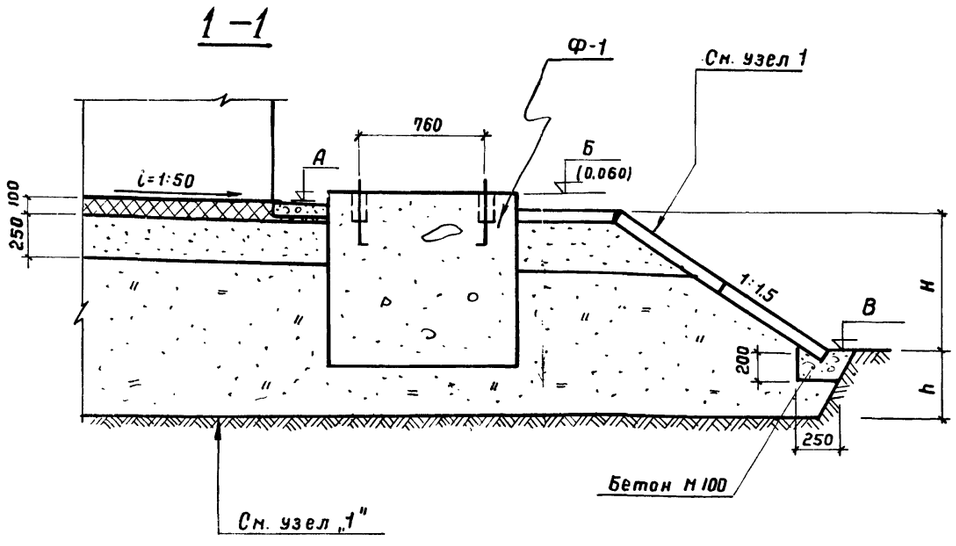

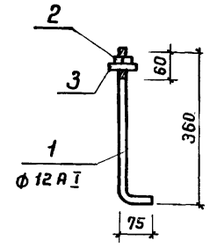

Спецификация стали на 1 закладной элемент

Марка закладного элемента	№ позиции	Эскиз	Длина мм	К-во штук	Вес в кг			Примечания
					Одной поз.	Всех поз.	Марки	
А-1	1	ф 12 А I	435	1	0,39	0,39	0,81	
	2	Гайка М12	–	1	0,019	0,02		ГОСТ 5915-70*
	3	-8×80	80	1	0,40	0,40		

Таблица расхода материалов

Марка элемента	Марка бетона	К-во шт. на 1 резервуар	На 1 элемент			На 1 резервуар			К-во резервуаров	На все резерв.		
			Бетон м³	Армат. кг	Заклад. детали кг	Бетон м³	Армат. кг	Закл. детали кг		Бетон м³	Арматура кг	Заклад. элемент кг
Ф-1	150	1	0,55	—	1,6	0,55	—	1,6				

Изготовить

Марка детали	К-во резервуаров	К-во деталей		Вес на		
		На один резервуар	На все	Одной детали	На один резервуар	На все
А-1		2		0,8	1,6	

Примечания

1. Общие указания и примечания см. листы АС-1, АС-2.
2. Швы между железобетонными плитами заделать цементным раствором.

7799/3

1975	Стальной вертикальный цилиндрический резервуар для нефти и нефтепродуктов емкостью 200 м³ (в северном исполнении)	Узел 1. Сечение 1-1. Фундамент Ф-1 (для ветровой нагрузки до 100 кгс/м²).	Типовой проект 704-1-151с	Альбом III / Лист АС-5

Госгипронефтеспецмонтажпроект г. Киев
Гл. инженер проекта Кулакова
Нач. отдела Зубченко
Гл. спец. отд. Кулакова
Рук. группы Селецкая
Копировала
Проверил Зубченко

1

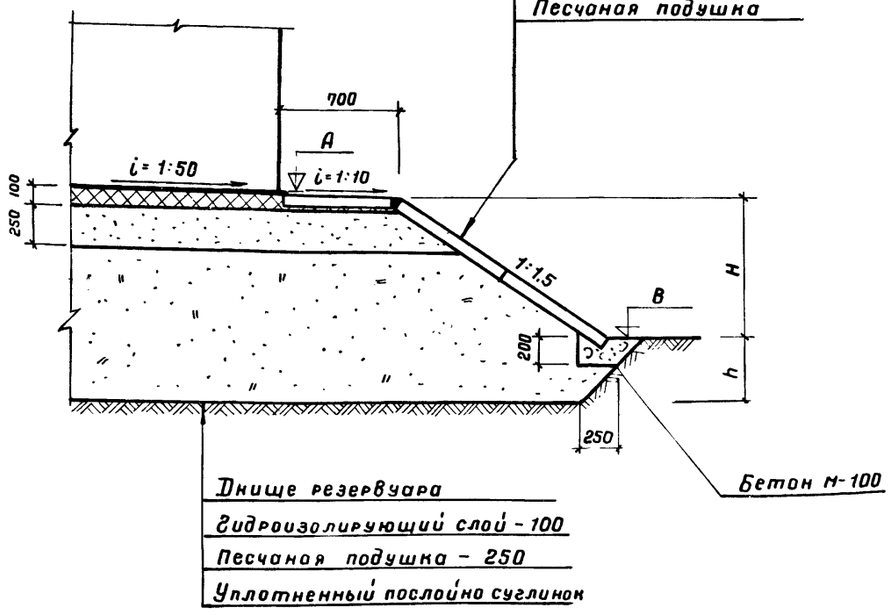

2-2

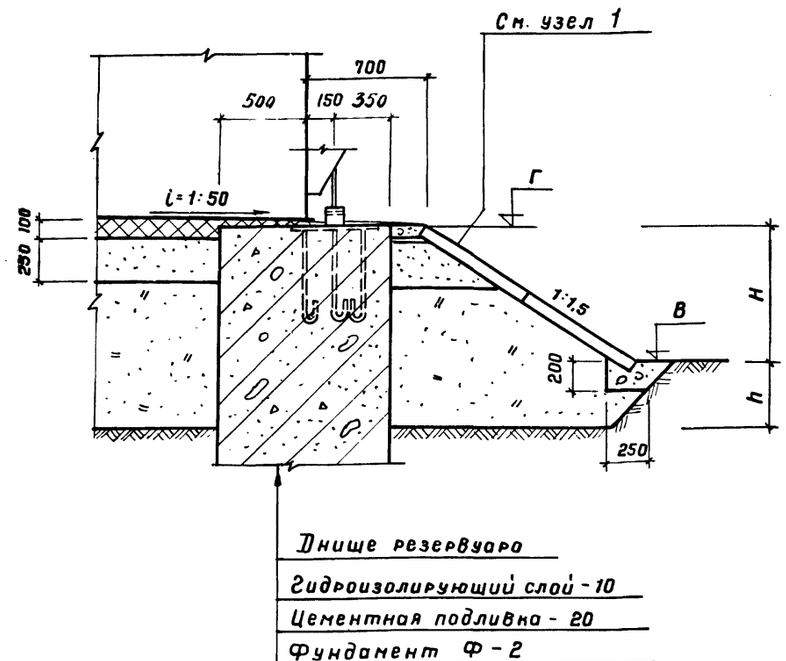

1-1

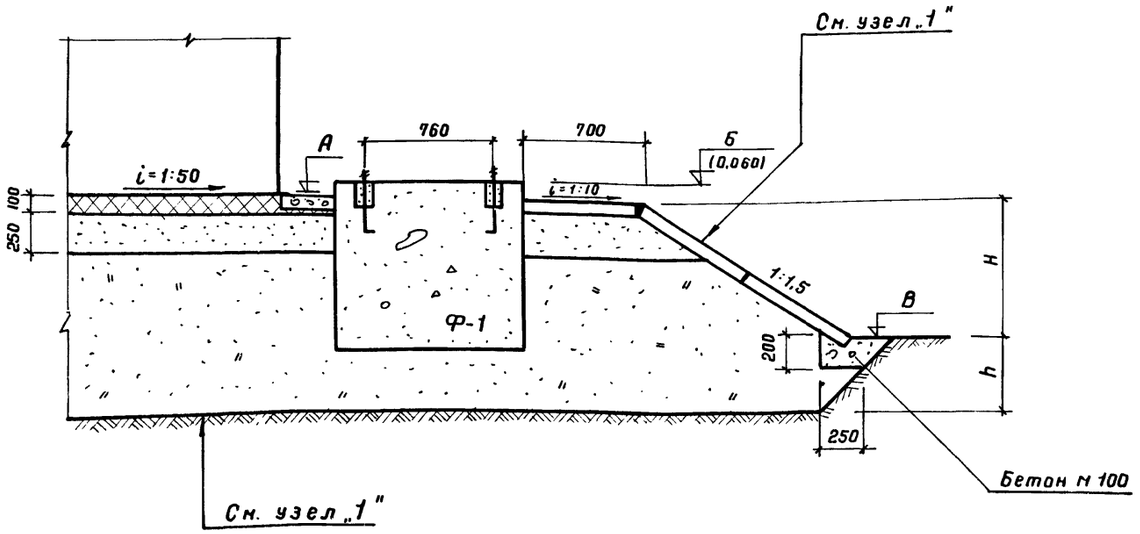

Примечания

1. Общие примечания и указания см. листы АС-1, АС-2.
2. Швы между железобетонными плитами заделать цементным раствором.

Гл. спец. отд.	Селецкая				
Рук. группы					
Лундина	Копировала				
Зубченко					
Киев					

7799/3

1975	Стальной вертикальный цилиндрический резервуар для нефти и нефтепродуктов емкостью 200 м³ (в северном исполнении)	Узел 1. Сечения 1-1, 2-2. (для ветровой нагрузки 100 кгс/м² и более).	Типовой проект 704-1-151с	Альбом III	Лист АС 6

1-1

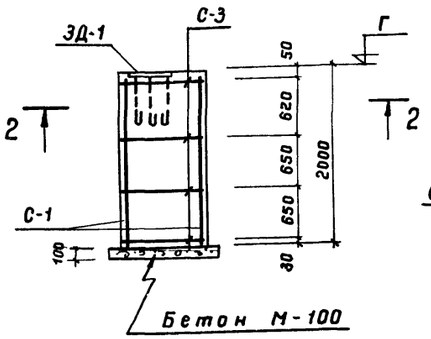

2-2

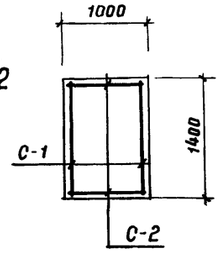

3-3

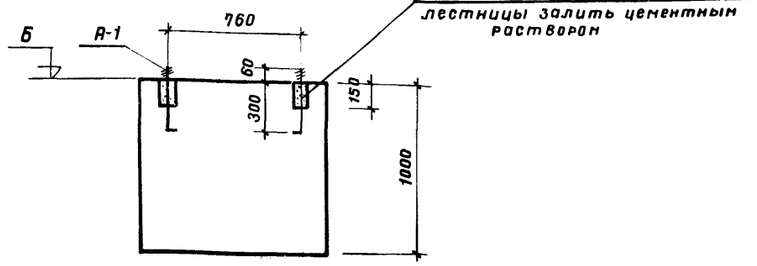

Ф-2

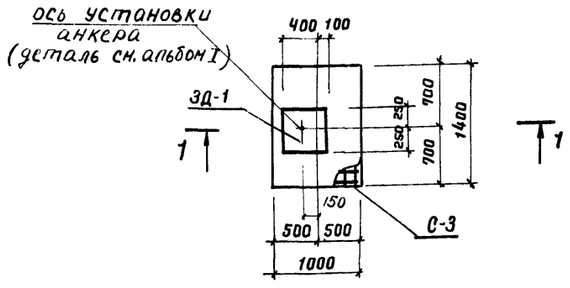

Ф-1

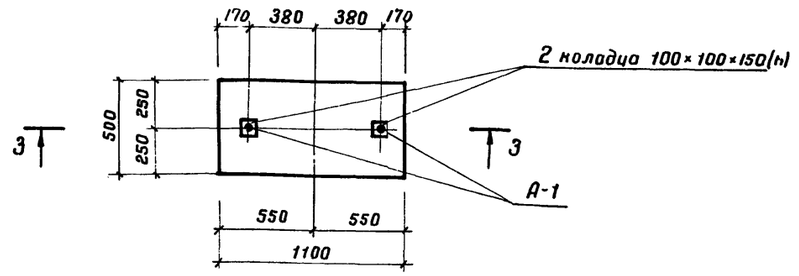

ЗД-1

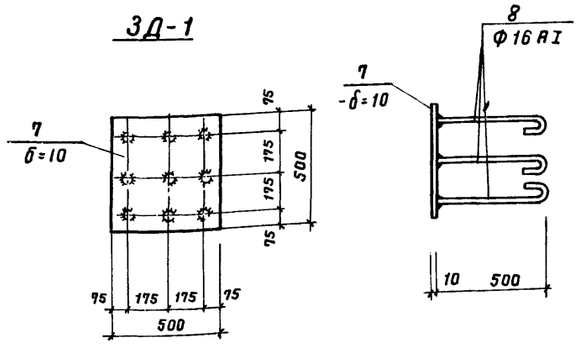

А-1

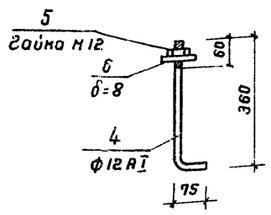

Примечания

1. Расположение фундаментов на плане см. лист АС-4.
2. Закладные элементы изготовлять в соответствии с „Инструкцией по технологии изготовления и установки стальных закладных деталей в сборных железобетонных и бетонных изделиях" СН 313-65* и СН 393-78.
3. Габариты фундамента Ф-2 определены из условия анкерения резервуара.
4. Наружные поверхности фундаментов, соприкасающиеся с землей, обмазать горячим битумом за 2 раза.

Спецификация арматуры на 1 элемент

Марка элемента	Марка сетки и кол-во шт.	N позиции	Эскиз	Ф мм	Длина мм	К-во шт. в сетке	К-во шт. в элементе	Общая длина в м.	Выборка арматуры Ф мм	Выборка арматуры Длина м	Выборка арматуры Вес кг
Ф-2	С-1 (шт. 2)	1	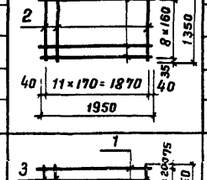	8 AI	1950	9	18	35.0	8 AI	61.4	24.3
		2		8 AI	1350	12	24	32.4			
	С-2 (шт. 2)	1	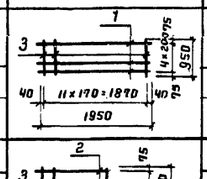	8 AI	1950	5	10	19.5	8 AI	42.3	16.7
		3		8 AI	950	12	24	22.8			
	С-3 (шт. 3)	2	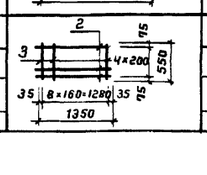	8 AI	1350	5	10	13.5	8 AI	30.6	12.1
		3		8 AI	950	9	18	17.1			53.1

Спецификация стали на 1 закладной элемент

Марка закладного элемента	N позиции	Эскиз	Длина мм	К-во шт.	Вес в кг: Одной поз.	Вес в кг: Всех поз.	Марки	Примечан
А-1	4	Ф 12 AI	435	1	0.39	0.39	0.81	
	5	Гайка М 12	—	1	0.017	0.02		ГОСТ 5915-70*
	6	- 8 × 80	80	1	0.40	0.40		
ЗД-1	7	- 10 × 500	500	1	19.6	19.6	28.6	
	8	Ф 16 AI	620	9	0.98	9.0		

Изготовить

Марка детали	К-во резервуаров	К-во деталей: На один резерв.	К-во деталей: На все	Вес кг: Одной детали	Вес кг: На один резервуар	Вес кг: На все резервуары
ЗД-1		4		28.6	114.4	
А-1		2		0.8	1.6	

Таблица расхода материалов

Марка элемента	Марка бетона	К-во шт. на 1 резервуар	На 1 элемент: Бетон м³	На 1 элемент: Армат. кг	На 1 элемент: Заклад. элемен. кг	На 1 резервуар: Бетон м³	На 1 резервуар: Армат. кг	На 1 резервуар: Заклад. элем. кг	Количество резервуаров	На все резервуары: Бетон м³	На все резервуары: Армат. кг	На все резервуары: Заклад. элем кг
Ф-1	150	1	0.55	—	1.6	0.55	-	1.6				
Ф-2	150	4	2.8	53.1	28.6	11.2	212.4	114.4				

7799/3

1975	Стальной вертикальный цилиндрический резервуар для нефти и нефтепродуктов емкостью 200 м³ (В северном исполнении)	Фундаменты Ф-1, Ф-2 Закладные детали ЗД-1, А-1 (для ветровой нагрузки 100 кгс/м² и более).	Типовой проект 704-1-151с	Альбом III	Лист АС-7

Инв. № подл. | Подпись и дата | Взам. инв. №
Южгипронефтепровод · Киев
Нач. отдела Авраменко
Гл. спец. отд. Лундина
Рук. группы Зубченко
Копировал
Селецкая

gost.e-ecolog.ru