ТИПОВОЙ ПРОЕКТ
902-2-400.86

ОТСТОЙНИКИ ГОРИЗОНТАЛЬНЫЕ

ШИРИНОЙ 9 М

СО ВСТРОЕННОЙ КАМЕРОЙ ХЛОПЬЕОБРАЗОВАНИЯ

(4 ОТДЕЛЕНИЯ)

АЛЬБОМ III

Строительные изделия

21126-03

gost.e-ecolog.ru

ЦЕНТРАЛЬНЫЙ ИНСТИТУТ ТИПОВОГО ПРОЕКТИРОВАНИЯ
ГОССТРОЯ СССР
Москва, А-445, Смольная ул., 22
Сдано в печать VIII 1986г.
Заказ № 9676 Тираж 435 экз.

ТИПОВОЙ ПРОЕКТ
902-2-400.86

ОТСТОЙНИКИ ГОРИЗОНТАЛЬНЫЕ ШИРИНОЙ 9 м СО ВСТРОЕННОЙ КАМЕРОЙ ХЛОПЬЕОБРАЗОВАНИЯ (4 ОТДЕЛЕНИЯ)

СОСТАВ ПРОЕКТА:

Альбом I - Пояснительная записка.
Альбом II - Технологическая, строительная части, автоматизация, КИП. Спецификации оборудования.
Альбом III - Строительные изделия.
Альбом IV - Ведомости потребности в материалах.
Альбом V - Сметы.

АЛЬБОМ III

УТВЕРЖДЕН ГОСГРАЖДАНСТРОЕМ
ПРИКАЗ N 328 от 5 ноября 1984г.
ВВЕДЕН В ДЕЙСТВИЕ ИНСТИТУТОМ
ЦНИИЭП инженерного оборудования
ПРИКАЗ N 74 от 12 ДЕКАБРЯ 1985г.

РАЗРАБОТАН ПРОЕКТНЫМ ИНСТИТУТОМ
ЦНИИЭП инженерного оборудования
Главный инженер института А. Кетаов
Главный инженер проекта Л. Будаева

Привязан
Инв. №

СОДЕРЖАНИЕ АЛЬБОМА

Обозначение	Наименование	Стр.	Примечан.
тп 902-2-408.86 КЖИ.ТТ	Технические требования	3	
КЖИ.ПС3	Панель стеновая ПС3	4	
КЖИ.ПС4	Панель стеновая ПС4	5	
КЖИ.ПС5	Панель стеновая ПС5	6	
КЖИ.ПС6	Панель стеновая ПС6	7	
-ПС7	Панель стеновая ПС7		
КЖИ.ПС8	Панель стеновая ПС8	8	
КЖИ.П1	Плита П1	9	
КЖИ.П3	Плита П3	10	
КЖИ.Б1	Балка Б1	11	
КЖИ.ЛТ1	Латак ЛТ1	12	
КЖИ.ЛТ3	Латак ЛТ3		
КЖИ.Щ1	Щит стеноправляющий Щ1	13	
КЖИ.МН1	Изделие закладное МН1	14	
КЖИ.МН2	Изделие закладное МН2		
КЖИ.В1	Вадаслив В1	15	
КЖИ.МС4	Изделие соединительное МС4		
КЖИ.КП1	Каркас пространственный КП1	16	
КЖИ.КП-Кр1	Каркас плоский Кр1		

Технические требования.

В альбоме даны железобетонные, арматурные и закладные изделия.

Сборные железобетонные стеновые панели приняты по серии 3.900-3 Выпуск 3/82 с дополнениями по данному альбому.

Сборные железобетонные лотки приняты по серии 3.900-3 Вып. 8 с дополнениями по данному альбому.

Сборные железобетонные плиты индивидуальные, с возможностью изготовления в опалубке плит по серии 3.006-1-2/82.

Сборные железобетонные балки индивидуального изготовления.

Технические требования на изготовление сборных железобетонных изделий приняты по серии 3.900-3, Выпуски 3/82.8 и по серии 3.006-1-2/82.

Бетон сборных конструкций гидротехнический марок:

по прочности В 20

по морозостойкости F 150 для стеновых панелей
F 200 для лотков

по водонепроницаемости W 4

В соответствии с требованиями ГОСТа 4795-68 „Бетон гидротехнический. Технические требования."

Арматурные и закладные изделия должны изготавливаться в соответствии с ГОСТом 10922-75 „Арматурные изделия и закладные детали сварные железобетонных конструкций. Контактная и ванная сварка. Основные типы и конструктивные элементы."

На поверхность закладных деталей нанести цинковое покрытие слоем 0,05 мм в соответствии с требованиями СНиП а II-23-76 „Защита строительных конструкций и сооружений от коррозий."

Покрытие поверхностей монтируемых металлоконструкций осуществляется окраской лаком ХВ 784 по ГОСТу 7313-75* за три раза по огрунтовке ХС-010 за два раза.

При установке закладных деталей МН 539 и МН 541 анкерующие стержни отогнуть по месту.

ПРОВЕР.	Лоуцкер		
СТ. ИНЖ.	Курганова		
ГИП	Лоуцкер		
ГЛ. КОНС.	Шапиро		
Н. КОНТР.	Лоуцкер		
НАЧ. ОТД.	Красавин		

тп 902-2-400.86 КЭСН. ТТ

Технические требования.

СТАДИЯ	АЛСТ	АЛСТОВ
Р		1

ЦНИИЭП инженерного оборудования г. Москва.

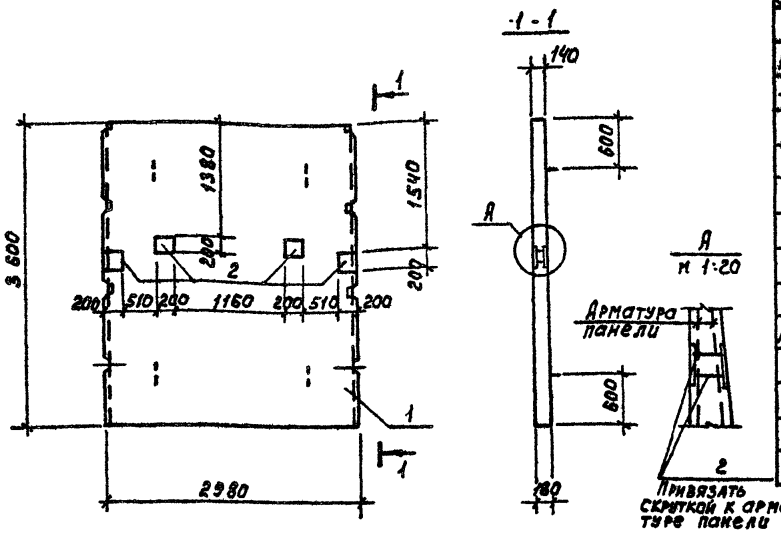

Форм.	Зона	Поз.	Обозначение	Наименование	Кол.	Примеч.
				Документация		
А3			ТП 902-2-400.86 тт	Технические требования		
—			3.900-3 вып. 3/82	Сборные железобетонные конструкции емкостных сооружений для водоснабжения и канализации.		
				Сборочные единицы		
		1	3.900-3 вып. 3/82	Панель стеновая ПС2-36-К11	1	
А4		2	ТП 902-2-400.86 КЖИ.МН1	Изделие закладное МН1	4	

Ведомость расхода стали на дополнительные закладные изделия на элемент, кг.

Марка элемента	Изделия арматурные				Изделия закладные				Всего
	Арматура класса				Арматура класса		Прокат марки		
					A III		Вст3кп2		
					ГОСТ 5781-82		ГОСТ 103-76		
					ф8		⌀10		
ПС3					1.76		25.12		26.88

Панель ПС3 отличается от серийной панели наличием дополнительных закладных деталей.

Привязан	Провер.	Лоуцкер	
	Ст.инж.	Курганова	
	ГИП	Лоуцкер	
	Гл.конст.	Шапиро	
	Н.контр.	Лоуцкер	
Инв. №	Нач.отд.	Красавин	

Т.П. 902-2-400.86 КЖИ. ПС3

Панель стеновая ПС3

Стадия	Масса	Масштаб
Р	4280	1:50

Лист | Листов 1

ЦНИИЭП инженерного оборудования г. Москва

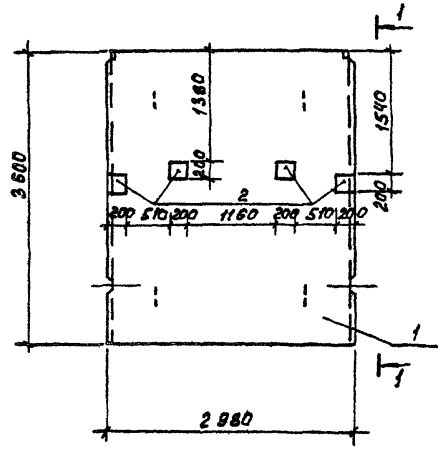

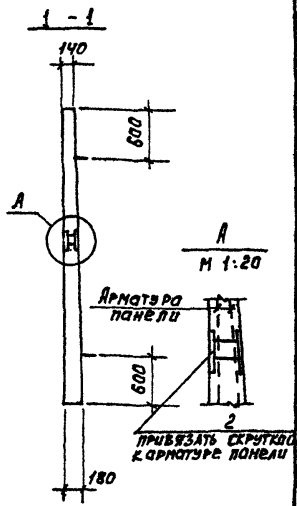

Формат	Зона	Поз.	Обозначение	Наименование	Кол.	Примеч.
				Документация		
А3			ТП 902-2-400.86 ТТ	Технические требования		
–			3.900-3 Вып. 3/82	Сборные железобетонные конструкции емкостных сооружений для водоснабжения и канализации.		
				Сборочные единицы		
–		1	3.900-3 Вып. 3/82	Панель стеновая ПС2-36-К1	1	
А4		2	ТП 902-2-400.86 К Жи. МН1	Изделие закладное МН1	4	

Ведомость расхода стали на дополнительные закладные изделия на элемент, кг.

Марка элемента	Изделия арматурные			Изделия закладные						Всего
	Арматура класса			Арматура класса			Прокат марки			
				A III			ВСт3 кп2			
				ГОСТ 5781-82			ГОСТ 103-76			
				ф8		Итого	ф10		Итого	
ПС4				1.76		1.76	25.12		25.12	26.88

Панель ПС4 отличается от серийной панели наличием дополнительных закладных деталей.

Привязан			
Инв. №			

Провер.	Лоцкер	
Ст. инж.	Курганова	
Г И П	Лоцкер	
Гл. конст.	Шапиро	
Н. контр.	Лоцкер	
Нач. от д.	Красавин	

ТП 902-2-400.86 КЖи. ПС4

Панель стеновая ПС4

Стадия	Масса	Масшт
Р	4280	1:50
Лист	Листов	

ЦНИИЭП инженерного оборудования г. Москва

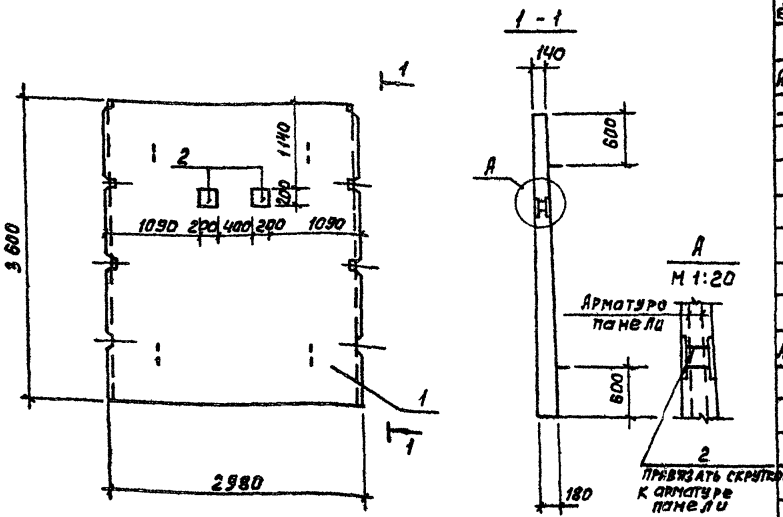

Формат	Зона	Поз.	Обозначение	Наименование	Кол.	Примеч.
				Документация		
А3			ТП 902-2-400.86 ТТ	Технические требования		
-			3.900-3 Вып. 3/82	Сборные железобетонные конструкции емкостных сооружений для водоснабжения и канализации		
				Сборочные единицы		
-		1	3.900-3 Вып. 3/82	Панель стеновая ПС2.36-КН	1	
А4		2	ТП 902-2-400.86 кжи.мн1	Изделие закладное МН1	2	

Ведомость расхода стали на дополнительные закладные изделия на элемент, кг.

Марка элемента	Изделия арматурные			Изделия закладные					Всего
	Арматура класса			Арматура класса		Итого	Прокат марки	Итого	
				A III			ВСт3кп2		
				ГОСТ 5781-82			ГОСТ 103-76		
				ф8			ф10		
ПС5				0,88		0,88	12,56	12,56	13,44

Панель ПС5 отличается от серийной панели наличием дополнительных закладных деталей.

Привязан	Провер.	Лоуцкер	ТП 902-2-400.86 кжи. ПС5
	Ст. инж.	Курганова	Панель стеновая ПС5
	Г И П	Лоуцкер	Стадия: Р; Масса: 4280; Масштаб: 1:50
	Гл. конст.	Шапиро	Лист; Листов 1
Инв. №	Н. контр.	Лоуцкер	ЦНИИЭП инженерного оборудования г. Москва
	Нач. отд.	Красавин	

Рис. 1

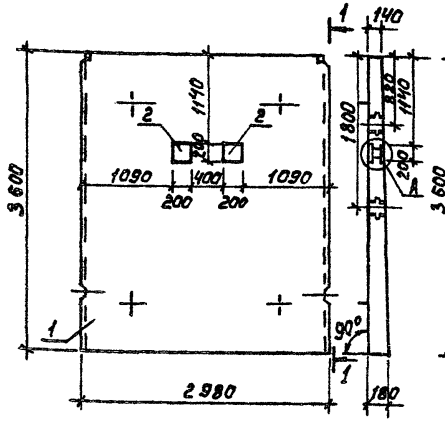

1-1

Рис. 2

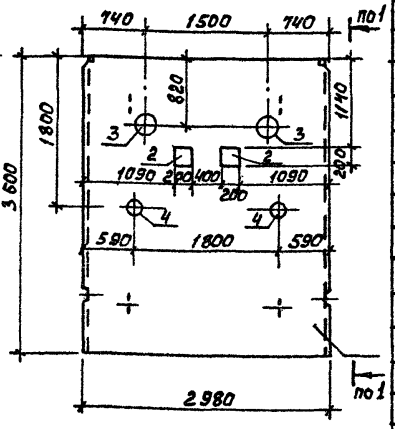

Форм.	Зона	Поз.	Обозначение	Наименование	Кол.	Примеч.
				Документация		
А3			ТП 902-2-400.86 ТТ	Технические требования		
			3.900-3 вып. 3/82	Сборные железобетонные конструкции емкостных сооружений для водоснабжения и канализации		
				Сборочные единицы		
-		1	3.900-3 вып. 3/82	Панель стеновая ПС2-35-К1	1	
		2	ТП 902-2-400.86 КЖИ.МН	Изделие закладное МН1	2	
				Переменные данные для исполнений		
				ТП КЖИ.ПС6 отсутствуют		
				ТП КЖИ.ПС6-01		
				Сборочные единицы		
		3	5.900-2	Сальник d_y=250 ℓ=200	2	
		4	5.900-2	Сальник d_y=150 ℓ=200	2	

Ведомость расхода стали на дополнительные закладные изделия на элемент, кг.

Марка элемента	Изделия арматурные				Изделия закладные						Всего
	Арматура класса				Арматура клас.		Прокат марки				
					A III		Вст3 кп 2				
					ГОСТ 5781-82		ГОСТ 103-76 ГОСТ 8732-78				
					ф8	Итого	ф10	Труба 245х7	Труба 315х9	Итого	
ПС6					0.88	0.88	12.56			12.56	13.44
ПС6-01					0.88	0.88	12.56	23.6	40.6	76.76	77.64

М 1:20

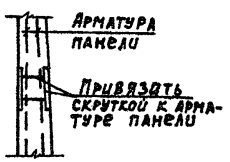

Панели ПС6, ПС7 отличаются от серийных панелей наличием дополнительных закладных деталей.

Обозначение	Марка	Рис.
ТП 902-2-400.86 КЖИ.ПС6	ПС6	1
-01	ПС7	2

Привязан

Инв. №

Провер.	Лоуцкер	
Ст. инж.	Курганова	
ГИП	Лоуцкер	
Гл. конст.	Шапиро	
Н. контр.	Лоуцкер	
Нач. отд.	Красавин	

ТП 902-2-400.86 КЖИ. ПС6

Панель стеновая (ПС6; ПС7)

Стадия	Масса	Масштаб
Р	4280	1:50
Лист	Листов 1	

ЦНИИЭП

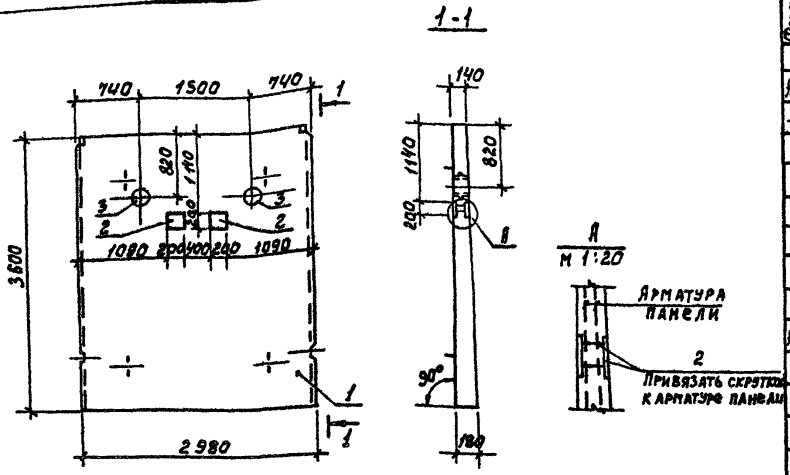

Форм.	Зона	Поз.	Обозначение	Наименование	Кол.	Примеч.
				Документация		
А3			ТП 902-2-400.86 ТТ	Технические требования		
–			3.900-3 вып. 3/82	Сборные железобетонные		
				конструкции емкостных		
				сооружений для водоснаб-		
				жения и канализации		
				Сборочные единицы		
–		1	3.900-3 вып. 3/82	Панель стеновая ПС2-36-К1	1	
А4		2	ТП 902-2-400.86 КЖИ.МН1	Изделие закладное МН1	2	
–		3	5.900-2	Сальник d_y=250 ℓ=200	2	

Ведомость расхода стали на дополнительные закладные изделия на элемент, кг.

Марка элемента	Изделия арматурные				Изделия закладные								Всего
	Арматура класса				Арматура класса			Прокат марки					
					А III			Вст 3 кп 2					
					ГОСТ 5781-82			ГОСТ 103-76 ГОСТ 8732-78					
					Ф8		Итого	Ф10	Труба 315х9		Итого		
ПС8					0,88		0,88	12,56	40,6		53,16		54.04

Привязан				Провер.	Лоуцкер		
				Ст. инж.	Курганова		
				ГИП	Лоуцкер		
				Гл. конст.	Шапиро		
				Н. контр.	Лоуцкер		
Инв. №				Нач. отд.	Красавин		

ТП 902-2-400.86 КЖИ. ПС8

Панель стеновая ПС8

Стадия	Масса	Масштаб
Р	4280	1:50

Лист | Листов 1

ПНИИЭП инженерного оборудования г. Москва

21126-03 9 Формат А3

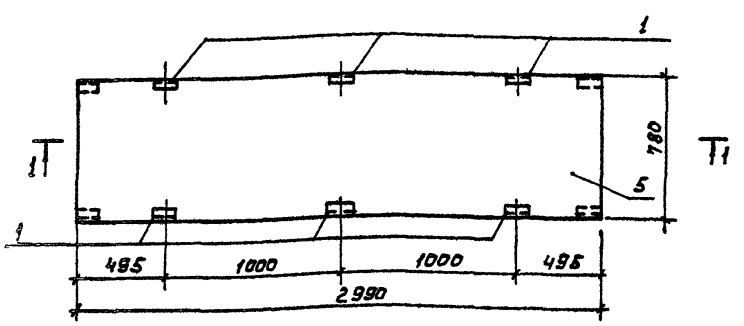

Разрез 1-1

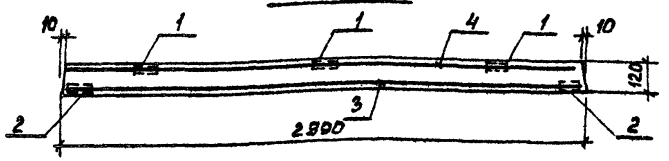

Формат	Зона	Поз.	Обозначение	Наименование	Кол.	Примеч.
				Документация		
А3			ТП 902-2-400.86 ТТ	Технические требования		
—			3.006-1-2/82	Сборные железобетонные		
				каналы и тоннели из		
				лотковых элементов.		
				Сборочные элементы		
—		1	1.400-15 Вып.1	Изделие закладное МН 539	6	
—		2	1.400-15 Вып.1	Изделие закладное МН 541	4	
				Детали		
Б4		3		4С $\frac{\Phi10\,AI-100}{\Phi8\,AI-200}$ 75 х295 $\frac{75}{75}$	1	11.1 кг
Б4		4		4С $\frac{\Phi8\,AI-200}{\Phi8\,AI-200}$ 65 х295 $\frac{75}{75}$	1	8.6 кг
				Материалы:		
		5		Бетон В 20	0,29	м³

1. Арматурные сетки поз. 3, 4 выполнены по ГОСТ 23279-85.
2. Защитный слой бетона - 20 мм.
3. Плита выполняется в опалубочной форме плиты ПБ-15 по серии 3.006-1-2/82.

Ведомость расхода стали на элемент, кг.

Марка элемента	Изделия арматурные					Изделия закладные						Общий расход
	Арматура класса				Всего	Арматура класса			Прокат марки		Всего	
	A-I		A-III			A-III			Вст3 кп 5			
	ГОСТ 5781-82					ГОСТ 5781-82			ГОСТ 8510-72 ГОСТ 8509-72			
	ф8	Итого	ф10	Итого		ф8		Итого	100х63х6	L50х5		
П2	13.0	13.0	7.3	7.3	20.3	3.2		3.2	4.8	1.6	6.4	26.7

Привязан

Инв. №

Провер.	Курганова		
Инж.	Ананьева		
ГИП	Лоицкер		
Гл. конс.	Шапиро		
Н. контр.	Лоуцкер		
Нач. отд.	Красавин		

ТП 902-2-400.86 КЖИ. П2

Плита П1

Стадия	Масса	Масшта
Р	0,7 т	1:25
Лист	Листов 1	

ЦНИИЭП инженерного оборудования г. Москва

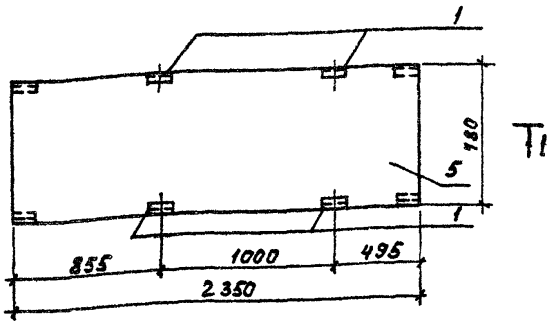

Разрез 1-1

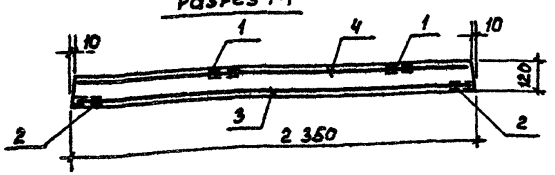

Формат	Зона	Поз.	Обозначение	Наименование	Кол.	Примеч.
				Документация		
А3			тп 902-2-400.86 тт	Технические требования		
			3.006-1-2/82	Сборные железобетонные		
				каналы и тоннели из		
				лотковых элементов		
				Сборочные элементы		
–		1	1.400-15 вып. 1	Изделие закладное МН 539	4	
–		2	1.400-15 вып. 1	Изделие закладное МН 541	4	
				Детали		
Б4		3		4С $\frac{\Phi 10 AIII-100}{\Phi 8 AI-200}$ 75 x230 $\frac{50}{50}$	1	9,36 кг
Б4		4		4С $\frac{\Phi 8 AI-200}{\Phi 8 AI-200}$ 66 x230 $\frac{50}{50}$	1	6,88 кг
				Материалы		
		5		Бетон В 20	0,22	м³

1. Арматурные сетки поз. 3. 4 выполнены по ГОСТ 23279-85.
2. Защитный слой бетона - 20 мм.
3. Плита выполняется в опалубочной форме плиты ПБ-15. по серии 3.006-1-2/82.

Ведомость расхода стали на элемент, кг.

Марка элемента	Изделия арматурные					Изделия закладные							Общий расход
	Арматура класса				Всего	Арматура класса			Прокат марки			Всего	
	А-I		А-III			А-III			Вст 3 сп5				
	ГОСТ 5781-82					ГОСТ 5781-82			ГОСТ 8509-72				
	Ф8	Итого	Ф10	Итого		Ф8		Итого	L100x63 x6	L50x5	Итого		
П3	10.4	10.4	5.84	5.84	16.24	2.4		2.4	3.2	1.6	4.8	7.2	23,44

Привязан

Инв. №

Провер.	Курганова	
Инж.	Ананьева	
ГИП	Лоуцкер	
Гл.конст.	Шапиро	
Н.контр.	Лоуцкер	
Нач.отд.	Красавин	

тп 902-2-400.86 КЖИ. П3

Плита П3

Стадия	Масса	Масштаб
Р	0,56 г	1:25
Лист	Листов 1	

ЦНИИЭП инженерного оборудования г. Москва

21126-03 11 Формат А3

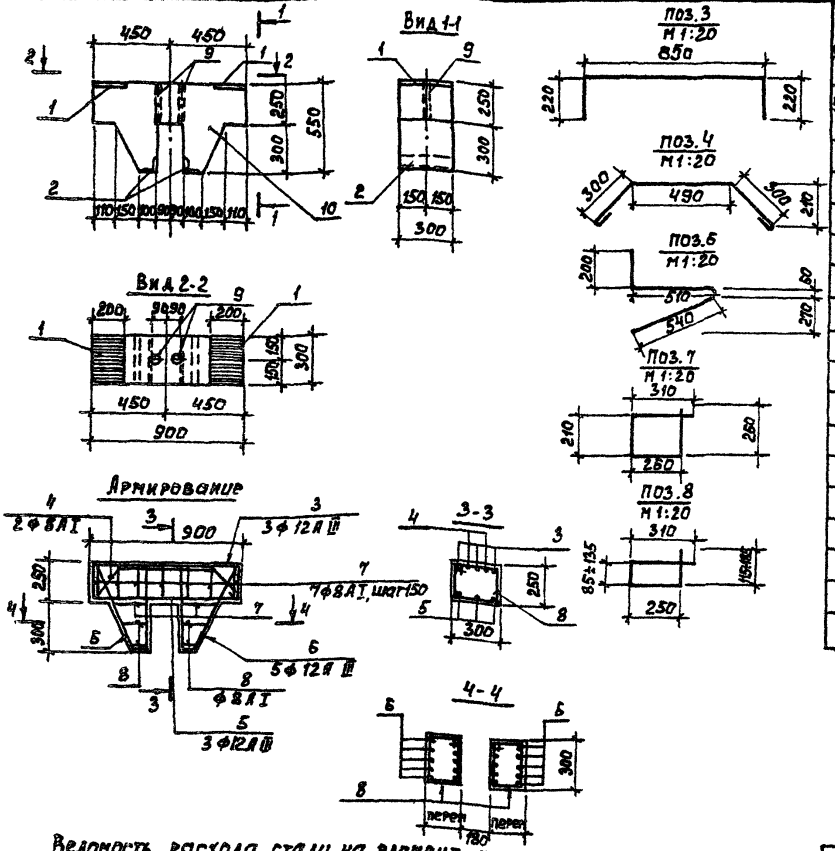

Формат	Зона	Поз.	Обозначение	Наименование	Кол.	Примеч.
				Документация		
А3			ТП 902-2-400.86 ТТ	Технические требования		
				Сборочные единицы		
-		1	3.400 - 6/76	Изделие закладное МИ1-29	2	
-		2	3.400 - 6/76	МИ4-47	2	
				Детали		
		3	ТП 902-2-400.86 КЖИ. Б1. 1	А-III-12, ГОСТ 5781-82; ℓ=1290	3	1,20 кг
		4	2	А-I-8, ГОСТ 5781-82; ℓ=1190	2	0,47 кг
		5	3	А-III-12 ГОСТ 5781-82; ℓ=850	3	0,36 кг
		6	4	А-III-12, ГОСТ 5781-82; ℓ=1310	10	1,16 кг
		7	5	А-I-8, ГОСТ 5781-82; ℓ=1040	7	0,41 кг
		8	6	А-I-8, ГОСТ 5781-82; ℓср=920	4	0,36 кг
		9	7	Труба dy=25 ГОСТ 8262-75* ℓ=250	2	0,3 кг
				Материалы		
		10		Бетон В 20		0,10 м³

1. Защитный слой бетона – 20 мм.

Ведомость расхода стали на элемент, кг.

Марка элемента	Изделия арматурные					Изделия закладные						Общий расход
	Арматура класса					Арматура класса		Прокат марки			Итого	
	А I		А III			А III		ВСт3 сп5				
	ГОСТ 5781-82					ГОСТ 5781-82		ГОСТ 8509-72	ГОСТ 103-76	ГОСТ 8262-75		
	ф8	Итого	ф12		Итого	ф8	ф10	L75x7	-8x200	Труба dy=25		
Б2	7.15	7.15	15.20		15.20	0.68	1.32	4.80	7.50	0.80	15.00	37.35

Привязан

Инв.№

Провер.	Курганова	
Инж.	Ананьева	
ГИП	Лоуцкер	
Гл.конст.	Шапиро	
Н.контр.	Лоуцкер	
Нач.отд.	Красавин	

ТП 902-2-400.86 КЖИ. Б1

Балка Б1

Стадия	Масса	Масшта
Р	0,25 т	1:25

Лист | Листов 1

ЦНИИЭП инженерного оборудования г. Москва

21126-03 12

Формат А3

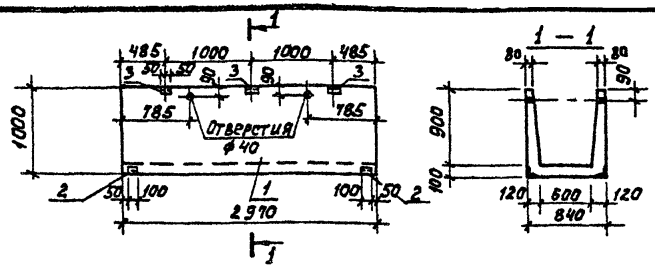

Формат	Зона	Поз.	Обозначение	Наименование	Кол.	Примеч.
				Документация		
А3			ТП 902-2-400.86 ТТ	Технические требования		
—			3.900-3 вып. 8	Изделия для лотков		
				Сборочные единицы		
—		1	3.900-3 вып. 8 ч. 1	Лоток ЛТ1а-9-6	1	
—		2	1.400-15	Изделие закладное МН 541	4	
—		3	1.400-15	Изделие закладное МН 539	6	

Ведомость расхода стали на дополнительные закладные изделия на элемент, кг.

Марка элемента	Изделия закладные						
	Арматура кл. AIII ГОСТ 5781-82			Прокат марки Вст3кп2 ГОСТ 8509-72 ГОСТ 8510-72			Всего
	ф8		Итого	150×5	[100×63×6	Итого	
ЛТ1	3,2		3,2	1,6	4,8	6,4	9,6

Привязан

Инв. №

ТП 902-2-400.86 КЖИ. ЛТ1

Лоток ЛТ1

Стадия	Масса	Масштаб
Р	1850	1:50
Лист	Листов 1	

ЦНИИЭП инженерного оборудования г. Москва

Провер.	Лоуцкер	
Ст. инж.	Курганова	
Гип	Лоуцкер	
Гл. конст.	Шапиро	
Н. контр.	Лоуцкер	
Нач. ОТА	Красавин	

Формат А4

Альбом III

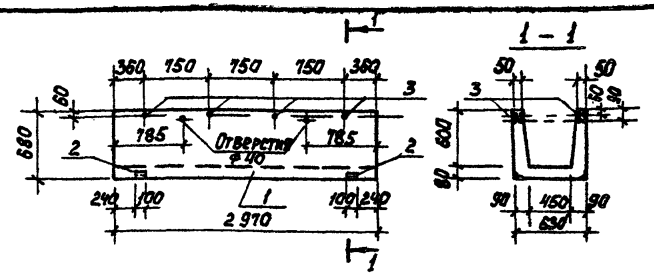

Формат	Зона	Поз.	Обозначение	Наименование	Кол.	Примеч.
				Документация		
А3			ТП 902-2-400.86 ТТ	Технические требования		
—			3.900-3 вып. 8	Изделия для лотков		
				Сборочные единицы		
—		1	3.900-3 вып. 8 ч. 1	Лоток ЛТ1а-6-4,5	1	
—		2	1.400-15	Изделие закладное МН 541	4	
				Детали		
Б4		3	ТП 902-2-400.86 КЖИ.ЛТ3.1	Труба ф25 ГОСТ 3262-75 ℓ=65	8	0,06 кг

Ведомость расхода стали на дополнительные закладные изделия на элемент, кг

Марка элемента	Изделия закладные						
	Арматура кл. AIII ГОСТ 5781-82			Прокат марки Вст3кп2 ГОСТ 8509-72 ГОСТ 3262-75			Всего
	ф8		Итого	150×5	Труба ф25	Итого	
ЛТ3	0,8		0,8	1,6	0,48	2,08	2,88

Привязан

Инв. №

ТП 902-2-400.86 КЖИ. ЛТ3

Лоток ЛТ3

Стадия	Масса	Масштаб
Р	1000	1:50
Лист	Листов 1	

ЦНИИЭП инженерного оборудования г. Москва

Провер.	Лоуцкер	
Ст. инж.	Курганова	
Гип	Лоуцкер	
Гл. конст.	Шапиро	
Н. контр.	Лоуцкер	
Нач. ОТА	Красавин	

Инв. № подл. | Подпись и дата | Взам. инв. №

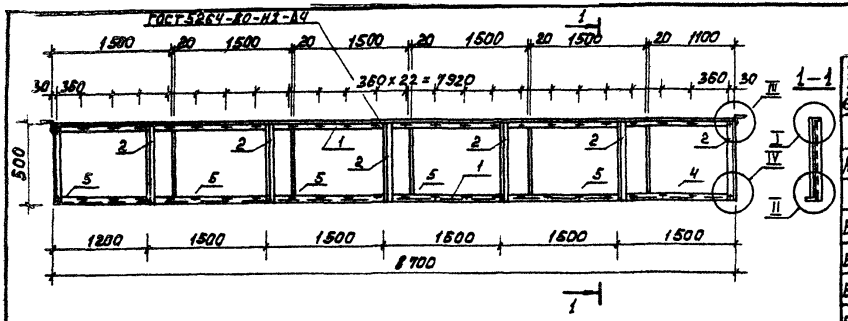

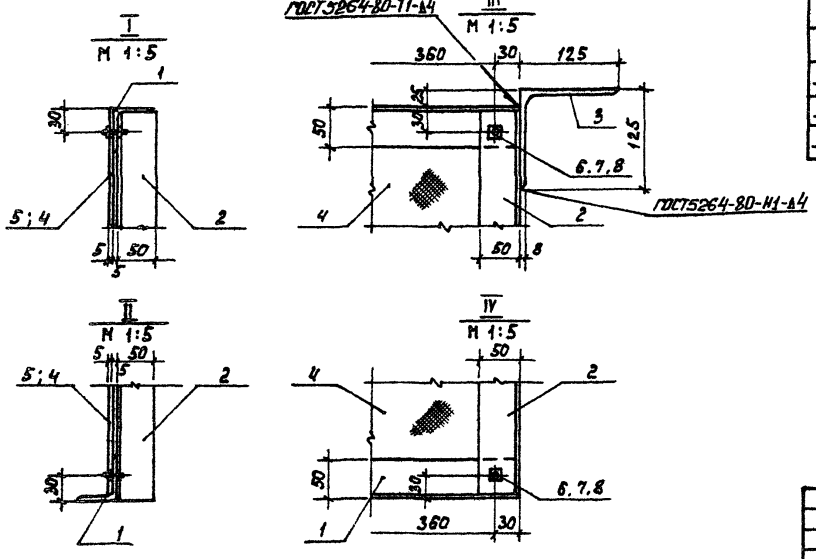

Формат	Зона	Поз.	Обозначение	Наименование	Кол.	Примеч.
				Документация		
А3			ТП 902-2-400.86 ТТ	Технические требования		
				Детали		
Б4		1	ТП 902-2-400.86 КЖИ.Щ1.1	Уголок Б-50×50×5 ГОСТ 8509-72 / ВСт3кп2-I ГОСТ 535-79 ℓ=8700	2	32.9 кг
Б4		2	2	Уголок Б-50×50×5 ГОСТ 8509-72 / ВСт3кп2-I ГОСТ 535-79 ℓ=500	7	1,9 кг
Б4		3	3	Уголок Б-125×125×8 ГОСТ 8509-72 / ВСт3кп2-I ГОСТ 535-79 ℓ=50	2	0,8 кг
Б4		4	4	Фанера ФСФ ГОСТ 5.1494-72 1500×500 δ=5	1	4,5 кг
Б4		5	5	Фанера ФСФ ГОСТ 5.1494-72 1100×500 δ=5	5	4,0 кг
				Стандартные изделия		
–		6		Болт М6×25.58 ГОСТ 7796-70	50	
–		7		Гайка М6.5 ГОСТ 5915-70	50	
–		8		Шайба 2.6.01 ГОСТ 11371-78	50	

1. Крепление фанерных листов выполняется без перетяжки болтов для обеспечения влажностных деформаций листа.
2. Металлические конструкции окрашиваются лаком ХВ-784 по ГОСТ 7313-75 за 3 раза по грунтовке ХС-010 за 2 раза.

Привязан	Провер.	Лоуцкер		ТП 902-2-400.86	КЖИ. Щ1
	Ст. инж.	Курганова		Щит струенаправляющий Щ 1	Стадия: Р; Масса: 107.5; Масштаб: 1:50
	Г И П	Лоуцкер			Лист; Листов 1
	Гл. конст.	Шапиро			ЦНИИЭП инженерного оборудования г. Москва
Инв. №	Н. констр.	Лоуцкер			
	Нач. отд.	Красавин			

21126-03 14 Формат А3

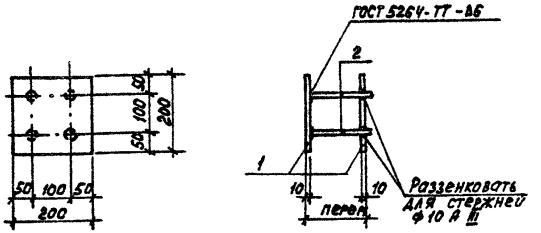

Зона	Поз.	Обозначение	Наименование	Кол.	Примеч.
			Документация		
		ТП 902-2-400.86 ТТ	Технические требования		
			Детали		
	1	КЖИ. МН1.1	Полоса $\frac{\text{В2 10×200 ГОСТ 103-76}}{\text{В ст3 кп2-I ГОСТ 535-79}}$ ℓ=200	2	3,14 кг
	2	2	ф10 А III ГОСТ 5781-82 ℓ=160	4	0.11 кг

Штыри поз. 2 приварить к поз. 1 после установки закладной детали.
Расстояние между пластинами поз. 1 определяется по месту.

Привязан

Инв. №

ТП 902-2-400.86 КЖИ. МН1

Изделие закладное МН1

Стадия	Масса	Масштаб
Р	6.72	1:10

Лист | Листов 1

ЦНИИЭП инженерного оборудования г. Москва

Провер.	Лоуцкер	
Ст. инж.	Курганова	
Г И П	Лоуцкер	
Гл. конст.	Шапиро	
Н. контр.	Лоуцкер	
Нач. отд.	Красавин	

Формат А4

Альбом III

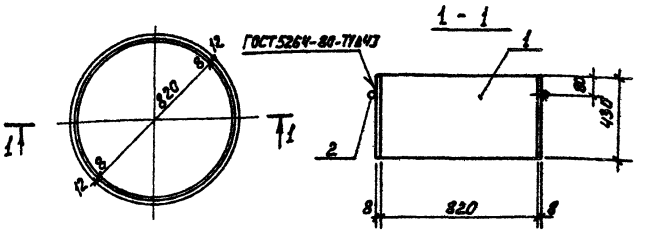

Формат	Зона	Поз.	Обозначение	Наименование	Кол.	Примеч.
				Документация		
А3			ТП 902-2-400.86 ТТ	Технические требования		
				Детали		
Б4		1	ТП 902-2-400.86 КЖИ.МН2.1	Труба $\frac{\text{В20×8 КРI ГОСТ 10704-76}}{\text{Ст3 ГОСТ 10705-80}}$ ℓ=430	1	68,9 кг
Б4		2	2	ф12 А I ГОСТ 5781-82 ℓ=2640	1	2.7 кг

Привязан

Инв. №

ТП 902-2-400.86 КЖИ. МН2

Изделие закладное МН2

Стадия	Масса	Масштаб
Р	71.6	1:20

Лист | Листов 1

ЦНИИЭП инженерного оборудования г. Москва

Провер.	Лоуцкер	
Ст. инж.	Курганова	
Г И П	Лоуцкер	
Гл. конст.	Шапиро	
Н. контр.	Лоуцкер	
Нач. отд.	Красавин	

Взам. инв. № | Подпись и дата | Инв. № подл.

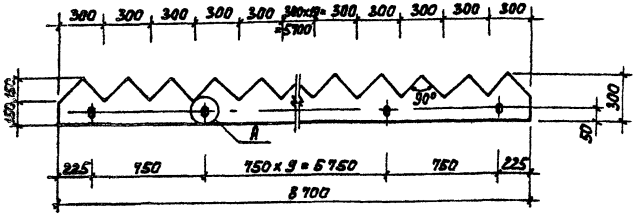
300 300 300 300 300 300 300 300 300 300
=5100
450, 825
30°
300
50
A
225 750 750×9=6750 750 225
8700

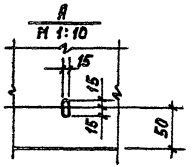
A
М 1:10
15
15
15
50

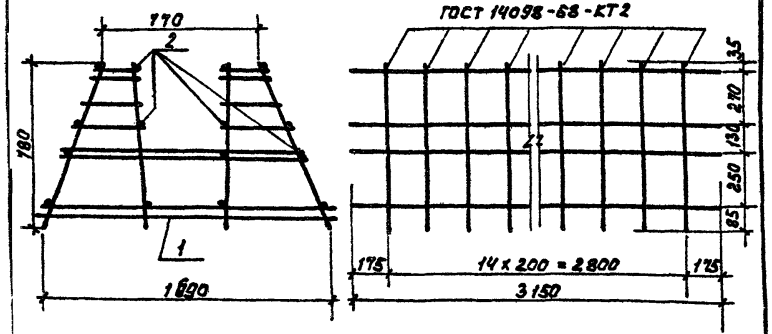

Формат	Зона	Поз.	Обозначение	Наименование	Кол.	Примеч.
				Документация		
А3			ТП 902-2-400.86 ТТ	Технические требования		
				Сборочные единицы		
1		1	ТП 902-2-400.86 КЖИ.КП1-КР1	Каркас плоский КП1-КР1	15	
				Детали		
Б4		2		А-I-6 ГОСТ 5781-82 ℓ=3150	16	0.7

Стержни поз. 2 приварить к плоским каркасам КР1 с помощью сварочных клещей в соответствии с требованиями СН 393-78

Привязан

Инв. № подл.

Провер.	Лоуцкер	ТП 902-2-400.86 КЖИ.КП1	
Ст. инж.	Курганова	Каркас пространственный КП1	Стадия: Р; Масса: 92,2кг; Масштаб: 1:50
Н. контр.	Лоуцкер		Лист; Листов 1
Нач. отд.	Красавин		ЦНИИЭП инженерного оборудования г. Москва

Альбом III

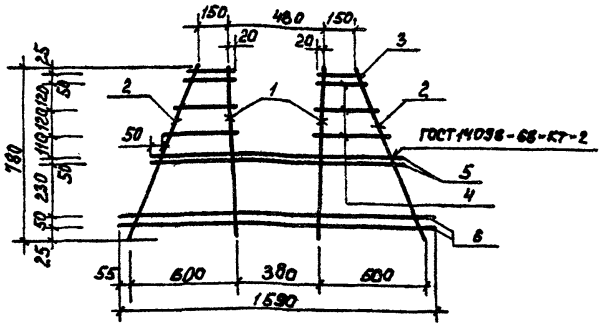

Формат	Зона	Поз.	Обозначение	Наименование	Кол.	Примеч.
				Документация		
А3			ТП 902-2-400.86 ТТ	Технические требования		
				Детали		
Б4		1	КЖИ.КП1-КР1.1	А-III-14 ГОСТ 5781-82 ℓ=780	2	0.94 кг
Б4		2	2	А-I-6 ГОСТ 5781-82 ℓ=850	2	0.19 кг
Б4		3	3	А-I-6 ГОСТ 5781-82 ℓ=190	2	0.04 кг
Б4		4	4	А-I-6 ГОСТ 5781-82 $\ell_{ср}$=280	6	0.08 кг
Б4		5	5	А-III-14 ГОСТ 5781-82 ℓ=1200	2	1.45 кг
Б4		6	6	А-III-8 ГОСТ 5781-82 ℓ=1590	2	0.62 кг

Привязан

Инв. №

Инв. № подл. | Подпись и дата | Взам. инв. №

Провер.	Лоуцкер	ТП 902-2-400.86 КЖИ.КП1-КР1	
Ст. инж.	Курганова	Каркас плоский КР1	Стадия: Р; Масса: 5,4; Масштаб: 1:50
Г.И.П.	Лоуцкер		Лист; Листов 1
Гл. конст.	Шапиро		ЦНИИЭП инженерного оборудования г. Москва
Н. контр.	Лоуцкер		
Нач. отд.	Красавин		

gost.e-ecolog.ru