ТИПОВЫЕ КОНСТРУКЦИИ, ИЗДЕЛИЯ И УЗЛЫ ЗДАНИЙ И СООРУЖЕНИЙ

СЕРИЯ 3.900-3

СБОРНЫЕ ЖЕЛЕЗОБЕТОННЫЕ КОНСТРУКЦИИ ЕМКОСТНЫХ СООРУЖЕНИЙ ДЛЯ ВОДОСНАБЖЕНИЯ И КАНАЛИЗАЦИИ

ВЫПУСК 13

ПАНЕЛИ СТЕНОВЫЕ БАЛОЧНЫЕ С ОПОРНОЙ ПЯТОЙ С КЛИНОВИДНЫМ СТЫКОМ ДЛЯ ПРЯМОУГОЛЬНЫХ СООРУЖЕНИЙ

ЧАСТЬ 1

РАБОЧИЕ ЧЕРТЕЖИ

gost.e-ecolog.ru

Госстрой СССР
ЦЕНТРАЛЬНЫЙ ИНСТИТУТ ТИПОВОГО ПРОЕКТИРОВАНИЯ
Свердловский филиал
620062, г.Свердловск-62, ул.Чебышева, 4
Заказ №3767 Инв.№19069-01 тираж 380
Сдано в печать 11.07. 1988 г. цена 3-80

ТИПОВЫЕ КОНСТРУКЦИИ, ИЗДЕЛИЯ И УЗЛЫ ЗДАНИЙ И СООРУЖЕНИЙ

СЕРИЯ 3.900-3

СБОРНЫЕ ЖЕЛЕЗОБЕТОННЫЕ КОНСТРУКЦИИ ЕМКОСТНЫХ СООРУЖЕНИЙ ДЛЯ ВОДОСНАБЖЕНИЯ И КАНАЛИЗАЦИИ

ВЫПУСК 13

ПАНЕЛИ СТЕНОВЫЕ БАЛОЧНЫЕ С ОПОРНОЙ ПЯТОЙ С КЛИНОВИДНЫМ СТЫКОМ ДЛЯ ПРЯМОУГОЛЬНЫХ СООРУЖЕНИЙ

ЧАСТЬ 1

РАБОЧИЕ ЧЕРТЕЖИ

РАЗРАБОТАНЫ

СОЮЗВОДОКАНАЛНИИПРОЕКТ

ХАРЬКОВСКИЙ ВОДОКАНАЛПРОЕКТ

Главный инженер института — Бондаренко
Начальник отдела — Шейко
Главный инженер проекта — Мазалова

ЦНИИпромзданий

Главный инженер института — Петров
Рук. отдела инженерных сооружений — Ушаков
Главный инженер проекта — Черномаз

при участии НИИЖБ

Зам. директора — Коровин
Зав. лаборат. — Бердичевский
Ст. научн. сотр. — Дскудовский

УТВЕРЖДЕНЫ И ВВЕДЕНЫ В ДЕЙСТВИЕ С 01.10.1983 г. ПОСТАНОВЛЕНИЕМ ГОССТРОЯ СССР ОТ 15.07.1983 г. № 185

Согласовано:

Гипростроммаш: Гл. инж. ин-та — Бурцев; Нач. отд. — Вилконский; Нач. отд. — Волков

Укрпроектстальконструкция: Гл. инж. ин-та — Кузнецов; Нач. отд. — Коломиец; Гл. инж. пр. — Боровков

ЦНИИпромзданий: Гл. инж. ин-та — Ильинский; Нач. отд. — Жаворонков; Ст. инж. — Ивашов В.В.; Смолин В.Ю.

19069-01 2

Обозначение		Наименование	Стр.
		Содержание	
3.900-3.13.1	00.00ТО	Техническое описание	3
3.900-3.13.1	01.00	Панель стеновая ПСП24	8
3.900-3.13.1	01.00 СБ	Панель стеновая ПСП24. Сборочный чертёж	9
3.900-3.13.1	02.00	Панель стеновая ПСП30	11
3.900-3.13.1	02.00 СБ	Панель стеновая ПСП30. Сборочный чертёж	12
3.900-3.13.1	03.00	Панель стеновая ПСП36	14
3.900-3.13.1	03.00 СБ	Панель стеновая ПСП36. Сборочный чертёж	16
3.900-3.13.1	04.00	Панель стеновая ПСП42	19
3.900-3.13.1	04.00 СБ	Панель стеновая ПСП42. Сборочный чертёж	21
3.900-3.13.1	05.00	Панель стеновая ПСП48	23
3.900-3.13.1	05.00 СБ	Панель стеновая ПСП48. Сборочный чертёж	25
3.900-3.13.1	06.00	Панель стеновая ПСП54	29
3.900-3.13.1	06.00 СБ	Панель стеновая ПСП54. Сборочный чертёж	31
3.900-3.13.1	07.00	Панель стеновая ПСП60	33
3.900-3.13.1	07.00 СБ	Панель стеновая ПСП60. Сборочный чертёж	35
3.900-3.13.1	08.00	Узлы I-XIX	37
3.900-3.13.1	00.00ВМС	Ведомость расхода стали	45

Обозначение	Наименование	Стр.

Настоящий выпуск содержит рабочие чертежи сборных железобетонных стеновых панелей балочного типа с опорной пятой и клиновидным стыком, предназначенных для применения в прямоугольных ёмкостных сооружениях.

Марки, присвоенные каждому изделию, состоят из буквенно-цифровых групп, которые разделяются дефисом (например: ПСП36-Б2-К1; ПСП48-Б4-К1).

Первая группа содержит буквы ПСП, что обозначает „панель стеновая с опорной пятой", и цифры, обозначающие высоту панели в дециметрах.

Вторая группа включает букву „Б", обозначающую схему работы панели-„балочная", и цифру обозначающую схему нагрузки.

Третья группа включает букву „К", обозначающую тип стыка панелей-„клиновидный", и цифры, обозначающие разновидность изделия:

1-наличие выпусков арматуры пяты для связи с днищем с обеих сторон по схеме нагрузок „вода-вода";

3 и 4-шаг крепления опор конструкций покрытия по верху стен соответственно 3,0м и 1,0м.

При наличии выпусков арматуры пяты с одной стороны по схеме нагрузок „грунт-вода" или „воздух-вода" цифровой индекс 1 отсутствует.

При шаге крепления опор 6,0м цифровой индекс 3 или 4 при букве „К" отсутствует.

Схему нагрузок см. в серии 3.900-3 Вып.9.

Согласовано:

Инв.№ подл. | Подпись и дата | Взам.инв.№

Нач.отд.	Шейко	
Н.контр.	Пестинкой	
Рук.гр.	Мазалова	
Ведущ.	Одинцов	
Стинж.	Бахчанов	
Инженер	Бондарева	

3.900-3.13.1 00.00ТО

Техническое описание

Стадия	Лист	Листов
Р	1	10

Союзводоканалниипроект Харьковский Водоканалпроект

Копировал: Круглякова Формат А4

1. Конструкция панелей

1.1. По форме вертикального сечения панели приняты двух типов: прямоугольные высотой 2,4м и трапециевидные высотой 3,0-6,0м, увеличивающиеся по толщине книзу. Ширина панелей всех типоразмеров -2980мм, габаритные размеры панелей предусматривают возможность изготовления нескольких марок в одной опалубочной форме с применением вкладышей (ПСП 36 и ПСП30; ПСП 48 и ПСП 42; ПСП 60 и ПСП 54). Боковые грани панелей имеют клиновидный срез для образования омоноличиваемого стыка.

Допускается, при необходимости, изготовление в типовых формах панелей с изменением некоторых размеров.

1.2. Для восприятия в сооружении усилий в горизонтальной плоскости в панелях имеются закладные детали, соединяемые при монтаже приваркой накладок.

1.3. Армирование панелей принято сварными сетками:

а) для панели - плоскими сетками, основной сеткой на всю высоту панели и добавочными сетками, которые устанавливаются также в средней и верхней зонах;

б) для пяты - плоскими и гнутыми сетками.

1.4. Для фиксаций сеток в проектном положении используются каркасы закладных изделий и специальные фиксирующие каркасы. Не допускается применение фиксаторов, выходящих на наружную поверхность изделия.

1.5. В панелях предусмотрены строповочные петли с подающим кольцом. Кольцо после

Инв.№ подл. | Подпись и дата | Взам.инв.№

3.900-3.13.1 00.00ТО Лист 2

19069-01 4 Копировал: Круглякова Формат А4

заглаживания поверхности изделия необходимо поднять в вертикальное положение, а выемку заделать. Конструкция петель принята в соответствии с указаниями приведенными в выпуске 4/82.

1.6. Защитный слой бетона для арматуры нижних сеток пяты – 30 мм, для остальной арматуры-20мм.

1.7. Чертежи арматурных изделий приведены в части 2 настоящего выпуска.

1.8. Панели предназначены для сооружений с неагрессивной средой. Они могут быть применены в агрессивной среде при условии соблюдения требований СН и П II-28-73* „Защита строительных конструкций от коррозии" в отношении плотности бетона или защиты поверхностей бетона лакокрасочными или пленочными материалами. При применении бетонов повышенной плотности к соответствующей марке изделия должна быть добавлена обозначение плотности - буква „П".

2. Технические требования к изготовлению.

2.1. Настоящие технические требования содержат указания по изготовлению, маркировке, хранению и транспортированию сборных железобетонных стеновых панелей с опорной пятой консольного типа.

2.2. Стеновые панели ПСП 24-6 - ПСП 60-6 должны изготовляться из тяжелого бетона марки не ниже М200 и В4 по водонепроницаемости и в соответствии с требованиями ГОСТ 13015-75 „Изделия железобетонные и бетонные. Общие технические требования."

2.3. Марки бетона по морозостойкости, а также вид цемента назначаются проектам в зависимости от режима эксплуатации и района строительства в соответствии с указаниями, приведенными в выпуске 1/82 настоящей серии.

2.4. Материалы для приготовления бетона должны отвечать требованиям ГОСТ 10268-80 „Бетон тяжелый. Технические требования к заполнителям" и ГОСТ 10178-76: „Портландцемент и шлакопортландцемент. Технические условия".

2.5. В качестве мелкого заполнителя могут использоваться чистые естественные пески с модулем крупности не ниже 2,5.

Содержание отмучиваемых примесей в песке не должно превышать 1% по массе.

2.6. Крупный заполнитель (щебень, гравий) должен отвечать следующим требованиям, см. таблицу 1.

2.7. Максимальный размер частиц крупного заполнителя не должен превышать 1/4 наименьшего размера сечения панели.

2.8. Крупный заполнитель должен состоять из 2 или 3 фракций. Соотношение фракций устанавливается при подборе состава бетона.

Рекомендуются следующие соотношения:

Наибольшая крупность	Соотношение в % при размере фракций		
	5-10 мм	10-20 мм	20-40 мм
20 мм	25-50	50-75	—
40 мм	25-30	20-30	40-55

2.9. Песок и крупный заполнитель не должны обладать

Таблица 1

Показатели	Режим эксплуатации конструкции по СНиП II-3-79		
	I	II	III - IV
Прочность исходной горной породы в кгс/см² не менее:			
изверженные породы;	1200	1000	800
осадочные и метаморфические породы.	800	800	800
Содержание пластинчатых и лещадковых зерен в % по массе не более	10	15	20
Содержание зерен слабых пород в % по массе не более	5	5	10
Водопоглощение материала зерен в % по массе не более:			
Изверженные породы;	0,5	0,5	1,0
Осадочные и метаморфические породы.	1,0	1,0	1,5
Плотность породы в т/м³ не менее	2,5	2,5	2,4
Содержание пылевидных, илистых и глинистых частиц, определяемых отмучиванием в % по массе не более:			
Изверженные породы;	0,5	1,5	2,0
Осадочные и метаморфические породы.	1,0	2,0	2,5

Инв. № подл. | Подпись и дата | Взам. инв. №

Копир. Косьменко Формат А4

реакционной способностью по отношению к щелочам цемента. Реакционная способность должна определяться по „Методическим указаниям по определению реакционной способности заполнителей бетона со щелочами цемента", НИИЖБ, Стройиздат", Москва, 1972г.

2.10. При использовании природных гравийно-песчаных смесей они должны быть предварительно рассеяны на гравий и песок и применены в бетоне в соответствующей дозировке.

2.11. Для бетона с морозостойкостью Мрз 200 и выше применение гравия не допускается.

2.12. Для уменьшения водопотребности бетонной смеси и расхода цемента, а также повышения морозостойкости и водонепроницаемости, рекомендуется вводить в бетонную смесь при ее приготовлении следующие поверхностно-активные добавки:

Пластифицирующие добавки, к которым относятся концентраты сульфидно-дрожжевой бражки;

воздухововлекающие добавки, к которым относятся различные мыла, абиетаты (винсоловое мыло СНВ), омыленный древесный пек, нафтенаты и хлопковое мыло;

газообразующие добавки, к которым относятся гидрофобизирующая жидкость ГКЖ-94, ГКЖ-10 и ГКЖ-11.

2.13. Воздухововлекающие и газообразующие добавки рекомендуется вводить в сочетании с пластифицирующими добавками.

2.14. Поверхностно-активные добавки следует вводить в соответствии с „Руководством по

Инв. № подл. | Подпись и дата | Взам. инв. №

Копир. Косьменко Формат А4

применению химических добавок к бетону," НИИЖБ, Стройиздат, Москва, 1975г.

2.15. Вода для приготовления бетонной смеси, промывки заполнителей, а также поливки твердеющего бетона должна отвечать требованиям ГОСТ 10268-80 „Бетон тяжелый. Технические требования к заполнителям."

2.16. Отпускная прочность бетона должна быть не менее 70% от проектной при гарантии достижения проектной прочности к моменту загружения конструкции.

2.17. Качество поверхностей панелей (кроме поверхностей, соприкасающихся с водой, в сооружениях хозяйственно-питьевого водоснабжения) должно соответствовать следующим категориям по ГОСТ 13015-75:

поверхности, обращенные внутрь ёмкости, или видимые в условиях эксплуатации - $А_6$;

прочие поверхности - $А_8$.

В сооружениях хозяйственно-питьевого водоснабжения поверхности панелей, соприкасающиеся с водой, должны быть гладкими, без раковин, пор и околов, что достигается при изготовлении изделий в заводских условиях обработкой этих поверхностей вальковыми и дисковыми машинами.

Торцевая поверхность пяты панели со стороны грани, обращённой внутрь ёмкости, не подвергается обработке, поверхность должна быть шероховатой.

2.18. Отклонения от проектных размеров изделий, положения закладных деталей,

защитного слоя и других характеристик не должны превышать величин, предусмотренных техническими требованиями ГОСТ 13015-75.

3. Маркировка, хранение и транспортирование панелей.

3.1. На верхней торцевой грани панели должна быть нанесена маркировка в соответствии с ГОСТ 13015.2-81. Дополнительно указывается титульный номер сооружения.

3.2. Панели должны храниться в горизонтальном положении в соответствии с ГОСТ 13015.2-81. В штабелях в 2 яруса с установкой подкладок.

Подкладки должны располагаться по осям строповочных петель согласно рис. 1.

3.3. Подъём, погрузка и выгрузка должны производиться в горизонтальном положении краном путём захвата за четыре строповочных петли.

3.4. Перевозить изделия следует в горизонтальном положении в соответствии с „Руководством по перевозке унифицированных сборных железобетонных деталей и конструкций промышленного строительства автомобильным транспортом", ЦНИИОМТП, Стройиздат, 1973г. или в соответствии с „Руководством по перевозке железнодорожным транспортом сборных крупноразмерных железо-

бетонных конструкций промышленного и жилищного строительства," ЦНИИОМТП. Стройиздат, 1967г.

3.5. При складировании и хранении панелей должны выполняться требования СНиП III-4-80 „Техника безопасности в строительстве."

Схема складирования сборных железобетонных панелей с опорной пятой

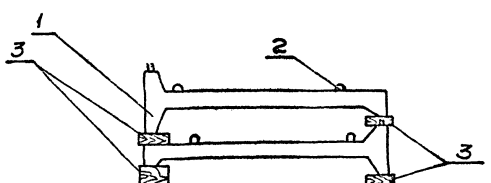

рис. 1

1. Стеновая панель; 2. Монтажные петли; 3. Подкладки и прокладки (устанавливаются по две с каждой стороны)

Инв.№ подл. | Подпись и дата | Взам.инв.№

Условные обозначения

В групповых чертежах при необходимости установления границы изображения, общего для ряда исполнений, но не имеющего точной привязки к какой-либо общей части изображения, применено изображение согласно рис. 2

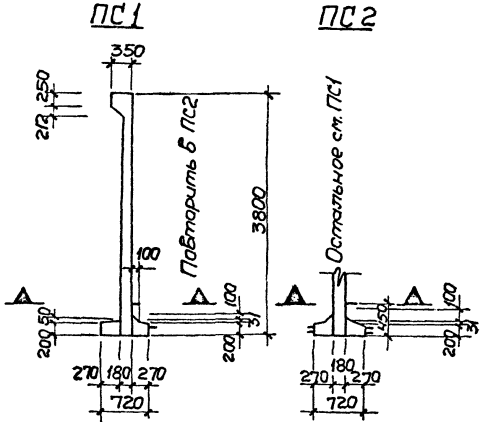

Рис. 2

Инв.№ подл. | Подпись и дата | Взам.инв.№

Инв. N подл. | Подпись и дата | Взам. инв. N

Формат	Зона	Поз.	Обозначение	Наименование	Кол. на испол. 3.900-3.13.1 01.00- –	01	02	Примечание
				Документация				
А3			3.900-3.13.1 01.00СБ	Сборочный чертеж				
			00.00ТО	Техническое описание				
А3			08.00	Узлы I – XIX				
А3			00.00 ВМС	Ведомость расхода стали				
				Сборочные единицы				
А4		1	3.900-3.13.2 01.00.00	Изделие закладное МН1	1			
			-01	То же МН2		1	1	
А4		2	03.00.00	МН37	2	2	2	
А4		3	00.01.00	Каркас плоский КР1	4	4	4	
А4		4	00.07.00	Сетка арматурная С1	1			

Нач. отд.	Шейко		3.900-3.13.1 01.00
Н. контр.	Постников		
Рук. гр.	Мозалова		Панель стеновая ПСП 24
Ст. инж.	Однорал		
Ст. инж.	Вазианов		
Инженер	Новгородцева		

Стадия	Лист	Листов
Р	1	2

Союзводоканалниипроект Харьковский водоканалпроект

Копир. Косяченко

Формат А4

Инв. N подл. | Подпись и дата | Взамен. инв. N

Формат	Зона	Поз.	Обозначение	Наименование	Кол. на испол. 3.900-3.13.1 01.00- –	01	02	Примечание
А4		4	3.900-3.13.2 00.07.00-01	Сетка арматурная С3		1	1	
А4		5	00.08.00	То же С2	1	1		
А4			00.08.00-01	" С4			1	
А4		6	00.13.00-01	" С89			1	
А4			00.14.00-01	" С90	1	1	1	
А4		7	00.15.00	" С101	1	1		
А4			00.16.00	" С111			1	
А4		8	00.17.00	" С121	1	1		
А4		9	00.18.00	" С141			1	
А4		10	00.19.00	Изделие закладное МН23	2	2	2	
		11	-07	То же МН30	2	2	2	
				Детали				
Б4		12	3.900.-3.13.1 01.01	ф8АIII ГОСТ 5781-81; ℓ-2550	4	4	4	1,00кг
Б4		13	01.02	ф6АI ГОСТ 5781-81; ℓ-2850	2	2	2	0,63кг
				Материалы				
				Бетон марки М200, В4	1,38	1,38	1,39	м³

6 10-69061

3.900-3.13.1 01.00	Лист 2

Копир. Косяченко

Формат А4

8

ПС1; ПС2

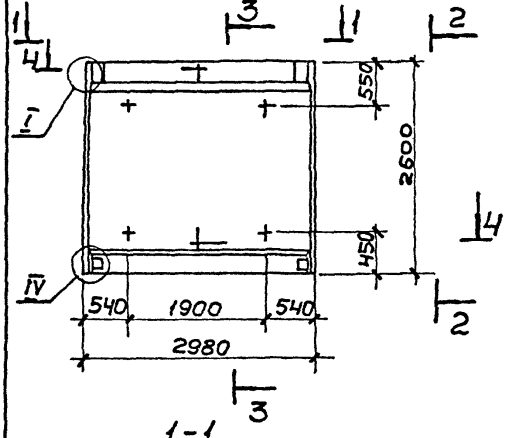

2-2

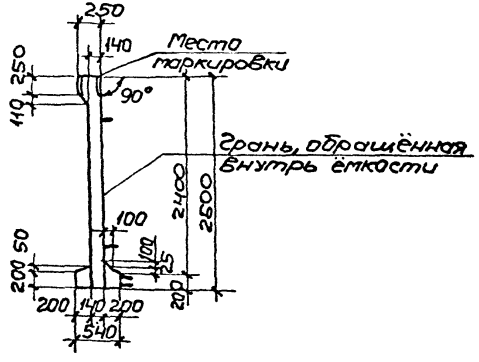

3-3

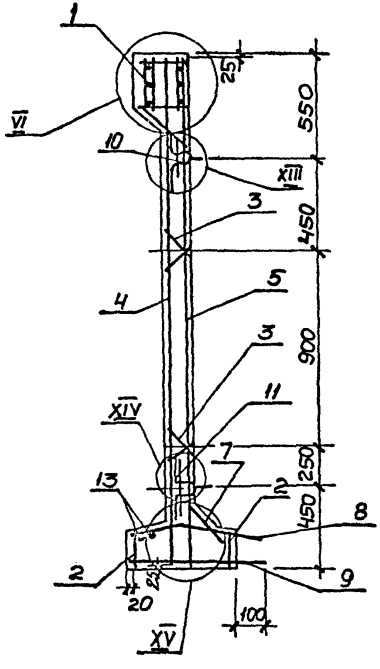

1-1

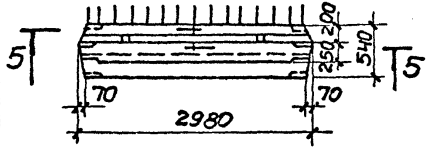

5-5

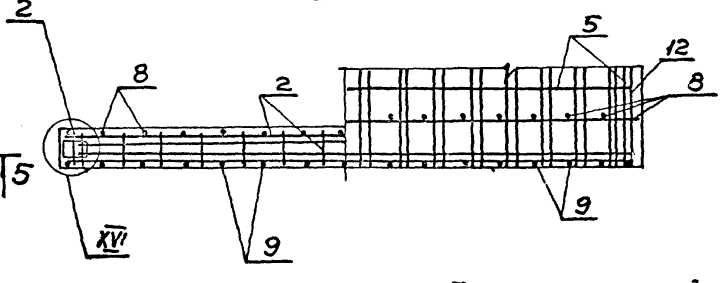

4-4

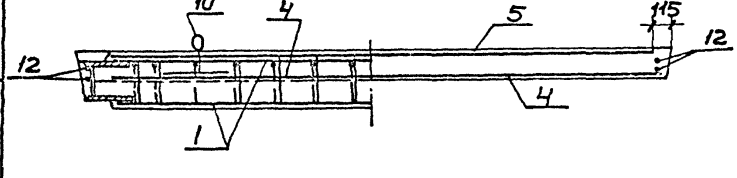

Таблицу исполнений см. на листе 2.

					3.900-3.13.1 01.00 СБ		
					Панель стеновая ПСП 24. Сборочный чертёж	Стадия	Масса	Масштаб
						Р	3,5т	1:20 1:50
Нач. отд.	Шейко					Лист 1	Листов 2	
Н. контр.	Постников					Союзводоканалпроект Харьковский водоканалпроект		
Рук. гр.	Мазалова							
Ст. инж.	Однорал							
Ст. инж.	Возьянов							
Инженер	Фимитова							

Инв. № подл. | Подпись и дата | Взам. инв. №

Копировал: 19069-01 10 формат А3

ПС3

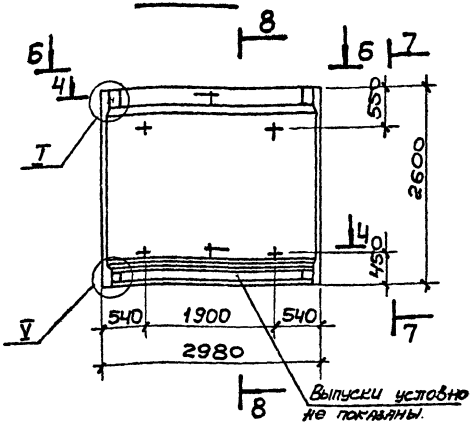

7-7

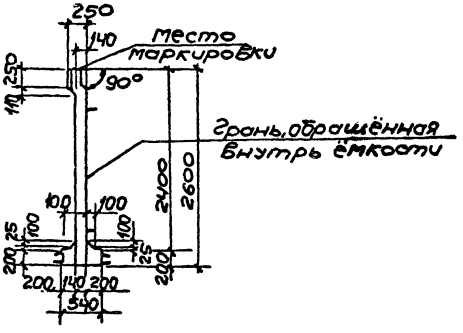

8-8

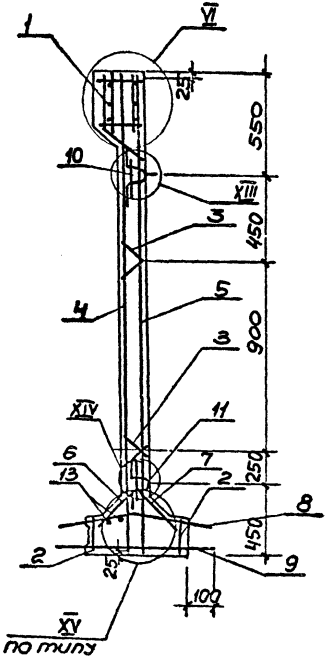

6-6

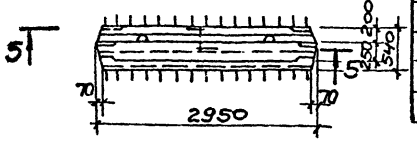

Обозначение	Марка	Условная марка
3.900-3.13.1 01.00	ПСП24-Б1-К	ПС1
-01	ПСП24-Б2-К	ПС2
-02	ПСП24-Б2-К1	ПС3

1. Сетки поз.4,5 установить анкерующими стержнями к нижнему торцу панели.
2. Каркасы (КР) и закладные изделия (МН) привязать к сеткам.
3. При установке строповочных петель допускается перерезать поперечный стержень сетки.

Инв.№ подл. | Подпись и дата | Взам.инв.№

Инв.№ подл. | Подпись и дата | Взам. инв.№

Формат	Зона	Поз.	Обозначение	Наименование	Кол. на испол. 3.900-3.13.1 02.00- —	01	02	Примечание
				Документация				
А3			3.900-3.13.1 02.00 СБ	Сборочный чертеж				
А4			00.00 ТО	Техническое описание				
А3			08.00	Узлы I-XIX				
А3			00.00 ВМС	Ведомость расхода стали				
				Сборочные единицы				
А4		1	3.900-3.13.2 01.00.00 -02	Изделие закладное МН3	1			
			-03	То же МН4		1	1	
А4		2	03.00.00-01	" МН38	2	2	2	
А4		3	00.01.00	Каркас плоский КР1а	6	6	6	

Нач. отд.	Шейко		3.900-3.13.1 02.00
Н. контр.	Постников		
Рук. гр.	Мазалова		Панель стеновая ПСП 30
Вед. инж.	Однорал		Стадия: Р; Лист: 1; Листов: 2
Ст. инж.	Бозианов		Союзводоканалниипроект Харьковский Водоканалпроект
Инжен.	Убогоровская		

Формат А4

Инв.№ подл. | Подпись и дата | Взам. инв.№

Формат	Зона	Поз.	Обозначение	Наименование	Кол. на испол. 3.900-3.13.1 02.00- —	01	02	Примечание
А4		4	3.900-3.13.2 00.07.00 -02	Сетка арматурная С5	1			
			-03	То же С7		1		
			-04	" С9			1	
		5	00.08.00-02	" С6	1	1		
А4			-03	" С8			1	
А4		6	00.09.00	" С51			1	
А4		7	00.13.00	" С87			1	
А4		8	00.14.00	" С88	1	1	1	
А4		9	00.15.00-01	" С102	1	1		
А4			00.16.00-01	" С112			1	
А4		10	00.17.00-01	" С122	1	1		
А4			00.18.00-01	" С142			1	
А4		11	00.10.00	" С52			1	
А4		12	00.19.00 -08	Изделие закладное МН31	2	2	2	
А4		13	-01	То же МН24	2	2	2	
				Детали				
Б4		14	3.900-3.13.1 02.01	⌀8 AIII ГОСТ 5781-82 ℓ=3150	4	4	4	1.20 кг
		15	02.02	⌀6 AI ГОСТ 5781-82 ℓ=2850	2	2	2	0.63 кг
			Материалы	Бетон марки М200, В4	1.98	1.98	1.99	м³

21-10-69061

			3.900-3.13.1 02.00
			Лист 2

Копиров. Зайцева

Формат А4

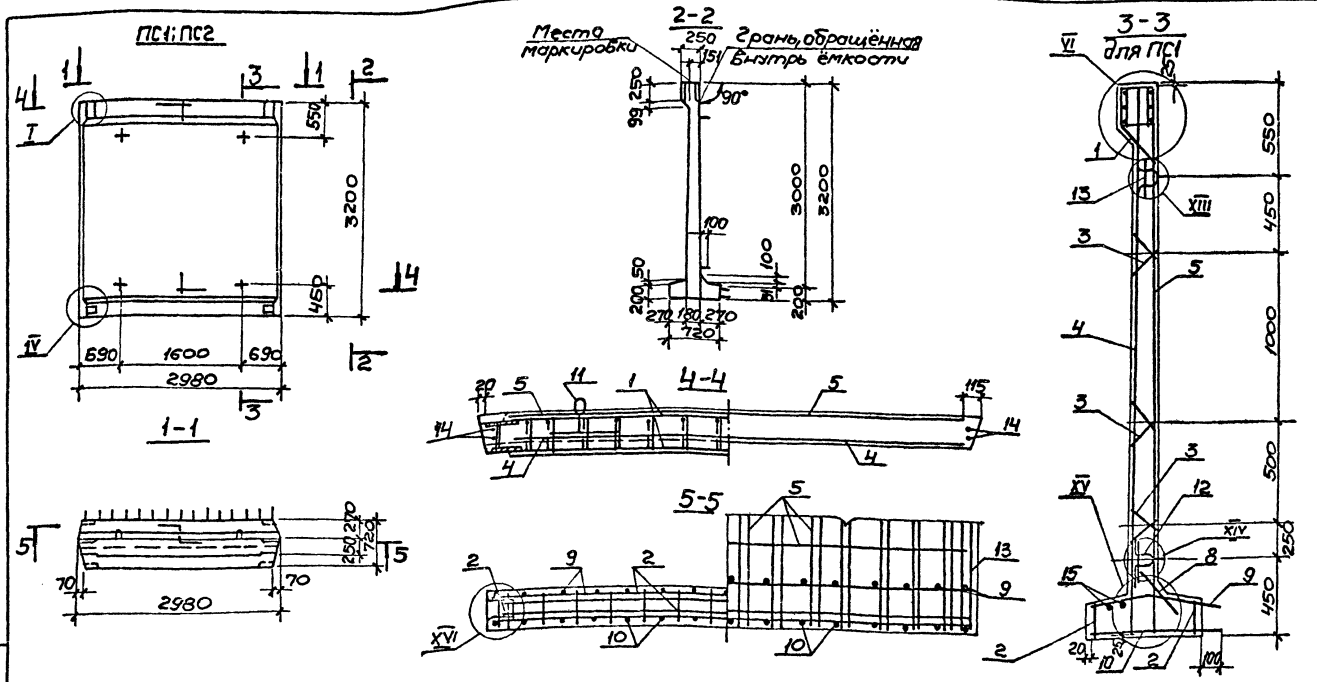

1. Сетки поз. 3,4 установить анкерующими стержнями к нижнему торцу панели.
2. Каркасы (КР) и закладные изделия (Мн) привязать к сеткам.
3. При установке строповочных петель допускается перерезать поперечный стержень сетки.
4. Таблицу исполнений см. на листе 2.

Нач.отд.	Шейко		3.900-3.13.1 02.00СБ			
Н.контр.	Лостников		Панель стеновая ПСП 30. Сборочный чертёж	Стадия	Масса	Масштаб
Рук.группы	Мазалова			Р	5.0т	1:50 1:20
Ст.инж.	Однорал			Лист 1	Листов 2	
Ст.инж.	Возиянов			Союзводоканалниипроект харьковский водоканалпроект		
Инженер	Филиппова					

Инв.№ подл. | Подпись и дата | Взам.инв.№

Копировал: 19069-01 13 формат А3

ПС3

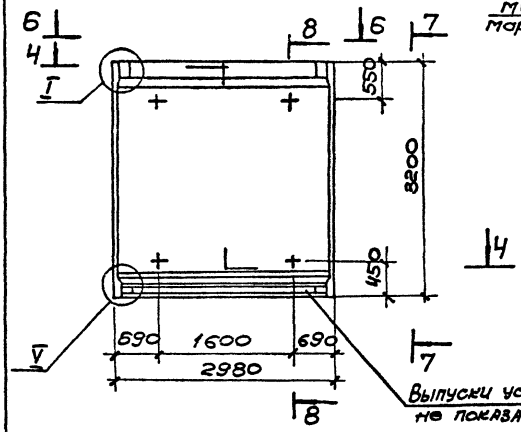

7-7

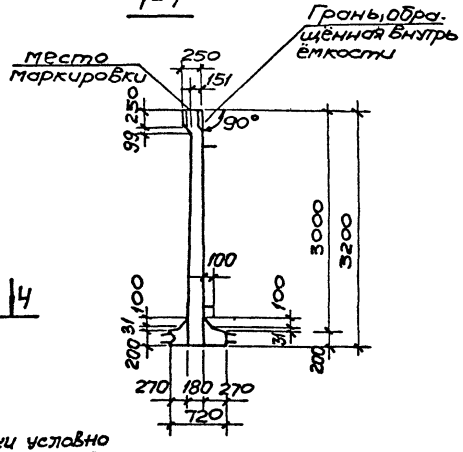

8-8

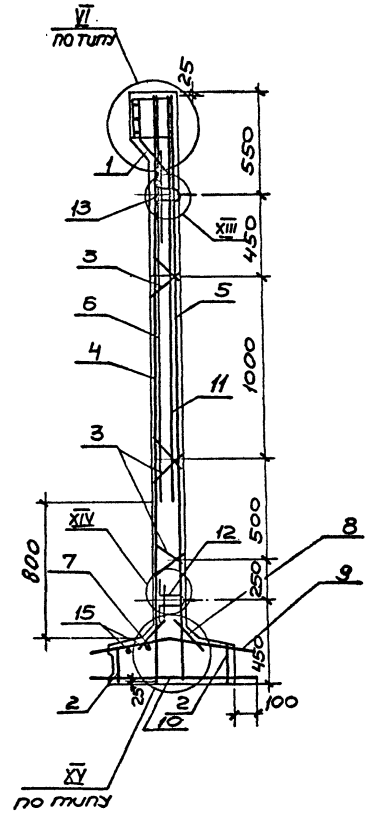

6-6

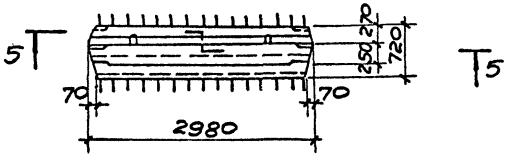

Обозначение	Марка	Условная марка
3.900-3.13.1 02.00	ПСП30-Б1-К	ПС1
-01	ПСП30-Б2-К	ПС2
-02	ПСП30-Б2-К1	ПС3

Инв.№ подл. | Подпись и дата | Взам.инв.№

3.900-3.13.1 02.00

Лист 2

Копировал: 19069-01 14 формат А3

Формат	Зона	Поз.	Обозначение	Наименование	Кол. на исполн. 3.900-3.13.1 03.00- —	01	02	03	04	05	06	07	08	09	10	11	Примечание
				Документация													
А3			3.900-3.13.1 03.00 СБ	Сборочный чертеж													
А4			00.00 ТО	Техническое описание													
А3			08.00	Узлы I–XIX													
А3			00.00 ВМС	Ведомость расхода стали													
				Сборочные единицы													
А4			3.900-3.13.2 01.00.00 –04	Изделие закладное МН5	1												
			–05	То же МН6		1					1			1			
			–06	" МН7			1										
		1	–07	" МН8				1									
			–16	" МН46								1			1		
			–17	" МН47									1				
А4			04.00.00	" МН51					1	1						1	
А4		2	03.00.00 –02	" МН39	2	2	2	2	2	2	2	2	2	2	2	2	
А4		3	02.00.00	" МН15	1	1	1	1	1	1	1	1	1	1	1	1	
А4		4	00.01.00 –01	Каркас плоский Кр1а	6	6	6	6	6	6	6	6	6	6	6	6	
А4			00.07.00 –05	Сетка арматурная С11	1												
			–06	То же С13		1											
		5	–07	" С15			1		1			1					
			–08	" С17				1		1			1				
			–09	" С19							1						
А4			00.11.00	" С81										1	1	1	

Инв. № подл. | Подпись и дата | Взам. инв. №

Нач. отд.	Шейко	
Н. контр.	Постников	
Рук. ср.	Мазалова	
Ст. инж.	Одноран	
Ст. инж.	Возиснов	
Инженер	Лобгаседдева	

3.900-3.13.1 03.00

Панель стеновая ПСП 36

Стадия	Лист	Листов
Р	1	2

Союзводоканалниипроект Харьковский Водоканалпроект

19069-01 15

Копиров. Зайцева

Формат А3

Формат	Зона	Поз.	Обозначение	Наименование	кол. на испол. 3.900-3.13.1 03.00-												Примечание
					–	01	02	03	04	05	06	07	08	09	10	11	
А4			3.900-3.13.2 00.08.00 -04	Сетка арматурная С10	1	1											
		6	-05	С12			1	1	1	1		1	1				
			-06	С14							1			1	1	1	
А4			00.09.00-01	С53	1	1					1			1	1	1	
		7	-02	С55			1		1			1					
А4			00.10.00 -01	С54	1												
			-02	С56		1	1		1		1	1					
		8	-03	С58				1		1			1				
А4			00.12.00	С82										1	1	1	
А4		9	00.13.00	С87							1						
А4		10	00.14.00	С88	1	1	1	1	1	1	1	1	1	1	1	1	
А4			00.15.00 -02	С103	1	1	1	1	1	1		1	1				
		11	-04	С105										1	1	1	
А4			00.16.00 – 02	С113							1						
А4			00.17.00 – 02	С 123	1	1											
			-03	С124										1	1	1	
		12	-04	С125			1		1			1					
			-05	С 126				1		1			1				
А4			00.18.00 -02	С143							1						
А4		13	00.19.00 – 02	Изделие закладное Мн25	2	2	2	2	2	2	2	2	2	2	2	2	
		14	-09	То же Мн 32	2	2	2	2	2	2	2	2	2	2	2	2	
				Детали													
Б4		15	3.900-3.13.1 03.00.01	ф10АIII ГОСТ 5781-81 ℓ=3150	4	4	4	4	4	4	4	4	4	4	4	4	2.3 кг
Б4		16	03.00.02	ф8АI ГОСТ 5781-81 ℓ=2850	2	2	2	2	2	2	2	2	2	2	2	2	1.1 кг
				Материалы													
				Бетон марки М200, В4	2,35	2,35	2,35	2,35	2,16	2,16	2,36	2,35	2,35	2,35	2,35	2,16	м³

Инв.№ подл. | Подпись и дата | Взам. инв.№

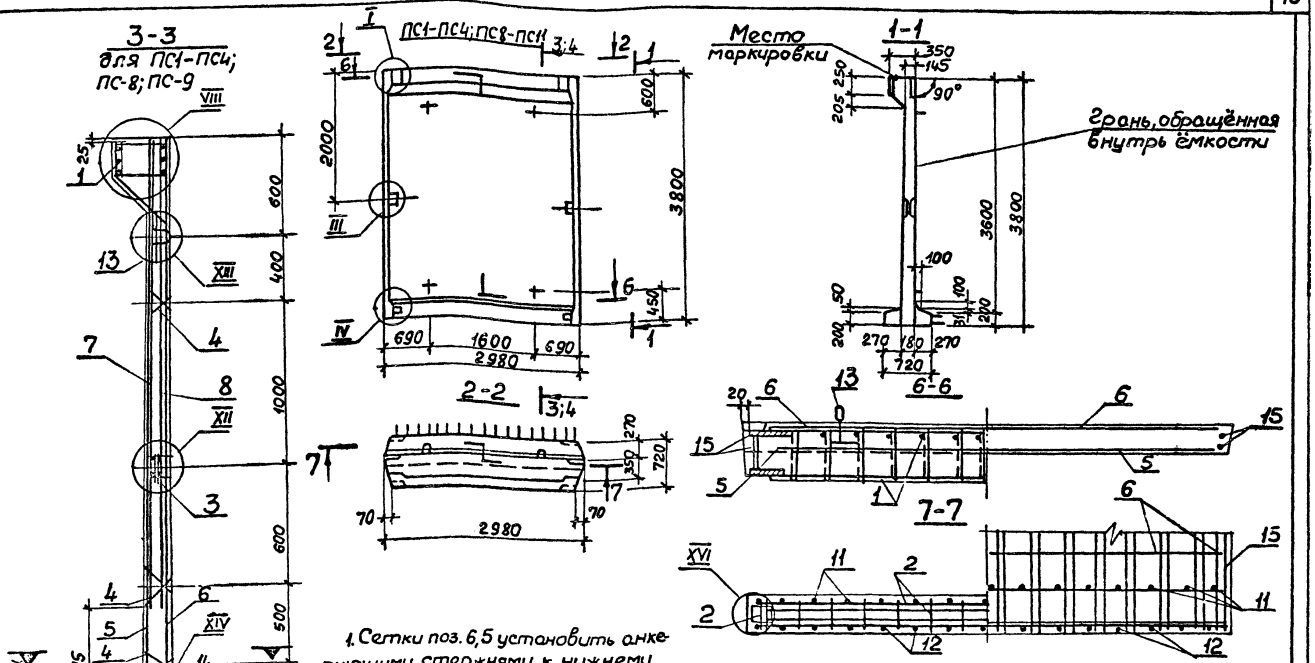

1. Сетки поз. 6,5 установить анкерующими стержнями к нижнему торцу панели.
2. Каркасы (Кр) и закладные изделия (Мн) привязать к сеткам.
3. При установке строповочных петель допускается перерезать поперечный стержень сетки.
4. Таблицу исполнений см. на листе 2.

Нач.отд.	Шейко		3.900-3.13.1 03.00СБ			
Н.контр.	Постников		Панель стеновая ПСП36. Сборочный чертёж	Стадия	Масса	Масштаб
Рук.гр.	Мазалова			Р	см. табл.	1:20 1:50
Ст.инж.	Однорал			Лист 1	Листов 3	
Ст.инж.	Возианов			Союзводоканалниипроект Харьковский Водоканалпроект		
Инженер	Филиппова					

Инв.№ подл. | Подпись и дата | Взам.инв.№

Копировал: Круглякова 19069-01 17 Формат А3

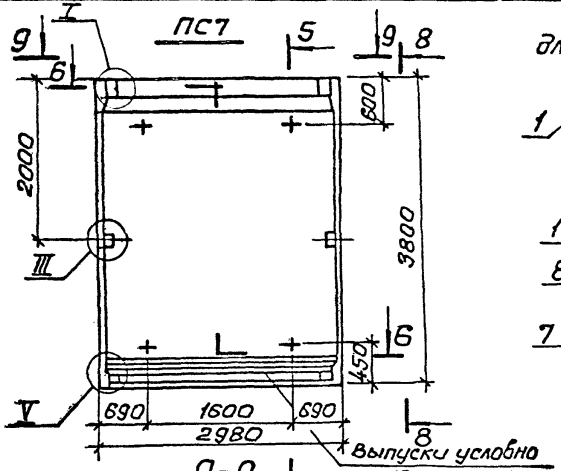

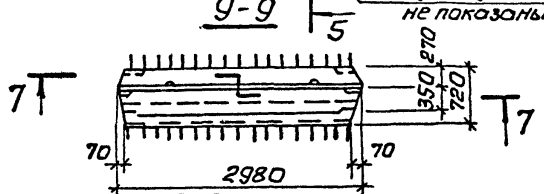

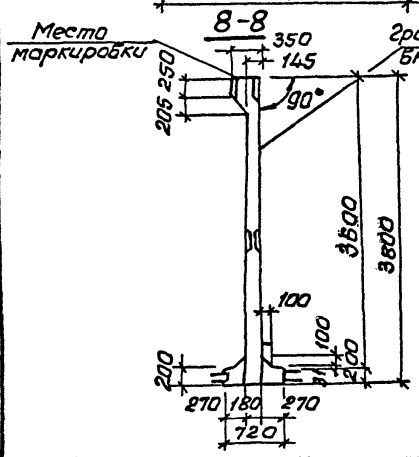

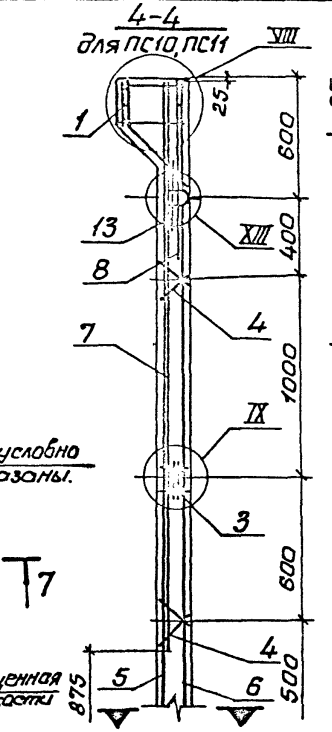

Остальное см. сечение 3-3

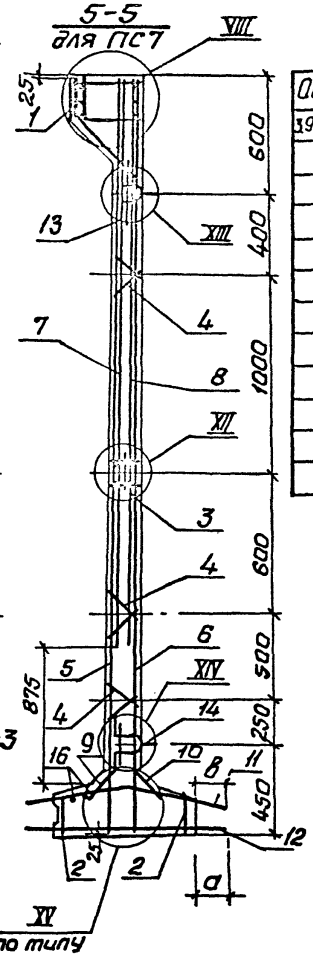

по типу

Обозначение	Марка	Условн. марка	Масса т	Размеры b	Размеры a
3.900-3.13.1 03.00	ПСП36-Б1-К	ПС1	5,9	120	120
-01	ПСП36-Б2-К	ПС2	5,9	120	120
-02	ПСП36-Б3-К	ПС3	5,9	120	140
-03	ПСП36-Б4-К	ПС4	5,9	120	160
-04	ПСП36-Б3-К4	ПС5	5,4	120	140
-05	ПСП36-Б4-К4	ПС6	5,4	120	160
-06	ПСП36-Б2-К1	ПС7	5,9	140	140
-07	ПСП36-Б3-К3	ПС8	5,9	120	140
-08	ПСП36-Б4-К3	ПС9	5,9	120	160
-09	ПСП36-Б5-К	ПС10	5,9	140	140
-10	ПСП36-Б5-К3	ПС11	5,9	140	140
-11	ПСП36-Б5-К4	ПС12	5,4	140	140

Инв. № подл. | Подпись и дата | Взам. инв. №

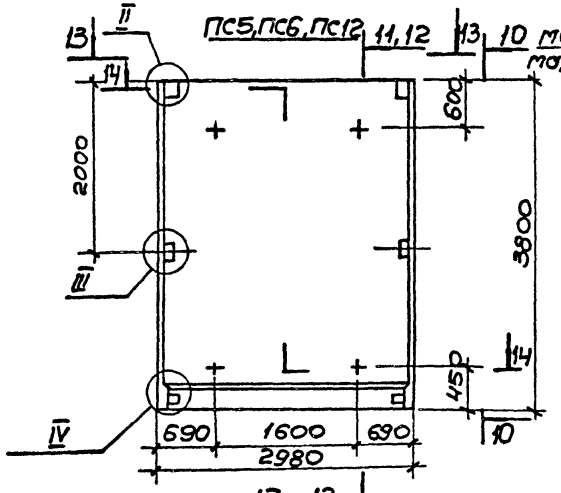

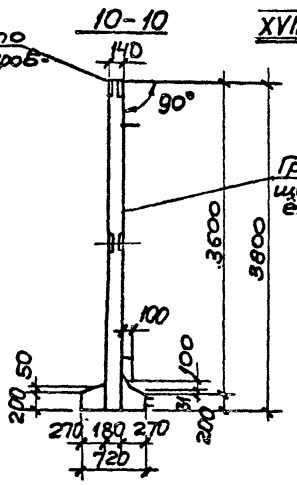

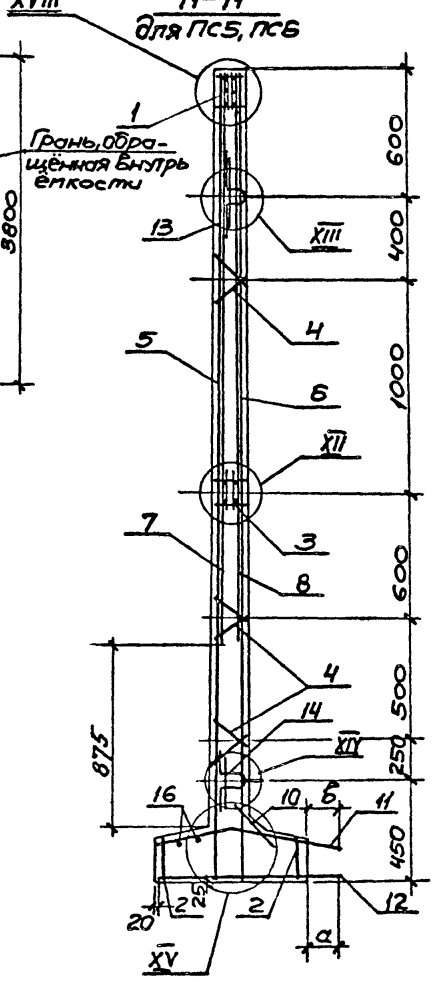

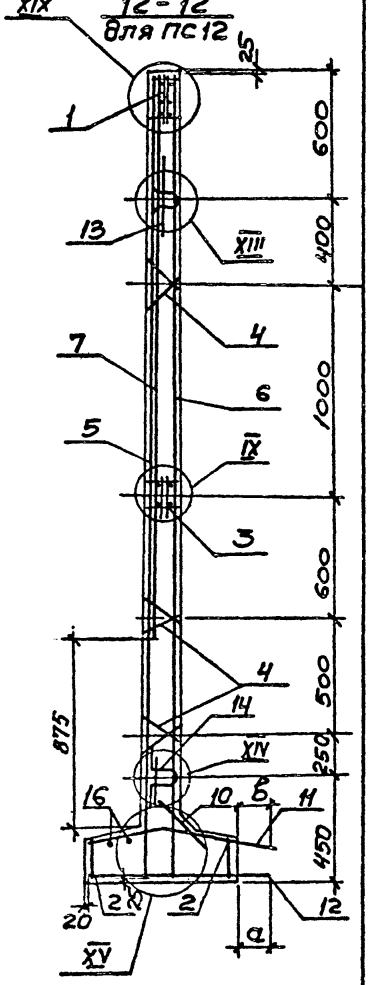

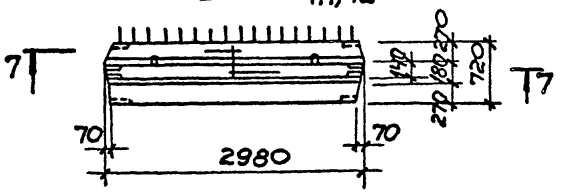

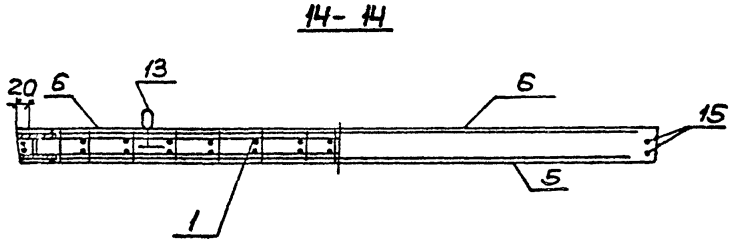

Инв.№ подл. | Подпись и дата | Взам.инв.№

3.900-3.13.1 03.00 СБ

Лист 3

Копировал: 19069-01.19 Формат А3

Инв. N подл. | Подпись и дата | Взам. инв. №

Формат	Зона	Поз.	Обозначение	Наименование	Кол. на исполн. 3.900-3.13.1 04.00- —	01	02	Примечание
				Документация				
А3			3.900-3.13.1 04.00СБ	Сборочный чертеж				
А4			00.00ТО	Техническое описание				
А3			08.00	Узлы I-XIX				
А3			00.00 ВМС	Ведомость расхода стали				
				Сборочные единицы				
А4		1	3.900-3.13.2 01.00.00-08	Изделие закладное МН9	1			
			-09	То же МН10		1	1	
А4		2	03.00.00-03	" МН40	2	2	2	
А4		3	02.00.00-01	" МН16	1	1	1	
А4		4	00.01.00-01	Каркас плоский КР1	2	2	2	

Нач. отд.	Шейко	
Н. контр.	Постников	
Рук. гр.	Мазалова	
Ст. инж.	Однорал	
Ст. инж.	Базиянов	
Инженер	Новгородцева	

3.900-3.13.1 04.00

Панель стеновая ПСП 42

Стадия	Лист	Листов
Р	1	3

Союзводоканалниипроект Харьковский Водоканалпроект

Копировал: Хрулева Формат А4

Инв. N подл. | Подпись и дата | Взам. инв. №

Формат	Зона	Поз.	Обозначение	Наименование	Кол. на исполн. 3.900-3.13.1 04.00- —	01	02	Примечание
А4		5	3.900-3.13.2 00.01.00-02	Каркас плоский КР2	4	4	4	
А4			00.07.00-10	Сетка арматурная С21	1			
		6	-11	" С23		1		
			-12	" С25			1	
А4			00.08.00-07	" С16	1			
		7	-08	" С18		1		
			-09	" С20			1	
А4		8	00.09.00-03	" С57	1	1		
А4		9	00.10.00-05	" С62	1	1		
А4		10	00.13.00	" С87			1	
А4		11	00.14.00	" С88	1	1	1	
А4		12	00.15.00-03	" С104	1	1		
А4			00.16.00-03	" С114			1	
А4			00.17.00-06	" С127	1			
		13	-07	" С128		1		
А4			00.18.00-03	" С144			1	

3.900-3.13.1 04.00

Лист 2

Копировал: Хрулева Формат А4

02 10-69061

Инв.№ подл.	Подпись и дата	Взамен инв.№

Формат	Зона	Поз.	Обозначение	Наименование	Кол. на исполн. 3.900-3.13.1 04.00-										Примечание
					–	01	02								
14		14	3.900-3.13.2 00.19.00 -03	Изделие закладное Мн 26	2	2	2								
		15	-10	То же Мн 33	2	2	2								
				Детали											
64		16	3.900-3.13.1 04.01	ф10АIII ГОСТ 5781-81 l=4400	4	4	4								2,7 кг
64		17	04.02	ф10АI ГОСТ 5781-81 l=2850	2	2	2								1,8 кг
				Материалы											
				Бетон марки М200, Вч	3.43	3.43	3.44								$м^3$

3.900-3.13.1 04.00

Лист 3

Копировал: Формат А4

19069-01 21

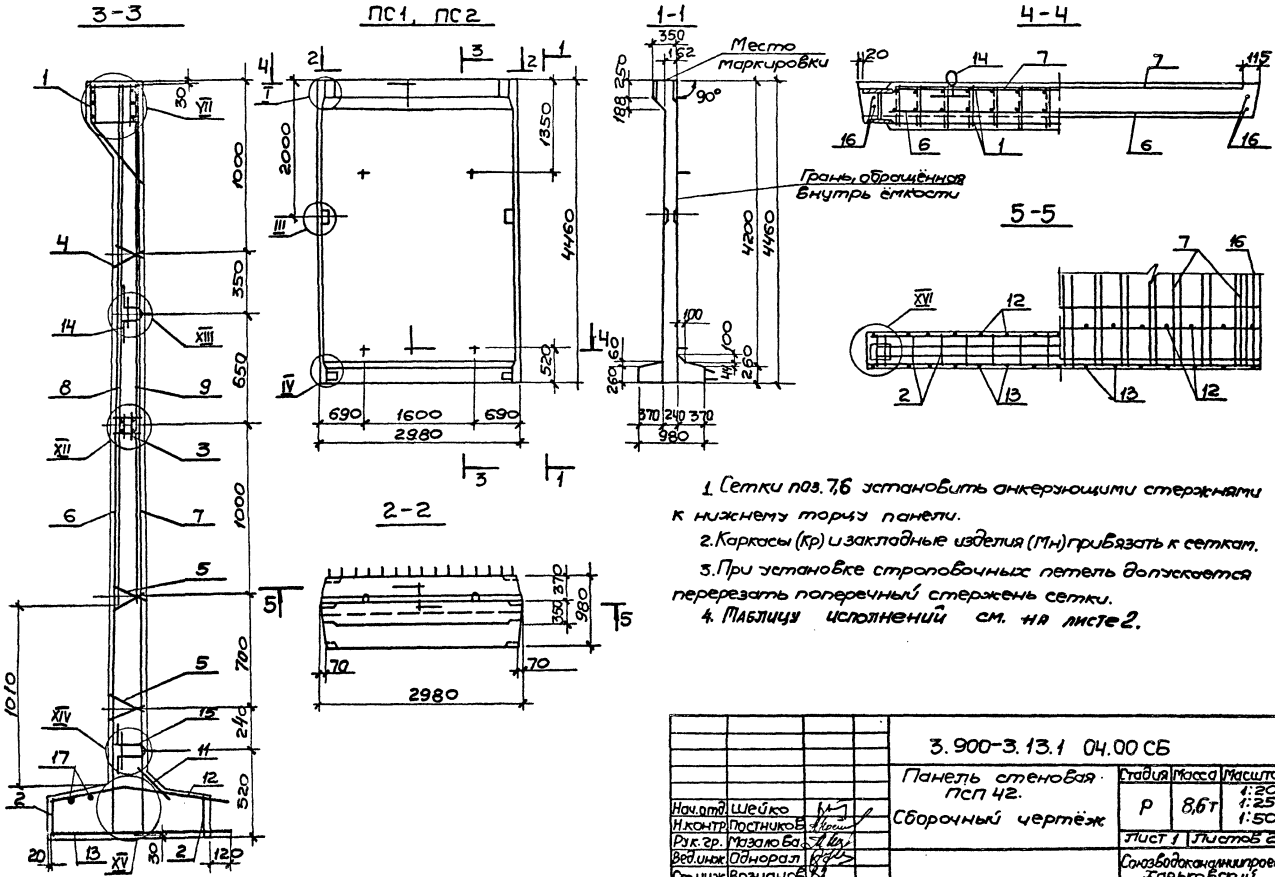

1. Сетки поз. 7,6 установить анкерующими стержнями к нижнему торцу панели.

2. Каркасы (Кр) и закладные изделия (Мн) привязать к сеткам.

3. При установке строповочных петель допускается перерезать поперечный стержень сетки.

4. Таблицу исполнений см. на листе 2.

				3.900-3.13.1 04.00 СБ			
				Панель стеновая ПСП 42. Сборочный чертёж	Стадия	Масса	Масштаб
Нач.отд.	Шейко				Р	8,6т	1:20 1:25 1:50
Н.контр.	Постников				Лист 1	Листов 2	
Рук.гр.	Мазалова				Союзводоканалниипроект Харьковский Водоканалпроект		
Вед.инж.	Однорал						
Ст.инж.	Возианов						
Инженер	Филиппова						

Инв.№ подл. | Подпись и дата | Взам.инв.№

Копировал: 19060-01 22 Формат А3

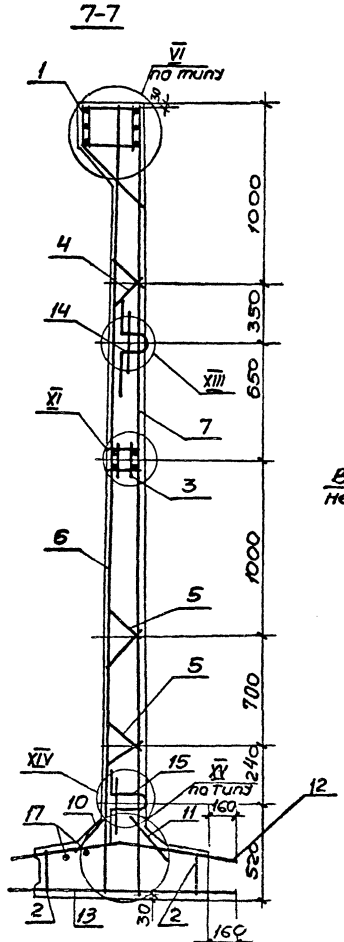

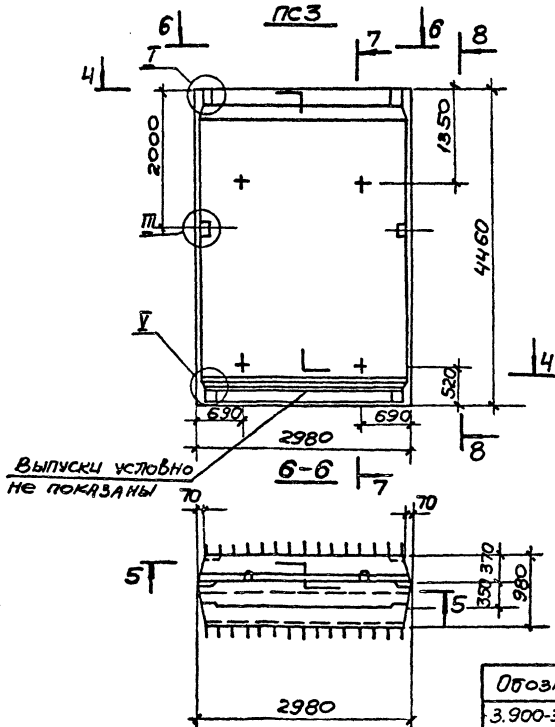

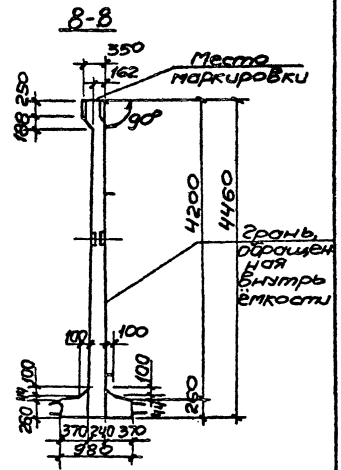

Обозначение	Марка	Условная марка
3.900-3.13.1 04.00	ПСП42-61-К	ПС1
-01	ПСП42-62-К	ПС2
-02	ПСП42-62-К1	ПС3

Инв.№ подл. | Подп. и дата | Взам.инв.№

3.900-3.13.1 04.00 СБ

Лист 2

19069-01 23

Копировал: Формат А3

Формат	Зона	Поз.	Обозначение	Наименование	Кол. на испол. 3.900-3.13.1 05.00- —	01	02	03	04	05	06	07	08	09	10	11	Примечание
				Документация													
А3			3.900-3.13.1 05.00 СБ	Сборочный чертеж													
А4			00.00 ТО	Техническое описание													
А3			08.00	Узлы I–XIX													
А3			00.00 ВМС	Ведомость расхода стали													
				Сборочные единицы													
А4			3.900-3.13.2 01.00.00-10	Изделие закладное МН11	1												
			-11	То же МН12		1			1					1			
			-12	» МН13			1										
		1	-13	» МН14				1									
			-18	» МН48						1	1				1		
А4			04.00.00-01	» МН52								1	1			1	
А4		2	03.00.00-04	» МН41	2	2	2	2	2	2	2	2	2	2	2	2	
А4		3	02.00.00-02	» МН17	1	1	1	1	1	1	1	1	1	1	1	1	
А4		4	02.00.00-03	» МН18	1	1	1	1	1	1	1	1	1	1	1	1	
А4		5	00.01.00	Каркас плоский КР1	2	2	2	2	2	2	2	2	2	2	2	2	
А4		6	00.01.00-02	То же КР2	4	4	4	4	4	4	4	4	4	4	4	4	
А4			00.07.00-13	Сетка арматурная С27	1												
			-14	То же С29		1											
		7	-15	» С31			1			1		1					
			-16	» С33				1			1		1				

Инв.№ подл. | Подпись и дата | Взам. инв.№

Нач. отд.	Шейко		
Н. контр.	Постников		
Рук. гр.	Мазалова		
Ст. инж.	Однорал		
Ст. инж.	Возианов		
Инжен.	Новгородцева		

3.900-3.13.1 05.00

Панель стеновая ПСП48

Стадия	Лист	Листов
Р	1	2

Союзводоканалниипроект харьковский Водоканалпроект

19069-01 24

Копир. Зайцева

Формат А3

Формат	Зона	Поз.	Обозначение	Наименование	Кол. на испол. 3.900-3.13.1 05.00- —	01	02	03	04	05	06	07	08	09	10	11	Примечание
А4		7	3.900-3.13.2 00.07.00-17	Сетка арматурная С35					1								
А4			00.11.00-01	То же С83										1	1	1	
А4		8	00.08.00-10	» С22	1	1	1	1		1	1	1	1				
			-11	» С24					1					1	1	1	
А4		9	00.09.00-04	» С59	1												
			-05	» С61		1	1	1	1	1	1	1	1	1	1	1	
А4		10	00.10.00-05	» С64		1			1								
			-06	» С66			1	1		1	1	1	1				
А4		11	00.12.00-01	» С84										1	1	1	
А4		12	00.13.00	» С87					1								
А4		13	00.14.00	» С88	1	1	1	1	1	1	1	1	1	1	1	1	
А4		14	00.15.00-05	» С106	1	1	1	1		1	1	1	1				
			-07	» С108										1	1	1	
А4			00.16.00-04	» С115					1								
А4			00.17.00-07	» С128										1	1	1	
			-08	» С130	1												
			-09	» С131		1											
		15	-13	» С135			1			1		1					
			-15	» С137				1			1		1				
А4			00.18.00-04	» С145					1								
А4		16	00.19.00-04	Изделие закладное Мн27	2	2	2	2	2	2	2	2	2	2	2	2	
		17	-10	То же Мн33	2	2	2	2	2	2	2	2	2	2	2	2	
				Детали													
Б4		18	3.900-3.13.1 05.01	ф10 AIII ГОСТ 5781-81 ℓ=5000	4	4	4	4	4	4	4	4	4	4	4	4	3.09 кг
Б4		19	05.02	ф12 AI ГОСТ 5781-81 ℓ=2850	2	2	2	2	2	2	2	2	2	2	2	2	2.53 кг
				Материалы													
				Бетон марки М200, В4	3.69	3.69	3.67	3.69	3.70	3.69	3.69	3.48	3.48	3.69	3.69	3.48	М3

Инв. № подл. | Подпись и дата | Взам. инв. №

3-3
для ПС1

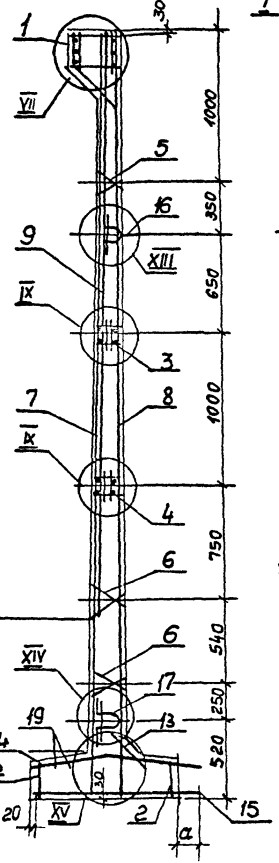

ПС1-ПС4; ПС6; ПС7; ПС10; ПС11

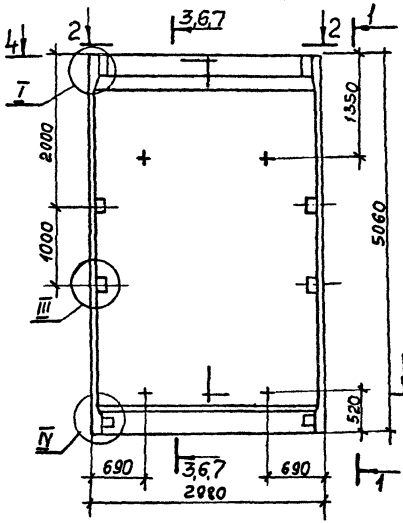

1-1

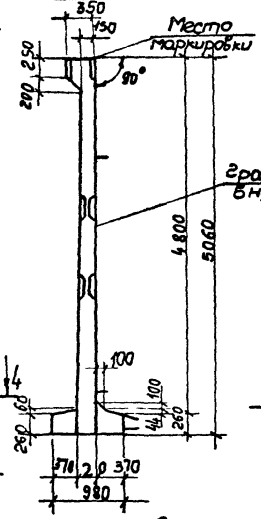

4-4

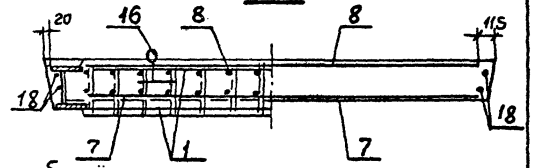

5-5

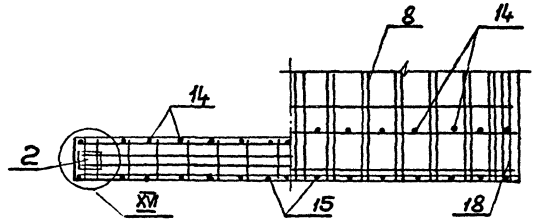

2-2

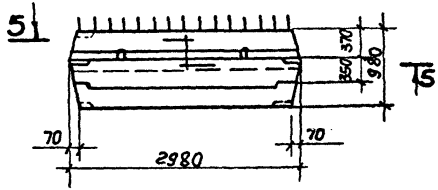

1. Сетки поз. 7, 8 установить анкерующими стержнями к нижнему торцу панели.
2. Каркасы (Кр) и закладные изделия (Мн) привязать к сеткам.
3. При установке строповочных петель допускается перерезать поперечный стержень сетки.
4. Таблицу исполнений см. на листе 2.

Нач.отд.	Шейко		
Н.контр.	Постников		
Рук.гр.	Мазалова		
Вед.инж.	Однорал		
Ст.инж.	Возионов		
Инженер	Филиппова		

Копировал: Груелякова

3.900-3.13.1 05.00СБ

Панель стеновая ПСП48. Сборочный чертеж.

Стадия	Масса	Масштаб
Р	см.	1:20
	табл.	1:25
		1:50

Лист 1 Листов 4

Союзводоканалпроект Харьковский Водоканалпроект

19069-01 26

Формат А3

Инв.N подл. | Подпись и дата | Взам.инв.N

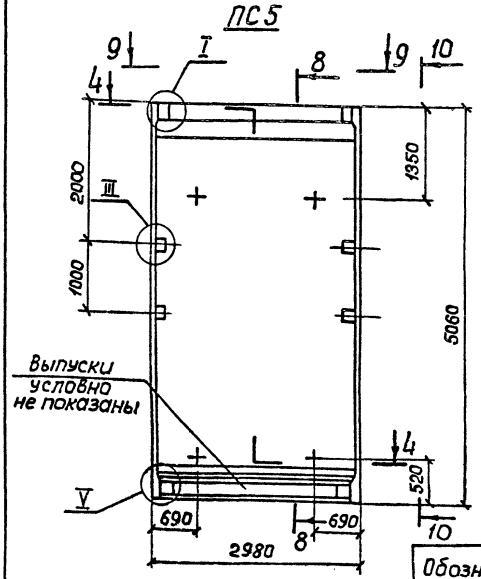

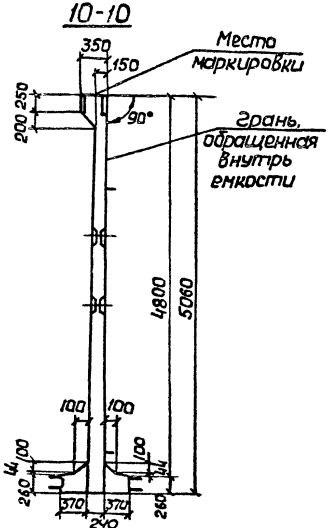

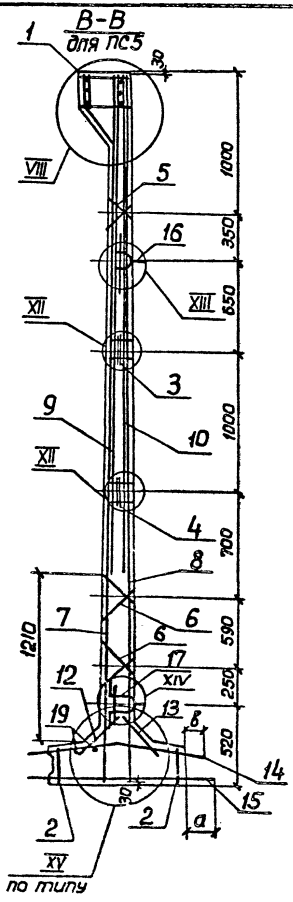

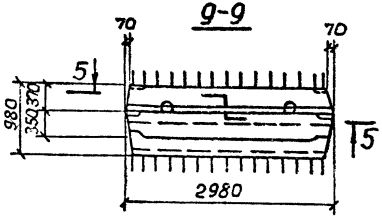

Обозначение	Марка	Условная марка	Масса	Размеры в мм: а	б
3.900-3.13.1 05.00	ПСП48-Б1-К	ПС1	9.2	160	160
01	ПСП48-Б2-К	ПС2	9.2		
02	ПСП48-Б3-К	ПС3	9.2	180	
03	ПСП48-Б4-К	ПС4	9.2	200	
04	ПСП48-Б2-К1	ПС5	9.2	140	120
05	ПСП48-Б3-К3	ПС6	9.2	180	160
06	ПСП48-Б4-К3	ПС7	9.2	200	
07	ПСП48-Б3-К4	ПС8	8.7	180	
08	ПСП48-Б4-К4	ПС9	8.7	200	
09	ПСП48-Б5-К	ПС10	9.2	120	120
10	ПСП48-Б5-К3	ПС11	9.2		
11	ПСП48-Б5-К4	ПС12	8.7		

Инв. № подл. | Подпись и дата | Взам. инв. №

3.900-3.13.1 05.00СБ

Лист 2

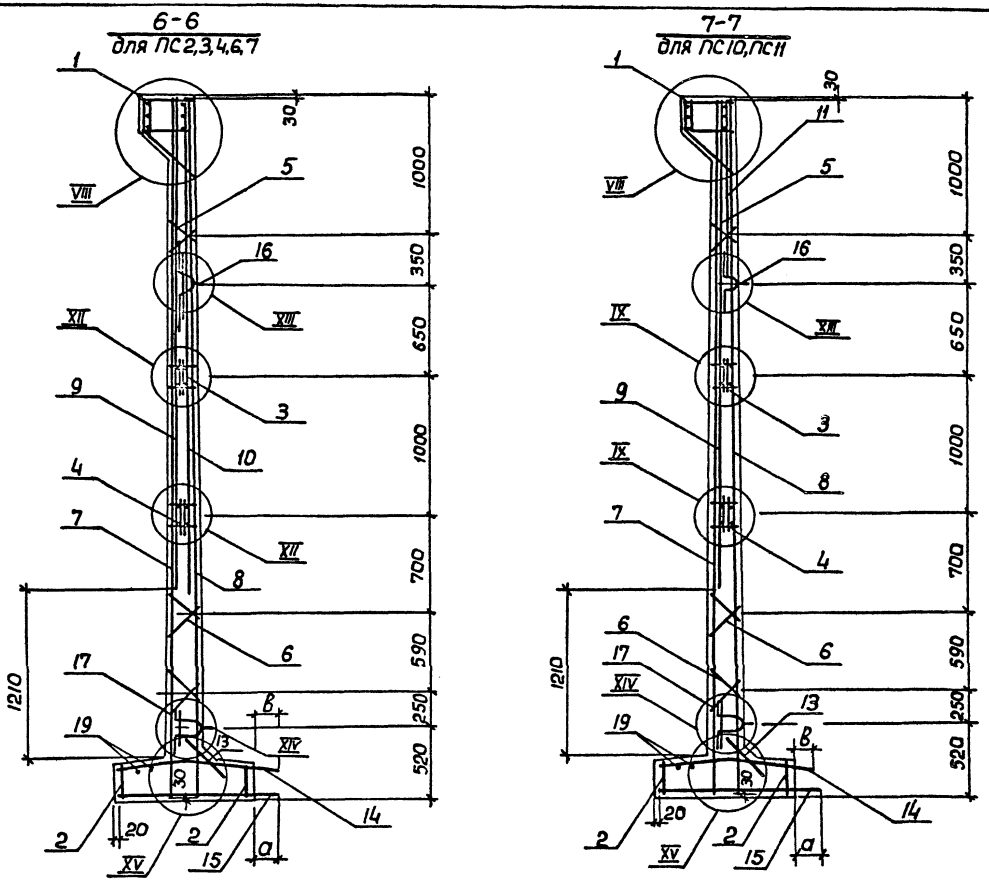

Инв. № подл.	Подпись и дата	Взам. инв. №

3.900-3.13.1 05.00 СБ

Лист 3

19069-01 28

Копировал Шелест Формат А3

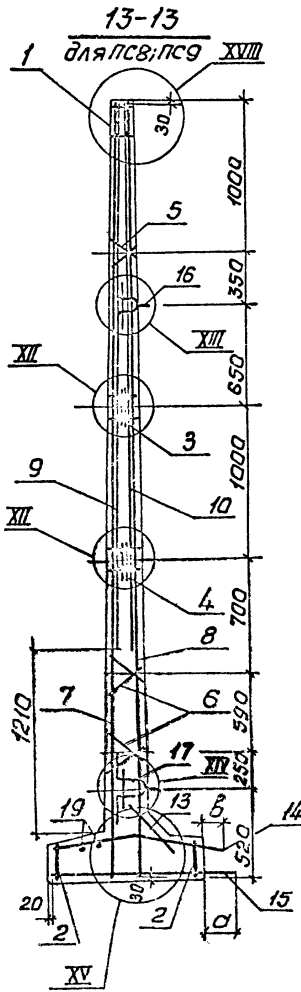

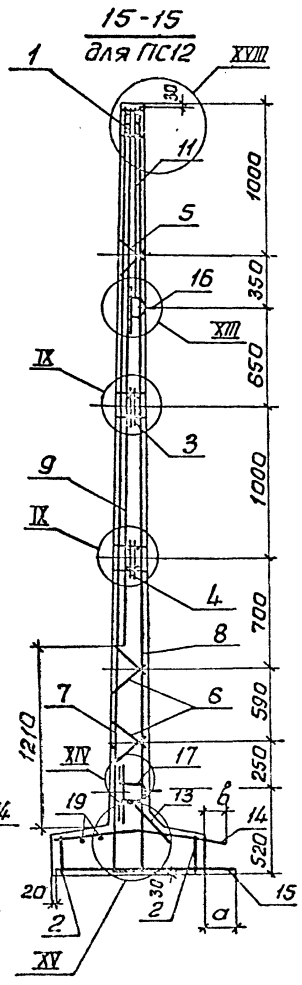

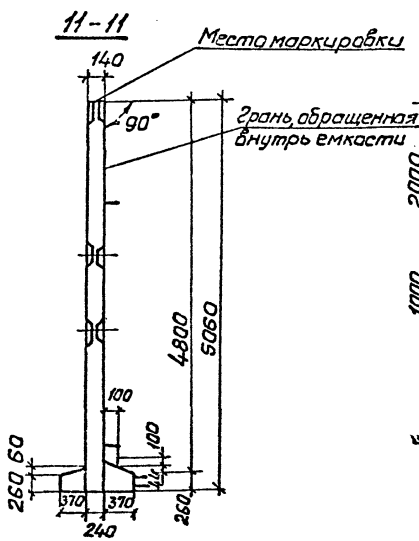

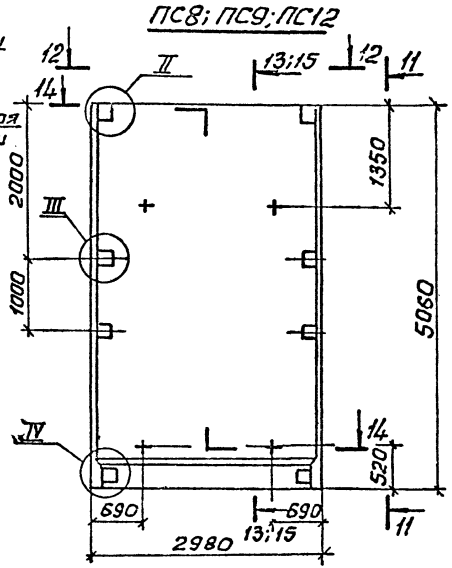

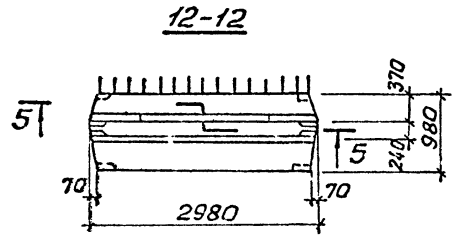

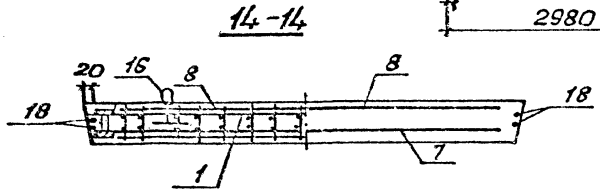

Инв.№ подл. | Подпись и дата | Взам.инв.№

	3.900-3.13.1 05.00 СБ	Лист 4

19069-01 23
Копир. Шелест

Формат А3

Инв.№ подл. | Подпись и дата | Взам. инв.№

Формат	Зона	Поз.	Обозначение	Наименование	Кол. на испол. 3.900-3.13.1 06.00 –				Примечание
					–	01	02	03	
				Документация					
А3			3.900-3.13.1 03.00СБ	Сборочный чертеж					
А4			00.00 ТО	Техническое описание					
А3			08.00	Узлы I – XIX					
А3			00.00 ВМС	Ведомость расхода стали					
				Сборочные единицы					
А4		1	3.900-3.13.2 01.00.00 -14	Изделие закладное МН44	1				
			-15	то же МН45		1	1	1	
А4		2	03.00.00 -05	——"—— МН42	2	2	2	2	
А4		3	02.00.00 -04	——"—— МН19	1	1	1	1	
А4		4	02.00.00 -05	——"—— МН20	1	1	1	1	

Нач.отд.	Шейко	
Н.контр.	Постников	
Рук.гр.	Мазалова	
Ст.инж.	Однорал	
Ст.инж.	Вазимов	
Инж.кон.	Новгородцева	

3.900-3.13.1 06.00

Панель стеновая ПСП 54

Стадия	Лист	Листов
Р	1	3

Союзводоканалниипроект Харьковский Водоканалпроект

Копировал: Кучелякова Формат А4

Инв.№ подл. | Подпись и дата | Взам. инв.№

Формат	Зона	Поз.	Обозначение	Наименование	Кол. на испол. 3.900-3.13.1 06.00-				Примечание
					–	01	02	03	
А4		5	3.900-3.13.2 00.01.00 -01	Каркас плоский КР1а	2	2	2	2	
А4		6	00.01.00 -03	То же КР3	4	4	4	4	
А4		7	00.07.00 -18	Сетка арматурная С37	1				
			-19	То же С39		1			
			-20	" С41			1		
А4			00.11.00 -02	" С85				1	
А4		8	00.08.00 -12	" С26	1	1			
			-13	" С28			1	1	
А4		9	00.09.00 -06	" С63	1				
			-07	" С65			1	1	
А4		10	00.10.00 -07	" С68		1	1		
А4			00.12.00 -02	" С86				1	
А4		11	00.13.00	" С87			1		
А4		12	00.14.00	" С88	1	1	1	1	
А4		13	00.15.00-06	" С107	1	1			
			-09	" С110				1	
А4			00.16.00-05	" С116			1		

02 10-69061

3.900-3.13.1 06.00

Лист 2

29

Копировал: Кучелякова Формат А4

Инв. № подл.	Подпись и дата	Взам. инв. N

Формат	Зона	Поз.	Обозначение	Наименование	Кол. на исполн. 3.900-3.13.1 06.00-										Примечание
					–	01	02	03							
А4			3.900-3.13.2 00.17.00-10	Сетка арматурная С132				1							
			-11	С133	1										
		14	-12	С134		1									
А4			00.18.00-05	С146			1								
А4		15	00.19.00-05	Изделие закладное МН28	2	2	2	2							
А4		16	-11	То же МН34	2	2	2	2							
				Детали											
Б4		17	3.900-3.13.1 06.01	Ф10А III ГОСТ 5781-81 ℓ=5700	4	4	4	4							3,52кг
Б4		18	06.02	Ф12А I ГОСТ 5781-81 ℓ=2850	2	2	2	2							2,53кг
				Материалы											
				Бетон марки М200, В4	4,84	4,84	4,85	4,84							$м^3$

3.900-3.13.1 06.00

Лист 3

Копировал: Крылякова Формат А4

19069-01 31

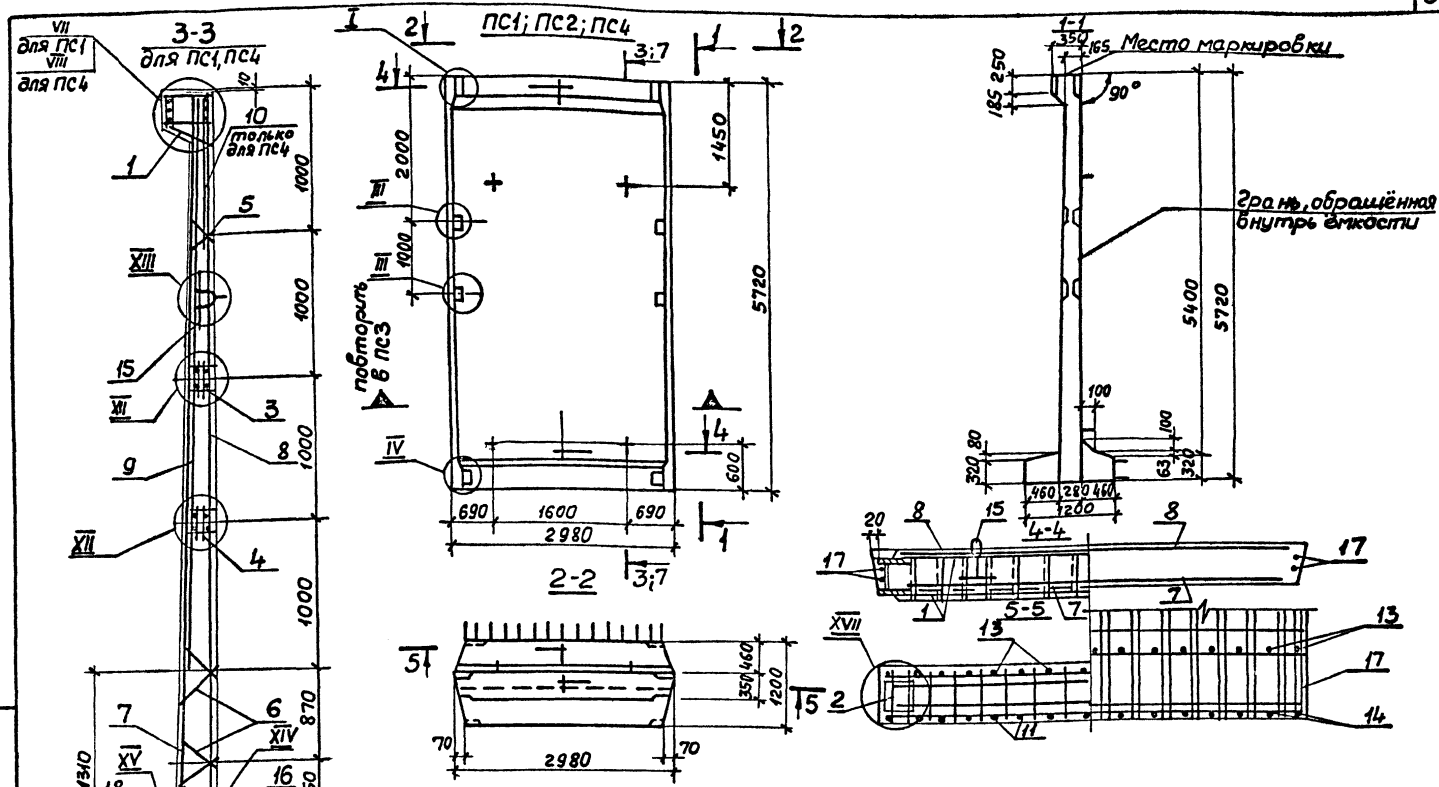

1. Сетка поз. 7, 8 установить анкерующими стержнями к нижнему торцу панели.
2. Каркасы (Кр) и закладные изделия (Мн) привязать к сеткам.
3. При установке строповочных петель допускается перерезать поперечный стержень сетки.
4. Таблицу исполнений см. на листе 2.

Нач.отд.	Шейко		
Н.контр.	Постников		
Рук.гр.	Мазалова		
Ст.инж.	Однорал		
Ст.инж.	Возианов		
Инженер	Филиппова		

3.900-3.13.1 06.00СБ

Панель стеновая ПСП 54
Сборочный чертёж

Стадия	Масса	Масштаб
Р	12,1т	1:20 1:50
Лист 1	Листов 2	

Союзводоканалнумпроект Харьковский Водоканалпроект

Инв.№ подл. | Подпись и дата | Взам.инв.№

Копировал: Круглякова

19069-01 32

Формат А3

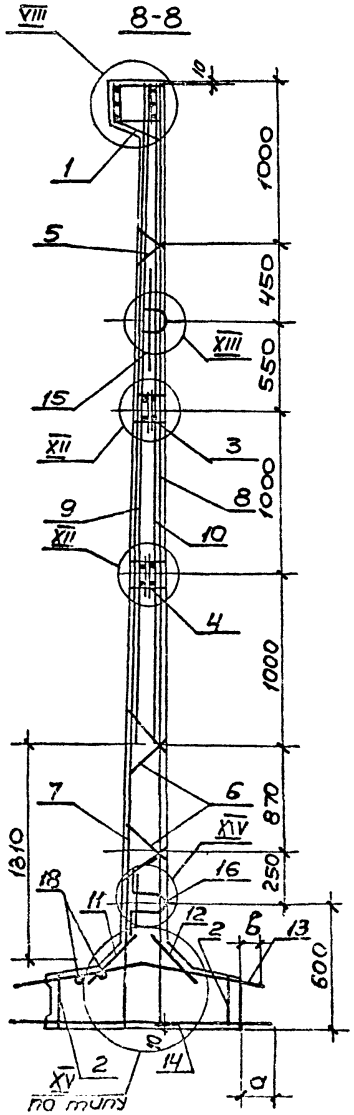

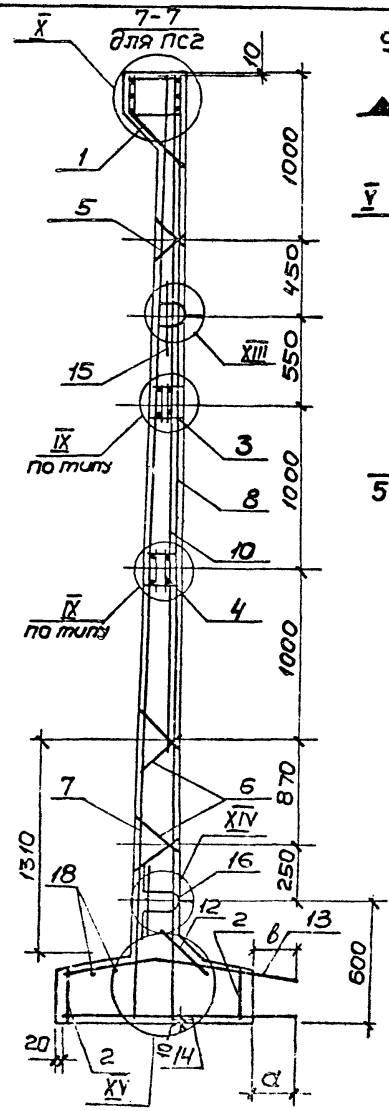

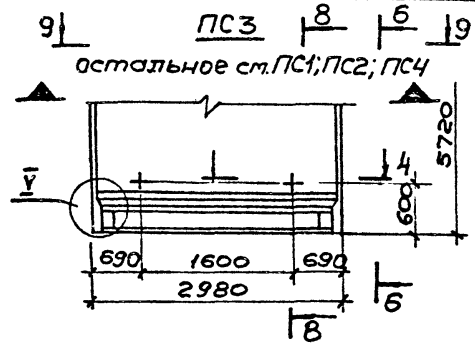

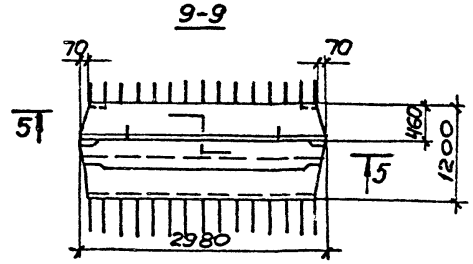

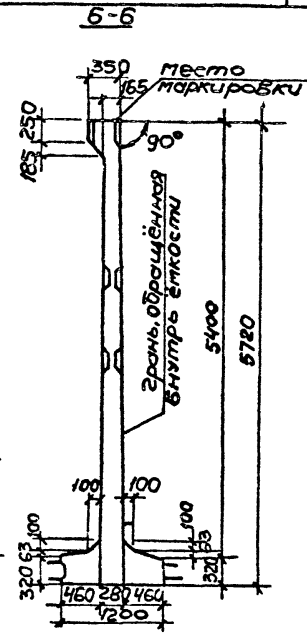

Обозначение	Марка	Условная марка	Размеры, мм а	Размеры, мм б
3.900-3.13.1 06.00	ПСП54-Б1-К	ПС1	160	160
-01	ПСП54-Б2-К	ПС2		
-02	ПСП54-Б2-К1	ПС3		120
-03	ПСП54-Б5-К	ПС4	140	

Инв. № подл.	Подпись и дата	Взамен инв. №

3.900-3.13.1 06.00 СБ

Лист 2

Копировал: 19069-01 33 Формат А3

Инв.№ подл. | Подпись и дата | Взам. инв.№

Формат	Зона	Поз.	Обозначение	Наименование	Кол. на испол. 3.900-3.13.1 07.00 —			Примечание
					—	01	02	
				Документация				
А3			3.900-3.13.1 07.00 СБ	Сборочный чертеж				
А4			00.00 ТО	Техническое описание				
А3			08.00	Узлы I–XIX				
А3			00.00 ВМС	Ведомость расхода стали				
				Сборочные единицы				
А4		1	3.900-3.13.2 01.00.00–19	Изделие закладное МН49	1	—	—	
			–20	То же МН50	—	1	1	
А4		2	03.00.00–06	" МН43	2	2	2	
А4		3	02.00.00–06	" МН21	1	1	1	
А4		4	02.00.00–07	" МН22	1	1	1	
А4		5	02.00.00–08	" МН22Б	1	1	1	

Нач.отд.	Шейко		3.900-3.13.1 07.00
Н.контр.	Постников		Панель стеновая ПСП 60
Рук.гр.	Мазалова		Стадия: Р; Лист: 1; Листов: 3
Ст.инж.	Одорал		Союзводоканалниипроект Харьковский Водоканалпроект
Ст.инж.	Возионов		
Инженер	Новгородцева		

Формат А4

Инв.№ подл. | Подпись и дата | Взам. инв.№

Формат	Зона	Поз.	Обозначение	Наименование	Кол. на испол. 3.900-3.13.1 07.00 —			Примечание
					—	01	02	
А4		6	3.900-3.13.2 00.01.00	Каркас плоский КР1	2	2	2	
А4		7	00.01.00-03	То же КР3	4	4	4	
А4		8	00.07.00-21	Сетка арматурная С43	1	—	—	
			–22	То же С45	—	1	—	
			–23	" С47	—	—	1	
А4		9	00.08.00-14	" С30	1	—	—	
			–15	" С32	—	1	—	
			–16	" С34	—	—	1	
А4		10	00.09.00-08	" С67	1	—	—	
			–09	" С69	—	1	—	
			–10	" С71	—	—	1	
А4		11	00.10.00-09	" С70	1	—	—	
			–10	" С72	—	1	—	
			–11	" С74	—	—	1	
А4		12	00.13.00	" С87	—	—	1	
А4		13	00.14.00	" С88	1	1	1	

19069-01 34

3.900-3.13.1 07.00	Лист 2

Формат А4

Инв.№ подл. | Подпись и дата | Взам.инв.№

Формат	Зона	Поз.	Обозначение	Наименование	Кол. на отм. 3.900-3.13.1 07.00 —			Примечание
					—	01	02	
А4		14	3.900-3.13.2 00.15.00-08	Сетка арматурная С109	1	1	—	
А4			00.16.00-06	То же С117	—	—	1	
А4			00.17.00-12	" С134	1	—	—	
		15	-14	" С136	—	1	—	
А4			00.18.00-06	" С147	—	—	1	
А4		16	00.19.00-06	Изделие закладное МН29	2	2	2	
		17	-12	То же МН35	2	2	2	
				Детали				
Б4		18	3.900-3.13.1 07.01	фIOАIIIГОСТ5781-81 ℓ=5300	4	4	4	3,89 кг
Б4		19	07.02	фI2АIГОСТ5781-81 ℓ=2850	2	2	2	2,53 кг
				Материалы				
				Бетон марки М200, В4	5,14	5,14	5,15	м³

3.900-3.13.1 07.00 — Лист 3

Копировал: Формат А4

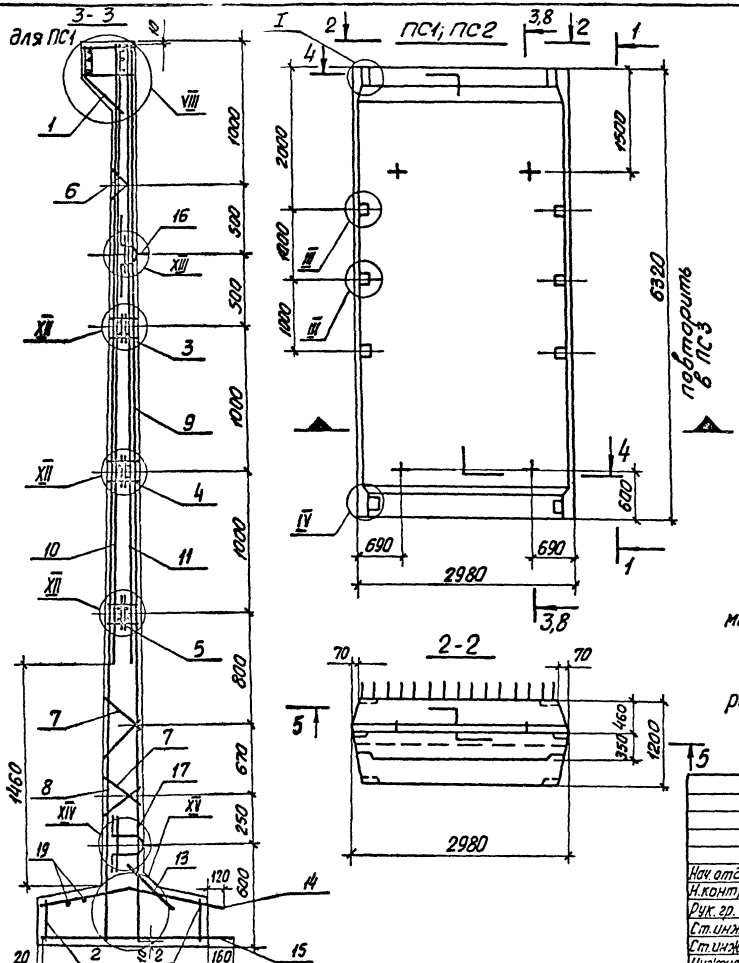

1. Сетки поз. 8,9 установить анкерующими стержнями к нижнему торцу панели.
2. Каркасы (Кр) и закладные изделия (Мн) привязать к сеткам.
3. При установке строповочных петель допускается перерезать поперечный стержень сетки.
4. Таблицу исполнений см. на листе 2.

Нач. отд.	Шейко		
Н. контр.	Постников		
Рук. гр.	Мазалова		
Ст. инж.	Одинарал		
Ст. инж.	Возианов		
Инженер	Филиппова		

3.900-3.13.1 07.00СБ

Панель стеновая ПСП 60. Сборочный чертеж

Стадия	Масса	Масштаб
Р	12,9	1:20 / 1:25 / 1:50
Лист 1	Листов 2	

Союзводоканалниипроект Харьковский ВОДОКАНАЛПРОЕКТ

19069-01 36

Копир. Косьменко

Формат А3

Инв. № подл. | Подпись и дата | Взам. инв. №

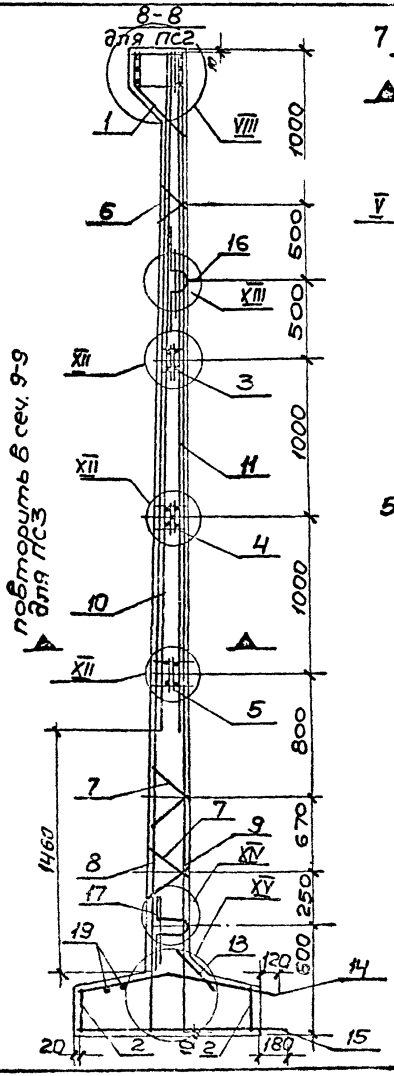

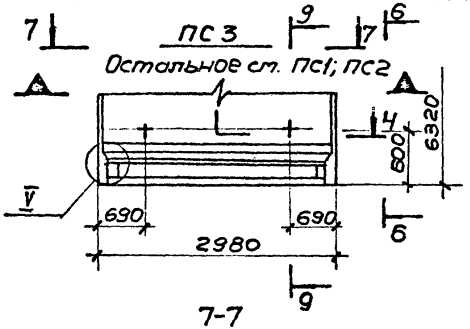

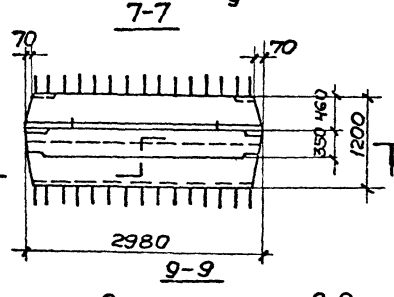

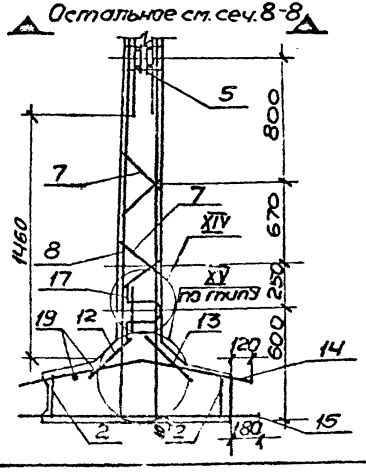

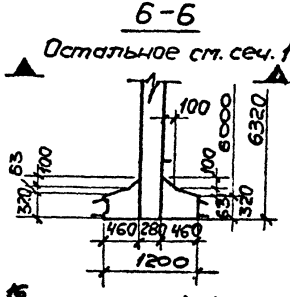

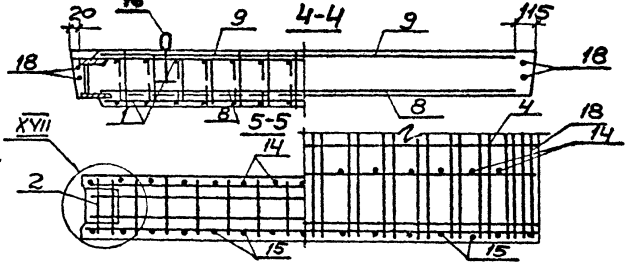

Обозначение	Марка	Условная марка
3.900-3.13.1 07.00	ПСП60-Б1-К	ПС1
-01	ПСП60-Б2-К	ПС2
-02	ПСП60-Б2-К1	ПС3

Инв.№ подл. | Подпись и дата | Взам.инв.№

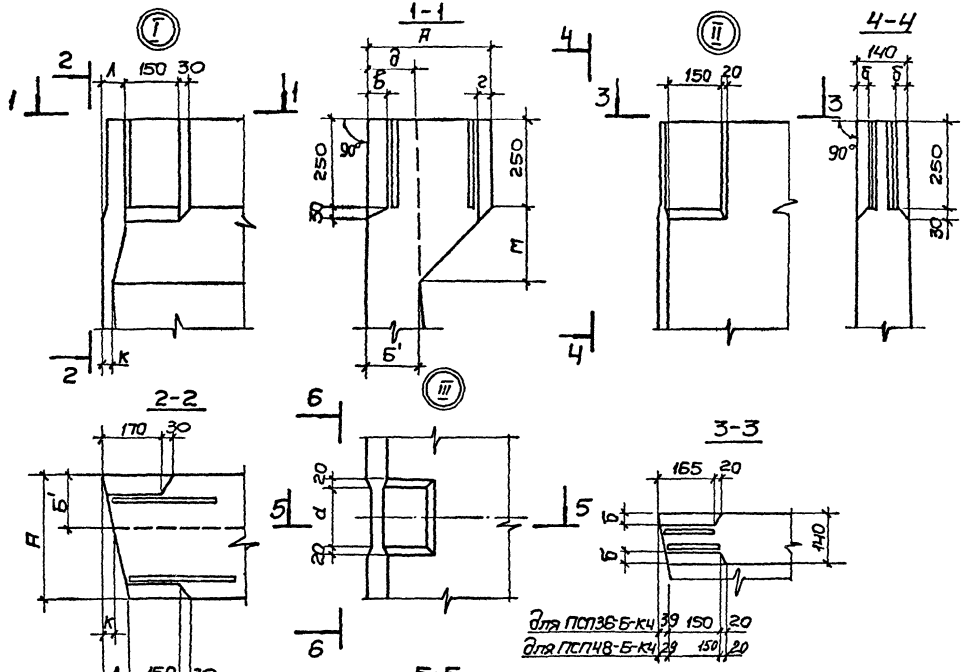

Таблица размеров (мм)

Марка панели	ПСП24-Б-К	ПСП30-Б-К	ПСП36-Б-К	ПСП42-Б-К	ПСП48-Б-К	ПСП54-Б-К	ПСП60-Б-К
А	250	250	350	350	350	350	350
Б	140	180	180	240	240	280	280
Б'	140	151	145	162	150	165	151
В	200	200	200	260	260	320	320
Г	50	50	50	60	60	80	80
Д	540	720	720	980	980	1200	1200
Е	200	270	270	370	370	460	460
Ж	50	50	50	50	50	50	50
К	50	42	40	34	31	29	27
Л	89	70	97	73	73	63	63
М	110	99	205	188	200	185	199
а	160	160	180	180	180	200	200
б	32	32	32	34	34	36	36
в	48	48	54	56	56	62	70
г	40	40	42	44	44	46	48
д	140	147	140	153	140	154	140

Нач.отд	Шейко		
Н.контр	Постников		
Рук.гр.	Мазалова		
Вед.инж.	Одинорал		
Ст.инж.	Возьянов		
Инженер	Остапченко		

3.900-3.13.1 08.00

Узлы I-XIX

Стадия	Лист	Листов
Р	1	8

Союзводоканалпроект Харьковский Водоканалпроект

Копировал: 19069-01 38 Формат А3

Инв.№ подл. | Подпись и дата | Взам. инв.№

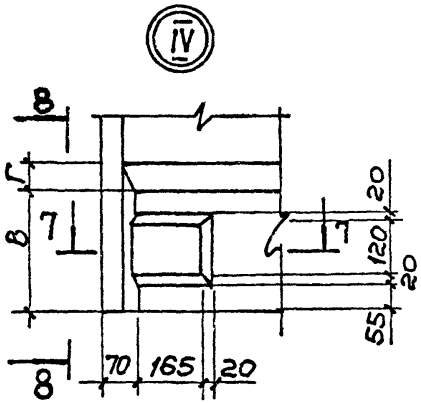

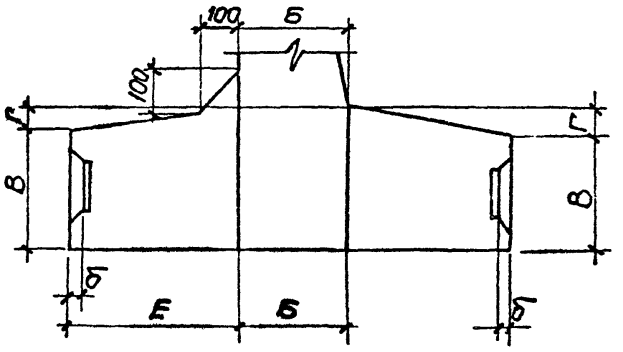

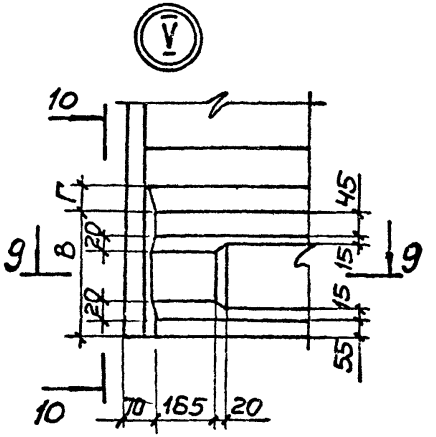

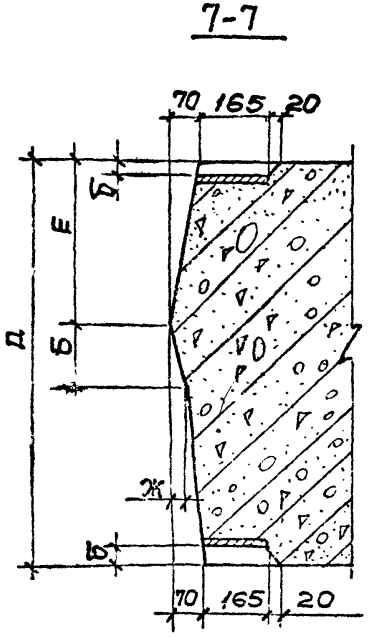

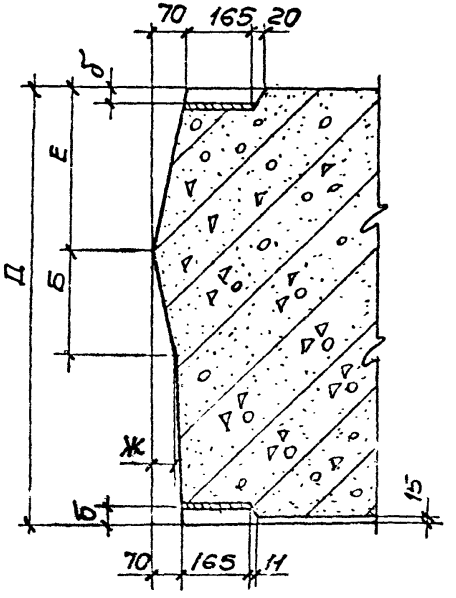

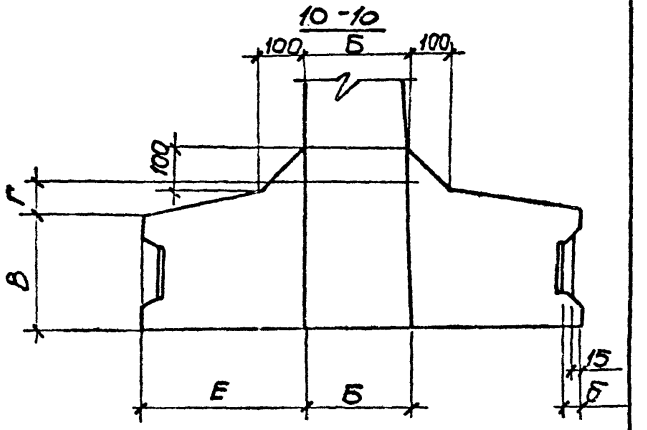

1. Таблицу размеров см. лист 1.
2. В зазоре между пластиной и гнездообразователем допускается наплыв бетона, который в последующем должен быть удалён. Рекомендуется в зазор устанавливать прокладку по месту.

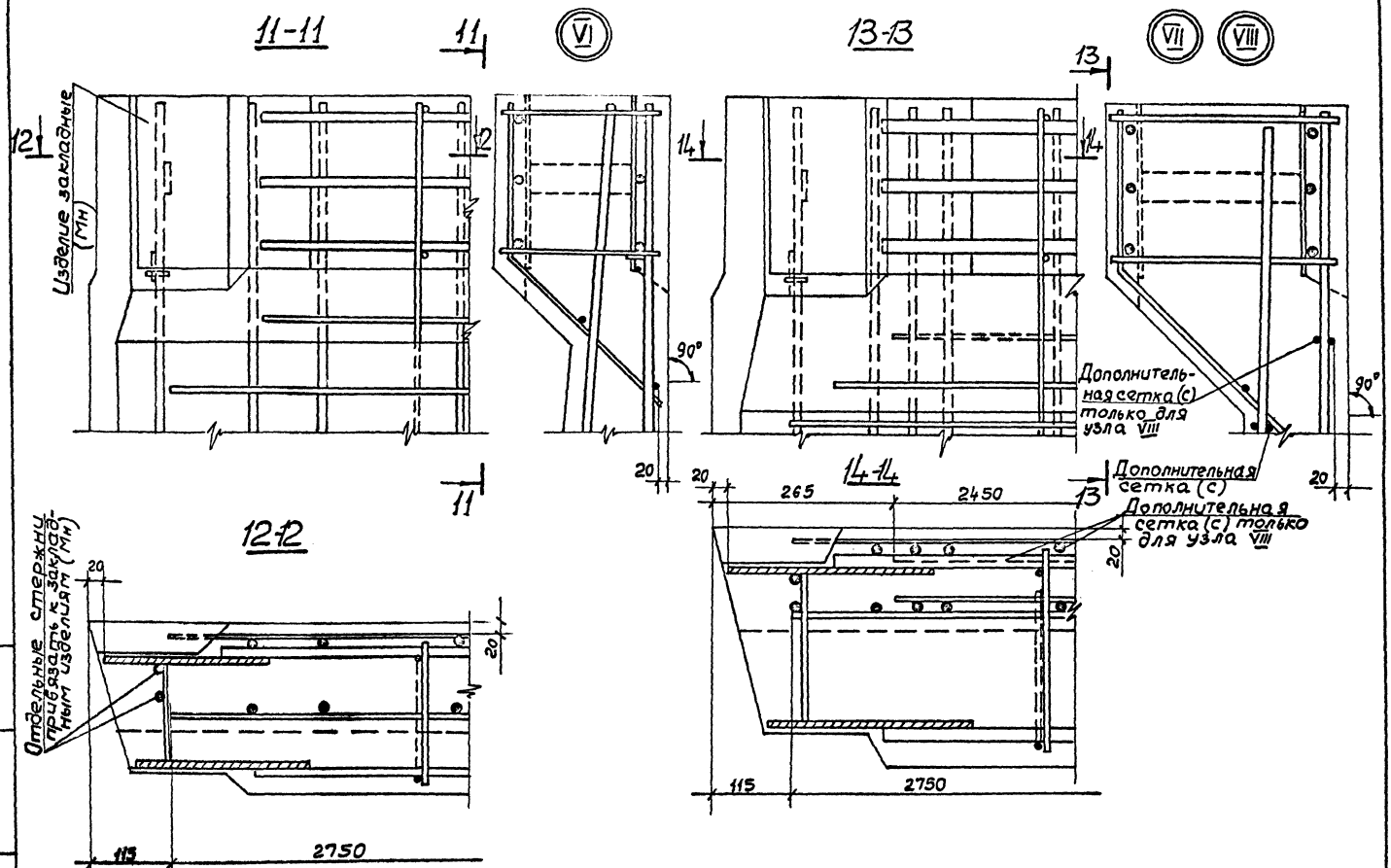

Инв. № подл.	Подпись и дата	Взам. инв. №

3.900-3.13.1 08.00

Лист 3

19069-01 40

Коп. Фруглякова.

Формат А3

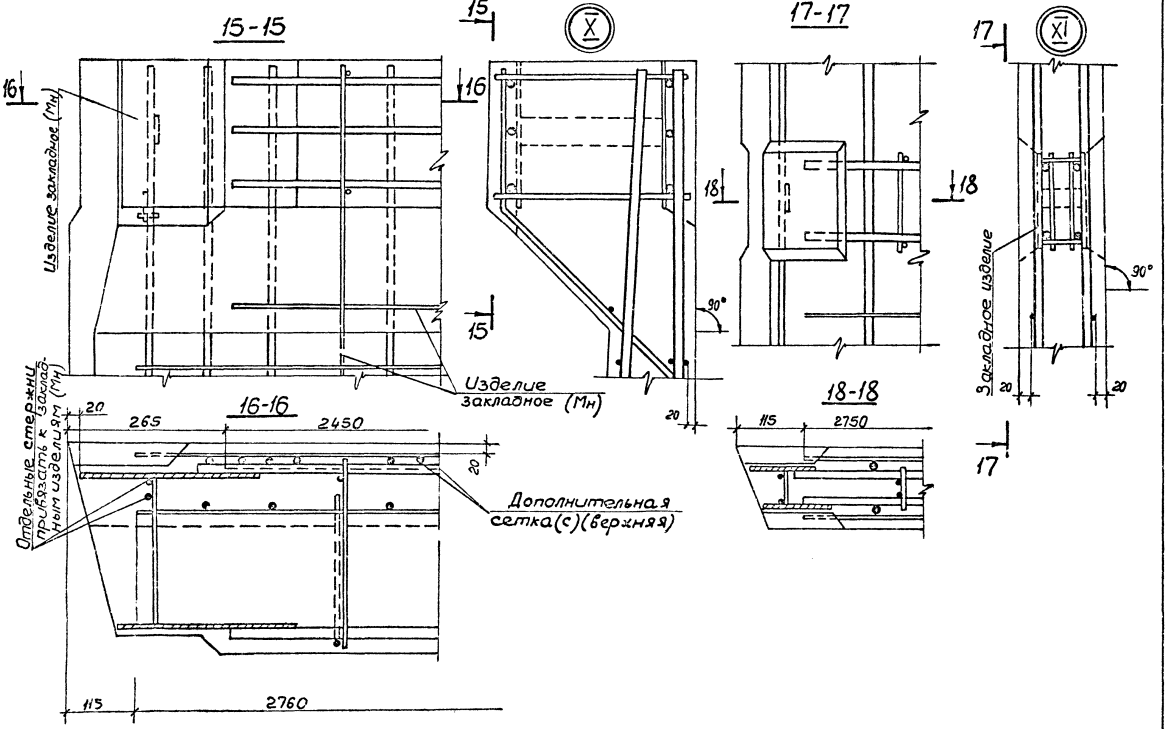

Инв. № подл. | Подпись и дата | Взам. инв. №

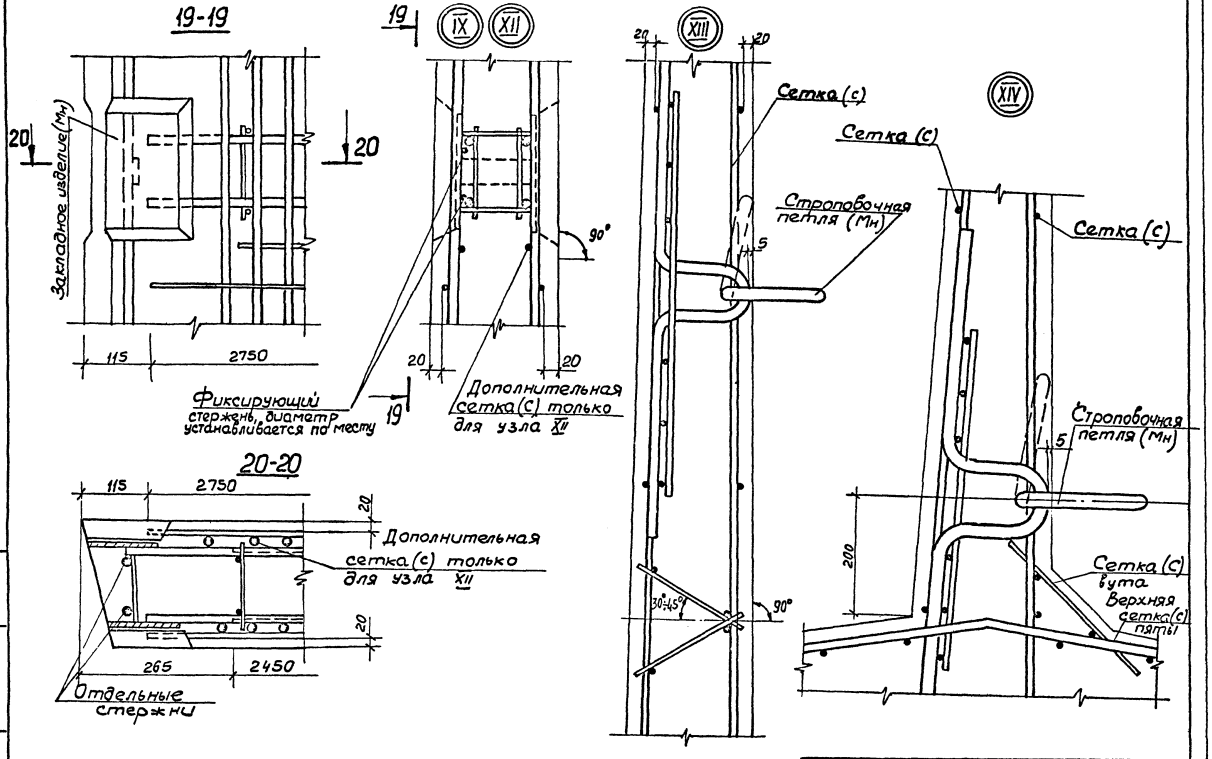

Инв. № подл. | Подпись и дата | Взам. инв. №

3.900-3.13.1 08.00	Лист 5
19069-01 42	

Коп. Пчелякова

Формат А3

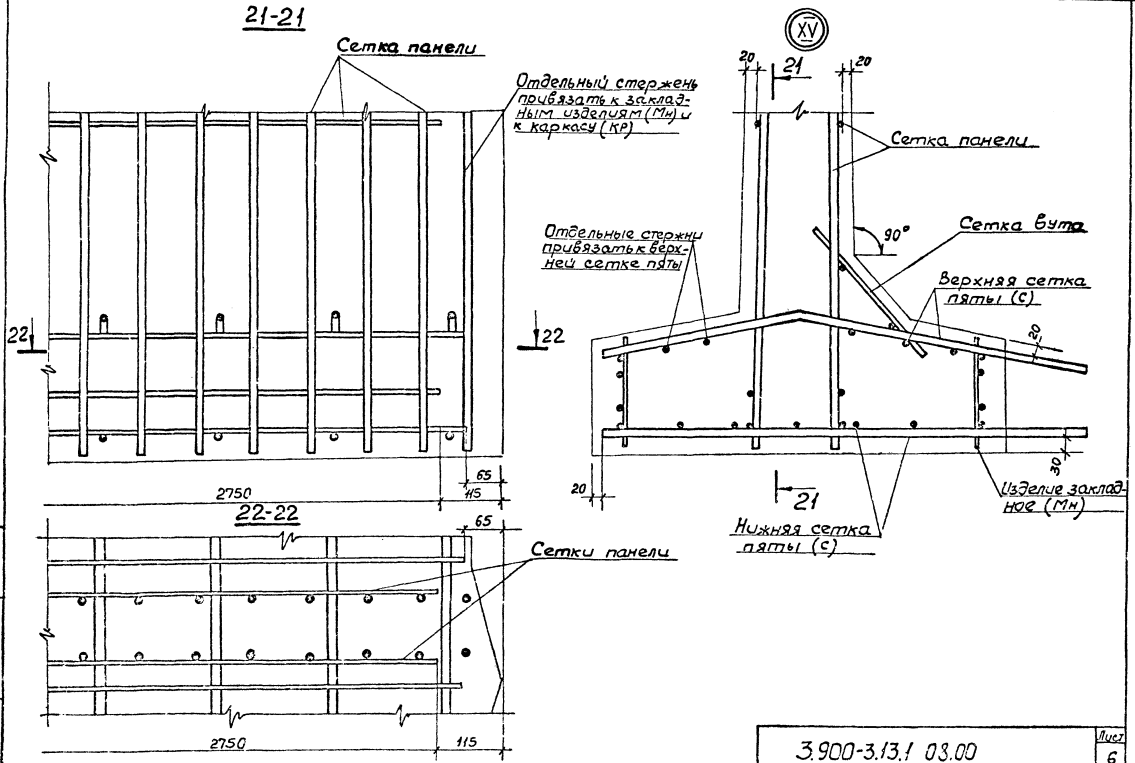

Инв.№ подл. | Подпись и дата | Взам. инв.№

3.900-3.13.1 03.00

Лист 6

1906.9-01 43

Коп. Прокопьева

Формат А3

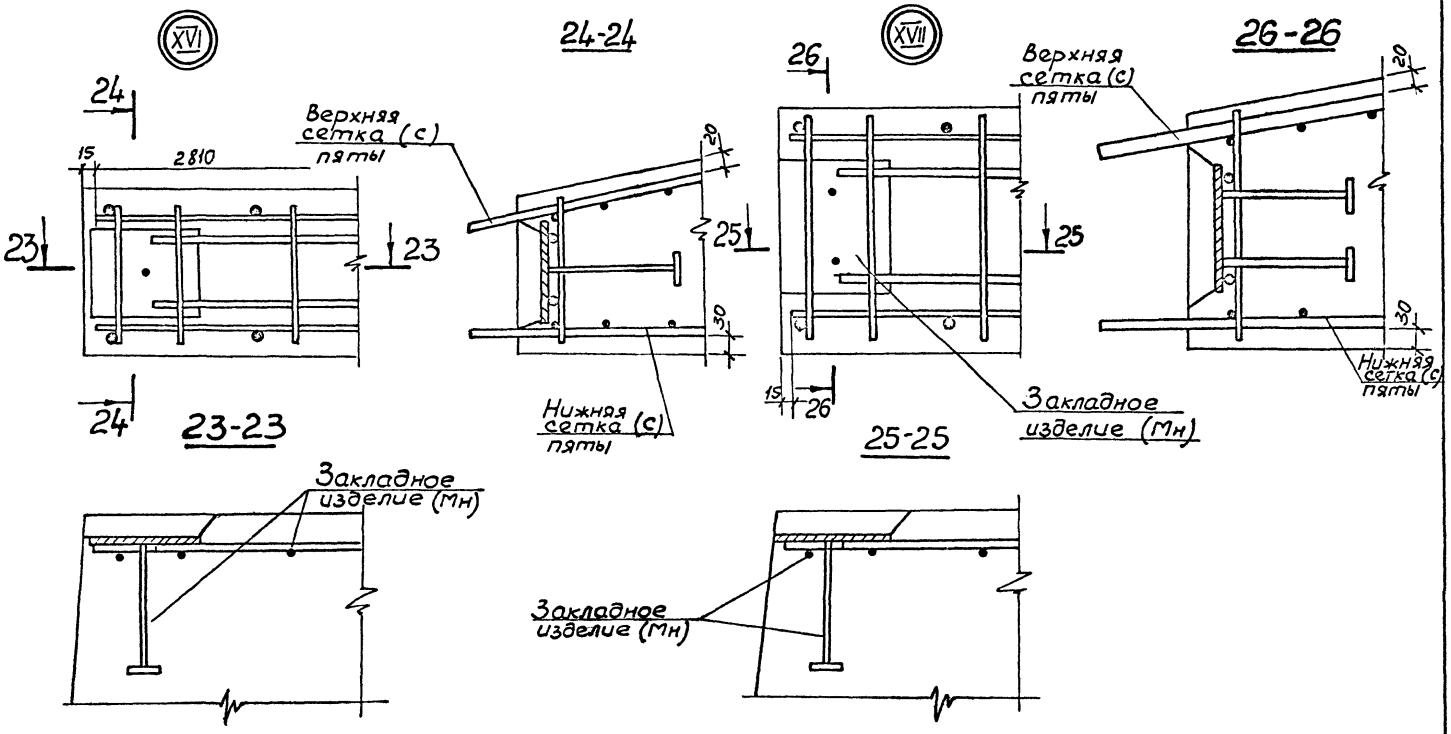

Инв.№подл. | Подпись и дата | Взам.инв.№

3.900-3.13.1 08.00

Лист 7

19069-01 44

Коп. Крылякова

Формат А3

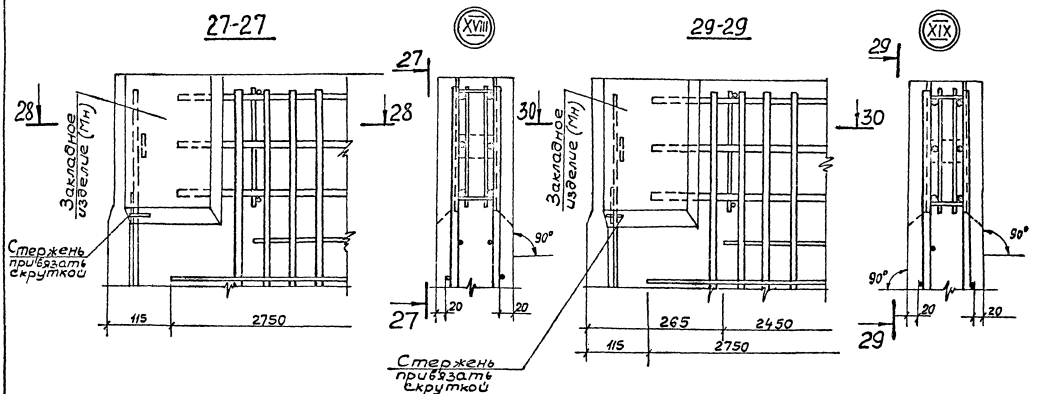

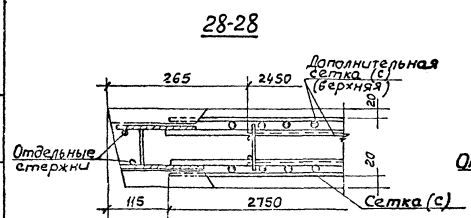

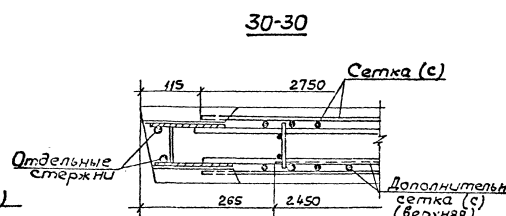

Инв.№ подл. | Подпись и дата | Взам.инв.№

Ведомость расхода стали на элемент, кг

Марка элемента	Изделия арматурные																												Всего
	Арматура класса																												
	Вр-I			А-I										А-III															
	ГОСТ 6727-80			ГОСТ 5781-81																									
	ф5		Итого	ф6	ф8	ф10	ф12	ф14					Итого	ф6	ф8	ф10	ф12	ф14	ф16	ф18	ф20	ф22	ф25	ф28			Итого	
ПСП24-Б1-К	4,4		4,4	14,1									14,1	21,4	11,5												32,9	51,4
ПСП24-Б2-К	4,4		4,4	14,1									14,1	19,9	14,4												34,3	52,8
ПСП24-Б2-К1	5,2		5,2	15,6									15,6	22,0	11,3	7,1											40,4	61,2
ПСП30-Б1-К	6,2		6,2	16,3									16,3	6,0	44,4	7,6											58,0	80,5
ПСП30-Б2-К	6,2		6,2	16,3									16,3	3,0	49,8	7,6											60,4	82,9
ПСП30-Б2-К1	7,0		7,0	21,0									21,0	17,2	51,3	8,7											77,2	105,2
ПСП36-Б1-К	6,8		6,8	19,3	5,6								24,9	8,9	63,2	21,7	19,9										113,7	145,4
ПСП36-Б2-К	6,8		6,8	19,3	5,6								24,9		73,0	21,7	33,6										128,3	160,0
ПСП36-Б3-К	6,8		6,8	11,8	18,9								30,7	8,9	18,6	79,5	18,2	26,9									152,1	189,6
ПСП36-Б4-К	6,8		6,8	9,6	18,9								28,5		2,8	71,9	57,5		44,5								176,7	212,0
ПСП36-Б3-К4	6,8		6,8	11,8	18,9								30,7	8,9	18,6	79,5	18,2	26,9									152,1	189,6
ПСП36-Б4-К4	6,8		6,8	9,6	18,9								28,5		2,8	71,9	57,5	24,4	20,1								176,7	212,0
ПСП36-Б2-К1	7,6		7,6	17,0	13,2								30,2		31,6	92,5	17,2	18,4									159,7	197,5
ПСП36-Б3-К3	6,8		6,8	11,8	18,9								30,7	8,9	18,6	79,5	18,2	26,9									152,1	189,6
ПСП36-Б4-К3	6,8		6,8	9,6	18,9								28,5		2,8	71,9	57,5	44,5									176,7	212,0
ПСП36-Б5-К	6,8		6,8	17,3	5,6								22,9	1,4	18,9	86,2	8,6	15,6									130,7	160,4
ПСП36-Б5-К3	6,8		6,8	17,3	5,6								22,9	1,4	18,9	86,2	8,6	15,6									130,7	160,4
ПСП36-Б5-К4	6,8		6,8	17,3	5,6								22,9	1,4	18,9	86,2	8,6	15,6									130,7	160,4

Взамен инв. №

Подпись и дата

Инв. № подл.

Нач.отд.	Шейко	
Н.контр.	Постников	
Рук.гр.	Мазалова	
Вед.инж.	Однорал	
Ст.инж.	Вазианов	
Инженер	Махаткина	

3.900-3.13.1 00.00 ВМС

Ведомость расхода стали

Стадия	Лист	Листов
	1	4

Союзводоканалниипроект Харьковский Водоканалпроект

19069-01 46

Формат А3

Ведомость расхода стали на элемент, кг

Марка элемента	Изделия арматурные																										Всего
	Арматура класса																										
	Вр-I			A-I									A-III														
	ГОСТ 6727-80			ГОСТ 5781-81																							
	ф5		Итого	ф6	ф8	ф10	ф12	ф14	ф16	ф18			Итого	ф6	ф8	ф10	ф12	ф14	ф16	ф18	ф20	ф22	ф25	ф28	ф32			Итого	
ПСП42-Б1-К	6,8		6,8	18,9	8,7	3,6							31,2	20,8	27,9	65,6	32,7										147,0	185,0
ПСП42-Б2-К	6,8		6,8	18,9	8,7	3,6							31,2	20,8		92,0	54,5										156,7	205,3
ПСП42-Б2-К1	7,6		7,6	16,3	13,2	3,6							33,1		7,0	24,6	17,2	148,4	31,4								2286	269,3
ПСП48-Б1-К	6,6		6,6	4,7	30,9		5,0						40,6			87,8	96,0	27,1	27,0								238,9	286,1
ПСП48-Б2-К	6,6		6,6	7,9	30,9		5,0						43,8		41,7	12,4	123,2	74,5	27,0								278,8	329,2
ПСП48-Б3-К	6,6		6,6	7,9	25,2	8,8	5,0						46,9		21,0	45,4	123,2	27,1	27,0	80,7							324,4	377,9
ПСП48-Б4-К	6,6		6,6	7,9	25,2	8,8	5,5						46,9		21,0	45,4	123,2	27,1	27,0		98,6						342,3	395,8
ПСП48-Б2-К1	7,4		7,4	9,7	15,5	24,0	5,0						54,2		41,0	12,4		206,2	40,4		45,9						345,9	407,5
ПСП48-Б3-К3	6,6		6,6	7,9	25,2	8,8	5,0						46,9		21,0	45,4	123,2	27,1	27,0	80,7							324,4	377,9
ПСП48-Б4-К3	6,6		6,6	7,9	25,2	8,8	5,0						46,9		21,0	45,4	123,2	27,1	27,0		98,6						342,3	395,8
ПСП48-Б3-К4	6,6		6,6	7,9	25,2	8,8	5,0						46,9		21,0	45,4	123,2	27,1	27,0	80,7							324,4	377,9
ПСП48-Б4-К4	6,6		6,6	7,9	25,2	8,8	5,0						46,9		21,0	45,4	123,2	27,1	27,0		98,6						342,3	395,8
ПСП48-Б5-К	6,6		6,6	9,0	9,0	24,0	5,0						47,0		28,1	12,4	12,2	170,8	20,2		40,8						284,5	338,1
ПСП48-Б5-К3	6,6		6,6	9,0	9,0	24,0	5,0						47,0		28,1	12,4	12,2	170,8	20,2		40,8						284,5	338,1
ПСП48-Б5-К4	6,6		6,6	9,0	9,0	24,0	5,0						47,0		28,1	12,4	12,2	170,8	20,2		40,8						284,5	338,1
ПСП54-Б1-К	7,2		7,2	5,2	21,1	18,7	5,1						50,1	13,4			152,7	55,8	72,6								294,5	351,8
ПСП54-Б2-К	7,2		7,2	5,8	21,1	18,7	5,1						50,7		24,0		70,8	125,4	129,6								349,8	407,7
ПСП54-Б2-К1	8,0		8,0	11,0	5,7	35,7	15,2						67,6		47,7			207,3	36,0	107,3		63,5					461,8	537,4
ПСП54-Б5-К	7,2		7,2	6,7	15,7	18,7	15,2						56,3		31,2			231,3		53,3		59,0					431,8	488,3
ПСП60-Б1-К	7,0		7,0	10,1	5,7	25,7	33,9						75,4		52,8	15,6	11,2	124,8	170,4		116,0						492,9	573,2
ПСП60-Б2-К	7,0		7,0	10,1		34,5	33,9						78,5	29,8		15,6			277,9	154,2	48,9						526,4	611,9
ПСП60-Б2-К1	7,8		7,8	12,1		35,2	33,9	13,8					95,0			98,2			277,9	92,4	62,3	45,6	84,3				660,7	763,5

Инв. № подл. | Подпись и дата | Взам. инв. №

Ведомость расхода стали на элемент, кг

Марка элемента	Изделия закладные																																Всего	Общий расход
	Арматура класса																														Прокат марки					
	Вр I		А I							Ас II						А III													ВСт3кп2						
	ГОСТ 6727-80		ГОСТ 5781-81																												ГОСТ 103-76						
	ф5	Итого	ф6	ф8	ф10	ф16	ф18	ф22	Итого	ф12	ф14	ф16	ф18	ф20	Итого	ф6	ф8	ф10	ф12	ф14	ф16	ф18	ф20	ф22	ф28	Итого	40х5	80х6	90х8	100х8	150х8	250х8	200х8	Итого		
ПСП24-Б1-К	4,3	4,3			15,0	1,6	2,0		18,6	1,4	2,2				3,6		0,4	6,6	13,5							22,5	0,2	1,1			3,8	11,7		16,8	63,8	115,2
ПСП24-Б2-К	4,2	4,2			15,0	1,6	2,0		18,6	1,4	2,2				3,6		0,4	6,5	6,9	8,6						22,5	0,2	1,1			3,8	5,9	9,4	20,4	69,3	122,1
ПСП24-Б2-К1	4,2	4,2			15,0	1,6	2,0		18,6	1,4	2,2				3,6		0,4	6,6	6,9	8,6						22,5	0,2	1,1			3,8	5,9	9,4	20,4	69,3	130,5
ПСП30-Б1-К	4,1	4,1	0,3		15,2		2,0		17,5		2,2	3,2		3,0	8,4		0,4	6,6		8,8	12,0					27,8	0,2		1,4	2,8		18,8		23,2	81,0	162,5
ПСП30-Б2-К	3,7	3,7	1,0		15,2		2,0		18,2		2,2	3,2		3,0	8,4		0,4	6,6			23,6					30,6	0,2		1,4	2,8		18,8		23,2	84,1	167,0
ПСП30-Б2-К1	3,7	3,7	1,0		15,2		2,0		18,2		2,2	3,2		3,0	8,4		0,4	6,6			23,6					30,6	0,2		1,4	2,8		18,8		23,2	84,1	189,3
ПСП36-Б1-К	3,4	3,4	1,2		15,4		2,0	3,8	22,4		2,2				2,2	1,5	0,4	6,9	9,4	8,5	12,0	4,6				43,3	0,5		2,4	2,0	2,8		18,8	26,5	97,8	243,2
ПСП36-Б2-К	3,4	3,4	1,2		15,4		2,0	3,8	22,4		2,2				2,2	1,5	0,4	6,9	9,4		23,3					46,1	0,5		2,4	2,0	2,8		18,8	25,5	100,6	260,6
ПСП36-Б3-К	3,5	3,5	0,3	1,6	15,4		2,0	3,8	23,1		2,2				2,2	1,5	0,4	6,9	9,4		12,0	4,6	18,0			52,8	0,5	1,8		2,0	2,8		18,8	25,9	107,5	296,4
ПСП36-Б4-К	3,5	3,5	0,3	1,6	15,4		2,0	3,8	23,1		2,2				2,2	1,5	0,4	6,9	9,4		12,0	4,6	21,8			56,6	0,5		2,4	2,0	2,8		18,8	26,5	111,9	323,9
ПСП36-Б3-К4	3,5	3,5			15,4		2,0	3,8	21,2		2,2				2,2	0,4	0,4	17,0	9,4			4,6				31,8	0,5		0,6	6,7	2,8			10,6	69,3	258,9
ПСП36-Б4-К4	3,5	3,5			15,4		2,0	3,8	21,2		2,2				2,2	0,4	0,4	17,0	9,4			4,6				31,8	0,5		0,6	6,7	2,8			10,6	69,3	281,3
ПСП36-Б2-К1	3,4	3,4	1,2		15,4		2,0	3,8	22,4		2,2				2,2	1,5	0,4	6,9	9,4		23,3	4,6				46,1	0,5		2,4	2,0	2,8		18,8	25,5	100,6	298,1
ПСП36-Б3-К3	4,3	4,3			16,2		2,0	3,8	22,0		2,2				2,2	1,5	3,3	6,9	9,4			4,6				25,7	0,5		2,5	2,0	2,8	11,8		19,6	73,8	263,4
ПСП36-Б4-К3	4,3	4,3			16,2		2,0	3,8	22,0		2,2				2,2	1,5	3,3	6,9	9,4			4,6				25,7	0,5		2,5	2,0	2,8	11,8		19,6	73,8	285,8
ПСП36-Б5-К	3,4	3,4	1,2		15,4		2,0	3,8	22,4		2,2				2,2	1,5	0,4	6,9	9,4		23,3	4,6				46,1	0,5		2,4	2,0	2,8		18,8	26,5	100,6	261,0
ПСП36-Б5-К3	4,3	4,3			16,2		2,0	3,8	22,0		2,2				2,2	1,5	3,3	6,9	9,4			4,6				25,7	0,5		2,5	2,0	2,8	11,8		19,6	73,8	234,2
ПСП36-Б5-К4	3,5	3,5			15,4		2,0	3,8	21,2		2,2				2,2	0,4	0,4	17,4	9,4			4,6				32,2	0,5		0,6	6,7	2,8			10,6	69,7	230,1
ПСП42-Б1-К	1,1	1,1	0,9	0,5	16,4			3,8	21,6				4,6		4,6	1,5			10,1		11,5	15,9		8,6	8,4	56,0	0,5		2,4	4,0		5,6	18,8	31,3	114,6	299,6
ПСП42-[illegible]-К	1,1	1,1		2,1	16,4			3,8	22,3				4,6		4,6	1,5			10,1			15,9	18,4	8,6	8,4	62,9	0,5		2,3	4,0		5,6	18,8	31,2	122,1	327,4
ПСП42-Б2-К1	1,1	1,1		2,1	16,4			3,8	22,3				4,6		4,6	1,5			10,1			15,9	18,4	8,6	8,4	62,9	0,5		2,3	4,0		5,6	18,8	31,2	122,1	391,4

Инв. N подл. | Подпись и дата | Взам. инв. N

Ведомость расхода стали на элемент, кг

Марка элемента	Изделия закладные																														Общий расход
	Арматура класса																								Прокат марки							
	Вр-I			A-I					Ac-II					A-III											Ст3кп2						Всего	
	ГОСТ 6727-80	ГОСТ 5781-81																							ГОСТ 103-76							
	ф5		Итого	ф6	ф8	ф10	ф22		Итого	ф18	ф22	ф28	ф32		Итого	ф6	ф8	ф10	ф12	ф14	ф16	ф18	ф20	ф22	ф25	Итого	40×5	80×6	80×8	120×8	150×8	250×8	250×8		Итого		
ПСП48-Б1-К	4,2		4,2	0,9	0,5	16,4	3,8		21,6	4,6	8,6	8,4			21,6	1,9			29,6		11,5		19,1			62,1	0,9		2,3	8,0	5,6		18,8		35,6	145,1	431,2
ПСП48-Б2-К	4,2		4,2	0,9	0,5	16,4	3,8		21,6	4,6	8,6	8,4			21,6	1,9			29,6			15,3	19,1			65,9	0,9		2,3	8,0	5,6		18,8		35,6	149,6	478,8
ПСП48-Б3-К	4,2		4,2		2,2	16,4	3,8		22,4	4,6	8,6	8,4			21,6	0,4	2,9		29,6				19,1	14,8	9,6	75,4	0,9		2,2	8,0	5,6		10,8		35,5	162,1	538,0
ПСП48-Б4-К	4,2		4,2		2,2	16,4	3,8		22,4	4,6	8,6	8,4			21,6	0,4	2,9		29,6				19,1	7,4	19,2	78,6	0,9		2,2	8,0	5,6		18,8		35,5	162,3	558,1
ПСП48-Б2-К1	4,2		4,2		2,1	16,4	3,8		22,3	4,6	8,6	8,4			21,6	1,9			29,6			15,3	19,1			65,9	0,9		2,3	8,0	5,6		18,8		35,6	149,6	557,1
ПСП48-Б3-К3	4,9		4,9			16,4	3,8		20,2	4,6	8,6	8,4			21,6	1,9		4,7	36,2							42,8	0,9		2,3	8,0	5,6	11,8			28,6	118,1	496,0
ПСП48-Б4-К3	4,9		4,9			16,4	3,8		20,2	4,6	8,6	8,4			21,6	1,9		4,7	36,2							42,8	0,9		2,3	8,0	5,6	11,8			28,6	118,1	513,9
ПСП48-Б3-К4	4,2		4,2			16,4	3,8		20,2	4,6	8,6	8,4			21,6	0,8		5,1	36,9							42,8	0,9		0,5	15,0	5,6				22,0	110,8	488,7
ПСП48-Б4-К4	4,2		4,2			16,4	3,8		20,2	4,6	8,6	8,4			21,6	0,8		5,1	36,9							42,8	0,9		0,5	15,0	5,6				22,0	110,8	506,6
ПСП48-Б5-К	4,2		4,2	0,9	0,5	16,4	3,8		21,6	4,6	8,6	8,4			21,6	1,9			29,6			15,3	19,1			65,9	0,9		2,3	8,0	5,6		18,8		35,6	149,6	487,7
ПСП48-Б5-К3	4,9		4,9			16,4	3,8		20,2	4,6	8,6	8,4			21,6	1,9		4,7	36,2							42,8	0,9		2,3	8,0	5,6	11,8			28,6	118,1	456,2
ПСП48-Б5-К4	4,2		4,2			16,4	3,8		20,2	4,6	8,6	8,4			21,6	0,8		5,1	36,9							42,8	0,9		0,5	15,0	5,6				22,0	110,8	448,9
ПСП54-Б1-К	4,4		4,4	1,7		17,4	3,8		22,9		8,6	8,4			17,0	2,3			13,0	27,4		15,4	6,4	23,0		87,5	1,1		2,3	9,2	7,6		18,8		39,0	170,8	522,6
ПСП54-Б2-К	4,4		4,4	0,8	1,6	17,4	3,8		22,9		8,6	8,4			17,0	0,8	2,9		13,0	27,4			24,9	23,0		92,0	1,1		2,2	9,2	7,6		18,8		38,9	175,9	583,6
ПСП54-Б2-К1	4,4		4,4	0,8	1,6	17,4	3,8		23,6		8,6	8,4			17,0	0,8	2,9		13,0	27,4			24,9	23,0		92,0	1,1		2,2	9,2	7,6		18,8		38,9	175,9	713,3
ПСП54-Б5-К	4,4		4,4	0,8	1,6	17,4	3,8		23,6		8,6	8,4			17,0	0,8	2,9		13,0	27,4			24,9	23,0		92,0	1,1		2,2	9,2	7,6		18,8		38,9	175,9	614,2
ПСП60-Б1-К	4,7		4,7	1,2	1,6	16,8			19,6			13,0	12,2		38,2	0,8	2,9		13,0	41,1			18,5	24,6	9,9	110,8	1,5		2,1	13,6	7,6		18,8		43,6	216,9	790,1
ПСП60-Б2-К	4,7		4,7	1,2	1,6	16,8			19,6			13,0	12,2		38,2	0,8	2,9		13,0	41,1				39,5	19,6	116,9	1,5		2,1	13,6	7,6		18,8		43,6	223,0	834,9
ПСП60-Б2-К1	4,7		4,7	1,2	1,6	16,8			19,6			13,0	12,2		38,2	0,8	2,9		13,0	41,1				39,5	19,6		1,5		2,1	13,6	7,6		18,8		43,6	223,0	986,5

Подпись и дата | Взам. инв. №

Инв. № подл.

gost.e-ecolog.ru