ТИПОВЫЕ КОНСТРУКЦИИ, ИЗДЕЛИЯ И УЗЛЫ ЗДАНИЙ И СООРУЖЕНИЙ

СЕРИЯ 3.900-3

СБОРНЫЕ ЖЕЛЕЗОБЕТОННЫЕ КОНСТРУКЦИИ ЕМКОСТНЫХ СООРУЖЕНИЙ ДЛЯ ВОДОСНАБЖЕНИЯ И КАНАЛИЗАЦИИ

ВЫПУСК 12

ПАНЕЛИ СТЕНОВЫЕ БАЛОЧНЫЕ С ОПОРНОЙ ПЯТОЙ СО ШПОНОЧНЫМ СТЫКОМ ДЛЯ ПРЯМОУГОЛЬНЫХ СООРУЖЕНИЙ

ЧАСТЬ 2
АРМАТУРНЫЕ ИЗДЕЛИЯ
РАБОЧИЕ ЧЕРТЕЖИ

19068-02

ЦЕНА 1[illegible]

gost.e-ecolog.ru

Согласовано.

Гипростроммаш	
Гл инж. инст	Бузинов
Нач отд	Волконский
Нач отд	Волков

ТИПОВЫЕ КОНСТРУКЦИИ, ИЗДЕЛИЯ И УЗЛЫ ЗДАНИЙ И СООРУЖЕНИЙ

СЕРИЯ 3.900-3

СБОРНЫЕ ЖЕЛЕЗОБЕТОННЫЕ КОНСТРУКЦИИ ЕМКОСТНЫХ СООРУЖЕНИЙ ДЛЯ ВОДОСНАБЖЕНИЯ И КАНАЛИЗАЦИИ

ВЫПУСК 12

ПАНЕЛИ СТЕНОВЫЕ БАЛОЧНЫЕ С ОПОРНОЙ ПЯТОЙ СО ШПОНОЧНЫМ СТЫКОМ ДЛЯ ПРЯМОУГОЛЬНЫХ СООРУЖЕНИЙ

ЧАСТЬ 2.
АРМАТУРНЫЕ ИЗДЕЛИЯ
РАБОЧИЕ ЧЕРТЕЖИ

Разработаны институтом
Союзводоканалниипроект
Харьковский Водоканалпроект

Гл. инж инст	Бондаренко
Нач отдела	Шейко
Гл инж пр-та	Мазалова

ЦНИИпромзданий

Гл инж инст	Петров
Рук отдела	Ушаков
Гл инж пр-та	Черномаз

при участии НИИЖБ

Зам директора	Коровин.
Зав лаборат	Бердичевский.
Ст научн сотр	Докудовский

Утверждены и введены в действие с 01 10 1983г.
постановлением Госстроя СССР от 15.07.1983 г. № 185

19068-02 2

пров Инв 5 5 87г. контр [signature]

Содержание

Обозначение	Наименование	Стр.
3.900-3.12.2 00.00.00ТО	Техническое описание	4
3.900-3.12.2 01.00.00	Изделие закладное МН (МН1÷МН14; МН44-МН50)	7
3.900-3.12.2 01.00.00СБ	Изделие закладное МН (МН1-МН14; МН44-МН50) Сборочный чертеж	12
3.900-3.12.2 02.00.00	Изделие закладное МН (МН15-МН22[а])	14
3.900-3.12.2 02.00.00СБ	Изделие закладное МН (МН15-МН22[а]) Сборочный чертеж	16
3.900-3.12.2 03.00.00	Изделие закладное МН (МН37-МН43)	17
3.900-3.12.2 03.00.00СБ	Изделие закладное МН (МН37-МН43). Сборочный чертеж	19
3.900-3.12.2 04.00.00	Изделие закладное МН (МН51; МН52)	20
3.900-3.12.2 04.00.00СБ	Изделие закладное МН (МН51; МН52). Сборочный чертеж	21
3.900-3.12.2 00.01.00	Каркас плоский КР (КР1-КР3)	22
3.900-3.12.2 00.01.00СБ	Каркас плоский КР (КР1-КР3) Сборочный чертеж	23
3.900-3.12.2 00.02.00	Каркас плоский КР (КР4-КР20, четные номера)	24
3.900-3.12.2 00.02.00СБ	Каркас плоский КР (КР4-КР20, четные номера). Сборочный чертеж	26
3.900-3.12.2 00.03.00	Каркас плоский КР (КР5-КР25, нечетные номера)	27
3.900-3.12.2 00.03.00СБ	Каркас плоский КР (КР5-КР25, нечетные номера). Сборочный чертеж	30
3.900-3.12.2 00.04.00	Каркас плоский КР (КР34-КР36; КР44; КР45)	32
3.900-3.12.2 00.04.00СБ	Каркас плоский КР (КР34-КР36; КР44; КР45). Сборочный чертеж	34
3.900-3.12.2 00.05.00	Каркас плоский КР (КР37-КР43)	35
3.900-3.12.2 00.05.00СБ	Каркас плоский КР (КР37-КР43) Сборочный чертеж	37
3.900-3.12.2 00.06.00	Сетка арматурная С (С1-С47, нечетные номера)	38
3.900-3.12.2 00.06.00СБ	Сетка арматурная С (С1-С47, нечетные номера.) Сборочный чертеж	45

Обозначение	Наименование	Стр
3.900-3.12.2 00.07.00	Сетка арматурная С(С2-С34, четные номера)	47
3.900-3.12.2 00.07.00СБ	Сетка арматурная С(С2-С34, четные номера) Сборочный чертеж	52
3.900-3.12.2 00.08.00	Сетка арматурная С(С51-С71, нечетные номера)	54
3.900-3.12.2 00.08.00СБ	Сетка арматурная С(С51-С71, нечетные номера) Сборочный чертеж	57
3.900-3.12.2 00.09.00	Сетка арматурная С(С52-С74, четные номера)	59
3.900-3.12.2 00.09.00СБ	Сетка арматурная С(С52-С74, четные номера). Сборочный чертеж	62
3.900-3.12.2 00.10.00	Сетка арматурная С(С81-С85, нечетные номера).	64
3.900-3.12.2 00.10.00СБ	Сетка арматурная С(С81-С85, нечетные номера). Сборочный чертеж	65
3.900-3.12.2 00.11.00	Сетка арматурная С(С82-С86, четные номера)	66
3.900-3.12.2 00.11.00СБ	Сетка арматурная С(С82-С86, четные номера). Сборочный чертеж	67
3.900-3.12.2 00.12.00	Сетка арматурная С(С88, С90)	68
3.900-3.12.2 00.13.00	Сетка арматурная С(С101-С110)	69
3.900-3.12.2 00.13.00СБ	Сетка арматурная С(С101-С110). Сборочный чертеж	71
3.900-3.12.2 00.14.00	Сетка арматурная С(С111-С117)	72
3.900-3.12.2 00.14.00СБ	Сетка арматурная С(С111-С117). Сборочный чертеж	74
3.900-3.12.2 00.15.00	Сетка арматурная С(С121-С137)	75
3.900-3.12.2 00.15.00СБ	Сетка арматурная С(С121-С137) Сборочный чертеж	78
3.900-3.12.2 00.16.00	Сетка арматурная С(С141-С147)	80
3.900-3.12.2 00.16.00СБ	Сетка арматурная С(С141-С147) Сборочный чертеж	82
3.900-3.12.2 00.17.00	Изделие закладное МН(МН23-МН35)	83
3.900-3.12.2 00.17.00СБ	Изделие закладное МН(МН23-МН35). Сборочный чертеж	86

1. Настоящий выпуск содержит чертежи арматурных и закладных изделий и монтажных петель стеновых панелей балочного типа для прямоугольных емкостных сооружений.

2. Плоские сварные сетки приняты применительно к ГОСТ 23279-78 из стержневой арматуры класса А-III с поперечной арматурой класса А-I.

3. Арматурные сетки панели приняты шириной 2750, 2450 мм и 2850 мм.

4. Изготовление сеток с рабочей арматурой диаметром 10 мм и более предусмотрено на многоточечных контактно-сварочных машинах типа МТМ-32. Изготовление сеток с рабочей арматурой диаметром до 8 мм включительно предусмотрено на многоэлектродных сварочных машинах.

5. Шаг рабочих стержней 200 мм, монтажных 400 мм и 600 мм. Добавочные рабочие стержни с привязкой 50 мм и анкерующие привариваются на одноточечных машинах или сварочными клещами.

Инв. № подл. | Подпись и дата | Взам. инв. №

		3.900-3.12.2 00.00.00 ТО	
Нач. отд.	Шейко	Техническое описание	Стадия: Р; Лист: 1; Листов: 3
Н. контр.	Постников		Союзводоканалниипроект Харьковский ВОДОКАНАЛПРОЕКТ
Рук. гр.	Мазолова		
Вед. инж.	Обнорал		
Инжен.	Остапенко		

19068-02 5

Копир. Косяченко

Формат А4

Укороченные стержни могут быть введены в состав основной сетки с шагом продольных стержней 100 и 200 мм.

6. Арматурные сетки пяты приняты шириной 2850 мм. Рабочая арматура класса А-III, распределительная А-I.

7. Шаг рабочих стержней 200 мм, распределительных 100 и 200 мм.

8. Соединение стержней сеток производится контактной точечной сваркой в соответствии с ГОСТ 14098-68.

Качества арматурных сеток должна удовлетворять требованиям ГОСТ 10922-75.

9. Сварку арматуры и закладных изделий следует выполнять в соответствии с инструкцией по сварке соединений арматуры и закладных деталей железобетонных конструкций (СН393-78).

10. Закладные детали следует изготавливать в соответствии с инструкцией по технологии изготовления и установки стальных закладных деталей в сборных железобетонных и бетонных изделиях (СН313-65*).

11. Для пластин закладных деталей применять прокатную углеродистую сталь марок ВСт.3 по ГОСТ 380-71* для сварных конструкций. Марка стали устанавливается в соответствии с рекомендациями вып. 1/82 настоящей серии.

Инв.№ подл. | Подпись и дата | Взам. инв.№

12. Для строповочных петель применять горячекатаную сталь класса A_c-II марки 10ГТ; класса A-I марки ВСт3 сп2 ГОСТ 380-71.*

13. Арматурную сталь классов A-I, A_c-II и A-III применять по ГОСТ 5781-81 „Сталь горячекатаная для армирования железобетонных конструкций"

14. Арматурную проволоку класса Вр-I применять по ГОСТ 6727-80 „Проволока из низкоуглеродистой стали холоднотянутая для армирования железобетонных конструкций. Технические условия."

15. Указания по антикоррозионной защите закладных изделий дать в проекте сооружения в соответствии со СН и П II-28-73* „Защита строительных конструкций от коррозии"

16. Для возможности изготовления сеток на машинах типа АТМС-14×75-7-1 допускается шаг поперечных стержней принять 300 мм при диаметре 4 мм класса Вр-I, кроме анкерующих.

Инв. № подл. | Подпись и дата | Взам. инв. №

Инв. № подл.	Подпись и дата	Взам. инв. №

Формат	Зона	Поз.	Обозначение	Наименование	Кол. на исполн. 3.900-3.12.2 01.00.00- —	01	02	03	04	05	06	07	08	09	Примечание
				Документация											
А4			3.900-3.12.2 01.00.00СБ	Сборочный чертеж											
А4			00.00.00ТО	Техническое описание											
				Сборочные единицы											
А4			3.900-3.12.2 00.02.00	Каркас плоский КР4	1	1									
		1	-01	То же КР6			1	1	1	1	1	1			
			-02	" КР8									1	1	
А4		2	3.900-3.12.2 00.03.00	" КР5	1										
			-01	" КР7а		1	1								
			-02	" КР7			1		1						

Исполнения 10-19 см. листы 3,4
20 см. лист 5

Нач. отд	Шейко	
Н. контр.	Постников	
Рук. гр	Мозалово	
Вед. инж.	Однорал	
Инжен.	Остапченко	

3.900-3.12.2 01.00.00

Изделие закладное МН (МН1-МН14; МН44-МН50)

Стадия	Лист	Листов
Р	1	5

Союзводоканалниипроект
Харьковский Водоканалпроект

Формат А4

8 20-19068

7

Инв. № подл.	Подпись и дата	Взам. инв. №

Формат	Зона	Поз.	Обозначение	Наименование	Кол. на изделие 3.900-3.12.2 01.00.00 - –	01	02	03	04	05	06	07	08	09	Примечание
А4			3.900-3.12.2 00.03.00 - 03	Каркас плоский КР9а				1							
		2	-04	То же КР9						1			1		
			-05	" КР11							1			1	
			-06	" КР13								1			
				Детали											Масса, кг
				ф6 А III ГОСТ 5781-81											
Б4		3	3.900-3.12.2 01.00.01	ℓ=330							22		22	22	0,07
Б4			01.00.02	ℓ=320					22	22		22			0,07
Б4			01.00.03	ф5 Вр I ГОСТ 6727-80 ℓ=230	22	22	22	22							0,03
				-80×6 ГОСТ 103-76											
Б4			01.00.04	-ℓ=144	2	2	2	2							0,54
Б4			01.00.05	ℓ=229										2	0,86
Б4		4	01.00.06	ℓ=234									2		0,89
Б4			01.00.07	ℓ=235							2				0,89
Б4			01.00.08	ℓ=237						2		2			0,90
Б4			01.00.09	ℓ=238					2						0,91

Инв. № подл.	Подпись и дата	Взам. инв. №
19068-02 9		

Инв.№ подл. | Подпись и дата | Взам.инв.№

Формат	Зона	Поз	Обозначение	Наименование	Кол. на испол. 3.900-3.12.2 01.00.00- 10	11	12	13	14	15	16	17	18	19	Примечание
				Документация											
А4			3.900-3.12.2 01.00.00СБ	Сборочный чертеж											
А4			00.00.00 ТО	Техническое описание											
				Сборочные единицы											
А4			3.900-3.12.2 00.02.00- 03	Каркас плоский КР 10	1	1	1	1							
			-04	То же КР 12					1	1					
		1	-05	" КР 14										1	
			-06	" КР 18							1	1			
			-07	" КР 20									1		
А4			3.900-3.12.2 00.03.00 -04	" КР 9	1										
			-05	" КР 11						1				1	
			-07	" КР 15		1			1						
		2	-08	" КР 17			1								
			-09	" КР 19				1							
			-10	" КР 21							1				
			-11	" КР 23								1			

19068-02 01

3.900-3.12.2 01.00.00

Лист 3

Копировал

Формат А4

6

Инв. № подл.	Подпись и дата	Взам. инв. №

Формат	Зона	Поз.	Обозначение	Наименование	Кол на исполн. 3.900-3.122 01.00.00- 10	11	12	13	14	15	16	17	18	19	Примечание Масса, кг
		2	3.900-3.122 00.03.00-12	Каркас плоский КР25									1		
				Детали											
				ф6А III ГОСТ 5781-81											
Б4		3	3.900-3.122 01.00.01	ℓ=330	22				22	22					0,07
Б4			01.00.02	ℓ=320		22							22	22	0,07
Б4			01.00.10	ф8А III ГОСТ 5781-81											
				ℓ=340			22	22			22	22			0,13
				-80×6 ГОСТ 103-76											
Б4		4	01.00.11	ℓ=211							2	2			0,80
Б4			01.00.12	ℓ=221						2					0,83
Б4			01.00.13	ℓ=224			2	2							0,85
Б4			01.00.14	ℓ=225					2						0,85
Б4			01.00.15	ℓ=231	2	2									0,87
Б4			01.00.09	ℓ=238									2	2	0,90

3.900-3122 01.00.00

Лист 4

10

Проб: Лист 3.5 87 г. Коллед. [signature]

Н 20-89064

Инв № подл	Подпись и дата	Взам инв №

Формат	Зона	Поз	Обозначение	Наименование	Кол. на измен. 3.900-3.12.2 01.00.00 – 20										Примечание
				Документация											
А4			3900-3.12.2.0. 01.00.00 СБ	Сборочный чертеж	X										
А4			00.00.00 ТО	Техническое описание	X										
				Сборочные единицы											
А4		1	3.900-3.12.2 00.02.00-08	Каркас плоский КР14	1										
А4		2	00.03.00-12	То же КР17	1										
				Детали											
															Масса, кг
Б4		3	3.900-3.12.2 01.00.02	ФБА III ГОСТ 5781-81 ℓ=320	22										0,07
Б4		4	01.00.15	-80х6 ГОСТ 103-76 ℓ=211	2										0,87

19068-02 12

3.900-3.12.2 01.00.00

Лист 5

11

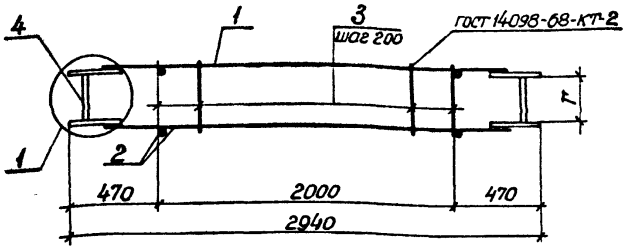

1-1

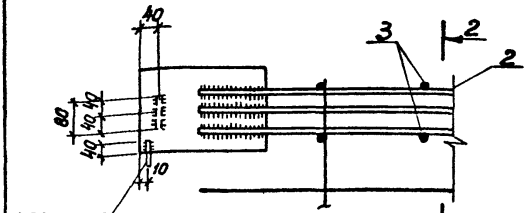

2-2

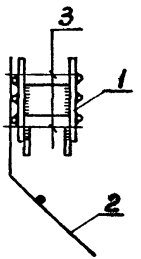

Таблицу исполнений см. лист 2

Инв.№ подл. | Подпись и дата | Взам.инв.№

Нач отд	Шейко		
Н.контр	Постников		
Рук гр	Мазалова		
Вед инж	Однорал		
Инжен	Остапченко		

3.900-3.12.2 01.00.00СБ

Изделие закладное МН(МН1-МН14; МН44-МН50) Сборочный чертеж

Стадия	Масса	Масштаб
Р	см. табл.	—
Лист	Листов 2	

Поз.4-сталь марки ВСт3кп2 ГОСТ 380-71*

Союзводоканалниипроект Харьковский Водоканалпроект

19068-02 13

Формат А4

Обозначение	Марка изделия	Г мм	Масса, кг
3.900-3.12.2 01.00.00	МН 1	144	29.2
-01	МН 2	144	31.7
-02	МН 3	144	36,8
-03	МН 4	144	40,9
-04	МН 5	238	38,6
-05	МН 6	237	41,6
-06	МН 7	235	49,5
-07	МН 8	237	53,8
-08	МН 9	234	45,0
-09	МН 10	229	51.9
-10	МН 11	231	48,9
-11	МН 12	231	53,0
-12	МН 13	224	63,1
-13	МН 14	224	67,9
-14	МН 44	225	56,9
-15	МН 45	221	57,0
-16	МН 46	238	39,9
-17	МН 47	238	47,9
-18	МН 48	231	23,9
-19	МН 49	211	50,3
-20	МН 50	211	72,9

Инв.№ подл. | Подпись и дата | Взам.инв.№

Инв. № подл.	Подпись и дата	Взам. инв. №

Формат	Зона	Поз	Обозначение	Наименование	Кол. на исполн. 3.900-3.12.2 02.00.00 —										Примечан.
					—	01	02	03	04	05	06	07	08		Масса, кг
				Документация											
А4			3.900-3.12.2 02.00.00СБ	Сборочный чертеж	X	X	X	X	X	X	X	X	X		
А4			00.00.00ТО	Техническое описание	X	X	X	X	X	X	X	X	X		
				Сборочные единицы											
А4			3.900-3.12.2 00.04.00	Каркас плоский КР34	2	—	—	—	—	—	—	—	—		
		1	-01	То же КР35	—	2	2	2	—	—	—	—	—		
			-02	" КР36	—	—	—	—	2	2	2	2	2		
				Детали											
Б4		2	3.900-3.12.2 0200.01	ф5ВрТГОСТ 6727-80 ℓ=115	26	—	—	—	—	—	—	—	—		0.02

Нач. отд.	Шейко		
Н. контр.	Постнико		
Рук. гр.	Маталова		
Вед. инж.	Донорал		
Ст. инж.	Газиянов		
Инж.	Остапченко		

3.900-3.12.2 02.00.00

Изделие закладное МН (МН15 - МН22а)

Стадия	Лист	Листов
Р	1	2

Гипроводоканалниипроект Харьковский
Водоканалпроект

копир. Пихарева

формат А4

19068-02 15

14

Инв № подл	Подпись и дата	Взам инв №

Формат	Зона	Поз	Обозначение	Наименование	Кол. на исполн 3 900-3 12.2 02.00.00 –										Примечан.
					–	01	02	03	04	05	06	07	08		
				ф5 ВрI ГОСТ 6727-80											Масса, кг.
Б4			3 900-3.12.2 02.00.02	ℓ=110	—	26	—	—	—	—	—	—	—		0,02
Б4			02 00.03	ℓ=120	—	—	26	—	—	—	—	—	—		0,02
Б4			02 00.04	ℓ=145	—	—	—	26	26	—	—	26	—		0.02
Б4		2	02.00.05	ℓ=160	—	—	—	—	—	26	—	—	—		0.02
Б4			02 00.06	ℓ=120	—	—	—	—	—	—	26	—	—		0 02
Б4			02 00 07	ℓ=170	—	—	—	—	—	—	—	—	26		0.02
Б4															
				–40×6 ГОСТ 103-76											
Б4			02 00.09	ℓ=83	2	—	—	—	—	—	—	—	—		0 16
Б4			02 00.10	ℓ=90	—	—	2	—	—	—	2	—	—		0.17
Б4			02.00.11	ℓ=110	—	2	—	—	—	—	—	—	—		0.20
Б4		3	02.00.12	ℓ=108	—	—	—	—	2	—	—	—	—		0.20
Б4			02 00.13	ℓ=114	—	—	—	2	—	—	—	2	—		0.22
Б4			02 00.14	ℓ=132	—	—	—	—	—	2	—	—	—		0.25
Б4			02.00.15	ℓ=136	—	—	—	—	—	—	—	—	2		0.26

19068-02-16

3.900-3.12.2 02.00.00

Лист 2

Копировал:

Формат А4

15

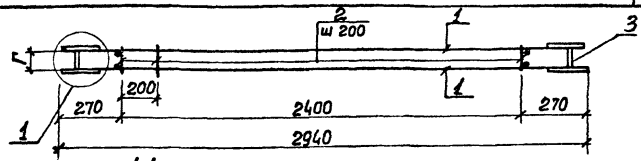

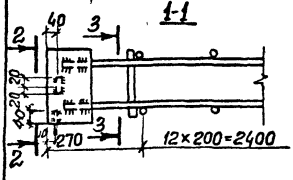

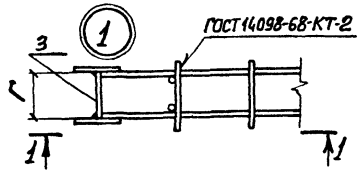

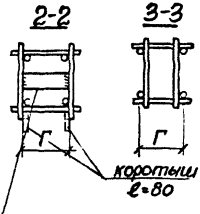

Соединительную планку приварить при сборке МН15÷МН22ᵃ, hшв=5мм

Обозначение	Марка изделия	Г мм	Масса, кг
3.900-3.12.2 02.00.00	МН15	83	11.4
-01	МН16	110	14,9
-02	МН17	90	14,9
-03	МН18	114	15.0
-04	МН19	108	19.1
-05	МН20	132	19,2
-06	МН21	90	19.1
-07	МН22	105	19,2
-08	МН22ᵃ	135	19,2

Инв.№ подл. | Подпись и дата | Взам. инв.№

Нач.отд.	Шейко	
Н.контр	Постников	
Рук.гр	Мазалова	
Вед.инж	Однорал	
Ст.инж	Бозианов	
Инженер	Осталченко	

3.900-3.12.2 02.00.00 СБ

Изделие закладное МН (МН15-МН22ᵃ). Сборочный чертеж

Поз.3-сталь марки ВСт3кп2 ГОСТ 380-71*

Стадия	Масса	Масшт.
Р	См. табл.	—
Лист	Листов 1	

Союзводоканалниипроект Харьковский Водоканалпроект

19068-02 17

Копировал

Формат А4

Инв.№ подл.	Подпись и дата	Взам. инв.№

Формат	Зона	Поз.	Обозначение	Наименование	Кол на испол 3.900-3.12.2 03.00.00 -										Примечание
					-	01	02	03	04	05	06				
				Документация											
А4			3.900-3.12.2 03.00.00 СБ	Сборочный чертеж											
А4			3.900-3.12.2 00.00.00 ТО	Техническое описание											
				Сборочные единицы											
А4			3.900-3.12.2 00.05.00	Каркас плоский КР37	1	—	—	—	—	—	—				
			-01	То же КР38	—	1	—	—	—	—	—				
		1	-02	" КР39	—	—	1	—	—	—	—				
			-03	" КР40	—	—	—	1	—	—	—				
			-04	" КР41	—	—	—	—	1	—	—				

Нач.отд.	Шейко		
Н.контр.	Постников		
Рук.гр.	Мазалова		
Вед.инж.	Однорал		
Ст.инж.	Васильков		
Инжен.	Остапченко		

3.900-3.12.2 03.00.00

Изделие закладное МН (МН37-МН43)

Стадия	Лист	Листов
Р	1	2

Союзводоканалниипроект Харьковский Водоканалпроект

19068-02 18

Копир. Грачелякова

Формат А4

17

Инв. № подл.	Подпись и дата	Взам. инв. №

Формат	Зона	Поз.	Обозначение	Наименование.	Кол. на испол. 3900-312 03.00.00 —										Примечание
					—	01	02	03	04	05	06				
А1		1	3.900-3.122 ОП05.00-05	Каркас плоский КР42	—	—	—	—	—	1	—				Масса, кг
			-06	" КР43	—	—	—	—	—	—	1				
				Детали											
Б4				-150х6 ГОСТ 103-76											
Б4		2	3900-312.2 03.00.01	ℓ=100	2	2	2	—	—	—	—				0,71
Б4			03.00.02	ℓ=150	—	—	—	2	2	—	—				1,06
Б4			03.00.03	ℓ=200	—	—	—	—	—	2	2				1,41
Б4		3	03.00.04	ФВАIII ГОСТ 5781-81 ℓ=170	2	2	2	2	2	4	4				0,11
Б4		4	03.00.05	-40х6 ГОСТ 103-76 ℓ=40	2	2	2	2	2	4	4				0,06

61 20-89061

3.900-312 03.00.00	Лист 2

Формат А4

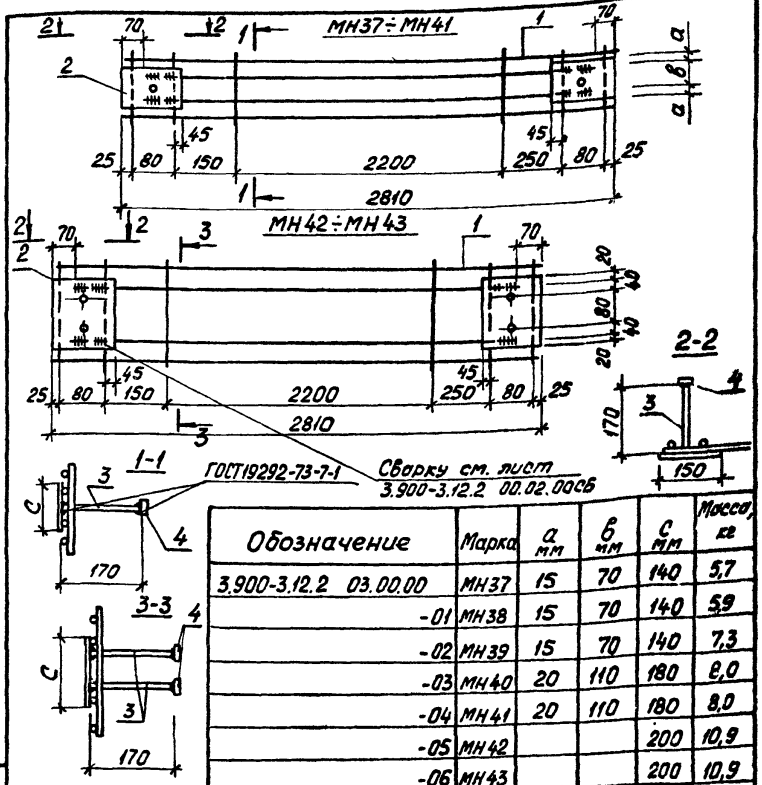

Обозначение	Марка	a мм	б мм	c мм	Масса кг
3.900-3.12.2 03.00.00	МН37	15	70	140	5,7
-01	МН38	15	70	140	5,9
-02	МН39	15	70	140	7,3
-03	МН40	20	110	180	8,0
-04	МН41	20	110	180	8,0
-05	МН42			200	10,9
-06	МН43			200	10,9

Нач.отд	Шейко	
Н.контр	Постников	
Рук.гр	Мазалова	
Вед.инж.	Однорал	
Инжен.	Остапченко	

3.900-3.12.2 03.00.00СБ

Изделие закладное
МН(МН37-МН43)
Сборочный чертеж

Стадия	Масса	Масштаб
Р	см. табл.	—
Лист	Листов 1	

поз.2 и 4-сталь марки ВСт3кп2 ГОСТ 380-71*

Союзводоканалниипроект Харьковский Водоканалпроект

19068-02 20

Формат А4

Инв.№ подл. | Подпись и дата | Взам.инв.№

Инв № подл	Подпись и дата	Взам. инв №

Формат	Зона	Поз	Обозначение	Наименование	Кол на исполн. 3900-3 12 2 04 00 00 —										Примечан
					-	01									Масса кг.
				Документация											
			3.900-3.12 2 04 00 00 сб	Сборочный чертеж	X	X									
А4			3.900-3 12.2 00 00.00 то	Техническое описание	X	X									
				Сборочные единицы											
А4		1	3.900-3 12 2 00.04.00 - 03	Каркас плоский кр44	2	—									
			-04	" кр45	—	2									
				Детали											
Б4		2	3 900-3.12.2 04.00.01	ф6А III ГОСТ 5781-81 ℓ=85	26	26									0.02
				-80х6 ГОСТ 103-76											
Б4		3	04.00.02	ℓ=48	—	2									0.18
Б4			04.00.03	ℓ=58	2	—									0.22

Нач. отд.	Шейко		
Н. контр	Постников		
Рук. гр	Мазалова		
Вед инж.	Одноралл.		
Ст. инж	Возианов		
Инж	Новгородцева		

3.900-3.12.2 04.00 00

Изделие закладное МН (МН 51, МН 52)

Стадия	Лист	Листов
Р		1

Союзводоканалниипроект Харьковский Водоканалпроект

20

19068-02 21

пров: [illegible] 5.5.87г. Копер [illegible]

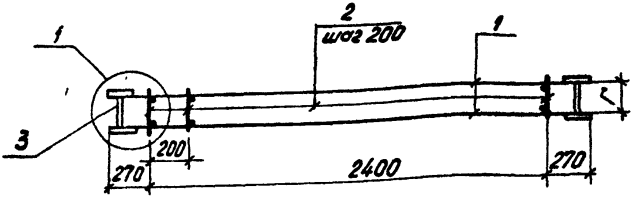

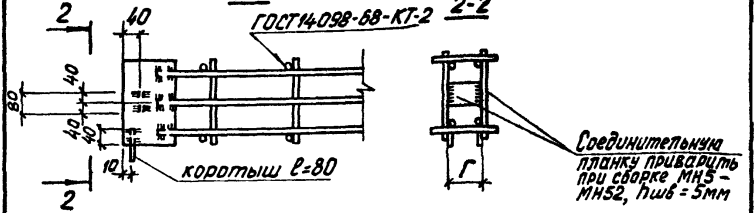

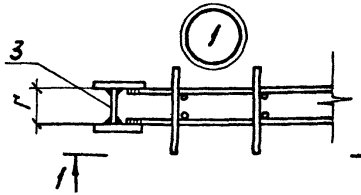

Обозначение	Марка изделия	г мм	Масса кг
3.900-3.12.2 04.00.00	МН51	58	17.6
-01	МН52	48	21.1

Взам. инв.№

Подпись и дата

Инв. № подл.

Нач. отд.	Шейко	
Н. контр	Постников	
Рук. гр.	Мазалова	
Вед. инж	Обнорал	
Инжен.	Новгородцев	

3.900-3.12.2 04.00.00СБ

Изделие закладное МН (МН51; МН52) Сборочный чертеж

Стадия	Масса	Масштаб
Р	см. табл.	—
Лист	Листов 1	

Поз.3 - сталь марки ВСт3кп2 ГОСТ 380-71*

Союзводоканалпроект Харьковский Водоканалпроект

19068-02 22

Формат А4

Инв № подл	Подпись и дата	Взам. инв. №

Формат	Зона	Поз	Обозначение	Наименование	Кол. на исполн. 3.900-3.12.2. 00.01.00 -										Примечание
					-	01	02	03							
				Документация											
А4			3.900-3.12.2 00.01.00 СБ	Сборочный чертеж	X	X	X	X							
А4			00.00.00 ТО	Техническое описание	X	X	X	X							
				Детали											
				Ф5ВрI ГОСТ 6727-80											Масса кГ
Б4		1	3.900-3.12.2 00.01.01	ℓ=2850	2	2	2	2							0,41
Б4			00.01.02	ℓ=115	8	—	—	—							0,01
Б4		2	00.01.03	ℓ=150	—	8	—	—							0,02
Б4			00.01.04	ℓ=205	—	—	8	—							0,03
Б4			00.01.05	ℓ=270	—	—	—	8							0,04

Нач. отд.	Шейко	
Н. контр	Постников	
Рук. гр.	Мазалова	
Вед. инж	Однорал	
Ст. инж	Возиянов	
Инжен	Новгородцева	

3.900-3.12.2 00.01.00

Каркас плоский КР (КР1-КР3)

Стадия	Лист	Листов
Р		1

Союзводоканалниипроект Харьковский Водоканалпроект

Коп. Бруелякова

Формат А4

19068-02 23

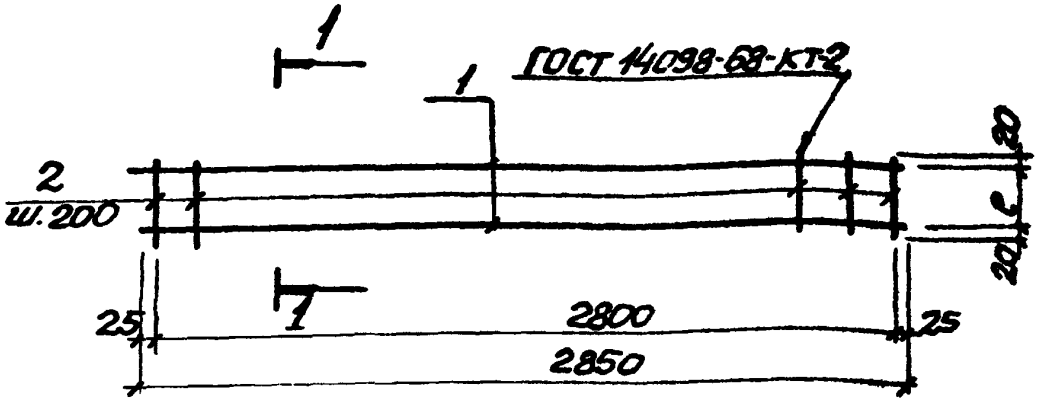

1–1

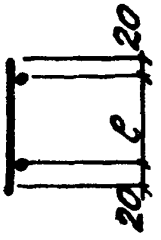

Обозначение	Марка	ℓ мм	Масса кг
3.900-3.12.2 00.01.00	КР1	75	1.0
–01	КР1а	110	1.0
–0.2	КР2	165	1.1
–03	КР3	230	1.1

Нач.отд	Шейко		
Н.контр	Постников		
Рук.гр.	Мазалова		
Вед.инж	Однорал		
Ст.инж	Возианов		
Инж.	Новгородцева		

3.900-3.12.2 00.01.00 СБ

Каркас плоский КР (КР1-КР3)
Сборочный чертеж

Стадия	Масса	Масштаб
Р	см. табл	—

Лист | Листов 1

Союзводоканалпроект Харьковский Водоканалпроект

Инв. № подл. | Подпись и дата | Взам. инв. №

19068-02 24

коп. Пихарева

формат А4

Инв. № подл.	Подпись и дата	Взам. инв. №

Формат	Зона	Поз.	Обозначение	Наименование	Кол. на испол. 3.900-3.12.2 00.02.00–									Примечание
					–	01	02	03	04	05	06	07	08	
														Масса, кг
				Документация										
А4			3.900-3.12.2 00.02.00 СБ	Сборочный чертеж										
А4			00.00.00 ТО	Техническое описание										
				Детали										
			3.900-3.12.2 00.02.01	ф5 Вр-I ГОСТ 6727-80 ℓ=230	6	—	—	—	—	—	—	6	6	0,03
Б.ч		1	00.02.02	ф6 А-I ГОСТ 5781-81 ℓ=230	—	6	—	—	—	—	—	—	—	0,05
Б.ч			00.02.03	ф8 А-I ГОСТ 5781-81 ℓ=230	—	—	6	6	—	—	—	—	—	0,09
Б.ч			00.02.04	ф10 А-I ГОСТ 5781-81 ℓ=230	—	—	—	—	6	6	6	—	—	0,14
Б.ч		2	00.02.05	–250×8 ГОСТ 82-70 ℓ=300	—	2	2	2	2	2	—	—	—	4,7
Б.ч			00.02.06	–250×6 ГОСТ 82-70 ℓ=250	2	—	—	—	—	—	—	2	2	2,95

Нач. отд	Шейко	
Н. контр	Пастников	
Рук. гр	Мазалова	
Вед. инж.	Однорал	
Ст. инж.	Возиянов	
Инженер	Новгородцева	

3.900-3.12.2 00.02.00

Каркас плоский КР(КР4-КР20, четные номера)

Стадия	Лист	Листов
Р	1	2

Спецводоканалниипроект
Харьковский Водоканалпроект

Копировал

Формат А4

25 20-89061

42

Инв № подл	Подпись и дата	Взам инв №

Формат	Зона	Поз.	Обозначение	Наименование	Кол на исполн 3900-3122 00 02 00 —										Примечание
					—	01	02	03	04	05	06	07			масса, кг
Б.4			3900-3122 00 02 07	Ф12А III ГОСТ 5781-81 ℓ=2590	3	—	—	—	—	—	—	—			2,30
Б.4			00.02.08	Ф16А III ГОСТ 5781-81 ℓ=2530	—	3	—	—	—	—	—	—			3,99
Б.4			00.02.09	Ф18А III ГОСТ 5781-81 ℓ=2530	—	—	3	—	—	—	—	—			5,29
Б.4			00.02.10	Ф20А III ГОСТ 5781-81 ℓ=2570	—	—	—	3	—	—	—	—			6,35
Б.4		3	00.02.11	Ф22А III ГОСТ 5781-81 ℓ=2570	—	—	—	—	3	—	—	—			7,66
Б.4			00.02.12	Ф22А III ГОСТ 5781-81 ℓ=2580	—	—	—	—	—	2	—	—			7,69
Б.4			00.02.13	Ф8А III ГОСТ 5781-81 ℓ=2550	—	—	—	—	—	—	3	—			1,01
Б.4			00.02.14	Ф10А III ГОСТ 5781-81 ℓ=2550	—	—	—	—	—	—	—	3			1,57
Б.4		4	00.02.15	Ф25А III ГОСТ 5781-81 ℓ=2580	—	—	—	—	—	1	—	—			9,93

19068-02 26

3.900-3.12.2 00.02.00

Лист 2

Формат А4

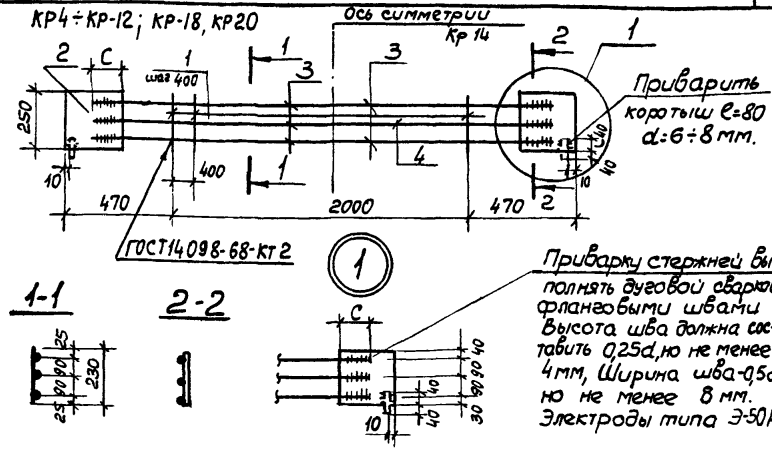

Обозначение	Марка	С мм	Масса кг
3.900-3.13.2 00.02 00	КР4	75	12,9
-01	КР6	95	21,7
-02	КР8	95	25,8
-03	КР10	115	28,9
-04	КР12	115	33,2
-05	КР14	120	35,4
-06	КР18	55	9,1
-07	КР20	55	10,8

Нач отд	Шейко		
Н.контр	Постников		
Рук.гр	Казалова		
Вед.инж	Однорал		
Ст.инж	Безиганов		
Инжен	Новгородцева		

Инв № подл. | Подпись и дата | Взам.инв.№

3.900-3.12.2 00.02.00 СБ

Каркас плоский КР (КР4 – КР20, четные номера) Сборочный чертеж

Стадия	Масса	Масштаб
Р	см. табл.	–

Лист | Листов 1

Поз. 3 - сталь марки ВСТ3кп2 ГОСТ 380-71

Союзводоканалниипроект Харьковский Водоканалпроект

19068-02 27

Коп. Круглякова

Формат А4

Инв № подл.	Подпись и дата	Взам инв №

Формат	Зона	Поз.	Обозначение	Наименование	Кол. на испол. 3.900.3.12.2 00.03.00 –										Примеч.
					–	01	02	03	04	05	06	07	08	09	
				Документация											
А4			3.900-3.11.2. 00.03.00 СБ	Сборочный чертеж											
А4			00.00.00.ТО	Техническое описание											
				Детали											
Б.Ч			3.900-3.12.2. 00.03.01	Ф12А III ГОСТ 5781-81 ℓ=2590	3	—	—	—	—	—	—	—	—	—	2,30
Б.Ч			00.03.02	Ф14А III ГОСТ 5781-81 ℓ=2590	—	3	3	—	—	—	—	—	—	—	3,13
Б.Ч		1	00.03.03	Ф16А III ГОСТ 5781-81 ℓ=2630	—	—	—	3	3	—	—	—	—	—	4,16
Б.Ч			00.03.04	Ф18А III ГОСТ 5781-81 ℓ=2530	—	—	—	—	—		—	3	—	—	5,06
			00.03.05	Ф20А III ГОСТ 5781-81 ℓ=2570						3					6,34
Б.Ч			00.03.06	Ф22А III ГОСТ 5781-81 ℓ=2570	—	—	—	—	—	—	3	—	2	—	7,66
Б.Ч			00.03.07	Ф25А III ГОСТ 5781-81 ℓ=2580	—	—	—	—	—	—	—	—	1	2	9,9

Исполнения 10÷12 см. лист 3

Нач.отд.	Шейко	
Н.контр.	Постников	
Рук.гр.	Мазалова	
Вед.инж.	Однорал	
Ст.инж.	Возиянов	
Инжен.	Новгородцева	

3.900-3.12.2 00.03.00

Каркас плоский КР (КР5 – КР25, нечетные номера)

Стадия	Лист	Листов
Р	1	3

Союзводоканалпроект Харьковский Водоканалпроект

Коп. Круглякова

Формат А4

19068-02 28

27

Инв № подл	Подпись и дата	Взам инв №

Формат	Зона	Поз	Обозначение	Наименование	Кол на исполн. 3 900-3.12.2 00 03 00-										Примечание
					–	01	02	03	04	05	06	07	08	09	Масса, кг
				Ф5 Вр I ГОСТ 6727-80											
Б.4			3.900-3.12.2 00 03.08	l=520	6	6	–	–	–	–	–	–	–	–	0,07
Б.4		2	00.03.09	Ф6А I ГОСТ 5781-81 l=520	–	–	–	6	–	–	–	6	–	–	0,09
Б.4			00 03 10	l=665	–	–	6	–	6	–	–	–	–	–	0,15
Б.4			0003.11	Ф8А I ГОСТ 5781-81 l=665	–	–	–	–	–	6	6	–	6	6	0,26
				Ф5 Вр I ГОСТ 6727-80											
Б.4			00.03.12	l=2530	–	–	–	–	–	–	–	1	–	–	0,36
Б.4		3	00.03.13	l=2570	–	–	–	–	–	1	1	–	1	–	0,37
Б.4			00.03.14	l=2580	–	–	–	–	–	–	–	–	–	1	0,37
Б.4			00.03.15	l=2590	1	1	1	–	–	–	–	–	–	–	0,37
Б.4			00.03.16	l=2630	–	–	–	1	1	–	–	–	–	–	0,38
				-250 х 6 ГОСТ 82-76											
Б.4		4	00.03.17	l=250	2	2	2	2	2	–	–	–	–	–	2,95
Б.4			00.03.18	-250 х 8 ГОСТ 82-76 l=300	–	–	–	–	–	2	2	2	2	2	4,71
Б.4		5	00 03.19	Ф22А III ГОСТ 5781-81 l=2580	–	–	–	–	–	–	–	–	–	1	7,69

19068-02 29

3 900-3.12.2 00 03.00

Лист 2

Формат А4

28

Инв.№ подл.	Подпись и дата	Взам. инв.№

Формат	Зона	Поз.	Обозначение	Наименование	Кол. на испол. 3.900-3.12.2 00.03.00- 10	11	12	Примечание
				Документация				
А4			3.900-3.12.2 00.03.00 СБ	Сборочный чертеж				
А4			00.00.00 ТО	Техническое описание				
				Детали				
								Масса, кг.
Б.Ч		1	3.900-3.12.2 00.03.20	Ф8 А III ГОСТ 5781-81 ℓ=2550	3	—	—	1,00
Б.Ч			00.03.21	Ф10 А III ГОСТ 5781-81 ℓ=2550	—	3	—	1,58
Б.Ч			00.03.22-01	Ф12 А III ГОСТ 5781-81 ℓ=2590	—	—	3	2,30
Б.Ч		2	00.03.9	Ф5 Вр I ГОСТ 6727-80 ℓ=665	6	6	6	0,09
		3		Ф5 Вр I ГОСТ 6727-80				
Б.Ч			00.03.23	ℓ=2550	1	1	—	0,37
Б.Ч			00.03.15	ℓ=2590	—	—	1	0,37
		4		-250×6 ГОСТ 82-76				
Б.Ч			00.03.17	ℓ=250	2	2	2	2,95

1908-02 30

3.900-3.12.2 00.03.00	Лист 3

Формат А4

68

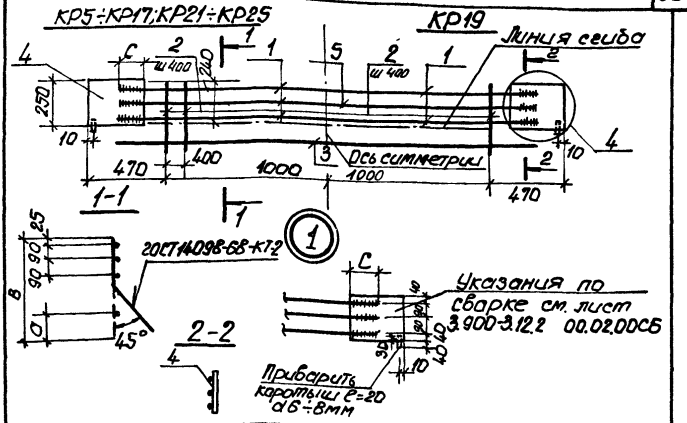

Обозначение	Марка	а мм	в мм	с мм			Масса, кг
3.900-3.12.2 00.03.00	КР5	195	520	75			13.6
-01	КР7а	195	520	75			16.1
-02	КР7	210	665	75			16.2
-03	КР9а	198	520	95			19.2
-04	КР9	210	665	95			19.3
-05	КР11	210	665	115			26.4
-06	КР13	210	665	115			33.6

Инв.№ подл. | Подписи и дата | Взам. инв.№

Нач.отд.	Шейко		
Н.контр.	Постников		
Рук.гр.	Мазалова		
Вед.инж.	Дзнирсл		
Ст.инж.	Базиянов		
Инжен.	Новгородцева		

3.900-3.12.2 00.03.00СБ

Каркас плоский КР(КР5-КР25,нечетные номера) Сборочный чертеж

Стадия	Масса	Масштаб
Р	см. табл.	–

Лист 1 | Листов 2

Поз. 4-сталь марки ВСТ3кп2 2ОСТ380-71 *

Союзводоканалниипроект Харьковский Водоканалпроект

19068-02 31

Копир. Шелест

формат А4

Обозначение	Марка	a мм	b мм	c мм			Масса кг
3.900-3.12.2 000.03.00 - 07	КР15	190	665	95			25,5
-08	КР17	190	665	115			34,3
-09	КР19	190	665	135			39,2
-10	КР21	220	665	55			9,8
-11	КР23	220	665	55			11,6
-12	КР25	190	665	75			13,7

Инв. № подл. | Подпись и дата | Взам. инв. №

Инв.№ подл.	Подпись и дата	Взам.инв.№

Формат	Зона	Поз	Обозначение	Наименование	Кол. на исполн. 3.900-3.12.2 00.04.00—										Примечание
					—	01	02	03	04						
				Документация											
А4			3.900-3.12.2 00.04.00 СБ	Сборочный чертеж	X	X	X	X	X						
А4			00.00.00 ТО	Техническое описание	X	X	X	X	X						
															Масса, кг
				Детали											
				ф10А III ГОСТ 5781-81											
Б.4			3.900-3.12.2 00.04.01	ℓ=2750	—	—	—	3	—						1.68
Б.4		1	00.04.02	ℓ=2730	2	—	—	—	—						1.68
Б.4				ф12А III ГОСТ 5781-81											
Б.4			00.04.03	ℓ=2790	—	—	—	—	3						2.78
Б.4			00.04.04	ℓ=2730	—	2	—	—	—						2.42
Б.4			00.04.05	ф14А II ГОСТ 5781-81 ℓ=2690	—	—	2	—	—						3.30

Нач.отд	Шейко		
Н.контр	Постников		
Рук.гр	Мазапова		
Вед.инж	Однорал		
Ст.инж	Вазианов		
Инжен.	Новгородцева		

3.900-3.12.2 00.04.00

Каркас плоский КР (КР34-КР36; КР44; КР45)

Стадия	Лист	Листов
Р		2

Союзводоканалмуипроект Харьковский Водоканалпроект

Коп. Пихарева

формат А4

19068-02 33

32

Инв № подл.	Подпись и дата	Взам инв №

Формат	Зона	Поз.	Обозначение	Наименование	Кол на испол 3.900-3.12.2 00.04.00-										Примечание
					–	01	02	03	04						
															Масса, кг
				ФБВрI ГОСТ 6727-80											
Б.4			3.900-3.12.2 00.04.06	ℓ=140	7	7	–	–	–						0,02
Б.4		2	00.04.07	ℓ=230	–	–	–	7	7						0,03
Б.4			00.04.08	ФБАI ГОСТ 5781-81 ℓ=160	–	–	7	–	–						0,04
				-120х6 ГОСТ 103-76											
Б.4			00.04.09	ℓ=160	2	–	–	–	–						0,01
Б.4		3	00.04.10	ℓ=180	–	2	–	–	–						1,02
Б.4			00.04.11	ℓ=200	–	–	2	–	–						1,13
Б.4			00.04.12	-150х6 ГОСТ 103-76 ℓ=250	–	–	–	2	2						1,76

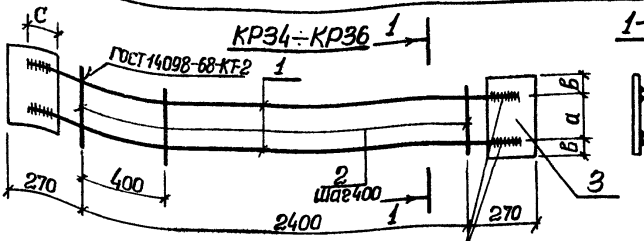

Приварку стержней выполнять дуговой сваркой фланговыми швами высота шва должна составить 0,25d но не менее 4мм. Ширина шва 0,5d, но не менее 8мм. Электроды типа Э-50А.

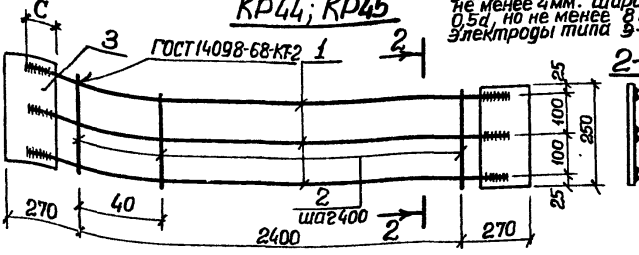

Обозначение	Марка	а мм	в мм	С мм	Масса, кг.
3.900-3.12.2 00.04.00	КР34	100	30	55	5.3
-01	КР35	100	40	75	7.0
-02	КР36	120	40	75	9.1
-03	КР44			55	8.3
-04	КР45			75	10.1

Нач. отд.	Шейко	
Н контр	Постников	
Рук гр	Мазалова	
Вед инж	Однорил	
Ст инж	Возианов	
Инжен	Новгородцева	

Инв № подл | Подпись и дата | Взам. инв №

3.900-3.12.2 00.04.00СБ

Каркас плоский КР(К34-Кр36;Кр44;Кр45) Сборочный чертеж.

Стадия	Масса	Масштаб
Р	См. табл.	—

Лист | Листов 1

Поз. 3 - сталь марки ВСт3кп2 ГОСТ 380-71*

Союзводоканалниипроект Харьковский Водоканалпроект

19068-02 35

Копир. Зайцева

Формат А4

Инв N подл	Подпись и дата	Взам. инв N

Формат	Зона	Поз	Обозначение	Наименование	Кол. на исполн. 3.900-3.12.2 00.05.00 —										Примеч.
					—	01	02	03	04	05	06				Масса кг
				Документация											
А4			3.900-3.12.2 00.05.00СБ	Сборочный чертеж	X	X	X	X	X	X	X				
А4			00.00.00ТО	Техническое описание	X	X	X	X	X	X	X				
				Детали											
				ф5ВрТГОСТ6727-80											
Б4		1	3.900-3.12.2 00.05.01	ℓ=2810	2	2	2	2	2	2	2				0.41
Б4		2	00.05.02	ℓ=175	—	—	16	—	—	—	—				0.03
Б4			00.05.03	ℓ=185	—	16	—	—	—	—	—				0.03
Б4			00.05.04	ℓ=190	16	—	—	—	—	—	—				0.03
Б4			00.05.05	ℓ=220	—	—	—	—	16	—	—				0.03

Нач. отд	Шейко		
Н. контр	Постников		
Рук гр.	Мазалова		
Вед инж	Однорал		
Ст. инж	Возианов		
Инж.	Новгородцева		

3.900-3.12.2 00.05.00

Каркас плоский Кр(Кр37- Кр43)

Стадия	Лист	Листов
Р	1	2

Союзводоканалпроект Харьковский Водоканалпроект

коп. Пихарева

формат А4

19068-02 36

35

Инв. № подл.	Подпись и дата	Взам. инв. №

Формат	Зона	Поз.	Обозначение	Наименование	Кол. на испол. 3.900-3.12.2 00.05.00-										Примечание
					–	01	02	03	04	05	06				
															Масса, кг
				Ф5ВрI ГОСТ 6727-80											
Б.4		2	3.900-3.12.2 00.05.06	ℓ=235	–	–	–	16	–	–	–				0,03
Б.4			00.05.07	ℓ=290	–	–	–	–	–	–	16				0,04
Б.4			00.05.08	ℓ=295	–	–	–	–	–	16	–				0,04
Б4		3	00.05.09	Ф10 А$\overline{\text{III}}$ ГОСТ 5781-81 ℓ=2670	2	2	–	–	–	–	–				1,65
Б4			00.05.10	Ф12 А$\overline{\text{III}}$ ГОСТ 5781-81 ℓ=2670	–	–	2	2	2	–	–				2,37
Б.4			00.05.11	Ф14 А$\overline{\text{III}}$ ГОСТ 5781-81 ℓ=2670	–	–	–	–	–	2	2				3,23

19968-02 37

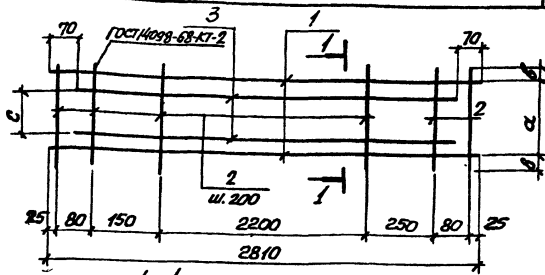

1—1

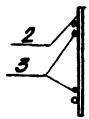

Обозначение	Марка	a мм	b мм	c мм		Масса кг
3.900-3.12.2 00.05.00	КР37	140	25	70		3.9
-01	КР38	135	25	70		4.1
-02	КР39	125	25	70		5.5
-03	КР40	185	25	110		5.5
-04	КР41	170	25	110		5.5
-05	КР42	235	30	160		7.4
-06	КР43	230	30	160		7.4

Инв. № подл. | Подпись и дата | Взам. инв. №

Нач. отд	Шевска		
Н. контр	Постников		
Рук. гр	Назарова		
Вед. инж	Однорал		
Ст. инж.	Возиатов		
Инженер	Новгородова		

3.900-3.12.2 00.05.00 СБ

Каркас плоский КР (КР37-КР43) Сборочный чертеж.

Стадия	Масса	Масштаб
Р	оч. таб	—
Лист	Листов 1	

Союзводоканалпроект Харьковский Водоканалпроект

19068-02 38

Формат А4

Инв. № подл.	Подпись и дата	Взам. инв №

Формат	Зона	Поз.	Обозначение	Наименование	Кол на исполн 3.900-3.12.2 00.06.00-										Прим
					–	01	02	03	04	05	06	07	08	09	Масса кг
				Документация											
А4			3.900-3.12.2 00.06.00 СБ	Сборочный чертеж											
А4			00.00.00 ТО	Техническое описание											
				Детали											
БЧ		1	3.900-3.12.2 00.06.01	Ф6А I ГОСТ 5781-81 ℓ=2750	5	5	6	6	6	7	7	–	–	–	0,61
			00.06.02	Ф8А I ГОСТ 5781-81 ℓ=2750	–	–	–	–	–	–	–	7	7	7	1,09
			00.06.03	Ф6А III ГОСТ 5781-81 ℓ=2550	14	14	–	–	–	–	–	–	–	–	0,57
		2		Ф8А III ГОСТ 5781-81	–										
			00.06.04	ℓ=3150	–	–	14	14	14	–	–	–	–	–	1,24
			00.06.05	ℓ=3750	–	–	–	–	–	14	14	–	–	–	1,48

Исполнение 10÷19 см. листы 4÷6
20÷23 см лист 7.

Нач отд.	Шейко	
Н. контр.	Постников	
Рук гр.	Мазалова	
Вед инж	Однорал	
Ст инж	Вазианов	
Инжен.	Новгородцева	

3.900-3.12.2 00.06.00

Сетка арматурная С(С1-С47, нечетные номера)

Стадия	Лист	Листов
Р	1	7

Союзводоканалниипроект Харьковский Водоканалпроект

Коп. Круглякова

Формат А4

19068-02 39

Инв № подл	Подпись и дата	Взам инв №

Формат	Зона	Поз	Обозначение	Наименование	Кол на исполн 3.900-3.12.2 00.06.00-										Примечание Масса, кг.
					–	01	02	03	04	05	06	07	08	09	
БЧ		2	3.900-3.12.2 00.06.06	ф10А III ГОСТ 5781-81 ℓ=3750								14		14	2,30
БЧ			00.06.07	ф12А III ГОСТ 5781-81 ℓ=3750									14		3,30
		3		ф6А III ГОСТ 5781-81											
БЧ			00.06.08	ℓ=800	7	7									0,18
БЧ			00.06.09	ℓ=900			7		7						0,20
				ф8А III ГОСТ 5781-81											
БЧ			00.06.10	ℓ=900				7							0,36
БЧ			00.06.11	ℓ=1100						7					0,40
БЧ			00.06.12	ф10А III ГОСТ 5781-81 ℓ=1100										7	0,68
БЧ			00.06.13	ф12А III ГОСТ 5781-81 ℓ=1100							7	7			0,98
БЧ			00.06.14	ф16А III ГОСТ 5781-81 ℓ=1100									7		1,74
				ф6А III ГОСТ 5781-81											
БЧ			00.06.08	ℓ=800	8										0,18
БЧ		4	00.06.09	ℓ=900			8								0,20
				ф8А III ГОСТ 5781-81											
БЧ			00.06.10	ℓ=900		8		8							0,36
БЧ			00.06.15	ℓ=1000					8						0,39

19068-02 40

3.900-3.12.2 00.06.00

Лист 2

Инв. № подл.	Подпись и дата	Взам. инв. №

Формат	Зона	Поз.	Обозначение	Наименование	Кол. на исполн. 3.900-3.12.2 00.06.00-										Прим.
					-	01	02	03	04	05	06	07	08	09	
															Масса, кг.
Б.Ч			3.900-3.12.2 00.06.11	Ф8 А III ГОСТ 5781-81 ℓ=1100	—	—	—	—	—	8	—	—	—	—	0,40
				Ф12 А III ГОСТ 5781-81											
Б.Ч		4	00.06.13	ℓ=1100	—	—	—	—	—	—	8	—	—	—	0,98
Б.Ч			00.06.16	ℓ=1200	—	—	—	—	—	—	—	—	—	8	1,07
Б.Ч			00.06.17	Ф14 А III ГОСТ 5781-81 ℓ=1200	—	—	—	—	—	—	—	8	—	—	1,45
Б.Ч			00.06.14	Ф16 А III ГОСТ 5781-81 ℓ=1100	—	—	—	—	—	—	—	—	8	—	1,74

14 20-89061

3.900-3.12.2 00.06.00	Лист 3

Формат А4

Инв. № подл.	Подпись и дата	Взам. инв. №

Формат	Зона	Поз.	Обозначение	Наименование	Кол на испол. 3900-3122 00.06 00- 10	11	12	13	14	15	16	17	18	19	Прим.
															Масса, кг
				Документация											
А4			3.900-3.12.2. 00.06.00СБ	Сборочный чертеж											
А4			00.00.00ТО	Техническое описание											
				Детали											
Б.Ч		1	3.900-3 12.2 00.06 02	ФВАIIГОСТ5781-81 ℓ=2750	8	8	8	9	9	9	9	9	10	10	1,09
				Ф10АII ГОСТ5781-81											
Б.Ч			00.06.19	ℓ=4400	14	14	–	–	–	–	–	–	–	–	2,70
Б.Ч			00.06.20	ℓ=5000	–	–	–	14	–	–	–	–	–	–	3,10
				Ф12АIII ГОСТ5781-81											
Б.Ч		2	00.06.21	ℓ=5000	–	–	–	–	14	14	14	–	–	–	4,40
Б.Ч			00.06.22	ℓ=5700	–	–	–	–	–	–	–	–	14	–	5,10
				Ф14АIII ГОСТ5781-81											
Б.Ч			00.06.23	ℓ=4400	–	–	14	–	–	–	–	–	–	–	5,30
Б.Ч			00.06.24	ℓ=5000	–	–	–	–	–	–	–	14	–	–	6,10
Б.Ч			00.06.25	ℓ=5700	–	–	–	–	–	–	–	–	–	14	6,90

24 20-89061

Инв.№ подл.	Подпись и дата	Взам. инв.№

Формат	Зона	Поз.	Обозначение	Наименование	Кол. на испол. 3.900-3.12.2 00.06.00- 10	11	12	13	14	15	16	17	18	19	Примечание
															Масса, кг
				Ф8 А-III ГОСТ 5781-81											
Б4			3.900-3.12.2 00.06.26	ℓ = 1300	7	–	7	–	–	–	–	–	–	–	0,50
				Ф12 А-III ГОСТ 5781-81											
Б4		3	00.06.27	ℓ = 1300	–	7	–	–	–	–	–	–	–	–	1,20
Б4			00.06.28	ℓ = 1500	–	–	–	7	–	–	–	–	–	–	1,30
Б4			00.06.29	ℓ = 1700	–	–	–	–	–	–	–	–	7	–	1,50
				Ф14 А-III ГОСТ 5781-81											
Б4			00.06.30	ℓ = 1500	–	–	–	–	7	–	–	7	–	–	1,80
Б4			00.06.31	ℓ = 1700	–	–	–	–	–	–	–	–	–	7	2,10
Б4			00.06.32	Ф18 А-III ГОСТ 5781-81 ℓ = 1500	–	–	–	–	–	7	–	–	–	–	3,10
Б4			00.06.33	Ф20 А-III ГОСТ 5781-81 ℓ = 1500	–	–	–	–	–	–	7	–	–	–	3,70
Б4			00.06.34	Ф10 А-III ГОСТ 5781-81 ℓ = 1400	8	–	8	–	–	–	–	–	–	–	0,86
				Ф12 А-III ГОСТ 5781-81											
Б4		4	00.06.27	ℓ = 1300	–	8	–	–	–	–	–	–	–	–	1,20
Б4			00.06.28	ℓ = 1500	–	–	–	8	–	–	–	–	–	–	1,30
Б4			00.06.30	Ф14 А-III ГОСТ 5781 ℓ = 1500	–	–	–	–	8	–	–	–	–	–	1,80
Б4			00.06.35	ℓ = 1800	–	–	–	–	–	–	–	–	8	–	2,18

43 20-89 (90)

Инв. № подл.	Подпись и дата	Взам. инв. №

Формат	Зона	Поз.	Обозначение	Наименование	Кол. на исполн 3 900-3.12 2 00 06 00										Примечание
					10	11	12	13	14	15	16	17	18	19	Масса кг
				ф16А III ГОСТ 5781-81											
Б4		4	3.900-3.12.2 00.06 36	ℓ = 1600	—	—	—	—	—	—	—	8	—	—	2,53
Б4			00 06 37	ℓ = 1800	—	—	—	—	—	—	—	—	—	9	2,80
Б4			00.06 32	ф18А III ГОСТ 5781-81 ℓ=1500	—	—	—	—	—	8	—	—	—	—	3,10
Б4			00.06 33	ф20А III ГОСТ 5781-81 ℓ=1500	—	—	—	—	—	—	8	—	—	—	3,70

3.900-3.12.2 00.06.00

Лист 6

43

19068-02 44

пров. Лист 5 5 87, консерв. [illegible]

Инв.№ подл.	Подпись и дата	Взам. инв.№

Формат	Зона	Поз.	Обозначение	Наименование	Кол на исполн 3.900-3.12.2 00 06 00- 20	21	22	23	Примечание
									Масса, кг
				Документация					
А4			3.900-3.12.2 00 06 00 СБ	Сборочный чертеж					
А4			00 00 00 ТО	Техническое описание					
				Детали					
Б4		1	3.900-3.12.2 00 06 38	Ф10 А I ГОСТ 5781-81 ℓ=2750	10	11	11	–	1,70
Б4			00 06 39	Ф12 А I ГОСТ 5781-81 ℓ=2750	–	–	–	11	2,40
Б4		2	00 06 40	Ф14 А III ГОСТ 5781-81 ℓ=5700	14	–	–	–	6,90
Б4			00 06 41	Ф16 А III ГОСТ 5781-81 ℓ=6300	–	14	14	14	9,90
Б4			00 06 42	Ф12 А III ГОСТ 5781-81 ℓ=1800	–	7	–	–	1,60
				Ф18 А III ГОСТ 5781-81					
Б4		3	00 06 43	ℓ=1700	7	–	–	–	3,6
Б4			00 06 44	ℓ=1800	–	–	7	–	3,8
Б4			00 06 45	Ф20 А III ГОСТ 5781-81 ℓ=1800	–	–	–	7	4,40
Б4			00 06 46	Ф14 А III ГОСТ 5781-81 ℓ=1900	–	8	–	–	2,30
Б4		4	00 06 43	Ф18 А III ГОСТ 5781-81 ℓ=1700	8	–	–	–	3,6
Б4			00 06 44	ℓ=1800	–	–	8	–	3,8
Б4			00 06 47	Ф22 А III ГОСТ 5781-81 ℓ=1900	–	–	–	8	5,70

19068-02 45

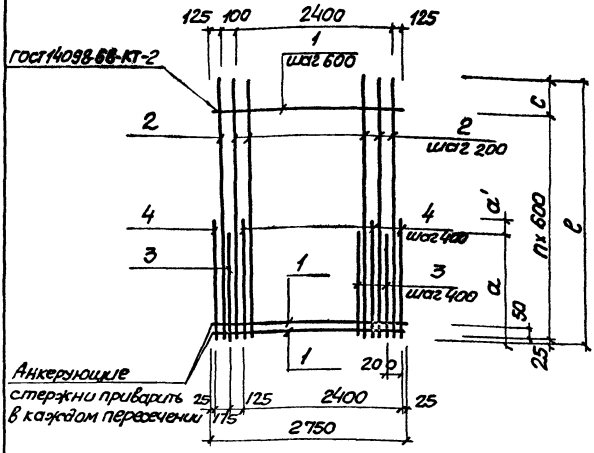

Обозначение	Марка	l мм	a мм	a' мм	n	c мм	Масса кг
3.900-3.12.2 00.06.00	С1	2550	800	—	3	725	13.8
-01	С3	2550	800	100	3	725	15.2
-02	С5	3150	900	—	4	725	24.1

Нач. отд.	Шейко		
Н контр	Постников		
Рук. гр	Мазалова		
Вед. инж.	Обкорал		
Ст. инж.	Вагианов		
Инжен.	Кондратьев		

3.900-3.12.2 00.06 00 СБ

Сетка арматурная С (С1 - С47 нечетные номера) Сборочный чертеж.

Стадия	Масса	Масштаб
Р	см. табл	—

Лист 1 Листов 2

Союзводоканалмиипроект Харьковский Водоканалпроект

Инв. N подл. | Подпись и дата | Взам. инв. N

19068-02 46

кол. Пихарева

формат А4

Обозначение	Марка	ℓ мм	a мм	a' мм	n	c мм	Масса кг
3.900-3.122 0006.00-03	С7	3150	900	–	4	725	26,5
-04	С9	3150	900	100	4	725	25,6
-05	С11	3750	1100	–	5	725	30,9
-06	С13	3750	1100	–	5	725	38,3
-07	С15	3750	1100	100	5	725	58,7
-08	С17	3750	1100	–	5	725	78,4
-09	С19	3750	1100	100	5	725	53,0
-10	С21	4400	1300	100	6	775	56,9
-11	С23	4400	1300	–	6	775	64,5
-12	С25	4400	1300	100	6	775	93,3
-13	С27	5000	1500	–	7	775	72,7
-14	С29	5000	1500	–	7	775	98,4
-15	С31	5000	1500	–	7	775	117,9
-16	С33	5000	1500	–	7	775	126,9
-17	С35	5000	1500	100	7	775	128,0
-18	С37	5700	1700	100	8	875	110,2
-19	С39	5700	1700	100	8	875	147,4
-20	С41	5700	1700	–	8	875	167,6
-21	С43	6300	1800	100	9	875	186,9
-22	С45	6300	1800	–	9	875	214,3
-23	С47	6300	1800	100	9	875	241,4

Взам. инв. №

Подпись и дата

Инв. № подл.

Инв. № подл.	Подпись и дата	Взам. инв. №

Формат	Зона	Поз.	Обозначение	Наименование	Кол. на исполн. 3.900-3.12.2 00.07.00-										Прим.
					–	01	02	03	04	05	06	07	08	09	Масса кг.
				Документация											
А4			3.900-3.12.2 00.07.00 СБ	Сборочный чертеж											
А4			00.00.000ТО	Техническое описание											
				Детали											
Б4		1	3.900-3 122 00 07 01	ф6 А I ГОСТ 5781-81 ℓ=2750	6	6	7	7	8	8	8	9	9	–	0.61
Б4			00.07.02	ф8 А I ГОСТ 5781-81 ℓ=2750	–	–	–	–	–	–	–	–	–	9	1.09
Б4		2	00.07 03	ф6 А III ГОСТ 5781-81 ℓ=2550	14	14	–	–	–	–	–	–	–	–	0,57
				ф8 А III ГОСТ 5781-81											
Б4			00.07.04	ℓ=3150	–	–	14	14	–	–	–	–	–	–	1,24
Б4			00.07.05	ℓ=3750	–	–	–	–	14	–	–	–	–	–	1,48
Б4			00.07.06	ℓ=4400	–	–	–	–	–	–	–	14	–	–	1,74

Исполнение 10: 16 см. листы 4, 5.

Нач. отд	Шейко		
Н. контр.	Постников		
Рук. гр	Мазолова		
Вед. инж	Одинаев		
Ст. инж	Возианов		
Инжен	Новгородцева		

3.900-3.122 00.07.00

Сетка арматурная С(С2 – С34 четные номера)

Стадия	Лист	Листов
Р	1	5

Союзводоканалниипроект
Харьковский Водоканалпроект

Проб. Зр.м 3.124-конкр. ИЦ

Инв № подл.	Подписи дата	Взам инв. №

Формат	Зона	Поз.	Обозначение	Наименование	Кол. на исполн. 3.900-3.12.2 0007.00-										Прим.
					–	01	02	03	04	05	06	07	08	09	
				Ф10А III ГОСТ 5781-81											Масса, кг
Б4		2	3.900-3.12.2 00.07.07	l = 3750	—	—	—	—	—	14	14	—	—	—	2,30
Б4			0007.08	l = 4400	—	—	—	—	—	—	—	—	14	—	2,70
Б.4			00.07.09	Ф14А III ГОСТ 5781-81 l = 4400	—	—	—	—	—	—	—	—	—	14	5.30
				Ф6А III ГОСТ 5781-81											
Б4		3	00.07.10	l = 800	7	—	—	—	—	—	—	—	—	—	0,18
Б.4			00.07.11	l = 900	—	—	7	7	—	—	—	—	—	—	0,20
				Ф8А III ГОСТ 5781-81											
Б.4			00.07.12	l = 800	—	7	—	—	—	—	—	—	—	—	0,32
Б4			00.07.13	l = 1100	—	—	—	—	—	7	—	—	—	—	0,40
Б.4			00.07.14	l = 1300	—	—	—	—	—	—	—	—	—	7	0,50
				Ф10А III ГОСТ 5781-81											
Б.4			00.07.15	l = 1100	—	—	—	—	7.	—	7	—	—	—	0,68
Б.4			00.07.16	l = 1300	—	—	—	—	—	—	—	—	7	—	0,80
Б.4			00.07.17	Ф12А III ГОСТ 5781-81 l = 1300	—	—	—	—	—	—	—	7	—	—	1,20
				Ф6А III ГОСТ 5781-81											
Б.4		4	00.07.10	l = 800	8	—	—	—	—	—	—	—	—	—	0,18
Б4			00.07.11	l = 900	—	—	8	—	—	—	—	—	—	—	0,20

19068-02 49

3.900-3.12.2 00.07.00

Лист 2

Формат А4

Инв.№ подл.	Подпись и дата	Взам.инв.№

Формат	Зона	Поз.	Обозначение	Наименование	Кол на испол 3.900-3.12.2 00.07.00-										Прим.
					–	01	02	03	04	05	06	07	08	09	Масса, кг
Б4			3.900-3.12.2 00.07.12	Ф8 А III ГОСТ 5781-81											
				ℓ=800	–	8	–	–	–	–	–	–	–	–	0,32
Б4			00.07.19	ℓ=1000	–	–	–	8	–	–	–	–	–	–	0,40
Б4		4	00.07.20	Ф10 А III ГОСТ 5781-81											
				ℓ=1200	–	–	–	–	–	8	–	–	–	–	0,74
Б4			00.07.21	ℓ=1400	–	–	–	–	–	–	–	–	–	8	0,86
Б4			00.07.22	Ф12 А III ГОСТ 5781-81											
				ℓ=1200	–	–	–	–	8	–	8	–	–	–	
			00.07.17	ℓ=1300	–	–	–	–	–	–	–	8	–	–	1,20
			00.07.18	ℓ=1400	–	–	–	–	–	–	–	–	8	–	1,20

АС 20-89061

3.900-3.12.2 00.07.00	Лист 3

Формат А4

6Н

Инв. № подл. | Подпись и дата | Взам. инв. №

Формат	Зона	Поз.	Обозначение	Наименование	Кол. на исполн. 3.900-3.12.2 00.07.00- 10	11	12	13	14	15	16	Прим.
												Масса, кг
				Документация								
А4			3.900-3.12.2 00.07.00СБ	Сборочный чертеж								
А4			00.00.00ТО	Техническое описание								
				Детали								
Б.Ч			3.900-3.12.2 00.07.02	Ф8 А I ГОСТ 5781-81 ℓ=2750	10	—	—	—	—	—	—	1,09
Б.Ч		1	00.07.23	Ф10 А I ГОСТ 5781-81 ℓ=2750	—	10	11	11	—	—	—	1,70
Б.Ч			00.07.24	Ф12 А I ГОСТ 5781-81 ℓ=2750	—	—	—	—	12	12	12	2,40
				Ф12 А III ГОСТ 5781-81								
Б.Ч			00.07.25	ℓ=5000	14	—	—	—	—	—	—	4,40
Б.Ч			00.07.26	ℓ=5700	—	—	14	—	—	—	—	5,06
				Ф14 А III ГОСТ 5781-81								
Б.Ч		2	00.07.27	ℓ=5000	—	14	—	—	—	—	—	6,10
Б.Ч			00.07.28	ℓ=5700	—	—	—	14	—	—	—	6,90
Б.Ч			00.07.29	ℓ=6300	—	—	—	—	14	—	—	7,60
Б.Ч			00.07.30	Ф16 А III ГОСТ 5781-81 ℓ=6300	—	—	—	—	—	14	14	9,95

ТС 20-89061

Инв. № подл. | Подпись и дата | Взам. инв. №

Формат	Зона	Поз.	Обозначение	Наименование	Кол. на исполн. 3.900-3.12.2 00.07.00- 10	11	12	13	14	15	16				Примечание
															Масса, кг
Б4			3.900-3.12.2 00.07.32	Ф14 А III ГОСТ 5781-81 ℓ=1500	7	7	—	—	—	—	—				1,80
Б4		3	00.07.33	Ф16 А III ГОСТ 5781-81 ℓ=1700	—	—	7	—	—	—	—				2,69
				Ф18 А III ГОСТ 5781-81											
Б4			00.07.34	ℓ=1700	—	—	—	7	—	—	—				3,55
Б4			00.07.35	ℓ=1800	—	—	—	—	—	7	—				3,76
Б4			00.07.36	Ф20 А III ГОСТ 5781-81 ℓ=1800	—	—	—	—	7	—	7				4,45
Б4			00.07.32	Ф14 А III ГОСТ 5781-81 ℓ=1500	8	—	—	—	—	—	—				1,80
				Ф16 А III ГОСТ 5781-81											
Б4			00.07.37	ℓ=1600	—	8	—	—	—	—	—				2,53
Б4		4	00.07.33	ℓ=1700	—	—	8	—	—	—	—				2,69
				Ф18 А III ГОСТ 5781-81											
Б4			00.07.34	ℓ=1700	—	—	—	8	—	—	—				3,55
Б4			00.07.35	ℓ=1800	—	—	—	—	—	8	—				3,76
Б4			00.07.36	Ф20 А III ГОСТ 5781-81 ℓ=1800	—	—	—	—	8	—	—				4,45
Б4			00.07.38	Ф22 А III ГОСТ 5781-81 ℓ=1900	—	—	—	—	—	—	8				5,70

25-20-89061

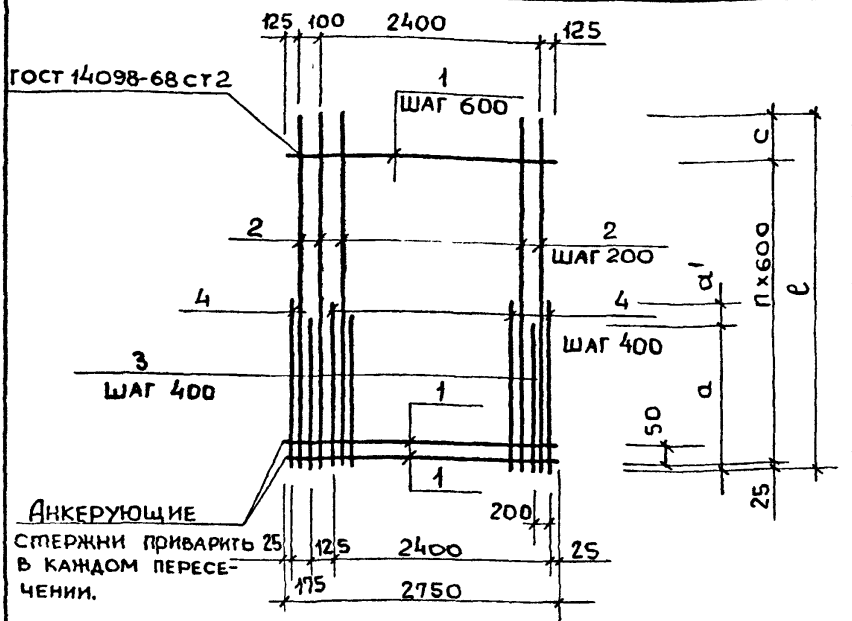

Обозначение	Марка	l мм	a мм.	a' мм.	n	c мм.	Масса кг.
3.900-3.12.2 00.07 00	С2	2550	800	—	4	125	14,4
01	С4	2550	800	—	4	125	16,5
02	С6	3150	900	—	5	125	24,7

Взам. инв. №

Подпись и дата

Инв. № подл.

Нач. отд.	Шейко		
Н. контр.	Постников		
Рук. гр.	Мазалова		
Вед. инж.	Одноралл		
Инжен.	Новгородцева		

3.900-3.12.2 00.07.00 СБ

Сетка арматурная с /С2-С3 4./ четные номера) Сборочный чертеж.

Стадия	Масса	Масштаб
Р	см табл.	—

Лист 1 | Листов 2

Союзводоканалниипроект Харьковский Водоканалпроект

19068-02 53

пров: Тарл 5.5.87, конц. [signature]

Обозначение	Марка	ℓ мм	a мм	a' мм	n	c мм	Масса кг
3.900-3.12.2 00.07.00-03	С8	3150	900	100	5	125	26,3
-04	С10	3750	1100	100	6	125	39,0
-05	С12	3750	1100	100	6	125	45,8
-06	С14	3750	1100	100	6	125	50,5
-07	С16	4400	1300	–	7	175	47,9
-08	С18	4400	1300	100	7	175	58,5
-09	С20	4400	1300	100	7	175	93,7
-10	С22	5000	1500	–	8	175	99,6
-11	С24	5000	1500	100	8	175	122,6
-12	С26	5700	1700	–	9	275	129,8
-13	С28	5700	1700	–	9	275	160,6
-14	С30	6300	1800	–	10	275	202,3
-15	С32	6300	1800	–	10	275	224,5
-16	С34	6300	1800	100	10	275	245,2

Инв.№ подл. | Подпись и дата | Взам.инв.№

Инв.№ подл.	Подп. и дата	Взам. Инв.№

Формат	Зона	Поз.	Обозначение	Наименование	Кол. на исполн. 3.900-3.12.2 00.0800-										Примеч.
					–	01	02	03	04	05	06	07	08	09	Масса кг
				Документация											
А4			3.900-3.12.2 00.08.00СБ	Сборочный чертеж											
А4			00.08.00 ТО	Техническое описание											
				Детали											
Б.4		1	3.900-3.12.2 00.08.01	ф6А I ГОСТ 5781-81 ℓ=2450	3	4	4	5	5	5	6	6	7	7	0.54
				ф6А III ГОСТ 5781-81											
Б.4			00.08.02	ℓ=2150	15	—	—	—	—	—	—	—	—	—	0.48
Б.4		2	00.08.03	ℓ=2650	—	—	15	—	—	—	—	—	—	—	0.59
Б.4			00.08.04	ℓ=2100	—	—	—	15	—	—	—	—	—	—	0.69
Б.4			00.08.05	ℓ=4000	—	—	—	—	—	—	15	—	—	—	0.89

Исполнение 10 см. лист 3

Нач. отд.	Шейко		
Н. контр.	Постников		
Рук. гр.	Мазалова		
Вед. инж.	Однорал		
Ст. инж.	Вазианов		
Инжен.	Новгородцева		

3.900-3.12.2 00.08.00

Сетка арматурная С (С51 - С71, нечетные номера)

Стадия	Лист	Листов
Р	1	3

Союзводоканалниипроект Харьковский Водоканалпроект

коп. Пикарева

формат А4

19068-02 55

54

Инв. № подл.	Подпись и дата	Взам. инв. №

Формат	Зона	Поз.	Обозначение	Наименование	Кол. на испол. 3.900-3.12.2 00.08.00-	01	02	03	04	05	06	07	08	09	Примечание
															Масса кг
А4			3.900-3.12.2 00.08.06	ф6 А III ГОСТ 5781-81 ℓ=4450	—	—	—	—	—	—	—	—	—	15	0.99
				ф8 А III ГОСТ 5781-81											
А4			00.08.07	ℓ=2650	—	15	—	—	—	—	—	—	—	—	1.05
А4			00.08.08	ℓ=3500	—	—	—	—	—	15	—	—	—	—	1.40
А4		2	00.08.09	ℓ=4000	—	—	—	—	—	—	—	15	—	—	1.58
А4			00.08.10	ℓ=4450	—	—	—	—	—	—	—	—	15	—	1.76
А4			00.08.11	ф10 А III ГОСТ 5781-81 ℓ=3500	—	—	—	—	15	—	—	—	—	—	2.20

95 20-89061

3.900-3.12 2. 00 08 00	Лист 2
Кол. Никарева	Формат А4

55

Инв. № подл.	Подпись и дата	Взам. инв. №

Формат	Зона	Поз.	Обозначение	Наименование	Кол. на испол. 3.900-3.12.2 00.08.00- 10	Прим.
						Масса кг
				Документация		
А4			3.900-3.12.2 00.08.00СБ	Сборочный чертёж	Х	
А4			00.00.00ТО	Техническое описание	Х	
				Детали		
Б.Ч		1	3.900-3.12.2 00.08.01	ф6АI ГОСТ 5781-81 С-2450	7	0.54
				ф10АIII ГОСТ 5781-81		
Б.Ч		2	00.08.21	С-4450	15	2.75

3.900-3.12.2 00.08.00	Лист 3	25
Кол. Пихарева	Формат А4	

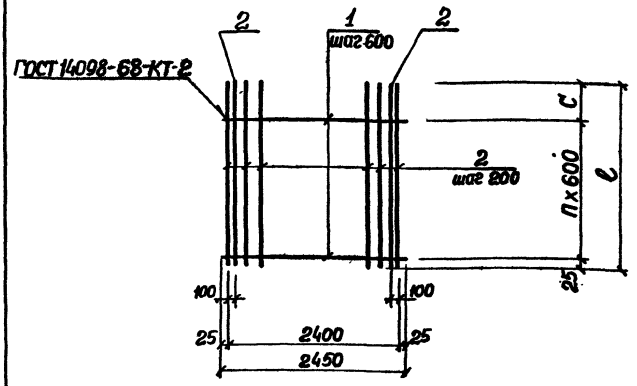

Обозначение	Марка	ℓ мм	n	C мм.		Масса, кг
3.900-3.12.2 00.08.00	С51	2150	3	325		8.8
-01	С53	2650	3	825		17.7
-02	С55	2650	3	825		11.0
-03	С57	3100	4	675		13.1

Взам. инв. №

Подпись и дата

Инв. № подл.

Нач. отд.	Шейко	
Н. контр.	Постников	
Рук. гр.	Мазалова	
Вед. инж.	Однорал	
Ст. инж.	Возианов	
Инжен.	Новгородцева	

3.900-3.12.2 00.08.00 СБ

Сетка арматурная С(С51-С71 нечетные номера) Сборочный чертеж.

Стадия	Масса	Масштаб
Р	см табл.	—

Лист 1 Листов 2

Союзводоканалниипроект Харьковский Водоканалпроект

19068-02 58

Копир. Зайцева

Формат А4

Обозначение	Марка	l мм	n	c мм		Масса кг
3.900-3.12.2 00.08.00-04	С59	3500	4	1075		35.7
05	С61	3500	4	1075		23.7
06	С63	4000	5	975		16.6
-07	С65	4000	5	975		26.9
-08	С67	4450	6	825		30.2
-09	С69	4450	6	825		18.6
-10	С71	4450	6	825		45.3

Инв. № подл. | Подпись и дата | Взам. инв. №

Инв.№ подл.	Подпись и дата	Взам. инв.№

Формат	Зона	Поз.	Обозначение	Наименование	Кол. на исполн. 3.900-3.12.2 00.09.00- —	01	02	03	04	05	06	07	0.8		Прим.
															Масса кг
				Документация											
А4			3.900-3.12.2 00.09.00СБ	Сборочный чертёж											
А4			00.00.00 ТО	Техническое описание											
				Детали											
Б4		1	3.900.3.12.2 00.09.01	ФБА I ГОСТ 5781-81 ℓ=2450	2	5	5	5	6	6	6	7	8		0.50
				ФБА III ГОСТ 5781-81											
Б4			00.09.02	ℓ=2150	15	—	—	—	—	—	—	—	—		0.48
Б4		2	00.09.03	ℓ=2650	—	15	—	—	—	—	—	—	—		0.59
Б4			00.09.04	ℓ=3100	—	—	—	—	15	—	—	—	—		0.69
				ФВА III ГОСТ 5781-81											
Б4			00.09.05	ℓ=2650	—	—	15	—	—	—	—	—	—		1.05

Исполнение 10, 11 см. лист 3

Нач. отд.	Шейко	
Н. контр.	Постников	
Рук. гр.	Мазалова	
Вед. инж.	Однорал	
Ст. инж.	Вазиянов	
Инжен.	Новгородцева	

3.900-3.12.2 00.09.00

Сетка арматурная С (С52 – С74, четные номера)

Стадия	Лист	Листов
Р	1	3

Союзводоканалниипроект Харьковский Водоканалпроект

формат А4

19068-02 60

59

Инв. N подл.	Подпись и дата	Взам. инв. N

Формат	Зона	Поз.	Обозначение	Наименование	Кол. на исполн. 3.900-3.12.2 00.09.00-										Прим
					–	01	02	03	04	05	06	07	08		
				ФВАIII ГОСТ 5781-81											масса кг
6.4		2	3.900-3.12.2 00.09.06	ℓ = 3500	–	–	–	–	–	15	–	–	–		1.38
6.4			00.09.07	ℓ = 4000	–	–	–	–	–	–	–	15	–		1.60
6.4			00.09.08	ℓ = 4450	–	–	–	–	–	–	–	–	15		1.76
				ФЮАIII ГОСТ 5781-81											
6.4			00.09.09	ℓ = 3500	–	–	–	–	–	–	15	–	–		2.20
6.4			00.09.10	ℓ = 2650		–	–	15	–	–	–	–	–		1.64

19 20 - 89061

3.900-3.12.2 00.09.00	Лист 2
кол. Пихарева	формат А4

09

Инв.№ подл.	Подпись и дата	Взам. инв.№

Формат	Зона	Поз.	Обозначение	Наименование	Кол. на испол. 3.900-3.12.2 00.09.00- 09	10									Примеч.
															Масса кг
				Документация											
А4			3.900.3.12.2 00.09.00сб	Сборочный чертеж											
А4			00.00.00ТО	Техническое описание											
				Детали											
Б4		1	3.900-3.12.2 00.09.01	ф6АI ГОСТ5781-81 ℓ=2450	8	8									0.50
Б4		2	00.09.11	ф6АIII ГОСТ5781-81 ℓ=4450	15	–									0.99
Б4			00.09.12	ф10АIII ГОСТ5781-81 ℓ=4450	–	15									2.75

29 20-89061

3.900-3.12.2 00.09.00	Лист 3

61

Формат А4

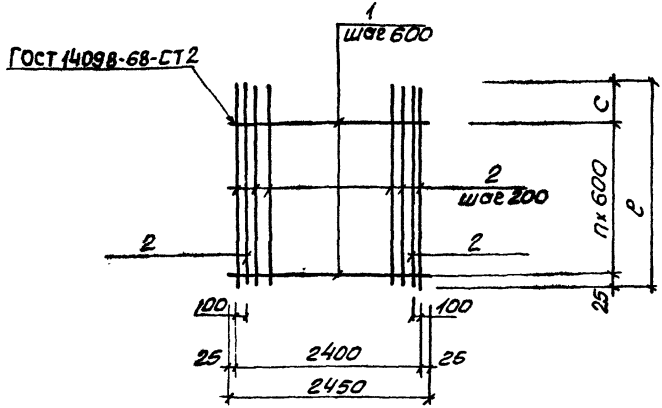

Обозначение	Марка	e мм	n	C мм		Масса кг
3.900-3.12.2. 00.09.00	С52	2150	3	325		8.2
01	С54	2650	4	225		11.4
02	С56	2650	4	225		18.3
03	С58	2650	4	225		27.1

Взам. инв. N

Подпись и дата

Инв. N подл.

Нач. отд.	Шейко	
Н. контр.	Постников	
Рук. гр.	Мазалова	
Вед. инж.	Однорал	
Ст. инж.	Возианов	
Инжен.	Новгородцева	

3.900-3.12.2 00.09.00СБ

Сетка арматурная с (С52 – С74, четные номера). Сборочный чертёж

Стадия	Масса	Масштаб
Р	см. табл	—

Лист 1 | Листов 2

Союзводоканалпроект Харьковский Водоканалпроект

19068-02 63

Коп. Пикарева

Формат А4

Обозначение	Марка	ℓ мм	n	c мм		Масса кг
3.900.3.12.2 00.09.00-04	С62	3100	5	75		13.4
05	С64	3500	5	475		23.7
06	С66	3500	5	475		36.0
07	С68	4000	6	375		27.5
08	С70	4450	7	225		30.4
09	С72	4450	7	225		18.9
10	С74	4450	7	225		45.3

Инв.№ подл. | Подпись и дата | Взам. инв.№

Инв. № подл.	Подпись и дата	Взам. инв. №

Формат	Зона	Поз.	Обозначение	Наименование	Кол. на испол. 3.900-3.12.2 00.10.00-										Прим.
						-	01	02							Масса кг
				Документация											
А4			3.900-3.12.2 00.10.00 СБ	Сборочный чертеж		X	X	X							
А4			00.00.00 ТО	Техническое описание		X	X	X							
				Детали											
Б4		1	3.900-3.12.2 00.10.01	Ф6А I ГОСТ 5781-81 ℓ=2550		7	—	—							0,57
Б4			00.10.02	Ф8А I ГОСТ 5781-81 ℓ=2550		—	9	10							1,00
Б4		2	00.10.03	Ф10А III ГОСТ 5781-81 ℓ=3750		14	—	—							2,30
Б4				Ф14А III ГОСТ 5781-81 ·											
Б4			00.10.04	ℓ=5000		—	14	—							6,10
Б4			00.10.05	ℓ=5700		—	—	14							6,80

Нач.отд	Шейко		
Н.контр.	Постников		
Рук.ер	Мазалова		
Вед.инж	Однорал		
Ст инж	Возианов		
Инжен.	Новгородцева		

3.900-3.12.2. 00.10.00

Сетка арматурная с (с 81 - с 85, нечетные номера)

Стадия	Лист	Листов
Р	-	1

Союзводоканалниипроект Харьковский Водоканалпроект

Коп. Кузелякова

Формат А4

19068-02 65

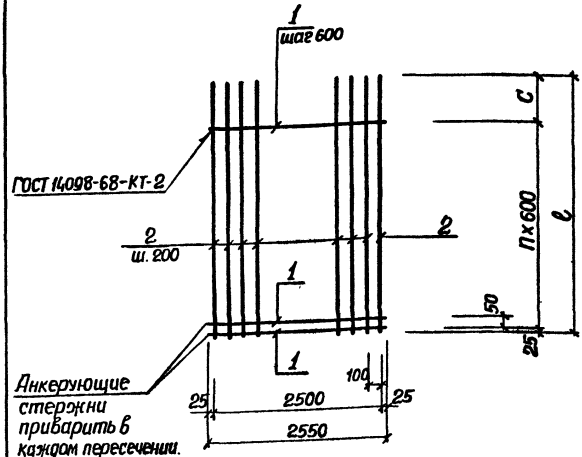

Обозначение	Марка	ℓ мм.	n	C мм.		Масса, кг.
3.900-3.12.2 00.10.00	С81	3750	5	725		36.4
-01	С83	5000	7	775		94.4
-02	С85	5700	8	875		106.6

Инв.№ подл. | Подпись и дата | Взам. инв. №

Нач. отд.	Шейко		
Н. контр.	Постников		
Рук. гр.	Мазалова		
Вед. инж.	Однорал		
Ст. инж.	Возианов		
Инжен.	Новгородская		

3.900-3.12.2 00.10.00 СБ

Сетка арматурная С(С81-С85, нечетные номера). Сборочный чертеж.

Стадия	Масса	Масштаб
Р	См. табл.	—
Лист	Листов 1	

Союзводоканалпроект Харьковский Водоканалпроект

19068-02 66

Копир. Зайцева

Формат А4

Инв. № подл.	Подпись и дата	Взам. инв.

Формат	Зона	Поз	Обозначение	Наименование	Кол. на исполн. 3.900-3.12.2 00.11.00										Примеч.
						—	01	02							масса кг
				Документация											
А4			3.900.3.12.2 00.11.00 СБ	Сборочный чертёж		X	X	X							
А4			00.00.00 ТО	Техническое описание		X	X	X							
				Детали											
Б.4		1	3.900-3.12.2 00.11.01	ф 6А I ГОСТ 5781-81 ℓ=2450		2	2	3							0.50
				ф 8А III ГОСТ 5781-81											
Б.4		2	00.11.02	ℓ=950		15	—	—							0.38
Б.4			00.11.03	ℓ=1200		—	15	—							0.47
Б.4			00.11.04	ℓ=1350		—	—	15							0.50

Нач. отд.	Шейко		
Н. контр.	Постников		
Рук. гр.	Мазалова		
Вед. инж.	Одноралл		
Ст. инж.	Вазианов		
Инжен.	Новгородцева		

3.900-3.12.2 00.11.00

Сетка арматурная с (С82 – С86, чётные номера)

Стадия	Лист	Листов
Р	—	1

Гипроводоканалмиипроект Харьковский Водоканалпроект

копиров. Пихарева

формат А4

19068-02 67

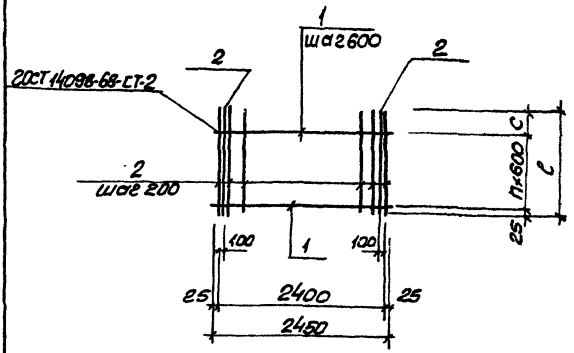

Обозначение	Марка	l мм	n	С мм		Масса кг
3.900-3.12.2 00.11.00	С82	950	1	325		6.7
-01	С84	1200	1	575		8.3
-02	С86	1350	2	125		9.2

Взам инв N

Подпись и дата

Инв. N подл

Нач. отд	Шейко	
Н. контр	Постников	
Рук. гр.	Мазалова	
Вед инж	Однорал	
Ст инж	Возианов	
Инж.	Новгородцева	

3.900-3.12.2 00.11.00 СБ

Сетка арматурная С (С82-С86, чётные номера)
Сборочный чертёж

Стадия	Масса	Масштаб
Р	см. табл	—

Лист 1 Листов 1

Союзводоканалниипроект харьковский
Водоканалпроект

19068-02 68

формат А4

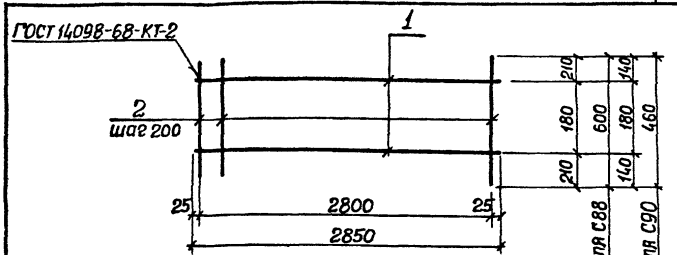

Формат	Зона	Поз.	Обозначение	Наименование	Кол.	Примеч.
				Документация		масса, кг.
А4			3.900-3.12.2 00.00.00 ТО	Техническое описание		
				Детали		
Б4		1	3.900-3.12.2 00.12.01	ф5 ВрI ГОСТ 6727-80 ℓ-2850	2	0.41
				Переменные данные для исполнений		
				3.900-3.12.2 00.12.00(С88)		
				Детали		
Б4		2	3.900-3.12.2 00.12.02	ф6 АI ГОСТ 5781-81 ℓ-600	15	0.13
				3.900-3.122 00.12.00-01(С90)		
				Детали		
Б4		2	3.900-3.12.2 00.12.03	ф6 АI ГОСТ 5781-81 ℓ-460	15	0.10

Обозначение	Марка	Масса кг
3.900-3.12.2 00.12.00	С88	2,8
-01	С90	2,3

Взам. инв. №

Подпись и дата

Инв. № подл.

Нач. отд.	Шейко		
Н. контр.	Постников		
Рук. гр.	Мазалова		
Вед. инж.	Обнорал		
Ст. инж.	Возианов		
Инженер	Остапченко		

3.900-3.12.2 00.12.00

Сетка арматурная С(С88; С90)

Стадия	Масса	Масштаб
Р	См. табл.	—
Лист	Листов 1	

Союзводоканалниипроект Харьковский Водоканалпроект

Формат А4

Инв. № подл.	Подпись и дата	Взам. инв. №

Формат	Зона	Поз	Обозначение	Наименование	Кол. на исполн 3.900-3.12.2 00.13.00-										Прим.
					-	01	-02	-03	-04	-05	-06	-07	-08	-09	Масса кг
				Документация											
А4			3.900-3.12.2 00.13.00СБ	Сборочный чертеж											
А4			00.00.00ТО	Техническое описание											
				Детали											
Б.Ч			3.900-3.12.2 00.13.01	Ф8 А II ГОСТ 5781-81 ℓ=640	15	—	—	—	—	—	—	—	—	—	0,25
Б.Ч			00.13.02	Ф10 А III ГОСТ 5781-81 ℓ=820	—	15	—	—	—	—	—	—	—	—	0,51
				Ф12 А III ГОСТ 5781-81											
Б.Ч		1	00.13.03	ℓ=840	—	—	15	—	—	—	—	—	—	—	0,75
Б.Ч			00.13.04	ℓ=1100	—	—	—	15	—	—	—	—	—	—	0,98
Б.Ч			00.13.05	Ф14 А III ГОСТ 5781-81 ℓ=860	—	—	—	—	15	—	—	—	—	—	1,04
				Ф16 А III ГОСТ 5781-81											
Б.Ч			00.13.06	ℓ=1140	—	—	—	—	—	15	—	—	—	—	1,80

Нач.отд.	Шейко	
Н.контр.	Постников	
Рук.гр.	Мазалова	
Вед.инж.	Однорал	
Ст. инж.	Возиянов	
Инжен.	Новгородцева	

Кол. [illegible]

3.900-3.12.2 00.13.00

Сетка арматурная с (С 101 – С 110)

Стадия	Лист	Листов
Р	1	2.

Союзводоканалниипроект Харьковский Водоканалпроект

Формат А4

19068-02 70

69

Инв. № подл.	Подпись и дата	Взам. инв. №

Формат	Зона	Поз.	Обозначение	Наименование	Кол. на исп. 3.900-3.12.2 00.13.00-										Примечание
					–	-01	-02	-03	-04	-05	-06	-07	-08	-09	
				ф16А III ГОСТ 5781-81											Масса, кг
Б4			3.900-3.12.2 00.13.07	l=1360	—	—	—	—	—	—	15	—	—	—	2,15
				Ф20А III ГОСТ 5781-81											
Б4		1	00.13.08	l=1100	—	—	—	—	—	—	—	15	—	—	2,72
Б4			00.13.09	l=1320	—	—	—	—	—	—	—	—	15	—	3,26
Б4			00.13.10	Ф22А III ГОСТ 5781-81 l=1320	—	—	—	—	—	—	—	—	—	15	3,93
Б4			00.13.11	Ф6А I ГОСТ 5781-81 l=2850	2	3	3	4	—	—	—	—	—	—	0,63
Б4		2	00.13.12	Ф8А I ГОСТ 5781-81 l=2850	—	—	—	—	3	4	4	—	—	—	1,13
Б4			00.13.13	Ф10А I ГОСТ 5781-81 l=2850	—	—	—	—	—	—	—	4	4	—	1,76
Б4			00.13.14	Ф12А I ГОСТ 5781-81 l=2850	—	—	—	—	—	—	—	—	—	4	2,53

19068-02 71

3.900-3.12.2 00.13.00

Лист 2

Формат А4

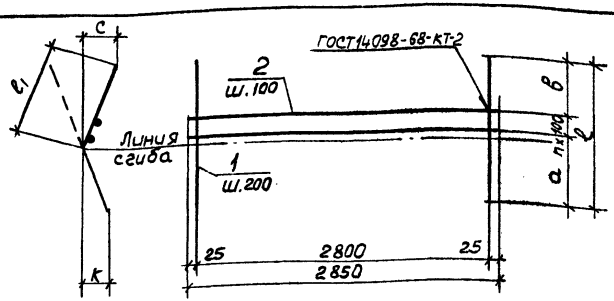

Обозначение	Марка	a мм	n	в мм	ℓ мм	ℓ_1 мм	к мм	с мм	Масса, кг
3.900-3.12.2 00.13.00	С 101	330	1	210	640	380	60	90	5,0
-01	С 102	440	2	180	820	470	60	80	9,5
-02	С 103	440	2	200	840	490	60	85	14,7
-03	С 104	600	3	200	1100	620	75	105	17,2
-04	С 105	440	2	220	860	510	60	85	19,0
-05	С 106	600	3	240	1140	660	75	105	31,5
-06	С 107	730	3	330	1360	770	100	125	36,8
-07	С 108	600	3	200	1100	620	75	105	47,8
-08	С 109	730	3	290	1320	730	100	125	55,9
-09	С 110	730	3	290	1320	730	100	125	69,1

Инв.№ подл. | Подпись и дата | Взам.инв.№

Нач.отд	Шейко		
Н.контр.	Постников		
Рук.гр.	Мазалова		
Ведущ.	Однорал		
Гл.инж.	Вазиханов		
Инжен.	Новгородцев		

3.900-3.12.2 00.13.00 СБ

Сетка арматурная С(С 101 – С 110). Сборочный чертеж

Стадия	Масса	Масштаб
Р	см табл.	–
Лист	Листов 1	

Союзводоканалниипроект Харьковский Водоканалпроект

19068-02 72

Коп. Крылова

Формат А4

Инв. № подл.	Подпись и дата	Взам. инв. №

Формат	Зона	Поз.	Обозначение	Наименование	Кол. на исп. 3.900-3.12.2 00.14.00 -01	-02	-03	-04	-05	-06				Прим.
														Масса кг
				Документация										
А4			3.900-3.12.2 00.14.00 СБ	Сборочный чертеж										
А4			00.00.00ТО	Техническое описание										
				Детали										
				ф10 А-III ГОСТ 5781-81										
Б4			3.900-3.12.2 00.14.01	ℓ=760	15	—	—	—	—	—	—	—	—	0,47
Б4			00.14.02	ℓ=940	—	15	—	—	—	—	—	—	—	0,58
Б4		1	00.14.03	ф14 А-III ГОСТ 5781-81 ℓ=1020	—	—	15	—	—	—	—	—	—	1,23
Б4			00.14.04	ф16 А-III ГОСТ 5781-81 ℓ=1320	—	—	—	15	—	—	—	—	—	2,09
Б4			00.14.05	ф20 А-III ГОСТ 5781-81 ℓ=1240	—	—	—	—	15	—	—	—	—	3,06
Б4			00.14.06	ф22 А-III ГОСТ 5781-81 ℓ=1460	—	—	—	—	—	15	—	—	—	4,35
Б4			00.14.07	ф25 А-III ГОСТ 5781-81 ℓ=1460	—	—	—	—	—	—	15	—	—	5,62

19068-02 73

Нач. отд.	Шейко		3.900-3.12.2 00.14.00
Н. контр.	Постников		Сетка арматурная С(С111-С117)
Рук. гр.	Мазалова		Стадия: Р; Лист: 1; Листов: 2
Вед. инж.	Однорал		Союзводоканалниипроект Харьковский Водоканалпроект
Ст. инж.	Вознанов		
Инжен.	Новгородцева		

Копир. Косьменко

Формат А4

72

Инв. № подл.	Подпись и дата	Взам. инв. №

Формат	Зона	Поз.	Обозначение	Наименование	Кол. на исп. 3.900-3.12.2 00.14.00- —	-01	-02	-03	-04	-05	-06				Примечание
															Масса, кг
Б4			3.900-3.12.2 00.14.08	Ф6 А I ГОСТ 5781-81 ℓ=2850	2	3	—	—	—	—	—				0,63
Б4		2	00.14.09	Ф8 А I ГОСТ 5781-81 ℓ=2850	—	—	3	4	—	—	—				1,13
Б4			00.14.10	Ф10 А I ГОСТ 5781-81 ℓ=2850	—	—	—	—	4	—	—				1,76
Б4			00.14.11	Ф12 А I ГОСТ 5781-81 ℓ=2850	—	—	—	—	—	4	—				2,53
Б4			00.14.12	Ф14 А I ГОСТ 5781-81 ℓ=2850	—	—	—	—	—	—	4				3,45

3.900-3.12.2 00.14.00	Лист 2

Формат А4

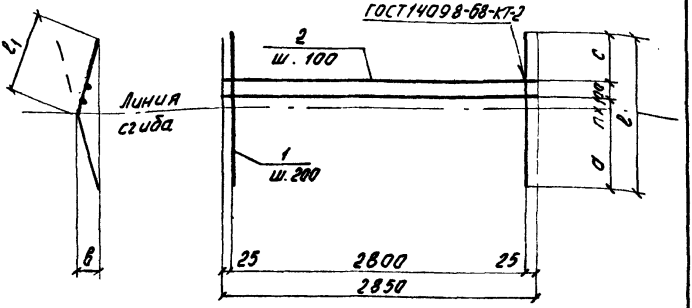

Обозначение	Марка	а мм	п	с мм	l мм	l_1 мм	в мм	Масса кг
3.900-3.12.2 00.14.00	С111	450	1	210	760	380	90	8,1
-01	С112	530	2	210	940	470	85	10,6
-02	С113	550	2	270	1020	510	90	21,8
-03	С114	780	3	240	1320	660	105	35,9
-04	С115	740	3	200	1240	620	105	52,9
-05	С116	870	3	290	1460	730	125	73,6
-06	С117	870	3	290	1460	730	125	98,1

Взам. инв. №

Подпись и дата

Инв. № подл.

Нач. отд.	Шейко	
Н. контр.	Лостников	
Рук. гр.	Мазалова	
Вед. инж.	Эдмарал	
Ст. инж.	Возиянов	
Инжен.	Н. Богородицева	

3.900-3.12.2 00.14.00 СБ

Сетка арматурная с (С111 – С117). Сборочный чертеж

Стадия	Масса	Масштаб
Р	см. табл.	–
Лист	Листов	

Союзводоканалный проект Харьковский Водоканалпроект

19068-02 75

Формат А4

Инв. № подл.	Подпись и дата	Взам. инв. №

Формат	Зона	Поз.	Обозначение	Наименование	Кол. на исп. 3.900-3.12.2. 00.15.00-										Масса кг
					–	-01	-02	-03	-04	-05	-06	-07	-08		
				Документация											
А4			3.900-3.12.2 00.15.00 СБ	Сборочный чертеж											
А4			00.00.00.ТО	Техническое описание											
				Детали											
				Ф 8 А III ГОСТ 5781-81											
Б4			3.900-3.12.2 00.15.01	ℓ=620	15	—	—	—	—	—	—	—	—	—	0,25
Б4			00.15.02	ℓ=800	—	15	—	—	—	—	—	—	—	—	0,32
				Ф10А-III ГОСТ 5781-81											
Б4		1	00.15.03	ℓ=820	—	—	15	—	—	—	—	—	—	—	0,51
Б4			00.15.04	ℓ=840	—	—	—	15	—	—	—	—	—	—	0,52
Б4			00.15.05	ℓ=1080	—	—	—	—	—	—	15	—	—	—	0,67

Исполнения 10÷16 см. л. 3

Нач.отд.	Шейко	
Н.контр.	Постников	
Рук.гр.	Мазалова	
Вед.инж.	Одноралов	
Ст. инж.	Возианов	
Инжен	Новгородцева	

3.900-3.12.2 00.15.00

Сетка арматурная С (С 121 – С137)

Стадия	Лист	Листов
Р	1	3

Союзводоканалпроект Харьковский Водоканалпроект

Коп. Кочелякова

Формат А4

19068-02 76

Инв.№ подл.	Подпись и дата	Взам.инв.№

Формат	Зона	Поз.	Обозначение	Наименование	Кол. на исп. 3.900-3.12.2 00.15.00-									Примечание
					–	-01	-02	-03	-04	-05	-06	-07	-08	
														Масса, кг
				Ф12 А III ГОСТ 5781-81										
Б4			3.900-3.12.2 00.15.06	ℓ=1080	—	—	—	—	—	—	—	15	—	0,81
Б4		1	00.15.07	ℓ=1120	—	—	—	—	—	—	—	—	15	0,99
Б4			00.15.08	Ф14 А III ГОСТ 5781-81 ℓ=840	—	—	—	—	15	—	—	—	—	1,02
Б4			00.15.09	Ф16 А III ГОСТ 5781-81 ℓ=860	—	—	—	—	—	15	—	—	—	1,36
Б4		2	00.15.10	Ф6 А I ГОСТ 5781-81 ℓ=2850	5	5	5	5	—	—	5	5	—	0,63
Б4			00.15.11	Ф8 А I ГОСТ 5781-81 ℓ=2850	—	—	—	—	5	5	—	—	5	1,13

Инв.№ подл.	Подпись и дата	Взам.инв.№

Формат	Зона	Поз.	Обозначение		Наименование	Кол. на исп. 3.900-3.12.00.15.00 — 09	10	11	12	13	14	15				Примечание
																масса, кг
					Документация											
А4			3.900.3.12.2	00.15.00СБ	Сборочный чертеж											
А4				00.00.00ТО	Техническое описание											
					Детали											
					ф14 А III ГОСТ5781-81											
Б.Ч			3.900.3.12.2	00.15.12	ℓ=1120	15										1,36
Б.Ч				00.15.13	ℓ=1320		15									1,60
Б.Ч				00.15.14	ℓ=1340			15								1,62
Б.Ч		1		00.15.15	ф16А III ГОСТ5781-81 ℓ=1340				15							2,12
					ф18А III ГОСТ5781-81											
Б.Ч				00.15.16	ℓ=1140					15						2,28
Б.Ч				00.15.17	ℓ=1360						15					2,72
Б.Ч				00.15.18	ф20А III ГОСТ5781-81 ℓ=1160							15				2,87
Б.Ч		2		00.15.11	ф8А I ГОСТ5781-81 ℓ=2850	5	5	5	5							1,13
Б.Ч				00.15.19	ф10А I ГОСТ5781-81 ℓ=2850					5	5	5				1,76

19068-02 78

3.900-3.12.2 00.15.00

Лист 3

Формат А4

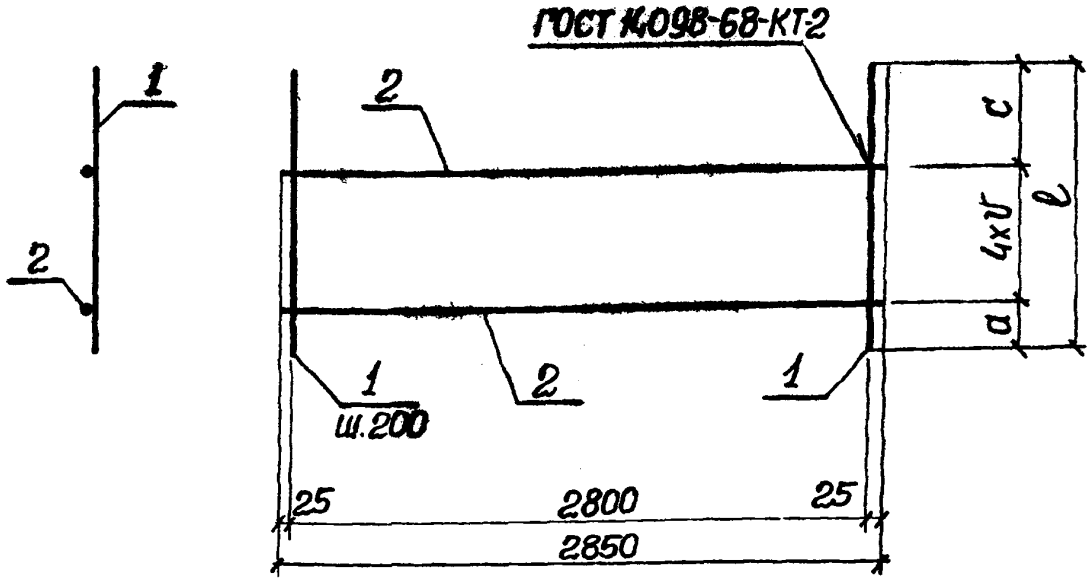

Обозначение	Марка	a мм.	c мм	γ мм	ℓ мм	Масса кг
3.900-3.12.2 00.15.00	С121	50	170	100	620	7.0
-01	С122	140	260	100	800	8.0
-02	С123	140	280	100	820	10.8
-03	С124	140	300	100	840	11.0

Инв.№ подл. | Подпись и дата | Взам.инв.№

Нач.отд.	Шейко	
Н.контр.	Постников	
Рук.гр.	Мазалова	
Вед.инж.	Одноралл	
Ст.инж.	Возианов	
Инжен.	Новгородцева	

3.900-3.12.2 00.15.00 СБ

Сетка арматурная С(С121-С137). Сборочный чертеж

Стадия	Масса	Масштаб
Р	См. табл.	—
Лист 1	Листов 2	

Союзводоканалниипроект Харьковский Водоканалпроект

Формат А4

Обозначение	Марка	a мм	c мм	v мм	e мм	Масса кг
3.900.3.12.2 00.15.00-04	С125	140	300	100	840	21,0
-05	С126	140	320	100	860	25,8
-06	С127	70	210	200	1080	13,3
-07	С128	70	210	200	1080	15,4
-08	С130	70	250	200	1120	20,6
-09	С131	70	250	200	1120	26,1
-10	С132	180	340	200	1320	29,7
-11	С133	180	360	200	1340	30,0
-12	С134	180	360	200	1340	37,5
-13	С135	70	270	200	1140	43,0
-14	С136	180	380	200	1360	49,6
-15	С137	70	290	200	1160	51,9

Инв.№ подл. | Подпись и дата | Взам.инв.№

Инв. № подл.	Подпись и дата	Взам. инв. №

Формат	Зона	Поз.	Обозначение	Наименование	Кол. на исполн. 3.900-3.12.2 00.16.00-										Прим.
					–	-01	-02	-03	-04	-05	-06				Масса кг
				Документация											
А4			3.900-3.12.2 00.16.00 СБ	Сборочный чертеж	X	X	X	X	X	X	X				
А4			00.00.00 ТО	Техническое описание	X	X	X	X	X	X	X				
				Детали											
				Ф8А III ГОСТ 5787-81											
Б.ч			3.900-3.12.2 00.16.01	ℓ=740	15	—	—	—	—	—	—	—			0,29
Б.ч		1	00.16.02	ℓ=920	—	15	—	—	—	—	—				0,36
Б.ч			00.16.03	Ф10А III ГОСТ 5781-81 ℓ=1000	—	—	15	—	—	—	—				0,62
Б.ч			00.16.04	Ф12А III ГОСТ 5781-81 ℓ=1300	—	—	—	15	—	—	—				1,15
Б.ч			00.16.05	Ф14А III ГОСТ 5781-81 ℓ=1260	—	—	—	—	15	—	—				1,52
Б.ч			00.16.06	Ф16А III ГОСТ 5781-81 ℓ=1520	—	—	—	—	—	15	—				2,40
Б.ч			00.16.07	Ф18А III ГОСТ 5781-81 ℓ=1560	—	—	—	—	—	—	15				3,12

18.20-89061

Нач. отд.	Шейко		
Н. контр.	Постников		
Рук. гр.	Мазалова		
Вед. инж.	Однорал		
Ст. инж.	Возианов		
Инжен.	Новгородцева		

3.900-3.12.2 00.16.00

Сетка арматурная С (С 141 – С 147)

Стадия	Лист	Листов
Р	1	2

Союзводоканалниипроект Харьковский Водоканалпроект

Коп. Круглякова

Формат А4

80

Инв.№ подл	Подпись и дата	Взам.инв.№

Формат	Зона	Поз.	Обозначение	Наименование	Кол. на исп. 3.900-3.12.2 00.16.00-										Примечание
					–	01	02	03	04	05	06				
															Масса, кг
Б4		2	3.900-3.12.2 00.16.08	ФБАIIГОСТ5781-81 ℓ=2850	5	5	5	5	–	–	–				0,63
Б4			00.16.09	ФВАIIГОСТ5781-81 ℓ=2850	–	–	–	–	5	5	–				1,13
Б4			00.16.10	Ф10АIIГОСТ5781-81 ℓ=2850	–	–	–	–	–	–	5				1,76

28 20-8-1900

3.900-3.12.2 00.16.00	Лист 2

Формат А4

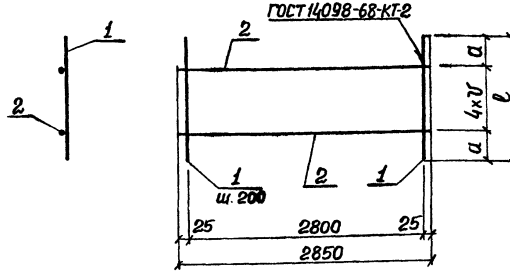

Обозначение	Марка	a мм	V мм	l мм	Масса, кг
3.900-3.12.2 00.16.00	С141	170	100	740	7.6
-01	С142	260	100	920	8.6
-02	С143	300	100	1000	12.5
-03	С144	250	200	1300	20.04
-04	С145	230	200	1260	28.5
-05	С146	360	200	1520	41.7
-06	С147	380	200	1560	55.6

Взам.инв.№ | Подпись и дата | Инв.№ подл.

Нач.отд.	Щейко		
Н.контр.	Постников		
Рук.гр.	Мазалова		
Вед.инж.	Однорал		
Ст.инж.	Возианов		
Инжен.	Новгородцева		

3.900-3.12.2 00.16.00СБ

Сетка арматурная С(С141-С147). Сборочный чертеж.

Стадия	Масса	Масштаб
Р	См. табл.	—

Лист | Листов 1

Союзводоканалниипроект Харьковский Водоканалпроект

19068-02 83

Формат А4

Инв. № подл.	Подпись и дата	Взам инв. №

Формат	Зона	Поз	Обозначение	Наименование	Кол. на исполн. 3.900-3.12 2 00.17.00-										Примечание
					–	01	02	03	04	05	06	07	08	09	масса, кг
				Документация											
А4			3.900-3.12.2 00.17.00 СБ	Сборочный чертеж	X	X	X	X	X	X	X	X	X	X	
А4			00.00.00 ТО	Техническое описание	X	X	X	X	X	X	X	X	X	X	
				Детали											
				ф10А I ГОСТ 5781-81											
Б4		1	3.900-3.12.2. 00.17.01	ℓ=470	6	–	–	–	–	–	–	–	–	–	0,29
Б4			00.17.02	ℓ=490	–	6	6	–	–	–	–	6	6	–	0,30
Б4			00.17.03	ℓ=500	–	–	–	6	6	–	–	–	–	6	0,31
Б4			00.17.04	ℓ=540	–	–	–	–	–	6	–	–	–	–	0,33
			00.17.05	ℓ=550	–	–	–	–	–	–	6	–	–	–	0,34

Исполнение 10÷12 см. лист 3

Нач.отд.	Шейко		
Н.контр.	Постников		
Рук.ер.	Мазалова		
Вед.инж.	Однорал		
Ст.инж.	Возиянов		
Инжен	Новгородцева		

3.900-3.12.2 00.17.00

Изделие закладное МН (МН 23 – МН 35)

Стадия	Лист	Листов
Р	1	3

Союзводоканалпроект Харьковский Водоканалпроект

Коп. Бруглякова

Формат А4

19068-02 84

Инв № подл	Подпись и дата	Взам инв. №

Формат	Зона	Поз.	Обозначение	Наименование	Кол на исполн 3900-3.12.2 00.17.00 -										Примечание Масса, кг
					–	01	02	03	04	05	06	07	08	09	
Б.4		2	3.900-3.12.2 00.17.06	Ф10А I ГОСТ 5781-81 ℓ=540	6	6	6	6	6	6	6	6	6	6	0,33
Б.4		3	00.17.07	Ф12Ас II ГОСТ 5781-81 ℓ=780	1	—	—	—	—	—	—	—	—	—	0,69
Б.4			00.17.08	Ф14Ас III ГОСТ 5781-81 ℓ=910	—	1	1	—	—	—	—	1	—	—	1,1
Б.4			00.17.09	Ф16Ас II ГОСТ 5781-81 ℓ=1040	—	—	—	—	—	—	—	—	1	—	1,64
Б.4			00.17.10	Ф18Ас II ГОСТ 5781-81 ℓ=1170	—	—	—	1	1	—	—	—	—	1	2,34
Б.4			00.17.11	Ф20Ас II ГОСТ 5781-81 ℓ=1300	—	—	—	—	—	1	—	—	—	—	3,21
Б.4			00.17.12	Ф22Ас II ГОСТ 5781-81 ℓ=1430	—	—	—	—	—	—	1	—	—	—	4,26
Б.4															
Б.4		4	00.17.13	Ф16А I ГОСТ 5781-81 ℓ=480	1	—	—	—	—	—	—	—	—	—	0,76
Б.4			00.17.14	Ф18А I ГОСТ 5781-81 ℓ=520	—	1	1	—	—	—	—	1	—	—	1,04
Б.4			00.17.15	Ф20Ас II ГОСТ 5781-81 ℓ=620	—	—	—	—	—	—	—	—	1	—	1,53
Б.4			00.17.16	Ф22А I ГОСТ 5781-81 ℓ=650	—	—	—	1	1	1	—	—	—	1	1,94
Б.4			00.17.17	Ф28Ас II ГОСТ 5781-81 ℓ=870	—	—	—	—	—	—	1	—	—	—	4,20

19068-02 85

3.900-3.12.2 00.17.00

Лист 2

Формат А4

Инв. № подл.	Подпись и дата	Взам. инв. №

Формат	Зона	Поз.	Обозначение	Наименование	Кол. на испол. 3.900-3.12.2 00.17.00 — 10	11	12								Примечание
															масса, кг
				Документация											
А4			3.900-3.12.2 00.17.00СБ	Сборочный чертеж											
А4			00.00.00 ТО	Техническое описание											
				Детали											
				Ф10А I ГОСТ 5781-81											
Б.Ч		1	3.900-3.12.2 00.17.04	ℓ=540	—	—	6								0,33
Б.Ч			00.17.18	ℓ=640	6	6	—								0,39
Б.Ч		2	00.17.19	ℓ=530	6	6	6								0,33
Б.Ч		3	00.17.12	Ф22 А с II ГОСТ 5781-81 ℓ=1430	1	1	—								4,26
Б.Ч			00.17.20	Ф28 А с II ГОСТ 5781-81 ℓ=1820	—	—	1								8,79
Б.Ч		4	00.17.17	Ф28 А с II ГОСТ 5781-81 ℓ=870	1	1	—								4,20
Б.Ч			00.17.21	Ф32 А с II ГОСТ 5781-81 ℓ=960	—	—	1								6,05

98 20-89061

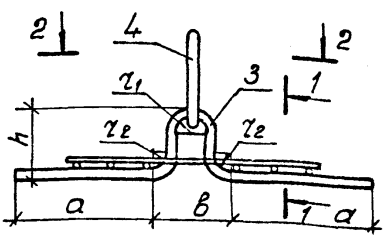

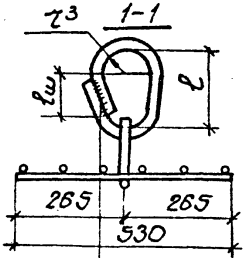

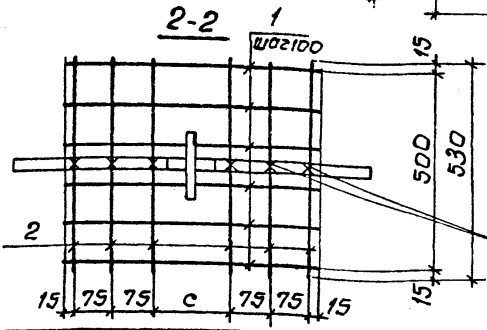

Двухсторонний фланговый шов. Указания по сборке см. л. 3.900-3.12.2 00.02.00СБ
Электроды типа Э42-Т или Э46-Т

Контактная точечная сварка.

Обозначение	Марка	в мм	c мм	l мм	$l_ш$ мм	r_1 мм	r_2 мм	r_3 мм	a мм	h мм	Масса, кг
3.900-3.12.2 00.17.00	МН23	124	140	140	80	30	20	30	252	109	5.2
-01	МН24	148	160	150	90	30	30	30	311	116	5.9
-02	МН25	148	160	150	90	30	30	30	318	109	5.9
-03	МН26	156	170	190	110	30	30	40	417	142	8.1

Нач.отд.	Шейко		
Н.контр.	Постников		
Рук.гр.	Мазалова		
Вед.инж.	Одноралов		
Ст.инж.	Возианов		
Инжен.	Новгородцева		

Инв.№ подл. | Подпись и дата | Взам.инв.№

3.900-3.12.2 00.17.00СБ

Изделие закладное МН(МН23-МН35). Сборочный чертеж.

Стадия	Масса	Масштаб
Р	см. табл.	–

Лист 1 | Листов 2

Союзводоканалмиттроект Харьковский Водоканалпроект

19068-02 87

Формат А4

Обозначение	Марка	B мм	c мм	ℓ мм	$\ell_ш$ мм	r_1 мм	r_2 мм	r_3 мм	a мм	h мм	Масса, кг
3.900-3.12.2 00.17.00 -04	МН27	156	170	190	110	30	30	40	432	127	8,1
-05	МН28	200	210	190	110	40	40	40	458	155	9,1
-06	МН29	204	220	260	140	40	40	60	535	143	12,5
-07	МН30	148	160	150	90	30	30	30	318	109	5,9
-08	МН31	152	160	180	100	30	30	40	347	146	7,0
-09	МН32	156	170	190	110	30	30	40	413	146	8,1
-10	МН33	204	210	260	140	40	40	60	475	204	12,8
-11	МН34	204	210	260	140	40	40	60	435	244	12,8
-12	МН35	296	310	280	160	60	60	60	625	244	18,8

Инв.№ подл. | Подпись и дата | Взам.инв.№

Копировал Формат А4

Госстрой СССР
ЦЕНТРАЛЬНЫЙ ИНСТИТУТ ТИПОВОГО ПРОЕКТИРОВАНИЯ
Свердловский филиал
620062, г.Свердловск-62, ул.Чебышева, 4
Заказ № 3766 Инв.№ 19068-02 тираж 400
Сдано в печать 1107. 1988 г. цена 3-38

gost.e-ecolog.ru