ТИПОВЫЕ КОНСТРУКЦИИ, ИЗДЕЛИЯ И УЗЛЫ ЗДАНИЙ И СООРУЖЕНИЙ

СЕРИЯ 3.900-3

СБОРНЫЕ ЖЕЛЕЗОБЕТОННЫЕ КОНСТРУКЦИИ ЕМКОСТНЫХ СООРУЖЕНИЙ ДЛЯ ВОДОСНАБЖЕНИЯ И КАНАЛИЗАЦИИ

ВЫПУСК 10

ПАНЕЛИ СТЕНОВЫЕ КОНСОЛЬНЫЕ С ОПОРНОЙ ПЯТОЙ СО ШПОНОЧНЫМ СТЫКОМ ДЛЯ ПРЯМОУГОЛЬНЫХ СООРУЖЕНИЙ

ЧАСТЬ 1

РАБОЧИЕ ЧЕРТЕЖИ

gost.e-ecolog.ru

ТИПОВЫЕ КОНСТРУКЦИИ, ИЗДЕЛИЯ И УЗЛЫ
ЗДАНИЙ И СООРУЖЕНИЙ

СЕРИЯ 3.900-3

СБОРНЫЕ ЖЕЛЕЗОБЕТОННЫЕ КОНСТРУКЦИИ ЕМКОСТНЫХ СООРУЖЕНИЙ ДЛЯ ВОДОСНАБЖЕНИЯ И КАНАЛИЗАЦИИ

ВЫПУСК 10

ПАНЕЛИ СТЕНОВЫЕ КОНСОЛЬНЫЕ С ОПОРНОЙ ПЯТОЙ СО ШПОНОЧНЫМ СТЫКОМ ДЛЯ ПРЯМОУГОЛЬНЫХ СООРУЖЕНИЙ

ЧАСТЬ 1

РАБОЧИЕ ЧЕРТЕЖИ

Согласовано

Госстрой СССР
Главное управление по делам строительства
Госстроя СССР
Начальник управления Н.Н. Лагутин
Начальник отдела В.В. Сидоров

Обозначение	Наименование	Стр.
	Содержание	2
3.900-3.10.1 00.00ТО	Техническое описание	3
3.900-3.10.1 01.00	Панель стеновая ПСП 24	8
3.900-3.10.1 01.00СБ	Панель стеновая ПСП 24. Сборочный чертеж	9
3.900-3.10.1 02.00	Панель стеновая ПСП 30	11
3.900-3.10.1 02.00СБ	Панель стеновая ПСП 30. Сборочный чертеж	13
3.900-3.10.1 03.00	Панель стеновая ПСП 36	15
3.900-3.10.1 03.00СБ	Панель стеновая ПСП 36. Сборочный чертеж	17
3.900-3.10.1 04.00	Панель стеновая ПСП 42	19
3.900-3.10.1 04.00СБ	Панель стеновая ПСП 42. Сборочный чертеж	21
3.900-3.10.1 05.00	Панель стеновая ПСП 48	23
3.900-3.10.1 05.00СБ	Панель стеновая ПСП 48. Сборочный чертеж	25
3.900-3.10.1 06.00	Панель стеновая ПСП 54	27
3.900-3.10.1 06.00СБ	Панель стеновая ПСП 54. Сборочный чертеж	29
3.900-3.10.1 07.00	Панель стеновая ПСП 60	31
3.900-3.10.1 07.00СБ	Панель стеновая ПСП 60. Сборочный чертеж	33
3.900-3.10.1 08.00	Узлы I – XIV	35
3.900-3.10.1 00.00ВМС	Ведомость расхода стали	41

Обозначение	Наименование	Стр.

Копировал

Настоящий выпуск содержит рабочие чертежи сборных железобетонных стеновых панелей консольного типа с опорной пятой и шпоночным стыком, предназначенных для применения в прямоугольных емкостных сооружениях

Марки, присвоенные каждому изделию, состоят из буквенно-цифровых групп, которые разделяются дефисом (например: ПСП36-К1-Ш1, ПСП48-К12-Ш2).

Первая группа содержит буквы ПСП, что обозначает „панель стеновая с опорной пятой" и цифры, обозначающие высоту панели в дециметрах.

Вторая группа включает букву „К", обозначающую схему работы панели - „консольная" и цифры, обозначающие схему нагрузки (однозначные цифры соответствуют рядовым панелям, двухзначные - панелям, применяемым в угловых участках).

Третья группа включает букву „Ш", обозначающую тип стыка панелей - „шпоночный" и цифры

1- Наличие выпусков арматуры пяты для связи с днищем с обеих сторон по схеме нагрузок „вода-вода";

2- Наличие выпусков арматуры пяты с одной стороны для связи с днищем, с другой - для домонолитки, по схеме нагрузок „грунт-вода"

При наличии выпусков арматуры пяты с одной стороны по схеме нагрузок „грунт-вода" или „воздух-вода" цифровой индекс 1 или 2 отсутствует.

Схему нагрузок см в серии 3.900-3 в.9

При применении бетонов повышенной плотности к соответствующей марке изделия должно быть добавлено обозначение плотности-буква „П"

Нач отд	Шейко			3.900-3.10.1 00.00ТО			
Н контр	Постников			Техническое описание	Стадия	Лист	Листов
Рук гр	Мазалова					1	10
Вед инж	Однорал				Союзводоканалниипроект Харьковский ВОДОКАНАЛПРОЕКТ		
Ст инж	Возианов						
Инженер	Ткаченко						

Взам инв № | Подпись и дата | Инв № подл.

1. Конструкция панелей

1.1. По форме вертикального сечения панели приняты двух типов прямоугольные - высотой 2,4м и трапециевидные - высотой 3.0 - 6.0м, увеличивающиеся по толщине к низу.

Ширина панелей всех типоразмеров - 2980мм.

Габаритные размеры панелей предусматривают возможность изготовления нескольких марок в одной опалубочной форме с применением вкладышей (ПСП42 и ПСП36, ПСП60 и ПСП54). Боковые грани панелей имеют пазы для образования омоноличиваемого стыка. Допускается, при необходимости, изготовление в типовых формах панелей с изменением некоторых размеров.

1.2. Для восприятия в сооружении усилий в горизонтальной плоскости в панелях имеются закладные детали, соединяемые при монтаже приваркой накладок.

1.3. Армирование панелей принято сварными сетками:

а) для консоли - основной сеткой на всю высоту панели и дополнительной в нижней зоне:

б) для пяты - плоскими и гнутыми сетками.

1.4. Для фиксации сеток в проектном положении используются каркасы закладных изделий и специальные фиксирующие каркасы.

Взам инв № | Подпись и дата | Инв № подл.

19066-01 4

Формат А3

Не допускается применение фиксаторов, выходящих на наружную поверхность изделия.

1.5. В панелях предусмотрены строповочные петли с подающим кольцам. Кольцо после заглаживания поверхности изделия необходимо поднять в вертикальное положение, а выемку заделать.
Конструкция петель принята в соответствии с указаниями, приведенными в Выпуске 3/82.

1.6. Защитный слой бетона для арматуры нижних сеток пяты -30мм, для остальной арматуры -20 мм.

1.7. Чертежи арматурных изделий приведены в части 2 настоящего выпуска.

1.8. Панели предназначены для сооружений с неагрессивной средой. Они могут быть применены в агрессивной среде при условии соблюдения требований СНиП II-28-73* „Защита строительных конструкций от коррозии" в отношении плотности бетона или защиты поверхностей бетона лакокрасочными или пленочными материалами.

2. Технические требования к изготовлению

2.1. Настоящие технические требования содержат указания по изготовлению, маркировке, хранению и транспортированию сборных железобетонных стеновых панелей с опорной пятой консольного типа.

Инв.№ подл. | Подпись и дата | Взам. инв.№

2.2. Стеновые панели ПСП24-К÷ПСП54-К должны изготовляться из тяжелого цементного бетона марки не ниже М200, а ПСП60-К из бетона марки не ниже М300 по прочности на сжатие и марки В4 по водонепроницаемости и в соответствии с требованиями ГОСТ 13015-75„ Изделия железобетонные и бетонные. Общие технические требования."

2.3. Марки бетона по морозостойкости, а также вид цемента назначаются проектом в зависимости от режима эксплуатации и района строительства в соответствии с указаниями, приведенными в выпуске 1/82 настоящей серии.

2.4. Материалы для приготовления бетона должны отвечать требованиям ГОСТ 10268-80„ Бетон тяжелый. Технические требования к заполнителям" и ГОСТ 10178-76 „Портландцемент и шлакопортландцемент. Технические условия.

2.5. В качестве мелкого заполнителя могут использоваться чистые естественные пески с модулем крупности не ниже 2.5. Содержание отмучиваемых примесей в песке не должно превышать 1% по массе.

2.6. Крупный заполнитель (щебень, гравий) должен отвечать следующим требованиям: (см. таблицу N1).

2.7. Максимальный размер частиц крупного заполнителя не должен превышать 1/4 наименьшего размера сечения.

2.8. Крупный заполнитель должен состоять из 2 или 3 фракций. Соотношение фракций устанавливается при подборе состава бетона.

Инв.№ подл. | Подпись и дата | Взам. инв.№

19066-01 5
Копир. Косьмина

Таблица 1

Показатели	Режим эксплуатации конструкции по СНиП II-31-74		
	1	2	3,4
Прочность исходной горной породы в кгс/см² не менее:			
изверженные породы	1200	1000	800
осадочные и метаморфические породы	800	800	800
Содержание иловатых и лещадочных зерен в % по массе не более	10	15	20
Содержание зерен слабых пород в % по массе не более	5	5	10
Водопоглощение материала зерен в % по массе не более			
изверженные породы	0.5	0.5	1.0
осадочные и метаморфические породы	1.0	1.0	1.5
Плотность породы в т/м³ не менее	2.5	2.5	2.4
Содержание пылевидных, илистых и глинистых частиц, определяемых отмучиванием в % по массе не более:			
изверженные породы	0.5	1.5	2.0
осадочные и метаморфические породы.	1.0	2.0	2.5

Инв.№ подл. | Подпись и дата | Взам. инв.№ | Инв.№ дубл. | Подпись и дата

Рекомендуются следующие соотношения:

Наибольшая крупность	Соотношение в % при размере фракций:		
	5-10 мм	11-20 мм	21-40 мм
20 мм	25-50	50-75	—
40 мм	25-30	20-30	40-55

2.9. Песок и крупный заполнитель не должны обладать реакционной способностью по отношению к щелочам цемента. Реакционная способность должна определяться по „Методическим указаниям по определению реакционной способности заполнителей бетона со щелочами цемента" НИИЖБ, Москва, 1972 г.

2.10. При использовании природных гравийно-песчаных смесей они должны быть предварительно рассеяны на гравий и песок и применены в бетоне в соответствующей дозировке.

2.11. Для бетона с морозостойкостью Мрз 200 и выше применение гравия не допускается.

2.12. Для уменьшения водопотребности бетонной смеси и расхода цемента, а также повышения морозостойкости и водонепроницаемости, рекомендуется вводить в бетонную смесь, при ее приготовлении, следующие поверхностноактивные добавки:

пластифицирующие добавки, к которым относятся концентраты сульфитно-дрожжевой бражки;

воздухововлекающие добавки, к которым относятся различные мыла, абиетаты (винсоловое мыло СНВ), омыленный древесный пек, нафтенаты и хлопковое мыло;

газообразующие добавки, к которым относятся гидрофобизирующая жидкость ГКЖ-94, ГКЖ-10 и ГКЖ-11.

Копир. Косьменко Формат А3

2.13. Воздухововлекающие и газообразующие добавки рекомендуется вводить в сочетании с пластифицирующими добавками.

2.14. Поверхностно-активные добавки следует вводить в соответствии с „Руководством по применению химических добавок к бетону" НИИЖБ, Стройиздат, Москва, 1975г.

2.15. Вода для приготовления бетонной смеси, промывки заполнителей, а также поливки твердеющего бетона должна отвечать требованиям ГОСТ 10268-80 „Бетон тяжелый. Технические требования к заполнителям."

2.16. Отпускная прочность бетона должна быть не менее 70% от проектной при гарантии достижения проектной прочности к моменту загружения конструкции.

2.17. Качество поверхностей панелей (кроме поверхностей, соприкасающихся с водой, в сооружениях хозяйственно-питьевого водоснабжения) должна соответствовать следующим категориям по ГОСТ 13015-75:

Поверхности, обращенные внутрь емкости или видимые в условиях эксплуатации - А6, прочие поверхности - А8.

В сооружениях хозяйственно-питьевого водоснабжения поверхности панелей, соприкасающиеся с водой, должны быть гладкими без раковин, пор и околов, что достигается при изготовлении изделий в заводских условиях обработкой этих поверхностей вальковыми и дисковыми машинами.

Торцевые поверхности пяты со стороны грани, обращенной внутрь емкости, не подвергаются обработке, поверхности должны быть шероховатыми.

2.18. Отклонения от проектных размеров, положения закладных деталей, толщины защитного слоя и другие характеристики изделий не должны превышать величин, предусмотренных техническими требованиями ГОСТ 13015-75.

Инв. № подл. | Подпись и дата | Взам. инв. №

3. Маркировка, хранение и транспортирование панелей.

3.1. На верхней торцевой грани панели должна быть нанесена маркировка в соответствии с ГОСТ 13015.2-81. Дополнительно указывается титульный номер сооружения.

3.2. Панели должны храниться в горизонтальном положении в соответствии с ГОСТ 13015.2-81 в штабелях в 2 яруса с установкой подкладок. Подкладки должны располагаться по осям строповочных петель согласно рис. 1.

3.3. Подъем, погрузка и выгрузка должны производиться в горизонтальном положении краном путем захвата за четыре строповочные петли.

3.4. Перевозить изделия следует в горизонтальном положении в соответствии с „Руководством по перевозке унифицированных сборных железобетонных деталей и конструкций промышленного строительства автомобильным транспортом". ЦНИИОМТП. Стройиздат, 1973г или в соответствии с „Руководством по перевозке железнодорожным транспортом сборных крупноразмерных железобетонных конструкций промышленного и жилищного строительства" ЦНИИОМТП. Стройиздат. 1967г.

3.5. При складировании и хранении панелей должны выполняться требования СНиП III-4-80 „Техника безопасности в строительстве".

Инв. № подл. | Подпись и дата | Взам. инв. №

19066-01 7
Копир. Косыгина

Схема складирования сборных железобетонных панелей с опорной пятой

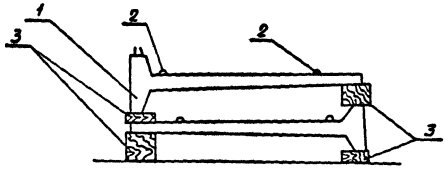

Рис. 1

1. Стеновая панель;
2. Монтажные петли;
3. Подкладки и прокладки (устанавливаются по две с каждой стороны)

Условные обозначения

В групповых чертежах при необходимости установления границы изображения, общего для всех исполнений, но не имеющего точной привязки к какой-либо общей части изображения, применено изображение согласно рис. 2

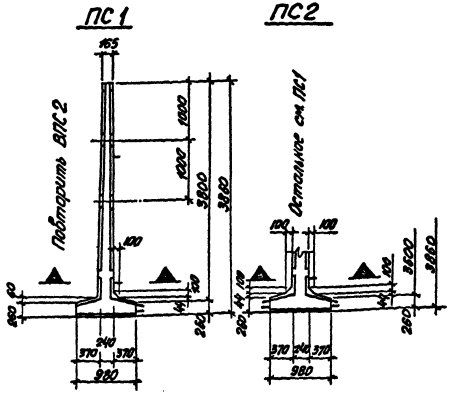

Рис. 2

19068-01 8
Копир. Косменко
Формат А3

Инв. № подл. | Подпись и дата | Взам. инв. №

Формат	Зона	Поз.	Обозначение	Наименование	Кол. на исполн. 3.900-3.10.1 01.00- –	01	02	03	04	05	Примеч.
				Документация							
А3			3.900-3.10.1 01.00 СБ	Сборочный чертеж							
А4			00.00 ТО	Техническое описание							
А3			08.00	Узлы I-XIV							
А3			00.00 ВМС	Ведомость расхода стали							
				Сборочные единицы							
А4		1	3.900-3.10.2 01.00.00	Изделие закладное МН1	1	1	1	2	2	2	
А4		2	02.00.00	То же МН11	2	2	2	2	2	2	
А4		3	00.01.00	Каркас плоский КР1	4	4	4	2	2	2	
А4		4	00.04.00-01	Сетка арматурная С2	–	–	1	–	–	1	
			00.04.00	То же С1	1	–	–	1	–	–	

Нач. отд	Шейка	
Н. контр	Постников	
Рук. гр.	Мазалова	
Гл. инж.	Обнорал	
Ст. инж.	Возиянов	
Инженер	Филиппова	

3.900-3.10.1 01.00

Панель стеновая ПСП 24

Стадия	Лист	Листов
Р	1	2

Союзводоканалпроект Харьковский ВОДОКАНАЛПРОЕКТ

Формат А4

Инв. № подл. | Подпись и дата | Взам. инв. №

Формат	Зона	Поз.	Обозначение	Наименование	Кол. на исполн. 3.900-3.10.1 01.00- –	01	02	03	04	05	Примеч.
	4		3.900-3.10.2 00 04.00-02	Сетка арматурная С3		1			1		
А4	5		00.04.00-01	" С2			1			1	
			00.04.00	" С1	1	1		1	1		
А4	6		00.08.00	" С101	1	1		1	1		
А4			00.09.00	" С111			1			1	
	7										
			00.11.00	" С131	1	1		1	1		
А4			00.12.00	" С151			1			1	
А4	8		00.07.00-01	" С62	1	1	2	1	1	2	
А4	9		00.14.00	Изделие закладное МН15	2	2	2	2	2	2	
	10		-07	То же МН22	2	2	2	2	2	2	
				Детали							
Б4	11		3.900-3.10.1 01.01	ф8 AIII ГОСТ 5781-81 ℓ=2580	4	4	4	4	4	4	1.01 кг
Б4	12		01.02	ф6 AI ГОСТ 5781-81 ℓ=2850	2	2	2	2	2	2	0.63 кг
				Материалы							
				Бетон марки М200, В4	1.35	1.35	1.36	1.35	1.35	1.36	м³

6 10-93061

3.900-3.10.1 01.00

Лист 2

Копир Косьменко

Формат А4

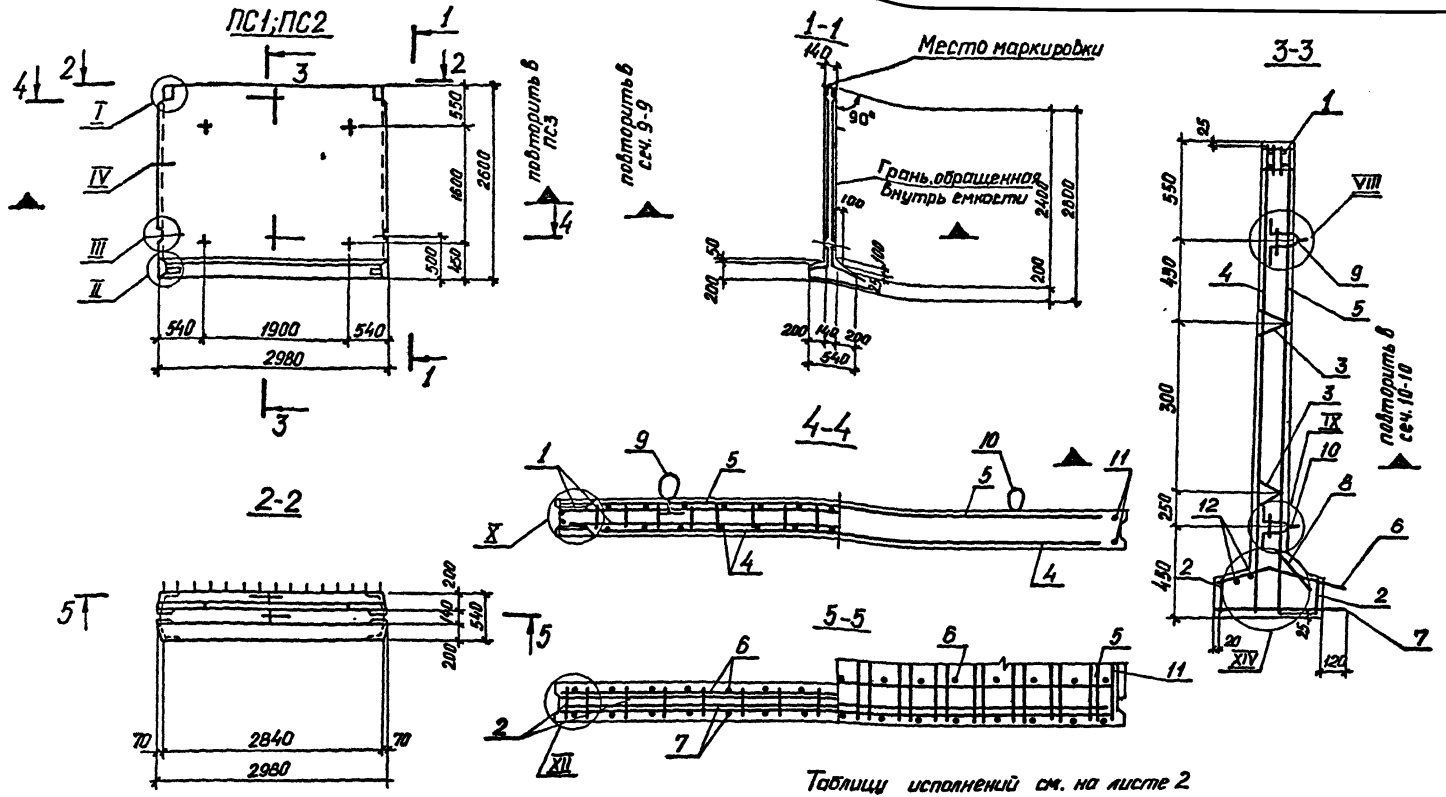

Таблицу исполнений см. на листе 2

1. Сетки поз 4,5 установить анкерующими стержнями к нижнему торцу панели
2. Каркасы КР и закладные изделия МН привязать к сеткам
3. При установке строповочных петель допускается перерезать поперечный стержень сетки

				3.900-3.10.1 01.00СБ	
Нач отд	Шейко			Панель стеновая ПСП 24 Сборочный чертеж	Стадия: Р; Масса: 3.38 т; Масштаб: 1:20, 1:50
Н контр	Постников				Лист 1; Листов 2
Рук гр	Мозолова				Союзводоканалмонтажпроект Харьковский Водоканалпроект
Вед инж	Однорал				
Ст.инж	Возионов				
Инженер	Фиштова				

19066-01 10

Копировал Белоусова

Формат А3

Инв.№ подл. | Подпись и дата | Взам. инв.№

ПС4; ПС5

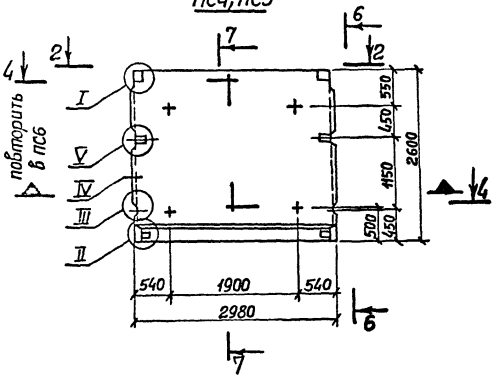

6-6

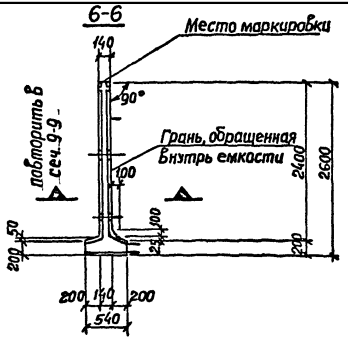

7-7

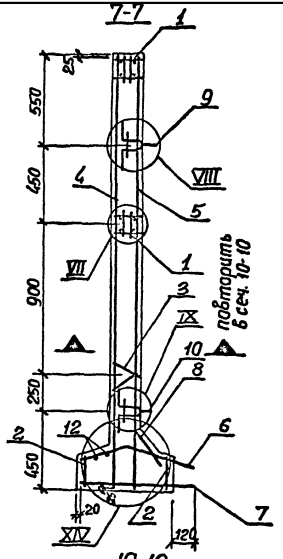

ПС3, ПС6

остальное см. ПС1; ПС4

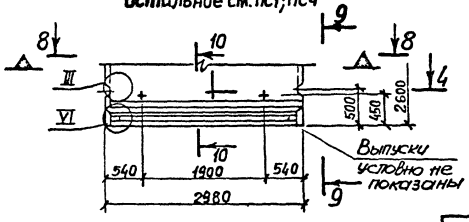

9-9

1-1 для ПС3

Остальное см сеч. 6-6 для ПС6

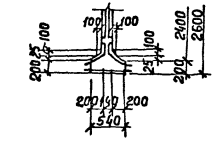

10-10

3-3 для ПС3

Остальное см сеч 7-7 для ПС6

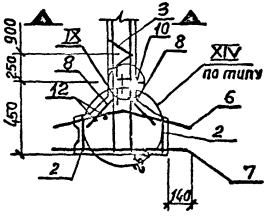

8-8

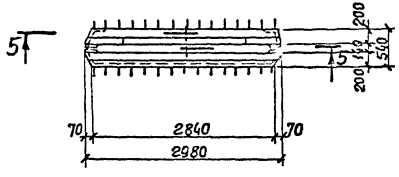

Обозначение	Марка	Условная марка
3.900-3 10.1 01 00	ПСП 24-К1-Ш	ПС1
-01	ПСП 24-К2-Ш	ПС2
-02	ПСП 24-К1-Ш1	ПС3
-03	ПСП 24-К11-Ш	ПС4
-04	ПСП 24-К12-Ш	ПС5
-05	ПСП 24-К11-Ш1	ПС6

Инв. № подл. | Подпись и дата | Взам. инв. №

3.900-3.10.1 01.00 СБ

Лист 2

19066-01 11

Формат	Зона	Поз.	Обозначение	Наименование	Кол. на исполн. 3.900-3.10.1 02.00-												Примечание
					—	01	02	03	04	05	06	07	08	09	10	11	
				Документация													
А3			3.900-3.10.1 02.00 СБ	Сборочный чертеж													
А3			08.00	Узлы I—XIV													
А4			00.00 ТО	Техническое описание													
А3			00.00 ВМС	Ведомость расхода стали													
				Сборочные единицы													
А4		1	3.900-3.10.2 01.00.00-10	Изделие закладное МН1[а]	1	1	1	1	1	1	1	1	1	1	1	1	
А4		2	02.00.00	То же МН11	2	2	2	2	2	2	2	2	2	2	2	2	
А4		3	03.00.00	" МН29	—	—	—	—	—	—	1	1	1	1	1	1	
		4	-01	" МН30	—	—	—	—	—	—	1	1	1	1	1	1	
А4		5	00.01.00-01	Каркас плоский Кр2	6	6	6	6	6	6	2	2	2	2	2	2	
А4		6	00.05.00	Сетка арматурная С11	1	1	1	—	1	—	1	1	1	—	1	—	
			-01	То же С12	—	—	—	1	—	1	—	—	—	1	—	1	
А4		7	00.05.00	" С11	1	1	—	—	1	—	1	1	—	—	1	—	
			-01	" С12	—	—	1	1	—	1	—	—	1	1	—	1	
А4		8	00.06.00	" С21	1	—	—	—	—	—	—	—	—	—	—	—	
			-02	" С23	—	—	—	—	1	1	—	—	—	—	—	—	
			-03	" С24	—	—	1	—	—	—	—	—	—	—	—	—	
			-04	" С25	—	1	—	1	—	—	—	—	—	—	—	—	
			00.06.00	" С21[а]	—	—	—	—	—	—	1	—	—	—	—	—	
			-02	" С23[а]	—	—	—	—	—	—	—	—	—	—	1	1	

Инв. № подл. | Подпись и дата | Взам. инв. №

Нач. отд.	Шейко		
Н. контр.	Постников		
Рук. гр.	Мазалова		
Вед. инж.	Однорал		
Ст. инж.	Вазиков		
Инженер	Филиппова		

3.900-3.10.1 02.00

Панель стеновая ПСП 30

Стадия	Лист	Листов
Р	1	2

Союзводоканалпроект Харьковский Водоканалпроект

19068-01 12

Копировал Формат А3

Формат	Зона	Поз	Обозначение	Наименование	Кол. на испол. 3.900-3.101 02.00-											Примечание
					—	01	02	03	04	05	06	07	08	09	10	11	
14	8		3.900-3.10.2 00.06.00-03	Сетка арматурная С24а	—	—	—	—	—	—	—	—	1	—	—	—	
			-04	То же С25а	—	—	—	—	—	—	—	1	—	1	—	—	
14	9		-01	" С22	1	1	1	1	—	—	—	—	—	—	—	—	
			-02	" С23	—	—	—	—	1	1	—	—	—	—	—	—	
			-01	" С22а	—	—	—	—	—	—	1	1	1	1	—	—	
			-02	" С23а	—	—	—	—	—	—	—	—	—	—	1	1	
14	10		00.08.00-01	" С102	1	1	1	1	—	—	1	1	1	1	—	—	
			00.09.00-01	" С112	—	—	—	—	1	1	—	—	—	—	1	1	
14	11		00.11.00-01	" С132	1	—	1	—	—	—	1	—	1	—	—	—	
			-04	" С135	—	1	—	—	—	—	—	1	—	—	—	—	
			-08	" С139	—	—	—	1	—	—	—	—	—	1	—	—	
			00.12.00-01	" С152	—	—	—	—	1	1	—	—	—	—	1	1	
14	12		00.07.00	" С61	1	1	1	1	2	2	1	1	1	1	2	2	
14	13		00.14.00-01	Изделие закладное МН16	2	2	2	2	2	2	2	2	2	2	2	2	
	14		-08	То же МН23	2	2	2	2	2	2	2	2	2	2	2	2	
				Детали													
54	15		3.900-3.10.1 02.01	ф10аIII ГОСТ 5781-81 ℓ=3180	4	4	4	4	4	4	4	4	4	4	4	4	2.0кг.
54	16		02.02	ф8АI ГОСТ 5781-81 ℓ=2250	2	2	2	2	2	2	2	2	2	2	2	2	1.13кг
				Материалы													
				Бетон марки М200; В4	1.91	1.91	1.91	1.91	1.92	1.92	1.91	1.91	1.91	1.91	1.92	1.92	м³

Инв. № подл. | Подпись и дата | Взам. инв. №

19056-01 13

Копировал

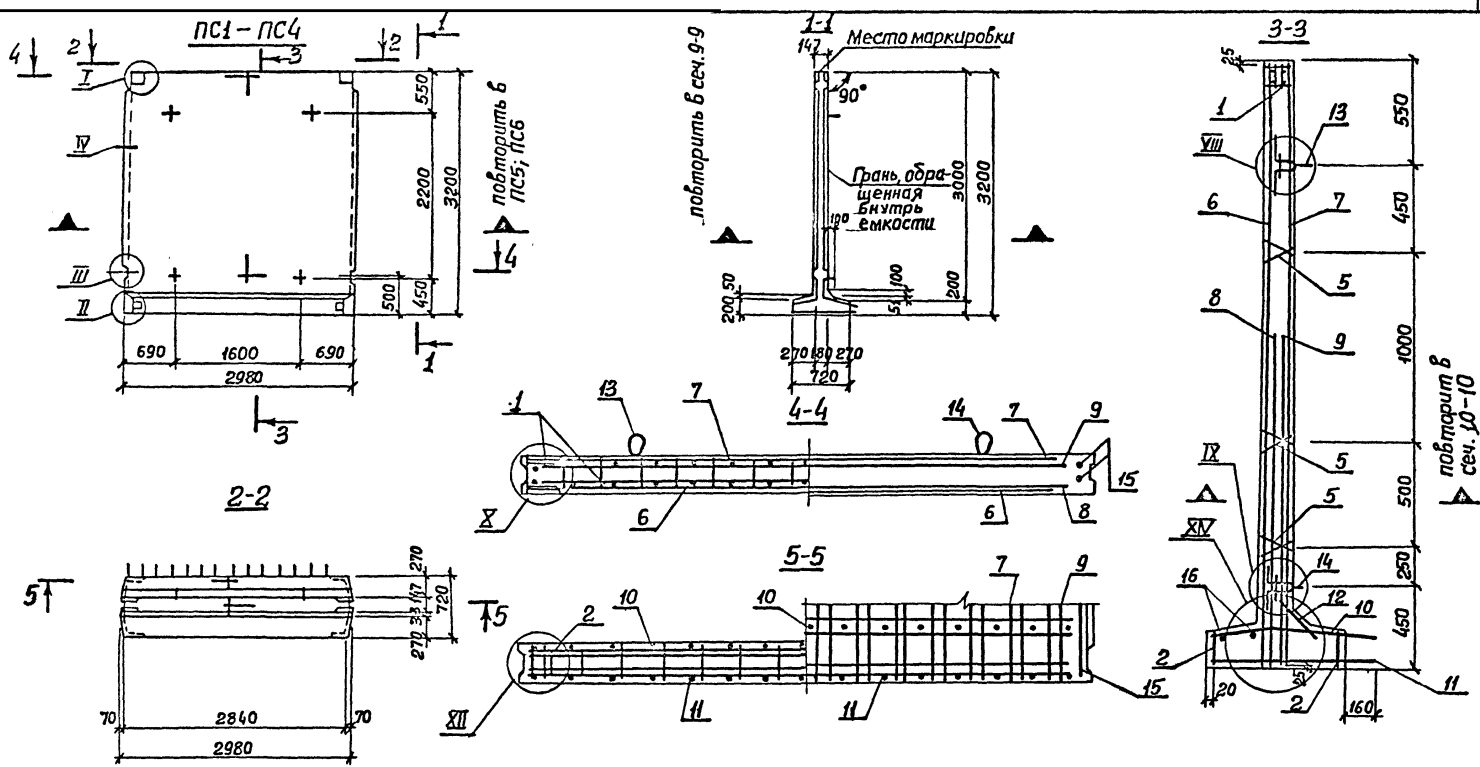

Обозначение	Марка	Условн. марка	Обозначение	Марка	Условн. марка
3.900-3.10.1 0200	ПСП30-К1-Ш	ПС1	3.900-3.10.1-06	ПСП30-К11-Ш	ПС7
-01	ПСП30-К2-Ш	ПС2	-07	ПСП30-К12-Ш	ПС8
-02	ПСП30-К3-Ш	ПС3	-08	ПСП30-К13-Ш	ПС9
-03	ПСП30-К4-Ш	ПС4	-09	ПСП30-К14-Ш	ПС10
-04	ПСП30-К1-Ш1	ПС5	-10	ПСП30-К11-Ш1	ПС11
-05	ПСП30-К3-Ш1	ПС6	-11	ПСП30-К13-Ш1	ПС12

Нач. отд.	Шейко	
Н. контр.	Постников	
Рук. гр.	Мазалова	
Вед. инж.	Однорал	
Ст. инж.	Возиков	
Инженер	Филиппова	

3.900-3.10.1 02.00 СБ

Панель стеновая ПСП30. Сборочный чертеж

Стадия	Масса	Масштаб
Р	4.78 т.	1:20 1:25 1:50
Лист 1	Листов 2	

Союзводоканалниипроект Харьковский Водоканалпроект

19066-01 14

Копировал

Формат А3

Инв. № подл. | Подпись и дата | Взам. инв. №

ПС7–ПС10

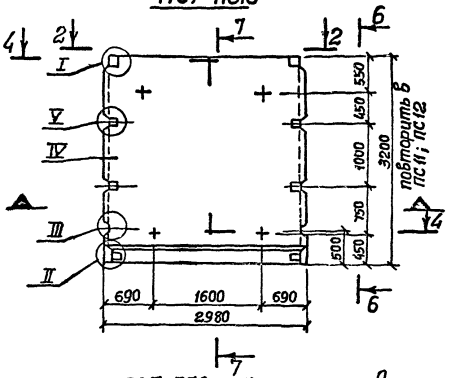

ПС5; ПС6; ПС11; ПС12

Остальное см. ПС1; ПС7

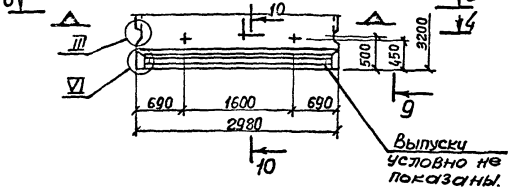

8-8

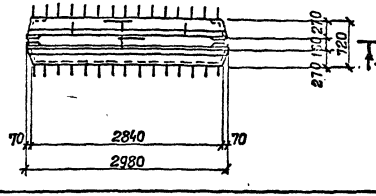

6-6

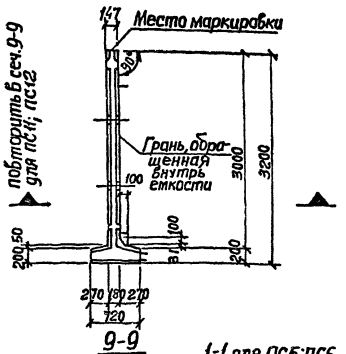

9-9

1-1 для ПС5; ПС6

Остальное см. сеч. 6-6 для ПС11; ПС12

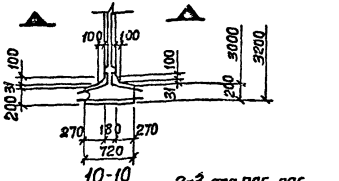

10-10

3-3 для ПС5; ПС6

Остальное сеч. 7-7 для ПС11; ПС12

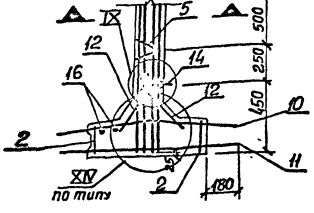

7-7

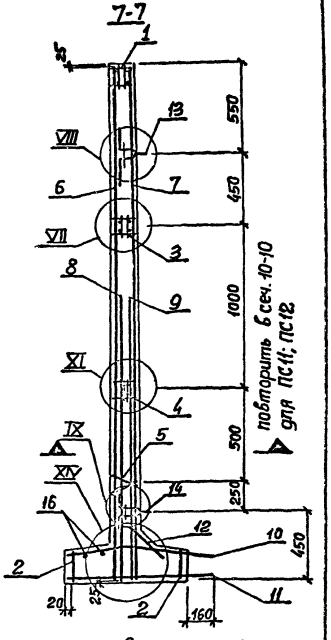

1. Сетки поз.6÷9 установить анкерующими стержнями к нижнему торцу панели.
2. Каркасы КР и закладные изделия МН привязать к сеткам.
3. При установке строповочных петель допускается перерезать поперечный стержень сетки.

Формат	Зона	Поз	Обозначение	Наименование	Кол. на испол. 3.900-3.10.1 03.00-												Примечание
					—	01	02	03	04	05	06	07	08	09	10	11	
				Документация													
А3			3.900-3.10.1 03.00 СБ	Сборочный чертеж													
А3			08.00	Узлы I—XIV													
А4			00.00 ТО	Техническое описание													
А3			00.00 ВМС	Ведомость расхода стали													
				Сборочные единицы													
А4	1		3.900-3.10.2 01.00.00 -01	Изделие закладное МН2	1	1	1	1	1	1	1	1	1	1	1	1	
А4	2		02.00.00 -01	То же МН12	2	2	2	2	2	2	2	2	2	2	2	2	
А4	3		03.00.00 -02	" МН31	—	—	—	—	—	—	1	1	1	1	1	1	
	4		-03	" МН32	—	—	—	—	—	—	1	1	1	1	1	1	
А4	5		00.01.00 -02	Каркас плоский КР3	4	4	4	4	4	4	—	—	—	—	—	—	
	6		-03	То же КР4	2	2	2	2	2	2	2	2	2	2	2	2	
А4	7		00.05.00-02	Сетка арматурная С13	2	2	2	2	2	2	2	2	2	2	2	2	
А4			00.06.00 -05	То же С26	1	—	—	—	—	—	1	—	—	—	—	—	
			-07	" С28	—	1	—	—	—	—	—	1	—	—	—	—	
			-09	" С30	—	—	1	—	—	—	—	—	1	—	—	—	
		8	-10	" С31	—	—	—	1	—	—	—	—	—	1	—	—	
			-11	" С32	—	—	—	1	1	—	—	—	—	—	1	—	
			-12	" С33	—	—	—	—	—	1	—	—	—	—	—	1	

Нач.отд.	Шейко	
Н.контр.	Постников	
Рук.гр.	Мазалова	
Вед.инж.	Однорал	
Ст.инж.	Вайсиноб	
Инженер	Филиппова	

3.900-3.10.1 03.00

Панель стеновая ПСП 36

Стадия	Лист	Листов
Р	1	2

Союзводоканалниипроект Харьковский Водоканалпроект

19066-01 16

Инв. № подл. | Подпись и дата | Взам. инв. №

Копировал

Формат А3

Формат	Зона	Поз.	Обозначение	Наименование	Кол. на исполн. 3.900-3.101 03.00-												Примечание
					—	01	02	03	04	05	06	07	08	09	10	11	
А4			3.900-3.102 00.06.00 -06	Сетка арматурная С27	1	—	—	—	1	—	1	—	—	—	1	—	
		9	-08	То же С29	—	1	—	—	—	1	—	1	—	—	—	1	
			-09	" С30	—	—	1	—	—	—	—	—	1	—	—	—	
			-10	" С31	—	—	—	1	—	—	—	—	—	1	—	—	
А4			00.08.00 -02	" С103	1	1	—	—	—	—	1	1	—	—	—	—	
А4		10	00.09.00 -02	" С113	—	—	1	1	—	—	—	—	1	1	—	—	
А4			00.10.00	" С121	—	—	—	—	1	1	—	—	—	—	1	1	
А4			00.11.00 -02	" С133	1	—	—	—	—	—	1	—	—	—	—	—	
			-05	" С136	—	1	—	—	—	—	—	1	—	—	—	—	
		11	00.12.00 -02	" С153	—	—	1	—	—	—	—	—	1	—	—	—	
А4			-03	" С154	—	—	—	1	—	—	—	—	—	1	—	—	
А4			00.13.00	" С161	—	—	—	—	1	—	—	—	—	—	1	—	
			-02	С163	—	—	—	—	—	1	—	—	—	—	—	1	
А4		12	00.07.00	" С61	1	1	2	2	1	1	1	1	2	2	1	1	
А4		13	00.14.00 -02	Изделие закладное МН17	2	2	2	2	2	2	2	2	2	2	2	2	
А4		14	-09	То же МН24	2	2	2	2	2	2	2	2	2	2	2	2	
				Детали													
Б4		15	3.900-3.101 03.01	ф10 AIII ГОСТ 5781-81 ℓ=3810	4	4	4	4	4	4	4	4	4	4	4	4	2.4 кг
Б4		16	03.02	ф8 AI ГОСТ 5781-81 ℓ=2850	3	3	3	3	3	3	3	3	3	3	3	3	1.1 кг
				Материалы													
				Бетон марки М200, В4	3.04	3.04	3.05	3.05	3.04	3.04	3.04	3.04	3.05	3.05	3.04	3.04	м³

Инв. № подл. | Подпись и дата | Взам. инв. №

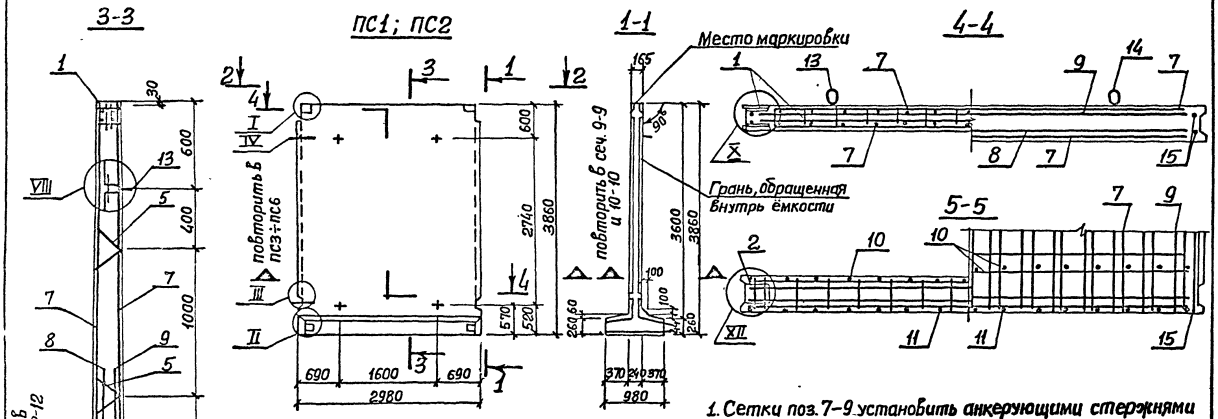

1. Сетки поз. 7–9 установить анкерующими стержнями к нижнему торцу панели.
2. Каркас КР и закладные изделия МН привязать к сеткам.
3. При установке строповочных петель допускается перерезать поперечный стержень сетки.
4. Размеры в скобках для панелей №4, ПС6, ПС10, ПС12.

Таблицу исполнений см. на листе 2.

			3.900-3.10.1 03.00 СБ		
Нач. отд.	Шейко		Панель стеновая ПСП36 Сборочный чертеж.	Стадия: Р	Масса: 7.80 т	Масштаб: 1:20 1:50
Н. контр.	Постников			Лист 1	Листов 2	
Рук. гр.	Мазалова			Союзводоканалпроект Харьковский Водоканалпроект		
Вед. инж.	Однорал					
Гл. спец.	Возисова					
Инжен.	Филиппова					

19066-01 18

Инв. № подл. | Подпись и дата | Взам. инв. №

Копировал: Формат А3

7-7

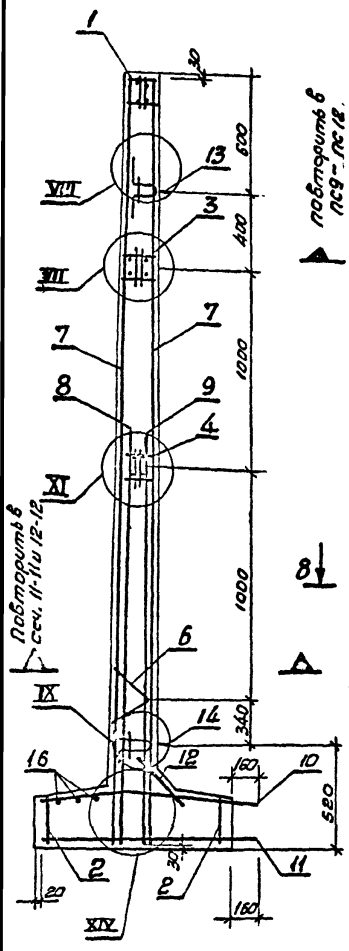

Повторить в сеч. 11-11 и 12-12

ПС7; ПС8

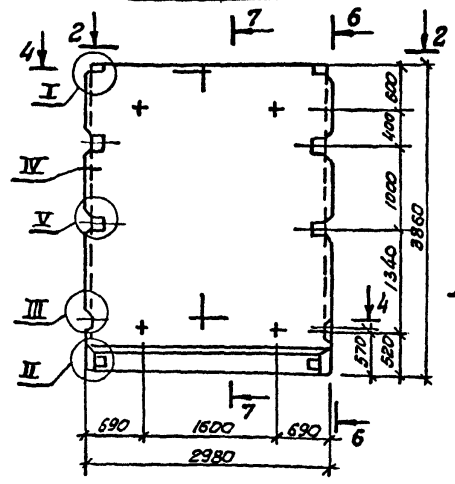

Повторить в ПС9 - ПС12

ПС3 - ПС6; ПС9 - ПС12

остальное см. ПС1, ПС7

6-6

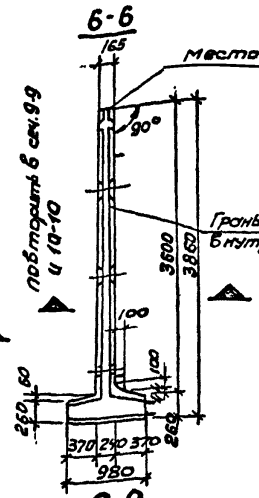

Место маркировки

Грань, обращенная внутрь емкости

Повторить в сеч. 9-9 и 10-10

11-11

остальное см. сеч. 3-3 для ПС5; ПС6
сеч. 7-7 для ПС11; ПС12

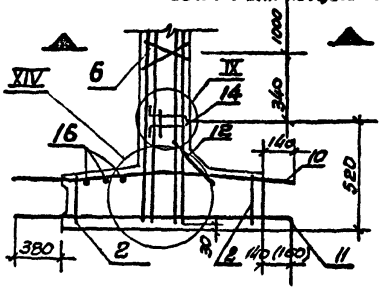

12-12

остальное см. сеч. 3-3 для ПС3; ПС4
сеч. 7-7 для ПС9; ПС10

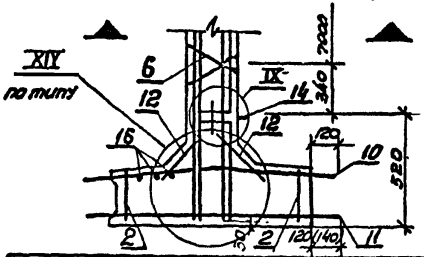

9-9

остальное см. сеч. 1-1 для ПС5; ПС6
и сеч. 6-6 для ПС11; ПС12

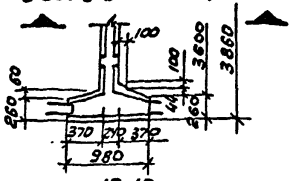

10-10

остальное см. сеч. 1-1 для ПС3; ПС4
и сеч. 6-6 для ПС9; ПС10

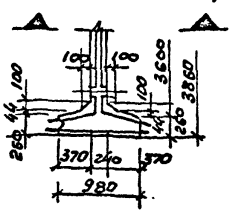

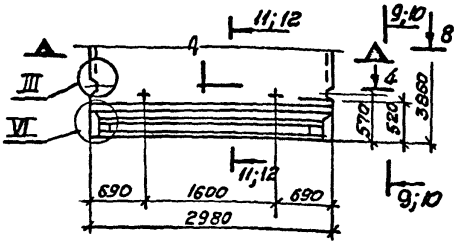

8-8

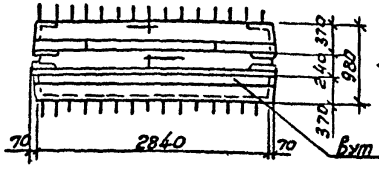

Вут только для ПС3; ПС4; ПС9; ПС10

Обозначение	Марка	Условная марка
3.900-3.101 03.00	ПСП36-К1-Ш	ПС1
-01	ПСП36-К3-Ш	ПС2
-02	ПСП36-К1-Ш1	ПС3
-03	ПСП36-К3-Ш1	ПС4
-04	ПСП36-К2-Ш2	ПС5
-05	ПСП36-К4-Ш2	ПС6
-06	ПСП36-К11-Ш	ПС7
-07	ПСП36-К13-Ш	ПС8
-08	ПСП36-К11-Ш1	ПС9
-09	ПСП36-К13-Ш1	ПС10
-10	ПСП36-К12-Ш2	ПС11
-11	ПСП36-К14-Ш2	ПС12

Инв. № подл. | Подпись и дата | Взам. инв. №

Формат	Зона	Поз.	Обозначение	Наименование	Кол. на изолн. 3.900-3.10.1 04.00- —	01	02	03	04	05	06	07	08	09	10	11	Примечание
				Документация													
А3			3.900-3.10.1 04.00 СБ	Сборочный чертеж													
А3			08.00	Узлы I – XIV													
А4			00.00 ТО	Техническое описание													
А3			00.00 ВМС	Ведомость расхода стали													
				Сборочные единицы													
А4		1	3.900-3.10.2 01.00.00 – 02	Изделие закладное МН3	1	1	1	1	1	1	1	1	1	1	1	1	
		2	–06	То же МН7	1	1	1	1	1	1	1	1	1	1	1	1	
А4		3	02.00.00 –01	" МН12	2	2	2	2	2	2	2	2	2	2	2	2	
А4		4	03.00.00 –04	" МН33	—	—	—	—	—	—	1	1	1	1	1	1	
		5	–05	" МН34	—	—	—	—	—	—	1	1	1	1	1	1	
А4		6	00.01.00 –01	Каркас плоский Кр2	2	2	2	2	2	2	—	—	—	—	—	—	
		7	–02	То же Кр3	4	4	4	4	4	4	2	2	2	2	2	2	
А4		8	00.05.00–04	Сетка арматурная С15	—	—	—	—	—	1	—	—	—	—	—	1	
			–03	То же С14	1	1	1	1	1	—	1	1	1	1	1	—	
		9	–03	" С14	1	1	1	1	1	1	1	1	1	1	1	1	
А4			00.06.00–16	" С37	1	—	—	—	—	—	—	—	—	—	—	—	
			–18	" С39	—	1	—	—	—	—	—	—	—	—	—	—	
		10	–13	" С34	—	—	1	—	—	—	—	—	—	—	—	—	
			–20	" С41	—	—	—	1	—	—	—	—	—	—	—	—	

Инв.№ подл. | Подпись и дата | Взам. инв.№

Нач. отд	Шейко		
Н. контр.	Постникова		
Рук. гр.	Маврлова		
Вед. инж.	Однорал		
Ст. инж.	Вазианов		
Инженер	Филиппова		

3.900-3.10.1 04.00

Панель стеновая ПСП 42.

Стадия	Лист	Листов
Р	1	2

Союзводоканалпроект Харьковский Водоканалпроект

Копировал 19066-01 20 Формат А3

Формат	Зона	Поз.	Обозначение	Наименование	Кол. на испол. 3.900-3.10.1 04.00 — —	01	02	03	04	05	06	07	08	09	10	11	Примечание
А4			3.900-3.10.2 00.06.00-14	Сетка арматурная С35	—	—	—	—	1	—	—	—	—	—	—	—	
			-19	То же С40	—	—	—	—	—	1	—	—	—	—	—	—	
			-16	" С37а	—	—	—	—	—	—	1	—	—	—	—	—	
			-18	" С39а	—	—	—	—	—	—	—	1	—	—	—	—	
		10	-13	" С34а	—	—	—	—	—	—	—	—	1	—	—	—	
			-20	" С41а	—	—	—	—	—	—	—	—	—	1	—	—	
			-14	" С35а	—	—	—	—	—	—	—	—	—	—	1	—	
			-19	" С40а	—	—	—	—	—	—	—	—	—	—	—	1	
			-15	" С36	—	—	1	1	—	—	—	—	—	—	—	—	
			-16	" С37	1	—	—	—	—	—	—	—	—	—	—	—	
			-17	" С38	—	—	—	—	1	1	—	—	—	—	—	—	
		11	-18	" С39	—	1	—	—	—	—	—	—	—	—	—	—	
			-15	" С36а	—	—	—	—	—	—	—	—	1	1	—	—	
			-16	" С37а	—	—	—	—	—	—	1	—	—	—	—	—	
			-17	" С38а	—	—	—	—	—	—	—	—	—	—	1	1	
			-18	" С39а	—	—	—	—	—	—	—	1	—	—	—	—	
А4		12	00.09.00-03	" С114	1	1	—	—	—	—	1	1	—	—	—	—	
А4			00.10.00-01	" С122	—	—	1	1	1	1	—	—	1	1	1	1	
А4			00.12.00-03	" С154	1	—	—	—	—	—	1	—	—	—	—	—	
			-05	" С156	—	1	—	—	—	—	—	1	—	—	—	—	
А4		13	00.13.00-01	" С162	—	—	1	—	—	—	—	—	1	—	—	—	
			-04	" С165	—	—	—	1	1	1	—	—	—	1	1	1	
А4		14	00.07.00	" С61	2	2	1	1	1	1	2	2	1	1	1	1	
А4		15	00.14.00-03	Изделие закладное МН18	2	2	2	2	2	2	2	2	2	2	2	2	
		16	-10	То же МН25	2	2	2	2	2	2	2	2	2	2	2	2	
				Детали													
Б4		17	3.900-3.10.1 04.01	ф10AIII ГОСТ 5781-81 ℓ-4440	4	4	4	4	4	4	4	4	4	4	4	4	2.75кг
Б4		18	04.02	ф10AI ГОСТ 5781-81 ℓ-2850	3	3	3	3	3	3	3	3	3	3	3	3	1.75кг
				Материалы													
				Бетон марки М200, В4	3.27	3.27	3.26	3.26	3.26	3.26	3.27	3.27	3.26	3.26	3.26	3.26	м³

Инв. № подл. | Подпись и дата | Взам. инв. №

Копировал 19066-01 21 Формат А3

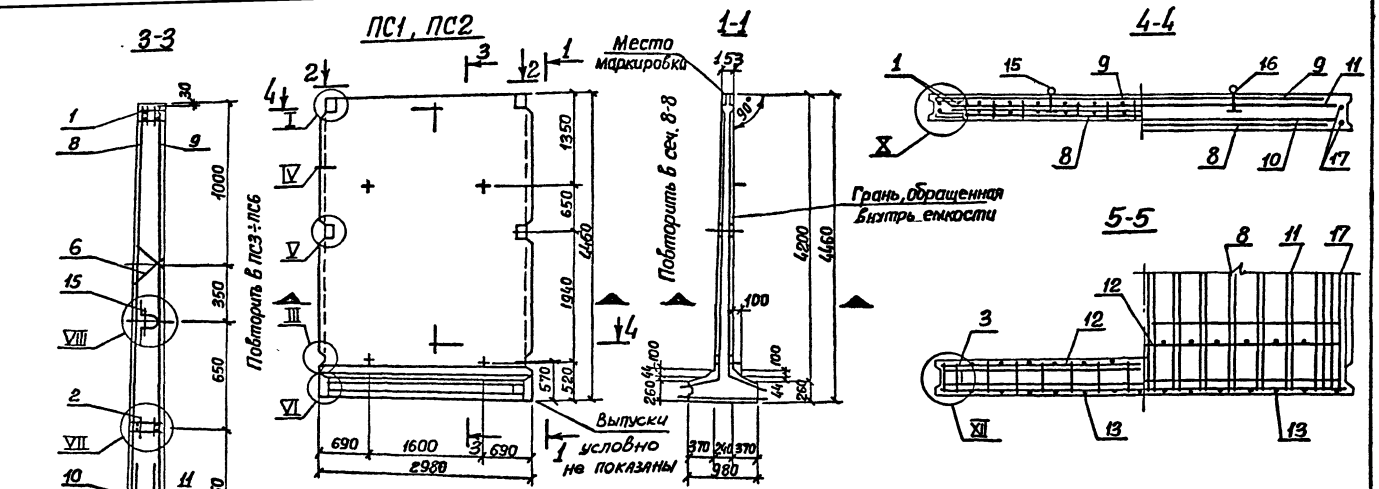

1. Поз. 8–11 установить анкерующими стержнями к нижнему торцу панели.

2. Каркасы КР и закладные изделия МН привязать к сеткам.

3. При установке строповочных петель допускается перерезать поперечный стержень сетки.

Таблицу исполнений смотри на листе 2.

Нач отд	Шейко			3.900-3.10.1 04.00 СБ			
Н контр	Постников			Панель стеновая ПСП 42. Сборочный чертеж.	Стадия	Масса	Масштаб
Рук гр.	Мазалова				Р	8.15 т.	1:20 1:25 1:50
Вед инж	Однорал				Лист 1	Листов 2	
Ст инж	Возиянов				Союзводоканалниипроект Харьковский Водоканалпроект		
Инженер	Филиппова						

Инв. № подл. | Подпись и дата | Взам инв №

19066-01 22

Формат А3

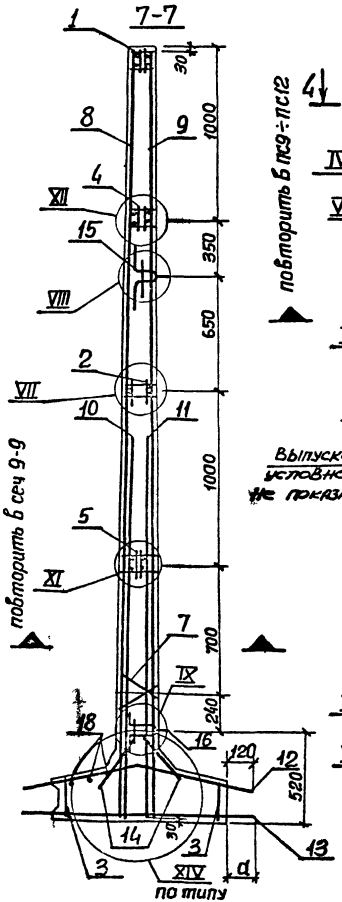

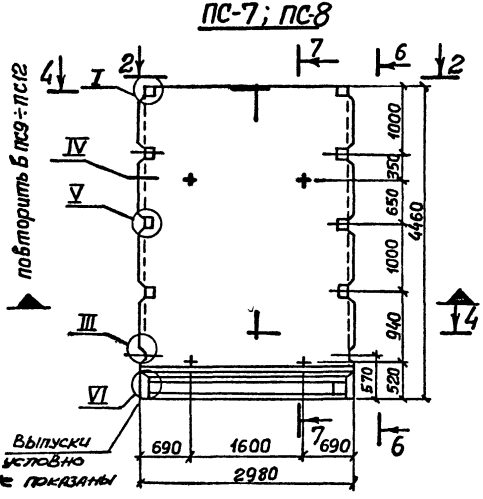

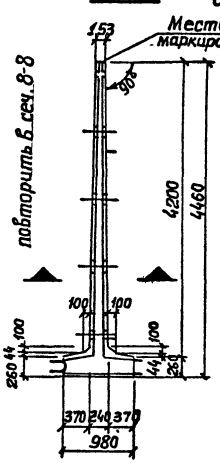

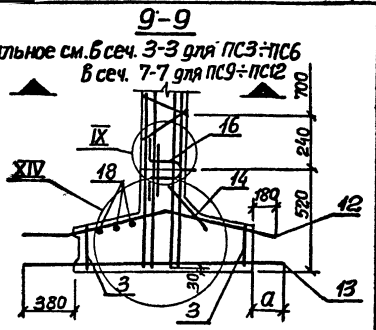

Обозначение	Марка	Условная марка
3.900-3.10.1 04.00	ПСП42-К1-Ш1	ПС1
-01	ПСП42-К3-Ш1	ПС2
-02	ПСП42-К1-Ш2	ПС3
-03	ПСП42-К2-Ш2	ПС4
-04	ПСП42-К3-Ш2	ПС5
-05	ПСП42-К4-Ш2	ПС6
-06	ПСП42-К11-Ш1	ПС7
-07	ПСП42-К13-Ш1	ПС8
-08	ПСП42-К11-Ш2	ПС9
-09	ПСП42-К12-Ш2	ПС10
-10	ПСП42-К13-Ш2	ПС11
-11	ПСП42-К14-Ш2	ПС12

ПС3÷ПС6; ПС9÷ПС12
остальное см. ПС1; ПС7

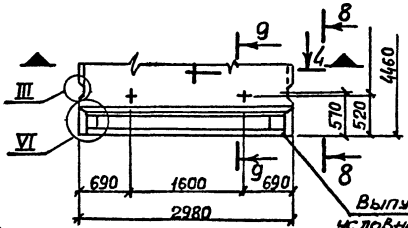

8-8
Остальное см. в сеч 1-1 для ПС3-ПС6
в сеч. 6-6 для ПС9-ПС12

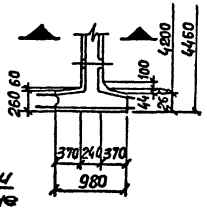

Марка	a мм
ПС7, ПС1	140
ПС2÷ПС6 ПС8÷ПС12	180

Инв. № подл. | Подпись и дата | Взам. инв. №

3.900-3.10.1 04.00.СБ

Лист 2

19068-01 23

Копиров

Формат А3

Формат	Зона	Поз.	Обозначение	Наименование	Кол на исполн 3.900-3.10.1 05.00 —														Примечание
					—	01	02	03	04	05	06	07	08	09	10	11	12	13	
				Документация															
А3			3.900-3.10.1 05.00 СБ	Сборочный чертеж															
А3			08.00	Узлы I – XIV															
А4			00.00 ТО	Техническое описание															
А3			00.00 ВМС	Ведомость расхода стали															
				Сборочные единицы															
А4		1	3.900-3.10.2 01.00.00-03	Изделие закладное МН4	1	1	1	1	1	1	1	1	1	1	1	1	1	1	
		2	-07	То же МН8	1	1	1	1	1	1	1	1	1	1	1	1	1	1	
А4		3	02.00.00-04	" МН12а	2	2	2	2	2	2	2	2	2	2	2	2	2	2	
А4		4	03.00.00-06	" МН35	—	—	—	—	—	—	—	1	1	1	1	1	1	1	
		5	07	" МН36	—	—	—	—	—	—	—	1	1	1	1	1	1	1	
		6	00.01.00-02	Каркас плоский Кр3	4	4	4	4	4	4	4	—	—	—	—	—	—	—	
		7	-03	То же Кр4	4	4	4	4	4	4	4	4	4	4	4	4	4	4	
А4		8	00.05.00-05	Сетка арматурная С16	2	2	2	2	2	2	2	2	2	2	2	2	2	2	
А4			00.06.00-28	То же С49	—	—	—	—	1	—	—	—	—	—	—	—	—	—	
			-22	" С43	—	1	—	—	—	—	—	—	1	—	—	—	—	—	
		9	-27	" С48	—	—	—	1	—	—	—	—	—	—	—	—	—	—	
			-24	" С45	—	—	—	—	—	1	—	—	—	—	—	—	—	—	
			-21	" С42	1	—	—	—	—	—	—	1	—	—	—	—	—	—	
			-26	" С47	—	—	—	—	—	—	1	—	—	—	—	—	—	—	
			-27	" С48а	—	—	—	—	—	—	—	—	—	—	1	—	—	—	
			-28	" С49а	—	—	—	—	—	—	—	—	—	—	—	1	—	—	
			-24	" С45а	—	—	—	—	—	—	—	—	—	—	—	—	1	—	

Нач отд	Шейко		
Н контр	Постников		
Рук гр.	Мазалова		
Вед инж	Однорал		
Ст инж	Вожжанов		
Инжен	Филиппова		

3.900-3.10.1 05.00

Панель стеновая ПСП 48

Стадия	Лист	Листов
Р	1	2

Союзводоканалниипроект Харьковский Водоканалпроект

Копировал- 19066-01 24 Формат А3

Инв № подл | Подпись и дата | Взам инв № |

Формат	Зона	Поз.	Обозначение	Наименование	Кол. на испол. 3.900-3.10.1 05.00- —	01	02	03	04	05	06	07	08	09	10	11	12	13	Примечание
А4		9	3.900-3.10.2 00.06.00-26	Сетка арматурная С47а	—	—	—	—	—	—	—	—	—	—	—	—	—	1	
			-23	То же С44	1	—	—	—	—	1	—	—	—	—	—	—	—	—	
			-25	" С46	—	1	—	—	—	—	—	—	—	—	—	—	—	—	
			-26	" С47	—	—	—	—	—	—	1	—	—	—	—	—	—	—	
			-27	" С48	—	—	1	1	—	—	—	—	—	—	—	—	—	—	
		10	-28	" С49	—	—	—	—	1	—	—	—	—	—	—	—	—	—	
			-23	" С44а	—	—	—	—	—	—	—	1	—	—	—	—	1	—	
			-25	" С46а	—	—	—	—	—	—	—	—	1	—	—	—	—	—	
			-26	" С47а	—	—	—	—	—	—	—	—	—	—	—	—	—	1	
			27	" С48а	—	—	—	—	—	—	—	—	—	1	1	—	—	—	
			-28	" С49а	—	—	—	—	—	—	—	—	—	—	—	1	—	—	
А4			00.08.00-04	" С105	1	1	—	—	—	—	—	1	1	—	—	—	—	—	
			-06	" С107	—	—	1	—	—	—	—	—	—	1	—	—	—	—	
А4		11	00.09.00-04	" С115	—	—	—	1	1	—	—	—	—	—	1	1	—	—	
А4			00.10.00-02	" С123	—	—	—	—	—	1	1	—	—	—	—	—	1	1	
А4			00.11.00-06	" С137	1	—	—	—	—	—	—	1	—	—	—	—	—	—	
			-09	" С140	—	1	—	—	—	—	—	—	1	—	—	—	—	—	
		12	-03	" С134	—	—	1	—	—	—	—	—	—	1	—	—	—	—	
А4			00.12.00-04	" С155	—	—	—	1	1	—	—	—	—	—	1	1	—	—	
А4			00.13.00-03	" С164	—	—	—	—	—	1	1	—	—	—	—	—	1	1	
А4		13	00.07.00	" С61	1	1	1	2	2	1	1	1	1	1	2	2	1	1	
А4		14	00.14.00-04	Изделие закладное МН19	2	2	2	2	2	2	2	2	2	2	2	2	2	2	
		15	-11	То же МН26	2	2	2	2	2	2	2	2	2	2	2	2	2	2	
				Детали															
Б4		16	3.900-3.10.1 05.01	ф10 AIII ГОСТ 5781-81 ℓ-5100	4	4	4	4	4	4	4	4	4	4	4	4	4	4	3.15кг
Б4		17	05.02	ф14 AIII ГОСТ 5781-81 ℓ-2850	3	3	3	3	3	3	3	3	3	3	3	3	3	3	3.4кг
				Материалы															
				Бетон марки м200, В4	4.41	4.41	4.41	4.42	4.42	4.41	4.41	4.41	4.41	4.41	4.42	4.42	4.41	4.41	м³

Инв. № подл. | Подпись и дата | Взам. инв. №

Копировал 19066-01 25 Формат А3

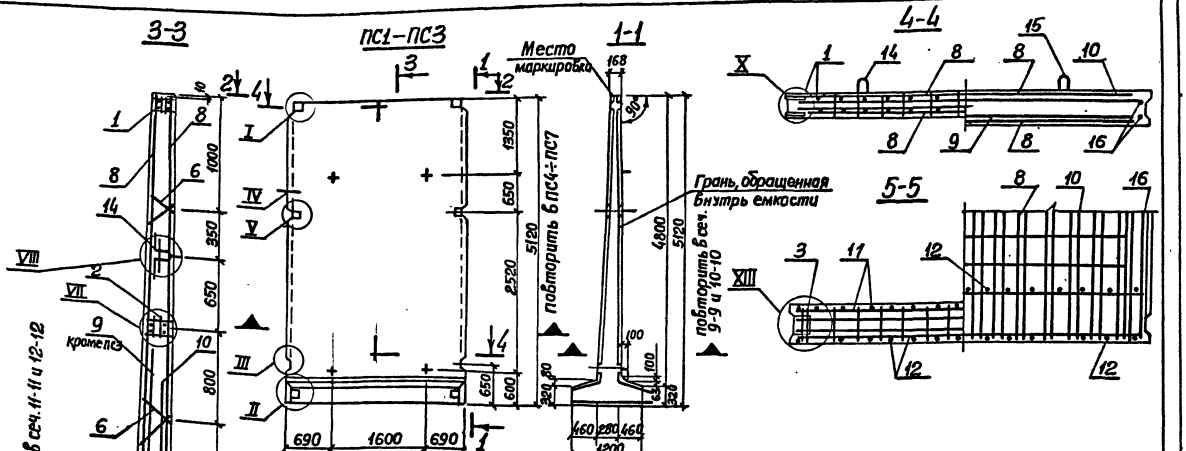

1. Сетки поз. 8–10 установить анкерующими стержнями к нижнему торцу панели.
2. Каркас Кр и закладные изделия МН привязать к сеткам.
3. При установке стропобочных петель допускается перерезать поперечный стержень сетки.

Марка	a_1, мм
ПС1; ПС8	140
ПС2; ПС4÷ПС7 ПС9; ПС11÷ПС14	160
ПС3; ПС10	120

Нач.отд.	Шейко		
Н.контр.	Постников		
Рук.гр.	Мазалова		
Вед.инж.	Однорал		
Ст.инж.	Вазиков		
Инженер.	Филиппова		

3.900-3.10.1 05.00 СБ

Панель стеновая ПСП48. Сборочный чертеж

Стадия	Масса	Масштаб
Р	11,02 т	1:25 1:50
Лист 1	Листов 2	

Союзводоканалниипроект Харьковский Водоканалпроект

Инв.№ подл. | Подпись и дата | Взам. инв.№

19066-01 26

Калировал

Формат А3

ПС8 – ПС10

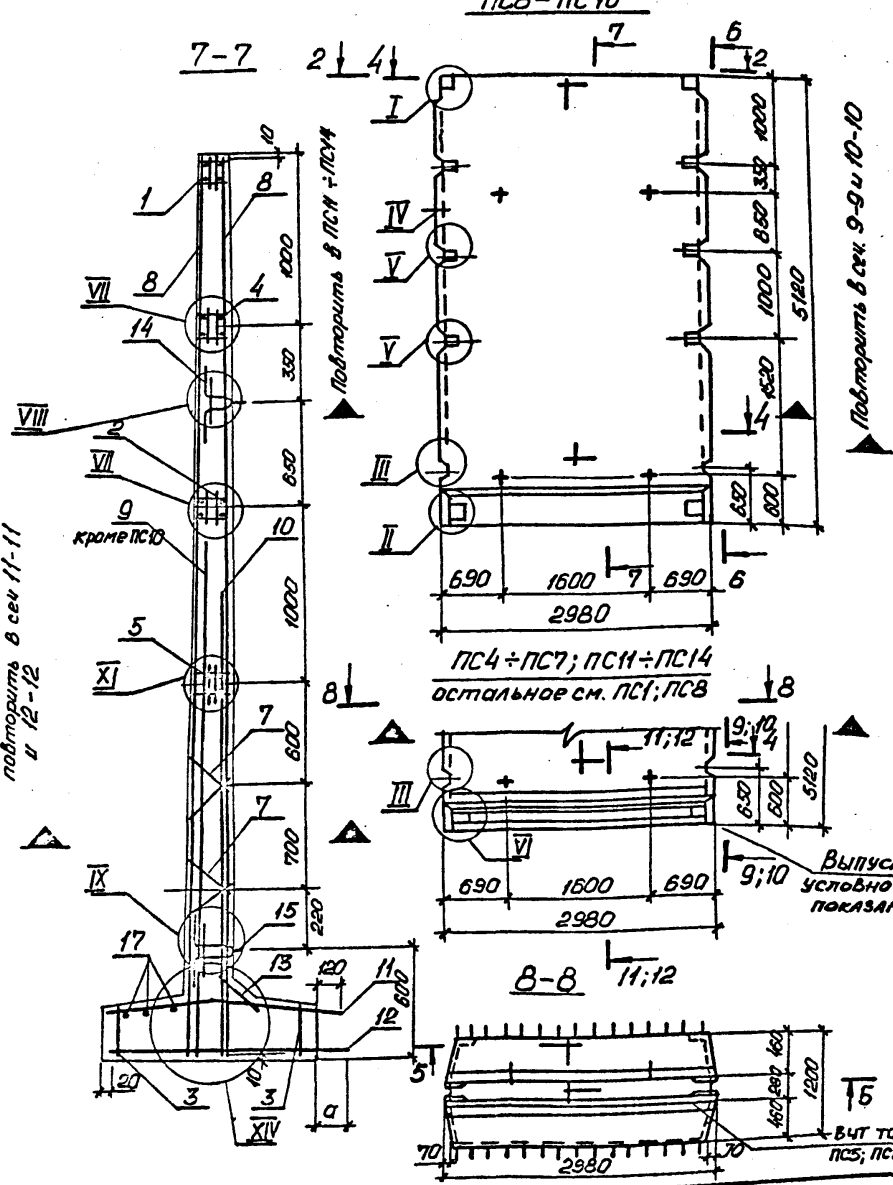

Обозначение	Марка	Условная марка
3.900.-3.10.1 05.00	ПСП 48-К1-Ш	ПС1
-01	ПСП 48-К3-Ш	ПС2
-02	ПСП 48-К5-Ш	ПС3
-03	ПСП 48-К2-Ш1	ПС4
-04	ПСП 48-К4-Ш1	ПС5
-05	ПСП 48-К2-Ш2	ПС6
-06	ПСП 48-К4-Ш2	ПС7
-07	ПСП 48-К11-Ш	ПС8
-08	ПСП 48-К13-Ш	ПС9
-09	ПСП 48-К15-Ш	ПС10
-10	ПСП 48-К12-Ш1	ПС11
-11	ПСП 48-К14-Ш1	ПС12
-12	ПСП 48-К12-Ш2	ПС13
-13	ПСП 48-К14-Ш2	ПС14

Инв. № подл. | Подпись и дата | Взам. инв. №

3.900-3.10.1 05.00 СБ

Лист 2

19066-01 27

Копировал Белоусова

Формат А3

Инв. № подл. | Подпись и дата | Взам. инв. №

Формат	Зона	Поз.	Обозначение	Наименование	Кол. на испол. 3.900-3.10.1 06.00- —	01	02	03	04	05	06	07	Примечание
				Документация									
А3			3.900-3.10.1 06.00СБ	Сборочный чертеж									
А3			08.00	Узлы I–XIV									
А4			00.00 ТО	Техническое описание									
А3			00.00 ВМС	Ведомость расхода стали									
				Сборочные единицы									
А4		1	3.900-3.10.2 01.00.00 –04	Изделие закладное МН5	1	1	1	1	1	1	1	1	
		2	–08	То же МН9	1	1	1	1	1	1	1	1	
А4		3	02.00.00–03	" МН14	1	1	1	1	1	1	1	1	

Нач. отд.	Щейко	
Н. контр.	Постников	
Рук. гр.	Мазалова	
Вед. инж.	Однорал	
Ст. инж.	Возианов	
Инженер	Филиппова	

3.900-3.10.1 06.00

Панель стеновая ПСП54

Стадия	Лист	Листов
Р	1	3

Союзводоканалпроект Харьковский Водоканалпроект

Формат А4

Инв. № подл. | Подпись и дата | Взам. инв. №

Формат	Зона	Поз.	Обозначение	Наименование	Кол. на испол. 3.900-3.10.1 06.00- —	01	02	03	04	05	06	07	Примечание
А4		4	3.900-3.10.2 03.00.00 –08	Изделие закладное МН37	—	—	—	—	1	1	1	1	
		5	–09	То же МН38	—	—	—	—	1	1	1	1	
		6	–10	" МН39	—	—	—	—	1	1	1	1	
А4		7	00.01.00 – 02	Каркас плоский КР3	2	2	2	2	—	—	—	—	
		8	–03	То же КР4	4	4	4	4	—	—	—	—	
		9	–04	КР4а	2	2	2	2	2	2	2	2	
А4		10	00.05.00 – 06	Сетка арматурная С17	2	2	2	2	2	2	2	2	
А4			00.06.00 – 29	То же С50	1	—	—	—	—	—	—	—	
			–31	" С52	—	1	—	—	—	—	—	—	
			–32	" С53	—	—	—	1	—	—	—	—	
		11	–29	" С50а	—	—	—	—	1	—	—	—	
			–31	" С52а	—	—	—	—	—	1	—	—	
			–32	" С53а	—	—	—	—	—	—	—	1	
			–30	" С51	1	1	—	—	—	—	—	—	
		12	–32	" С53	—	—	1	1	—	—	—	—	
			–30	" С51а	—	—	—	—	1	1	—	—	
			–32	" С53а	—	—	—	—	—	—	1	1	

87 10-9966

3.900-3.10.1 06.00 Лист 2

Формат А4

Инв. № подл.	Подпись и дата	Взам. инв. №

Формат	Зона	Поз.	Обозначение	Наименование	Кол. на исполн. 3.900-3.10.1 06.00-										Примечание
					—	01	02	03	04	05	06	07			
А4		13	3.900-3.10.2 00.08.00-03	Сетка арматурная С104	1	1	—	—	1	1	—	—			
А4			00.09.00-05	то же С116	—	—	—	1	—	—	—	1			
А4			00.08.00-07	" С108	—	—	1	—	—	—	1	—			
А4		14	00.11.00-07	" С138	1	—	1	—	1	—	1	—			
			-10	" С141	—	1	—	—	—	1	—	—			
А4		14	00.12.00-06	" С157	—	—	—	1	—	—	—	1			
				"											
А4		15	00.07.00	" С61	1	1	1	2	1	1	1	2			
А4		16	00.14.00-05	Изделие закладное МН20	2	2	2	2	2	2	2	2			
А4		17	-12	То же МН27	2	2	2	2	2	2	2	2			
А4		18	02.00.00-02	" МН13	1	1	1	1	1	1	1	1			
				Детали											
Б4		19	3.900-3.10.1 06.01	ф12А-III ГОСТ 5781-81 ℓ=5780	4	4	4	4	4	4	4	4			5.13кг
Б4		20	06.02	ф14А-I ГОСТ 5781-81 ℓ=2870	3	3	3	3	3	3	3	3			3.47кг
				Материалы											
				Бетон марки М200, В4	5.82	5.82	5.82	5.83	5.82	5.82	5.82	5.83			$м^3$

3.900-3.10.1 06.00

Лист 3

формат А4

62 10-99061

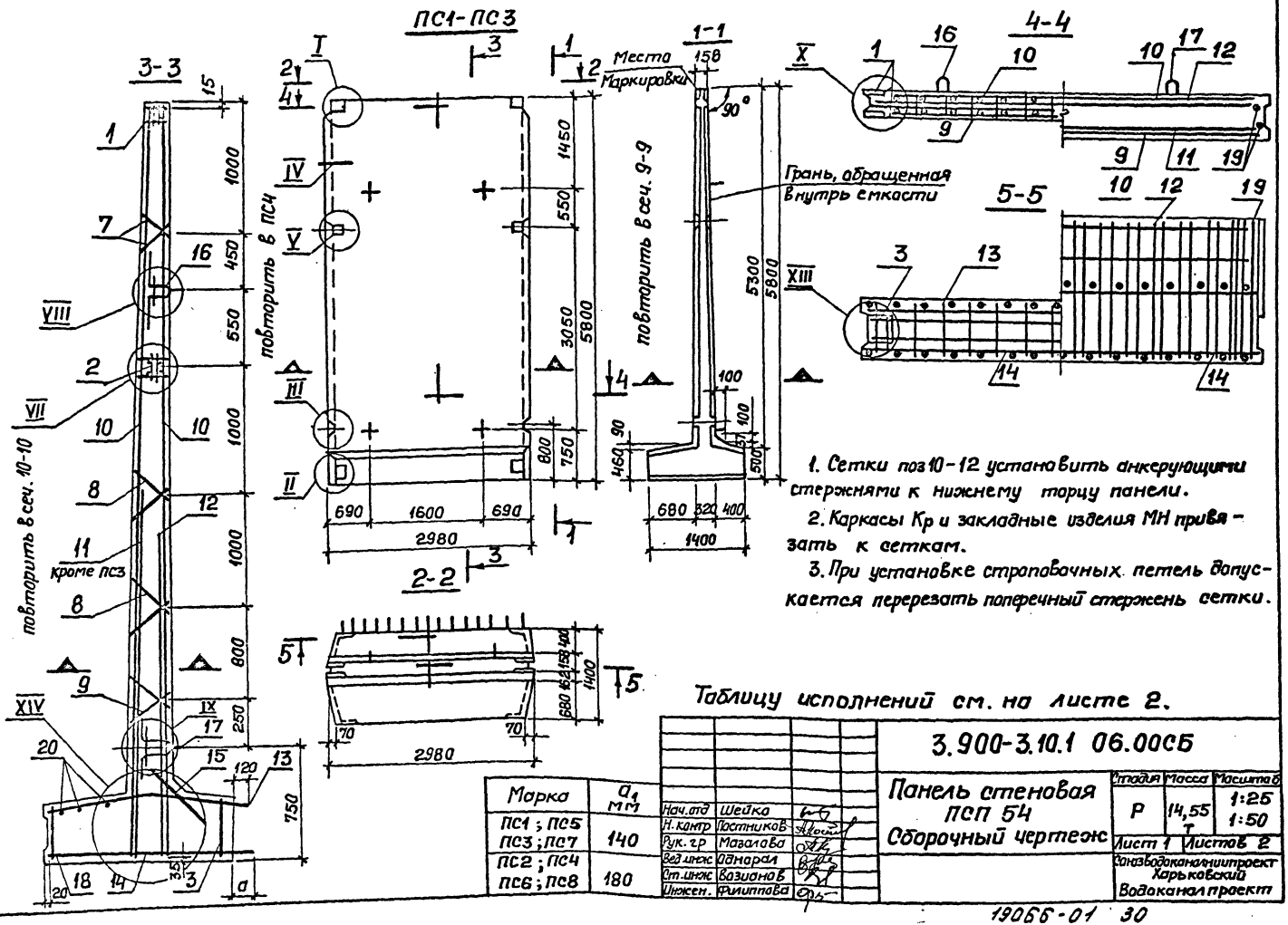

1. Сетки поз 10-12 установить анкерующими стержнями к нижнему торцу панели.

2. Каркасы Кр и закладные изделия МН привязать к сеткам.

3. При установке строповочных петель допускается перерезать поперечный стержень сетки.

Таблицу исполнений см. на листе 2.

Марка	a_1 мм
ПС1; ПС5 ПС3; ПС7	140
ПС2; ПС4 ПС6; ПС8	180

Нач.отд	Шейко	
Н.контр	Постников	
Рук.гр	Мазалова	
Вед.инж	Однорал	
Ст.инж	Вазионов	
Инжен.	Филиппова	

3.900-3.10.1 06.00СБ

Панель стеновая ПСП 54 Сборочный чертеж

Стадия	Масса	Масштаб
Р	14,55 т	1:25 1:50

Лист 1 Листов 2

Союзводоканалниипроект Харьковский Водоканалпроект

Инв. № подл. | Подпись и дата | Взам. инв. №

19066-01 30

Копировал

Формат А3

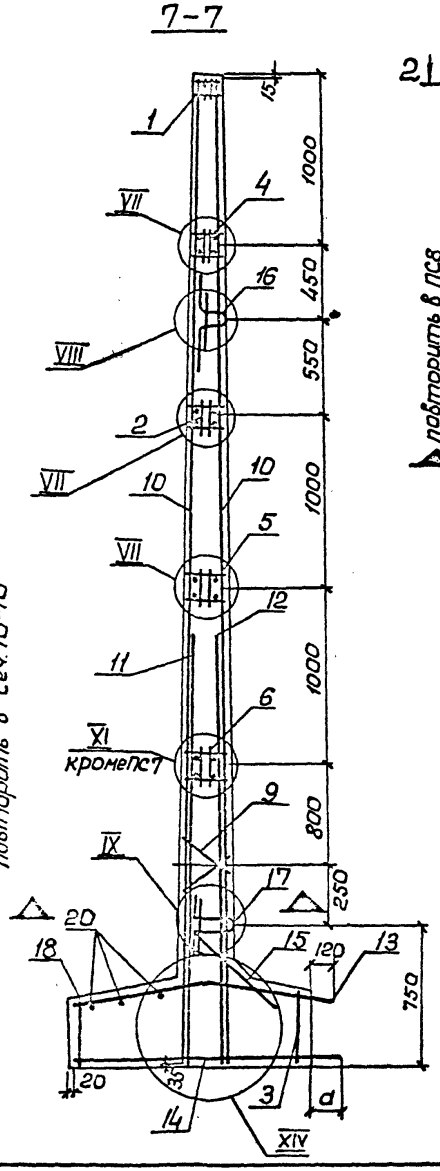

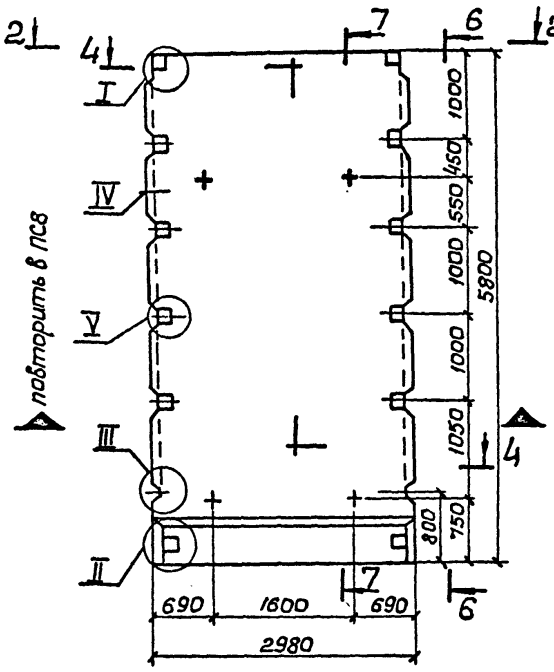

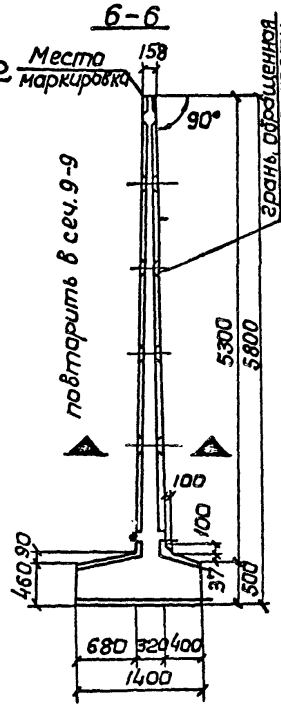

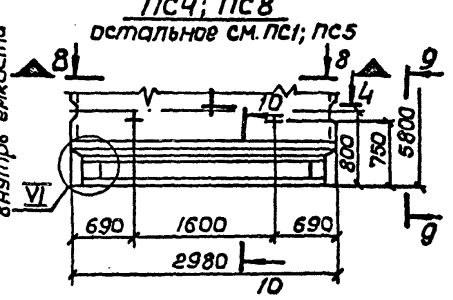

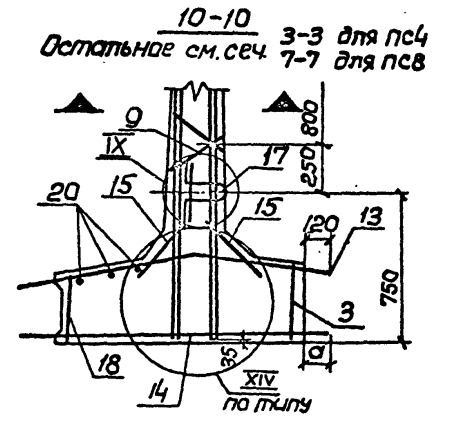

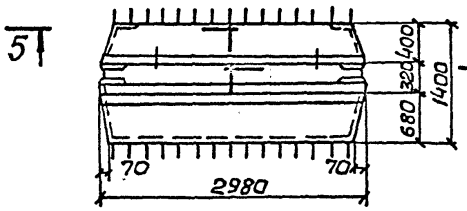

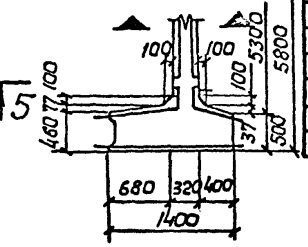

Обозначение	Марка	Условная марка
3.900-3.10.1 05.00	ПСП54-К1-Ш	ПС1
-01	ПСП54-К2-Ш	ПС2
-02	ПСП54-К5-Ш	ПС3
-03	ПСП54-К2-Ш1	ПС4
-04	ПСП54-К11-Ш	ПС5
-05	ПСП54-К12-Ш	ПС6
-06	ПСП54-К15-Ш	ПС7
-07	ПСП54-К12-Ш1	ПС8

Инв. № подл. | Подпись и дата | Взам. инв. №

Инв. № подл. | Подпись и дата | Взам. инв. №

Формат	Зона	Поз.	Обозначение	Наименование	Кол. на испол. 3.900-3.10.1 07.00- —	01	02	03	04	05	Примечание
				Документация							
А3			3.900-3.10.1 07.00 СБ	Сборочный чертеж							
А3			08.00	Узлы I–XIV							
А4			00.00 ТО	Техническое описание							
А3			00.00 ВМС	Ведомость расхода стали							
				Сборочные единицы							
А4	1		01.00.00-05	Изделие закладное МН6	1	1	1	1	1	1	
	2		-09	То же МН10	1	1	1	1	1	1	
А4	3		02.00.00-02	" МН13	1	1	1	1	1	1	
	4		-03	" МН14	1	1	1	1	1	1	

Нач.отд.	Шейко	
Н.контр.	Постников	
Рук.гр.	Мазалова	
Вед.инж.	Однорал	
Ст.инж.	Возианов	
Инжен.	Филиппова	

3.900-3.10.1 07.00

Панель стеновая ПСП 60

Стадия	Лист	Листов
Р	1	3

Союзводоканалпроект Харьковский Водоканалпроект

Формат А4

Инв. № подл. | Подпись и дата | Взам. инв. №

Формат	Зона	Поз.	Обозначение	Наименование	Кол. на испол. 3.900-3.10.1 07.00- —	01	02	03	04	05	Примечание
А4	5		3.900-3.10.1 03.00.00-11	Изделие закладное МН40	—	—	—	1	1	1	
	6		-12	То же МН41	—	—	—	1	1	1	
	7		-13	" МН42	—	—	—	1	1	1	
	8		00.01.00-01	Каркас плоский Кр2	2	2	2	—	—	—	
А4	9		-02	То же Кр3	2	2	2	—	—	—	
	10		-03	" Кр4	4	4	4	2	2	2	
	11		-04	" Кр4а	2	2	2	2	2	2	
А4	12		00.05.00-07	Сетка арматурная С18	2	2	2	2	2	2	
А4			00.06.00-33	То же С54	1	—	—	—	—	—	
			-35	" С56	—	1	—	—	—	—	
		13	-36	" С57	—	—	1	—	—	—	
			-33	" С54а	—	—	—	1	—	—	
			-35	" С56а	—	—	—	—	1	—	
			-36	" С57а	—	—	—	—	—	1	
			-34	" С55	1	1	—	—	—	—	
		14	-36	" С57	—	—	1	—	—	—	
			-34	" С55а	—	—	—	1	1	—	
			-36	" С57а	—	—	—	—	—	1	

3.900-3.10.1 07.00

Лист 2

Формат А4

ЭЕ 10-99061

Инв. № подл.	Подпись и дата	Взам. инв. №

Спецификация	Зона	Поз.	Обозначение	Наименование	Кол. на испол. 3.900-3.10.1 07.00-										Примечание
					—	01	02	03	04	05					
А4		15	3.900-3.10.2 00.03.00-05	Сетка арматурная С106	1	1	—	1	1	—					
А4			00.09.00-06	То же С117	—	—	1	—	—	1					
А4		16	00.11.00-10	" С141	1	—	—	1	—	—					
			-11	" С142	—	1	—	—	1	—					
А4			00.12.00-07	" С158	—	—	1	—	—	1					
А4		17	00.07.00	" С61	1	1	2	1	1	2					
А4		18	00.14.00-06	Изделие закладное Мн21	2	2	2	2	2	2					
		19	-12	То же Мн27	2	2	2	2	2	2					
				Детали											
Б4		20	3.900-3.10.1 07.01	ф12 AIII ГОСТ 5781-81 ℓ=6380	4	4	4	4	4	4					5,7кг
Б4		21	07.02	ф14 AI ГОСТ 5781-81 ℓ=2870	3	3	3	3	3	3					3,47кг
				Материалы											
				Бетон марки М300, В4	6.08	6.08	6.09	6.08	6.08	6.09					м³

3.900-3.10.1 07.00

Лист 3

Формат А4

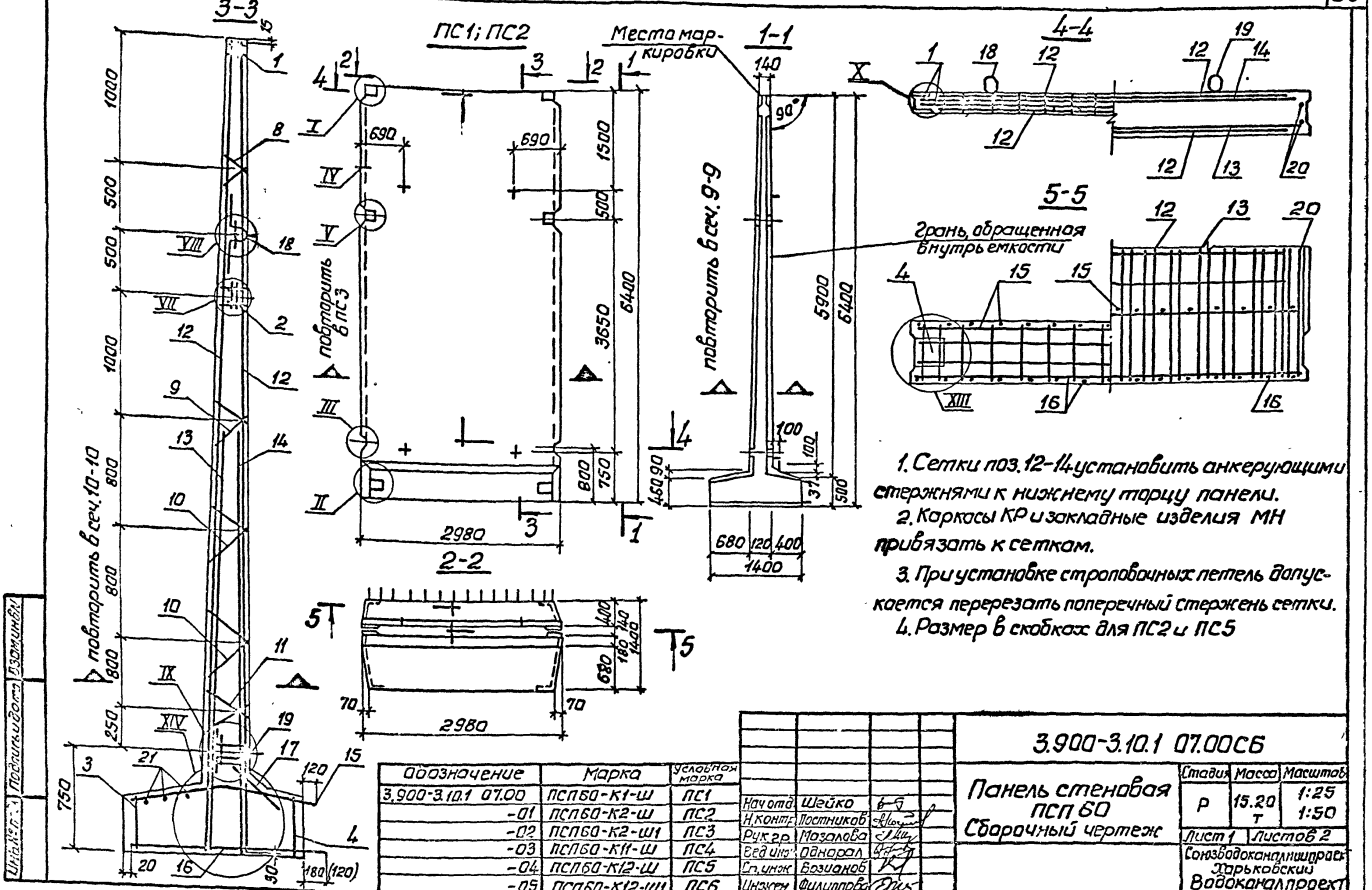

1. Сетки поз. 12-14 установить анкерующими стержнями к нижнему торцу панели.
2. Каркасы КР и закладные изделия МН привязать к сеткам.
3. При установке строповочных петель допускается перерезать поперечный стержень сетки.
4. Размер в скобках для ПС2 и ПС5

Обозначение	Марка	Условная марка
3.900-3.10.1 07.00	ПСП60-К1-Ш	ПС1
-01	ПСП60-К2-Ш	ПС2
-02	ПСП60-К2-Ш1	ПС3
-03	ПСП60-К11-Ш	ПС4
-04	ПСП60-К12-Ш	ПС5
-05	ПСП60-К12-Ш1	ПС6

Нач отд	Шейко	
Н.контр	Постников	
Рук.гр	Мозалова	
Вед инж	Однорал	
Ст.инж	Бозианов	
Инжен.	Филиппова	

3.900-3.10.1 07.00СБ

Панель стеновая ПСП 60
Сборочный чертеж

Стадия	Масса	Масштаб
Р	15.20 т	1:25 1:50
Лист 1	Листов 2	

Союзводоканалниипроект Харьковский Водоканалпроект

19066-01 34

Копиров. Шелест

Формат А3

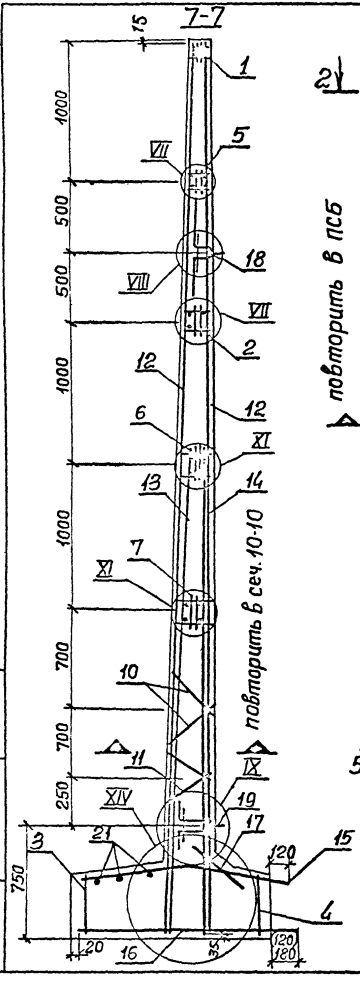

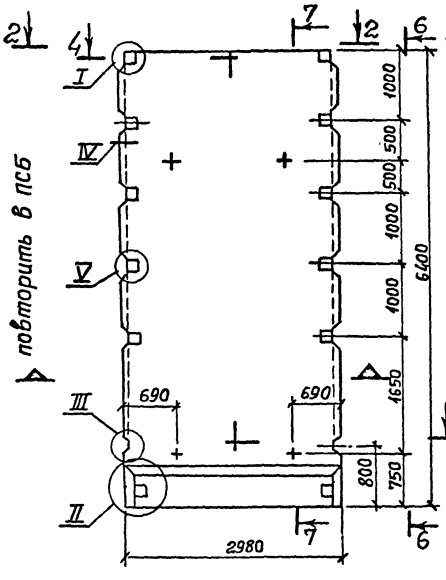

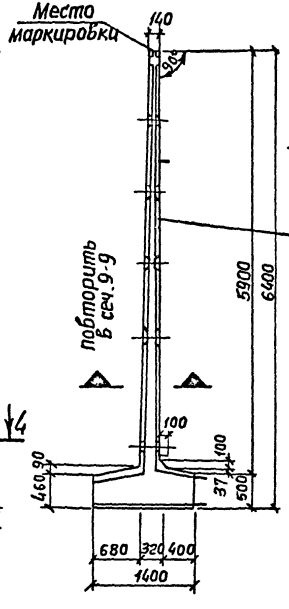

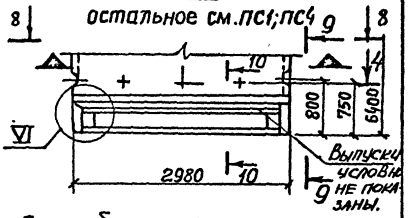

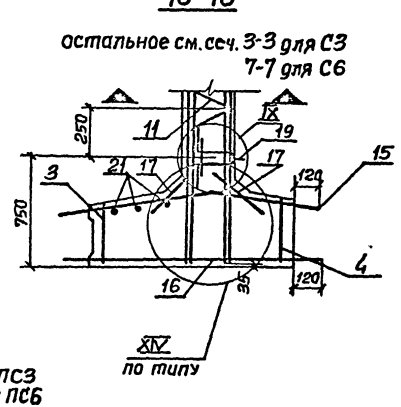

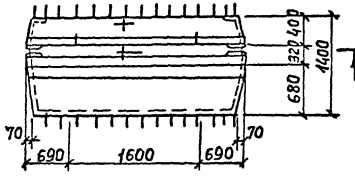

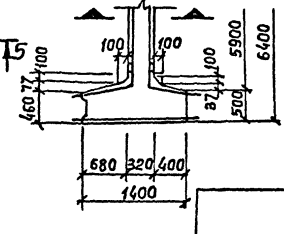

Инв. № подл. | Подпись и дата | Взам. инв. №

3.900-3.101 07.00 СБ

Лист 2

19066-01 35

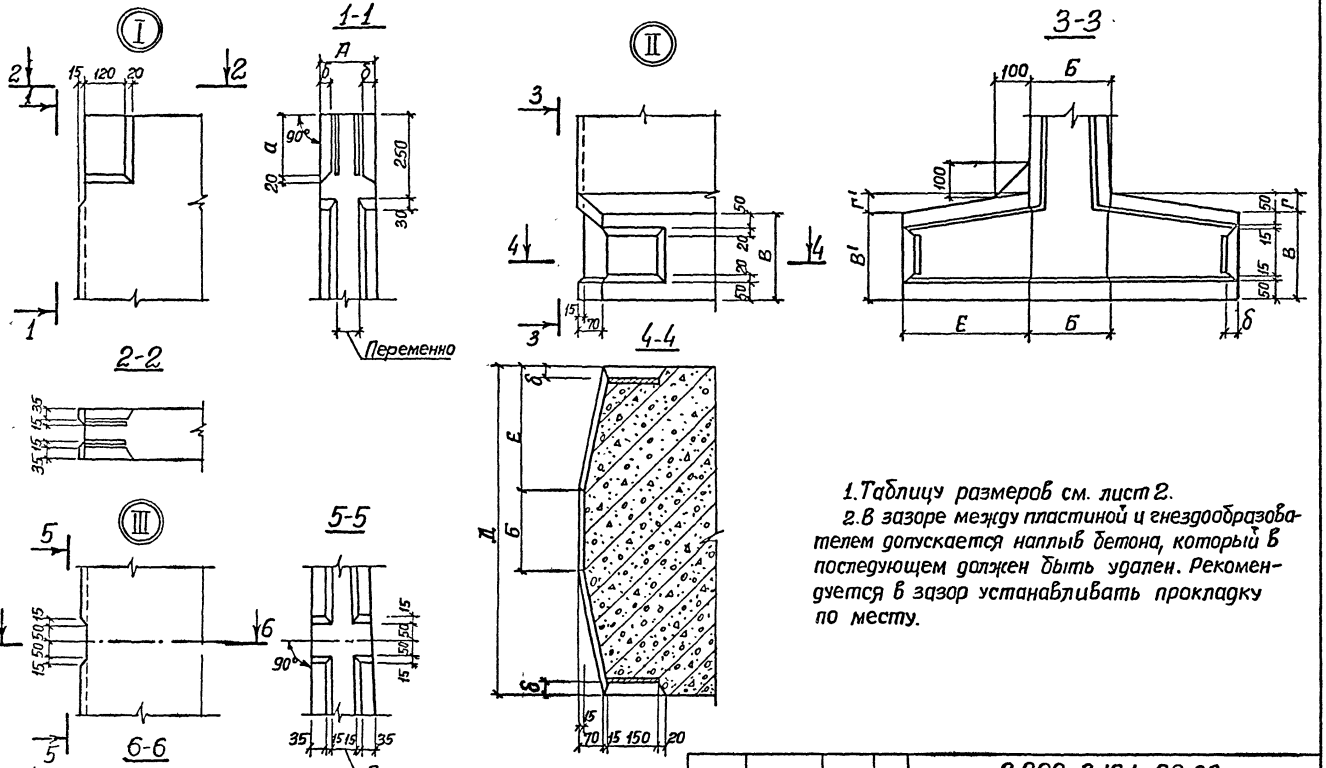

1. Таблицу размеров см. лист 2.
2. В зазоре между пластиной и гнездообразователем допускается наплыв бетона, который в последующем должен быть удален. Рекомендуется в зазор устанавливать прокладку по месту.

Нач. отд.	Шейко		3.900-3.10.1 08.00
Н. контр.	Постников		
Рук. гр.	Мазалова		Узлы I–XIV
Вед. инж.	Однорал		
Ст. инж.	Вазианов		
Инжен.	Остапченко		

Стадия	Лист	Листов
Р	1	6

Союзводоканалниипроект Харьковский Водоканалпроект

19066-01 36

Инв. № подл. | Подпись и дата | Взам. инв. №

Формат А3

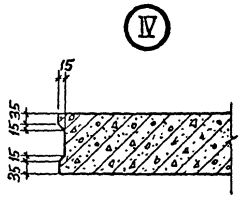

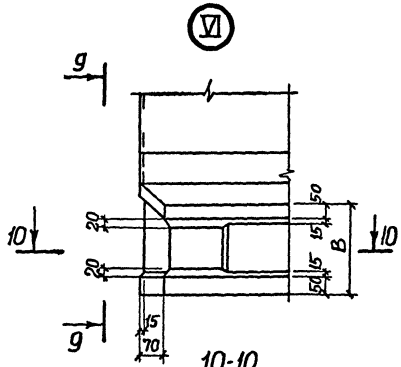

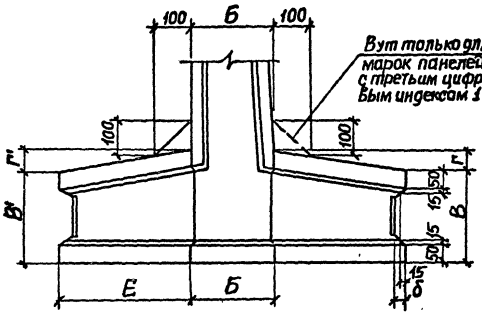

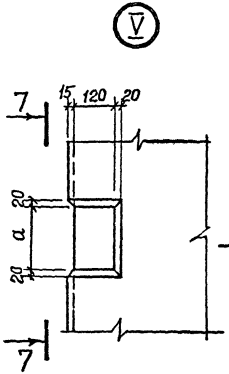

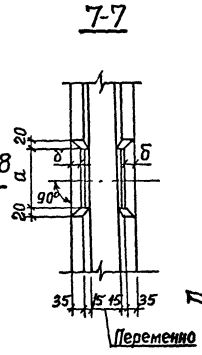

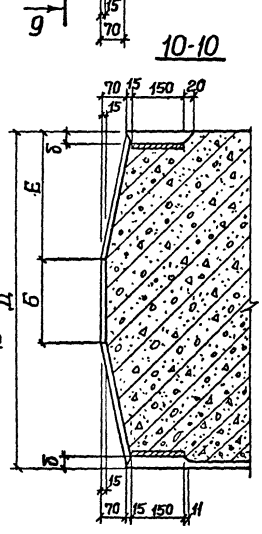

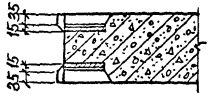

Таблица размеров (мм)

Марка панели / Буквенные индексы	ПСП24-К1-ш* ÷ К2-ш*	ПСП30-К1ш-К4-Ф	ПСП36-К1ш-К4-ш	ПСП42-К1-ш-К2-ш	ПСП48-К1ш-К5-ш	ПСП54-К1-ш ÷ К2д.К5-ш	ПСП60-К1ш-К2-ш
А	140	147	165	153	168	158	140
Б	140	180	240	280		320	
В	200		260	320		460	
В1						500	
Г	50		60	80		90	
Г1						50	
Д	540	720	980	1200		1400	
Е	200	270	370	460		400	
а	160		180	200			
δ	32		34	36			

* ПСП24-К1-ш – ПСП24-К2-ш.

Инв. № подл. | Подпись и дата | Взам. инв. №

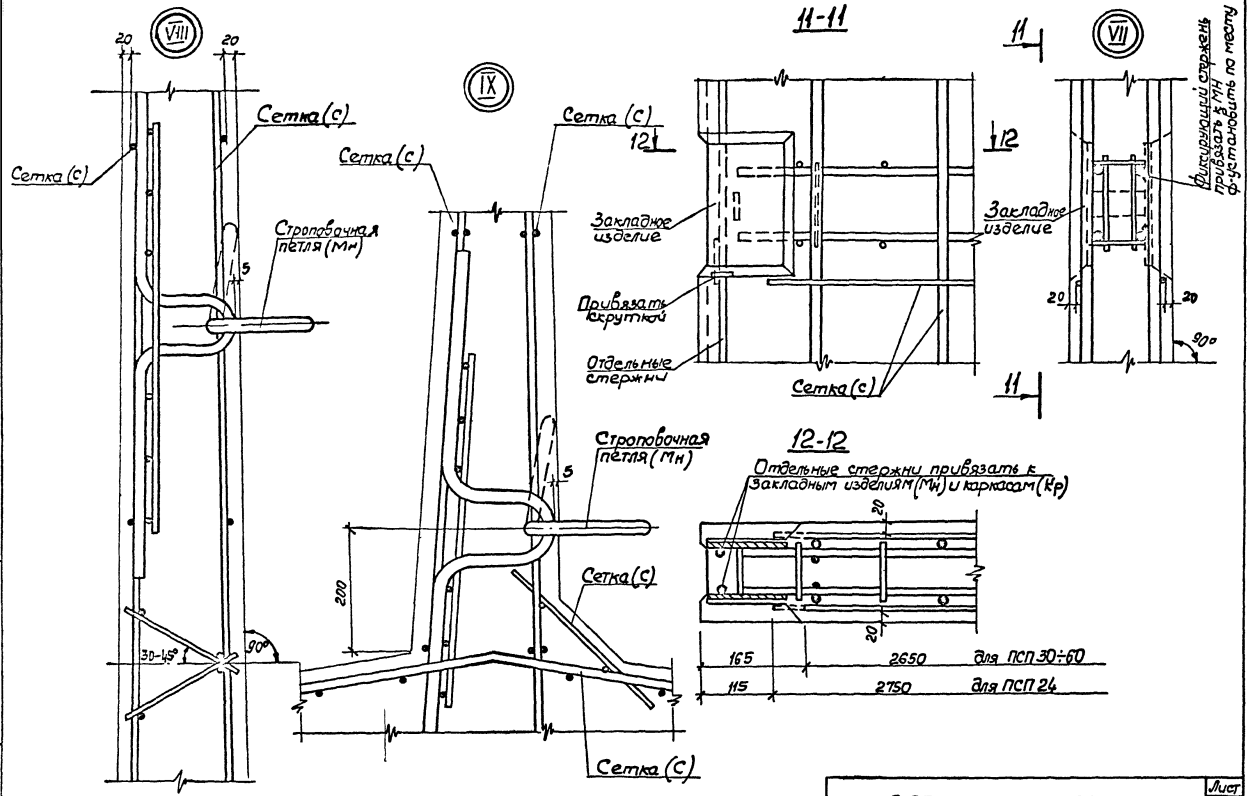

Инв. № подл. | Подпись и дата | Взам. инв. №

3.900-3.10.1 08.00

Лист 3

19066-01 38

Коп. Кочелякова

Формат А3

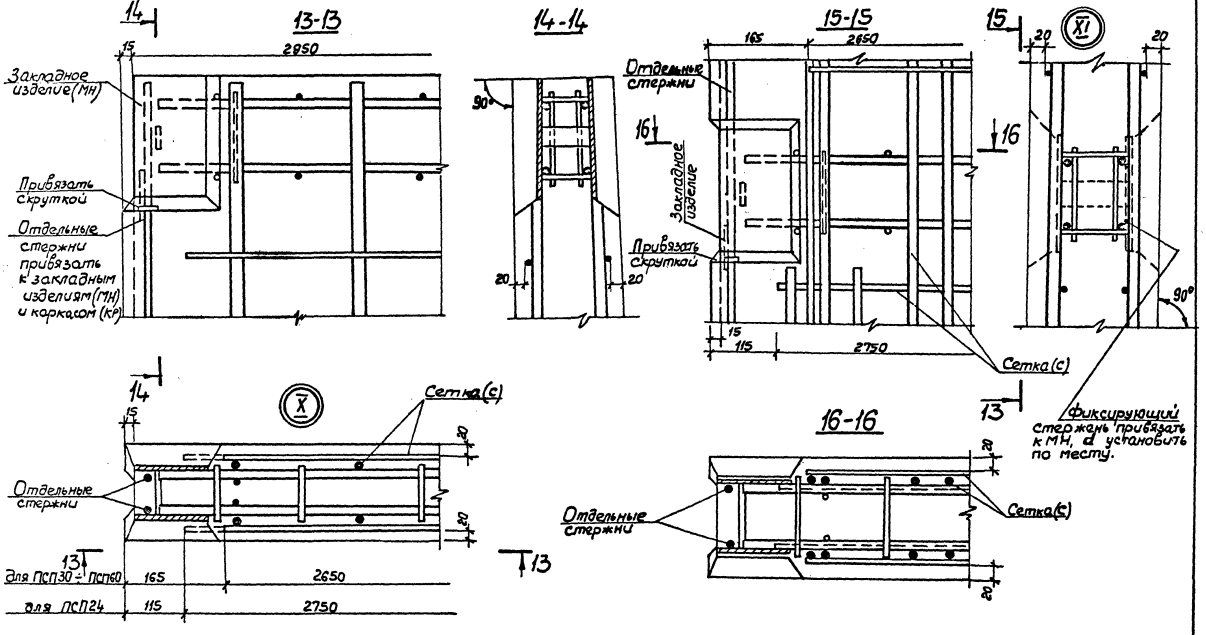

Инв. № подл.	Подпись и дата	Взам. инв. №

3.900-3.10.1 08.00

Лист 4

19066-01 39

Кол. Пахалякова

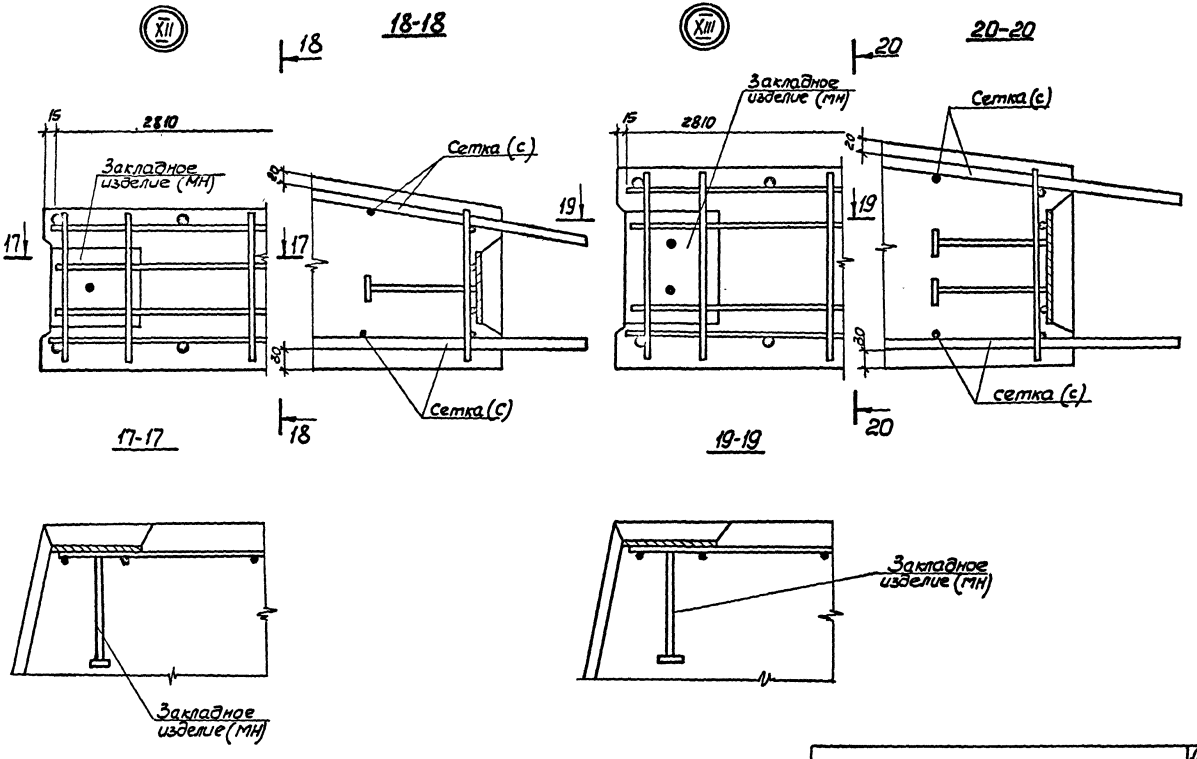

Инв. № подл.	Подпись и дата	Взам. инв. №

3.900-3.10.1 08.00 | Лист 5

19066-01 40

Коп. Эрцелякова

Формат А3

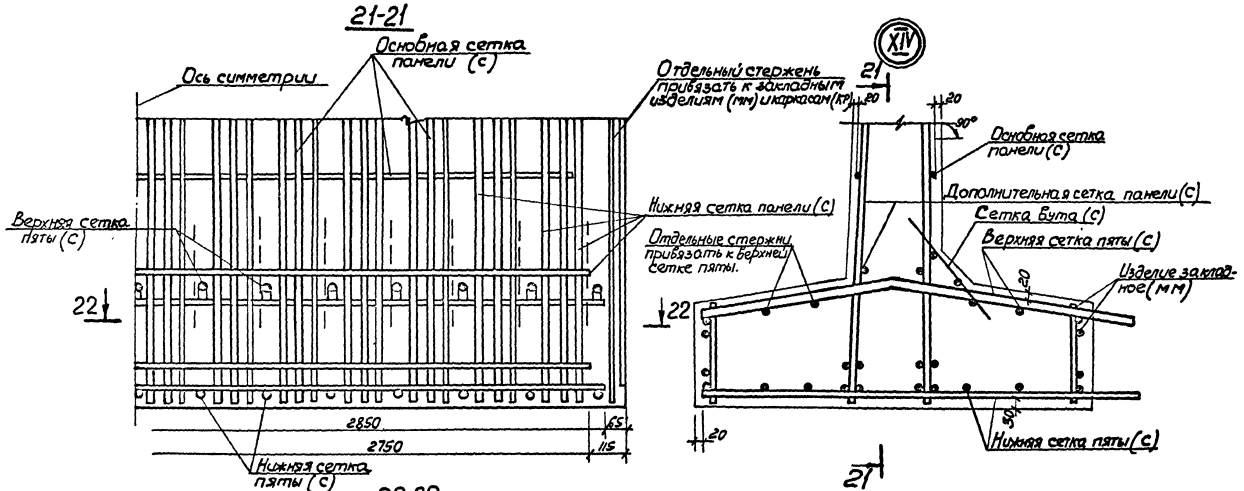

1. Дополнительная сетка панели только для ПСП 30-60.
2. Размеры в скобках для ПСП 24.

Ведомость расхода стали на элемент, кг.

Марка элемента	Изделия арматурные. Арматура класса Вр-I ГОСТ 6727-80			Арматура класса А-I ГОСТ 5781-81									Арматура класса А-III ГОСТ 5781-81												Всего
	ф5		Итого	ф6	ф8	ф10	ф12	ф14	ф16	ф18		Итого	ф6	ф8	ф10	ф12	ф14	ф16	ф18	ф20	ф22	ф25	ф28	ф32		Итого	
ПСП24-К1-Ш	4.6		4.6	15.8	2.3							18.1		40.4	16.4	8.9										65.7	88.4
ПСП24-К2-Ш	4.6		4.6	15.8	2.3							18.1		22.2	39.6	16.4										78.2	100.9
ПСП24-К1-Ш1	5.2		5.2	17.3	2.3							19.6		32.2	20.5	15.0	15.3									83.0	107.8
ПСП24-К11-Ш	2.6		2.6	15.8	2.3							18.1		40.4	16.4	8.9										65.7	86.4
ПСП24-К12-Ш	2.6		2.6	15.8	2.3							18.1		22.2	39.6	16.4										78.2	98.9
ПСП24-К11-Ш1	3.2		3.2	17.3	2.3							19.6		32.2	20.5	15.0	15.3									83.0	105.8
ПСП30-К1-Ш	6.8		6.8	18.6	5.6							24.2		55.0	29.7	11.4		20.9								117.0	148.0
ПСП30-К2-Ш	6.8		6.8	16.0	11.3							27.3		41.5	43.4	18.0	15.6	20.9								139.4	173.5
ПСП30-К3-Ш	6.8		6.8	19.3	5.6							24.9		27.5	75.2	11.4		20.9								135.0	166.7
ПСП30-К4-Ш	6.8		6.8	16.0	12.4							28.4		6.7	97.8	18.0		41.3								163.8	199.0
ПСП30-К1-Ш1	7.6		7.6	20.0	2.2	5.3						27.5		41.4	51.8	14.4			34.5							142.1	177.2
ПСП30-К3-Ш1	7.6		7.6	20.0	2.2	5.3						27.5		6.6	106.2	14.4			34.5							161.7	196.8
ПСП30-К11-Ш	2.8		2.8	18.6	5.6							24.2		55.0	29.7	11.4		20.9								117.0	144.0
ПСП30-К12-Ш	2.8		2.8	16.0	11.3							27.3		41.5	43.4	18.0	15.6	20.9								139.4	169.5
ПСП30-К13-Ш	2.8		2.8	19.3	5.6							24.9		27.5	75.2	11.4		20.9								135.0	162.7
ПСП30-К14-Ш	2.8		2.8	16.0	12.4							28.4		6.7	97.8	18.0		41.3								163.8	195.0
ПСП30-К11-Ш1	3.6		3.6	20.0	2.2	5.3						27.5		41.4	51.8	14.4			34.5							142.1	173.2
ПСП30-К13-Ш1	3.6		3.6	20.0	2.2	5.3						27.5		6.6	106.2	14.4			34.5							161.7	192.8
ПСП36-К1-Ш	7.4		7.4	21.2	7.8							29.0	4.4	8.0	113.0	14.9		27.0								167.3	203.7
ПСП36-К3-Ш	7.4		7.4	17.9	13.5							31.4		12.7	122.0		21.0	27.0								182.7	221.5

Ведомость расхода стали на закладные изделия см. листы 4–6

Инв. № подл. | Подпись и дата | Взам. инв. №

Нач. отд.	Шейко	
Н. контр.	Пастников	
Рук. гр.	Мазалова	
Вед. инж.	Однорал	
Ст. инж.	Вазиаев	
Инженер	Новгородцева	

3.900-3.10.1 00.00 ВМС

Ведомость расхода стали

Стадия	Лист	Листов
	1	6

Союзводоканалниипроект Харьковский Водоканалпроект

Ведомость расхода стали на элемент, кг.

Марка элемента	Изделия арматурные																													Всего
	Арматура класса																													
	Вр-I			A-I										A-III																
	ГОСТ 6727-80			ГОСТ 5781-81																										
	ф5		Итого	ф6	ф8	ф10	ф12	ф14	ф16	ф18			Итого	ф6	ф8	ф10	ф12	ф14	ф16	ф18	ф20	ф22	ф25	ф28	ф32			Итого	
ПСП36-К1-Ш1	8.2		8.2	23.3	3.3	7.0							33.6			138.0	16.2				45.9							200.1	241.9
ПСП36-К2-Ш2	7.4		7.4	17.9	13.5								31.4		8.0	108.5	31.4	54.9										202.8	241.6
ПСП36-К3-Ш1	8.2		8.2	20.0	9.0	7.0							36.0			115.2	38.8	23.0			45.9							222.9	267.1
ПСП36-К4-Ш2	7.4		7.4	18.5	13.5								32.0		4.1	113.4	42.6	27.6	36.0									223.7	263.1
ПСП36-К11-Ш	3.0		3.0	21.2	7.8								29.0	4.4	8.0	113.0	14.9		27.0									167.3	199.3
ПСП36-К13-Ш	3.0		3.0	17.9	13.5								31.4		12.7	122.0		21.0	27.0									182.7	217.1
ПСП36-К11-Ш1	3.8		3.8	23.3	3.3	7.0							33.6			138.0	16.2				45.9							200.1	237.5
ПСП36-К12-Ш2	3.0		3.0	17.9	13.5								32.4		8.0	108.5	31.4	54.9										202.8	237.2
ПСП36-К13-Ш1	3.8		3.8	20.0	9.0	7.0							36.0			115.2	38.8	23.0			45.9							222.9	262.7
ПСП36-К14-Ш2	3.0		3.0	18.5	13.5								32.0		4.1	113.4	42.6	27.6	36.0									223.7	258.7
ПСП42-К1-Ш1	8.0		8.0	15.0	18.7	5.3	10.1						49.1			87.2		188.4					71.7					347.3	404.0
ПСП42-К3-Ш1	8.0		8.0	15.0	13.0	14.1	10.1						52.2			87.2		136.6	46.8	42.0			71.7					384.3	444.5
ПСП42-К1-Ш2	7.2		7.2	16.6	12.2	12.3							41.1			99.6	82.7	60.6		49.5								292.4	340.7
ПСП42-К2-Ш2	7.2		7.2	12.9	14.1	21.1							48.1			87.2	36.6	51.3	103.7	97.8								376.6	431.9
ПСП42-К3-Ш2	7.2		7.2	12.9	13.0	21.1							47.0			87.2	48.1	103.7		97.8								336.8	391.0
ПСП42-К4-Ш2	7.2		7.2	12.9	13.0	21.1							47.0			49.1	54.7	102.0	84.4	97.8								388.0	442.2
ПСП42-К11-Ш1	3.8		3.8	15.0	18.7	5.3	10.1						49.1			87.2		188.4					71.7					347.3	400.2
ПСП42-К13-Ш1	3.8		3.8	15.0	13.0	14.1	10.1						52.2			87.2		136.6	46.8	42.0			71.7					384.3	440.3
ПСП42-К11-Ш2	3.0		3.0	16.6	12.2	12.3							41.1			99.6	82.7	60.6		49.5								292.4	336.5
ПСП42-К12-Ш2	3.0		3.0	12.9	14.1	21.1							48.1			87.2	36.6	51.3	103.7	97.8								376.6	427.7
ПСП42-К13-Ш2	3.0		3.0	12.9	13.0	21.1							47.0			87.2	48.1	103.7		97.8								336.8	386.8
ПСП42-К14-Ш2	3.0		3.0	12.9	13.0	21.1							47.0			49.1	54.7	102.0	84.4	97.8								388.0	438.0
ПСП48-К1-Ш	9.6		9.6	17.8	13.3		10.1	10.2					51.4			100.8	63.3	65.7	81.8				76.2					387.8	448.8
ПСП48-К3-Ш	9.6		9.6	14.1	19.8		10.1	10.2					54.2			100.8	51.8	38.7	145.0				76.2					412.5	476.3
ПСП48-К2-Ш1	10.4		10.4	16.2	20.9		10.1	10.2					57.4			100.8			308.4				84.4					493.6	561.4

Инв. № подл. | Подпись и дата | Взам. инв. №

3.900-3.10.1 00.00 ВМС Лист 2

19066-01 43

Ведомость расхода стали на элемент, кг

Марка элемента	Изделия арматурные. Арматура класса																									Всего
	Вр-I ГОСТ 6727-80			A-I ГОСТ 5781-81										A-III ГОСТ 5781-81												
	ф5		Итого	ф6	ф8	ф10	ф12	ф14	ф16	ф18			Итого	ф6	ф8	ф10	ф12	ф14	ф16	ф18	ф20	ф22	ф25	ф28	ф32	ф36		Итого	
ПСП48-К4-Ш1	10.4		10.4	16.2	5.7	23.6	10.1	10.2					65.8			100.8			257.4	77.0			84.4					519.6	595.8
ПСП48-К2-Ш2	9.6		9.6	14.1	19.8	7.0		10.2					51.1			100.8		80.5	207.3		63.6							452.2	512.9
ПСП48-К4-Ш2	9.6		9.6	14.1	23.1	7.0		10.2					54.4			100.8		41.4	273.7		63.6							479.5	543.5
ПСП48-К5-Ш	9.6		9.6	18.0	7.6			24.0					49.6			100.8	17.3		136.2					95.7				350.0	409.2
ПСП48-К11-Ш	5.2		5.2	17.8	13.3		10.1	10.2					51.4			100.8	53.3	65.7	81.8				76.2					387.8	444.4
ПСП48-К13-Ш	5.2		5.2	14.1	19.8		10.1	10.2					54.2			100.8	51.8	38.7	145.0				76.2					412.5	471.9
ПСП48-К12-Ш1	6.0		6.0	16.2	20.9		10.1	10.2					57.4			100.8			308.4				84.4					493.6	557.0
ПСП48-К14-Ш1	6.0		6.0	16.2	5.7	23.6	10.1	10.2					65.8			100.8			257.4	77.0			84.4					519.6	591.4
ПСП48-К12-Ш2	5.2		5.2	14.1	19.8	7.0		10.2					51.1			100.8		80.5	207.3		63.6							452.2	508.5
ПСП48-К14-Ш2	5.2		5.2	14.1	23.1	7.0		10.2					54.4			100.8		41.4	273.7		63.6							479.5	539.1
ПСП48-К15-Ш	5.2		5.2	18.0	7.6			24.0					49.6			100.8	17.3		136.7					95.7				350.0	404.8
ПСП54-К1-Ш	9.8		9.8	15.3	20.9		10.1	10.5					56.8				214.8	46.0	139.8			68.0						468.6	535.2
ПСП54-К2-Ш	9.8		9.8	15.3	16.3	10.6	10.1	10.5					62.1				164.4		288.0	48.9		68.0						569.3	641.9
ПСП54-К2-Ш1	10.6		10.6	17.4		34.2		24.3					75.9				169.4		168.4	125.6	90.8			120.3				669.5	756.0
ПСП54-К5-Ш	9.8		9.8	15.3	6.8	11.8		24.3					58.2				164.4	27.6	84.2	35.2	45.4			110.1				466.9	534.9
ПСП54-К11-Ш	3.2		3.2	15.3	20.9		10.1	10.5					56.8				214.8	46.0	139.8			68.0						468.6	528.6
ПСП54-К12-Ш	3.2		3.2	15.3	16.3	10.6	10.1	10.5					62.8				164.4		288.0	48.9		68.0						567.3	635.3
ПСП54-К12-Ш1	4.0		4.0	17.4		34.2		24.3					75.9				164.4		168.4	125.6	90.8			120.3				669.5	749.4
ПСП54-К15-Ш	3.2		3.2	15.3	6.8	11.8		24.3					58.2				164.4	27.6	84.2	35.2	45.4			110.1				466.9	528.3
ПСП60-К1-Ш	11.8		11.8	16.5		37.6	10.1	10.4					74.6				180.8	62.6	26.0	217.7	105.6		87.1					682.4	768.8
ПСП60-К2-Ш	11.8		11.8	16.5		30.4	25.3	10.4					82.6				180.8			272.7	214.9	67.2	87.1					823.3	917.8
ПСП60-К2-Ш1	12.6		12.6	18.6		45.6		24.3					88.5				180.8				526.0	73.4				198.9		979.1	1080.2
ПСП60-К11-Ш	5.4		5.4	16.5		37.6	10.1	10.4					74.6				180.8	62.6	26.0	219.7	105.6		87.1					682.4	762.4
ПСП60-К12-Ш	5.4		5.4	16.5		30.4	25.3	10.4					82.6				180.8			272.4	214.9	67.2	87.1					823.3	911.3
ПСП60-К12-Ш1	6.2		6.2	18.6		45.6		24.3					88.5				180.8				526.0	73.4				198.9		979.1	1073.8

Инв. № подл. | Подпись и дата | Взам. инв. №

3.900-3.10.1 00.00 ВМС

Лист 3

19066-01 44

Копир. Косьменко

Формат А3

Ведомость расхода стали на элемент, кг.

Марка элемента	Изделия закладные																											Общий расход
	Арматура класса																			Прокат марки							Всего	
	Вр-I			А-I				Ас-II								А-III				Вст3кп2								
	ГОСТ 6727-80			ГОСТ 5781-81																ГОСТ 103-76								
	ф5		Итого	ф6	ф10	ф18	Итого	ф12	ф14	ф16	ф20	ф22	ф25	ф32	Итого	ф10	ф8	ф14	Итого	-40х5	-40х6	-120х5	-120х6	-150х6		Итого		
ПСП24-К1-ш	3.6		3.6	3.2	16.8		20.0	1.4	2.2						3.6	13.8			13.8		0.6		3.6	3.2		7.4	48.4	136.8
ПСП24-К2-ш	3.6		3.6	3.2	16.8		20.0	1.4	2.2						3.6	13.8			13.8		0.6		3.6	3.2		7.4	48.4	149.3
ПСП24-К1-ш1	3.6		3.6	3.2	16.8		20.0	1.4	2.2						3.6	13.8			13.8		0.6		3.6	3.2		7.4	48.4	156.2
ПСП24-К11-ш	4.6		4.6	3.2	16.8		20.0	1.4	2.2						3.6	20.8			20.8		0.8		7.2	3.2		11.2	60.2	146.6
ПСП24-К12-ш	4.6		4.6	3.2	16.8		20.0	1.4	2.2						3.6	20.8			20.8		0.8		7.2	3.2		11.2	60.2	159.1
ПСП24-К11-ш1	4.6		4.6	3.2	16.8		20.0	1.4	2.2						3.6	20.8			20.8		0.8		7.2	3.2		11.2	60.2	166.0
ПСП30-К1-ш	3.6		3.6	1.6	16.8	2.2	20.6		2.2	3.2					5.4	13.6	0.2		13.8		0.7		3.6	3.2		7.5	50.9	198.9
ПСП30-К2-ш	3.6		3.6	1.6	16.8	2.2	20.6		2.2	3.2					5.4	13.6	0.2		13.8		0.7		3.6	3.2		7.5	50.9	224.4
ПСП30-К3-ш	3.6		3.6	1.6	16.8	2.2	20.6		2.2	3.2					5.4	13.6	0.2		13.8		0.7		3.6	3.2		7.5	50.9	217.6
ПСП30-К4-ш	3.6		3.6	1.6	16.8	2.2	20.6		2.2	3.2					5.4	13.6	0.2		13.8		0.7		3.6	3.2		7.5	50.9	249.9
ПСП30-К1-ш1	3.6		3.6	1.6	16.8	2.2	20.6		2.2	3.2					5.4	13.6	0.2		13.8		0.7		3.6	3.2		7.5	50.9	228.1
ПСП30-К3-ш1	3.6		3.6	1.6	16.8	2.2	20.6		2.2	3.2					5.4	13.6	0.2		13.8		0.7		3.6	3.2		7.5	50.9	247.7
ПСП30-К11-ш	5.6		5.6	1.6	16.8	2.2	20.6		2.2	3.2					5.4	13.6	0.2		13.8		1.3		10.8	3.2		15.3	74.7	218.7
ПСП30-К12-ш	5.6		5.6	1.6	16.8	2.2	20.6		2.2	3.2					5.4	13.6	0.2		13.8		1.3		10.8	3.2		15.3	74.7	244.2
ПСП30-К13-ш	5.6		5.6	1.6	16.8	2.2	20.6		2.2	3.2					5.4	13.6	0.2		13.8		1.3		10.8	3.2		15.3	74.7	237.4
ПСП30-К14-ш	5.6		5.6	1.6	16.8	2.2	20.6		2.2	3.2					5.4	13.6	0.2		13.8		1.3		10.8	3.2		15.3	74.7	269.7
ПСП30-К11-ш1	5.6		5.6	1.6	16.8	2.2	20.6		2.2	3.2					5.4	13.6	0.2		13.8		1.3		10.8	3.2		15.3	74.7	247.9
ПСП30-К13-ш1	5.6		5.6	1.6	16.8	2.2	20.6		2.2	3.2					5.4	13.6	0.2		13.8		1.3		10.8	3.2		15.3	74.7	267.5
ПСП36-К1-ш	3.6		3.6		17.2		17.2			3.2	9.4		6.4		19.0	13.6	0.2		13.8		0.7		3.6	4.2		8.5	62.1	265.8
ПСП36-К3-ш	3.6		3.6		17.2		17.2			3.2	9.4		6.4		19.0	13.6	0.2		13.8		0.7		3.6	4.2		8.5	62.1	283.6
ПСП36-К1-ш1	3.6		3.6		17.2		17.2			3.2	9.4		6.4		19.0	13.6	0.2		13.8		0.7		3.6	4.2		8.5	62.1	304.0
ПСП36-К2-ш2	3.6		3.6		17.2		17.2			3.2	9.4		6.4		19.0	13.6	0.2		13.8		0.7		3.6	4.2		8.5	62.1	303.7
ПСП36-К3-ш1	3.6		3.6		17.2		17.2			3.2	9.4		6.4		19.0	13.6	0.2		13.8		0.7		3.6	4.2		8.5	62.1	329.2
ПСП36-К4-ш2	3.6		3.6		17.2		17.2			3.2	9.4		6.4		19.0	13.6	0.2		13.8		0.7		3.6	4.2		8.5	62.1	325.2

Инв. № подл. | Подпись и дата | Взам. инв. №

3.900-3.10.1 00.00.ВМС

Лист 4

19066-01 45

Копиров. Зайцева

Формат 53

Ведомость расхода стали на элемент, кг.

Марка элемента	Изделия закладные																											Общий расход
	Арматура класса																			Прокат марки							Всего	
	Вр-I			А-I				Ас-II								А-III				В Ст3 Кп2								
	ГОСТ 6727-80			ГОСТ 5781-81																ГОСТ 103-76								
	ф5		Итого	ф10			Итого	ф14	ф18	ф20	ф22	ф25	ф28	ф32	Итого	ф8	ф10	ф12	Итого	-40х5	-40х6	-120х5	-120х6	-150х6		Итого		
ПСП36-К11-Ш	5.6		5.6	17.2			17.2	3.2		9.4		6.4			19.0	0.2	27.6		27.8		1.6		10.8	4.2		16.6	86.2	285.5
ПСП36-К13-Ш	5.6		5.6	17.2			17.2	3.2		9.4		6.4			19.0	0.2	27.6		27.8		1.6		10.8	4.2		16.6	86.2	303.3
ПСП36-К11-Ш1	5.6		5.6	17.2			17.2	3.2		9.4		6.4			19.0	0.2	27.6		27.8		1.6		10.8	4.2		16.6	86.2	323.7
ПСП36-К12-Ш2	5.6		5.6	17.2			17.2	3.2		9.4		6.4			19.0	0.2	27.6		27.8		1.6		10.8	4.2		16.6	86.2	323.4
ПСП36-К13-Ш1	5.6		5.6	17.2			17.2	3.2		9.4		6.4			19.0	0.2	27.6		27.8		1.6		10.8	4.2		16.6	86.2	348.9
ПСП36-К14-Ш2	5.6		5.6	17.2			17.2	3.2		9.4		6.4			19.0	0.2	27.6		27.8		1.6		10.8	4.2		16.6	86.2	344.9
ПСП42-К1-Ш1	4.6		4.6	17.2			17.2		5.0	3.0	8.6	6.4			23.0	0.2	6.6	20.4	27.2		1.1		8.0	4.2		13.3	85.3	489.7
ПСП42-К3-Ш1	4.6		4.6	17.2			17.2		5.0	3.0	8.6	6.4			23.0	0.2	6.6	20.4	27.2		1.1		8.0	4.2		13.3	85.3	529.8
ПСП42-К1-Ш2	4.6		4.6	17.2			17.2		5.0	3.0	8.6	6.4			23.0	0.2	6.6	20.4	27.2		1.1		8.0	4.2		13.3	85.3	426.0
ПСП42-К2-Ш2	4.6		4.6	17.2			17.2		5.0	3.0	8.6	6.4			23.0	0.2	6.6	20.4	27.2		1.1		8.0	4.2		13.3	85.3	517.2
ПСП42-К3-Ш2	4.6		4.6	17.2			17.2		5.0	3.0	8.6	6.4			23.0	0.2	6.6	20.4	27.2		1.1		8.0	4.2		13.3	85.3	476.3
ПСП42-К4-Ш2	4.6		4.6	17.2			17.2		5.0	3.0	8.6	6.4			23.0	0.2	6.6	20.4	27.2		1.1		8.0	4.2		13.3	85.3	527.5
ПСП42-К11-Ш1	6.6		6.6	17.2			17.2		5.0	3.0	8.6	6.4			23.0	0.2	6.6	40.8	47.6		2.0		16.0	4.2		22.2	116.6	516.8
ПСП42-К13-Ш1	6.6		6.6	17.2			17.2		5.0	3.0	8.6	6.4			23.0	0.2	6.6	40.8	47.6		2.0		16.0	4.2		22.2	116.6	556.9
ПСП42-К11-Ш2	6.6		6.6	17.2			17.2		5.0	3.0	8.6	6.4			23.0	0.2	6.6	40.8	47.6		2.0		16.0	4.2		22.2	116.6	453.1
ПСП42-К12-Ш2	6.6		6.6	17.2			17.2		5.0	3.0	8.6	6.4			23.0	0.2	6.6	40.8	47.6		2.0		16.0	4.2		22.2	116.6	544.3
ПСП42-К13-Ш2	6.6		6.6	17.2			17.2		5.0	3.0	8.6	6.4			23.0	0.2	6.6	40.8	47.6		2.0		16.0	4.2		22.2	116.6	503.4
ПСП42-К14-Ш2	6.6		6.6	17.2			17.2		5.0	3.0	8.6	6.4			23.0	0.2	6.6	40.8	47.6		2.0		16.0	4.2		22.2	116.6	554.6
ПСП48-К1-Ш	4.8		4.8	18.4			18.4			6.4		18.8	8.6		33.8	0.2		29.8	30.0		1.2		8.0	5.0		14.2	101.2	550.0
ПСП48-К3-Ш	4.8		4.8	18.4			18.4			6.4		18.8	8.6		33.8	0.2		29.8	30.0		1.2		8.0	5.0		14.2	101.2	577.3
ПСП48-К2-Ш1	4.8		4.8	18.4			18.4			6.4		18.8	8.6		33.8	0.2		29.8	30.0		1.2		8.0	5.0		14.2	101.2	662.6
ПСП48-К4-Ш1	4.8		4.8	18.4			18.4			6.4		18.8	8.6		33.8	0.2		29.8	30.0		1.2		8.0	5.0		14.2	101.2	697.0
ПСП48-К2-Ш2	4.8		4.8	18.4			18.4			6.4		18.8	8.6		33.8	0.2		29.8	30.0		1.2		8.0	5.0		14.2	101.2	614.1
ПСП48-К4-Ш2	4.8		4.8	18.4			18.4			6.4		18.8	8.6		33.8	0.2		29.8	30.0		1.2		8.0	5.0		14.2	101.2	635.1

Инв. № подл. | Подпись и дата | Взам. инв. №

3.900-3.10.1 00.00ВМС

Лист 5

19066-01 46

Копиров. Зайцева

Формат А3

Ведомость расхода стали на элемент, кг.

Марка элемента	Изделия закладные																								Общий расход
	Арматура класса																		Прокат марки						
	Вр-I			A-I				Ас-II						A-III					Вст3кп2						
	ГОСТ 6727-80			ГОСТ 5781-81															ГОСТ 103-76						
	ф5		Итого	ф6	ф10			Итого	ф18	ф20	ф22	ф25	ф28	ф32	Итого	ф8	ф12	ф14	Итого	-40х5	-40х6	-120х5	-120х6	-150х6		Итого	Всего	
ПСП48-К5-Ш	4.8		4.8	18.4				18.4		6.4		18.8	8.6		33.8	0.2	29.8		30.0		1.2		8.0	5.0		14.2	101.2	510.4
ПСП48-К11-Ш	7.0		7.0	18.4				18.4		6.4		18.8	8.6		33.8	0.2	50.2		50.4		2.2		16.0	5.0		23.2	132.8	577.2
ПСП48-К13-Ш	7.0		7.0	18.4				18.4		6.4		18.8	8.6		33.8	0.2	50.2		50.4		2.2		16.0	5.0		23.2	132.8	604.7
ПСП48-К12-Ш1	7.0		7.0	18.4				18.4		6.4		18.8	8.6		33.8	0.2	50.2		50.4		2.2		16.0	5.0		23.2	132.8	689.8
ПСП48-К14-Ш1	7.0		7.0	18.4				18.4		6.4		18.8	8.6		33.8	0.2	50.2		50.4		2.2		16.0	5.0		23.2	132.8	724.2
ПСП48-К12-Ш2	7.0		7.0	18.4				18.4		6.4		18.8	8.6		33.8	0.2	50.2		50.4		2.2		16.0	5.0		23.2	132.8	641.3
ПСП48-К14-Ш2	7.0		7.0	18.4				18.4		6.4		18.8	8.6		33.8	0.2	50.2		50.4		2.2		16.0	5.0		23.2	132.8	671.9
ПСП48-К15-Ш	7.0		7.0	18.4				18.4		6.4		18.8	8.6		33.8	0.2	50.2		50.4		2.2		16.0	5.0		23.2	132.8	537.6
ПСП54-К1-Ш	2.1		2.1	5.3	18.4			23.7			8.6		26.2	12.2	47.0	0.6		40.6	41.2		1.4		9.2	7.0		17.6	131.6	566.8
ПСП54-К2-Ш	2.1		2.1	5.3	18.4			23.7			8.6		26.2	12.2	47.0	0.6		40.6	41.2		1.4		9.2	7.0		17.6	131.6	773.5
ПСП54-К2-Ш1	2.1		2.1	5.3	18.4			23.7			8.6		26.2	12.2	47.0	0.6		40.6	41.2		1.4		9.2	7.0		17.6	131.6	887.6
ПСП54-К5-Ш	2.1		2.1	5.3	18.4			23.7			8.6		26.2	12.2	47.0	0.6		40.6	41.2		1.4		9.2	7.0		17.6	131.6	666.5
ПСП54-К11-Ш	2.1		2.1	10.1	18.4			28.5			8.6		26.2	12.2	47.0	0.6		82.0	82.6		3.1		23.0	7.0		33.1	193.3	721.9
ПСП54-К12-Ш	2.1		2.1	10.1	18.4			28.5			8.6		26.2	12.2	47.0	0.6		82.0	82.6		3.1		23.0	7.0		33.1	193.3	888.6
ПСП54-К12-Ш1	2.1		2.1	10.1	18.4			28.5			8.6		26.2	12.2	47.0	0.6		82.0	82.6		3.1		23.0	7.0		33.1	193.3	942.7
ПСП54-К15-Ш	2.1		2.1	10.1	18.4			28.5			8.6		26.2	12.2	47.0	0.6		82.0	82.6		3.1		23.0	7.0		33.1	193.3	721.6
ПСП60-К1-Ш	2.1		2.1	5.5	19.2			24.7				12.5	26.2	12.1	50.8	0.6		40.7	41.3		1.3		9.0	7.0		17.3	136.2	905.0
ПСП60-К2-Ш	2.1		2.1	5.5	19.2			24.7				12.5	26.2	12.1	50.8	0.6		40.7	41.3		1.3		9.0	7.0		17.3	136.2	1054.0
ПСП60-К2-Ш1	2.1		2.1	5.5	19.2			24.7				12.5	26.2	12.1	50.8	0.6		40.7	41.3		1.3		9.0	7.0		17.3	136.2	1216.4
ПСП60-К11-Ш	2.1		2.1	10.6	19.2			29.8				12.5	26.2	12.1	50.8	0.6		82.4	83.0		2.8		22.6	7.0		32.4	198.1	960.5
ПСП60-К12-Ш	2.1		2.1	10.6	19.2			29.8				12.5	26.2	12.1	50.8	0.6		82.4	83.0		2.8		22.6	7.0		32.4	198.1	1109.4
ПСП60-К12-Ш1	2.1		2.1	10.6	19.2			29.8				12.5	26.2	12.1	50.8	0.6		82.4	83.0		2.8		22.6	7.0		32.4	198.1	1271.9

Инв. № подл. | Подпись и дата | Взам. инв. №

Госстрой СССР
ЦЕНТРАЛЬНЫЙ ИНСТИТУТ ТИПОВОГО ПРОЕКТИРОВАНИЯ
Свердловский филиал
620062, г.Свердловск-62, ул.Чебышева, 4
Заказ № 3761 Инв.№ 19066-01 тираж 370
Сдано в печать 11.07.1988 г. цена 3-64

gost.e-ecolog.ru