ТИПОВОЙ ПРОЕКТ
902-1-54

КАНАЛИЗАЦИОННАЯ НАСОСНАЯ СТАНЦИЯ ПРОИЗВОДИТЕЛЬНОСТЬЮ 200 - 1200 м³/час НАПОРОМ 12-27 м ПРИ ГЛУБИНЕ ЗАЛОЖЕНИЯ ПОДВОДЯЩЕГО КОЛЛЕКТОРА 4,0; 5,5 и 7,0 м

АЛЬБОМ XIII

Нестандартизированное оборудование

16991-13
цена 0-99

gost.e-ecolog.ru

ТИПОВОЙ ПРОЕКТ
902-1-54

КАНАЛИЗАЦИОННАЯ НАСОСНАЯ СТАНЦИЯ ПРОИЗВОДИТЕЛЬНОСТЬЮ 200 - 1200 м³/час НАПОРОМ 12-27м ПРИ ГЛУБИНЕ ЗАЛОЖЕНИЯ ПОДВОДЯЩЕГО КОЛЛЕКТОРА 4,0; 5,5 и 7,0м

СОСТАВ ПРОЕКТА:

АЛЬБОМ I	Технологические решения. Отопление и вентиляция. Внутренний водопровод и канализация.
АЛЬБОМ II	Архитектурно-строительные решения (глубина заложения подводящего коллектора 4.0; 5,5 и 7.0 м). Надземная часть. Общие чертежи, узлы и детали.
АЛЬБОМ III	Архитектурно-строительные решения (глубина заложения подводящего коллектора 4.0 м). Подземная часть (вариант из монолитного железобетона).
АЛЬБОМ IV	Архитектурно-строительные решения (глубина заложения подводящего коллектора 5.5 м). Подземная часть (вариант из монолитного железобетона).
АЛЬБОМ V	Архитектурно-строительные решения (глубина заложения подводящего коллектора 7.0). Подземная часть (вариант из монолитного железобетона).
АЛЬБОМ VI	Архитектурно-строительные решения (глубина заложения подводящего коллектора 5.5 м). Подземная часть (вариант из сборного железобетона).
АЛЬБОМ VII	Сборные железобетонные изделия (глубина заложения подводящего коллектора 5.5 м).
АЛЬБОМ VIII	Архитектурно-строительные решения (глубина заложения подводящего коллектора 7.0 м). Подземная часть (вариант из сборного железобетона).
АЛЬБОМ IX	Сборные железобетонные изделия (глубина заложения подводящего коллектора 7.0 м).
АЛЬБОМ X	Архитектурно-строительные решения (глубина заложения подводящего коллектора 7.0 м). Подземная часть (вариант "сборная стена в грунте").
АЛЬБОМ XI	Сборные железобетонные изделия (глубина заложения подводящего коллектора 7.0 м). Вариант "сборная стена в грунте".
АЛЬБОМ XII	Электрооборудование, автоматизация и технологический контроль. Чертежи монтажной зоны.
АЛЬБОМ XIII	Нестандартизированное оборудование.
АЛЬБОМ XIV	Заказные спецификации.
АЛЬБОМ XV	Сметы (глубина заложения подводящего коллектора 4.0 м). Подземная часть (вариант из монолитного железобетона).
АЛЬБОМ XVI	Сметы (глубина заложения подводящего коллектора 5.5 м). Подземная часть (вариант из монолитного железобетона).
АЛЬБОМ XVII	Сметы (глубина заложения подводящего коллектора 7.0 м). Подземная часть (вариант из монолитного железобетона).
АЛЬБОМ XVIII	Сметы (глубина заложения подводящего коллектора 5.5 и 7.0 м). Подземная часть (вариант из сборного железобетона).
АЛЬБОМ XIX	Сметы (глубина заложения подводящего коллектора 7.0 м). Подземная часть (вариант "сборная стена в грунте").
АЛЬБОМ XX	Сметы. Общая часть.

АЛЬБОМ XIII

Разработан проектным институтом
"Харьковский Водоканалпроект"

Главный инженер института Бондаренко Г.А.

Главный инженер проекта Лялюк В.С.

Утвержден протоколом Технического совета
института "Союзводоканалпроект"
от 19 июня 1980 г. N 43
и введен в действие В/О "Союзводоканалниипроект"
с 1 декабря 1980 г. приказ N 285 от 30.10.1980г.

СОДЕРЖАНИЕ АЛЬБОМА

N п/п	Наименование	Обозначение	Стр
1	Лоток загрузочный. Чертеж общего вида.	М 140-00.00080	3
2	Затвор щитовой 1000×1000 с ручным приводом. Чертеж общего вида.	М 141-00.00080	4
3	Шандор. Чертеж общего вида.	М 142-00.00080	6
4	Установка датчика. Чертеж общего вида.	М 170-00.00080	7
5	Установка мембранного разделителя. Чертеж общего вида.	М 171-00.00080	7
6	Рама для крепления калорифера и обводного клапана. Чертеж общего вида.	М 150-00.00080	8
7	Расширитель. Чертеж общего вида.	М 172-00.00080	8
8	Короб воздухосборный. Чертеж общего вида.	М 145-00.00080	9
9	Лючок с заглушкой. Чертеж общего вида	М 146-00.00080	10
10	Воздухосборник горизонтальный проточный. Чертеж общего вида.	М 147-00.00080	10
11	Клапан обводной. Чертеж общего вида.	М 148-00.00080	11

М141-00.00080

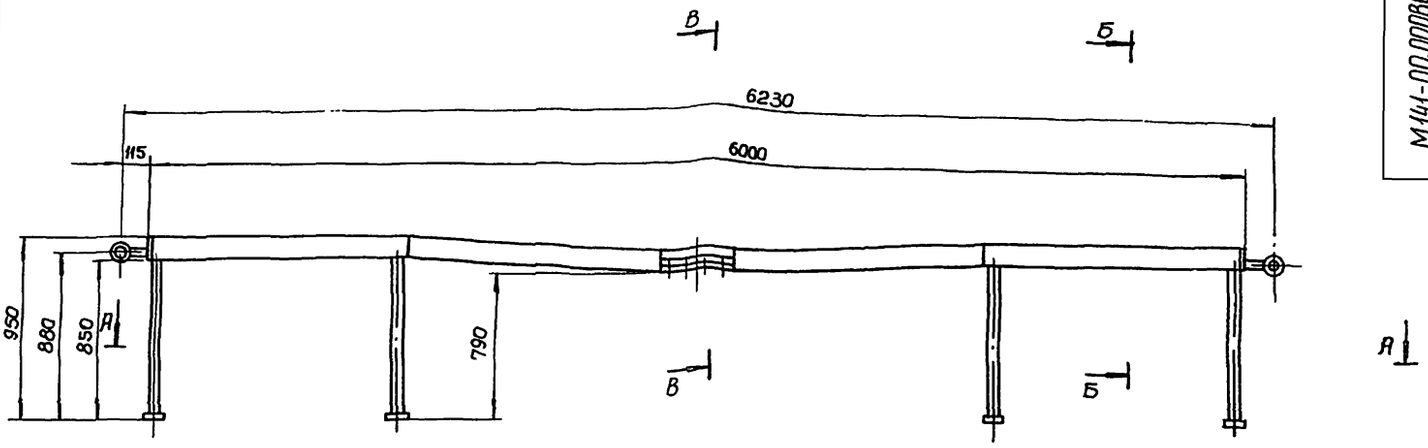

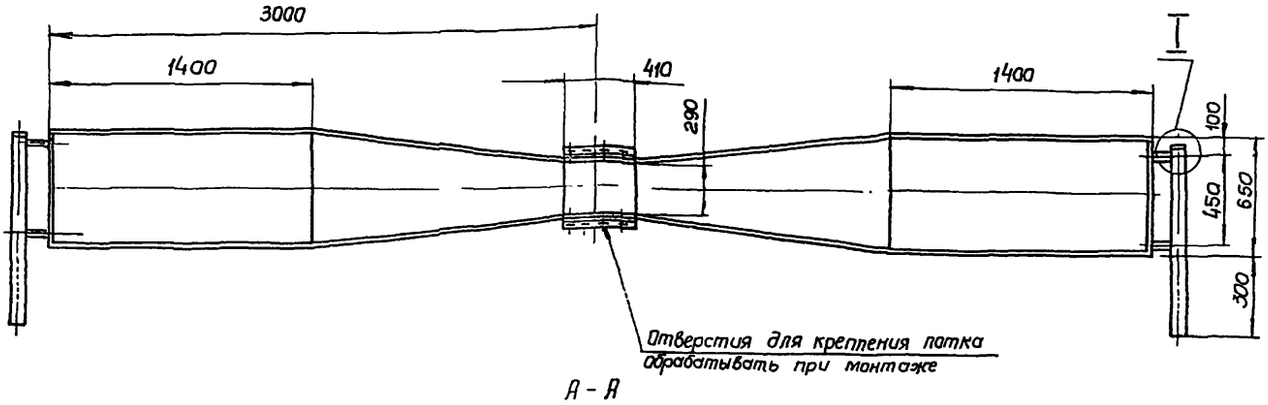

А – А

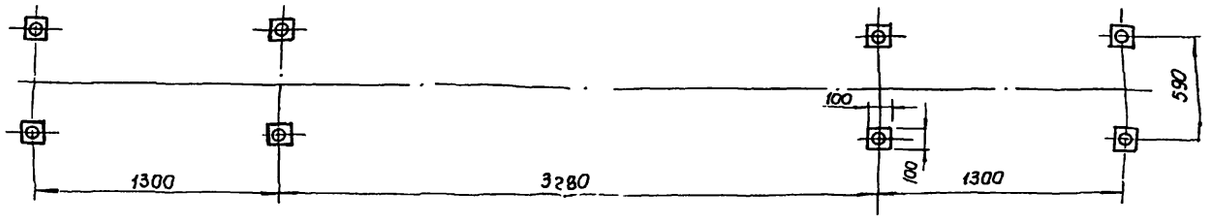

Б – Б
М 1:5

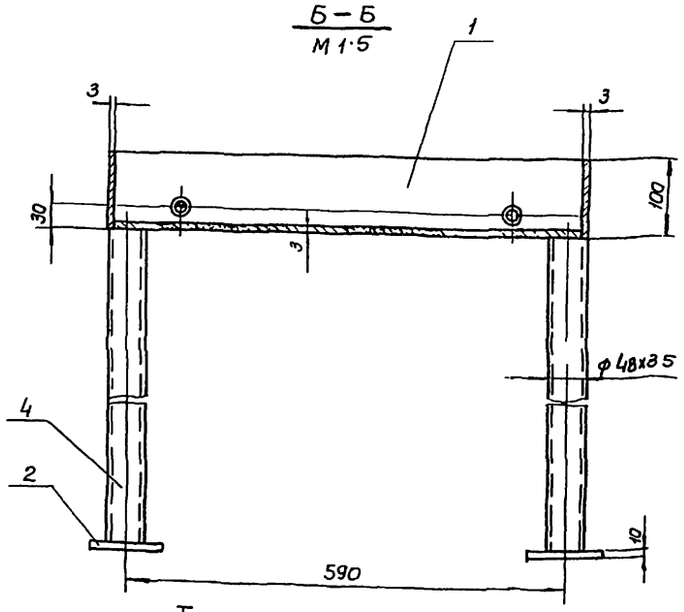

Поз	Наименование	Коли-чество	Дополнительные указания
	Материалы		
1	Лист $\frac{\text{Б-3 ГОСТ 19903-74}}{\text{ст 3 ГОСТ 16523-70}}$	4.4	м²
2	Лист $\frac{\text{Б-10 ГОСТ 19903-74}}{\text{ст 3 ГОСТ 14637-69}}$	0.08	м²
3	Уголок $\frac{\text{Б-50х50х5 ГОСТ 8509-72}}{\text{ст.3 ГОСТ 535-58}}$	0.82	м
4	Труба 48х3,5 ГОСТ 3262-75	6.8	м
5	Труба 26,8х2,8 ГОСТ 3262-75	0.2	м
6	Труба 33,5х3,2 ГОСТ 3262-75	2.0	м

I
М 1:2

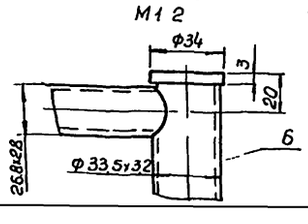

3

В – В
М 1:5

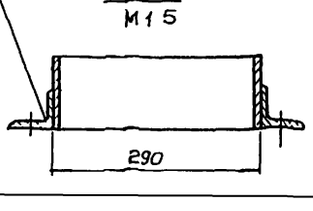

5

Изм.	Лист	N докум.	Подпись	Дата	
Разраб.		Большакова			
Провер.		Брацлавский			
Т. контр.		Козлов			
Гл. спец.		Ясинов			
Н. контр.		Ясинов			
Утв.		Имедев			

М140-00 00080

Лоток загрузочный
Чертеж общего вида

Лит	Масса	Масштаб
	140.0	1:20
Лист	Листов 1	

Госстрой СССР
Союзводоканалпроект
Харьковское
Водоканалпро...

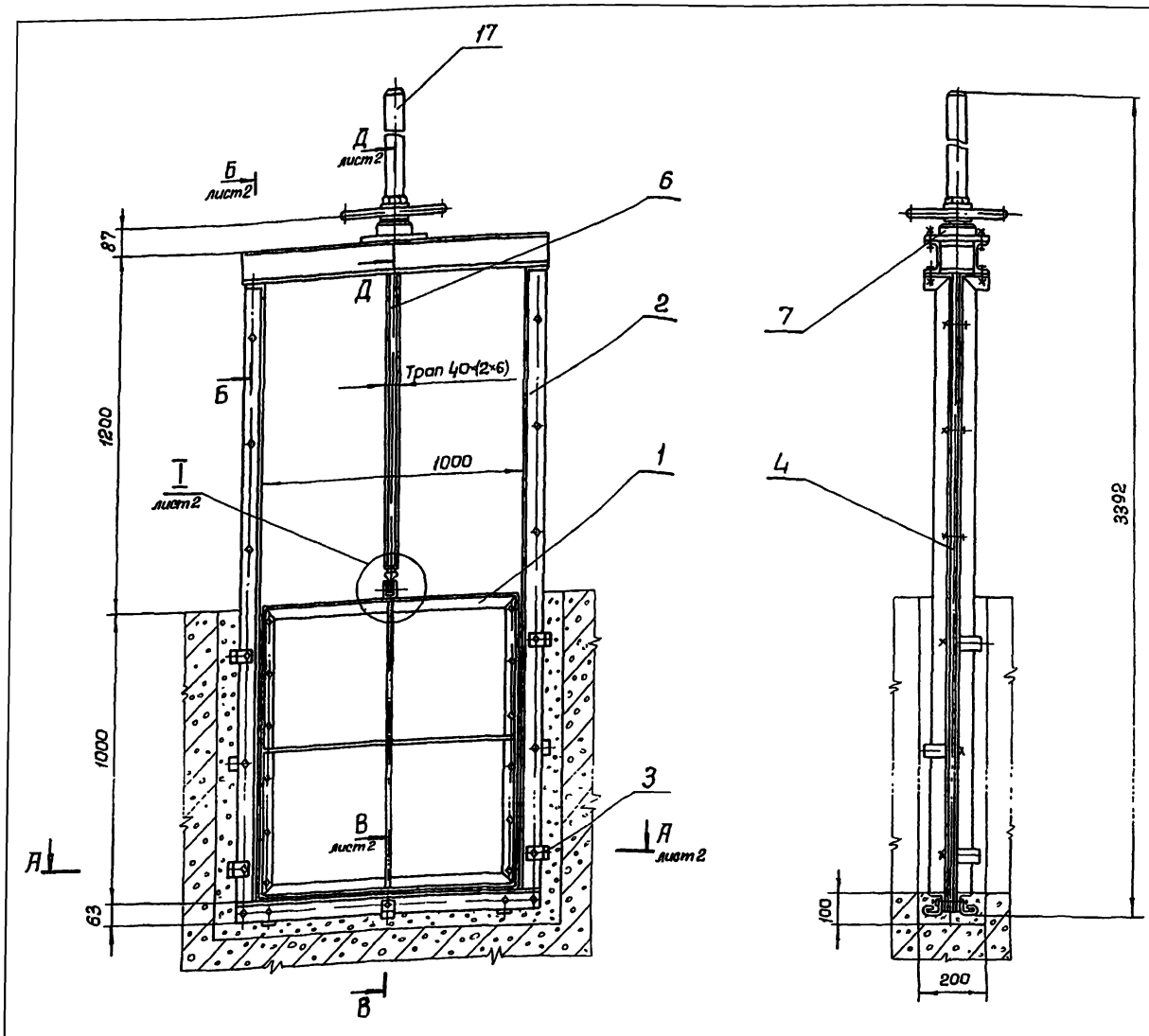

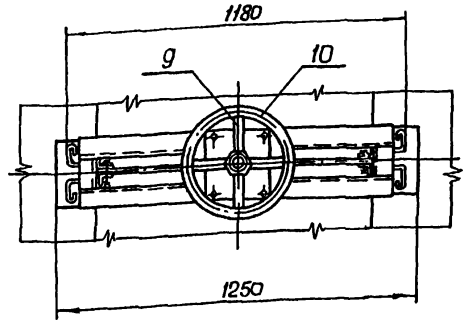

Поз	Наименование	Количество	Дополнительные указания
	Материалы		
	Уголок ГОСТ 8509-72 / ст 3 ГОСТ 535-58		
1	Б-4,5×45×5	4,2	м
2	Б-63×63×6	11,0	м
	Полоса ГОСТ 103-76 / ст 3 ГОСТ 535-58		
3	4×40	1,23	м
4	8×30	2,7	м
5	8×40	2,0	м
	Круг ГОСТ 2590-71 / ст 3 ГОСТ 535-58		
6	В-40	1,4	м
7	В-110	0,07	м
	Трубы ГОСТ 3262-75		
8	17×2,2	0,05	м
9	21,3×2,8	1,2	м
10	33,5×3,2	1,7	м

11	Лист Б 6 ГОСТ 19903-74 / ст. 3 ГОСТ 14637-70	1,5	м²
12	Лист Б 12 ГОСТ 19903-74 / ст 3 ГОСТ 14637-70	0,06	м²
13	Швеллер 10 ГОСТ 8240-72 / ст 3 ГОСТ 535-58	2,7	м²
14	Шнур IV средней твердости 20×20 ГОСТ 6467-69	1,2	м
15	Пластина I лист ПМ6-м-4-ГОСТ 1338-77	0,09	м²
16	Квадрат 20 ГОСТ 2591-71 / ст 3 ГОСТ 535-58	1,2	м
17	Труба 51×2,5 ГОСТ 10704-76 / ст 3 ГОСТ 10705-76	0,9	м

М141-00.00080

Изм	Лист	N докум	Подпись	Дата
Разраб		Большакова		
Провер		Брацлавский		
Т контр		Козлов		
Гл спец		Ясинов		
Н контр		Ясинов		
Чтв		Чмелев		

Затвор щитовой 1000×1000 с ручным приводом
Чертеж общего вида

Лит	Масса	Масштаб
	200	1:10

Лист 1 | Листов 2

Госстрой СССР
Союзводоканалпроект
Харьковский
Водоканалпроект

М141-00.00080

А-А лист 1
М1:5

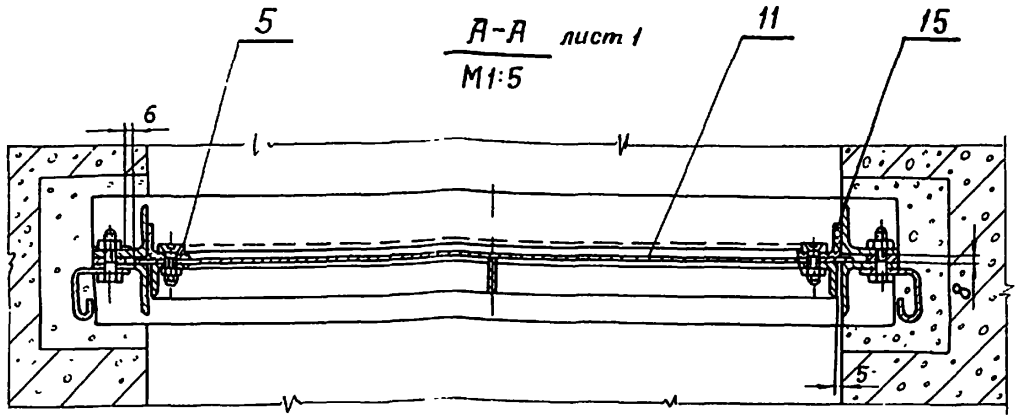

Д-Д лист 1
М1 5

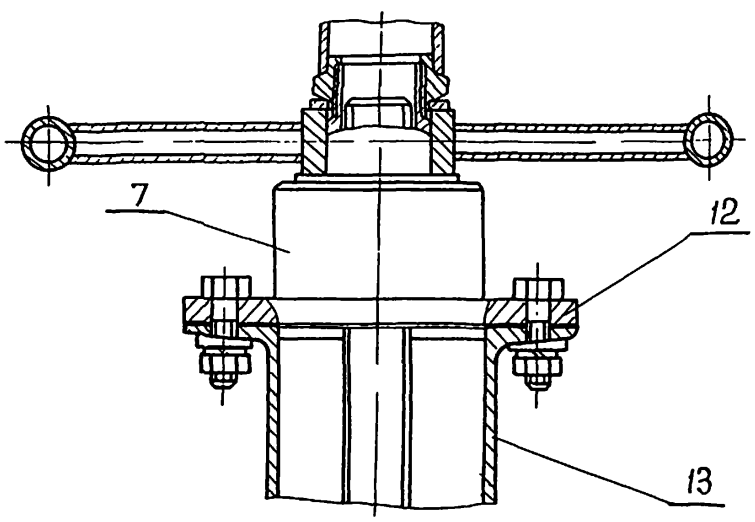

В-В лист 1
М1:2

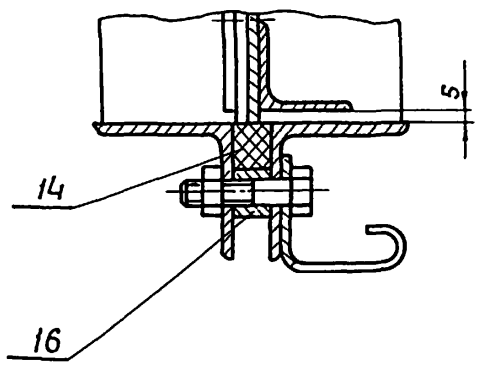

Б-Б лист 1
М1:2

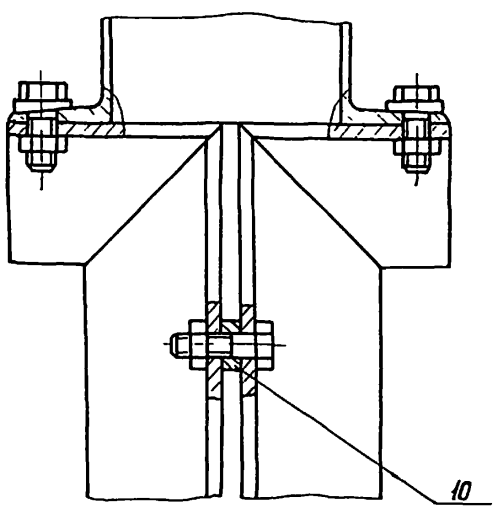

Г-Г

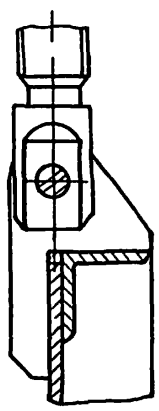

I лист 1
М1:2

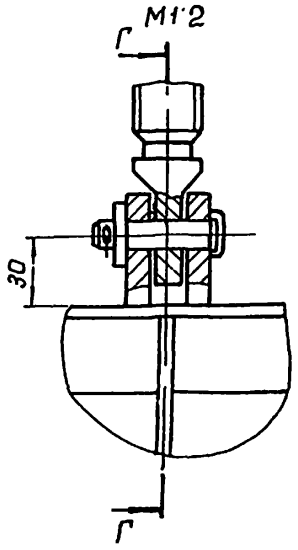

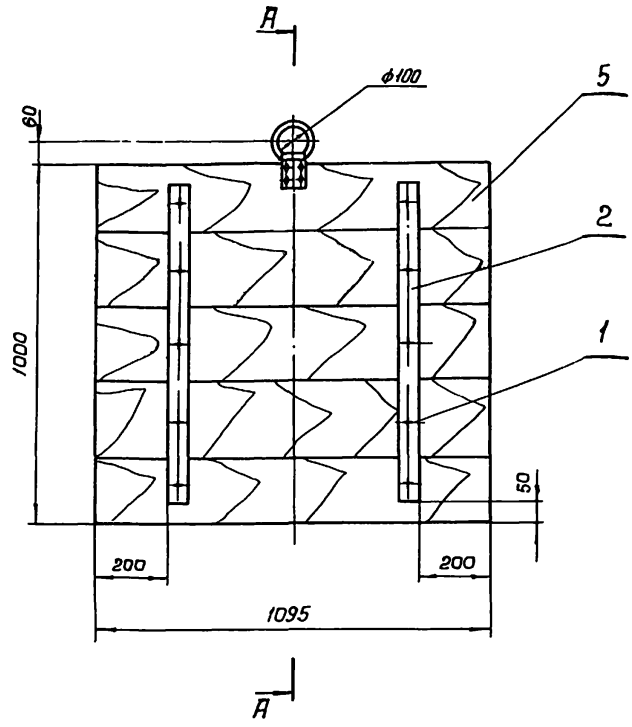

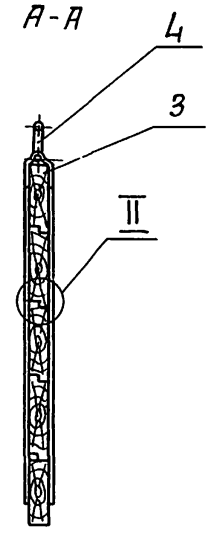

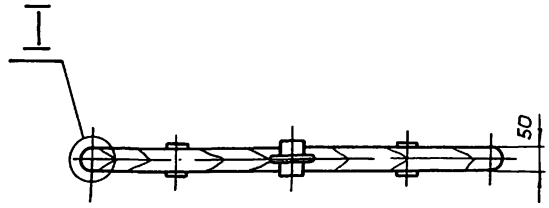

I
М1:2

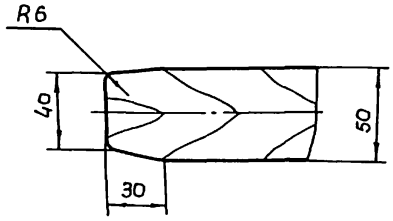

II
М1 2

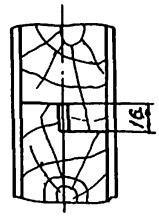

Поз	Наименование	Количество	Дополнительные указания
	Стандартные изделия		
1	Шуруп 6×26 ГОСТ 1145-70	25	шт
	Материалы		
2	Полоса $\frac{4\times40\ \text{ГОСТ}\ 103-76}{\text{ст}\ 3\ \text{ГОСТ}\ 535-58}$	3,6	м
3	Полоса $\frac{5\times50\ \text{ГОСТ}\ 103-76}{\text{ст}\ 3\ \text{ГОСТ}\ 535-58}$	0,23	м
4	Круг $\frac{\text{В10 ГОСТ 2590-71}}{\text{ст}\ 3\ \text{ГОСТ}\ 535-58}$	0,32	м
5	Сосна 50 ГОСТ 8486-66	1,2	м²

Изм	Лист	№ докум	Подпись	Дата	
Разраб.		Большакова			
Провер		Брацлавский			
Т контр		Козлов			
Гл спец		Ясинов			
Н контр		Ясинов			
Утв		Ямпольс			

М 142-00.00080

Шандор
Чертеж общего вида

Лит	Масса	Масштаб
	51	1:10
Лист	Листов 1	

Госстрой СССР Союзводоканалпроект Харьковский Водоканалпроект

М170-00.000ВО

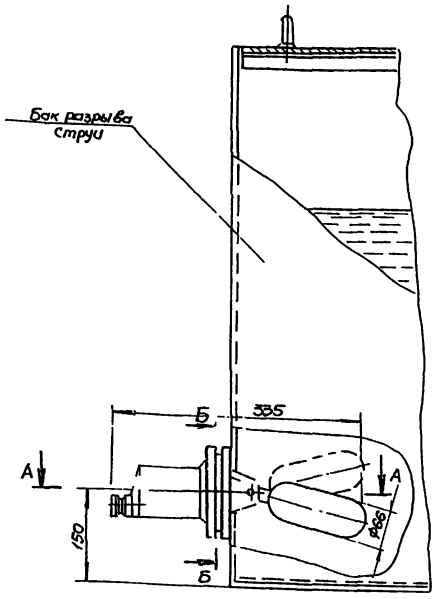

Б-Б
М 1:5

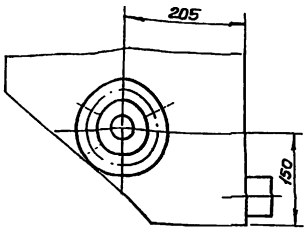

А-А
М1:2

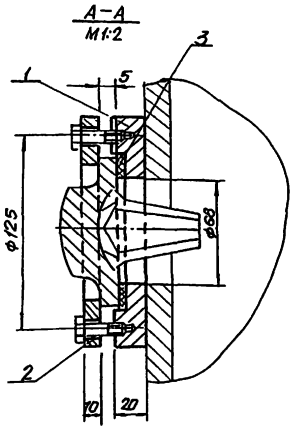

Поз	Наименование	Кол	Дополнительные указания
	Материалы		
1	Круг В150 ГОСТ 2590-71 / Ст.3 ГОСТ 535-58	0,02	м
2	Круг В150 ГОСТ 2590-71 / Ст.3 ГОСТ 535-58	0,01	м
3	Пластина I лист ПМБ-М-2-48 ГОСТ 7338-77	0,007	м²

Изм	Лист	№ докум.	Подпись	Дата
Разраб		Брошевский		
Провер		Зельцер		
Т.контр		Козлов		
Н.спец		Ясинов		
Н.контр		Ясинов		
Утв		Чмелев		

М170-00.000ВО

Установка датчика ДПЭ-1
Чертеж общего вида

Лит	Масса	Масшт
	3,9	1:5
Лист	Листов 1	

Госстрой СССР Союзводоканалпроект Харьковский Водоканалпроект

М171-00.000ВО

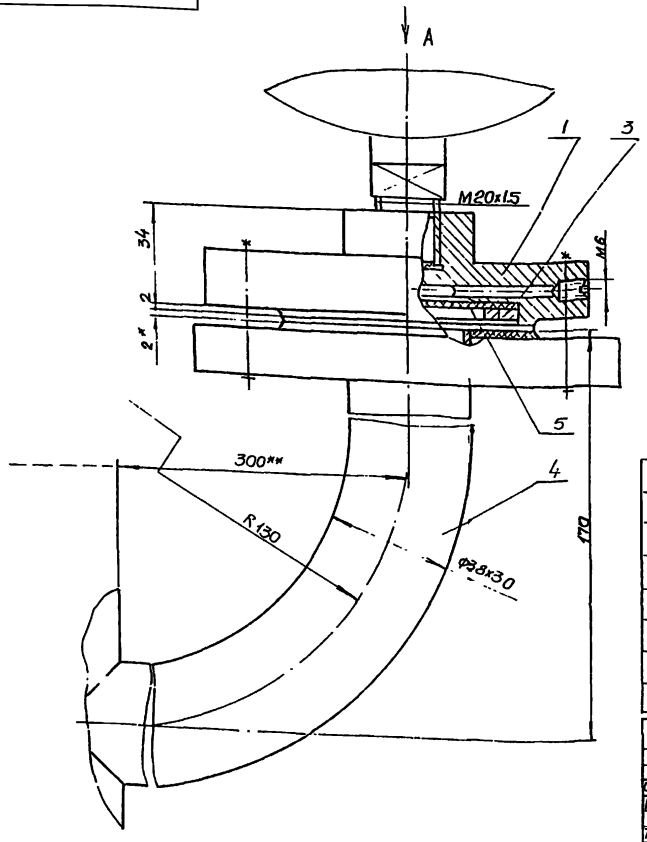

Вид А

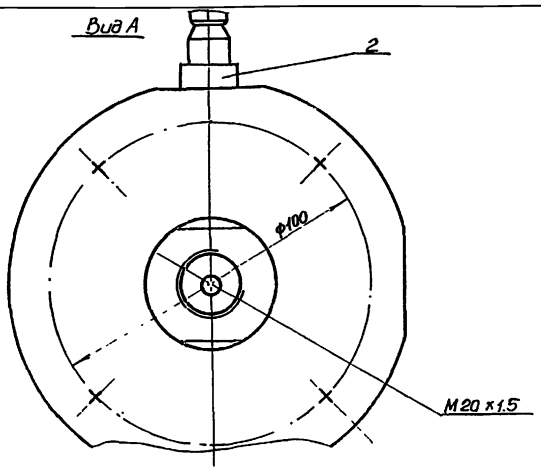

Поз.	Наименование	Кол.	Дополнительные указания
	Материалы		
1	Круг В130 ГОСТ 2590-71 / Ст3 ГОСТ 535-58	0,034	м
2	Шестигранник 24-3 ГОСТ 8560-67 / Ст.3 ГОСТ 380-71	0,044	м
3	Лист В4 ГОСТ 19903-74 / Ст.3 ГОСТ 14637-69	0,004	м²
4	Труба 38х3,0 ГОСТ 8732-78 / Ст.3 ГОСТ 8731-74	0,42	м
5	Пластина I лист ПМБ М-2-48 ГОСТ 7338-77	0,006	м²

Изм	Лист	№ докум.	Подпись	Дата
Разраб		Брошевский		
Провер		Толчинский		
Т.контр		Козлов		
Н.спец		Ясинов		
Н.контр		Ясинов		
Утв		Чмелев		

М171-00.000ВО

Установка разделителя мембранного
Чертеж общего вида

Лит	Масса	Масшт
	3,5	1:1
Лист	Листов 1	

Госстрой СССР Союзводоканалпроект Харьковский Водоканалпроект

М150-00.00080

А-А
М1:1

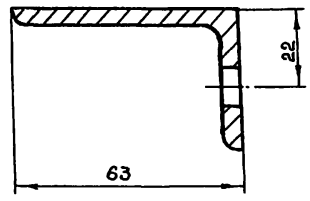

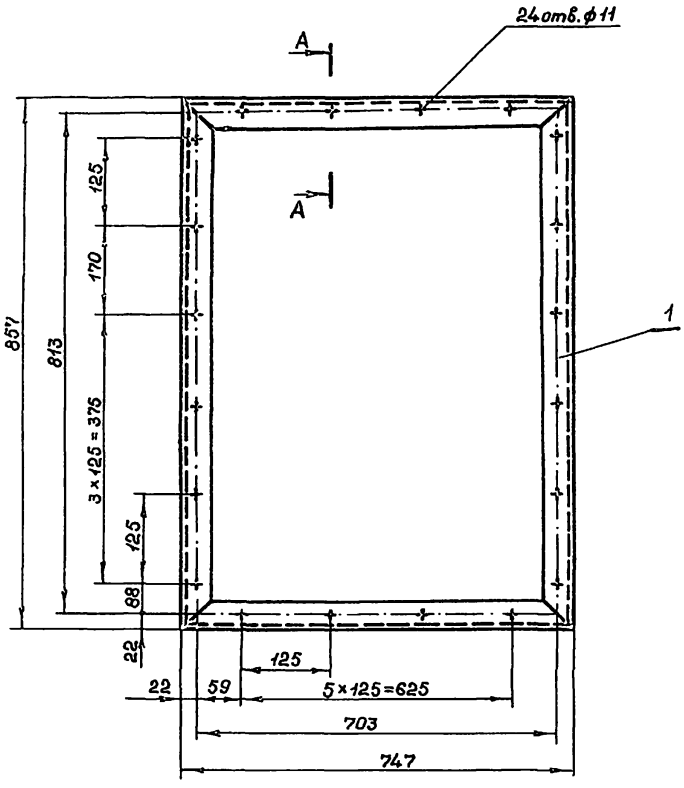

Поз.	Наименование	Количество	Дополнительные указания
	Материалы		
1	Уголок $\frac{Б-63\times40\ 5\ ГОСТ8509-72}{Ст.3\ ГОСТ\ 535-58}$	3,21	м

Изм.	Лист	№ докум.	Подпись	Дата
Разраб.		Брацлавский		
Провер.		Толчинский		
Т.контр.		Козлов		
Гл.спец.		Ясинов		
Н.контр.		Ясинов		
Утв.		Емелев		

М150-00.00080

Рама для крепления калорифера и обводного клапана
Чертеж общего вида

Лит.	Масса	Масшт.
	15	1:5
Лист	Листов 1	

Госстрой СССР Союзводоканалмонтажпроект Харьковский Водоканалпроект

Копировал

Формат 12

М172-00.00080

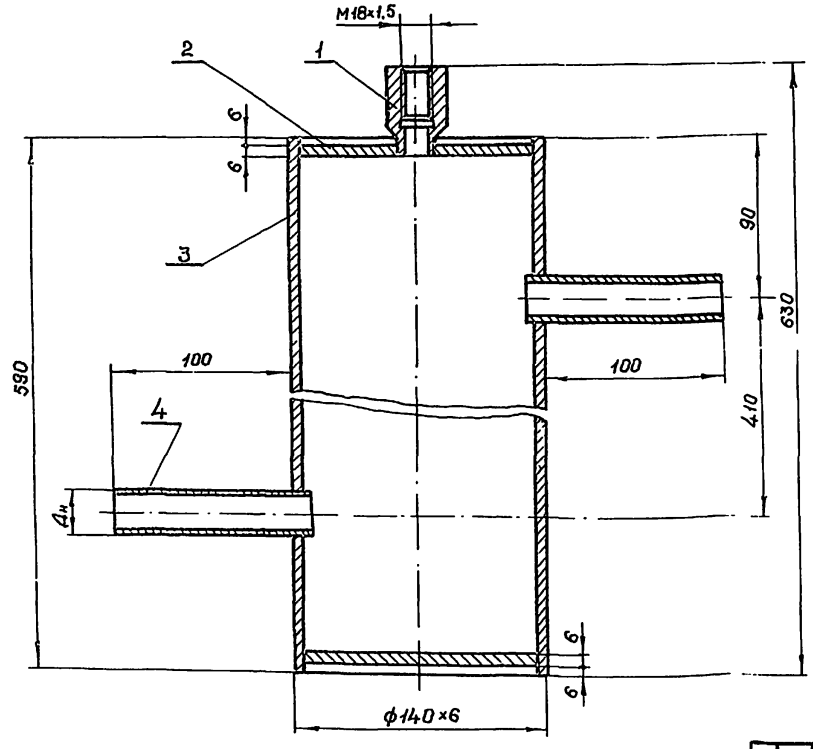

Тип прибора	$t°_н$	$D_н$, мм
ТУДЭ-4	-20; -30	ф20
	-40	ф25

Поз.	Наименование	Кол.	Дополнительные указания
1	Круг $\frac{В32\ ГОСТ\ 2590-71}{Ст.3\ ГОСТ\ 535-58}$	0,05	м
2	Лист $\frac{6\ ГОСТ\ 19903-74}{Ст.3\ ГОСТ\ 14637-69}$	0,03	$м^2$
3	Труба $\frac{140\times6\ ГОСТ\ 8734-75}{Ст.3\ ГОСТ\ 8733-74}$	0,59	м
4	Труба $\frac{20\times1,8\ ГОСТ\ 8734-75}{Ст.3\ ГОСТ\ 8733-74}$	0,22	м; $t°_н$=-20; -30
	Труба $\frac{25\times1,8\ ГОСТ\ 8734-75}{Ст.3\ ГОСТ\ 8733-74}$	0,22	м; $t°_н$=-40

Изм.	Лист	№ докум.	Подпись	Дата
Разраб.		Брацлавский		
Провер.		Толчинский		
Т.контр.		Козлов		
Гл.спец.		Ясинов		
Н.контр.		Ясинов		
Утв.		Емелев		

М172-00.00080

Расширитель
Чертеж общего вида

Лит.	Масса	Масшт.
	13,4	1:2
Лист	Листов 1	

Госстрой СССР Союзводоканалмонтажпроект Харьковский Водоканалпроект

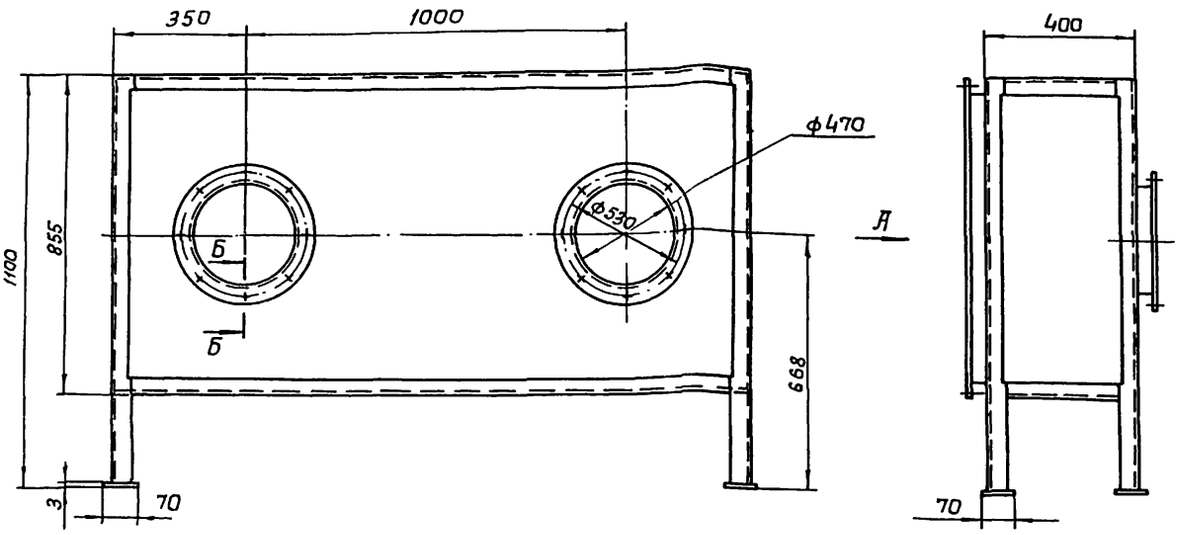

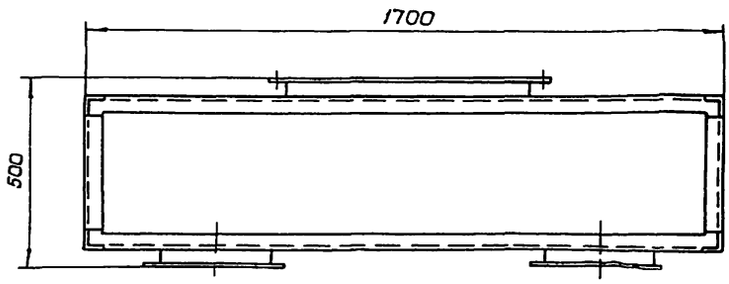

Поз.	Наименование	Количество	Дополнительные указания
	Материалы		
1	Лист $\frac{3\ ГОСТ\ 19903-74}{ст.3\ ГОСТ\ 16523-20}$	2	м²
2	Уголок $\frac{Б-50\times50\times5\ ГОСТ\ 8509-72}{ст.3,\ ГОСТ\ 535-58}$	17,3	м
3	Круг $\frac{810\ ГОСТ\ 2590-71}{ст.3\ ГОСТ\ 535-58}$	0,12	м

Вид А

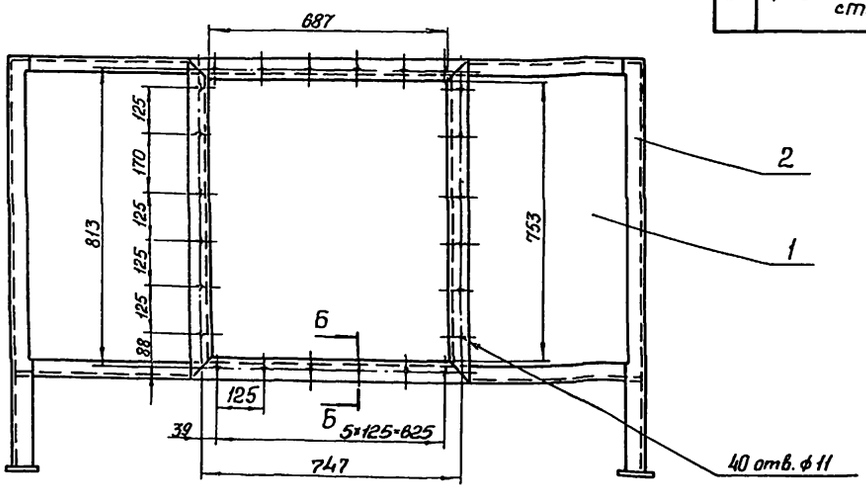

Б-Б
М1:1

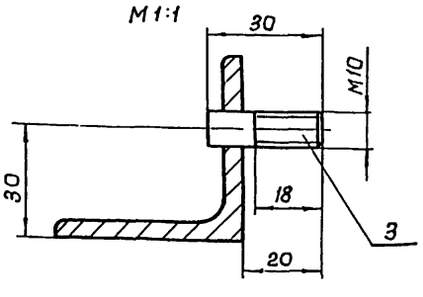

Изм.	Лист	№докум.	Подпись	Дата	М145-00.00080		
Разраб.		Браунавский			Короб воздухосборный Чертеж общего вида	Лит.	Масса 115	Масштаб 1:10
Провер.		Топчинский				Лист	Листов 1	
Т. контр.		Козлов				Госстрой СССР Союзгражданпроект Харьковский Водоканалпроект		
Гл. спец.		Ясинов						
Н. контр.		Ясинов						
Утв.		Чмелев						

М147-00.00080

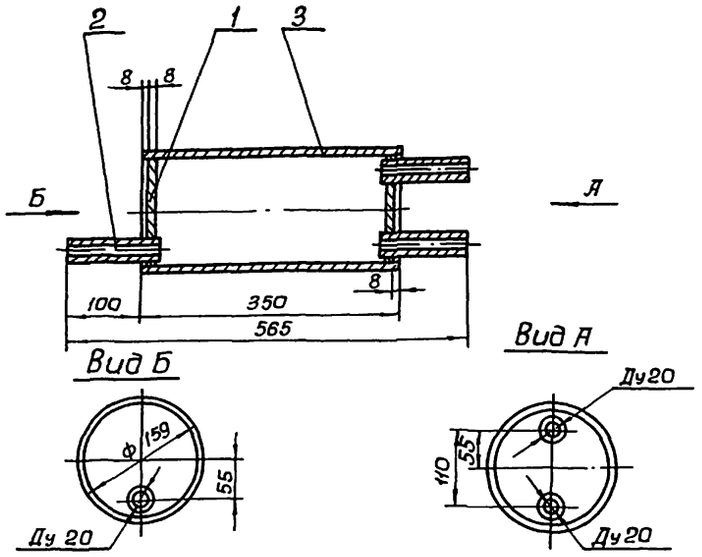

Поз.	Наименование	Количество	Дополнительные указания
	Материалы		
1	Лист 8 ГОСТ 19903-74 / ст.3 ГОСТ 14 637-69	0,035	м²
2	Труба 26,8×2,8 ГОСТ 3262-75	0,4	м
3	Труба 165×4,5 ГОСТ 3262-75	0,35	м

Изм.	Лист	№ докум.	Подпись	Дата	М147-00.00080			
Разраб.		Брацлавский			Воздухосборник горизонтальный проточный. Чертеж общего вида	Лит.	Масса	Масштаб
Провер.		Топчинский					9,4	1:5
Т.контр.		Козлов				Лист	Листов 1	
Гл.спец.		Ясинов				Госстрой СССР Союзводоканалпроект Харьковский Водоканалпроект		
Н.контр.		Ясинов						
Утв.		Чмелев						

М146-00.00080

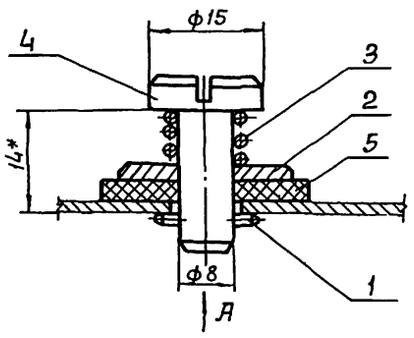

Вид А

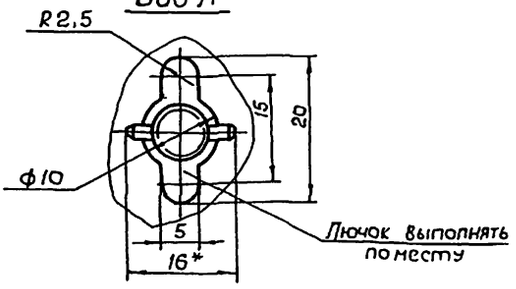

Поз	Наименование	Количество	Дополнительные указания
	Стандартные изделия		
1	Штифт 3×16 ГОСТ 3129-70	1	
2	Шайба 8 ГОСТ 6958-68	1	
3	Пружина 7039-2014 ГОСТ 13165-67	1	
	Материалы		
4	Круг В15 ГОСТ 2590-71 / ст.3 ГОСТ 535-58	0,024	м
5	Пластина 1, лист ПМБ-М-2 ГОСТ 7338-77	0,001	м²

Изм.	Лист	№ докум.	Подпись	Дата	М146-00.00080			
Разраб.		Брацлавский			Лючок с заглушкой. Чертеж общего вида	Лит.	Масса	Масштаб
Провер.		Топчинский					0,05	2:1
Т.контр.		Козлов				Лист	Листов 1	
Гл.спец.		Ясинов				Госстрой СССР Союзводоканалпроект Харьковский Водоканалпроект		
Н.контр.		Ясинов						
Утв.		Чмелев						

М148-00.00080

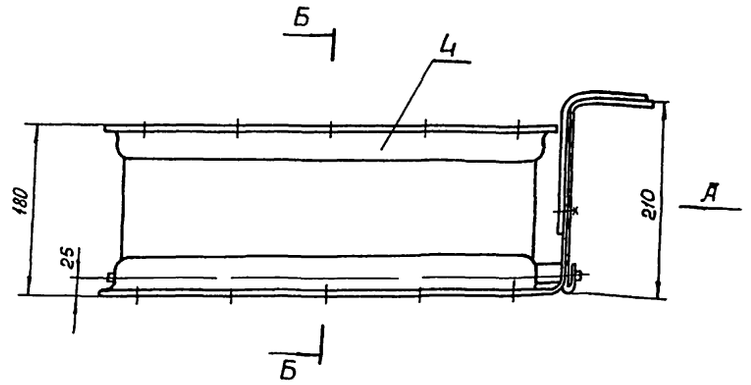

Вид А

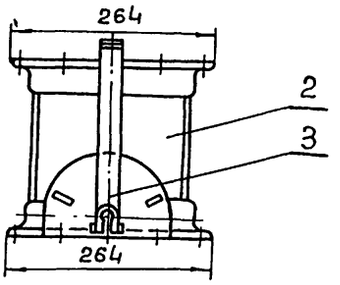

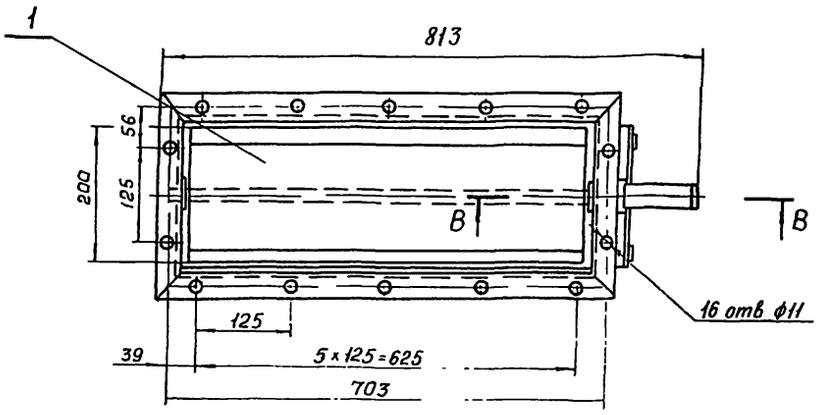

Б-Б

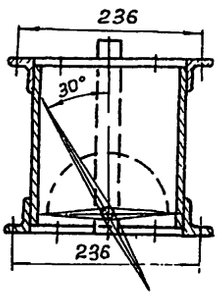

В-В
М12

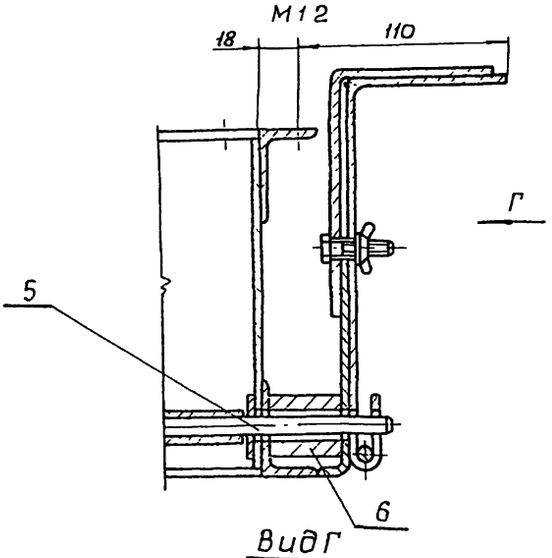

Вид Г
М12

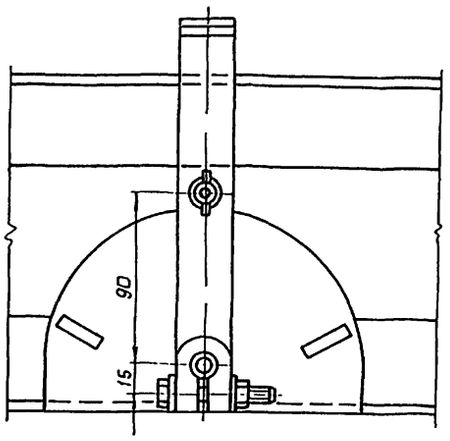

Поз	Наименование	Колич	Дополнительные указания
	Материалы		
1	Лист 1,0 20СТ 19903-74 / ст 3 20СТ 16523-20	0,45	м²
2	Лист 3 20СТ 19903-74 / ст 3 20СТ 16523-20		м²
3	Полоса 4х30 20СТ 103-76 / Ст 3 20СТ 535-58		м
4	Уголок 6-50х50х5 20СТ 8509-72 / ст.3 20СТ 535-58		м
5	Круг 812 20СТ 2590-71 / ст 3 20СТ 535-58	1,23	м
6	Круг 830 20СТ 2590-71 / ст.3 20СТ 535-58	0,04	м

Изм.	Лист	№ докум.	Подпись	Дата
Разраб.		Брацловский		
Провер.		Ганчинский		
Т.контр.		Козловский		
Гл.спец.		Ясинов		
Н.контр.		Ясинов		
Утв.		Умрелв		

М148-00.00080

Клапан обводной
Чертеж общего вида

Лит	Масса	Масшт
	22,5	1:5
Лист	Листов 1	

Госстрой СССР Союзводоканалпроект Харьковский Водоканалпроект

gost.e-ecolog.ru