ТИПОВОЙ **ПРОЕКТ**

902-1-54

# КАНАЛИЗАЦИОННАЯ НАСОСНАЯ СТАНЦИЯ ПРОИЗВОДИТЕЛЬНОСТЬЮ 200 - 1200 м³/час, НАПОРОМ 12,27 м ПРИ ГЛУБИНЕ ЗАЛОЖЕНИЯ ПОДВОДЯЩЕГО КОЛЛЕКТОРА 4,0; 5,5 и 7,0 м.

## АЛЬБОМ XI

Сборные железобетонные изделия (глубина заложения подводящего коллектора 7,0 м) Вариант "сборная стена в грунте".

16991-11
ЦЕНА 2-13

| | | | | | |
|---|---|---|---|---|---|
| | | | | Привязан | |
| | | | | | |
| | | | | | |
| | | | | | |
| Инв.№ | | | | | |

gost.e-ecolog.ru

# ТИПОВОЙ ПРОЕКТ
# 902-1-54

# КАНАЛИЗАЦИОННАЯ НАСОСНАЯ СТАНЦИЯ ПРОИЗВОДИТЕЛЬНОСТЬЮ 200–1200 м³/час, НАПОРОМ 12-27м ПРИ ГЛУБИНЕ ЗАЛОЖЕНИЯ ПОДВОДЯЩЕГО КОЛЛЕКТОРА 4,0; 5,5 и 7,0м

## АЛЬБОМ XI

### СОСТАВ ПРОЕКТА:

| | |
|---|---|
| Альбом I | Технологические решения. Отопление и вентиляция. Внутренний водопровод и канализация. |
| Альбом II | Архитектурно-строительные решения (глубина заложения подводящего коллектора 4.0, 5.5 и 7.0 м). Надземная часть. Общие чертежи, узлы и детали |
| Альбом III | Архитектурно-строительные решения (глубина заложения подводящего коллектора 4.0 м). Подземная часть (вариант из сборного железобетона) |
| Альбом IV | Архитектурно-строительные решения (глубина заложения подводящего коллектора 5.5 м). Подземная часть (вариант из монолитного железобетона). |
| Альбом V | Архитектурно-строительные решения (глубина заложения подводящего коллектора 7.0 м). Подземная часть (вариант из монолитного железобетона). |
| Альбом VI | Архитектурно-строительные решения (глубина заложения подводящего коллектора 5.5 м). Подземная часть (вариант из сборного железобетона). |
| Альбом VII | Сборные железобетонные изделия (глубина заложения подводящего коллектора 5.5 м). |
| Альбом VIII | Архитектурно-строительные решения (глубина заложения подводящего коллектора 7.0 м). Подземная часть (вариант из сборного железобетона) |
| Альбом IX | Сборные железобетонные изделия (глубина заложения подводящего коллектора 7.0 м) |
| Альбом X | Архитектурно-строительные решения (глубина заложения подводящего коллектора 7.0 м). Подземная часть (вариант „сборная стена в грунте"). |
| Альбом XI | Сборные железобетонные изделия (глубина заложения подводящего коллектора 7.0 м). Вариант „Сборная стена в грунте". |
| Альбом XII | Электрооборудование, автоматизация и технологический контроль. Чертежи монтажной зоны. |
| Альбом XIII | Нестандартизированное оборудование. |
| Альбом XIV | Заказные спецификации. |
| Альбом XV | Сметы (глубина заложения подводящего коллектора 4.0 м). Подземная часть. (Вариант из монолитного железобетона) |
| Альбом XVI | Сметы (глубина заложения подводящего коллектора 5.5 м) Подземная часть. |
| Альбом XVII | Сметы (глубина заложения подводящего коллектора 7.0 м) Подземная часть |
| Альбом XVIII | Сметы (глубина заложения подводящего коллектора 5.5 и 7.0 м). Подземная часть. (Вариант из сборного железобетона) |
| Альбом XIX | Сметы (глубина заложения подводящего коллектора 7.0 м) Подземная часть. (Вариант „Сборная стена в грунте"). |
| Альбом XX | Сметы. Общая часть |

Утвержден протоколом технического совета института „Союзводоканалпроект" от 19 июня 1980г. №43 и введен в действие В/О „Союзводоканалниипроект" с 1 декабря 1980г. Приказ №285 от 30 октября 1980г

Разработан проектным институтом „Харьковский Водоканалпроект"
Главный инженер института — Г.А. Бондаренко
Главный инженер проекта — В.С. Лялюк

Привязан.

Госстрой СССР Союзводоканалниипроект Харьковский Водоканалпроект

Инв. №

| Формат | Стр. | Обозначение | Наименование | Примечание |
|---|---|---|---|---|
| 12 | 1 | т.п. 902-1-54-кжи-вд л 1 | Ведомость документов | |
| 12 | 2 | ВД л.2 | То же | |
| 11 | 3 | ТТ1 | Технические требования к изготовлению сборных железобетонных изделий | |
| 12 | 4 | ТТ2 | Технические требования к изготовлению арматурных и закладных изделий | |
| 12 | 5 | У | Узлы 1÷5 | |
| 11 | 6 | ВС | Выборка стали | |
| 11 | 6 | ПС86.20-1-1 | Панель стеновая ПС86.20-1-1 | |
| 12 | 7 | ПС86.20-1-2 | То же ПС86.20-1-2 | |
| 12 | 8 | ПС71.20-1 | " ПС71.20-1 | |
| 12 | 9 | ПС86.20-1-1СБ | " ПС86.20-1-1 | |
| 12 | 10 | ПС86.20-1-2СБ | " ПС86.20-1-2 | |
| 12 | 11 | ПС71.20-1СБ | " ПС71.20-1 | |
| | | ПС86.20-1-1-01 | " ПС86.20-1-1-01 | |
| | | ПС86.20-1-1-02 | " ПС86.20-1-1-02 | |
| 12 | 12 | ПС86.20-1-1-03 | " ПС86.20-1-1-03 | |
| | | ПС86.20-1-1-04 | " ПС86.20-1-1-04 | |
| 12 | 13 | ПС86.20-1-1-05 | " ПС86.20-1-1-05 | |
| | | ПС86.20-1-1-06 | " ПС86.20-1-1-06 | |
| 12 | 14 | ПС86.20-1-1-07 | " ПС86.20-1-1-07 | |
| | | ПС86.20-1-1-08 | " ПС86.20-1-1-08 | |
| 12 | 15 | ПС86.20-1-1-09 | " ПС86.20-1-1-09 | |
| | | ПС86.20-1-1-10 | " ПС86.20-1-1-10 | |
| 12 | 16 | ПС86.20-1-2-01 | " ПС86.20-1-2-01 | |
| | | ПС86.20-1-2-02 | " ПС86.20-1-2-02 | |
| 12 | 17 | ПС86.20-1-2-03 | " ПС86.20-1-2-03 | |
| | | ПС86.20-1-2-04 | " ПС86.20-1-2-04 | |

| Формат | Стр. | Обозначение | Наименование | Примечание |
|---|---|---|---|---|
| 12 | 18 | ПС86.20-1-2-05 | Панель стеновая ПС86.20-1-2-05 | |
| | | ПС86.20-1-2-06 | То же ПС86.20-1-2-06 | |
| 12 | 19 | ПС86.20-1-2-07 | " ПС86.20-1-2-07 | |
| | | ПС86.20-1-2-08 | " ПС86.20-1-2-08 | |
| 12 | 20 | ПС86.20-1-2-09 | " ПС86.20-1-2-09 | |
| | | ПС86.20-1-2-10 | " ПС86.20-1-2-10 | |
| 12 | 21 | ПС71.20-1-01 | " ПС71.20-1-01 | |
| 12 | 22 | ПС71.20-1-02 | " ПС71.20-1-02 | |
| 12 | 23 | ПС71.20-1-03 | " ПС71.20-1-03 | |
| 12 | 24 | ПС71.20-1-04 | " ПС71.20-1-04 | |
| 12 | 25 | ПС71.20-1-05 | " ПС71.20-1-05 | |
| 11 | 26 | ПС71.10-1-01 | " ПС71.10-1-01 | |
| 11 | 26 | ПС71.10-1-02 | " ПС71.10-1-02 | |
| 12 | 27 | ПС71.10-1-01СБ | " ПС71.10-1-01 | |
| 12 | 28 | ПС71.10-1-02СБ | " ПС71.10-1-02 | |
| 12 | 29 | Б1 | Балка Б1 | (для t=-20°, -30°С) |
| 12 | 30 | Б1 | " Б1 | (для t=-40°С) |
| 12 | 31 | Б1А | " Б1А | (для t=-20°С; -30°С) |
| 12 | 32 | Б1А | " Б1А | (для t=-40°С) |
| 12 | 33 | Б1, Б1АСБ | " Б1, Б1А | |
| 12 | 34 | Б2, Б2А | " Б2, Б2А | (для t=-20°; -30°С) |
| 12 | 35 | Б2, Б2А | " Б2, Б2А | (для t=-40°С) |
| 12 | 36 | Б2, Б2АСБ | " Б2, Б2А | |
| 12 | 37 | Б3, Б4 | " Б3, Б4 | |
| 11 | 38 | КП3 | Каркас пространственный КП3 | |
| 11 | 38 | КП-2 | То же КП2 | |

Привязан

Инв.№

| | | |
|---|---|---|
| Нач.отд | Шейко | |
| Н.контр | Лучковский | |
| Рук.гр.п | Тихомиров | |
| Ст.инж | Кот | |
| Инженер | Рукас | |

Т.П.902-1-54 КЖИ-ВД

Ведомость документов.

| Стадия | Лист | Листов |
|---|---|---|
| Р | 1 | 2 |

Госстрой СССР Союзводоканалниипроект Харьковский Водоканалпроект

| | стр. | Обозначение | Наименование | Примечание |
|---|---|---|---|---|
| 11 | 39 | – КП 5 | Каркас пространственный КП5 | |
| 11 | 39 | – КП 4 | То же КП4 | |
| 11 | 40 | – КП6 | " КП6 | |
| 11 | 41 | – КР22, КР23 | Каркас плоский КР22, КР23 | |
| 11 | 42 | – КР27 | То же КР27 | |
| 11 | 42 | – КР 26 | " КР26 | |
| 11 | 43 | – КР-28 | " КР28 | |
| 11 | 44 | – С10 | Сетка арматурная С10 | |
| 11 | 44 | – С11 | То же С11 | |
| 11 | 45 | – С13 | " С13 | |
| 11 | 45 | – С12 | " С12 | |
| 11 | 46 | – С14 | " С14 | |
| 11 | 46 | – С15 | " С15 | |
| 11 | 47 | – С16, С17 | " С16, С17 | |
| 11 | 47 | – С18, С19 | " С18; С19 | |
| 11 | 48 | – МН12, МН18 | Изделие закладное МН12, МН18 | |
| 11 | 48 | – МН15, МН19 | То же МН15, МН19 | |
| 11 | 49 | – МН14, МН26 | " МН14, МН26 | |
| 11 | 49 | – МН11 | " МН11 | |
| 11 | 50 | – МН17 | " МН17 | |
| 11 | 50 | – МН22, МН23 | " МН22, МН23 | |
| 11 | 51 | – МС10, МС11 | Изделие соединительное МС10, МС11 | |
| 11 | 51 | – МН16 | Изделие закладное МН16 | |
| 11 | 52 | – МС3, МС5 | Изделие соединительное МС3, МС5 | |

| | стр | Обозначение | Наименование | Примечание |
|---|---|---|---|---|
| 11 | 53 | – МН 20 | Изделие закладное МН20 | |
| 11 | 53 | – МН 21 | То же МН21 | |

Привязан

Инв. N

Т. П. 902-1-54- КЖИ-ВД

Лист 2

## Технические требования к изготовлению сборных железобетонных изделий.

1. Сборные железобетонные изделелия запроектированы из тяжелого бетона при условии их изготовления в заводских условиях в инвентарных стальных формах. Изделия должны изготовлятся в точном соответствии с рабочими чертежами, а также требованиями ГОСТ 13015-75 „Изделия железобетонные и бетонные. Общие технические требования".
2. Изделия армируются арматурными сетками и каркасами.
3. Фиксация закладных изделий осуществляется путем крепления их к опалубочной форме.
4. Для строповки изделий при извлечении их опалубочной формы при их транспортировке предусмотрено применение строповочны петель.
5. Складирование изделий производится в штабелях. Высота штабеля назначается из условия обеспечения требований техники безопасности согласно СНиП III-4-79. Подкладки дожны устанавливаться в местах расположения строповочных петель
6. Погрузку и транспортирование изделий следует производить в соответствии с рекомендациями „Временных указаний по перевозке унифицированных сборных железобетонных деталей и конструкций промышленного строительства автомобильным транспортом" /стройиздат 1966 г/.
7. Указания о материалах для изготовления о материалах для изготовления стеновых панелей см. Т.П. 902-1- Альбом X
8. Знак [Т] нанести несмываемой краской.

| | | | |
|---|---|---|---|
| Привязан | | | |
| Инв. N | | | |
| Нач. отд. | Шейко | | |
| Н. контр. | Лучковский | | |
| Рук. груп. | Тахтамышева | | |
| Ст. инж. | Кот | | |
| Инж. | Каюков | | |

Т.П. 902-1-54- КЖИ-ТТ1

Технические требования к изготовлению сборных железобетонных изделий.

| Стадия | Лист | Листов |
|---|---|---|
| | | |

госстрой СССР Союзводоканалниипроект Харьковский Водоканалпроект

Типовой проект 902-1-54 Альбом XI

Инв. N подл. | Подпись и дата | Взам. инв. N

## Технические требования к изготовлению арматурных и закладных изделий

1. Плоские арматурные изделия следует изготовлять при помощи контактной точечной сварки. Сварку сеток и каркасов производить во всех точках пересечения стержней.
2. Объединение плоских каркасов в пространственные производить в кондукторах при помощи электросварочных клещей.
3. Размеры сеток и каркасов даны по осям и торцам стержней
4. Сварку производить в соответствии с ГОСТ 19292-73 „Соединения сварных элементов закладных деталей сборных железобетонных конструкций и СН 393-78
5. В пространственных каркасах отдельные стержни не входящие в состав плоских каркасов привязывать к поперечным стержням пространственных каркасов.
6. Сварку тавровых соединений круглых стержней с листовым прокатом закладных изделий выполнять под слоем флюса.
7. Материал прокатной стали закладных изделий принять марки Вст 3кп 2 для сварных конструкций по ГОСТ 380-71*

| | | | |
|---|---|---|---|
| Привязан | | | |
| Инв. N | | | |
| Нач. отд. | Шейко | | |
| Н. контр. | Лучковский | | |
| Рук. груп. | Тахтамышева | | |
| Ст. инж. | Кот | | |
| Инженер | Каюков | | |

Т.П 902-1-54- КЖИ-ТТ2

Технические требования к изготовлению арматурных и закладных изделий.

| Стадия | Лист | Листов |
|---|---|---|
| | | |

госстрой СССР Союзводоканалниипроект Харьковский Водоканалпроект

Типовой проект 902-1-54 Альбом XI

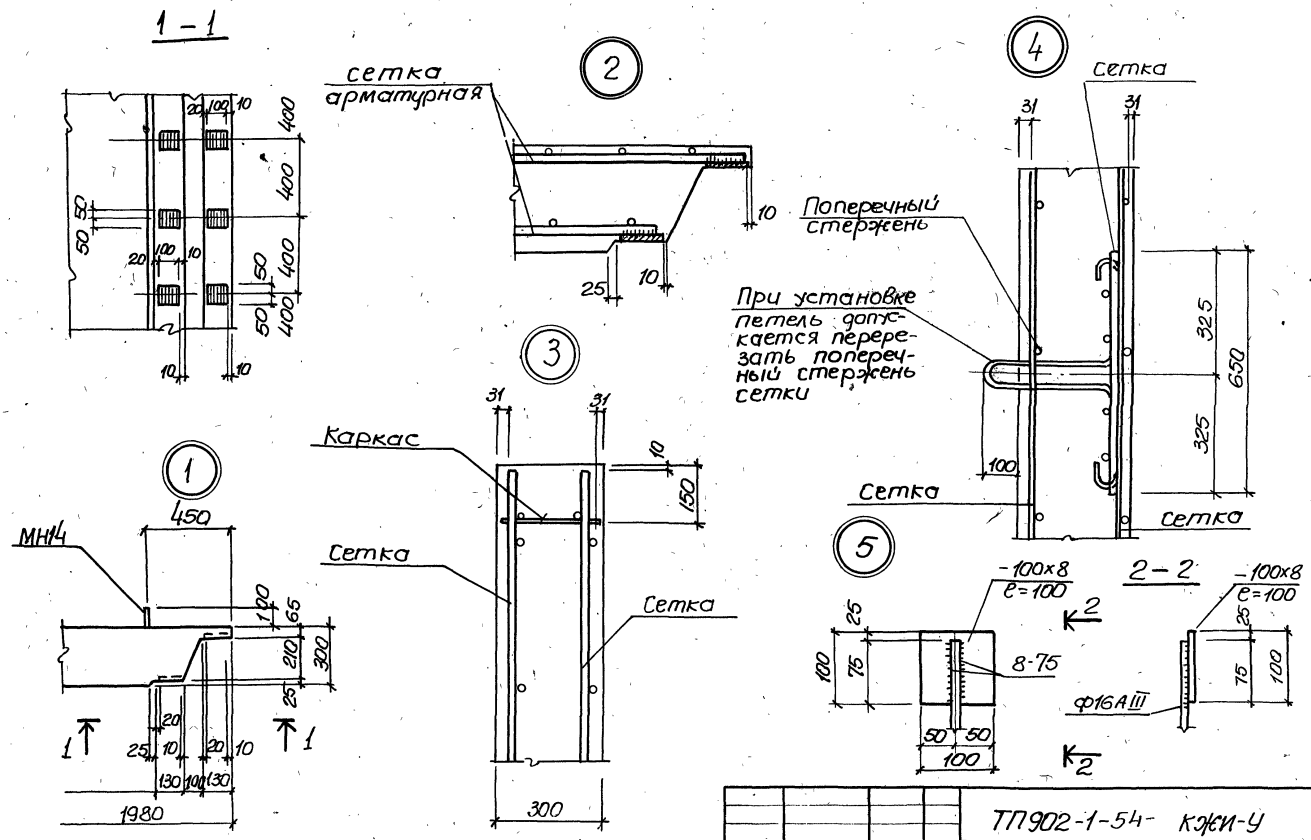


| | | | | | | |
|---|---|---|---|---|---|---|
| Привязан | | | | ТП902-1-54- КЖИ-У | | |
| | | | | Узел 1÷5 | Стадия | Масса | Масштаб |
| | | | | | Р | | 1:50 1:10 |
| | | | | | Лист | Листов | |
| Инв N | | | | | Госстрой ССС Союзводоканалниипроект Харьковский Водоканалпроект | | |
| | | Нач.отд | Шейко | | | | |
| | | Н.контр | Лучковский | | | | |
| | | Рук.груп | Тахтамышева | | | | |
| | | Инженер | Мягкая | | | | |
| | | Инженер | Каюков | | | | |

# Выборка стали на один элемент, кг

| Марка | Арматурные изделия | | | | | | | | | | | | Закладные изделия | | | | | | | | | Всего |
|---|---|---|---|---|---|---|---|---|---|---|---|---|---|---|---|---|---|---|---|---|---|---|
| | Арматурная сталь ГОСТ 5781-75* | | | | Арматурная сталь 2ОСТ 5.1459-72* | | | | Сталь прокатная ВСт3кп2 ГОСТ 380-71 | | | | Сталь арматурная ГОСТ 5781-75 | | | | Сталь прокатная ВСт3пс2 ГОСТ 380-71* | | | | | |
| | класса AI | | | | класса AIII | | | | профиль | | | | класса AI | | | | профиль | | | | | |
| | ф мм | | | | ф мм | | | | | | | | ф. мм | | | | Гост тр | | | | | |
| | 6 | 10 | 8 | Итого | 12 | 16 | | Итого | δ=6 | | | Итого | 6 | 22 | 10 | Итого | dy 25 | δ=10 | | Итого | Итого | |
| ПС86.20-1-1-01÷10 | 1.8 | 22.4 | | 24.2 | 137.2 | 116.6 | | 253.8 | 41.4 | | | 41.4 | 319.4 | 0.55 | 17.2 | | 17.75 | 2.75 | 45.9 | | 48.65 | 66.4 | 385,8 |
| ПС86.20-1-2-П1÷10 | 1.8 | 22.4 | | 33.0 | 166.2 | 116.6 | | 282.2 | 41.4 | | | 41.4 | 357.2 | 0.55 | 17.2 | | 17.75 | 2.75 | 45.9 | | 48.65 | 66.4 | 423.6 |
| ПС71.20-1-01÷05 | 1.8 | 22.4 | | 24.2 | 71.0 | 218.0 | | 289.0 | 34.0 | | | 34.0 | 347.2 | 0.2 | 17.2 | | 17.4 | 1.5 | | | 1.5 | 18.9 | 366.1 |
| ПС71.10-1-01 | 1.2 | 11.2 | | 12.4 | 33.6 | 101.4 | | 135.0 | 17.0 | | | 17.0 | 164.40 | 01 | 8.6 | | 8.7 | 0.75 | | | 0.75 | 9.45 | 173.85 |
| ПС71.10-1-02 | 1.2 | 11.2 | | 12.4 | 33.6 | 130.0 | | 163.6 | 17.0 | | | 17.0 | 193.0 | 0.1 | 8.6 | | 8.7 | 0.75 | | | 0.75 | 9.45 | 202.45 |

Привязан

Инв.№

| | | |
|---|---|---|
| Нач.отд | Шейко | |
| Н.контр | Лучковский | |
| Рук.гр. | Тахтамышева | |
| Инженер | Мягкая | |
| Инженер | Канюков | |

ТП902-1-54 - КЖИ-ВС

Выборка стали

| Стадия | Лист | Листов |
|---|---|---|
| Р | | |

Госстрой СССР Союзводоканалниипроект Харьковский водоканалпроект

16441-11 7

| Формат | Зона | Поз | Обозначение | Наименование | Кол | Примечание |
|---|---|---|---|---|---|---|
| | | | | **Документация** | | |
| 11 | | | 902-1-54-КЖИ-ТТ1 | Технические требования ТТ1 | | |
| 11 | | | ТТ2 | Технические требования ТТ2 | | |
| 12 | | | У | Узлы 1-5 | | |
| | | | ВС | Выборка стали | | |
| | | | ПС86 20-1-1СБ | Сборочный чертеж | | |
| | | | | Сборочные единицы и детали | | |
| 11 | | 1 | 902-1-54-КЖИ-КР22,КР23 | Каркас плоский КР22 | 6 | |
| 11 | | 2 | -С10 | Сетка арматурная С10 | 1 | |
| 11 | | 3 | -С12 | То же С12 | 1 | |
| 11 | | 4 | -С13 | " С13 | 4 | |
| 11 | | 5 | -МН12 | Изделие закладное МН12 | 2 | |
| 11 | | 6 | -МН13 | То же МН13 | 4 | |
| | | 7 | 3.400-6/76 | " МН1-30 | 2 | |
| | | 8 | | ф12 AIII ℓ=570мм | 14 | |
| | | | | **Материалы** | | |
| | | | | Бетон марки М300 | 4,3 | м³ |

Привязан

Инв. N

Остальное см спецификацию исполнения.

ТП 902-1-54-КЖИ-ПС86 20-1-1

| | | | | | |
|---|---|---|---|---|---|
| Нач. отд | Шейко | | Панель стеновая ПС86 20-1-1 | Стадия | Лист | Листов |
| Н. контр | Лучковский | | | Р | | 1 |
| Рук. груп | Тахтамышева | | | Госстрой СССР Союзводоканалниипроект Харьковский Водоканалпроект | | |
| Ст. инж. | Пожарова | | | | | |
| Инженер | Каюков | | | | | |

Типовой проект 902-1-54 Альбом XI

Инв. N подл. | Подпись и дата | Взам. инв. N

| Формат | Зона | Поз | Обозначение | Наименование | Кол | Примечание |
|---|---|---|---|---|---|---|
| | | | | **Документация** | | |
| 11 | | | 902-1-54-КЖИ-ТТ1 | Технические требования ТТ1 | | |
| 11 | | | ТТ2 | Технические требования ТТ2 | | |
| | | | У | Узлы 1-5 | | |
| | | | ВС | Выборка стали | | |
| | | | ПС86 20-1-2СБ | Сборочный чертеж | | |
| | | | | Сборочные единицы и детали | | |
| 11 | | 1 | 902-1-54-КЖИ-КР22,КР23 | Каркас плоский КР22 | 6 | |
| 11 | | 2 | -С10 | Сетка арматурная С10 | 1 | |
| 11 | | 3 | -С12 | То же С12 | 1 | |
| 11 | | 4 | -С13 | " С13 | 4 | |
| 11 | | 5 | -С14 | " С14 | 1 | |
| 11 | | 6 | -МН13 | Изделие закладное МН13 | 4 | |
| 11 | | 7 | -МН12 | То же МН12 | 2 | |
| | | 8 | 3.400-6/76 | " МИ1-30 | 2 | |
| | | 9 | | ф12 AIII ℓ=570мм | 14 | |
| | | | | **Материалы** | | |
| | | | | Бетон марки М300 | 4,3 | м³ |

Привязан

Инв. N

Остальное - см спецификацию исполнения

ТП 902-1-54 -КЖИ-ПС86 20-1-2

| | | | | | |
|---|---|---|---|---|---|
| Нач. отд | Шейко | | Панель стеновая ПС86 20-1-2 | Стадия | Лист | Листов |
| Н. контр | Лучковский | | | Р | | 1 |
| Рук. груп | Тахтамышева | | | Госстрой СССР Союзводоканалниипроект Харьковский Водоканалпроект | | |
| Ст. инж. | Пожарова | | | | | |
| Инженер | Каюков | | | | | |

Альбом XI

Типовой проект 902-1-54

| Формат | Зона | Поз. | Обозначение | Наименование | Кол. | Прим. |
|---|---|---|---|---|---|---|
| | | | | **Документация** | | |
| 11 | | | 902-1-54 – КЖИ-ТТ1 | Технические требования ТТ1 | | |
| 11 | | | КЖИ-ТТ2 | Технические требования ТТ2 | | |
| 12 | | | – У | Узлы 1÷5 | | |
| 12 | | | – ВС | Выборка стали | | |
| | | | ПС71.20-1СБ | Сборочный чертеж | | |
| | | | | Сборочные единицы и детали | | |
| 11 | | 1 | 902-1-54 – КЖИ-КР22, КР23 | Каркас плоский КР22 | 6 | |
| 11 | | 2 | – С15 | Сетка арматурная С15 | 1 | |
| 11 | | 3 | – С16 | То же С16 | 1 | |
| 11 | | 4 | – С13 | " С13 | 4 | |
| 11 | | 5 | – МН14 | Изделие закладное МН14 | 4 | |
| 11 | | 6 | – МН12 | То же МН12 | 2 | |
| | | | | **Материалы** | | |
| | | | | Бетон марки М300 | 3,64 | м³ |
| | | | | остальное – см. | | |
| | | | | спецификацию исполнения | | |

Взам. инв. №

Подпись и дата

Инв. № подл.

Привязан

Инв. №

ТП 902-1-54 – КЖИ-ПС71-20-1

| | | |
|---|---|---|
| Нач. отд. | Шейко | |
| Н. контр. | Лучкавский | |
| Рук. груп. | Тахтамышева | |
| Ст. инж. | Кот | |
| Техник | Иволженко | |

Панель стеновая ПС 71. 20-1

| Стадия | Лист | Листов |
|---|---|---|
| Р | | 1 |

Госстрой СССР Союзводоканалниипроект Харьковский Водоканалпроект

16991-11 9

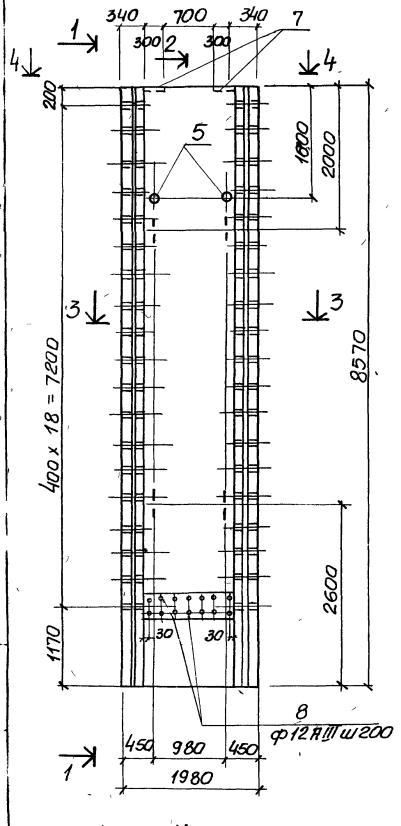


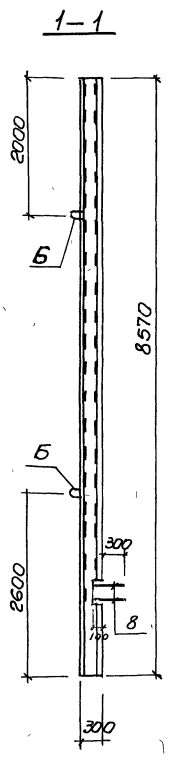


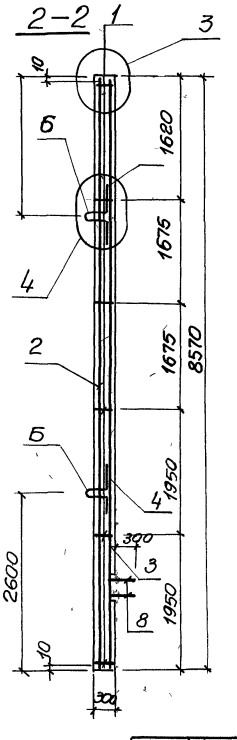


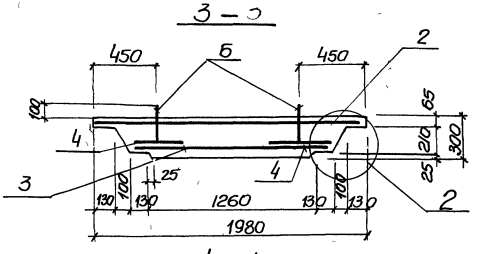


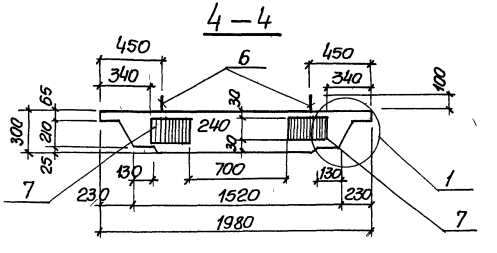


Защитный слой бетона для рабочей арматуры принят 35 мм

Привязан

Инв.№

| | | |
|---|---|---|
| Нач.отд | Шецко | |
| Н.контр | Лучковский | |
| Рук.фул | Тахтамышев | |
| Инженер | Мягкая | |
| Инженер | Каюков | |

ТП902-1-54-КЖИ-ПС86.20-1-1СБ

Панель стеновая ПС86 20-1-1

| Стадия | Масса | Масштаб |
|---|---|---|
| Р | 108 | 1:50 |
| Лист | Листов | |

Госстрой СССР Союзводоканалниипроект Харьковский Водоканалпроект

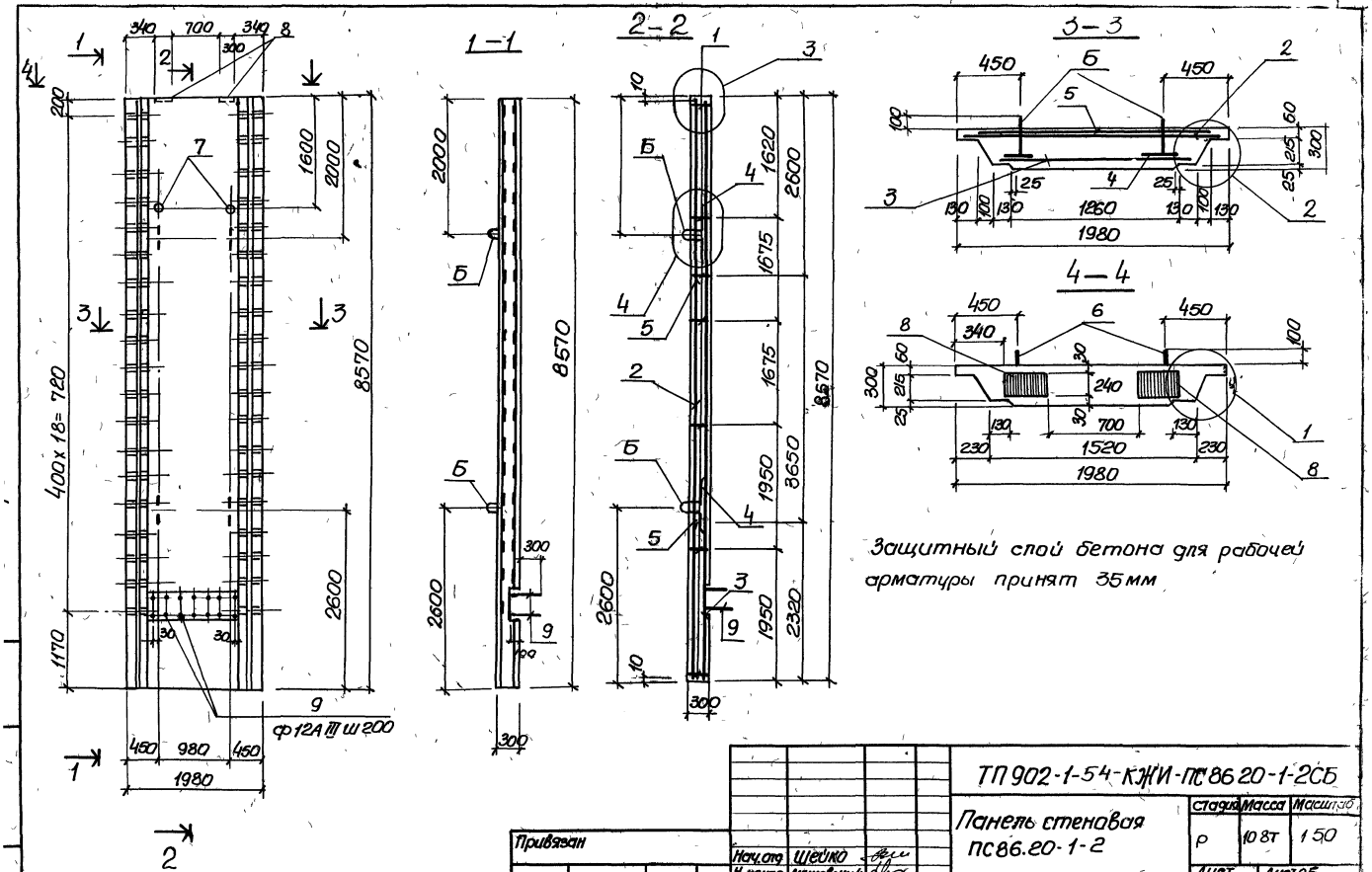


Защитный слой бетона для рабочей арматуры принят 35 мм

| | | | | | |
|---|---|---|---|---|---|
| Привязан | | | ТП 902-1-54-КЖИ-ПС86.20-1-2СБ | | |
| | | | Панель стеновая ПС86.20-1-2 | Стадия | Масса | Масштаб |
| | | | | Р | 10 8т | 1:50 |
| | | | | Лист | Листов | |
| Инв N | Нач.отд | Шейко | | Госстрой СССР Союзводоканалниипроект Харьковский Водоканалпроект | |
| | Н контр | Лучковский | | | |
| | Рук.грп | Тахтомышева | | | |
| | Инж | Мягкая | | | |
| | Инж | Каноков | | | |

16991-11 11

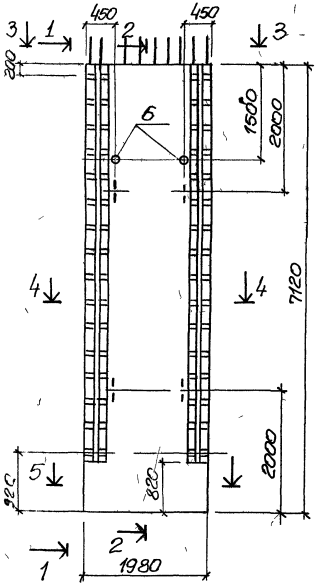


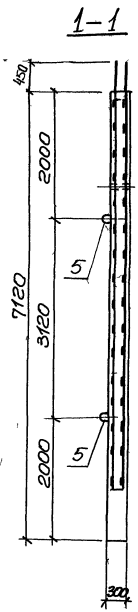


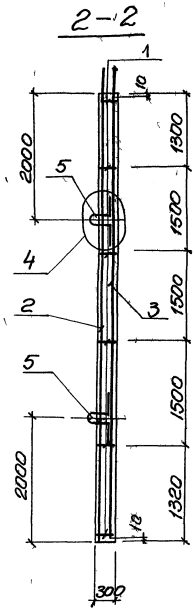


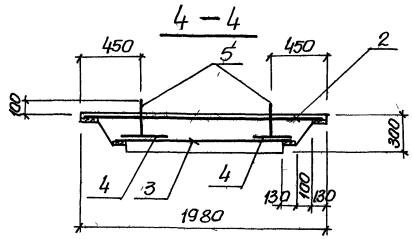


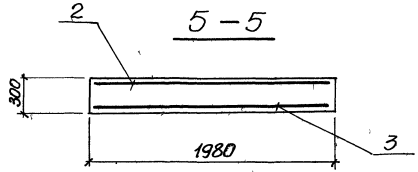


Защитный слой бетона для рабочей арматуры принят 30мм

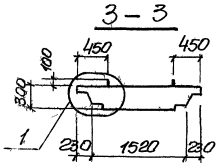


| | | | | | | |
|---|---|---|---|---|---|---|
| Привязан | Нач отд | Шейко | | ТП 902-1-54-КЖИ-ПС71 20-1СБ | | |
| | Н контр | Лучковский | | Панель стеновая ПС71 20-1 | Стадия | Масса | Масштаб |
| | Рук груп | Тактамышева | | | Р | 117т | 1 50 / 1 25 |
| | Инж. | Перова | | | Лист | Листов | |
| Инв № | Инж | Каюков | | | Госстрой СССР Союзводоканалниипроект Харьковский Водоканалпроект | | |

16991-11 12

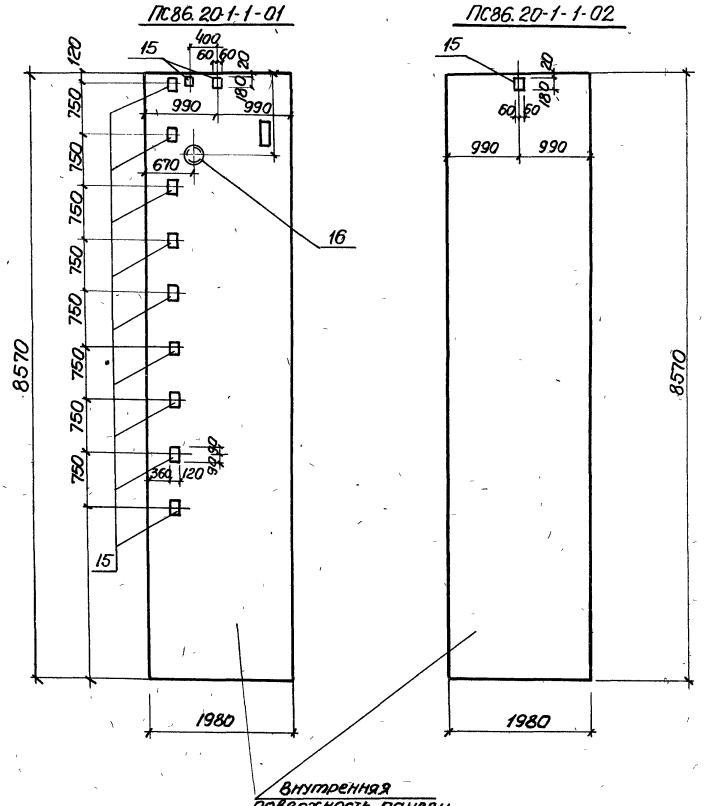


| Формат | Зона | Поз | Обозначение | Наименование | К-во | Прим. |
|---|---|---|---|---|---|---|
| | | | | ПС86.20-1-1-01 | | |
| | | | | Сборочные единицы и детали | | |
| 11 | | | 902-1-54-КЖИ-ПС86.20-1-1 | Панель стеновая ПС86.20-1-1 | | |
| Б.Ч | | 15 | 3.400-6/76 | Изделие закладное МН1-18 | 11 | |
| Б.Ч | | 16 | 3.901-5 | Сальник dy=400; $P_y$=300 | 1 | |
| | | | | ПС86.20-1-1-02 | | |
| 1 | | | | Сборочные единицы и детали | | |
| 11 | | - | 902-1-54-КЖИ ПС86.20-1-1 | Панель стеновая ПС86.20-1-1 | | |
| Б.Ч | | 15 | 3.400-6/76 | Изделие закладное МН1-18 | 1 | |

остальное см. ПС 86.20-1-1СБ

| | | | |
|---|---|---|---|
| Привязан | | | |
| Инв.№ | | | |
| Нач.отд. | Шейко | | |
| Н.контр. | Лучковский | | |
| Рук.гр. | Тактамышева | | |
| Инженер | Мягкая | | |
| Инженер | Перова | | |

ТП 902-1-54-КЖИ- ПС86.20-1-1-01 ПС86.20-1-1-02

Панель стеновая ПС86.20-1-1-01 ПС86.20-1-1-02

| Стадия | Масса | Масштаб |
|---|---|---|
| Р | 11бт | 1:50 |
| Лист | Листов 1 | |

Госстрой СССР Оргводоканалниипроект Харьковский Водоканалпроект

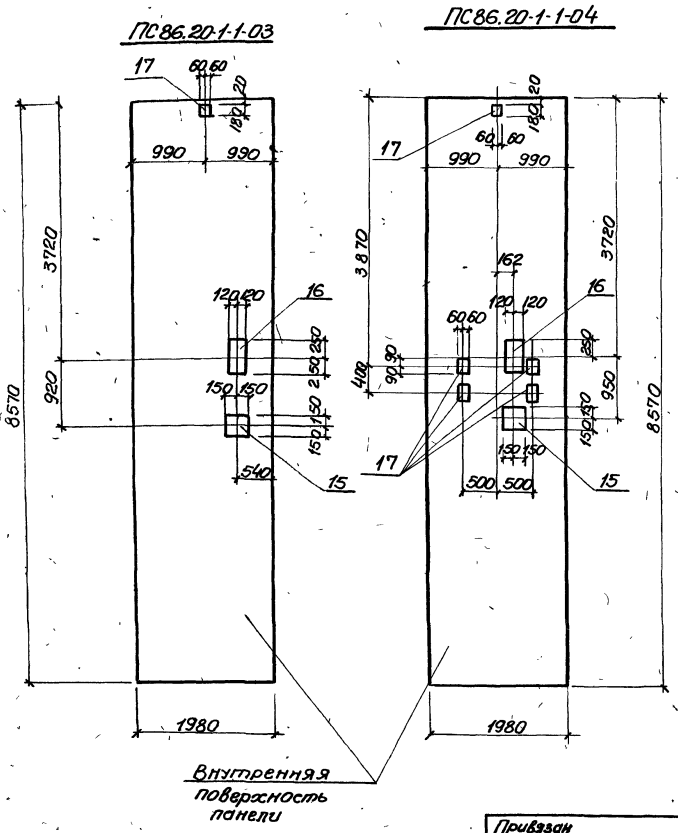


| Формат | Зона | Поз. | Обозначение | Наименование | К-во | Примеч. |
|---|---|---|---|---|---|---|
| | | | | ПС86.20-1-1-03 | | |
| | | | | Сборочные единицы и детали | | |
| 12 | | – | 902-1-54-КЖИ-ПС86.20-1-1 | Панель стеновая ПС86.20-1-1 | 1 | |
| 11 | | 15 | " МН11 | Изделие закладное МН11 | 1 | |
| Б.Ч | | 16 | 3.400-6/76 | То же МИ2-5 | 1 | |
| Б.Ч | | 17 | То же | " МИ1-18 | 1 | |
| | | | | ПС86.20-1-1-04 | | |
| | | | | Сборочные единицы и детали | | |
| 12 | | – | 902-1-54-КЖИ-ПС86.20-1-1 | Панель стеновая ПС86.20-1-1 | 1 | |
| 11 | | 15 | " МН11 | Изделие закладное МН11 | 1 | |
| Б.Ч | | 16 | 3.400-6/76 | То же МИ2-5 | 1 | |
| Б.Ч | | 17 | То же | " МИ1-18 | 5 | |

остальное см. ПС 86.20-1-1СБ

Привязан

Инв. №

| | | | |
|---|---|---|---|
| Нач. отд. | Шейко | | |
| Н. контр. | Лучковский | | |
| Рук. гр. | Токтакишева | | |
| Инж. | Мягкая | | |
| Инж. | Перова | | |

ТП 902-1-54-КЖИ – ПС86.20-1-1-03 ПС86.20-1-1-04

Панель стеновая ПС86.20-1-1-03 ПС86.20.1-1-04

| Стадия | Масса | Масштаб |
|---|---|---|
| Р | 11 6т | 1:50 |
| Лист | Листов 1 | |

Госстрой СССР Союзводоканалпроект Харьковский Водоканалпроект

16941-11-14

ПС 86.20-1-1-05

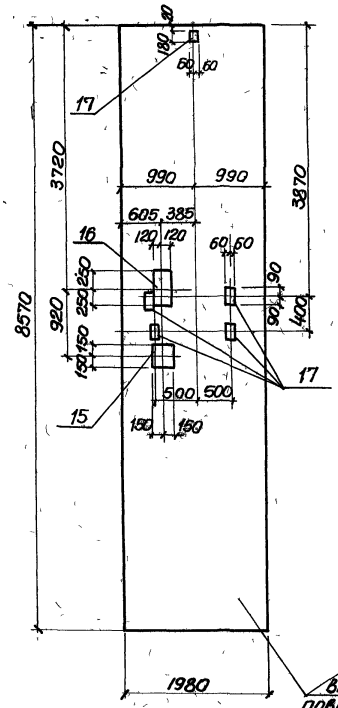


ПС 86.20-1-1-06

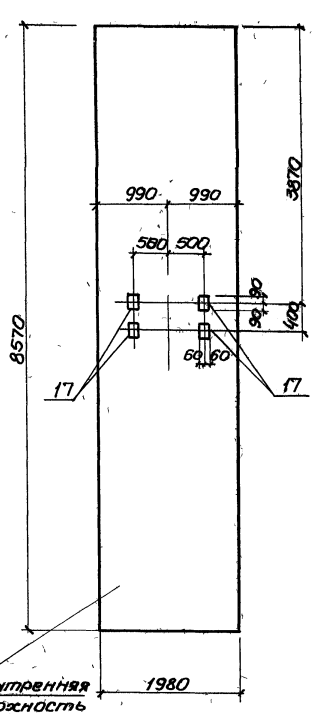


Внутренняя поверхность панели.

| Формат | Зона | Поз | Обозначение | Наименование | Кол. | Прим. |
|---|---|---|---|---|---|---|
| | | | | ПС 86.20-1-1-05 | | |
| | | | | Сборочные единицы и детали | | |
| 11 | | — | 902-1-54-КЖИ-ПС86.20-11 | Панель стеновая ПС86 20 1-1 | | |
| 11 | | 15 | " МН11 | Изделие закладное МН 11 | 1 | |
| 64 | | 16 | 3 400-6/76 | То же МИ2-5 | 1 | |
| 64 | | 17 | То же | " МИ1-18 | 5 | |
| | | | | ПС 86 20-1-1-06 | | |
| | | | | Сборочные единицы и детали | | |
| 11 | | — | 902-1-54-КЖИ-ПС86 20-1-1-06 | Панель стеновая ПС86.20-11-06 | | |
| 64 | | 17 | 3.400-6/76 | Изделие закладное МИ1-18 | 4 | |

остальное см ПС 86 20 -1; 1СБ

| | | | |
|---|---|---|---|
| Привязан | | | |
| Инв.№ | | | |
| Нач.отд. | Шейко | | |
| Н.контр. | Лучковский | | |
| Рук.груп. | Тахтамышева | | |
| Инженер | Мягкая | | |
| Инженер | Перова | | |

ТП 902-1-54-КЖИ- ПС86.20-1-1-05 ПС86.20-1-1-06

Панель стеновая ПС86.20-1-1-05, ПС86.20-1-1-06

| Стадия | Масса | Масштаб |
|---|---|---|
| Р | 11 6т | 1:50 |
| Лист | Листов | |

Госстрой СССР Союзводоканалпроект Ленинградское Водоканалпроект

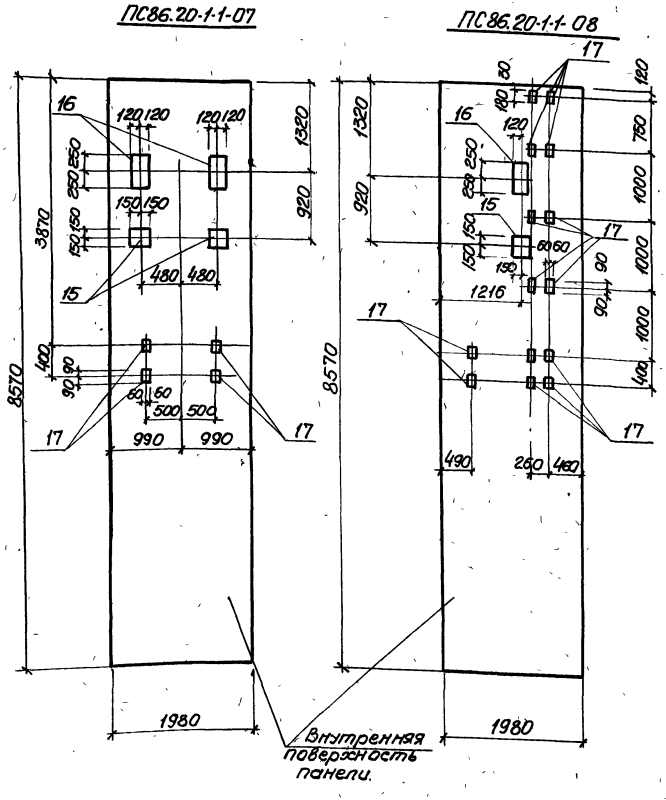


| Формат | Зона | Поз. | Обозначение | Наименование | Кол. | Примечания |
|---|---|---|---|---|---|---|
| | | | | ПС86.20-1-1-07 | | |
| | | | | Сборочные единицы и детали | | |
| 11 | | – | 902-1-54-КЖИ-ПС86.20-1-1 | Панель стеновая ПС86.20-1-1 | | |
| 11 | | 15 | МН11 | Изделие закладное МН11 | 2 | |
| 6.4 | | 16 | 3.400-6/76 | То же МИ2-5 | 2 | |
| 6.4 | | 17 | То же | " МИ1-18 | 4 | |
| | | | | ПС86.20-1-1-08 | | |
| | | | | Сборочные единицы и детали | | |
| 11 | | – | 902-1-54-КЖИ-ПС86.20-1-1 | Панель стеновая ПС86.20-1-1 | | |
| 11 | | 15 | МН11 | Изделие закладное МН11 | 1 | |
| 6.4 | | 16 | 3.400-6/76 | То же МИ2-5 | 1 | |
| 6.4 | | 17 | То же | " МИ1-18 | 14 | |

остальное см ПС86.20-1-1СБ

| | | | |
|---|---|---|---|
| Нач. отд. | Шейко | | |
| Н. контр. | Лучковский | | |
| Рук. груп. | Тахтамышева | | |
| Инженер | Мягкая | | |
| Инженер | Перова | | |

Привязан

Инв N

ТП902-1-54-КЖИ- ПС86.20-1-1-07 ПС86.20-1-1-08

Панель стеновая ПС86.20-1-1-07 ПС86.20-1-1-08

| Стадия | Масса | Масштаб |
|---|---|---|
| Р | | 1:50 |

Лист | Листов 1

Госстрой СССР Союзводоканалпроект Харьковский Водоканалпроект

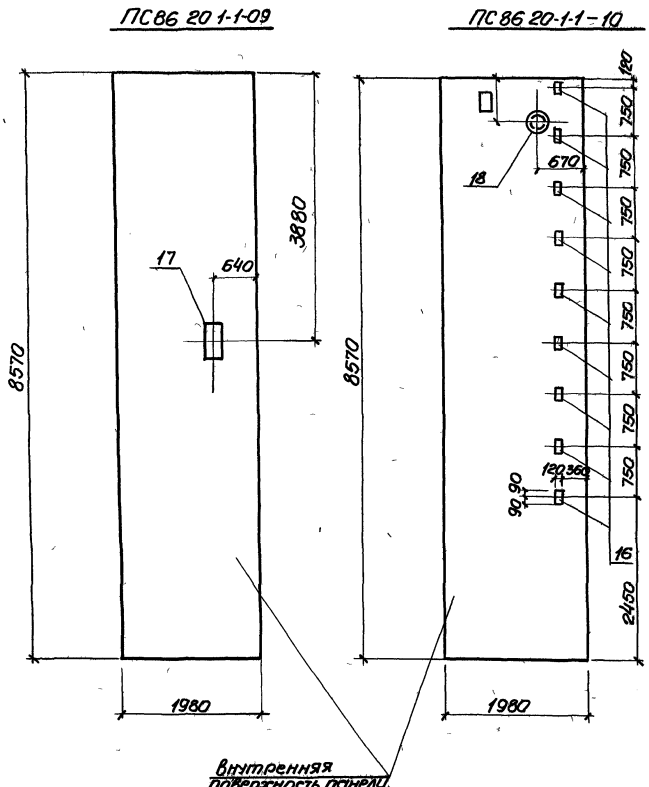


| формат | зона | поз | Обозначение | Наименование | к во | Примеч |
|---|---|---|---|---|---|---|
| | | | | | | |
| | | | | ПС86.20-1-1-09 | | |
| | | | | Сборочные единицы и детали | | |
| 11 | | — | 902 1-54-КЖИ-ПС86 20-1-1 | Панель стеновая ПС86 20-1-1 | | |
| Б.Ч | | 17 | 3 400-6/76 | Изделие закладное МИ2 5 | 1 | |
| | | | | | | |
| | | | | ПС86.20-1-1-10 | | |
| | | | | Сборочные единицы и детали | | |
| 11 | | — | 902-1-54-КЖИ-ПС86-20-1-1 | Панель стеновая ПС86 20-1-1 | | |
| Б.Ч | | 16 | 3 400-6/76 | Изделие закладное МИ1-18 | 9 | |
| Б.Ч | | 18 | 3 901-5 | Сальник dy=400, l=300 | 1 | |

остальное см ПС 86 20-1-1СБ

| | | | |
|---|---|---|---|
| Привязан | | | |
| | | | |
| | | | |
| Инв N | | | |

| | | |
|---|---|---|
| Нач отд | Шейко | |
| Н контр | Лучковский | |
| Рук груп | Тахтамышева | |
| Инженер | Мягкая | |
| Инженер | Перова | |

ТП902-1-54-КЖИ- ПС86 20-1-1-09, ПС86 20 1-1-10

Панель стеновая ПС86 20 1-1-09, ПС86 20-1-1010

| Стадия | Масса | Масштаб |
|---|---|---|
| Р | | 1 50 |

Лист | Листов 1

Госстрой СССР Союзводоканалниипроект Харьковский Водоканалпроект

16991-11 17

## Спецификация элементов сборной конструкции

| Формат | Зона | Поз | Обозначение | Наименование | К-во | Примечание |
|---|---|---|---|---|---|---|
| | | | | ПС 86.20-1-2-01 | | |
| | | | | Сборочные единицы и детали | | |
| 12 | – | | 902-1-54-КЖИ-ПС86 20-1-2 | Панель стеновая ПС86 20-1-2 | 1 | |
| Б.Ч | | 15 | 3.400-6/76 | Изделие закладное МН1-18 | 13 | |
| Б.Ч | | 16 | То же | То же МИ2-5 | 1 | |
| 11 | | 17 | 902-1-54-КЖИ-МН11 | " МН11 | 3 | |
| | | | | ПС 86.20-1-2-02 | | |
| | | | | Сборочные единицы и детали | | |
| 12 | – | | 902-1-54-КЖИ-ПС86.20-1-2 | Панель стеновая ПС86 20-1-2 | 1 | |
| Б.Ч | | 15 | 3.400-6/76 | Изделие закладное МИ1-18 | 4 | |
| Б.Ч | | 16 | То же | То же МИ2-5 | 1 | |
| 11 | | 17 | 902-1-54-КЖИ-МН11 | " МН-11 | 3 | |

Остальное см. ПС 86 20-1-2СБ

ПС 86.20-1-2-01

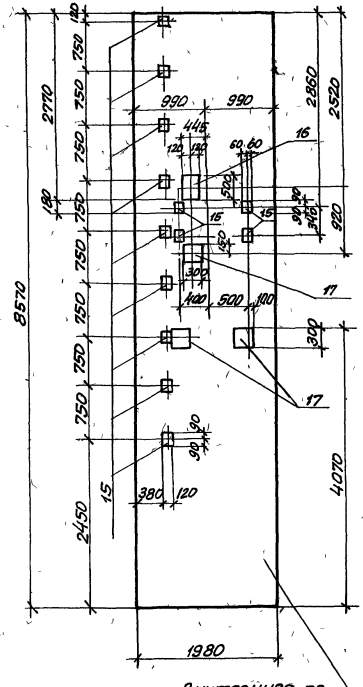


ПС 86.20-1-2-02

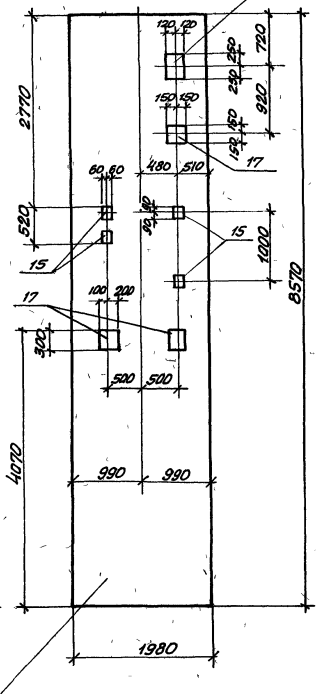


Внутренняя поверхность панели

| | | | |
|---|---|---|---|
| Привязан | | | |
| Инв.№ | | | |
| Нач.отд | Шейко | | |
| Н.контр. | Лучковский | | |
| Рук.гр. | Тахтышова | | |
| Инженер | Мягкая | | |
| Инженер | Перова | | |

ТП 902-1-54-КЖИ – ПС 86-20-1-2-01, ПС 86.20-1-2-02

Панель стеновая ПС 86.20-1-2-01 ПС 86.20-1-2-02

| Стадия | Масса | Масштаб |
|---|---|---|
| Р | 11,6т | 1:50 |
| Лист | Листов 1 | |

Госстрой СССР Союзводоканалпроект Харьковский

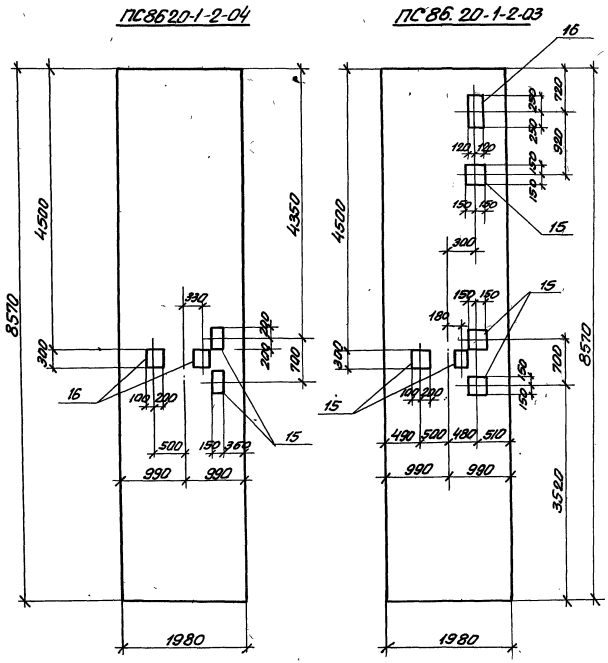


| Формат | Зона | Поз. | Обозначение | Наименование | К-во | Примечание |
|---|---|---|---|---|---|---|
| | | | | ПС86.20-1-2-04 | | |
| | | | | Сборочные единицы и детали | | |
| 11 | | – | 902-1-54-КЖИ-ПС86.20-1-2 | Панель стеновая ПС86.20-1-2 | 1 | |
| 11 | | 15 | " -МН-21 | Изделие закладное МН21 | 2 | |
| 11 | | 16 | " -МН11 | То же МН11 | 2 | |
| | | | | | | |
| | | | | ПС86.20-1-2-03 | | |
| | | | | Сборочные единицы и детали | | |
| 11 | | – | 902-1-54-КЖИ-ПС86.20-1-2 | Панель стеновая ПС86.20-1-2 | 1 | |
| 11 | | 15 | " -МН11 | Изделие закладное МН11 | 5 | |
| | | 16 | 3.400-6/76 | Изделие закладное МН2-5 | 1 | |

Остальное см. ПС86.20-1-2СБ

| | | | |
|---|---|---|---|
| Нач.отд | Шейко | | |
| Н.контр. | Лучковский | | |
| Рук.груп. | Тартамышева | | |
| Инженер | Мягкая | | |
| Инженер | Перова | | |

Привязан

Инв.N

ТП902-1-54- КЖИ- ПС86.20-1-2-03 ПС86.20-1-2-04

Панель стеновая ПС86.20-1-2-03 ПС86.20-1-2-04

| Стадия | Масса | Масштаб |
|---|---|---|
| Р | | 1:50 |

Лист | Листов 1

Госстрой СССР Союзводоканалпроект Харьковский ВОДОКАНАЛПРОЕКТ

Типовой проект 902-1-54 Альбом XI

Инв. № подл. | Подпись и дата | Взам. инв. №

ПС86.20-1-2-05

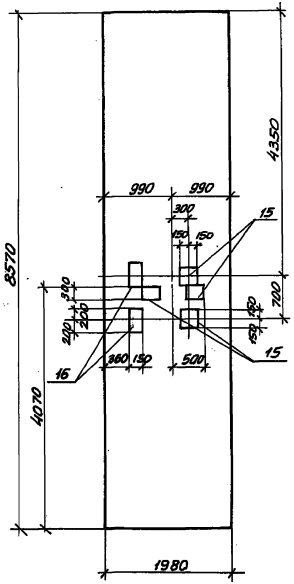


ПС86.20-1-2-06

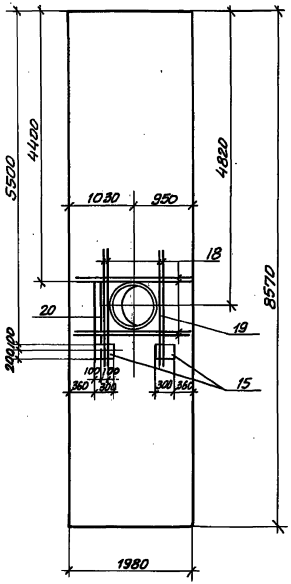


| Формат | Зона | Поз. | Обозначение | Наименование | К-во | Примечание |
|---|---|---|---|---|---|---|
| | | | | ПС86.20-1-2-05 | | |
| | | | | Сборочные единицы и детали | | |
| 11 | | – | 902-1-54-КЖИ-ПС86.20-1-2 | Панель стеновая ПС86.20-1-2 | 1 | |
| 11 | | 15 | – МН11 | Изделие закладное МН11 | 4 | |
| 11 | | 16 | – МН21 | То же МН21 | 2 | |
| | | | | ПС86.20-1-2-06 | | |
| | | | | Сборочные единицы и детали | | |
| 11 | | – | 902-1-54-КЖИ-ПС86.20-1-2 | Панель стеновая ПС86.20-1-2 | 1 | |
| БУ | | 18 | | ф16 AIII ГОСТ 5.1459-72* ℓ=900 | 16 | |
| | | 19 | 3.901-5 | Сальник dу=700; ℓ=300 | 1 | |
| 11 | | 15 | 902-1-54-КЖИ-МН11 | Изделие закладное МН11 | 2 | |
| БП | | 20 | 3.400-8/76 | Изделие закладное МИ-1-8 | 22м | |

Остальное см. ПС86.20-1-2С5

Привязан

Инв. №

| | | |
|---|---|---|
| Нач.отд. | Шейко | |
| Н.контр. | Личковский | |
| Рук. арх. | Тахтомышева | |
| Инженер | Мягкая | |
| Инженер | Перова | |

ТП902-1-54-КЖИ – ПС86.20-1-2-05 ПС86.20-1-2-06

Панель стеновая ПС86.20-1-2-05 ПС86.20-1-2-06

| Стадия | Масса | Масштаб |
|---|---|---|
| Р | | 1:50 |
| Лист | Листов 1 | |

Госстрой СССР Союзводоканалпроект Харьковский ВОДОКАНАЛПРОЕКТ

ПС86 20-1-2-07

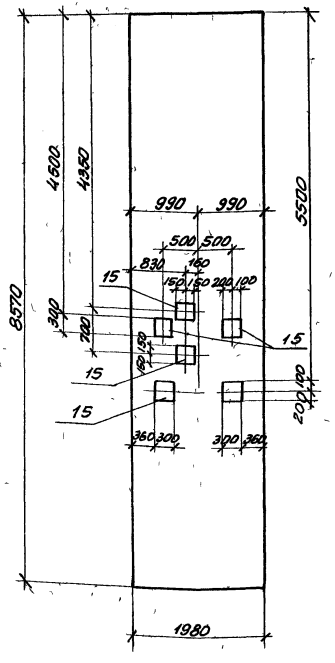


ПС86 20-1-2-08

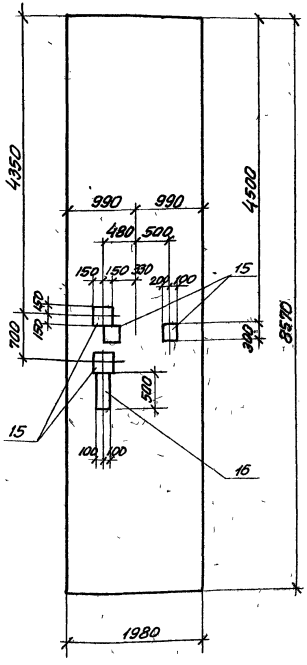


| Формат | Зона | Поз | Обозначение | Наименование | К-во | Примеч. |
|---|---|---|---|---|---|---|
| | | | | | | |
| | | | | ПС86 20-1-2-07 | | |
| | | | | Сборочные единицы и детали | | |
| 11 | | – | 902-1-54-КЖИ-ПС86 20-1-2 | Панель стеновая ПС86 20 1-2 | 1 | |
| 11 | | 15 | – МН 11 | Изделие закладное. МН 11 | 6 | |
| | | | | | | |
| | | | | | | |
| | | | | ПС86.20-1-2-08 | | |
| | | | | Сборочные единицы и детали | | |
| 11 | | – | 902-1-54-КЖИ-ПС86 20-1-2 | Панель стеновая ПС86.20 1-2 | 1 | |
| 11 | | 15 | – МН 11 | Изделие закладное МН 11 | 4 | |
| 64 | | 16 | 3 400-6/76 | То же МИ1-8 | 10м | |
| | | | | | | |

Остальное см. ПС86.20-1-2СБ

Привязан

Инв. №

| | | |
|---|---|---|
| Нач.отд. | Шейко | |
| Н.контр | Лучковский | |
| Рук.гр | Тахтамышева | |
| Инженер | Мягкая | |
| Инженер | Перова | |

ТП 902-1-54-КЖИ ПС86 20-1-2-07 ПС86 20-1-2-08

Панель стеновая ПС86 20-1-2-07 ПС86 20-1-2-08

| Стадия | Масса | Масштаб |
|---|---|---|
| Р | | 1:50 |
| Лист | Листов 1 | |

Госстрой СССР Союзводоканалниипроект Харьковский водоканалпроект

ПС86 20-1-2-09

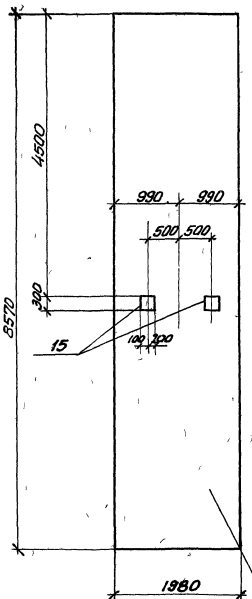


ПС86 20-1-2-10

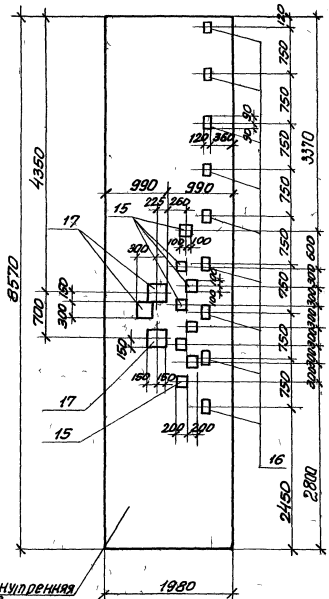


| Формат | Зона | Поз | Обозначение | Наименование | К-во | Примеч |
|---|---|---|---|---|---|---|
| | | | | ПС86.20-1-2-09 | | |
| | | | | Сборочные единицы и детали | | |
| 11 | | – | 902-1-54-КЖИ-ПС86 20-1-2 | Панель стеновая ПС86 20 1-2 | 1 | |
| БЧ | | 15 | 902-1-54-КЖИ-МН11 | Изделие закладное МН11 | 2 | |
| | | | | ПС86 20-1-2-10 | | |
| | | | | Сборочные единицы и детали | | |
| 11 | | – | 902-1-54-КЖИ-ПС86 20-1-2 | Панель стеновая ПС86.20-1-2 | 1 | |
| БЧ | | 15 | 3 400-6/76 | Изделие закладное МИ1-24 | 8 | |
| БЧ | | 16 | То же | То же МИ1-18 | 9 | |
| 11 | | 17 | 902-1-54-КЖИ-МН11 | То же МН11 | 3 | |

Остальное см ПС86 20-1-2СБ

Привязан

Инв.№

| | | |
|---|---|---|
| Нач.отд. | Шейко | |
| Н.контр. | Луковский | |
| Рук.гр. | Тахтомышев | |
| Инженер | Мягкая | |
| Инженер | Перова | |

ТП 902-1-54-КЖИ – ПС86 20-1-2-09 ПС86.20-1-2-10

Панель стеновая ПС86 20-1-2-09 ПС86 20-1-2-10

| Стадия | Масса | Масштаб |
|---|---|---|
| Р | - | 1:50 |
| Лист | Листов 1 | |

Госстрой СССР Союзводоканалпроект Харьковский водоканалпроект

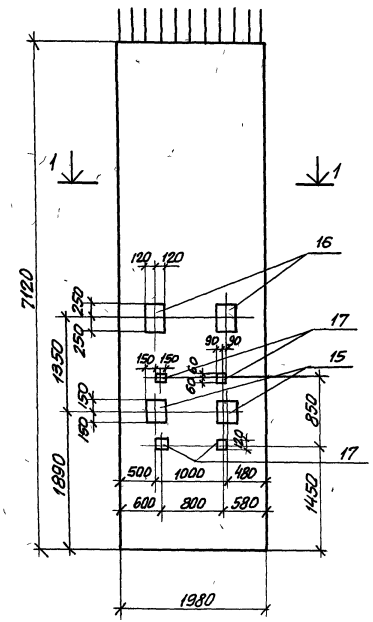


2 - 2

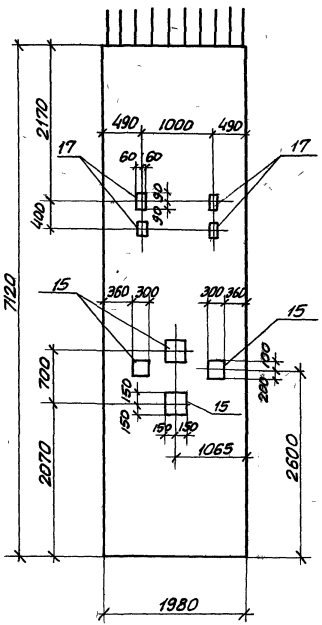


| Формат | Зона | Поз | Обозначение | Наименование | К-во | Примеч |
|---|---|---|---|---|---|---|
| | | | | | | |
| | | | | Сборочные единицы и детали | | |
| 12 | | – | 902-1-54-КЖИ-ПС71 20-1 | Панель стеновая ПС71 20-1 | 1 | |
| 11 | | 15 | " – МН11 | Изделие закладное МН 11 | 6 | |
| | | 16 | 3 400-6/76 | " МИ2-5 | 2 | |
| | | 17 | " | " МИ1-18 | 8 | |

остальное см ПС71 20-1СБ

1 - 1

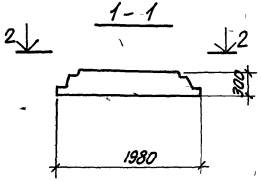


| | | | |
|---|---|---|---|
| Нач отд. | Щейко | | |
| Н.контр. | Лучковский | | |
| Рук гр | Тахтамышева | | |
| Инженер | Перова | | |
| Инженер | Любчич | | |

Привязан

Инв N

ТП 902-1-54- КЖИ-ПС71.20-1-01

Панель стеновая ПС71 20-1-01

| Стадия | Масса | Масштаб |
|---|---|---|
| Р | 8,9т | |

Лист | Листов 1

Госстрой СССР Союзводоканалниипроект Харьковский ВОДОКАНАЛПРОЕКТ

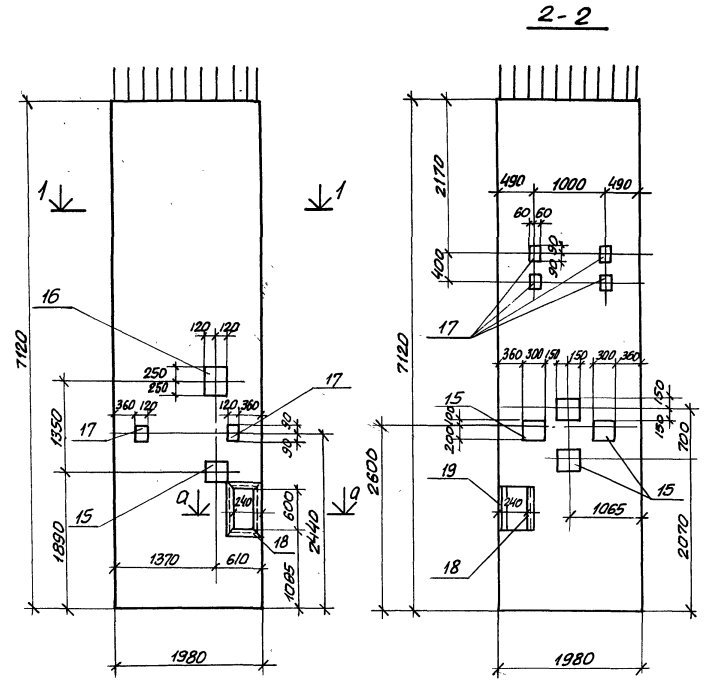


| Формат | Зона | Поз. | Обозначение | Наименование | К-во | Примеч. |
|---|---|---|---|---|---|---|
| | | | | | | |
| | | | | Сборочные единицы и детали | | |
| 11 | | 1 | 902-1-54-КЖИ-ПС71.20-1 | Панель стеновая ПС71.20-1 | 1 | |
| 11 | | 15 | " -МН 11 | Изделие закладное МН 11 | 5 | |
| | | | | | | |
| Б.Ч | | 16 | 3.400-6/76 | То же МИ2-5 | 1 | |
| Б.Ч | | 17 | То же | " МИ1-18 | 6 | |
| Б.Ч | | 18 | " | " МН4-17 | 1,93т | |
| Б.Ч | | 19 | | L63×6, ГОСТ 8509-72 | 0,6т | |
| | | | | | | |
| | | | | | | |

1. Остальное см. ПС71.20-1СБ
2. После монтажа панели поз. 19 срезать

Привязан

Инв.№

| | | |
|---|---|---|
| Нач.отд. | Шейко | |
| Н.контр. | Лучковский | |
| Рук.гр. | Тахтамышева | |
| Инженер | Перова | |
| Инженер | Любчич | |

ТП902-1-54-КЖИ-ПС71.20-1-02

Панель стеновая ПС71.20-1-02

| Стадия | Масса | Масштаб |
|---|---|---|
| Р | 8,9т | |
| Лист | Листов 1 | |

Госстрой СССР Союзводоканалпроект Харьковский ВОДОКАНАЛПРОЕКТ

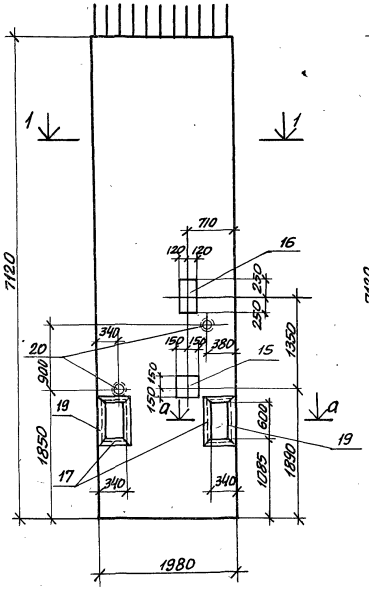


2 – 2

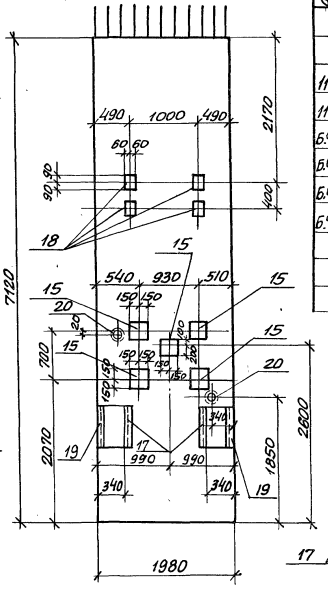


а – а

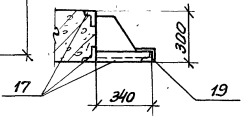


1 – 1

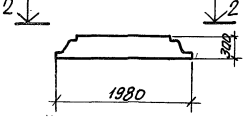


| Формат | Зона | Поз. | Обозначение | Наименование | К-во | Примечание |
|---|---|---|---|---|---|---|
| | | | | | | |
| | | | | Сборочные единицы и детали | | |
| 11 | | – | 902-1-54-КЖИ-ПС71.20-1 | Панель стеновая ПС71.20-1 | | |
| 11 | | 15 | – МН11 | Изделие закладное МН11 | 6 | |
| Б4 | | 16 | 3.400-6/76 | " МИ2-5 | 1 | |
| Б4 | | 17 | " | " МИ4-17 | 4,24м | |
| Б4 | | 18 | " | " МИ1-18 | 4 | |
| Б4 | | 19 | | L63х6 ГОСТ 8509-72 | 1,2м | |
| | | 20 | 3.901-5 | Сальник dу=50 ℓ=300 | 2 | |

1. Остальное см. ПС71.20-1СБ
2. После монтажа панели поз. 19 срезать.

| | | | |
|---|---|---|---|
| Привязан | | | |
| Нач. отд. | Шейко | | |
| Н. контр. | Лучковский | | |
| Рук. гр. | Тахтомышева | | |
| Инженер | Мягкая | | |
| Инженер | Перова | | |
| Инв. № | | | |

ТП902-1-54-КЖИ-ПС71.20-1-03

Панель стеновая ПС71.20-1-03

| Стадия | Масса | Масштаб |
|---|---|---|
| Р | 8,0т | 1:50 |
| Лист | Листов 1 | |

Госстрой СССР Союзводоканалпроект Харьковский ВОДОКАНАЛПРОЕКТ

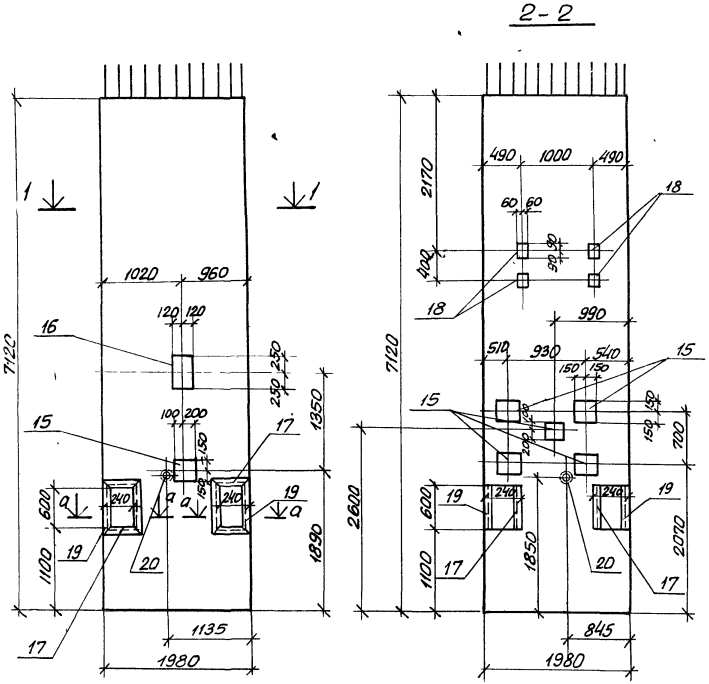


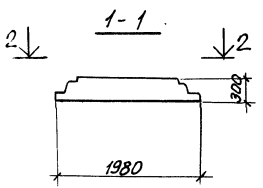


| Формат | Зона | Поз. | Обозначение | Наименование | К-во | Примеч. |
|---|---|---|---|---|---|---|
| | | | | | | |
| | | | | Сборочные единицы и детали | | |
| 11 | | – | 902-1-54-КЖИ-ПС71.20-1 | Панель стеновая ПС71.20-1 | 1 | |
| 11 | | 15 | " МН 11 | Изделие закладные МН 11 | 6 | |
| Б.4 | | 16 | 3.400-6/76 | " МИ2-5 | 1 | |
| Б.4 | | 17 | " | " МИ4-17 | 3,85м | |
| Б.4 | | 18 | " | " МИ-18 | 4 | |
| Б.4 | | 19 | | ∟63×6 ГОСТ 8509-72 | 1,2м | |
| Б.4 | | 20 | 3.901-5 | Сальник $d_y$=50, $\ell$=300 | 1 | |
| | | | | | | |
| | | | | | | |

1. Сечение а-а см. лист ПС71.20-1-02
2. Остальное – см. ПС71.20-1СБ
3. После монтажа панели поз. 19 срезать.

| | | | |
|---|---|---|---|
| Привязан | | ТП 902-1-54-КЖИ-ПС71.20-1-04 | |
| | | Панель стеновая ПС71.20-1-04 | Стадия: Р; Масса: ; Масштаб: 1:50 |
| Нач.отд. | Шейко | | Лист; Листов 1 |
| Н.контр. | Лучковский | | Госстрой СССР Союзводоканалпроект Харьковский ВОДОКАНАЛПРОЕКТ |
| Рук. грп. | Тахтомышева | | |
| Инженер | Перова | | |
| Инженер | Любчич | | |
| Инв. N | | | |

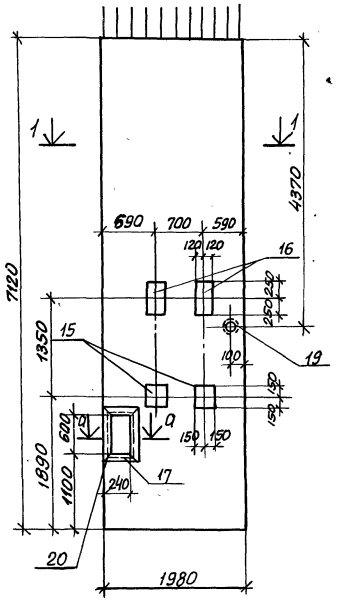


2 - 2

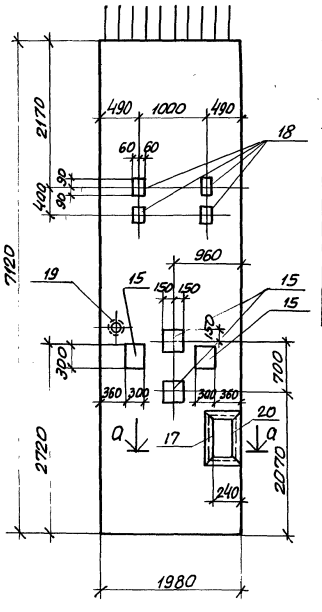


1 - 1

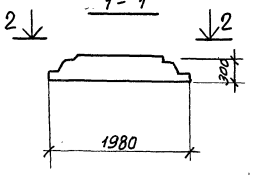


| Формат | Зона | Поз. | Обозначение | Наименование | К-во | Примечание |
|---|---|---|---|---|---|---|
| | | | | | | |
| | | | | Сборочные единицы и детали | | |
| 12 | | – | 902-1-54-КЖИ-ПС71.20-1 | Панель стеновая ПС71.20-1 | 1 | |
| 11 | | 15 | 902-1-54-КЖИ-МН11 | Изделие закладное МН11 | 4 | |
| БЧ | | 16 | 3.400-6/76 | " МИ2.5 | 2 | |
| БЧ | | 17 | " | " МИ4-17 | п.м 1.53 | |
| БЧ | | 18 | " | " МИ1-18 | 4 | |
| БЧ | | 19 | 3.901-5 | Сальник dy=50 ℓ=300 | 1 | |
| БЧ | | 20 | | ∠63×6 ГОСТ 8509-72 | п.м 0.6 | |

1. Сечение а-а см. лист. ПС71.20-1-02
2. Остальное см. ПС 71.20-1СБ
3. После монтажа панели поз.20 срезать.

| | | | |
|---|---|---|---|
| Привязан | | | |
| Нач. отд. | Шейко | | |
| Н. контр. | Лучковский | | |
| Рук. гр. | Тахтамышева | | |
| Инженер | Мягкая | | |
| Инженер | Перова | | |
| Инв. № | | | |

ТП 902-1-54-КЖИ-ПС71.20-1-05

Панель стеновая ПС71.20-1-05

| Стадия | Масса | Масштаб |
|---|---|---|
| Р | | 1:50 |
| Лист | Листов 1 | |

Госстрой СССР Союзводоканалпроект Южгражданводоканалпроект

| Формат | Зона | Поз. | Обозначение | Наименование | Кол. | Примечание |
|---|---|---|---|---|---|---|
| | | | | Документация | | |
| 11 | | | 902-1-54 — КЖИ-ТТ1 | Технические требования ТТ1 | | |
| | | | КЖИ-ТТ2 | Технические требования ТТ2 | | |
| | | | -ВС | Выборка стали ВС | | |
| | | | -У | Узлы 1÷5 | | |
| | | | ПС71.10-1-01СБ | Сборочный чертеж | | |
| | | | | Сборочные единицы и детали | | |
| 11 | | 1 | 902-1-54 - КЖИ-КР22,КР23 | Каркас плоский КР23 | 6 | |
| 11 | | 2 | -С17 | Сетка арматурная С17 | 1 | |
| 11 | | 3 | -С18 | То же С18 | 1 | |
| 11 | | 4 | -С12 | " С12 | 2 | |
| 11 | | 5 | -МН12 | Изделие закладное МН12 | 1 | |
| 11 | | 6 | -МН14 | То же МН14 | 2 | |
| БЧ | | 7 | 3.400-6/76 | " МН1-18 | 20 | |
| БЧ | | 8 | 902-1-54-КЖИ-МН11 | " МН11 | 1 | |
| | | | | Материалы | | |
| | | | | Бетон марки М300 | 1,73 | м³ |

Привязан

Инв. №

| | | |
|---|---|---|
| Нач. отд. | Шейко | |
| Н. контр. | Лучковский | |
| Рук. гр. | Тахтамышев | |
| Ст. инж. | Кот | |
| Инженер | Безуглый | |

ТП 902-1-54- КЖИ-ПС71.10-1-01

Панель стеновая ПС71.10-1-01

| Стадия | Лист | Листов |
|---|---|---|
| Р | | 1 |

Госстрой СССР Союзводоканалниипроект Харьковский водоканалпроект

Альбом XI

Типовой проект 902-1-54

| Формат | Зона | Поз. | Обозначение | Наименование | Кол. | Примечание |
|---|---|---|---|---|---|---|
| | | | | Документация | | |
| | | | 902-1-54- КЖИ-ТТ1 | Технические требования ТТ1 | | |
| | | | -ТТ2 | Технические требования ТТ2 | | |
| | | | -ВС | Выборка стали ВС | | |
| | | | -У | Узлы 1÷5 | | |
| | | | ПС71.10-1-02 СБ | Сборочный чертеж | | |
| | | | | Сборочные единицы и детали | | |
| 11 | | 1 | 902-1-54-КЖИ-КР22,КР23 | Каркас плоский КР23 | 6 | |
| 11 | | 2 | -С16 | Сетка арматурная С16 | 1 | |
| 11 | | 3 | -С19 | С19 | 1 | |
| 11 | | 4 | -С12 | С12 | 2 | |
| БЧ | | 5 | | ф16АIII ГОСТ 5.1459-72* ℓ=1400 | 8 | |
| БЧ | | 6 | | ф16АIII ГОСТ 5.1459-72* ℓ=700 | 8 | |
| 11 | | 7 | 902-1-54- КЖИ-МН14 | Изделие закладное МН14 | 2 | |
| 11 | | 8 | -МН12 | То же МН12 | 1 | |
| БЧ | | 9 | 3.400-6/76 | " МН1-18 | 20 | |
| БЧ | | 10 | То же | " МН2-5 | 1 | |
| 11 | | 11 | 902-1-54 — КЖИ-МН11 | " МН11 | 2 | |
| | | | | Материалы | | |
| | | | | Бетон марки М300 | 1,73 | м³ |

Взам. инв. №

Подпись и дата

Инв. № подл.

Привязан

Инв. №

| | | |
|---|---|---|
| Нач. отд. | Шейко | |
| Н. контр. | Лучковский | |
| Рук. гр. | Тахтамышев | |
| Ст. инж. | Кот | |
| Инженер | Безуглый | |

ТП 902-1-54- КЖИ-ПС71.10-1-02

Панель стеновая ПС71.10-1-02.

| Стадия | Лист | Листов |
|---|---|---|
| | | 1 |

Госстрой СССР Союзводоканалниипроект Харьковский водоканалпроект

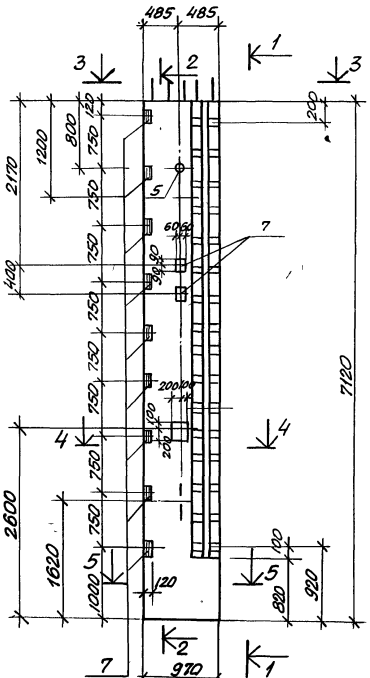


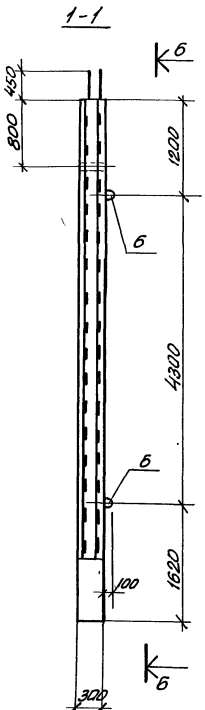


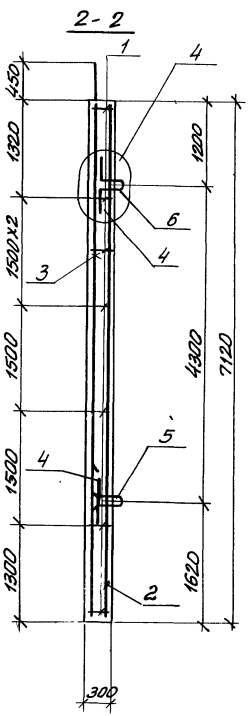


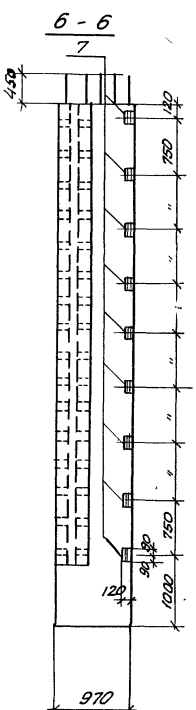


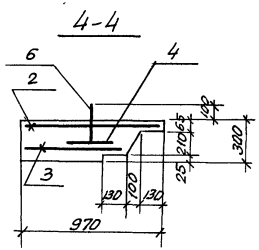


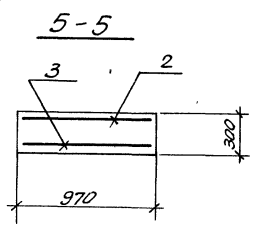


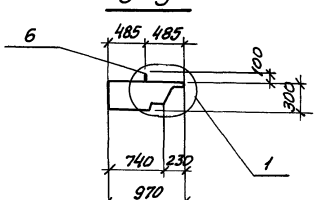


| | | | | |
|---|---|---|---|---|
| Привязан | | | | |
| | | Нач. отд. | Шейко | |
| | | Н. контр. | Лучковский | |
| | | Рук. гр. | Тахтамышева | |
| | | Ст. инж. | Пожарова | |
| Инв. № | | Инженер | Клюков | |

**ТП 902-1-54-КЖИ-ПС71.10-1-01СБ**

Панель стеновая ПС71.10-1-01

| Стадия | Масса | Масштаб |
|---|---|---|
| Р | 4,5т | 1:50 1:25 |

Лист | Листов 1

Госстрой СССР Союзводоканалниипроект Харьковский водоканалпроект

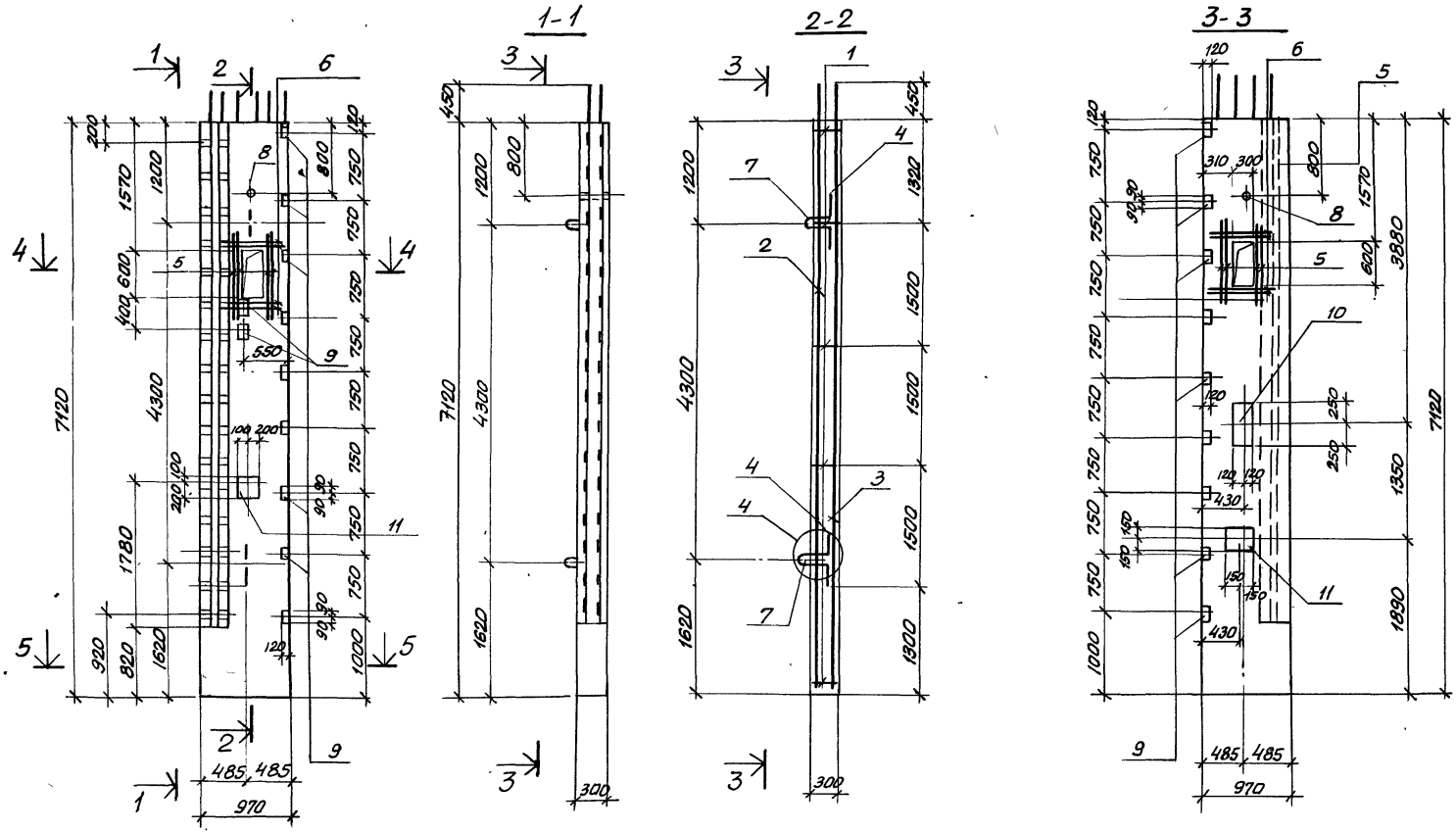


| | | | |
|---|---|---|---|
| Привязан: | | | |
| | Нач.отд | Шейко | |
| | Н.контр. | Лучковский | |
| | Рук.груп. | Тахтамышев | |
| | Инженер | М.ягкая | |
| Инв.№ | Инженер | Безуглый | |

ТП902-1-54-КЖИ-ПС71.10-1-02СБ

Панель стеновая ПС71.10-1-02

| Стадия | Масса | Масштаб |
|---|---|---|
| Р | 4,325т | 1:50 |
| Лист | Листов 1 | |

Госстрой СССР Союзводоканалниипроект Харьковский водоканалпроект

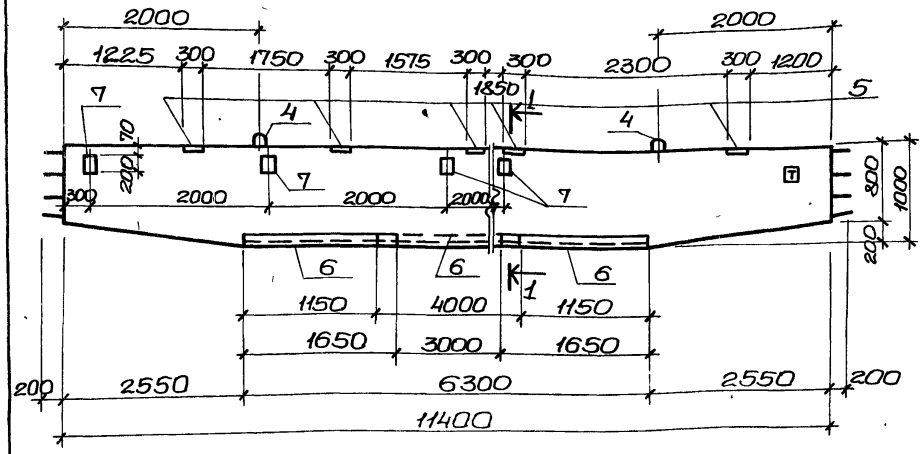


1-1

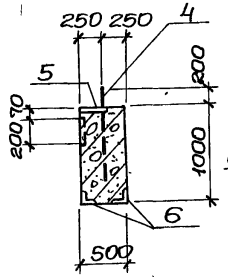


Расчетные схемы: Б1 (t=-20°; -30°С)

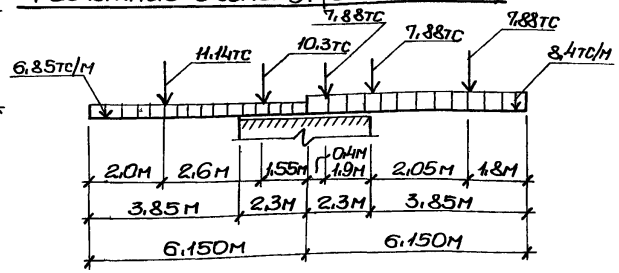


| Формат | Зона | Поз. | Обозначение | Наименование | Кол | Примеч |
|---|---|---|---|---|---|---|
| | | | | Документация | | |
| 11 | | | 902-1-54 -КЖСИ-ТТ1 | Технические требования, ТТ1 | | |
| 12 | | | -Б1; Б1АСБ | Сборочный чертеж | | |
| | | | | Сборочные единицы и детали | | |
| 11 | | 1 | 902-1-54 -КЖСИ-КП2 | Каркас пространственный КП2 | 2 | |
| | | 2 | | Стержни одиночные | | |
| 11 | | 4 | 902-1-54 -КЖСИ-МН15, МН9 | Изделие закладное МН15 | 2 | |
| б/ч | | 5 | 3.400-6/76 | То же Ми1-26 | 5 | |
| б/ч | | 6 | То же | " Ми4-21 | 7,3 | п.м |
| б/ч | | 7 | " | " Ми1-20 | 4 | |
| | | | | | | |
| | | | | Материалы | | |
| | | | | Бетон марки М300 | 5,45 | м³ |

Выборка стали на один элемент, кг

| Марка | Арматурные изделия | | | | | | | | | | Всего |
|---|---|---|---|---|---|---|---|---|---|---|---|
| | Арматурная сталь ГОСТ 5781-75 класс AI | | | | Арматурная сталь ГОСТ 5 1459-72* класс AIII | | | | | | |
| | ф мм | | | Итого | | | | | | Итого | |
| | 8 | | | | 12 | 20 | 28 | | | | |
| Б1 | 17,2 | | | 17,2 | 334,1 | 146,0 | 285,0 | | | 765,1 | 782,3 |
| | | | | | | | | | | | |

Для ориентации при монтаже на балке Б1 нанести знак Т несмываемой краской.

| | | | |
|---|---|---|---|
| Нач.отд. | Шейко | | |
| Н.контр. | Луковский | | |
| Рук.гр. | Тихонышева | | |
| Инженер. | Мягкая | | |
| Инженер. | Перова | | |

Привязан

Инв.№

ТП 902-1-54 -КЖСИ-Б1

Балка Б1 (для t=-20°С; -30°С)

| Стадия | Масса | Масштаб |
|---|---|---|
| Р | 13,6 | |
| Лист | Листов 1 | |

Госстрой СССР Союзводоканалпроект Харьковский водоканалпроект

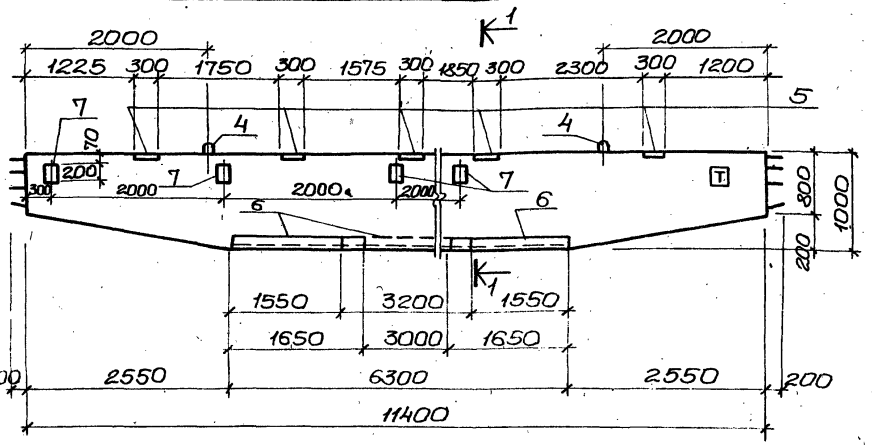


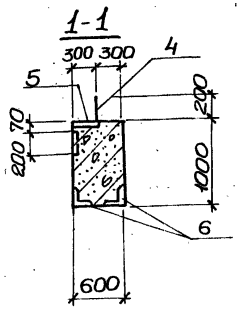


Расчетная схема Б1 при t=-40°С.

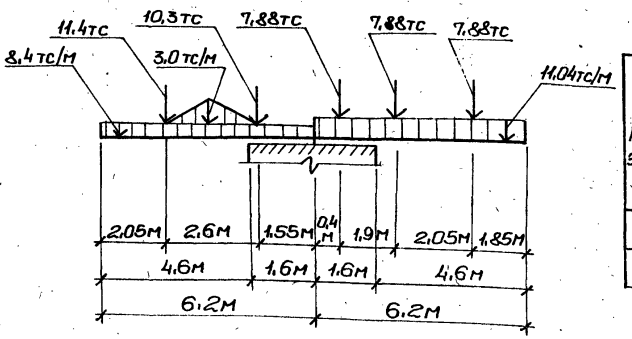


| Формат | Зона | Позиц. | Обозначение | Наименование | Кол. | Примеч. |
|---|---|---|---|---|---|---|
| | | | | Документация | | |
| 11 | | | 902-1-54-КЖИ-ТТ1 | Технические требования ТТ1 | | |
| 12 | | | -Б1.Б1АСБ | Сборочный чертеж | | |
| | | | | Сборочные единицы и детали | | |
| 11 | | 1 | 902-1-54-КЖИ-КП3 | Каркас пространственный КП3 | 2 | |
| | | 2,3 | | Стержни одиночные | | |
| 11 | | 4 | 902-1-54-КЖИ-МН5,МН9 | Изделие закладное МН5 | 2 | |
| б/ч | | 5 | 3.400-6/76 | То же Ми1-26 | 5 | |
| б/ч | | 6 | То же | " Ми4-21 | 6,5 | пм |
| б/ч | | 7 | " | " Ми1-20 | 4 | |
| | | | | | | |
| | | | | Материалы | | |
| | | | | Бетон марки М300 | 6,54 | м³ |

Выборка стали на один элемент, кг

| Марка элемента | Арматурные изделия | | | | | | | | | | Всего |
|---|---|---|---|---|---|---|---|---|---|---|---|
| | Арматурная сталь ГОСТ 5781-75 класс АI | | | | Арматурная сталь ГОСТ 5.1459-72 класс АIII | | | | | | |
| | ф мм | | | Итого | ф мм | | | | | Итого | |
| | 8 | | | | 12 | 20 | 28 | | | | |
| Б1 | 20,8 | | | 20,8 | 342,3 | 146,0 | 478,2 | | | 966,5 | 987,3 |
| | | | | | | | | | | | |

Для ориентации при монтаже на балке Б1 нанести знак Т несмываемой краской.

| | | | |
|---|---|---|---|
| Привязан | | | |
| Инв.№ | | | |
| Нач.отд. | Шейко | | |
| Н.контр. | Лычковский | | |
| Рук.гр. | Тохтамышева | | |
| Инженер. | Мягкая | | |
| Инженер. | Перова | | |

ТП 902-1-54-КЖИ-Б1

Балка Б1 (для t=-40°С)

| Стадия | Масса | Масштаб |
|---|---|---|
| Р | 16,35 | |
| Лист | Листов 1 | |

Госстрой СССР Сантехводоканалниипроект Харьковский Водоканалпроект



Типовой проект 902-1-54 Альбом XI

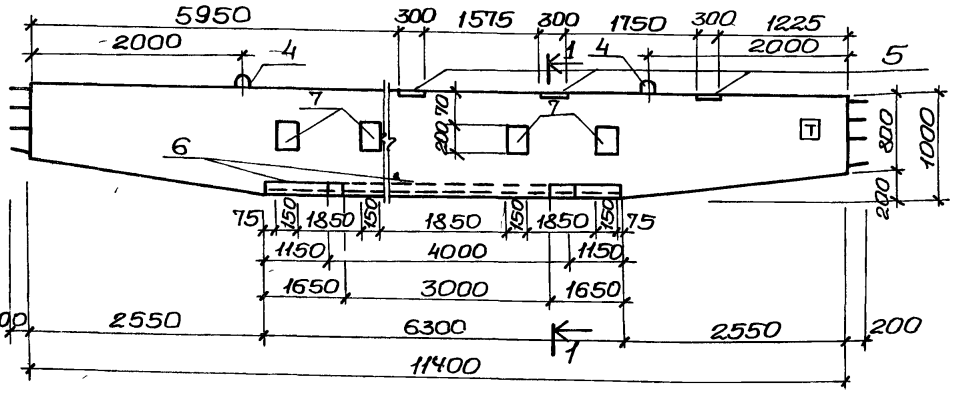


1-1

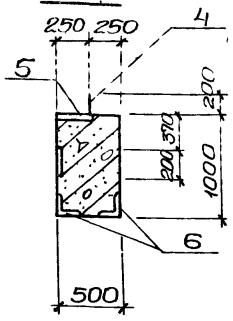


Расчетная схема Б1А
при t=-20°С, -30°С.

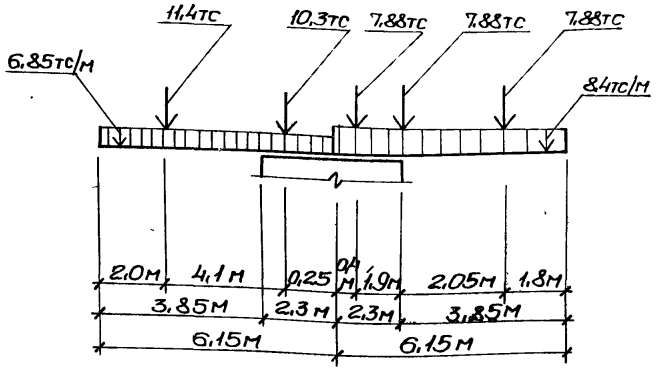


| Формат | Зона | Позиция | Обозначение | Наименование | Кол. | Прим. |
|---|---|---|---|---|---|---|
| | | | | Документация | | |
| 11 | | | 902-1-54-КЖСИ-ТТ1 | Технические требования ТТ1 | | |
| 12 | | | -Б1,Б1АСБ | Сборочный чертеж | | |
| | | | | Сборочные единицы и детали. | | |
| 11 | | 1 | 902-1-54-КЖСИ-Кп2 | Каркас пространственный Кп2 | 2 | |
| | | 2 | | Стержни одиночные | | |
| 11 | | 4 | 902-1-54-КЖСИ-Мн15, Мн19 | Изделие закладное Мн15 | 2 | |
| Б/Ч | | 5 | 3.400-6/76 | То же Ми1-26 | 3 | |
| Б/Ч | | 6 | То же | " Ми4-21 | 7,3 | п.м. |
| Б/Ч | | 7 | " | " Ми1-20 | 4 | |
| | | | | | | |
| | | | | Материалы | | |
| | | | | Бетон марки М300 | 5,45 | м³ |

Выборка стали на один элемент, кг

| Марка элемента | Арматурные изделия | | | | | | | | | | Всего |
|---|---|---|---|---|---|---|---|---|---|---|---|
| | Арматурная сталь ГОСТ 5781-75 класс А I | | | | | Арматурная сталь ГОСТ 5.1459-72 класс А III | | | | | |
| | ф мм | | | | Итого | ф мм | | | | Итого | |
| | 8 | | | | | 12 | 20 | 28 | | | |
| Б1А | 17,2 | | | | 17,2 | 334,1 | 146,0 | 285,0 | | 765,1 | 782,3 |
| | | | | | | | | | | | |

Для ориентации при монтаже на балке Б1А нанести знак Ⓣ несмываемой краской.

Привязан

Инв.№

| | | |
|---|---|---|
| Нач.отд. | Шейко | |
| Н.контр. | Лучковский | |
| Рук.гр. | Тахтанышева | |
| Инжен. | Мягкая | |
| Инжен. | Перова | |

ТП 902-1-54 - КЖСИ-Б1А

Балка Б1-А
(для t=-20°С;-30°С)

| Стадия | Масса | Масштаб |
|---|---|---|
| Р | 13,6т | |
| Лист | Листов 1 | |

Госстрой СССР
Союзводоканалниипроект
Ярьковский Водоканалпроект

16991-11 33

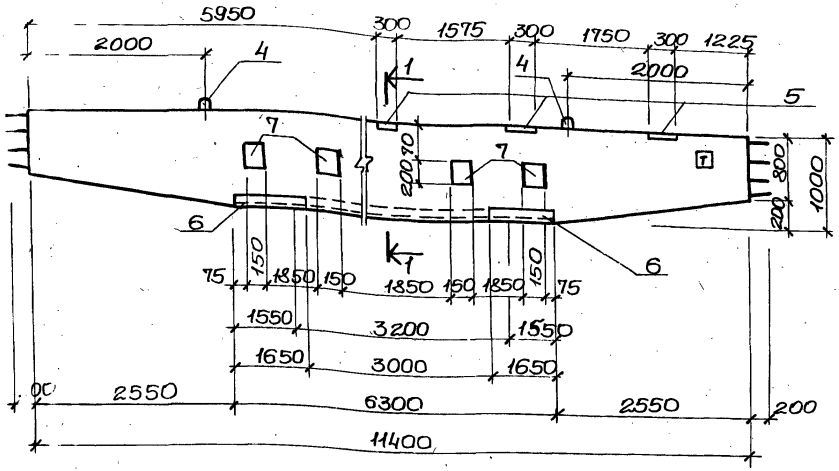


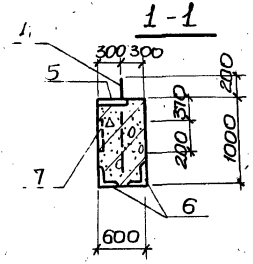


| Формат | Зона | Позиц. | Обозначение | Наименование | Кол. | Примеч. |
|---|---|---|---|---|---|---|
| | | | | Документация | | |
| 11 | | | 902-1-54 -КЖИ-ТТ1 | Технические требования ТТ1 | | |
| 12 | | | -Б1,Б1АСБ | Сборочный чертеж | | |
| | | | | Сборочные единицы и детали. | | |
| 11 | | 1 | 902-1-54 -КЖИ-КП3 | Каркас пространственный КП3 | 2 | |
| | | 23 | | Стержни одиночные | | |
| 11 | | 4 | 902-1-54 -КЖИ-МН15, МН19 | Изделие закладное МН15 | 2 | |
| Б/Ч | | 5 | 3.400-6/76 | То же МИ1-26 | 3 | |
| Б/Ч | | 6 | То же | " МИ4-21 | 6,5 | п.м |
| Б/Ч | | 7 | " | " МИ1-20 | 4 | |
| | | | | | | |
| | | | | Материалы | | |
| | | | | Бетон марки М300 | 6,54 | м³ |

Выборка стали на один элемент, кг

| Марка элемента | Арматурные изделия | | | | | | | | | | Всего |
|---|---|---|---|---|---|---|---|---|---|---|---|
| | Арматурная сталь ГОСТ 5781-75 класс AI | | | | Арматурная сталь ГОСТ 5.1459-72 класс AIII | | | | | | |
| | ф мм | | | Итого | ф мм | | | | | Итого | |
| | 8 | | | | 12 | 20 | 28 | | | | |
| Б1А | 20,8 | | | 20,8 | 342,3 | 146,0 | 478,2 | | | 966,5 | 987,3 |

Для ориентации при монтаже на балке Б1А нанести знак Т несмываемой краской.

Расчетная схема Б1А при t=-40°С

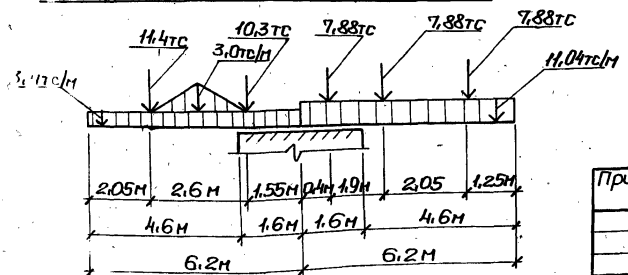


Привязан

Инв. №

| | | | |
|---|---|---|---|
| Нач.отд | Шебко | | |
| Н.контр. | Лучковский | | |
| Рук.гр. | Тахтамышева | | |
| Инженер | Мягкая | | |
| Инженер | Перова | | |

ТП 902-1-54 -КЖИ-Б1А

Балка Б1А (для t=-40°С)

| Стадия | Масса | Масштаб |
|---|---|---|
| Р | 16,5т | |
| Лист | Листов 81 | |

Госстрой СССР Союзводоканалниипроект Харьковский Водоканалпроект

16001-11 2/1

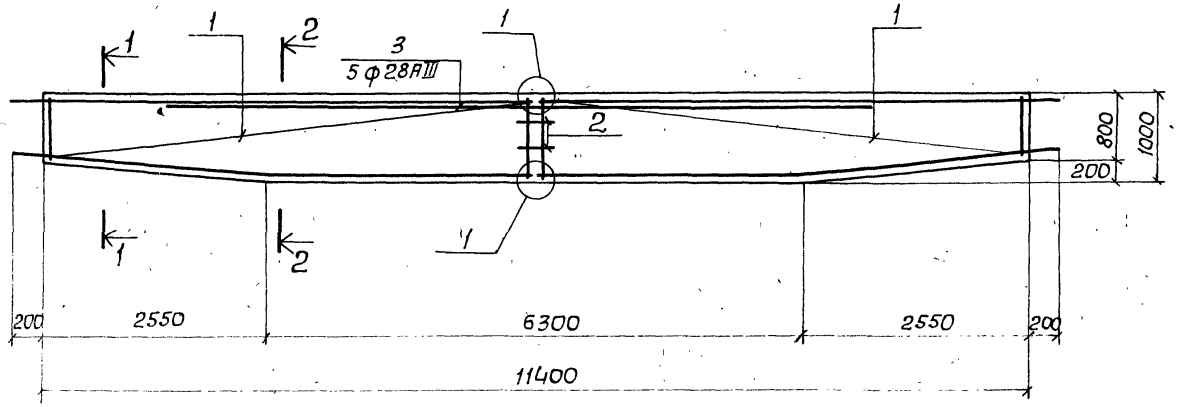


## Ведомость стержней на один элемент

| Марка эл-та | Поз. | Эскиз или сечение | ф мм | Длина мм | Кол. |
|---|---|---|---|---|---|
| Б1, Б1А | 2 | 300 | 12 A III | 300 | 10 |
| | 3 | 8000 | 28 A III | 8000 | 5 |

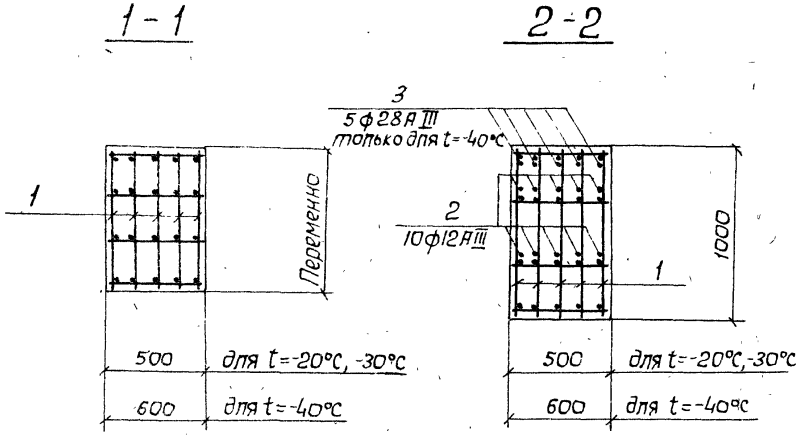


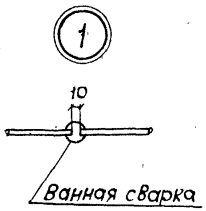


Защитный слой бетона для рабочей арматуры 1-35 мм.

Привязан

Инв. №

| | | |
|---|---|---|
| Нач.отд. | Шейко | |
| Н.контр. | Лучковский | |
| Рук.грп. | Тактамышева | |
| Инженер | Мягкая | |
| Инженер | Перова | |

902-1-54-КЖИ-Б1, Б1А СБ

Балка Б1, Б1А

| Стадия | Масса | Масштаб |
|---|---|---|
| Р | | |
| Лист | Листов | |

Госстрой СССР Союзводоканалниипроект Харьковский Водоканалпроект

## Б2; Б2А (зеркальное отражение)

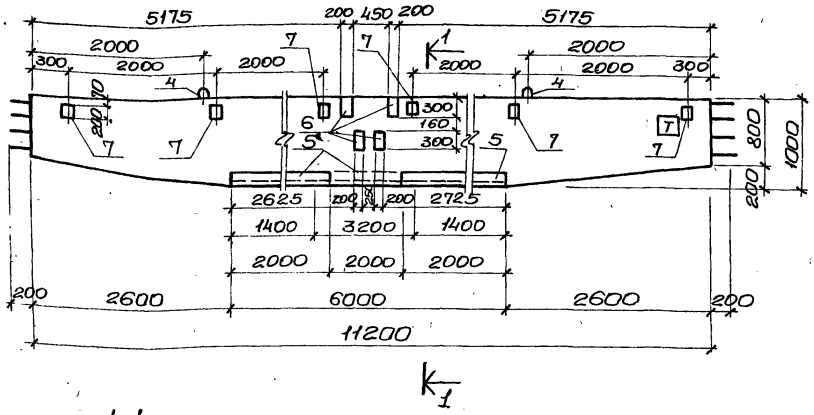


### 1-1

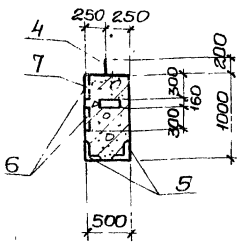


| Формат | Зона | Поз. | Обозначение | Наименование | Кол. | Примеч. |
|---|---|---|---|---|---|---|
| | | | | Документация | | |
| 11 | | | 902-1-54 -КЖИ-ТТ1 | Технические требования ТТ1 | | |
| 12 | | | " -Б2,Б2АСБ | Сборочный чертеж | | |
| | | | | Сборочные единицы и детали. | | |
| 11 | | 1 | 902-1-54 -КЖИ-КП 4 | Каркас пространственный КП4 | 2 | |
| | | 2 | | Стержни одиночные | | |
| 11 | | 4 | 902-1-54 -КЖИ-Мн15, Мн19 | Изделие закладное Мн15 | 2 | |
| б/ч | | 5 | 3.400-6/76 | То же Ми4-21 | 7,2 | п.м |
| б/ч | | 6 | То же | " Ми1-26 | 4 | |
| б/ч | | 7 | " | " Ми1-20 | 6 | Только для Б2 |
| | | | | Материалы | | |
| | | | | Бетон марки М300 | 5,34 | м³ |

### Выборка стали на один элемент, кг

| Марка элемента | Арматурные изделия | | | | | | | | | | Всего |
|---|---|---|---|---|---|---|---|---|---|---|---|
| | Арматурная сталь ГОСТ 5781-75 | | | | Арматурная сталь ГОСТ 5.1459-72* | | | | | | |
| | класс А I | | | | класс А III | | | | | | |
| | ф мм | | | Итого | ф мм | | | | | Итого | |
| | 8 | | | | 12 | 20 | 28 | | | | |
| Б2, Б2А | 17,2 | | | 17,2 | 332,1 | 143,0 | 280,0 | | | 755,1 | 772,3 |
| | | | | | | | | | | | |

Для ориентации при монтаже на балках Б2,Б2А нанести знак [Т] несмываемой краской.

### Расчетная схема Б2, Б2А при t=-20°; -30°С:

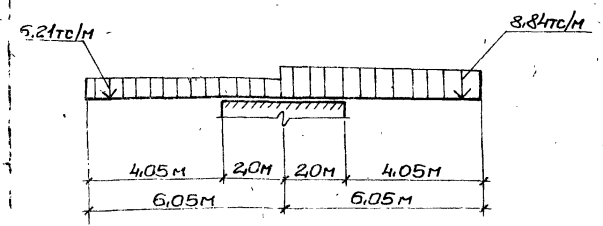


| | | | |
|---|---|---|---|
| Нач. отд. | Шейко | | |
| Н.контр. | Лучковский | | |
| Рук. гр. | Тахтамышева | | |
| Инжен | Мягкая | | |
| Инжен | Перова | | |

Привязан

Инв. №

ТП 902-1-54 -КЖИ-Б2, Б2А

Балка Б2, Б2А (для t=-20°С; -30°С)

| Стадия | Масса | Масштаб |
|---|---|---|
| Р | 13,35 | |

Лист | Листов 1

Госстрой СССР
Союзводоканалниипроект
Харьковский
Водоканалпроект

## Б2; Б2А (зеркальное отражение)

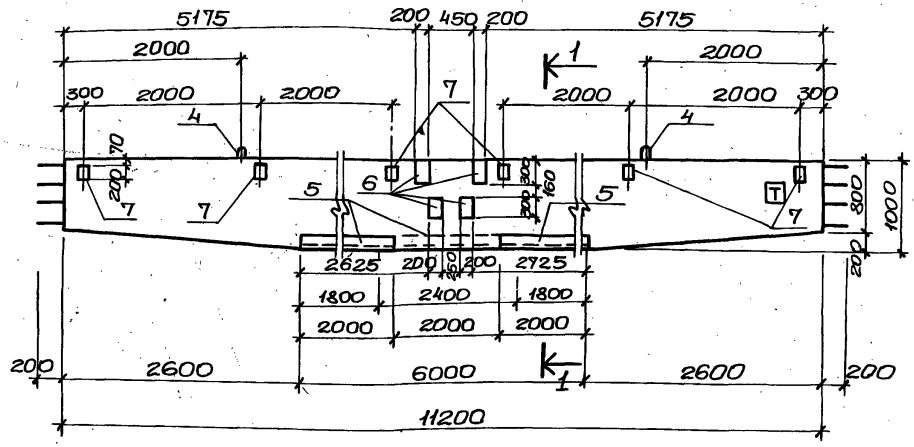


| Формат | Зона | Поз. | Обозначение | Наименование | Кол. | Приме-чание |
|---|---|---|---|---|---|---|
| | | | | Документация | | |
| 11 | | | 902-1-54 -КЖИ-ТТ1 | Технические требования ТТ1 | | |
| 12 | | | -Б2, Б2АСБ | Сборочный чертеж | | |
| | | | | Сборочные единицы и детали. | | |
| 11 | | 1 | 902-1-54 -КЖИ-КП5 | Каркас пространственный КП5 | 2 | |
| | | 2,3 | | Стержни одиночные | | |
| 11 | | 4 | 902-1-54 -КЖИ-Мн15, Мн19 | Изделие закладное Мн15 | 2 | |
| б/ч | | 5 | 3.400-6/76 | То же Ми4-21 | 6,4 | п.м |
| б/ч | | 6 | То же | " Ми1-26 | 4 | |
| б/ч | | 7 | " | " Ми1-20 | 6 | Только для Б |
| | | | | Материалы | | |
| | | | | Бетон марки М300 | 6,41 | м³ |

### 1-1

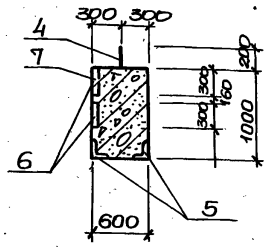


### Расчетная схема Б2; Б2А при t = 40°С.

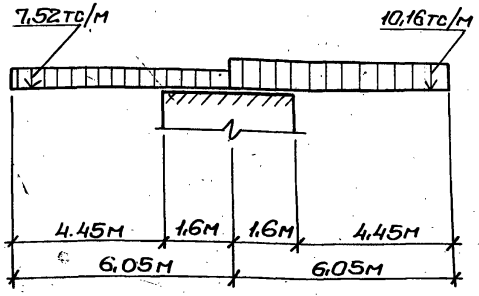


### Выборка стали на 1 элемент, кг

| Марка элемента | Арматурные изделия | | | | | | | | Всего |
|---|---|---|---|---|---|---|---|---|---|
| | Арматурная сталь ГОСТ 6727-75 класс АI | | | Арматурная сталь ГОСТ 5.1459-72 класс АIII | | | | | |
| | ф мм | | Итого | ф мм | | | | Итого | |
| | 8 | | | 12 | 20 | 32 | | | |
| Б2, Б2А | 20,8 | | 20,8 | 340,3 | 143,0 | 473,2 | | 956,5 | 977,3 |

Для ориентации при монтаже на балках Б2, Б2А нанести знак Т несмываемой краской.

Привязан

Инв.№

| | | |
|---|---|---|
| Нач.отд. | Шебко | |
| Н.контр. | Лучковский | |
| Рук.гр. | Тахтамышева | |
| Инженер | Мягкая | |
| Инженер | Перова | |

ТП 902-1-54 -КЖИ-Б2, Б2А

Балка Б2; Б2А (для t=-40°С).

| Стадия | Масса | Масштаб |
|---|---|---|
| Р | 16,02 | |
| Лист | Листов | |

Госстрой СССР Союзводоканалниипроект Харьковский Водоканалпроект

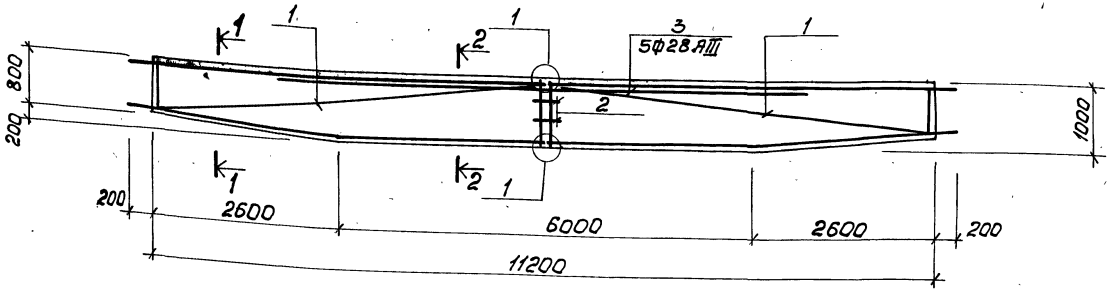


1-1

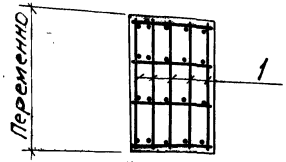


500 для t=-20°; -30°

600 для t=-40°

2-2

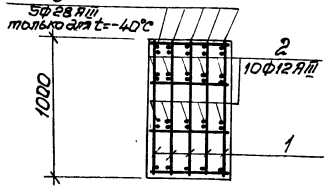


500 для t=-20°; -30°

600 для t=-40°

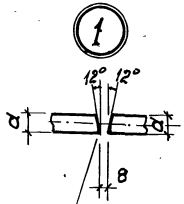


Ванную сварку выполнить по СН 393-78

Ведомость стержней на один элемент

| Марка Эл-10 | Поз | Эскиз или сечение | ф мм | Длина мм | Кол. |
|---|---|---|---|---|---|
| Б2, Б2А | 2 | 300 | 12 AIII | 300 | 10 |
| | 3 | 8000 | 28 AIII | 8000 | 5 |

Защитный слой бетона для рабочей арматуры - 35мм

| | | | | | |
|---|---|---|---|---|---|
| Привязан | | | | 902-1-54 -КЖИ-Б2; Б2А СБ | |
| | | | | Балка Б2, Б2А. | Стадия: Р; Масса: -; Масштаб: |
| | | Разраб. | Перова | | Лист; Листов 1 |
| | | Провер. | Мягкая | | Госстрой СССР Союзводоканалпроект Харьковский Водоканалпроект |
| | | Рук. гр. | Тапомщева | | |
| | | Н. контр. | Чучковский | | |
| Инв. № | | Нач. отд. | Шейко | | |

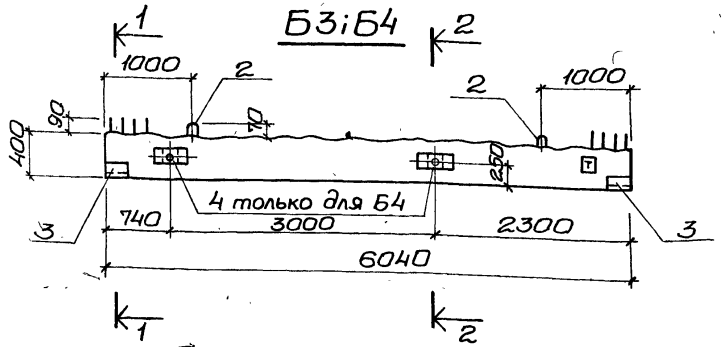


Схема армирования

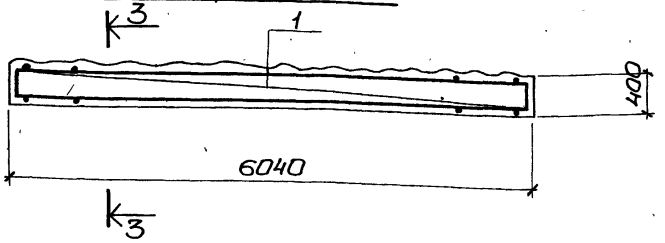


Расчетная схема Б3

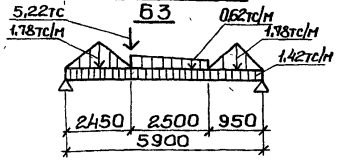


Расчетная схема Б4

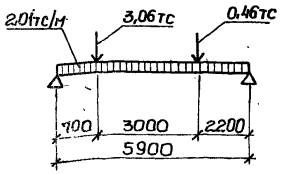


2-2

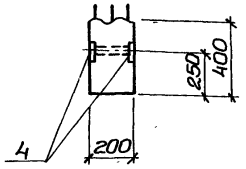


3-3

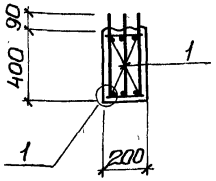


1-1

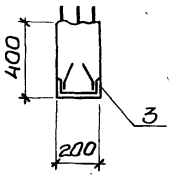


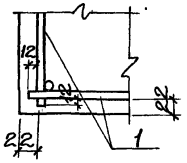


(1) Защитный слой бетона для рабочей арматуры-30мм

| Формат | Зона | Поз. | Обозначение | Наименование | Кол. | Примеч. |
|---|---|---|---|---|---|---|
| | | | | Б3;Б4 | | |
| | | | | Документация | | |
| 11 | | | 902-1-54 -КЖИ-ТТ1 | Технические требования ТТ1 | | |
| | | | | Сборочные единицы и детали | | |
| 11 | | 1 | 902-1-54 -КЖИ-Кп6 | Каркас пространственный Кп6 | 1 | |
| 11 | | 2 | -Мн15, Мн19 | Изделие закладное Мн19 | 2 | |
| 61ч | | 3 | 3.400-6/76 | То же Ми4-12 | 2 | |
| 11 | | 4 | 902-1-54 -КЖИ-Мн16 | То же Мн-16 | 2 | только для Б4 |
| | | | | Материалы | | |
| | | | | Бетон марки М300 | 0,48 | м³ |

Выборка стали на один элемент, кг

| Марка элемента | Арматурные изделия | | | | | | Всего |
|---|---|---|---|---|---|---|---|
| | Арматурная сталь ГОСТ 5781-75 класс А I | | | Арматурная сталь ГОСТ 5.1459-72* класс А III | | | |
| | ф мм | | Итого | ф мм | | Итого | |
| | 8 | | | 25 | | | |
| Б3;Б4 | 24,8 | | 24,8 | 138,9 | | 138,9 | 163,7 |

| | | | |
|---|---|---|---|
| Привязан | | | |
| Инв. № | Нач. отд. | Шейко | |
| | Н. контр. | Лучковский | |
| | Рук. гр. | Тахтанышева | |
| | Инженер. | Мягкая | |
| | Инженер. | Перова | |

902-1-54 -КЖИ-Б3;Б4

Балки Б3;Б4

| Стадия | Масса | Масштаб |
|---|---|---|
| Р | 1,2т | |
| Лист | Листов | |

Госстрой СССР Союзводоканалниипроект Харьковский Водоканалпроект

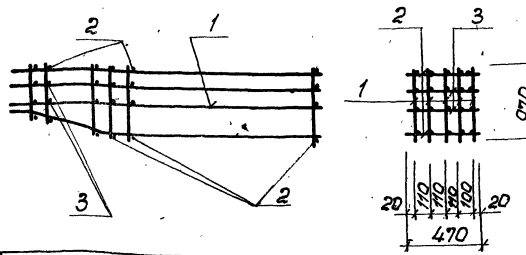


| Формат | Зона | Поз. | Обозначение | Наименование | Кол. | Примеч. |
|---|---|---|---|---|---|---|
| | | | | **Документация** | | |
| 11 | | | 902-1-54 -КЖИ-ТТ2 | Технические требования ТТ2 | | |
| | | | | **Сборочные единицы и детали** | | |
| 11 | 1 | | 902-1-54 -КЖИ-Кр26 | Каркас плоский Кр26 | 5 | 362.0кг |
| БЧ | 2 | | | 12AIII ГОСТ5.1459-72* ℓ=470 | 46 | 19.2кг |
| БЧ | 3 | | | 8AI ГОСТ5781-75 ℓ=470 | 46 | 8.6кг |

Привязан

Инв.№

| | | | |
|---|---|---|---|
| Нач.отд. | Шейко | | |
| Н.контр. | Луковский | | |
| Рук.гр. | Тонтомышев | | |
| Инжен. | Мягкая | | |
| Инжен. | Перова | | |

902-1-54 -КЖИ-КП2

Каркас пространственный КП2

| Стадия | Масса | Масштаб |
|---|---|---|
| Р | 389,8кг | |
| Лист | Листов 1 | |

Госстрой СССР Союзводоканалпроект Харьковский Водоканалпроект

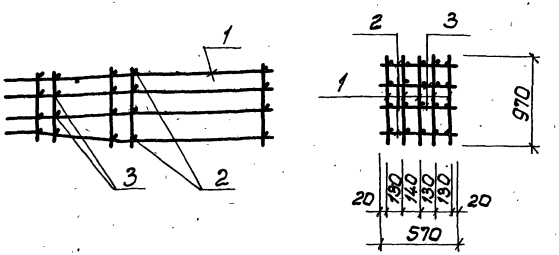


| Формат | Зона | Поз. | Обозначение | Наименование | Кол. | Примеч. |
|---|---|---|---|---|---|---|
| | | | | **Документация** | | |
| 11 | | | 902-1-54-КЖИ-ТТ2 | Технические требования ТТ2 | | |
| | | | | **Сборочные единицы и детали** | | |
| 11 | | 1 | 902-1-54-КЖИ-Кр26 | Каркас плоский Кр26 | 5 | 362.0 |
| БЧ | | 2 | | ФI2AIII ГОСТ5.1459-72* ℓ=570 | 46 | 23.3 |
| БЧ | | 3 | | ФBAI ГОСТ5781-75 ℓ=570 | 46 | 10.4 |

Привязан

Инв.№

| | | | |
|---|---|---|---|
| Нач.отд. | Шейко | | |
| Н.контр. | Луковский | | |
| Рук.гр. | Тонтомышев | | |
| Инжен. | Мягкая | | |
| Инжен. | Перова | | |

902-1-54 -КЖИ-КП3

Каркас пространственный КП3

| Стадия | Масса | Масштаб |
|---|---|---|
| Р | 395,7кг | |
| Лист | Листов 1 | |

Госстрой СССР Союзводоканалпроект Харьковский Водоканалпроект

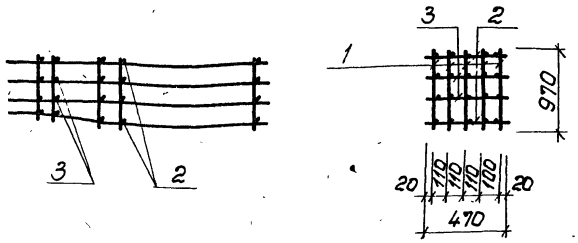


| Формат | Зона | Поз. | Обозначение | Наименование | Кол. | Примеч. |
|---|---|---|---|---|---|---|
| | | | | Документация | | |
| 11 | | | 902-1-54 -КЖИ-ТТ2 | Технические требования ТТ2 | | |
| | | | | Сборочные единицы и детали | | |
| 11 | | 1 | 902-1-54 -КЖИ-Кр27 | Каркас плоский Кр27 | 5 | 357.0 |
| Б.Ч. | | 2 | | ф12 А III ГОСТ 5.1459-72* ℓ=470 | 46 | 19.2 |
| Б.Ч. | | 3 | | ф8 АI ГОСТ 5781-75 ℓ=470 | 46 | 8.6 |

Привязан

Инв. №

| | | | |
|---|---|---|---|
| Нач.отд. | Шейко | | |
| Н.контр. | Лучковский | | |
| Рук.гр. | Тантамышев | | |
| Инжен. | Мягкая | | |
| Инжен. | Перова | | |

902-1-54 -КЖИ-КП4

Каркас пространственный КП4

| Стадия | Масса | Масштаб |
|---|---|---|
| Р | 384.8кг | |
| Лист | Листов 1 | |

Госстрой СССР Союзводоканалмонтажпроект Харьковский Водоканалпроект

Альбом XI

Типовой проект 902-1-54

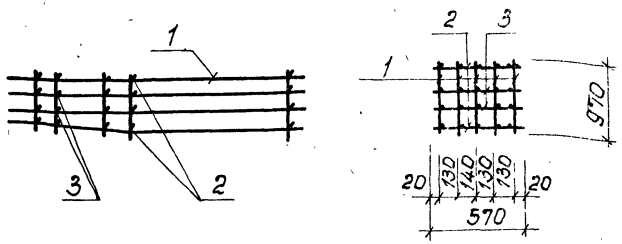


| Формат | Зона | Поз. | Обозначение | Наименование | Кол. | Примеч. |
|---|---|---|---|---|---|---|
| | | | | Документация | | |
| 11 | | | 902-1-54 -КЖИ-ТТ2 | Технические требования ТТ2 | | |
| | | | | Сборочные единицы и детали | | |
| 11 | | 1 | 902-1-54 -КЖИ-Кр27 | Каркас плоский Кр27 | 5 | 357.0 |
| Б.Ч. | | 2 | | ф12 А III ГОСТ 5.1459-72* ℓ=570 | 46 | 23.3 |
| Б.Ч. | | 3 | | ф8 АI ГОСТ 5781-75 ℓ=570 | 46 | 10.4 |

Взам. инв. №

Привязан

Инв. №

Подпись и дата

Инв. № подл.

| | | | |
|---|---|---|---|
| Нач.отд. | Шейко | | |
| Н.контр. | Лучковский | | |
| Рук.гр. | Тантамышев | | |
| Инжен. | Мягкая | | |
| Инжен. | Перова | | |

902-1-54 -КЖИ-КП5

Каркас пространственный КП5

| Стадия | Масса | Масштаб |
|---|---|---|
| Р | 390.7кг | |
| Лист | Листов 1 | |

Госстрой СССР Союзводоканалмонтажпроект Харьковский Водоканалпроект

Типовой проект 902-1-54 Альбом XI

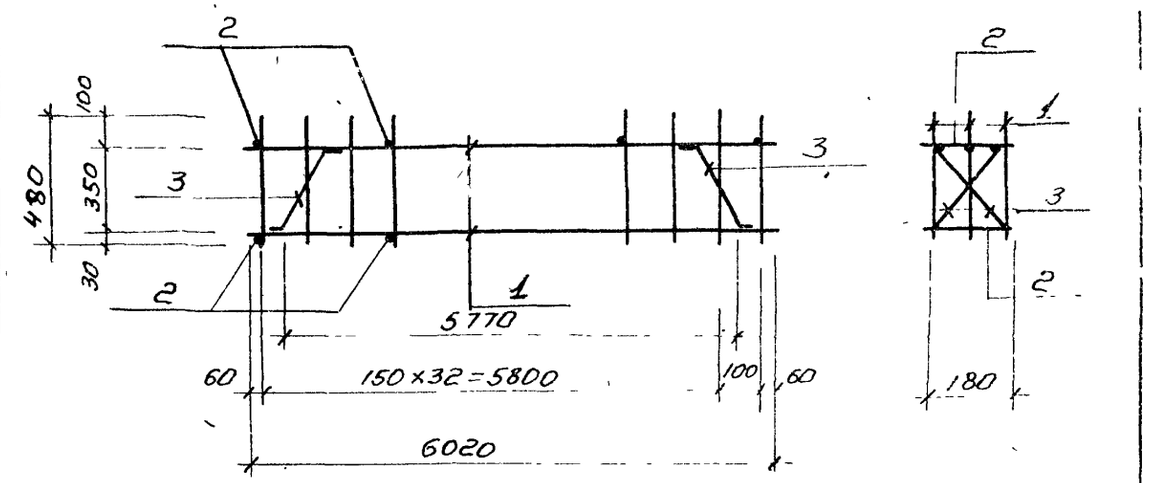


| Формат | Зона | Поз | Обозначение | Наименование | Кол | Примеч |
|---|---|---|---|---|---|---|
| | | | | Документация | | |
| 11 | | | 902-1-54-КЖИ-ТТ2 | Технические требования ТТ2 | | |
| | | | | Сборочные единицы и детали | | |
| | | 1 | 902-1-54-КЖИ-КР.28 | Каркас плоский КР28 | 3 | 162,3кг |
| 64 | | 2 | | ф8АI ГОСТ5781-75, ℓ=180 | 14 | 1,0кг |
| 64 | | 3 | | ф8АI ГОСТ5781-75, ℓ=500 | 2 | 0,4кг |

Привязан

Инв.№

Подпись и дата | Взам.инв.№ | Инв.№ подл.

| | | |
|---|---|---|
| Нач.отд | Шейко | |
| Н.контр | Лучковский | |
| Рук.гр | Тохтамышева | |
| Инжен | Мягков | |
| Инжен | Перова | |

902-1-54 – КЖИ-КП6

Каркас пространственный КП6

| Стадия | Масса | Масштаб |
|---|---|---|
| Р | 163,7кг | |

Лист | Листов 1

Госстрой СССР Союзводоканалниипроект Харьковский Водоканалпроект

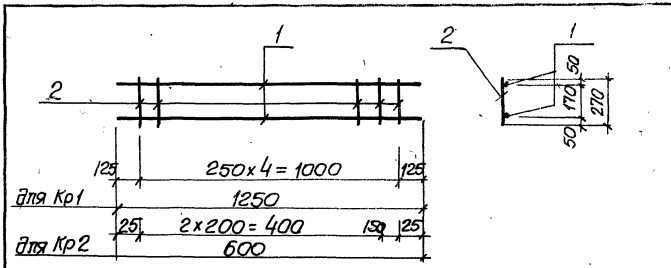


| Формат | Зона | Поз | Обозначение | Наименование | Кол. | Примечание |
|---|---|---|---|---|---|---|
| | | | | Документация | | |
| | | | 902-1-54 -КЖИ-ТТ2 | Технические требования ТТ2 | | |
| | | | | **Кр22** | | 1.9кг |
| | | | | **Детали** | | |
| Б4 | | 1 | | ф10АI ГОСТ5781-75 ℓ=1250 | 2 | 1.6кг |
| Б4 | | 2 | | 6АI, то же ℓ=270 | 5 | 0.3кг |
| | | | | **Кр 23** | | 1.0кг |
| | | | | **Детали** | | |
| Б4 | | 1 | | ф10АI ГОСТ5781-75 ℓ=600 | 2 | 0.6кг |
| Б4 | | 2 | | ф6АI То же ℓ=270 | 4 | 0.2кг |

Привязан

Инв.№

Взам.инв.№ | Подпись и дата | Инв.№ подл.

| | | |
|---|---|---|
| Нач.отд | Шейко | |
| Н.контр | Лучковский | |
| Рук.груп. | Тахтамышева | |
| Инж. | Каюков | |
| Инж. | Мягкая | |

ТП 902-1-54 -КЖИ-Кр22,Кр23

Каркас плоский Кр22, Кр23

| Стадия | Масса | Масштаб |
|---|---|---|
| Р | см таблицу | |
| Лист | Листов | |

Госстрой СССР Союзводоканалмонтаж г. Харьковский Водоканалпроект

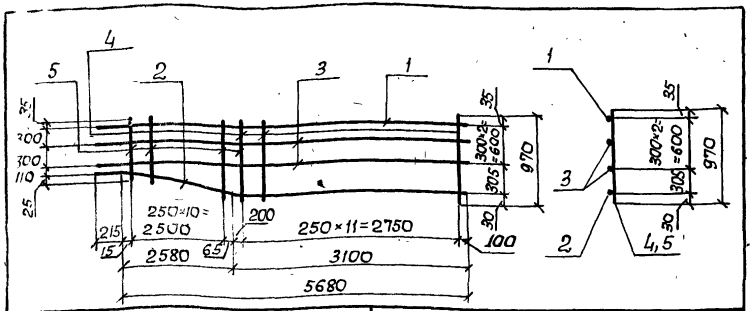


| Формат | Зона | Поз. | Обозначение | Наименование | Кол. | Примечание |
|---|---|---|---|---|---|---|
| | | | | Документация | | |
| 11 | | | 902-1-54 -КЖИ-ТТ2 | Технические требования ТТ2 | | |
| | | | | Детали | | |
| Б.Ч | | 1 | | 28АIII ГОСТ 5.1459-72* ℓ=5895 | 1 | 28,5кг |
| Б.Ч | | 2 | | 20АIII Тоже ℓ=5910 | 1 | 14,6кг |
| Б.Ч | | 3 | | 12АIII " ℓ=5895 | 2 | 10,5кг |
| Б.Ч | | 4 | | 12АIII " ℓ=970 | 12 | 10,3кг |
| Б.Ч | | 5 | | 12АIII " ℓ=770÷970 | 11 | 8,5кг |

Привязан

Инв. №

| | | |
|---|---|---|
| Нач.отд. | Шейко | |
| Н.контр. | Пучковский | |
| Рук.груп. | Тахтамышева | |
| Инженер | Мягкая | |
| Инженер | Петрова | |

ТП 902-1-54 -КЖИ-Кр 26

Каркас плоский Кр 26

| Стадия | Масса | Масштаб |
|---|---|---|
| Р | 72,4кг | |
| Лист | Листов | |

Госстрой СССР Союзводоканалниипроект Харьковский Водоканалпроект

Альбом XI

Типовой проект 902-1-54

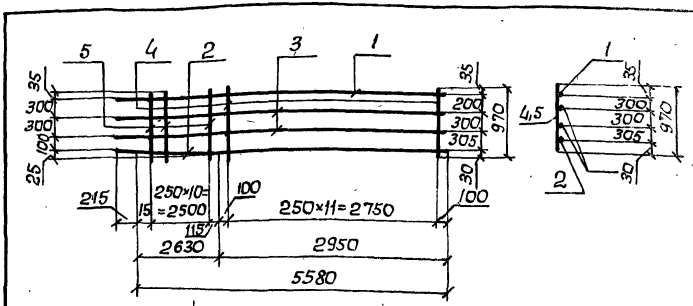


| Формат | Зона | Поз. | Обозначение | Наименование | Кол. | Примечание |
|---|---|---|---|---|---|---|
| | | | | Документация | | |
| 11 | | | 902-1-54 -КЖИ-ТТ2 | Технические требования ТТ2 | | |
| | | | | Сборочные единицы и детали | | |
| Б.Ч | | 1 | | 28АIII ГОСТ 5.1459-72* ℓ=5795 | 1 | 28,6кг |
| Б.Ч | | 2 | | 20АIII Тоже ℓ=5810 | 1 | 14,3кг |
| Б.Ч | | 3 | | 12АIII " ℓ=5795 | 2 | 10,3кг |
| Б.Ч | | 4 | | 12АIII " ℓ=970 | 12 | 10,3кг |
| Б.Ч | | 5 | | 12АIII " ℓ=770÷970 | 11 | 8,5кг |

Привязан

Инв. №

| | | |
|---|---|---|
| Нач.отд. | Шейко | |
| Н.контр. | Пучковский | |
| Рук.груп. | Тахтамышева | |
| Инженер | Мягкая | |
| Инженер | Перова | |

ТП 902-1-54 -КЖИ-КР 27

Каркас плоский Кр 27

| Стадия | Масса | Масштаб |
|---|---|---|
| Р | 71,4кг | |
| Лист | Листов | |

Госстрой СССР Союзводоканалниипроект Харьковский Водоканалпроект

Альбом XI

Типовой проект 902-1-54

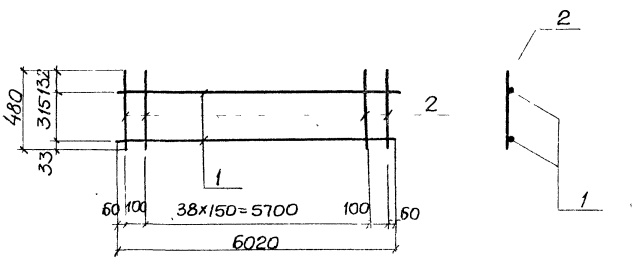


| Формат | Зона | Поз. | Обозначение | Наименование | Кол | Прим. |
|---|---|---|---|---|---|---|
| | | | | Документация | | |
| 11 | | | 902-1-54-КЖИ-ТТ2 | Технические требования ТТ2 | | |
| | | | - | Сборочные единицы и детали | | |
| Б.Ч | | 1 | | ф25АIII ГОСТ 5.1459-72* ℓ=6000 | 2 | 46.3кг |
| Б.Ч | | 2 | | ф8АI ГОСТ 5781-75 ℓ=4.80 | 41 | 7.8кг |

Привязан

Инв.№

Взам. инв.№

Подпись и дата

Инв.№ подл.

| | | |
|---|---|---|
| Нач. отд. | Шейко | |
| Н. контр. | Лучковский | |
| Рук. гр. | Гахтамышев | |
| Инж. | Мягкота | |
| Инж. | Перова | |

ТП 902-1-54 КЖИ - КР 28

Каркас плоский КР 28

| Стадия | Масса | Масштаб |
|---|---|---|
| Р | 54 т/кг | |
| Лист | Листов 1 | |

Госстрой СССР Союзводоканалпроект Харьковский Водоканалпроект

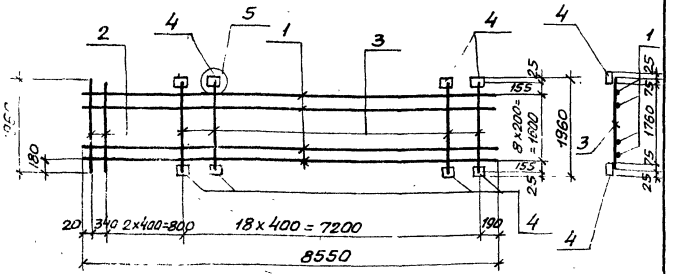


| Формат | Зона | Поз. | Обозначение | Наименование | Кол. | Примечание |
|---|---|---|---|---|---|---|
| | | | | Документация | | |
| | | | 902-1-54-КЖИ-ТТ2 | Технические требования | ТТ2 | |
| | | | | Детали | | |
| | | 1 | | ф12 А III ГОСТ 5.1459-72* ℓ=8550 | 9 | 68.70 |
| | | 2 | | ф16 А III То же ℓ=1950 | 3 | 9,3 кг |
| | | 3 | | ф16 А III то же, ℓ=1910 | 19 | 57,5кг |
| | | 4 | | -100×6 ГОСТ 103-76, ℓ=100 | 98 | 18,0кг |

Привязан

Инв. №

| | | | |
|---|---|---|---|
| Нач.отд. | Шейко | | |
| Н.контр. | Лучковский | | |
| Рук.гр. | Тахтамышев | | |
| Инженер | Пожарова | | |
| Инженер | Канков | | |
| Инженер | Перова | | |

ТП 902-1-54-КЖИ-С10

Сетка арматурная С10

| Стадия | Масса | Масштаб |
|---|---|---|
| Р | 153,5кг | |
| Лист | Листов 1 | |

Госстрой СССР Союзводоканалниипроект Харьковский ВОДОКАНАЛПРОЕКТ

Типовой проект 902-1-54 Альбом XI

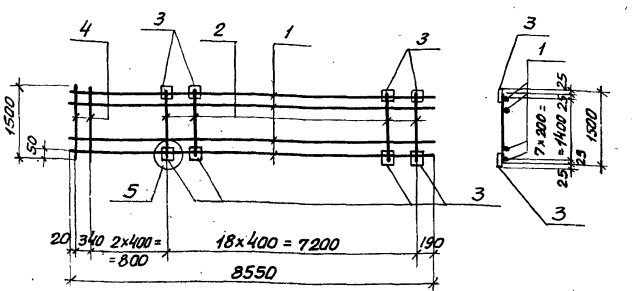


| Формат | Зона | Поз. | Обозначение | Наименование | Кол. | Примечание |
|---|---|---|---|---|---|---|
| | | | | Документация | | |
| | | | 902-1-54-КЖИ-ТТ2 | Технические требования ТТ2 | | |
| | | | | Детали | | |
| Б4 | | 1 | | ф12 А III ГОСТ 5.1459-72* ℓ=8550 | 8 | 61.0кг |
| Б4 | | 2 | | ф16 А III, То же, ℓ=1450 | 19 | 43,5кг |
| Б4 | | 3 | | -100×6 ГОСТ 103-76, ℓ=100 | 38 | 18,0кг |
| Б4 | | 4 | | ф16 А III, ГОСТ 5.1459-72* ℓ=1500 | 3 | 7,1кг |

Привязан

Инв. №

| | | | |
|---|---|---|---|
| Нач.отд. | Шейко | | |
| Н.контр. | Лучковский | | |
| Рук.гр. | Тахтамышев | | |
| Инженер | Канков | | |
| Инженер | Перова | | |

ТП 902-1-54-КЖИ-С11

Сетка арматурная С11

| Стадия | Масса | Масштаб |
|---|---|---|
| Р | 129,6кг | |
| Лист | Листов 1 | |

Госстрой СССР Союзводоканалниипроект Харьковский ВОДОКАНАЛПРОЕКТ

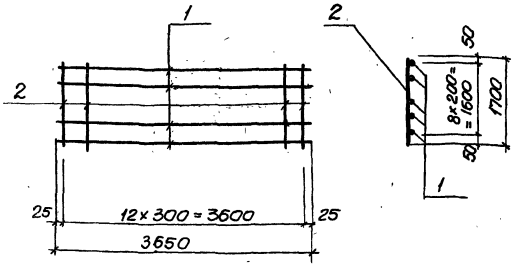


| Формат | Зона | Поз | Обозначение | Наименование | Кол | Примечание |
|---|---|---|---|---|---|---|
| | | | | | | |
| | | | | Документация | | |
| | | | ТП 902-1-54-КЖИ-ТТ2 | Технические требования ТТ2 | | |
| | | | | | | |
| | | | | Детали | | |
| Б.Ч | | 1 | | ф12АIII, ГОСТ 5.1459-72*, ℓ=3650 | 9 | 29.2 |
| Б.Ч | | 2 | | ф8АI ГОСТ 5781-75, ℓ=1700 | 13 | 8.8 |

Привязан

Инв.№

| | | |
|---|---|---|
| Нач.отд. | Шейко | |
| Н.контр. | Лучковский | |
| Рук.груп. | Тахтамышева | |
| Инженер | Мягкая | |
| Инженер | Каюков | |

ТП 902-1-54-КЖИ-С13

Сетка арматурная С13

| Стадия | Масса | Масштаб |
|---|---|---|
| Р | 38.0кг | |

Лист | Листов

Госстрой СССР
Союзводоканалниипроект
Харьковский
Водоканалпроект

Типовой проект 902-1-54 Альбом XI

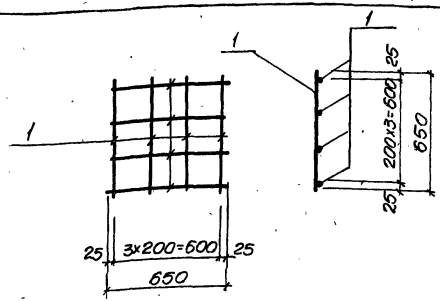


| Формат | Зона | Поз | Обозначение | Наименование | Кол | Примечание |
|---|---|---|---|---|---|---|
| | | | | | | |
| | | | | Документация | | |
| | | | ТП 902-1-54КЖИ-ТТ2 | Технические требования ТТ2 | | |
| | | | | | | |
| | | | | Детали | | |
| Б.Ч | | 1 | | ф10АI ГОСТ 5781-75, ℓ=650 | 8 | 3.2 |

Взам.инв.№ | Подпись и дата | Инв.№ подл.

Привязан

Инв.№

| | | |
|---|---|---|
| Нач.отд. | Шейко | |
| Н.контр. | Лучковский | |
| Рук.груп. | Тахтамышева | |
| Инженер | Мягкая | |
| Инженер | Каюков | |

ТП 902-1-54-КЖИ-С12

Сетка арматурная С12

| Стадия | Масса | Масштаб |
|---|---|---|
| Р | 3.2кг | |

Лист | Листов 1

Госстрой СССР
Союзводоканалниипроект
Харьковский
Водоканалпроект

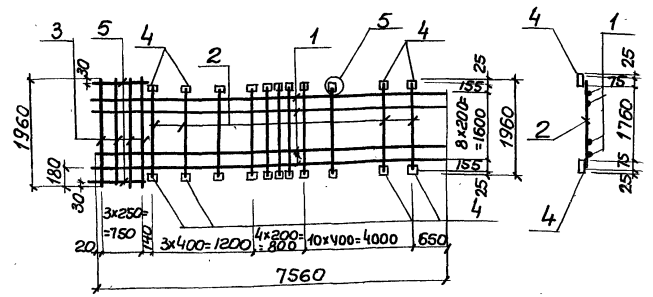


| Формат | Зона | Поз | Обозначение | Наименование | Кол | Примечание |
|---|---|---|---|---|---|---|
| | | | | Документация | | |
| 11 | | | 902-1-54-КЖИ-ТТ2 | Технические требования ТТ2 | | |
| | | | | Детали | | |
| Б.Ч | | 1 | | ф12АIII ГОСТ 5.1459-72* ℓ=7560 | 9 | 69.6кг |
| Б.Ч | | 2 | | ф16АIII " ℓ=1910 | 18 | 54.3кг |
| Б.Ч | | 3 | | ф16АIII " ℓ=1960 | 4 | 12.4кг |
| Б.Ч | | 4 | | -100х6 ГОСТ 103-76, ℓ=100 | 36 | 17.0кг |
| Б.Ч | | 5 | | ф12АIII ГОСТ 5.1453-72* ℓ=800 | 2 | 1.4 |

Привязан

Инв.N

| | | | |
|---|---|---|---|
| Нач.отд. | Шейко | | |
| Н.контр. | Лучковский | | |
| Рук.груп | Тахтамышева | | |
| Инженер | Перова | | |
| Инженер | Канаков | | |

ТП 902-1-54-КЖИ-С14

Сетка арматурная С14

| Стадия | Масса | Масштаб |
|---|---|---|
| Р | 154.7кг | |
| Лист | Листов 1 | |

Госстрой СССР Союзводоканалниипроект Харьковский Водоканалпроект

Альбом XI

Типовой проект 902-1-54

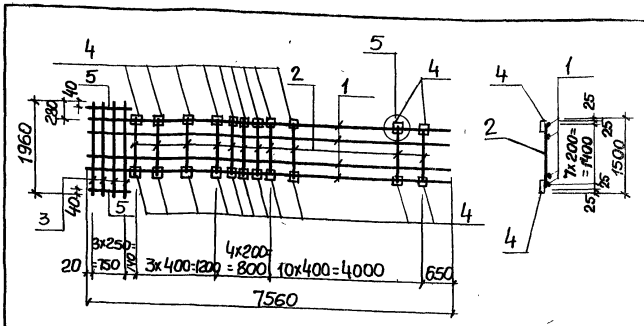


| Формат | Зона | Поз | Обозначение | Наименование | Кол | Примечание |
|---|---|---|---|---|---|---|
| | | | | Документация | | |
| 11 | | | 902-1-54-КЖИ-ТТ2 | Технические требования ТТ2 | | |
| | | | | Детали | | |
| Б.Ч | | 1 | | ф16АIII ГОСТ 5.1459-72*, ℓ=7560 | 8 | 95.2кг |
| Б.Ч | | 2 | | ф16АIII " ℓ=1450 | 18 | 41.2кг |
| Б.Ч | | 3 | | ф16АIII " ℓ=1960 | 4 | 12.4кг |
| Б.Ч | | 4 | | -100х6 ГОСТ 103-76, ℓ=100 | 36 | 17.0кг |
| Б.Ч | | 5 | | ф16АIII ГОСТ 5.1459-72* ℓ=800 | 2 | 2.5кг |

Взам.инв.N

Подпись и дата

Инв.N подл.

Привязан

Инв.N

| | | | |
|---|---|---|---|
| Нач.отд. | Шейко | | |
| Н.контр. | Лучковский | | |
| Рук.груп | Тахтамышева | | |
| Инженер | Перова | | |
| Инженер | Канаков | | |

ТП 902-1-54-КЖИ-С15

Сетка арматурная С15

| Стадия | Масса | Масштаб |
|---|---|---|
| Р | 168.3кг | |
| Лист | Листов 1 | |

Госстрой СССР Союзводоканалниипроект Харьковский Водоканалпроект

## С16, С17 (Зеркальное отражение)

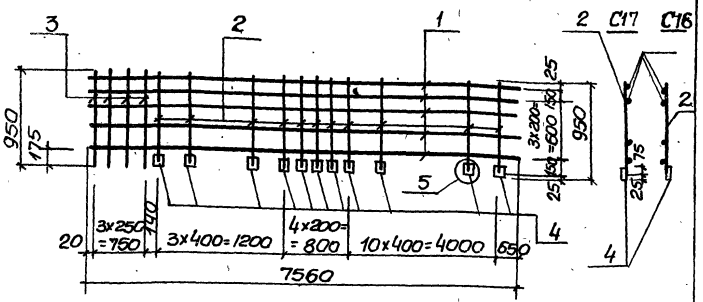


| Формат | Зона | Поз. | Обозначение | Наименование | Кол | Примечание |
|---|---|---|---|---|---|---|
| | | | | Документация | | |
| 11 | | | 902-1-54- КЖИ-ТТ2 | Технические требования ТТ2 | | |
| | | | | Детали | | |
| Б.Ч | | 1 | | Ф12АIII ГОСТ 5.1459-72*, ℓ=7560 | 5 | 33.6кг |
| Б.Ч | | 2 | | Ф16АIII то же, ℓ=925 | 18 | 26.3кг |
| Б.Ч | | 3 | | Ф16АIII, ℓ=950 | 4 | 6.0кг |
| Б.Ч | | 4 | | -100x6 ГОСТ 103-76, ℓ=100 | 18 | 8.5кг |

Привязан

Инв N

| | | |
|---|---|---|
| Нач.отд | Шейко | |
| Н.контр | Лучковский | |
| Рук.груп. | Тахтамышева | |
| Инженер | Перова | |
| | Каюков | |

ТП 902-1-54- КЖИ-С16, С17

Сетки арматурные С16, С17

| Стадия | Масса | Масштаб |
|---|---|---|
| Р | 74.4кг | б/м |

Лист | Листов 1

Госстрой СССР
Союзводоканалниипроект
Харьковский
Водоканалпроект

Альбом XI

Типовой проект 902-1-54

## С18, С19 (Зеркальное отражение)

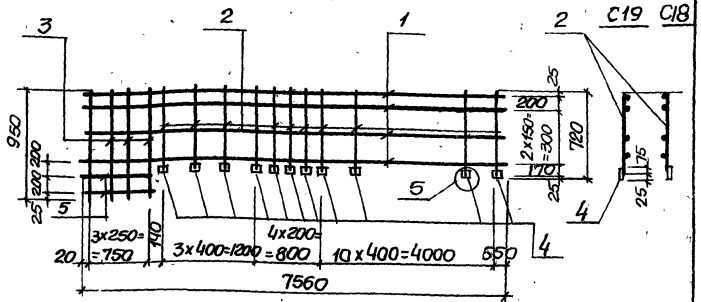


| Формат | Зона | Поз | Обозначение | Наименование | Кол | Примечание |
|---|---|---|---|---|---|---|
| | | | | Документация | | |
| 11 | | | 902-1-54- КЖИ-ТТ2 | Технические требования ТТ2 | | |
| | | | | Детали | | |
| Б.Ч | | 1 | | Ф16АIII, ГОСТ 5.1459-72*, ℓ=7560 | 4 | 47.8кг |
| Б.Ч | | 2 | | Ф16АIII, то же ℓ=695 | 18 | 12.8кг |
| Б.Ч | | 3 | | Ф16АIII ℓ=950 | 4 | 6.0кг |
| Б.Ч | | 4 | | -100x6 ГОСТ 103-76, ℓ=100 | 18 | 8.5кг |
| Б.Ч | | 5 | | Ф16АIII ГОСТ 5.1459-72*, ℓ=80 | 2 | 2.5 |

Взам. инв N

Подпись и дата

Инв N подл

Привязан

Инв N

| | | |
|---|---|---|
| Нач.отд | Шейко | |
| Н.контр. | Лучковский | |
| Рук.груп | Тахтамышева | |
| Инж. | Перова | |
| Инж. | Каюков | |

ТП902-1-54- КЖИ-С18, С19

Сетки арматурные С18, С19

| Стадия | Масса | Масштаб |
|---|---|---|
| Р | 77.6 | б/м. |

Лист | Листов 1

Госстрой СССР
Союзводоканалниипроект
Харьковский
Водоканалпроект

Альбом XI

Типовой проект 902-1-54

## МН12; МН18

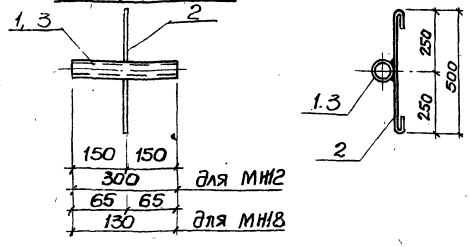


| Формат | Зона | Поз. | Обозначение | Наименование | Кол. | Примеч. |
|---|---|---|---|---|---|---|
| | | | | Документация | | |
| | | | Т.П. 902-1-54-КЖИ-ТТ2 | Технические требования ТТ2 | | |
| | | | | МН12 | | 0.84кг |
| | | | | Детали | | |
| Б.Ч | | 1 | | газ тр. ф25 ГОСТ 3262-75* ℓ=300 | 1 | 0.73кг |
| Б.Ч | | 2 | | ф6АТ ГОСТ 5781-75; ℓ=500 | 1 | 0.11кг |
| | | | | МН18 | | 0.8кг |
| | | | | Детали | | |
| Б.Ч | | 3 | | тр. 57х3.5; ГОСТ 10704-76 ℓ=130 | 1 | 0.3кг |
| Б.Ч | | 2 | | ф6АТ; ГОСТ 5781-75; ℓ=800 | 1 | 0.2кг |

Привязан

Инв.№

Т.П 902-1-54- КЖИ-МН12; МН18

Изделие закладное МН12, МН18

| Стадия | Масса | Масштаб |
|---|---|---|
| Р | см. таблицу | |
| Лист | Листов 1 | |

Госстрой СССР Союзводоканалпроект Харьковский Водоканалпроект

| | | |
|---|---|---|
| Нач. отд | Шейко | |
| Н. контр | Лучковский | |
| Рук. груп | Тахтамышева | |
| Инженер | Мягкая | |
| Инженер | Перова | |

Альбом XI

Типовой проект 902-1-54

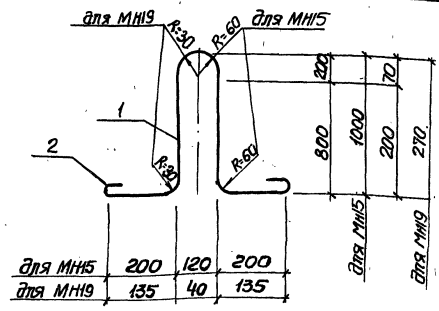


| Формат | Зона | Поз. | Обозначение | Наименование | Кол. | Примеч. |
|---|---|---|---|---|---|---|
| | | | | Документация | | |
| | | | 902-1-54-КЖИ-ТТ2 | технические требования ТТ2 | | |
| | | | | МН15 | | |
| | | | | Детали | | |
| Б.Ч | | 1 | | ф32АIII ГОСТ 5781-75 ℓ=2330 | 1 | 14.7кг |
| | | | | МН19 | | |
| | | | | Детали | | |
| Б.Ч | | 2 | | ф10АIII ГОСТ 5781-75 ℓ=960 | 1 | 0.60кг |

Привязан

Инв.№

Т.П 902-1-54- КЖИ-МН15, МН19

Изделие закладное МН15; МН19

| Стадия | Масса | Масштаб |
|---|---|---|
| Р | см. табл. | |
| Лист | Листов 1 | |

Госстрой СССР Союзводоканалпроект Харьковский Водоканалпроект

| | | |
|---|---|---|
| Начальник | Шейко | |
| Н. контр | Лучковский | |
| Рук. груп | Тахтамышева | |
| Инженер | Мягкая | |
| Инженер | Перова | |

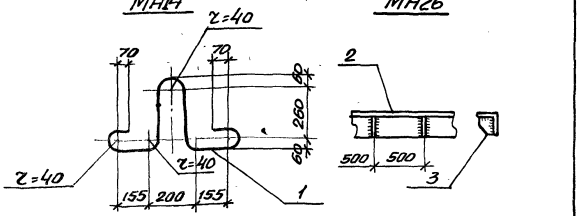


| Формат | Зона | Поз. | Обозначение | Наименование | Кол. | Примечание |
|---|---|---|---|---|---|---|
| | | | | Документация | | |
| | | | ТП902-1-54-КЖИ-ТТ2 | Технические требования ТТ2 | | |
| | | | | МН14 | | 4,3кг |
| | | | | Детали | | |
| БЧ | | 1 | | ф22AI ГОСТ 5781-75, ℓ=1450 | 1 | |
| | | | | МН26 | | 17,1кг |
| | | | | Детали | | |
| БЧ | | 2 | | L125х8 ГОСТ8509-72 ℓ=1000 | 1 | 15,5 |
| БЧ | | 3 | | -100х10 ГОСТ103-76 ℓ=100 | 2 | 1,6 |

Привязан.

Инв.N

| | | | |
|---|---|---|---|
| Нач.отд. | Шейко | | |
| Н.контр. | Лучковский | | |
| Рук.гр. | Тахтамышев | | |
| Инженер | Мягкая | | |
| Инженер | Канкля | | |

ТП902-1-54-КЖИ-МН14, МН26

Изделие закладное МН14, МН26

| Стадия | Масса | Масштаб |
|---|---|---|
| Р | см. таблицу | |
| Лист | Листов 1 | |

Госстрой СССР Союзводоканалпроект Харьковский водоканалпроект



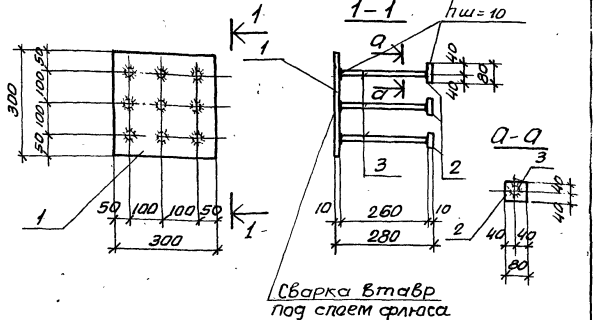


| Формат | Зона | Поз. | Обозначение | Наименование | Кол. | Примечание |
|---|---|---|---|---|---|---|
| | | | | Документация | | |
| | | | ТП902-1-54-КЖИ-ТТ2 | Технические требования ТТ2 | | |
| | | | | Детали | | |
| БЧ | | 1 | | -300х10, ГОСТ 82-70*, ℓ=300 | 1 | 7,1кг |
| БЧ | | 2 | | -80х10, ГОСТ 103-76; ℓ=80 | 8 | 4,1кг |
| БЧ | | 3 | | ф16AIII, ГОСТ 5.1459-72*; ℓ=200 | 8 | 3,3кг |

Типовой проект 902-1-54 Альбом XI

Привязан

Инв.№

| | | | |
|---|---|---|---|
| Нач.отд. | Шейко | | |
| Н.контр. | Лучковский | | |
| Рук.гр. | Тахтамышев | | |
| Инженер | Мягкая | | |
| Инженер | Канкля | | |

Взам.инв.№ | Подпись и дата | Инв.№ подл.

ТП902-1-54-КЖИ-МН11

Изделие закладное МН11

| Стадия | Масса | Масштаб |
|---|---|---|
| Р | 14,5кг | 1:10 |
| Лист | Листов 1 | |

Госстрой СССР Союзводоканалпроект Харьковский водоканалпроект

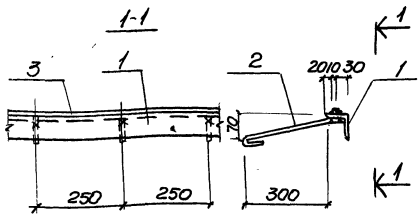


| Формат | Зона | Поз | Обозначение | Наименование | К-во | Прим. |
|---|---|---|---|---|---|---|
| | | | | Документация | | |
| | | | 902-1-54-КЖИ-ТТ2 | Технические требования ТТ2 | | |
| | | | | Сборочные единицы и детали. | | |
| 64 | | 1 | | L 63х5 ГОСТ 8509-72 ℓ=1000 | 1п.м | 4.8кг |
| 64 | | 2 | | ф8 AI ГОСТ 5781-75; ℓ= 400 | 4 | 0.64кг |
| 64 | | 3 | | □ 10х10 ГОСТ 2591-71, ℓ=1000 | 1п.м | 0.96кг |

Привязан.

Инв.№

| | | | |
|---|---|---|---|
| Нач.отд. | Шейко | | |
| Н.контр. | Лучковский | | |
| Рук.арун. | Тахтамышева | | |
| Инж. | Мягкая | | |
| Инж. | Герова | | |

ТП 902-1-54-КЖИ-МН17

Изделие закладное МН17

| Стадия | Масса | Масштаб |
|---|---|---|
| Р | 6.4кг | 1:10 |
| Лист | Листов 1 | |

Госстрой СССР Союзводоканалинипроект Харьковский Водоканалпроект

Типовой проект Альбом XI

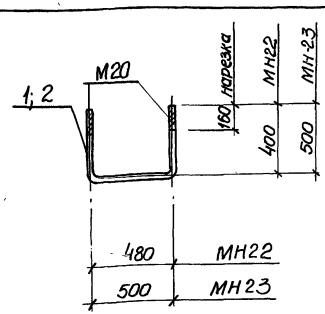


| Формат | Зона | Поз | Обозначение | Наименование | кол. | Примеч. |
|---|---|---|---|---|---|---|
| | | | | Документация | | |
| | | | 902-1-54-КЖИ-ТТ2 | Технические требования ТТ2 | | |
| | | | | МН22 | | |
| | | | | Детали | | |
| 64 | | 1 | | Болт с гайкой и шайбой ФГОСТ; ℓ=1300 | 1 | 3.3кг |
| | | | | МН23 | | |
| | | | | Детали | | |
| 64 | | 2 | | Болт с гайкой и шайбой ФГОСТ; ℓ=1500 | 1 | 3.8кг |

Привязан

Инв.№

Взам.инв.№ | Подпись и дата | Инв.№ подл.

| | | | |
|---|---|---|---|
| Нач.отд. | Шейко | | |
| Н.контр. | Лучковский | | |
| Рук.арун. | Тахтамышева | | |
| Инж. | Мягкая | | |
| Инж. | Герова | | |

902-1-54-КЖИ-МН22, МН23

Изделие закладное МН22, МН23

| Стадия | Масса | Масштаб |
|---|---|---|
| Р | см. табл | 1:10 |
| Лист | Листов 1 | |

Госстрой СССР Союзводоканалинипроект Харьковский Водоканалпроект

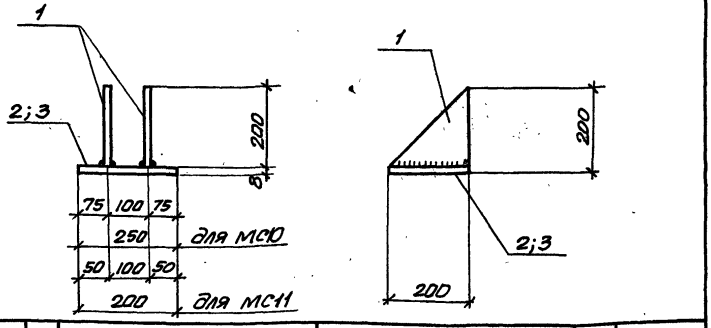


| Формат | Зона | Поз. | Обозначение | Наименование | Кол. | Примеч. |
|---|---|---|---|---|---|---|
| | | | | Документация | | |
| | | | ТП 902-1-54-КЖИ-ТТ2 | Технические требования | | |
| | | | | МС10 | | 5,61 кг |
| Б.Ч | | 1 | | -200×8 ГОСТ 103-76 ℓ=200 | 2 | 2,51 кг |
| Б.Ч | | 2 | | -200×8 ГОСТ 103-76 ℓ=250 | 1 | 3,1 кг |
| | | | | МС 11 | | 5,02 кг |
| Б.Ч | | 1 | | -200×8 ГОСТ 103-76 ℓ=200 | 2 | 2,51 кг |
| Б.Ч | | 3 | | -200×8 ГОСТ 103-76 ℓ=200 | 1 | 2,5 кг |

Привязан

Инв.N

| | | | |
|---|---|---|---|
| Нач.отд. | Шейко | | |
| Н.контр. | Лучковский | | |
| Рук.груп. | Тахтамышева | | |
| Инженер | Мягкая | | |
| Инженер | Перова | | |

ТП 902-1-54- КЖИ-МС10; МС11

Изделие соединительное МС10; МС11

| Стадия | Масса | Масштаб |
|---|---|---|
| | см. табл. | |
| Лист | Листов 1 | |

Госстрой СССР Союзводоканалпроект Харьковский водоканалпроект



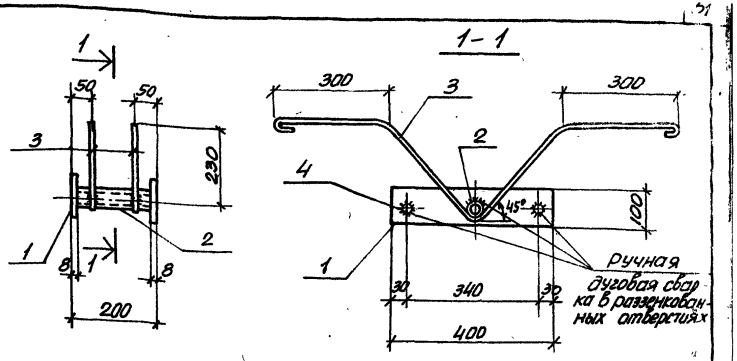


| Формат | Зона | Поз. | Обозначение | Наименование | Кол. | Примеч. |
|---|---|---|---|---|---|---|
| | | | | Документация | | |
| | | | 902-1-54- КЖИ-ТТ2 | Технические требования ТТ2 | | |
| | | | | Сборочные единицы и детали | | |
| Б.Ч | | 1 | | -100×8 ГОСТ 103-76 ℓ=400 | 2 | 5,0 кг |
| Б.Ч | | 2 | | Тр. ф 20 ГОСТ 3262-75* ℓ=200 | 1 | 0,43 кг |
| Б.Ч | | 3 | | ф12 AI ГОСТ 5781-75, ℓ=1470 | 2 | 2,62 кг |
| Б.Ч | | 4 | | ф12 AI ГОСТ 5781-75 ℓ=192 | 2 | 0,35 кг |

Взам.инв.N

Подпись и дата

Инв.N подл.

Привязан

Инв.№

| | | | |
|---|---|---|---|
| Нач.отд. | Шейко | | |
| Н.контр. | Лучковский | | |
| Рук.груп. | Тахтамышева | | |
| Инженер | Мягкая | | |
| Инженер | Перова | | |

902-1-54-КЖИ-МН16

Изделие закладное МН16

| Стадия | Масса | Масштаб |
|---|---|---|
| Р | 8,4 кг | |
| Лист | Листов 1 | |

Госстрой СССР Союзводоканалпроект Харьковский водоканалпроект

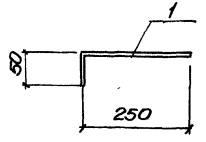


| Формат | Зона | Поз. | Обозначение | Наименование | Кол. | Примечание |
|---|---|---|---|---|---|---|
| | | | | **Документация** | | |
| | | | ТП902-1-54-КЖИ-ТТ2 | Технические требования ТТ2 | | |
| | | | | **Детали** | | |
| 64 | | 1 | | ф12AIII ГОСТ5.1459-72* l=300 | 1 | 0.27кг |

Привязан

Инв.№

| | | | |
|---|---|---|---|
| Нач.отд | Шейко | | |
| Н.контр | Лучковский | | |
| Рук.гр.т | Тахтамышев | | |
| Инж. | Мягкая | | |
| Инж. | Канков | | |

ТП902-1-54-КЖИ-МС3

Изделие соединительное МС3

| Стадия | Масса | Масштаб |
|---|---|---|
| Р | 0.27кг | |
| Лист | Листов 1 | |

Госстрой СССР Союзводоканалпроект Харьковский Водоканалпроект

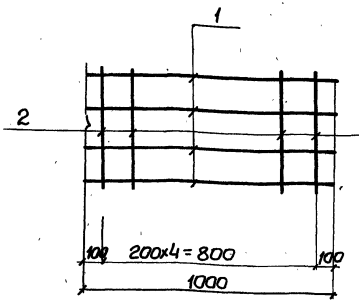


| Формат | Зона | Поз. | Обозначение | Наименование | Кол. | Примечание |
|---|---|---|---|---|---|---|
| | | | | **Документация** | | |
| | | | ТП902-1-54-КЖИ-ТТ2 | Технические требования ТТ2 | | |
| | | | | **Детали** | | |
| | | 1 | | ф8AI ГОСТ5781-75 l=1000 | 4 | 1.6кг |
| | | 2 | | ф8AI ; то же ; l=500 | 5 | 1.0кг |

Привязан

Инв.№

| | | | |
|---|---|---|---|
| Нач.отд | Шейко | | |
| Н.контр | Лучковский | | |
| Рук.гр.т | Тахтамышев | | |
| Инж. | Мягкая | | |
| Инж. | Канков | | |

ТП902-1-54-КЖИ-МС5

Изделие соединительное МС5

| Стадия | Масса | Масштаб |
|---|---|---|
| Р | 2.6кг | |
| Лист | Листов | |

Госстрой СССР Союзводоканалпроект Харьковский Водоканалпроект

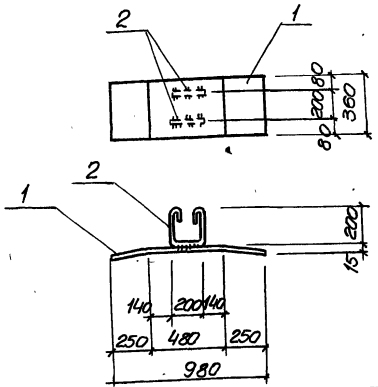


| Формат | Зона | Поз. | Обозначение | Наименование | Кол. | Примечание |
|---|---|---|---|---|---|---|
| | | | | Документация | | |
| А1 | | | 902-1-54 – КЖИ-ТТ2 | Технические требования ТТ2 | | |
| | | | | Детали | | |
| Б/Ч | | 1 | | -360×10, ГОСТ 82-70, ℓ=980 | 1 | 27.7кг |
| Б/Ч | | 2 | | ф10АI ГОСТ 5781-75, ℓ=750 | 2 | 1.0кг |

Привязан

Инв.№

| | | | |
|---|---|---|---|
| Нач.отд | Шейко | | |
| Н. контр | Лучковский | | |
| Рук.групп | Тахтамышева | | |
| Инженер | Кот | | |
| Инженер | Каноков | | |

ТП 902-1-54-КЖИ-МН11

Изделие закладное МН11

| Стадия | Масса | Масштаб |
|---|---|---|
| Р | 28.7кг | 1:25 |
| Лист | Листов 1 | |

Госстрой СССР Союзводоканалниипроект Харьковский Водоканалпроект

Типовой проект 902-1-54 Альбом XI

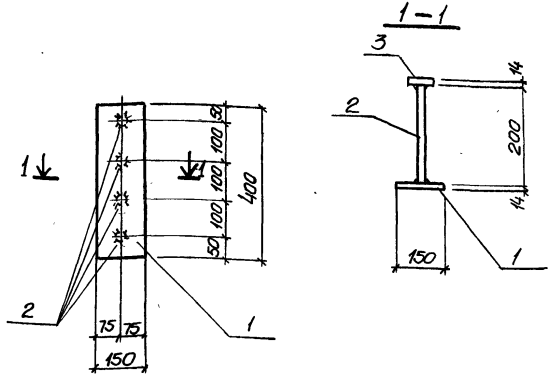


| Формат | Зона | Поз. | Обозначение | Наименование | Кол | Примечание |
|---|---|---|---|---|---|---|
| | | | | Документация | | |
| А1 | | | 902-1-54 – КЖИ-ТТ2 | Технические требования ТТ2 | | |
| | | | | Детали | | |
| Б/Ч | | 1 | | -120×14, ГОСТ 103-76, ℓ=400 | 1 | 5.3кг |
| Б/Ч | | 2 | | ф18АIII; ГОСТ 5 1459-72*ℓ=800 | 4 | 1.6кг |
| Б/Ч | | 3 | | -60 ×14; ГОСТ 103-76; ℓ=60 | 4 | 2.0кг |

Взам.инв.№ | Подпись и дата | Инв.№ подл.

Привязан

Инв.№

| | | | |
|---|---|---|---|
| Нач.отд | Шейко | | |
| Н. контр | Лучковский | | |
| Рук.групп | Тахтамышева | | |
| Инженер | Кот | | |
| Инженер | Каноков | | |

ТП 902-1-54-КЖИ-МН21

Изделие закладное МН21

| Стадия | Масса | Масштаб |
|---|---|---|
| Р | 8.9кг | 1:25 |
| Лист | Листов 1 | |

Госстрой СССР Союзводоканалниипроект Харьковский Водоканалпроект

gost.e-ecolog.ru