ТИПОВОЙ ПРОЕКТ

902-1-54

КАНАЛИЗАЦИОННАЯ НАСОСНАЯ СТАНЦИЯ ПРОИЗВОДИТЕЛЬНОСТЬЮ 200-1200 м³/час. НАПОРОМ 12-27 м ПРИ ГЛУБИНЕ ЗАЛОЖЕНИЯ ПОДВОДЯЩЕГО КОЛЛЕКТОРА 4,0; 5,5 и 7,0 м.

АЛЬБОМ IX

Сборные железобетонные изделия (глубина заложения подводящего коллектора 7,0 м).

16991-09

ЦЕНА 2-70

Привязан

Инв. №

gost.e-ecolog.ru

ТИПОВОЙ ПРОЕКТ
902-1-54

КАНАЛИЗАЦИОННАЯ НАСОСНАЯ СТАНЦИЯ ПРОИЗВОДИТЕЛЬНОСТЬЮ 200 - 1200 м³/час, НАПОРОМ 12-27 м ПРИ ГЛУБИНЕ ЗАЛОЖЕНИЯ ПОДВОДЯЩЕГО КОЛЛЕКТОРА 4,0; 5,5 и 7,0 м

АЛЬБОМ IX

СОСТАВ ПРОЕКТА:

Альбом I — Технологические решения. Отопление и вентиляция. Внутренний водопровод и канализация.

Альбом II — Архитектурно-строительные решения (глубина заложения подводящего коллектора 4.0; 5.5 и 7.0 м). Надземная часть. Общие чертежи, узлы и детали.

Альбом III — Архитектурно-строительные решения (глубина заложения подводящего коллектора 4.0 м). Подземная часть (вариант из монолитного железобетона).

Альбом IV — Архитектурно-строительные решения (глубина заложения подводящего коллектора 5.5 м). Подземная часть (вариант из монолитного железобетона).

Альбом V — Архитектурно-строительные решения (глубина заложения подводящего коллектора 7.0 м). Подземная часть (вариант из монолитного железобетона).

Альбом VI — Архитектурно-строительные решения (глубина заложения подводящего коллектора 5.5 м). Подземная часть (вариант из сборного железобетона).

Альбом VII — Сборные железобетонные изделия (глубина заложения подводящего коллектора 5.5 м).

Альбом VIII — Архитектурно-строительные решения (глубина заложения подводящего коллектора 7.0 м). Подземная часть (вариант из сборного железобетона).

Альбом IX — Сборные железобетонные изделия (глубина заложения подводящего коллектора 7.0 м).

Альбом X — Архитектурно-строительные решения (глубина заложения подводящего коллектора 7.0 м). Подземная часть (вариант „сборная стена в грунте").

Альбом XI — Сборные железобетонные изделия (глубина заложения подводящего коллектора 7.0 м). (Вариант „сборная стена в грунте.")

Альбом XII — Электрооборудование, автоматизация и технологический контроль. Чертежи монтажной зоны.

Альбом XIII — Нестандартизированное оборудование.

Альбом XIV — Заказные спецификации.

Альбом XV — Сметы (глубина заложения подводящего коллектора 4.0 м). Подземная часть. (Вариант из монолитного железобетона).

Альбом XVI — Сметы (глубина заложения подводящего коллектора 5.5 м). Подземная часть.

Альбом XVII — Сметы (глубина заложения подводящего коллектора 7.0 м). Подземная часть.

Альбом XVIII — Сметы (глубина заложения подводящего коллектора 5.5 и 7.0 м). Подземная часть. (Вариант из сборного железобетона)

Альбом XIX — Сметы (глубина заложения подводящего коллектора 7.0 м). Подземная часть. (Вариант „сборная стена в грунте").

Альбом XX — Сметы. Общая часть.

Утвержден протоколом технического совета института „Союзводоканалпроект" от 19 июня 1980 г. №43

и введен в действие В/О „Союзводоканалниипроект" с 1 декабря 1980 г. Приказ № 285 от 31.10.80

Разработан проектным институтом "Харьковский Водоканалпроект"

Главный инженер института — Г.А. Бондаренко

Главный инженер проекта — Л.П. Лядюк

Привязан:

Госстрой СССР Союзводоканалпроект Харьковский водоканалпроект

16991-09 2

Инв. №

Альбом IX

Типовой проект 902-1-54

Инв.№ подл. | Подпись и дата | Взам. инв.№

Формат	Стр.	Обозначение	Наименование	Примечан.
12	1	ТП 902-1-54-КЖИ-ВДл.1	Ведомость документов	
12	2	-ВДл.2	То же	
11	3	-ТТ1	Технические требования к изготовлению сборных железобетонных изделий	
11	3	-ТТ2	Технические требования к изготовлению арматурных и закладных изделий	
12	4	-Ул.1	Узлы 1÷6	
12	5	-Ул.2	То же	
12	6	-ВС	Выборка стали	
11	7	-ПС 80.20-1-1	Панель стеновая ПС80.20-1-1	
11	7	-ПС 80.20-1-2	То же -ПС80-20-1-2	
11	8	-ПС80.20-2-1	" -ПС80-20-2-1	
11	8	-ПС80-20-2-2	" -ПС80.20-2-2	
11	9	-ПС 71.20-1	" -ПС71.20-1	
11	9	-ПС 71.20-2	" -ПС71.20-2	
12	10	-ПС80.20-1-1сб	" -ПС80.20-1-1	
12	11	-ПС80.20-1-2сб	" -ПС80.20-1-2	
12	12	-ПС80.20-2-1сб	" -ПС80.20-2-1	
12	13	-ПС80.20-2-2сб	" -ПС80.20-2-2	
12	14	-ПС71.20-1сб	" -ПС71.20-1	
12	15	-ПС71.20-2сб	" -ПС71.20-2	
12	16	-ПС80.20-1(2)-1-01	" -ПС80.20-1(2)-1-01	
		-ПС80.20-1(2)-1-02	" -ПС80.20-1(2)-1-02	
12	17	-ПС80.20-1(2)-1-03	" -ПС80.20-1(2)-1-03	
		-ПС80.20-1(2)-1-04	" -ПС80.20-1(2)-1-04	
12	18	-ПС80.20-1(2)-1-05	" -ПС80.20-1(2)-05	
		-ПС80.20-1(2)-1-06	" -ПС80.20-1(2)-1-06	

Формат	Стр.	Обозначение	Наименование	Примечан.
12	19	ТП 902-1-54-КЖИ-ПС80.20-1(2)-1-07	Панель стеновая ПС80.20-1(2)-107	
		-ПС80.20-1(2)-1-08	То же ПС80.20-1(2)-1-08	
12	20	-ПС80.20-1(2)-1-09	" ПС80.20-1(2)-1-09	
		-ПС80.20-1(2)-1-10	" ПС80.20-1(2)-1-10	
12	21	-ПС80-20-1(2)-2-01	" ПС80.20-1(2)-2-01	
		-ПС80.20-1(2)-2-02	" ПС80.20-1(2)-2-02	
12	22	-ПС80.20-1(2)-2-03	" ПС80.20-1(2)-2-03	
		-ПС80.20-1(2)-2-04	" ПС80.20-1(2)-2-04	
12	23	-ПС80.20-1(2)-2-05	" ПС80.20-1(2)-2-05	
		-ПС80.20-1(2)-2-06	" ПС80-20-1(2)-2-06	
12	24	-ПС80.20-1(2)-2-07	" ПС80.20-1(2)-2-07	
		-ПС80.20-1(2)-2-08	" ПС80.20-1(2)-2-08	
12	25	-ПС80.20-1(2)-2-09	" ПС80.20-1(2)-2-09	
		-ПС80.20-1(2)-2-10	" ПС80.20-1(2)-2-10	
12	26	-ПС71.20-1(2)-01	" ПС71.20-1(2)-01	
12	27	-ПС71.20-1(2)-02	" ПС71.20-1(2)-02	
12	28	-ПС71.20-1(2)-03	" ПС71.20-1(2)-03	
12	29	-ПС71.20-1(2)-04	" ПС71.20-1(2)-04	
12	30	-ПС71.20-1(2)-05	" ПС71.20-1(2)-05	
11	31	-ПС71.10-1-01	" ПС71.10-1-01	
11	31	-ПС71.10-2-01	" ПС71.10-2-01	
12	32	-ПС71.10-1-01сб	" ПС71.10-1-01	
12	33	-ПС71.10-2-01сб	" ПС71.10-2-01	
11	34	-ПС71.10-1-02	" ПС71.10-1-02	
11	34	-ПС71.10-2-02	" ПС71.10-2-02	
12	35	-ПС71.10-1-02сб	" ПС71.10-1-02	

Привязан

Инв.№

Нач.отд.	Шейка	
Н.контр.	Лучковский	
Рук.гр.	Тохтамышева	
Ст.инж.	Кот	
Инжен.	Рукас	

ТП 902-1-54 -КЖИ-ВД

Ведомость документов

Стадия	Лист	Листов
Р	1	2

Госстрой СССР Сантехпроект Харьковский Водоканалпроект

16991-09 3

Форма	Стр	Обозначение	Наименование	Примечан.
2	36	ТП 902-1-54-КЖИ ПСП.10-2-02.СБ	Панель стеновая ПСП.10-2-02	
2	37	- Б1	Балка Б1	(для t=-20°С; -30°С)
2	38	- Б1	То же Б1	(для t=-40°С)
2	39	- Б1-А	" Б1А	(для t=-20°С; -30°С)
2	40	- Б1А	" Б1А	(для t=-40°С)
2	41	- Б1, Б1АСБ	" Б1; Б1А	
2	42	- Б2; Б2А	" Б2; Б2А	(для t=-20°С -30°С)
2	43	- Б2; Б2А	" Б2; Б2А	(для t=-40°С)
2	44	- Б2; Б2АСБ	" Б2; Б2А	
2	45	- Б3; Б4	" Б3; Б4	
2	46	- ОП1	Опорный блок ОП1	
2	47	- КП3	Каркас пространственный КП3	
2	47	- КП2	То же КП2	
2	48	- КП5	" КП5	
2	48	- КП4	" КП4	
2	49	- КП6	" КП6	
2	50	- Кр22, Кр23	Каркас плоский Кр22, Кр23	
2	50	- Кр24, Кр25	То же Кр24, Кр25	
2	51	- Кр27	" Кр27	
2	51	- Кр26	" Кр26	
2	52	- Кр28	" Кр28	
2	53	- С10	Сетка арматурная С10	
2	53	- С11	То же С11	
2	54	- С12	" С12	
2	54	- С13	" С13	
2	55	- С14	" С14	
2	55	- С15	" С15	
2	56	- С16	" С16	
2	57	- С17, С18	" С17, С18	
2	57	- С19, С20	" С19, 20	

Форма	Стр.	Обозначение	Наименование	Примечан.
11	58	ТП 902-1-54-КЖИ-С21	Сетка арматурная С21	
11	58	- С22	То же С22	
11	59	- С23	" С23	
11	59	- С24	" С24	
11	60	- С25, С26	" С25, С26	
11	60	- С27	" С27	
11	61	- Мн12	Изделие закладное Мн12	
11	61	- Мн11	То же Мн11	
11	62	- Мн14, Мн26	" Мн14, Мн26	
11	62	- Мн13	" Мн13	
11	63	- Мн17	" Мн17	
11	63	- Мн16	" Мн16	
11	64	- Мн18, Мн25	" Мн18, Мн25	
11	64	- Мн15, Мн19	" Мн15, Мн19	
11	65	- Мн20	" Мн20	
11	65	- Мн24	" Мн24	
11	66	- Мн22, Мн23	" Мн22, Мн23	
11	66	- Мн21	" Мн21	
11	67	- Мс3	Изделие соединительное Мс3	
11	67	- Мс5	То же Мс5	
11	68	- Мс12	" Мс12	
11	68	- Мс10, Мс11	" Мс10, Мс11	

Привязан

Инв. №

ТП 902-1-54-КЖИ-ВД

Лист 2

Типовой проект 902-1-54 Альбом IX

Технические требования к изготовлению сборных железобетонных изделий.

1. Сборные железобетонные изделия запроектированы из тяжелого бетона при условии их изготовления в заводских условиях в инвентарных стальных формах. Изделия должны изготовляться в точном соответствии с рабочими чертежами, а также требованиями ГОСТ 13015-75 „Изделия железобетонные и бетонные. Общие технические требования."

2. Изделия армируются арматурными сетками и каркасами.

3. Фиксация закладных изделий осуществляется путем крепления их к опалубочной форме.

4. Для строповки изделий при извлечении их из опалубочной формы и при их транспортировке предусмотрено применение строповочных петель.

5. Складирование изделий производится в штабелях. Высота штабеля назначается из условия обеспечения требований техники безопасности согласно СНиП III-4-79. Подкладки должны устанавливаться в местах расположения строповочных петель.

6. Погрузку и транспортирование изделий следует производить в соответствии с рекомендациями „Временных указаний по перевозке унифицированных сборных железобетонных деталей и конструкций промышленного строительства автомобильным транспортом" (Стройиздат 1966 г.).

7. Указания о материалах для изготовления стеновых панелей см. ТП 902-1- альбом VIII.

8. Знак [Т] нанести несмываемой краской.

Привязан:

Инв. №

ТП 902-1-54 -КЖИ-ТТ1

Нач. отд.	Шейко	
Н. контр.	Лучковский	
Рук. гр.	Тахтамышева	
Ст. инж.	Кот	
Инжен.	Каюков	

Технические требования к изготовлению сборных железобетонных изделий

Стадия	Лист	Листов
Р		1

Госстрой СССР
Союзводоканалниипроект
Харьковский
Водоканалпроект

Типовой проект 902-1- Альбом IX

Технические требования к изготовлению арматурных и закладных изделий.

1. Плоские арматурные изделия следует изготовлять при помощи контактной точечной сварки.
Сварку сеток и каркасов производить во всех точках пересечения стержней.

2. Объединение плоских каркасов в пространственные производить в кондукторах при помощи электросварочных клещей.

3. Размеры сеток и каркасов даны по осям и торцам стержней

4. Сварку производить в соответствии с ГОСТ 19292-73 „Соединения сварных элементов закладных деталей сборных железобетонных конструкций" и СН 393-78.

5. В пространственных каркасах отдельные стержни, не входящие в состав плоских каркасов, привязывать к поперечным стержням пространственных каркасов.

6. Сварку тавровых соединений круглых стержней с листовым прокатом закладных изделий выполнять под слоем флюса.

7. Материал прокатной стали закладных изделий принять марки В ст. 3 кп 2 для сварных конструкций по ГОСТ 380-71.*

Толщину сварных швов принять по наименьшей толщине свариваемых элементов

Взам. инв. №

Подпись и дата

Инв. № подл.

Привязан

Инв. №

ТП 902-1-54 -КЖИ-ТТ2

Нач. отд.	Шейко	
Н. контр.	Лучковский	
Рук. гр.	Тахтамышева	
Ст. инж.	Кот	
Инж.	Каюков	

Технические требования к изготовлению арматурных и закладных изделий.

Стадия	Лист	Листов
Р		1

Госстрой СССР
Союзводоканалниипроект
Харьковский
Водоканалпроект

Альбом IX

Типовой проект 902-1-54

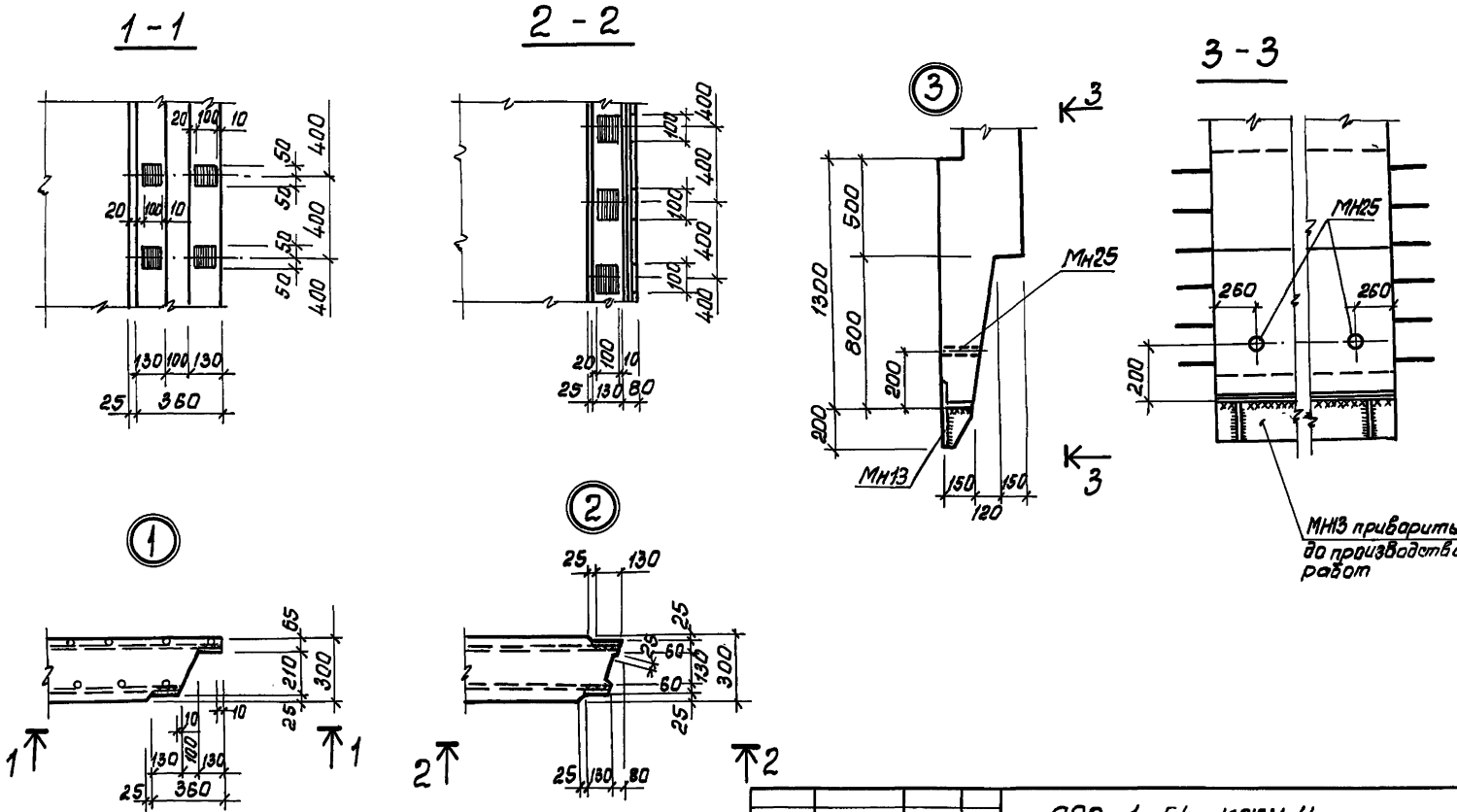

Привязан					902-1-54-КЖИ-У		
					Узлы 1÷6	Стадия	Масса	Масштаб
						Р		1:50
						Лист 1	Листов 2	
						Госстрой СССР Союзводоканалниипроект Харьковский Водоканалпроект		
Инв.N								

Нач.отд.	Шейко	
Н.контр.	Лучковский	
Рук.гр.	Тахтамашов	
Инжен.	Перова	
Инжен.	Каюров	

Взам.инв.№ | Подпись Дата | Инв.№ подл.

Альбом IX

Типовой проект 902-1-54

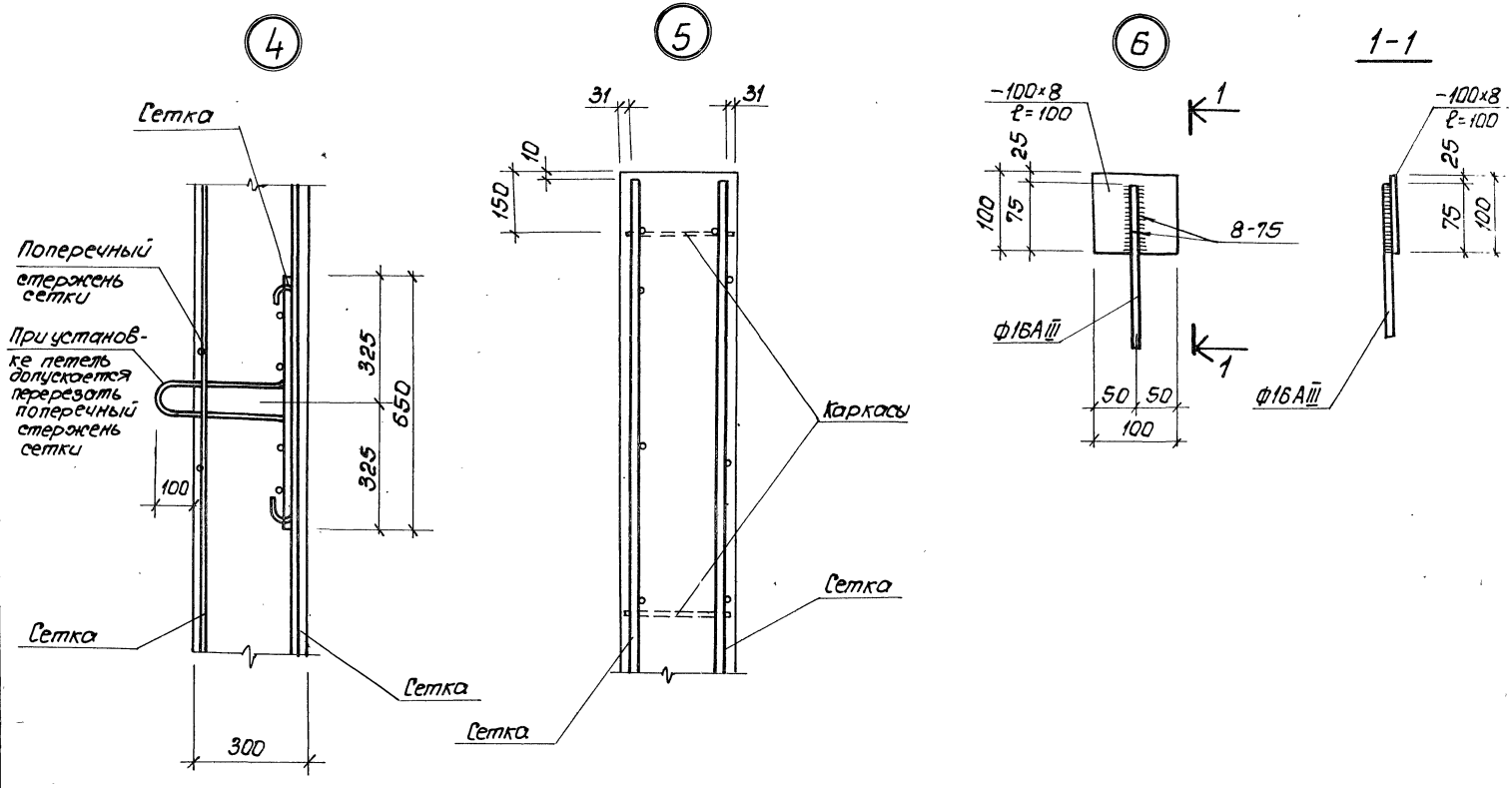

Привязан					902-1-54 -КЖИ-У		
					Узлы 1÷6	Стадия	Масса	Масштаб
						Р		1:50
						Лист 2	Листов 2	
						Госстрой СССР Союзводоканалниипроект Харьковский Водоканалпроект		
Инв. N								

Нач. отд.	Шейко	
Н. контр.	Лучковский	
Рук. гр.	Тахтамышева	
Ст. инж.	Кот	
Инжен.	Каюков	

Взам. инв. N

Подпись Дата

Инв. N подл.

16991-09 7

Выборка стали на один элемент, кг

Марка	Арматурные изделия													Закладные изделия							Итого	Всего
	Арматурная сталь гост 5781-75 класса AI Ф мм			Итого	Арматурная сталь гост 5.1459-72* класса AIII Ф, мм			Итого	Сталь прокатная Вст3пс2 гост 380-71* Профиль		Итого	Итого		Сталь арматурная гост 5781-75 класса AI Ф мм		Итого	Сталь прокатн. Вст3пс2 гост 380-71* Профиль		Итого		
	6	10	8		12	16	20		δ=6	L140×12				6	22		203,тр ду25	δ=10			
Вариант с клиновидными стыками.																						
ПСВ0.20-1-1-01÷10	2.25	24.6		26.85	109.4	169.6	14.5	293.5	32.0	38.8	70.8	391.15	0.55	17.2	17.75	2.75	4.59	4865	66.4	457.55		
ПСВ0.20-1-2-01÷10	2.25	24.6	8.8	35.65	138.6	169.6	14.5	322.7	32.0	38.8	70.8	429.15	0.55	17.2	17.75	2.75	4.59	4865	66.4	495.55		
ПС71.20-1-01÷05	1.8	22.4		24.2	69.6	218.0		287.6	34.0		34.0	345.8	0.2	17.2	17.4	1.5		1.5	18.9	364.7		
ПС71.10-1-01	1.45	11.0		12.45	33.6	108.4		142	17.0		17.0	171.45	0.1	8.6	8.7	0.75		0.75	9.45	180.9		
ПС71.10-1-02	1.45	11.0		12.45	33.6	135.6		169.2	17.0		17.0	198.65	0.1	8.6	8.7	0.75		0.75	9.45	208.1		
Вариант со шпоночными стыками.																						
ПСВ0.20-2-1-01÷10	2.25	24.6		26.85	112.1	177.6	14.5	304.2	32.0	38.8	70.8	401.85	0.55	17.2	17.75	2.75	4.59	4865	66.4	468.25		
ПСВ0.20-2-2-01÷10	2.25	24.6	8.8	35.65	145.3	177.6	14.5	337.4	32.0	38.8	70.8	443.85	0.55	17.2	17.75	2.75	4.59	4865	66.4	510.25		
ПС71.20-2-01÷05	1.8	22.4		24.2	69.6	239.0		308.6	34.0		34.0	366.8	0.2	17.2	17.4	1.5		1.5	18.9	389.7		
ПС71.10-2-01	1.45	11.0		12.45	33.6	123.4		157.0	17.0		17.0	186.45	0.1	8.6	8.7	0.75		0.75	9.45	195.90		
ПС71.10-2-02	1.45	11.0		12.45	33.6	150.6		184.2	17.0		17.0	213.65	0.1	8.6	8.7	0.75		0.75	9.45	223.1		

Привязан

Инв. №

Нач. отд.	Шейко	
Н. контр.	Лучковский	
Рук. гр.	Тохтамышева	
Ст. инж.	Кот	
Инженер	Канюков	

ТП902-1-54-КЖИ-ВС

Выборка стали

Стадия	Лист	Листов
Р		1

Госстрой СССР Союзводоканалниипроект Харьковский Водоканалпроект

Альбом IX

Формат	Зона	Поз.	Обозначение	Наименование	Кол.	Примечание
				Документация		
11			902-1-54 -КЖИ-ТТ1	Технические требования ТТ1		
11			-ТТ2	Технические требования ТТ2		
11			-У	Узлы 1÷6		
12			-ВС	Выборка стали		
12			ПС80.20-1-1СБ	Сборочный чертеж		
				Сборочные единицы и детали		
11		1	902-1-54 -КЖИ-Кр22,Кр23	Каркас плоский Кр22	5	
11		2	-Кр24,Кр25	то же Кр24	1	
11		3	-Кр24,Кр25	" Кр25	1	
11		4	-С10	Сетка арматурная С10	1	
11		5	-С11	то же С11	1	
11		6	-С12	" С12	1	
11		7	-С13	" С13	1	
11		8	-С27	" С27	4	
11		9	-Мн12	Изделие закладное Мн12	2	
11		10	-Мн13	то же Мн13	1	
11		11	-Мн14	" Мн14	4	
11		12	-Мн25	" Мн15	3	
				Материалы		
				Бетон марки М300	3,92	м3

Типовой проект 902-1-54

Остальное - см. спецификацию исполнения.

Привязан

Инв. N

ТП902-1-54 -КЖИ-ПС80.20-1-1

Нач. отд.	Шейко	
Н. контр.	Лучковская	
Рук. гр.	Тахтанышева	
Ст. инж.	Кот	
Инжен.	Каюков	

Панель стеновая ПС80.20-1-1

Стадия	Лист	Листов
Р		1

Госстрой СССР Союзводоканалниипроект Харьковский Водоканалпроект

Альбом IX

Формат	Зона	Поз.	Обозначение	Наименование	Кол.	Примечание
				Документация		
11			902-1-54 -КЖС-ТТ1	Технические требования ТТ1		
			-ТТ2	Технические требования ТТ2		
			-У	Узлы 1÷6		
			-ВС	Выборка стали		
			ПС80.20-1-2СБ	Сборочный чертеж		
				Сборочные единицы и детали		
11		1	902-1-54 -КЖСН-Кр22,Кр23	Каркас плоский Кр22	5	
11		2	-Кр24,Кр25	то же Кр24	1	
11		3	-Кр24,Кр25	" Кр25	1	
11		4	-С10	Сетка арматурная С10	1	
11		5	-С11	то же С11	1	
11		6	-С12	" С12	1	
11		7	-С13	" С13	1	
11		8	-С27	" С27	1	
11		9	-Мн12	Изделие закладное Мн12	4	
11		10	-Мн13	то же Мн13	2	
11		11	-Мн14	" Мн14	1	
11		12	-Мн25	" Мн25	4	
11		13	-С26	Сетка арматурная С16	3	
				Материалы		
				Бетон марки М300	3,92	м3

Типовой проект 902-1-54

Взам. инв. N | Подпись и дата | Инв. N подл.

Остальное - см. спецификацию исполнения.

Привязан

Инв. N

ТП902-1-54 -КЖИ-ПС80.20-1-2

Нач. отд.	Шейко	
Н. контр.	Лучковская	
Рук. гр.	Тахтанышева	
Ст. инж.	Кот	
Инжен.	Каюков	

Панель стеновая ПС80.20-1-2

Стадия	Лист	Листов
Р		1

Госстрой СССР Союзводоканалниипроект Харьковский Водоканалпроект

Позиция	Зона	Поз	Обозначение	Наименование	Кол	Примечание
				Документация		
11			902-1-54 - КЖН-ТТ1	Технические требования ТТ1		
11			- ТТ2	Технические требования ТТ2		
12			- У	Узлы 1÷7		
12			- ВС	Выборка стали		
			ПС80.20-2-1СБ	Сборочный чертеж		
				Сборочные единицы и детали		
11		1	902-1-54-КЖИ-Кр22,Кр23	Каркас плоский Кр22	5	
11		2	- Кр24,Кр25	то же Кр24	1	
11		3	- Кр24,Кр25	" Кр25	1	
11		4	- С12	Сетка арматурная С12	1	
11		5	- С13	то же С13	1	
11		6	- С10	" С10	1	
11		7	- С22	" С22	1	
11		8	- С27	" С27	4	
11		9	- Мн12	Изделие закладное Мн12	2	
11		10	- Мн14	то же Мн14	4	
11		11	- Мн13	" Мн13	1	
11		12	3.400-6/76	" Мн1-29	3	
11		13	902-1-54 - КЖИ - Мн25	" Мн25	3	
				Материалы:		
				Бетон марки М300	4,24	м³

Привязан

Инв. №

Остальное - см. спецификацию исполнения.

ТП 902-1-54 -КЖИ-ПС80.20-2-1

Нач. отд.	Шейко		
Н. контр.	Лучковский		
Рук. гр.	Тохтаныщева		
Ст. инж.	Кот		
Инжен.	Каюков		

Панель стеновая ПС 80.20-2-1

Стадия	Лист	Листов
Р		1

Госстрой СССР Союзводоканалниипроект Харьковский Водоканалпроект

Альбом IX

Типовой проект 902-1-54

Инв. № подл. | Подпись и дата | Взам. инв. №

Позиция	Зона	Поз	Обозначение	Наименование	Кол.	Примечание
				Документация		
11			902-1-54 - КЖН-ТТ1	Технические требования ТТ1		
11			- ТТ2	Технические требования ТТ2		
12			- У	Узлы 1÷7		
12			- ВС	Выборка стали		
			- ПС80.20-2-2СБ	Сборочный чертеж		
				Сборочные единицы и детали		
11		1	902-1-54 - КЖИ-Кр22,Кр23	Каркас плоский Кр 22	5	
11		2	- Кр24,Кр25	то же Кр 24	1	
11		3	- Кр24,Кр25	" Кр25	1	
11		4	- С12	Сетка арматурная С 12	1	
11		5	- С13	то же С 13	1	
11		6	- С10	" С 10	1	
11		7	- С22	" С 22	1	
11		8	- С27	" С 27	4	
11		9	- Мн12	Изделие закладное Мн 12	2	
11		10	- Мн14	то же Мн14	4	
11		11	- Мн13	" Мн13	1	
11		12	3.400-6/76	" Мн1-29	3	
11		13	902-1-54 - КЖИ - Мн25	" Мн 25	3	
11		14	- С16	" С 16	1	
				Материалы:		
				Бетон марки М300	4,24	м³

Привязан

Инв. №

Остальное - см. спецификацию исполнения

ТП 902-1-54 - КЖИ-ПС80.20-2-2

Нач. отд.	Шейко		
Н. контр.	Лучковский		
Рук. гр.	Тохтаныщева		
Ст. инж.	Кот		
Инжен.	Каюков		

Панель стеновая ПС 80.20-2-2

Стадия	Лист	Листов
Р		1

Госстрой СССР Союзводоканалниипроект Харьковский Водоканалпроект

Альбом IX

Типовой проект 902-1-54

Формат	Зона	Поз	Обозначение	Наименование	Кол.	Прим.
				Документация		
11			902-1-54 -КЖИ-ТТ1	Технические требования ТТ1		
11			-КЖИ-ТТ2	Технические требования ТТ2		
11			-У	Узлы 1÷6		
			-ВС	Выборка стали		
			-ПС7.120-1СБ	Сборочный чертеж		
				Сборочные единицы и детали		
11		1	902-1-54 -КЖИ-КР22,Кр23	Каркас плоский КР22	6	
11		2	-С14	Сетка арматурная С14	1	
11		3	-С15	То же С15	1	
11		4	-С27	" С27	4	
11		5	-МН14	Изделие закладное МН14	4	
11		6	-МН12	То же МН12	2	
				Материалы:		
				Бетон марки М300	3,64	м3
				Остальное - см. спецификацию исполнений		

Привязан

Инв. №

Инв. № подл. | Подпись и дата | Взам. инв. №

Нач. отд.	Шейко		
Н. контр.	Лучковский		
Рук. гр.	Тахтамышева		
Ст. инж.	Кот		
Техник	Иволженко		

ТП 902-1-54 -КЖИ-ПС71.20-1

Панель стеновая ПС71.20-1

Стадия	Лист	Листов
Р		1

Госстрой СССР Союзводоканалниипроект Харьковский Водоканалпроект

Формат	Зона	Поз	Обозначение	Наименование	Кол.	Прим.
				Документация		
11			902-1-54 -КЖИ-ТТ1	Технические требования ТТ1		
11			-КЖИ-ТТ2	Технические требования ТТ2		
12			-У	Узлы 1÷6		
12			-ВС	Выборка стали		
			-ПС71.20-2СБ	Сборочный чертеж		
				Сборочные единицы и детали		
11		1	902-1-54 -КЖИ-КР22,Кр23	Каркас плоский Кр22	6	
11		2	-С14	Сетка арматурная С14	1	
11		3	-С24	То же С24	1	
11		4	-С27	" С27	4	
11		5	-МН14	Изделие закладное МН14	4	
11		6	-МН12	тоже МН12	2	
				Материалы:		
				Бетон марки М300	3,95	м3
				Остальное - см. спецификацию исполнения		

Привязан

Инв. №

Инв. № подл. | Подпись и дата | Взам. инв. №

Нач. отд.	Шейко		
Н. контр.	Лучковский		
Рук. гр.	Тахтамышева		
Ст. инж.	Кот		
Техник	Иволженко		

ТП 902-1-54 -КЖИ-ПС71.20-2

Панель стеновая ПС71.20-2

Стадия	Лист	Листов
Р		

Госстрой СССР Союзводоканалниипроект Харьковский Водоканалпроект

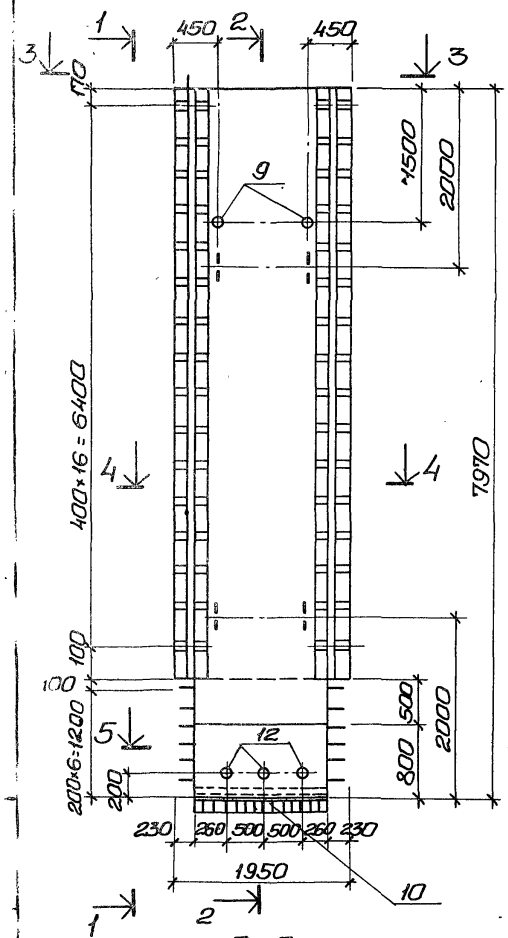

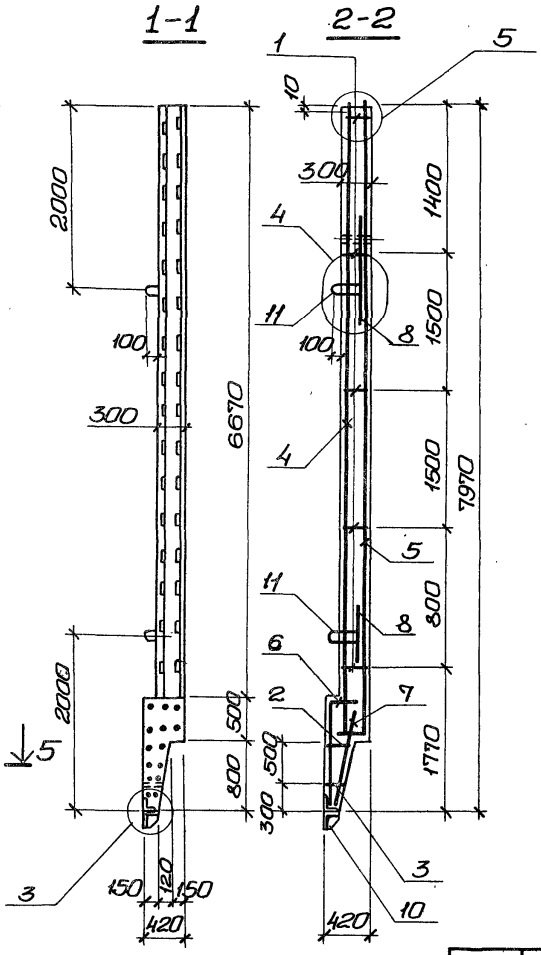

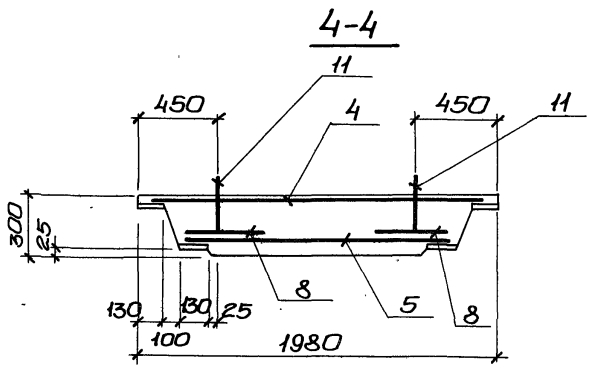

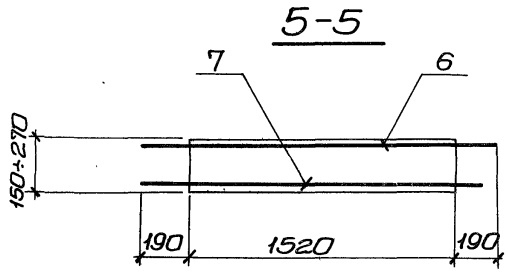

Защитный слой бетона для рабочей арматуры принят-30мм.

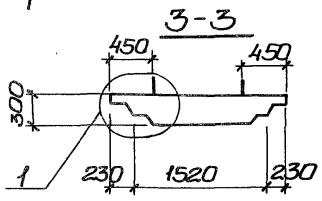

Привязан				ТП902-1-54 -КЖИ-ПС80.20-1-1СБ	
				Панель стеновая ПС80.20-1-1.	Стадия: РЧ; Масса: 9,8т; Масштаб: 1:50, 1:25
					Лист; Листов 1
					Госстрой СССР Союзводоканалниипроект Харьковский водоканалпроект
Инв.№		Нач.отд.	Шейко		
		Н.контр.	Лучковский		
		Рук.гр.	Тахтамышева		
		Ст.инж.	Кот		
		Инженер.	Каноков		

Типовой проект УШ2-1-54 Альбом IX

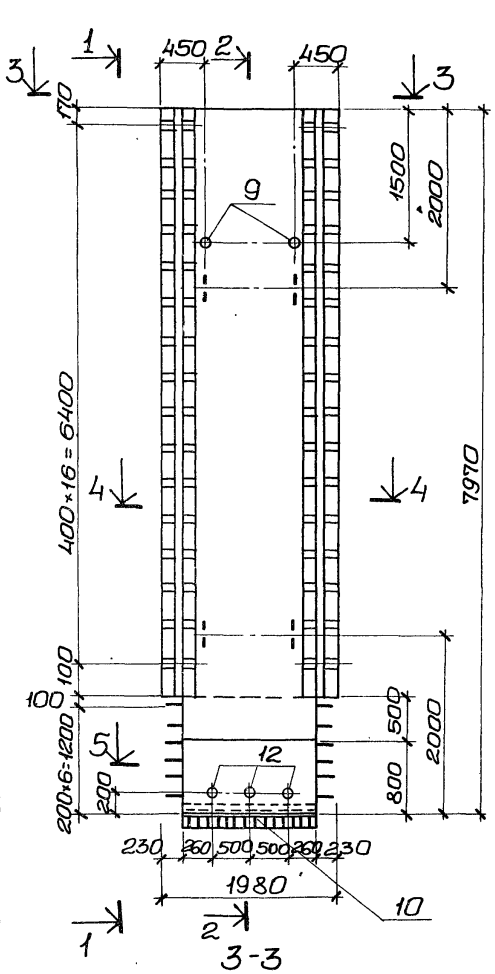

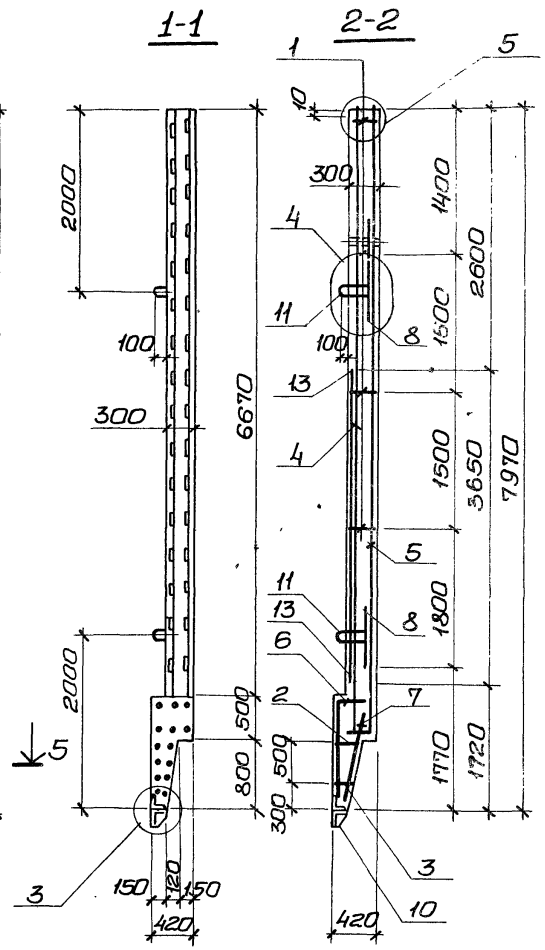

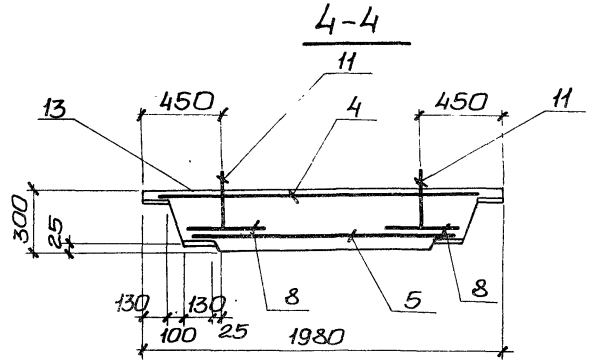

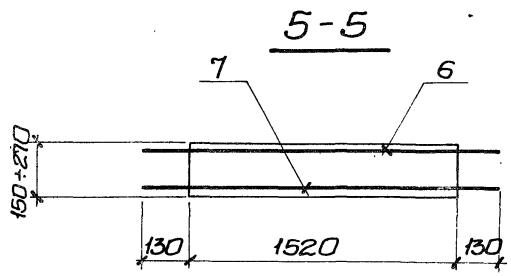

Защитный слой бетона для рабочей арматуры принят – 30мм.

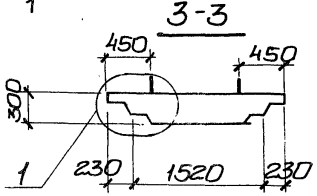

Привязан			
Инв.№	Нач.отд.	Шейко	
	Н.контр.	Лучковский	
	Рук.гр.	Тахтамышева	
	Ст.инж.	Кот	
	Инжен.	Каюков	

ТП902-1-54 -КЖИ-ПС80.20-1-2СБ

Панель стеновая ПС80.20-1-2

Стадия	Масса	Масштаб
Р.Ч.	9,8т	1:50 1:25
Лист	Листов	

Госстрой СССР Союзводоканалниипроект Харьковский Водоканалпроект

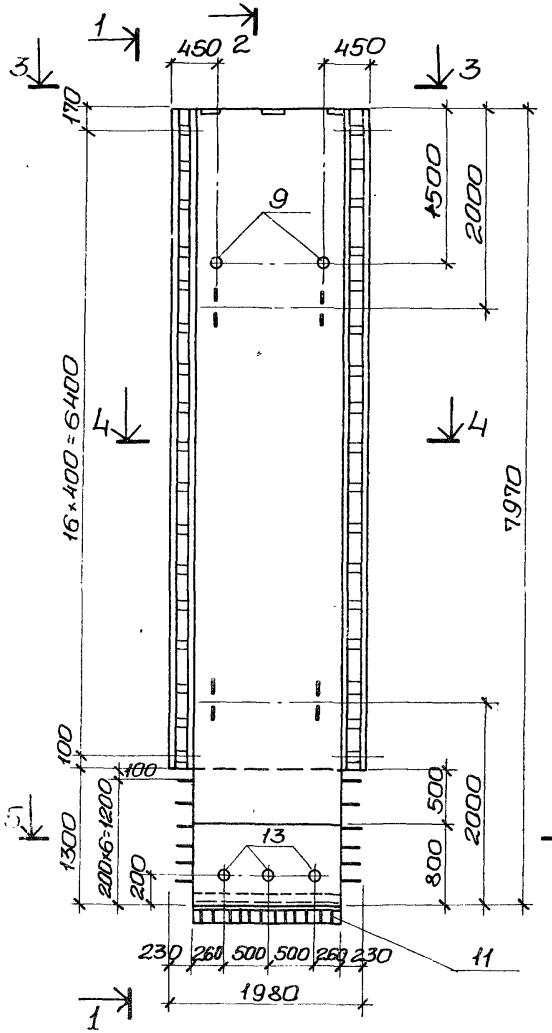

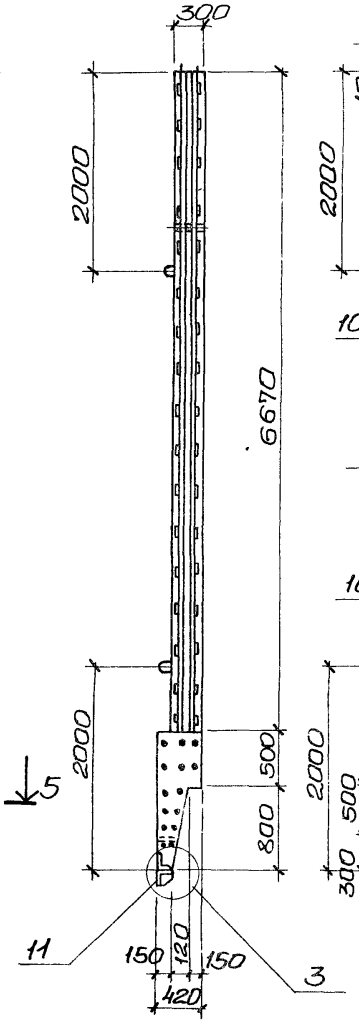

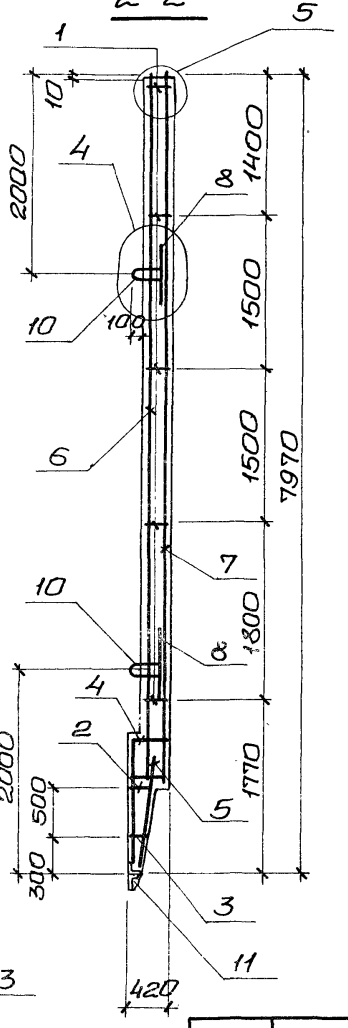

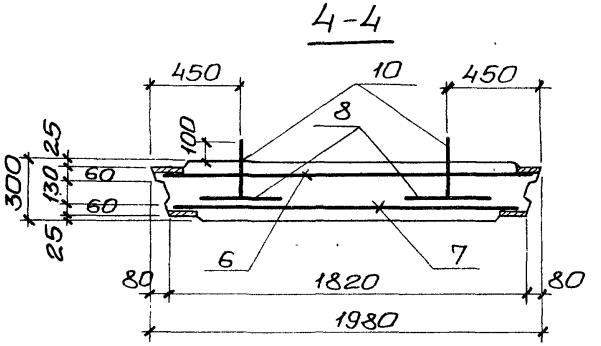

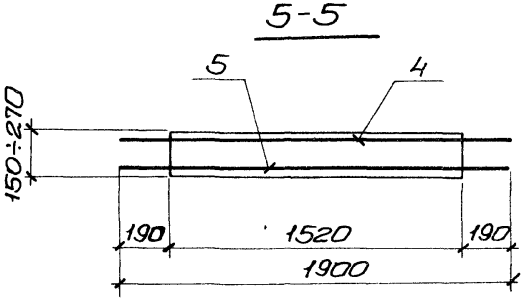

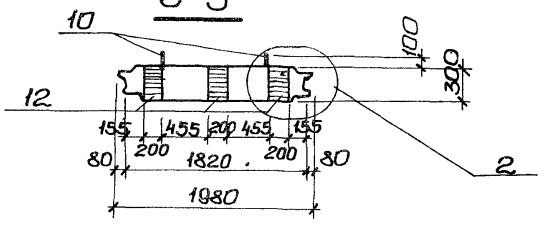

Защитный слой бетона для рабочей арматуры принят 30мм.

Привязан

Инв.№

Нач.отд.	Шейко	
Н.контр.	Лучковский	
Рук. гр.	Тахтанышева	
Ст.инж.	Кот	
Инжен.	Каюков	

ТП902-1-54 -КЖИ-ПС80.20-2-1СБ

Панель стеновая ПС80.20-2-1

Стадия	Масса	Масштаб
Р.Ч.	10.6	1:50 1:25
Лист	Листов 1	

Госстрой СССР Союзводоканалниипроект Харьковский Водоканалпроект

Типовой проект 902-1-54 Альбом IX

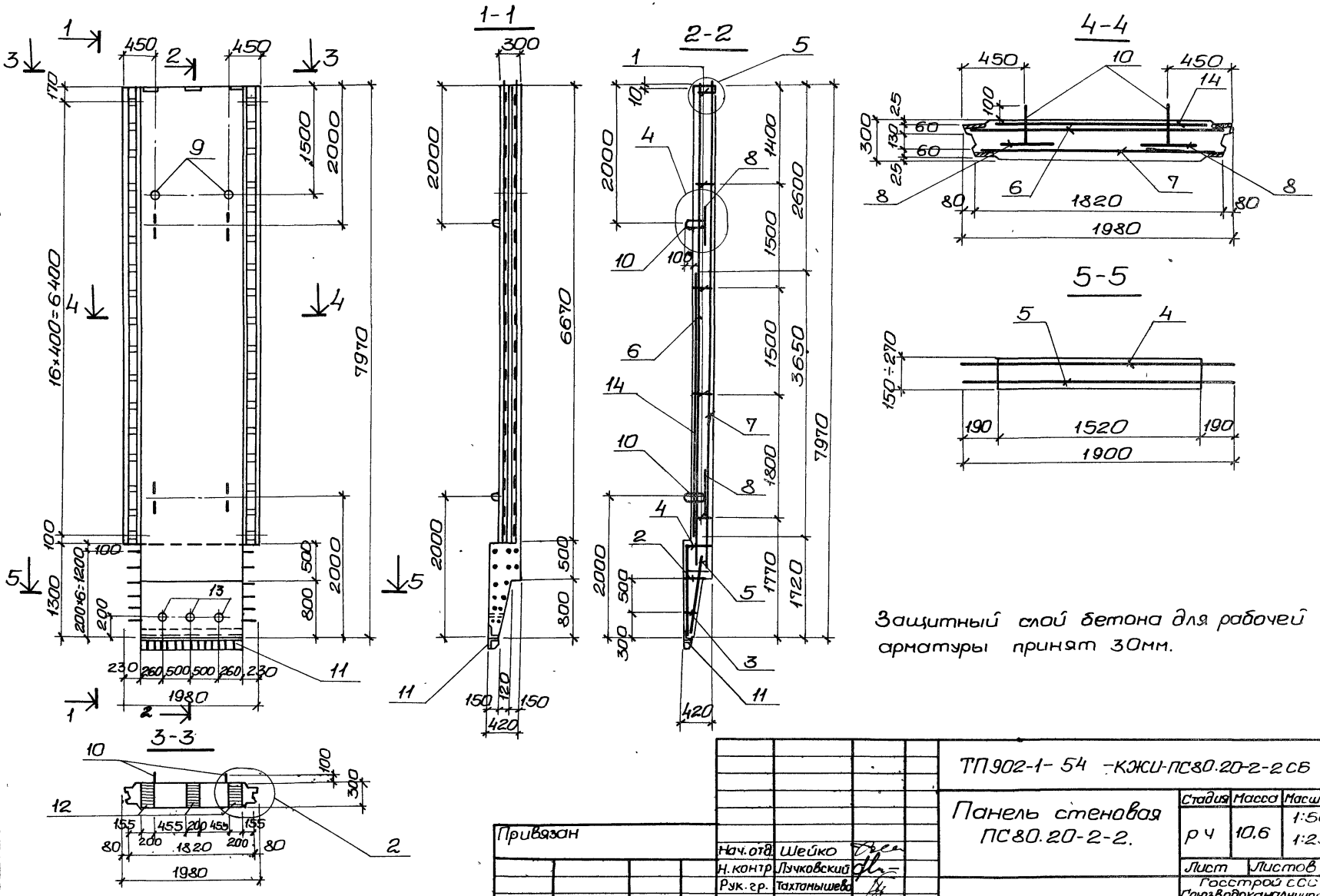

Привязан				ТП902-1-54 -КЖИ-ПС80.20-2-2СБ		
				Панель стеновая ПС80.20-2-2.	Стадия	Масса	Масштаб
					Р Ч	10.6	1:50 1:25
					Лист	Листов 1	
Инв.№					Госстрой СССР Союзводоканалниипроект Харьковский Водоканалпроект		
	Нач.отд.	Шейко					
	Н.контр.	Лучковский					
	Рук.гр.	Тахтамышева					
	Ст.инж.	Кот					
	Инжен.	Каюков					

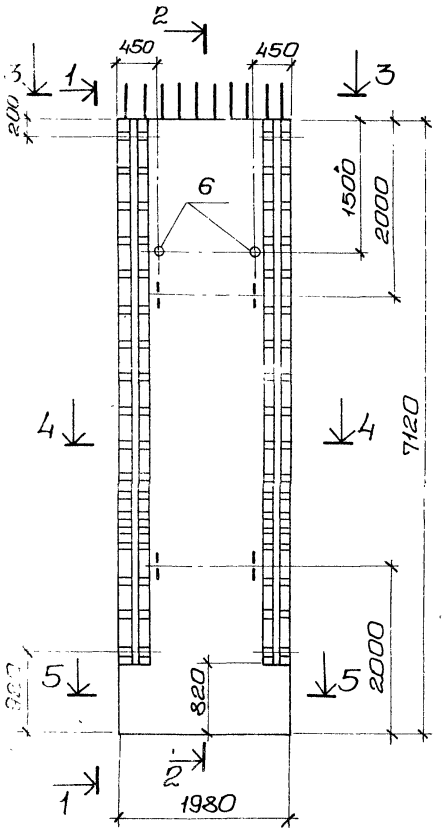

1-1

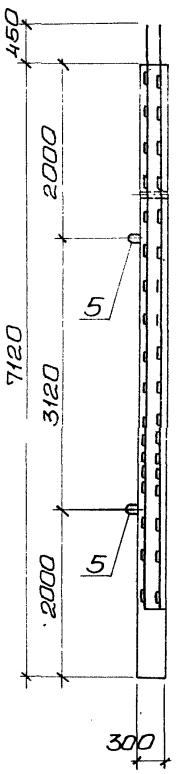

2-2

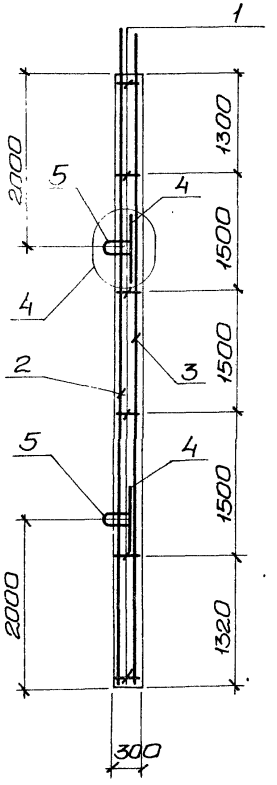

4-4

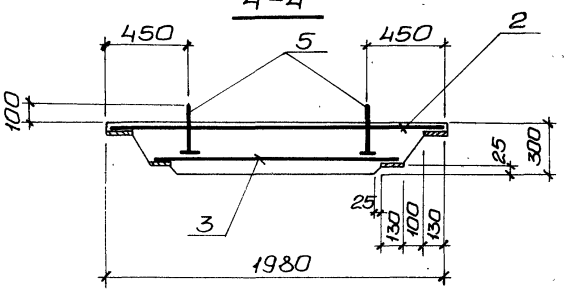

5-5

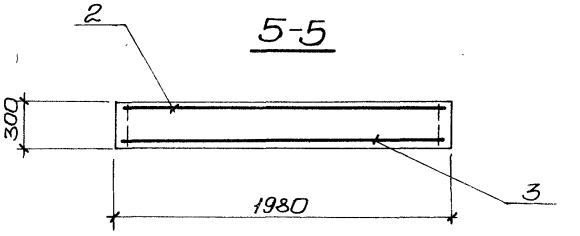

Защитный слой бетона для рабочей арматуры – принят 30мм.

3-3

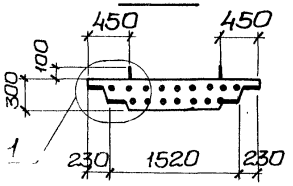

Привязан				
			Нач.отд	Шейко
			Н.контр.	Лучковский
			Рук.гр.	Тахтамышева
			Ст.инж.	Кот
Инв.№			Инженер.	Канков

ТП 902-1-54-КЖИ-ПС71.20-1СБ

Панель стеновая ПС71.20-1

Стадия	Масса	Масштаб
Р.Ч	9,1т	1:50 1:25

Лист	Листов

Госстрой СССР Союзводоканалниипроект Ясарькавский водоканалпроект

Типовой проект 902-1-54 Альбом IX

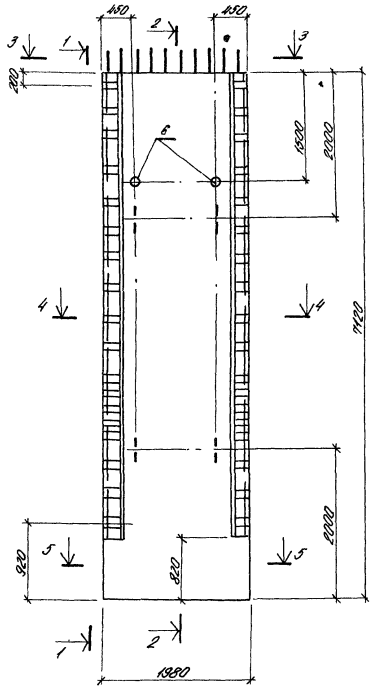

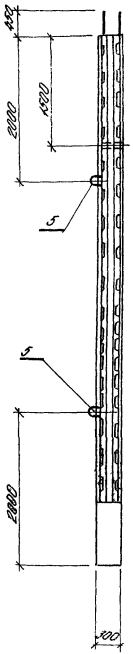

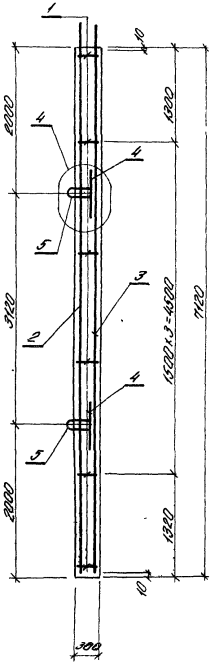

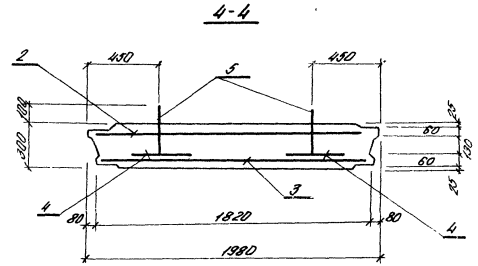

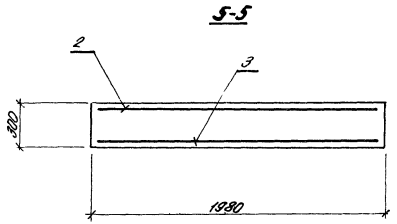

Защитный слой бетона для рабочей арматуры принят - 30мм.

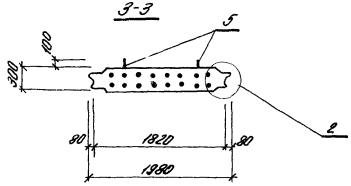

Привязан				ТП 902-1-54 -КЖИ-ПС71.20-2 СБ	
				Панель стеновая ПС71.20-2	Стадия: Р.4; Масса: 9875т; Масштаб: 1:50, 1:25
					Лист; Листов 1
Инв. №		Нач. отд.	Шейко		Госстрой СССР Союзводоканалниипроект Харьковский Водоканалпроект
		Н.контр.	Лучковский		
		Рук. гр.	Тахтаньшева		
		Ст. инж.	Кот		
		Инженер	Каюков		

ПС80.20-1(2)-1-01

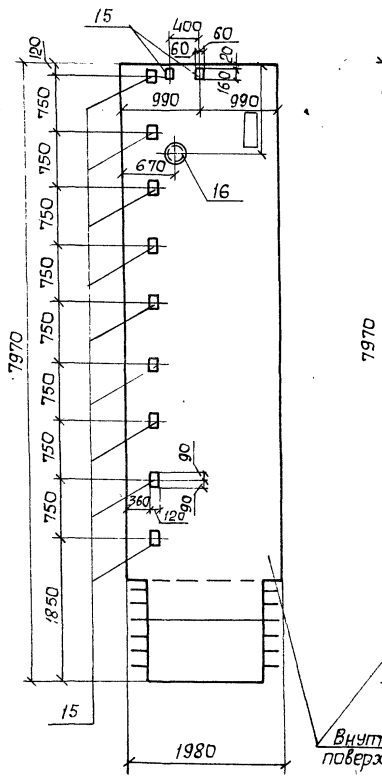

ПС80.20-1(2)-1-02

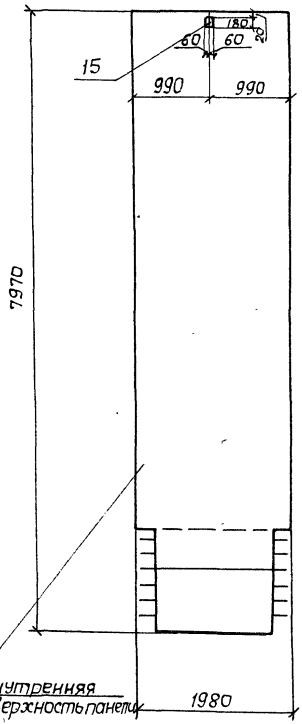

Остальное - см. ПС80.20-1(2)-1СБ

Формат	Зона	Поз.	Обозначение	Наименование	К-во	Примеч.
				ПС80.20-1(2)-1-01		
				Сборочные единицы и детали		
11		—	902-1-54-КЖИ-ПС80.20-1-1	Панель стеновая ПС80.20-1-1	1	
		—	-ПС80.20-2-1	То же ПС80.20-2-1	1	
Б.Ч.		15	3.400-6/76	Изделие закладное Ми118	11	
Б.Ч.		16	3.901-5	Сальник Ду400, Р=300	1	
				ПС80.20-1(2)-1-02		
				Сборочные единицы и детали		
		—	902-1-54-КЖИ-ПС80.20-1-1	Панель стеновая ПС80.20-1-1	1	
		—	-ПС80.20-2-1	То же -ПС80.20-2-1	1	
		15	3.400-6/76	Изделие закладное Ми118	1	

Привязан

Инв. №

Нач.отд.	Шейко	
Н.контр	Лучковский	
Рук. грэп	Тахтамышева	
Инженер	Мягкая	
Инженер	Перова	

ТП902-1-54 -КЖИ ПС80.20-1(2)-1-01, ПС80.20-1(2)-1-02

Панель стеновая
ПС80.20-1(2)-1-01
ПС80.20-1(2)-1-02

Стадия	Масса	Масштаб
Р		1:50
Лист	Листов	

Госстрой СССР Союзводоканалниипроект Харьковский Водоканалпроект

ПС80,20-1(2)-1-03

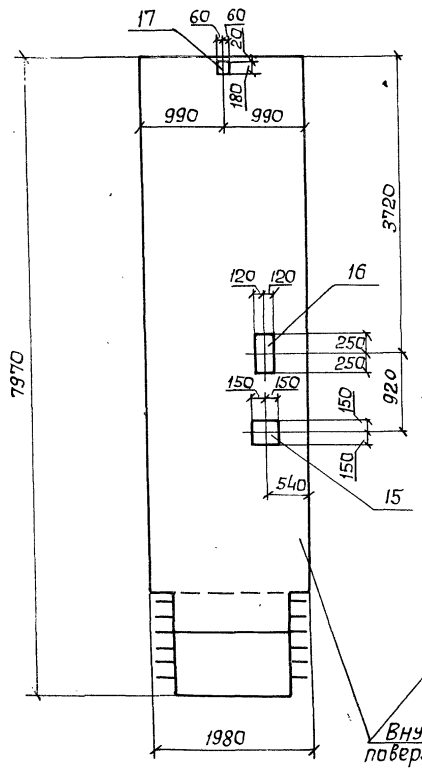

ПС80,20-1(2)-1-04

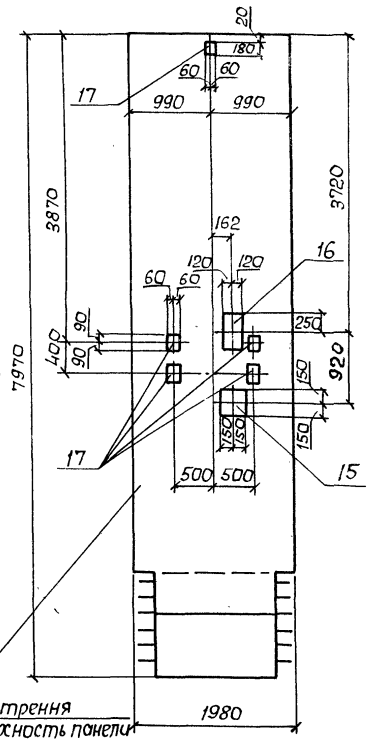

Внутренняя поверхность панели

Формат	Зона	Поз.	Обозначение	Наименование	К-во	Примеч.
				ПС80.20-1(2)-1-03		
				Сборочные единицы и детали		
11			902-1-54КЖИ-ПС80.20-1-1	Панель стеновая ПС80.20-1-1		
11			ПС80.20-2-1	То же ПС80.20-2-1		
11		15	Мн11	Изделие закладное Мн11	1	
Б.Ч.		16	3.400-6/76	То же Ми2-5	1	
Б.Ч.		17	То же	" Ми1-18	1	
				ПС80.20-1(2)-1-04		
				Сборочные единицы и детали		
11			902-1-54-КЖИ-ПС80.20-1-1	Панель стеновая ПС80.20-1-1		
11			ПС80.20-2-1	То же ПС80.20-2-1		
11		15	Мн11	Изделие закладное Мн11	1	
Б.Ч.		16	3.400-6/76	То же Ми2-5	1	
Б.Ч.		17	То же	" Ми1-18	5	

Остальное - см. ПС80.20-1(2)-1СБ

Привязан

Инв. №

Нач. отд.	Шейко	
Н. контр.	Лукьяновский	
Рук. грп.	Тахтамышева	
Инженер	Мягкая	
Инженер	Перова	

ТП 902-1-54-КЖИ - ПС80.20-1(2)-1-03 ПС80.20-1(2)-1-04

Панель стеновая
ПС80.20-1(2)-1-03
ПС80.20-1(2)-1-04

Стадия	Масса	Масшт.
Р		1:50
Лист	Листов	

Госстрой СССР Союзводоканалниипроект Харьковский Водоканалпроект

ПС80.20-1(2)-1-05

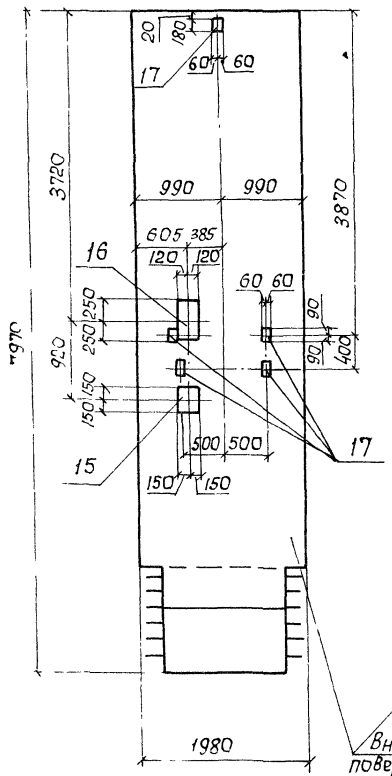

ПС80.20-1(2)-1-06

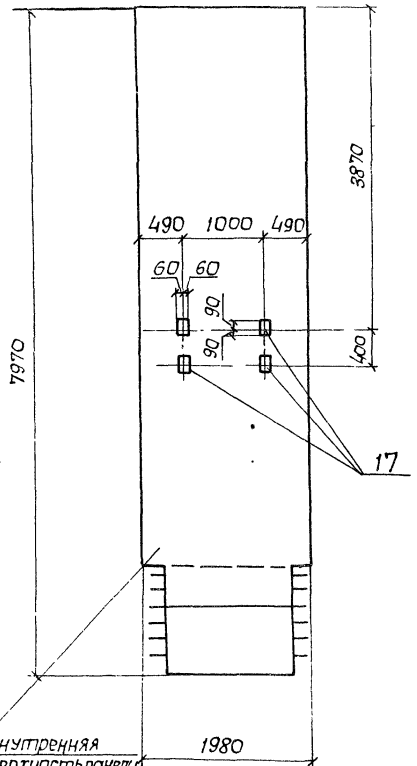

Остальное - см. ПС80 20-1(2)-1СБ

Формат	Зона	Поз	Обозначение	Наименование	Кол	Примечания
				ПС80.20-1(2)-1-05		
				Сборочные единицы и детали		
11			902-1-54 -КЖИ-ПС80.20-1-1	Панель стеновая ПС80 20-1-1		
11			-ПС80.20-2-1	То же ПС80.20-2-1		
11		15	-Мн11	Изделие закладное Мн11	1	
БЧ		16	3 400-6/76	То же МИ2-5	1	
БЧ		17	То же	" МИ1-18	5	
				ПС80.20-1(2)-1-06		
				Сборочные единицы и детали		
11			902-1-54 -КЖИ-ПС80.20-1-1	Панель стеновая ПС80.20-1-1		
11			-ПС80.20-2-1	То же ПС80 20-2-1		
БЧ		17	3.400-6/76	Изделие закладное МИ1-18	4	

Нач.отд.	Шейко		
Н.контр.	Лучковский		
Рук.груп.	Тахтамышева		
Инженер	Мягкая		
Инженер	Перова		

Привязан

Инв N°

ТП 902-1-54 -КЖИ

ПС80.20-1(2)-1-05
ПС80.20-1(2)-1-06

Панель стеновая
ПС80.20-1(2)-1-05
ПС80.20-1(2)-1-06

Стадия	Масса	Масштаб
Р		1:50

Лист | Листов

Госстрой СССР
Союзводоканалниипроект
Харьковский
Водоканалпроект

ПС80.20-1(2)-1-07

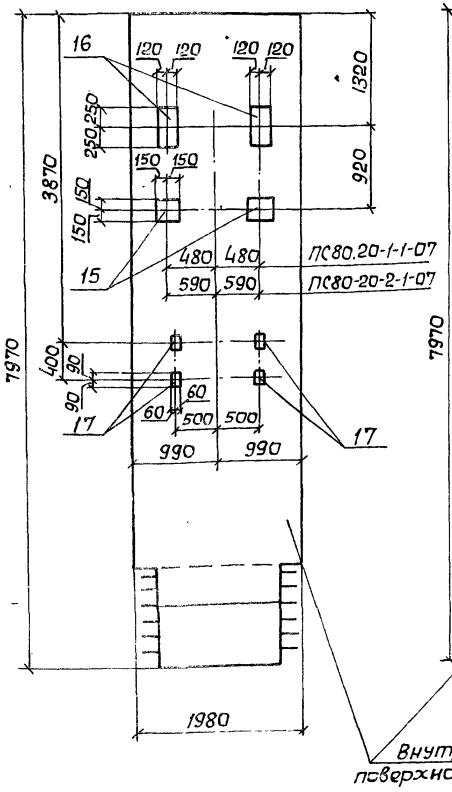

ПС80.20-1(2)-1-08

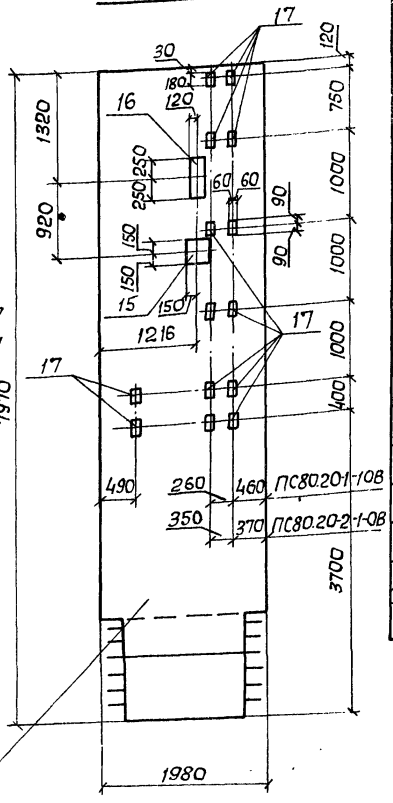

Внутренняя поверхность панели

Остальное - см ПС80.20-1(2)-1СБ

Формат	Зона	Поз.	Обозначение	Наименование	Кол.	Примечания
				ПС80.20-1(2)-1-07		
				Сборочные единицы и детали		
11			902-1-54-КЖИ-ПС80.20-1-1	Панель стеновая ПС80.20-1-1		
11			-ПС80.20-2-1	То же ПС80.20-2-1		
11		15	-Мн11	Изделие закладное Мн11	2	
БЧ		16	3.400-6/76	То же Ми2-5	2	
БЧ		17	То же	" Ми1-18	4	
				ПС80-20-1(2)-1-08		
				Сборочные единицы и детали		
11			902-1-54-КЖИ-ПС80.20-1-1	Панель стеновая ПС80.20-1-1		
11			-ПС80.20-2-1	То же ПС80.20-2-1		
11		15	-Мн11	Изделие закладное Мн11	1	
БЧ		16	3.400-6/76	То же Ми2-5	1	
БЧ		17	То же	" Ми1-18	14	

Альбом IX

Типовой проект 902-1-54

Привязан:

Инв. №

Нач.отд.	Шейко	
Н.контр.	Лучковский	
Рук.груп.	Тахтамышева	
Инженер	Мягкая	
Инженер	Перова	

ТП 902-1-54 - КЖИ- ПС80.20-1(2)-1-07 ПС80.20-1(2)-1-08

Панель стеновая. ПС80.20-1(2)-1-07 ПС80.20-1(2)-1-08

Стадия	Масса	Масштаб
Р		1:50
Лист	Листов 1	

Госстрой СССР Союзводоканалниипроект Харьковский Водоканалпроект

16991-09 21

ПС80.20-1(2)-1-09

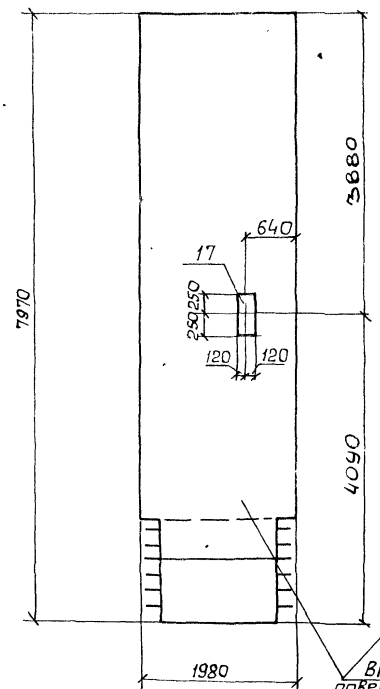

ПС80.20-1(2)-1-10

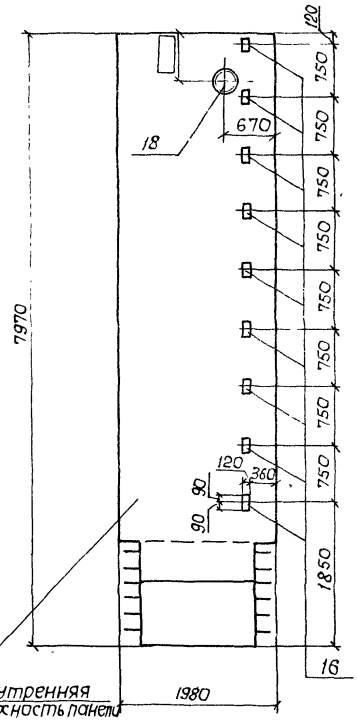

Формат	Зона	Поз.	Обозначение	Наименование	Кол.	Примечания
				ПС80,20-1(2)-1-09		
				Сборочные единицы и детали		
11			902-1-54-КЖИ-ПС80.20-1-1	Панель стеновая ПС80.20-1-1		
11			-ПС80.20-2-1	То же ПС80.20-2-1		
БЧ		17	3.400-6/76	Изделие закладное МИ2-5	1	
				ПС80,20-1(2)-1-10		
				Сборочные единицы и детали		
11			902-1-54-КЖИ-ПС80.20-1-1	Панель стеновая ПС80.20-1-1		
11			-ПС80.20-2-1	То же ПС80.20-2-1		
БЧ		16	3.400-6/76	Изделие закладное МИ1-12	9	
БЧ		18	3.901-5	Сальник ду=400 в=300	1	

Остальное см. ПС80.20-1(2)-1СБ

Привязан

Инв. №

Нач.отд	Шейко	
Н.контр	Лучковский	
Рук.гр.	Тахтаныцев	
Инженер	Мягкая	
Инженер	Перова	

ТП 902-1-54-КЖИ – ПС80.20-1(2)-1-09 ПС80.20-1(2)-1-10

Панель стеновая
ПС80.20-1(2)-1-09
ПС80.20-1(2)-1-10

Стадия	Масса	Масштаб
Р		1:50
Лист	Листов 1	

Госстрой СССР Союзводоканалниипроект Харьковский Водоканалпроект

ПС80.20-1(2)-2-01

ПС80.20-1(2)-2-02

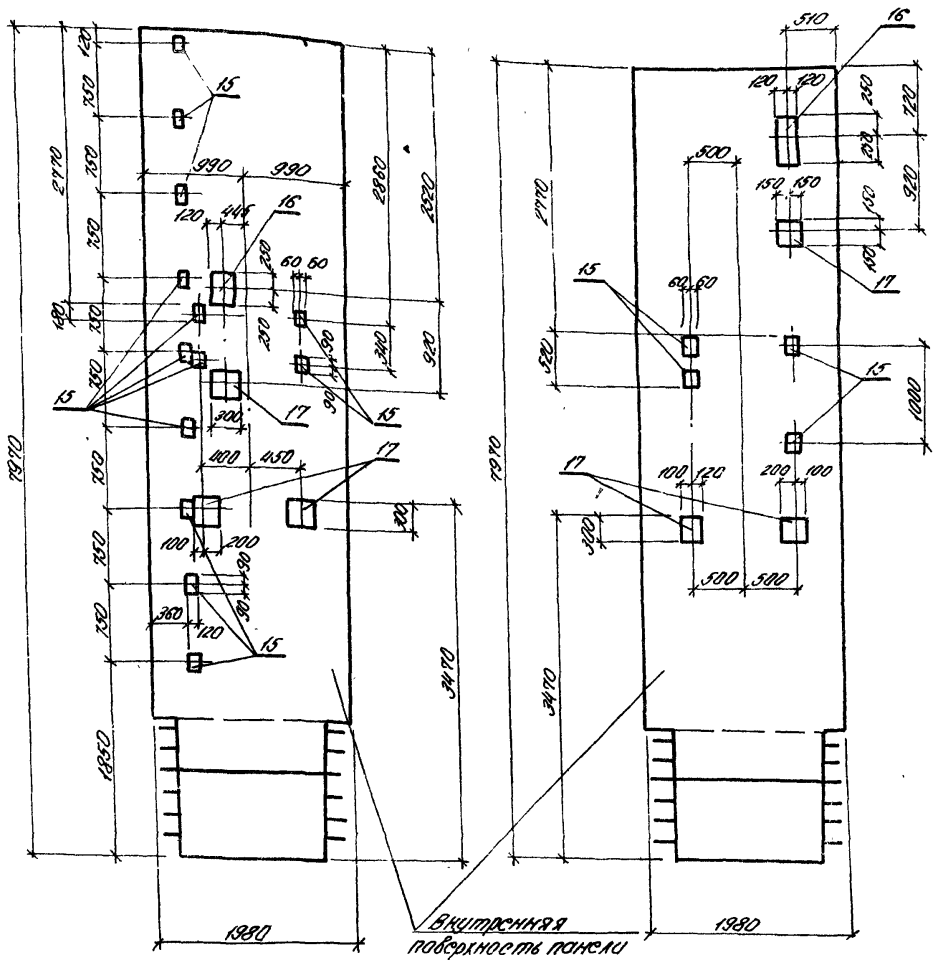

Остальное - см ПС80.20-1(2)-2СБ

Формат	Зона	Поз	Обозначение	Наименование	К-во	Примеч
				ПС80.20-1(2)-2-01		
				Сборочные единицы и детали		
11		–	902-1-54-КЖИ ПС80.20-1-2	Панель стеновая ПС80.20-1-2	1	
11		–	– ПС80.20-2-2	То же ПС80.20-2-2	1	
Б.Ч.		15	3.400-6/76	Изделие закладное МИ1-18	13	
Б.Ч.		16	То же	То же МИ2-5	1	
11		17	КЖИ-МН11	МН11	4	
				ПС80.20-1(2)-2-02		
				Сборочные единицы и детали		
11		–	902-1-54 – КЖИ ПС80.20-1-2	Панель стеновая ПС80.20-1-2	1	
11		–	– ПС80.20-2-2	То же ПС80.20-2-2	1	
Б.Ч.		15	3.400-6/76	Изделие закладное МН1-18	4	
Б.Ч.		16	То же	То же МИ2-5	1	
11		17	– КЖИ-МН11	МН11	3	

Привязан:

Инв №

Нач.отд.	Шейко	
Н.контр.	Лучковский	
Рук.гр.	Тахтанышева	
Инж.	Мягкая	
Инж.	Перова	

ТП 902-1-54 – КЖИ – ПС80.20-1(2)-2-01, ПС80.20-1(2)-2-02

Панель стеновая ПС80.20-1(2)-2-01 ПС80.20-1(2)-2-02

Стадия	Масса	Масштаб
Р		1:50

Лист | Листов 8

Госстрой СССР Союзводоканалпроект Харьковский Водоканалпроект

Типовой проект 902-1-54 Альбом 10

1091-09 2

ПС80.20-1(2)-2-03

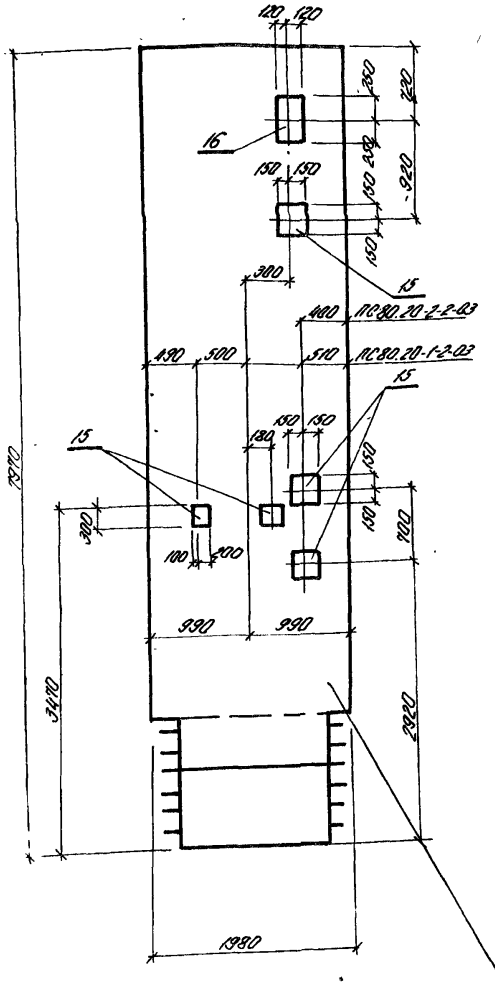

ПС80-20-1(2)-2-04

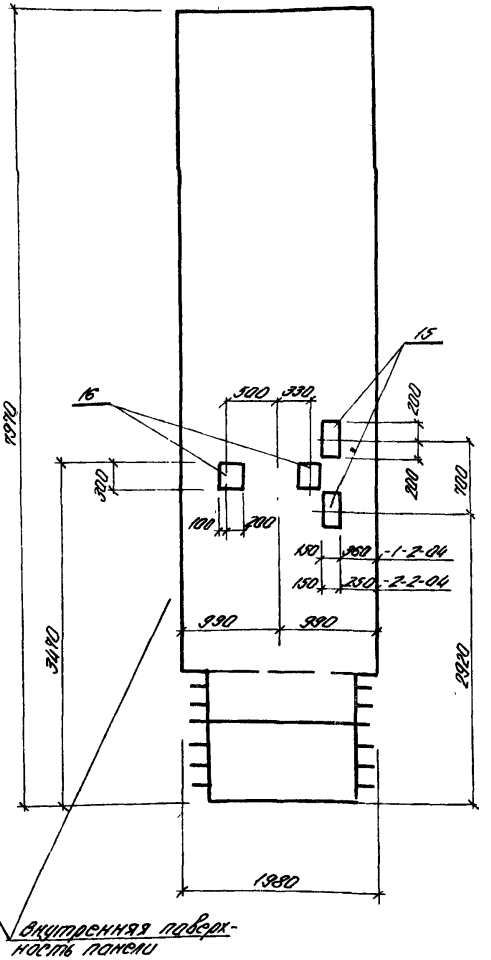

Внутренняя поверхность панели

Формат	Зона	Поз.	Обозначение	Наименование	К-во	Примеч.
				ПС.80.20-1(2)-2-03		
				Сборочные единицы и детали		
11		—	902-1-54-КЖИ-ПС80.20-1-2	Панель стеновая ПС80.20-1-2	1	
11		—	-ПС80.20-2-2	То же ПС80.20-2-2	1	
11		15	-МН11	Изделие закладное МН11	5	
64		16	3.400-6/76	" МИ2-5	1	
				ПС80.20-1(2)-2-04		
				Сборочные единицы и детали		
11		—	902-1-54-ПС80.20-1-2	Панель стеновая ПС80.20-1-2	1	
11		—	-ПС80.20-2-2	То же ПС80.20-2-2	1	
11		15	-МН21	Изделие закладное МН-21	2	
11		16	-МН11	" МН11	2	

Остальное - см. ПС80.20-1(2)-2 СБ

Привязан

Инв №

Нач.отд.	Шейко	
Н.контр.	Лучковский	
Рук.гр.	Тахтамышева	
Инжен.	Мяков	
Инжен.	Перова	

ТП902-1-54 — КЖИ - ПС80.20.1(2)-2-03, ПС80.20-1(2)-3-04

Панель стеновая
ПС80-20-1(2)-2-03
ПС80.20-1(2)-2-04

Стадия	Масса	Масштаб
Р		1:50

Лист | Листов

Госстрой СССР
Союзводоканалниипроект
Харьковский
Водоканалпроект

ПС80.20-1(2)-2-05

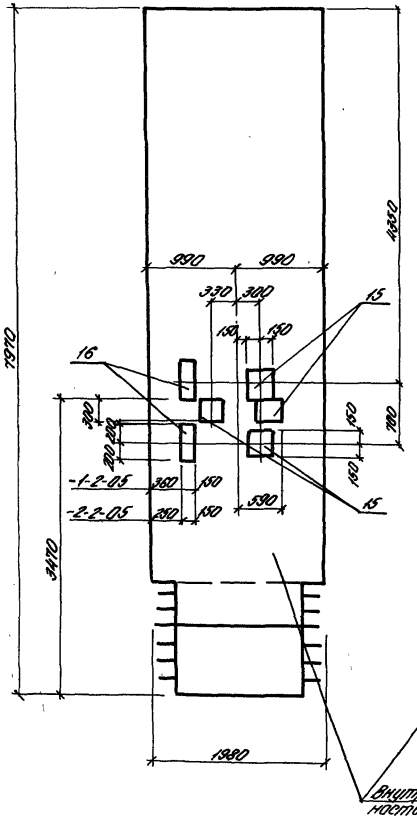

ПС80.20-1(2)-2-06

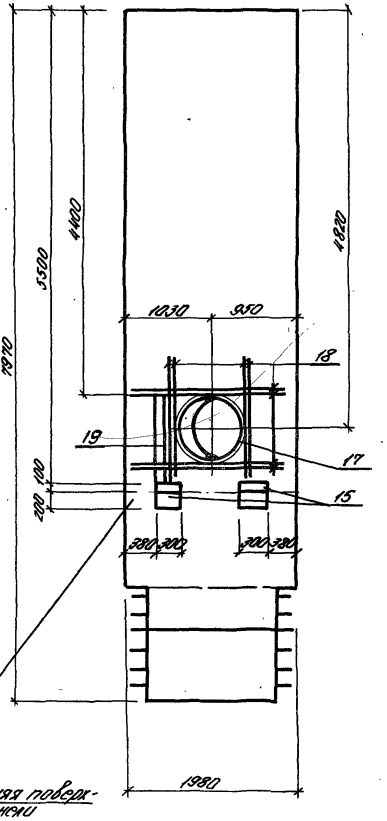

Формат	Зона	Поз.	Обозначение	Наименование	К-во	Прим.
				ПС80.20-1(2)-2-05		
				Сборочные единицы и детали		
11		—	902-1-54 -КЖИ-ПС80.20-1-2	Панель стеновая ПС80.20-1-2	1	
11		—	-ПС80.20-2-2	То же ПС80.20-2-2	1	
11		15	-МН11	Изделие закладное МН11	4	
11		16	-МН21	То же МН21	2	
				ПС80.20-1(2)-2-06		
				Сборочные единицы и детали		
11		—	902-1-54 – КЖИ-ПС80.20-1-2	Панель стеновая ПС80.20-1-2	1	
11		—	ПС80.20-2-2	То же ПС80.20-2-2	1	
11		15	МН11	Изделие закладное МН11	2	
		17	3.901-5	Отбойник Ду-700; L=300	1	
Б.Ч.		18		ф16АIII ГОСТ 5.1459-72* L=1900	16	
Б.Ч.		19	3.400-6/76	Изделие закладное МН1-8	4,1м	

Остальное см. ПС80.20-1(2)-2СБ

привязан:

Инв.№

Нач.отд.	Шейко	
Н.контр.	Кучковский	
Рук.гр.	Гонтаньшева	
Инженер	Ткачева	
Инженер	Нерава	

ТП 902-1-54 – КЖИ-ПС80.20-1(2)-2-05 ПС80.20-1(2)-2-06

Панель стеновая
ПС80.20-1(2)-2-05
ПС80.20-1(2)-2-06

Стадия	Масса	Масштаб
Р		1:50
Лист	Листов 1	

Госстрой СССР Союзводоканалниипроект Харьковский водоканалпроект

ПС80.20-1(2)-2-07

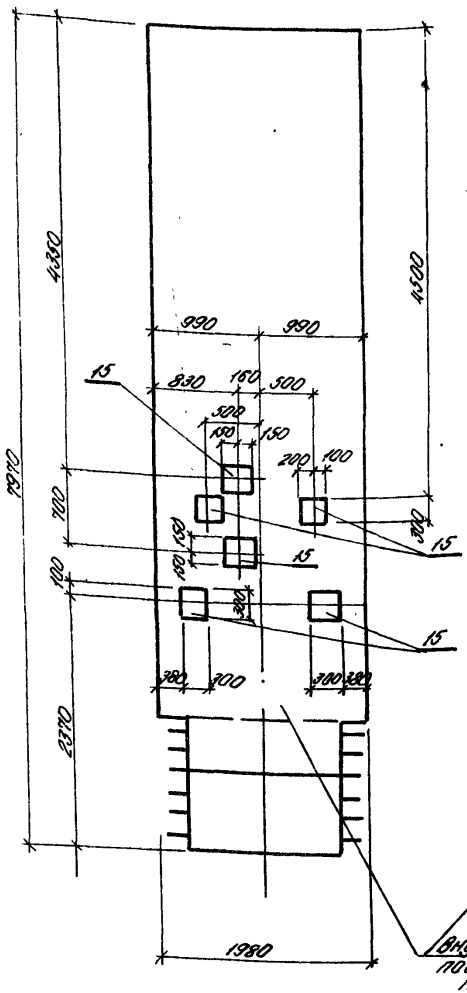

ПС80.20.1(2)-2-08

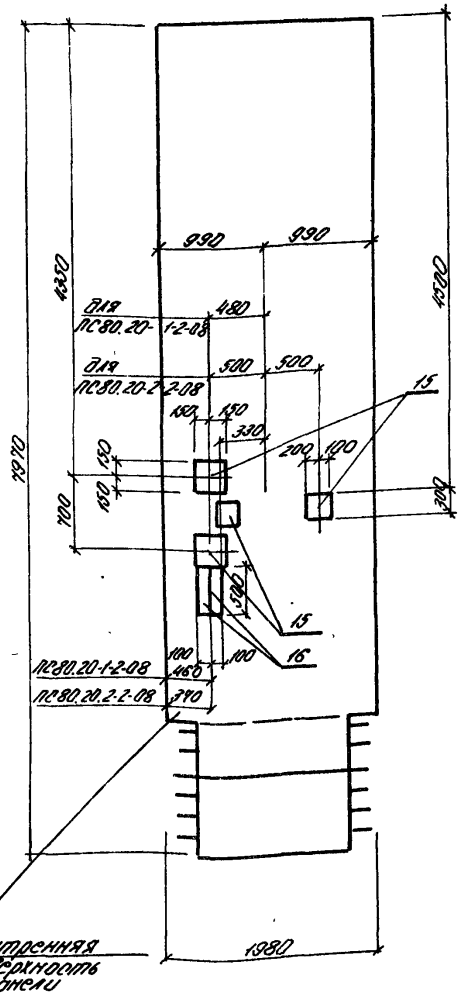

Внутренняя поверхность панели

Формат	Зона	Поз.	Обозначение	Наименование	К-во	Примеч.
				ПС80.20-1(2)-2-07		
				Сборочные единицы и детали		
11		—	902-1-54-КЖИ-ПС80.20-1-2	Панель стеновая ПС80.20-1-2	2	
11		—	— ПС80-20-2-2	То же ПС80.20-2-2		
11		15	— МН11	Изделие закладное МН11	6	
				ПС80.20-1(2)-2-08		
				Сборочные единицы и детали		
11		—	902-1-54-КЖИ-ПС80.20-1-2	Панель стеновая ПС80.20-1-2		
11		—	— ПС80.20-2-2	То же ПС80-20-2-2		
11		15	— МН11	Изделие закладное МН11	2	
Б.Ч.		16	3.400-6/76	То же МИ-8	1.0м	

Остальное см. ПС80.20-1(2)-2С5

Привязан:

Инв. №

Нач.отд.	Шейко	
Н.контр.	Лучковский	
Рук.гр.	Тахтамышева	
Инжен.	Мягкая	
Инжен.	Перова	

ТП902-1-54 — КЖИ- ПС80.20-1(2)-2-07 ПС80.20-1(2)-2-08

Панель стеновая ПС80.20-1(2)-2-07, ПС80.20-1(2)-2-08

Стадия	Масса	Масштаб
Р		1:50

Лист | Листов 1

Госстрой СССР Союзводоканалпроект Харьковский Водоканалпроект

ПС80.20-1(2)-2-09

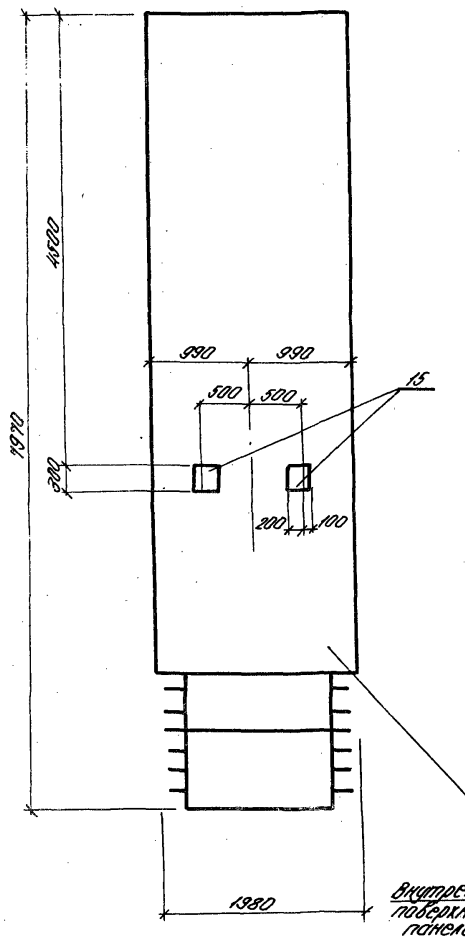

ПС80.20-1(2)-2-010

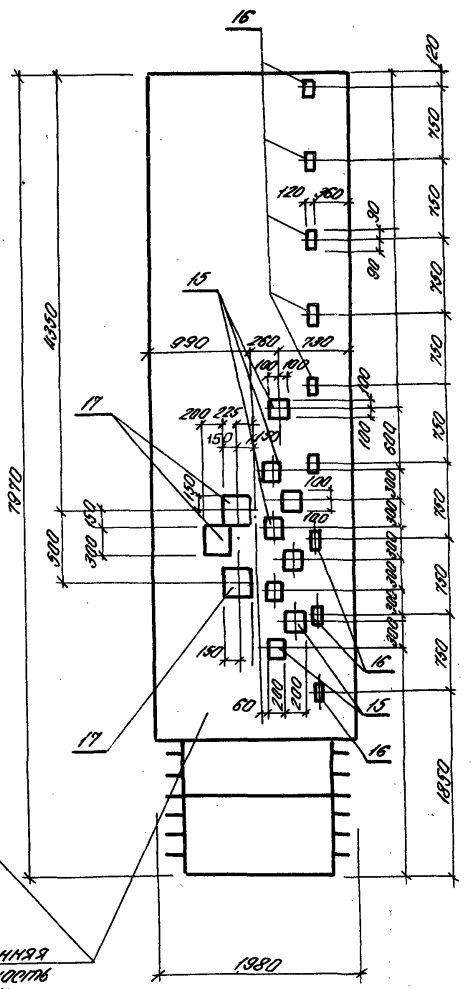

Формат	Зона	Поз.	Обозначение	Наименование	К-во	Примеч.
				ПС80.20-1(2)-2-09		
				Сборочные детали и единицы		
11		—	902-1-54 – КЖИ-ПС80.20-1-2	Панель стеновая ПС80.20-1-2	1	
11		—	– ПС80.20-2-2	То же ПС80.20-2-2	1	
11		15	902-1-54 – КЖИ-МН11	Изделие закладное МН11	2	
				ПС80.20-1(2)-2-10		
				Сборочные единицы и детали		
11		—	902-1-54 – КЖИ-ПС80.20-1-2	Панель стеновая ПС80.20-1-2	1	
11		—	– ПС80.20-2-2	То же ПС80.20-2-2	1	
Б.4		15	3.400-6/176	Изделие закладное МШ1-24	8	
Б.4		16		То же МШ1-18	9	
11		17	902-1-54 – КЖИ-МН11	" МН11	3	

Остальное см. ПС80-20-1(2)-2Б

Привязан:

Инв. № подл. | Подпись и дата | Взам. инв. №

Нач. отд.	Шейко	
Н. контр.	Лучковский	
Рук. гр.	Плотникова	
Инж.	Мязкова	
Инж.	Перова	

ТП 902-1-54 – КЖИ-ПС80.20-1(2)-2-09 ПС80.20-1(2)-2-10

Панель стеновая
ПС80.20-1(2)-2-09
ПС80.20-1(2)-2-10

Стадия	Масса	Масштаб
Р		1:50
Лист	Листов 1	

Госстрой СССР Союзгазводоканалниипроект Харьковский водоканалпроект

Альбом IX

Типовой проект 902-1-54

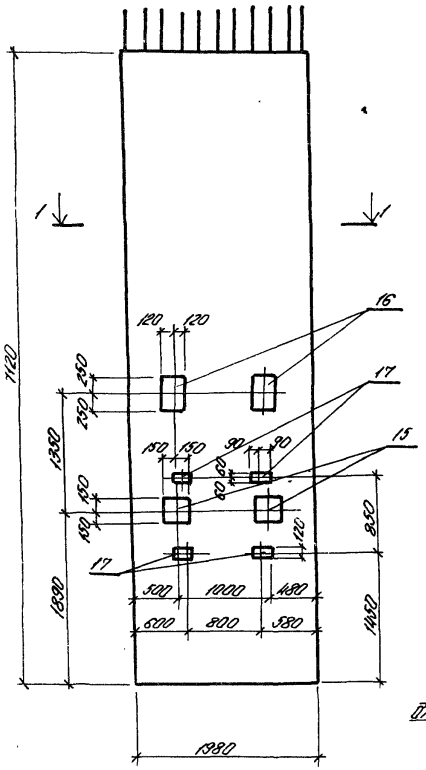

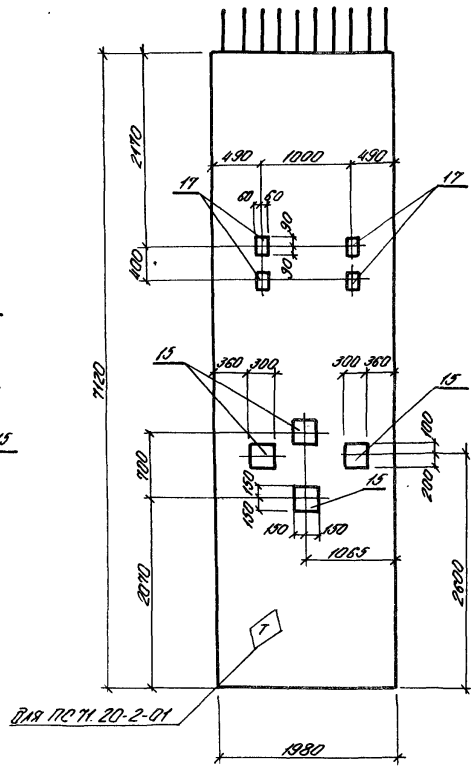

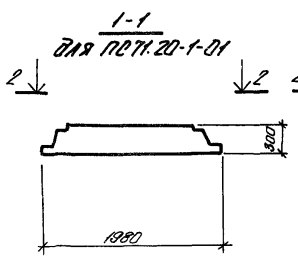

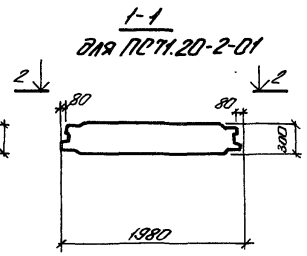

Формат	Зона	Поз.	Обозначение	Наименование	К-во	Примеч
				ПС 71.20-1(2)-01		
				Сборочные единицы и детали		
11		–	902-1-54 -КЖИ-ПС 71.20-1	Панель стеновая ПС 71.20-1	1	
11		–	-ПС 71.20-2	Панель стеновая ПС 71.20-2	1	
11		15	-МН11	Изделие закладное МН11	6	
Б.Ч.		16	3.400-6/76	То же МИ2-5	2	
Б.Ч.		17	То же	" МИ1-18	8	

Для ориентации при монтаже на панели ПС 71.20-2-01 нанести знак [T] несмываемой краской.

Привязан.				ТП 902-1-54 - -КЖИ-ПС 71.20-1(2)-01		
				Панель стеновая ПС 71.20-1(2)-01	Стадия	Масса	Масштаб
					Р		1:50
					Лист	Листов 1	
Инв. №					Госстрой СССР Союзводоканалпроект Харьковский Водоканалпроект		
			Нач.отд.	Шейко			
			Н.контр.	Лучковский			
			Рук.гр.	Тахтамышева			
			Инж.	Мягкая			
			Инж.	Перова			

16991-09 28

Типовой проект 902-1-54 Альбом VII

Инв. № подл. | Подпись и дата | Взам. инв. №

ПС 71.22-1(2)-02

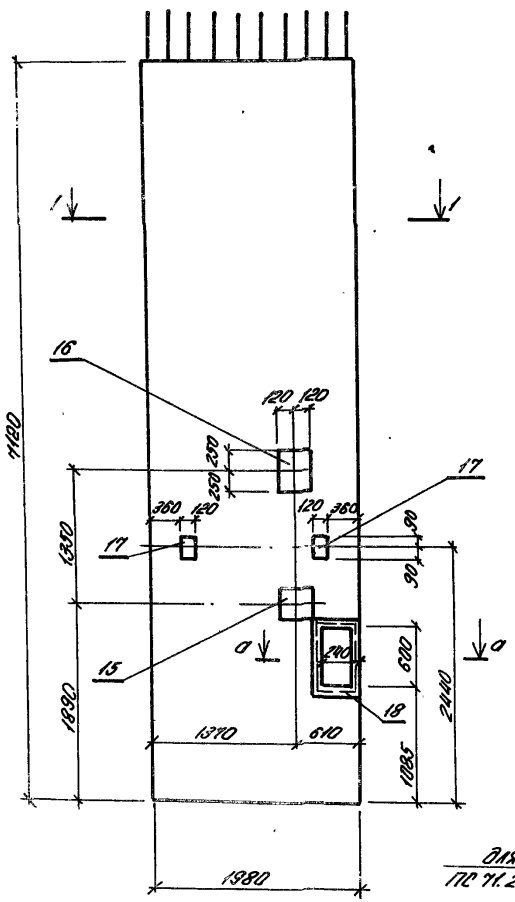

2-2

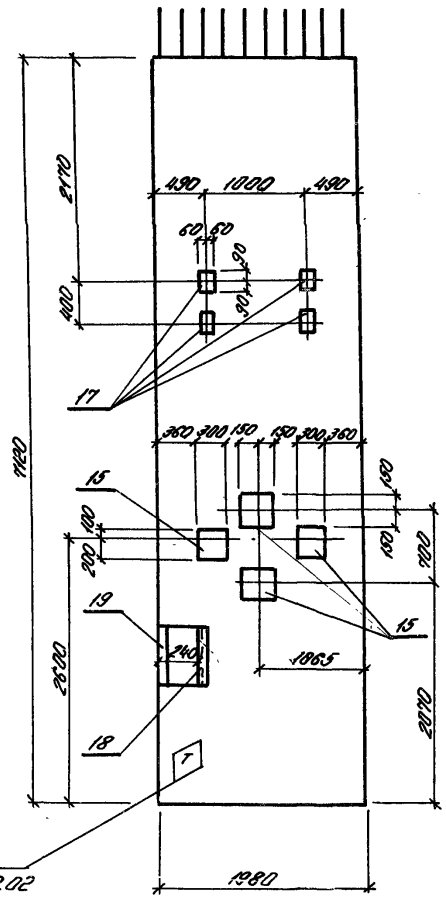

для ПС 71.20-2.02

Формат	Зона	Поз.	Обозначение	Наименование	К-во	Приме-чание
				ПС 71.20-1(2)-02		
				Сборочные единицы и детали		
11		—	902-1-54-КЖИ-ПС 71.20-1	Панель стеновая ПС 71.20-1	1	
11		—	-ПС 71.20-2	То же ПС 71.20-2	1	
11		15	-МН 11	Изделие закладное МН 11	5	
Б.Ч.		16	3.400-6/176	То же МИ2-5	1	
Б.Ч.		17	То же	" МИ1-18	6	
Б.Ч.		18	"	" МИ4-17	1.93 м	только для ПС 71.20-1-02
Б.Ч.		19		L63×6, ГОСТ 8509-72	0.6 м	

а-а
для ПС 71-20-1-02

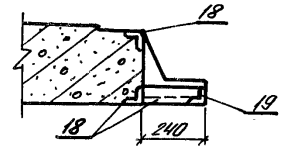

а-а
для ПС 71.20-2-02

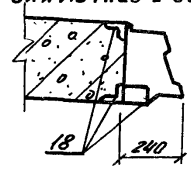

1. Для ориентации при монтаже на панели ПС 71.20-2-02 нанести знак Т несмываемой краской.
2. Остальное - см. ПС 71.20-1/2-СБ.
3. После монтажа панели поз. 19 срезать.

1-1
для ПС 71.20-1-02

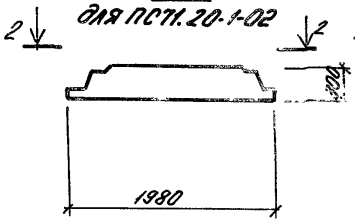

1-1
для ПС 71.20-2-02

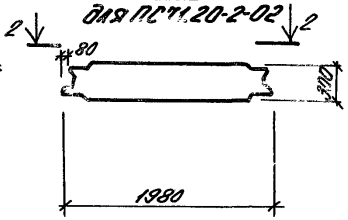

Привязан:

Инв. №

Нач. отд.	Шейко	
Н. контр.	Лучковский	
Рук. гр.	Тохтамышева	
Инж.	Мягкая	
Инж.	Перова	

ТП 902-1-54 -КЖИ-ПС 71.20-1(2)-02

Панель стеновая ПС 71.20-1(2)-02

Стадия	Масса	Масштаб
Р		1:50 1:20
Лист	Листов	

Госстрой СССР Союзводоканалпроект Харьковский водоканалпроект

ПС71.20-1(2)-03

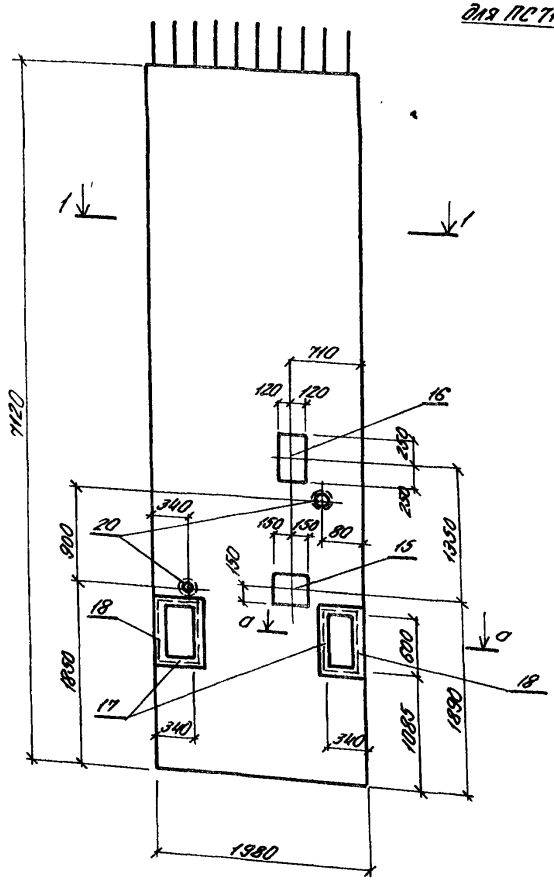

2-2

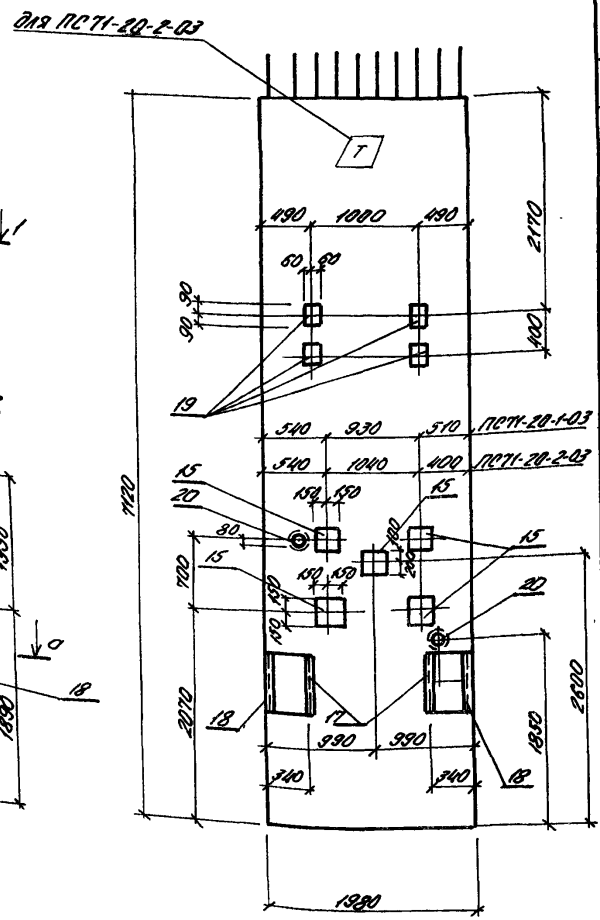

Формат	Зона	Поз.	Обозначение	Наименование	К-во	Примеч.
				ПС71.20-1(2)-03		
				Сборочные единицы и детали		
11		—	902-1-54 — КЖИ-ПС71.20-1	Панель стеновая ПС71.20-1	1	
11		—	" " — ПС71.20-2	То же ПС71.20-2	1	
11		15	— МН11	Изделие закладное МН11	6	
Б/4		16	3.400-6/76	" МИ2-5	1	
Б/4		17	То же	" МИ4-17	4.24м	
Б/4		18		L63×6 ГОСТ 8509-72	1.2м	
Б/4		19	3.400-6/76	Изделие закладное МИ1-18	4	
Б/4		20	3.901-5	Сальник Ду-50, е=300	2	

а-а
для ПС71.20-1-03

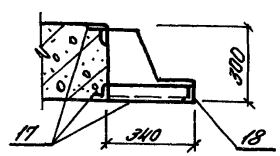

а-а
для ПС71.20-2-03

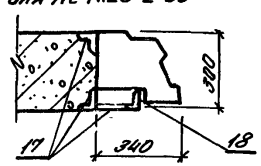

1. Для ориентации при монтаже на панели ПС71-20-2-03 нанести знак T несмываемой краской.
2. Остальное-см. ПС71.20-1(2)-С6
3. После монтажа панели поз. 18 срезать

1-1
для ПС71.20-1-03

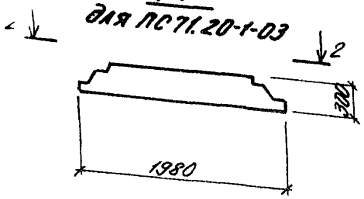

1-1
для ПС71.20-2-03

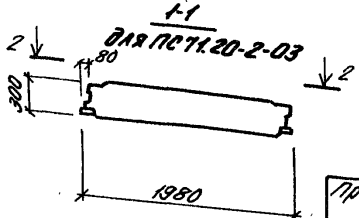

Нач.отд.	Шейко		
Н.контр.	Лучковский		
Рук.гр.	Тахтамышева		
Инж.	Мягков		
Инж.	Перова		

Привязан

Инв. №

ТП 902-1-54 — КЖИ-ПС71.20-1(2)-03

Панель стеновая
ПС71.20-1(2)-03

Стадия	Масса	Масштаб
Р		1:50 1:20

Лист | Листов 1

Госстрой СССР
Союзводоканалпроект
Харьковский
Водоканалпроект

ПС 71.20-1(2)-04

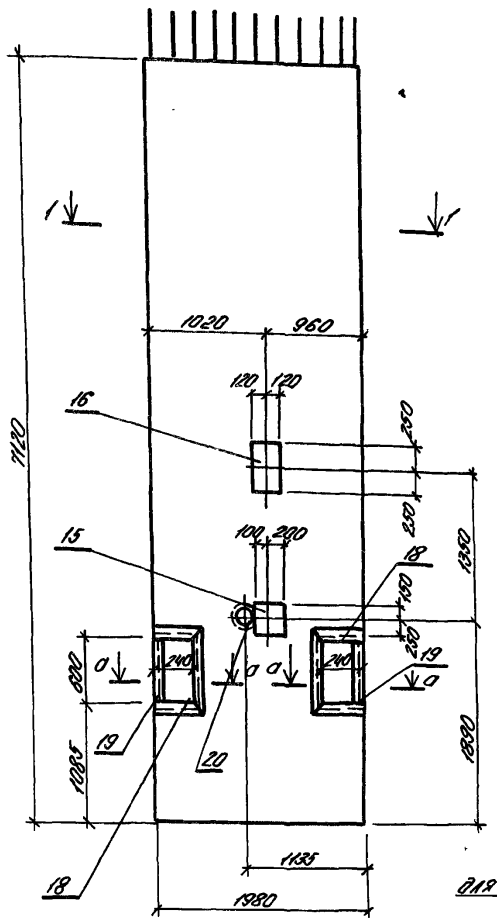

2-2

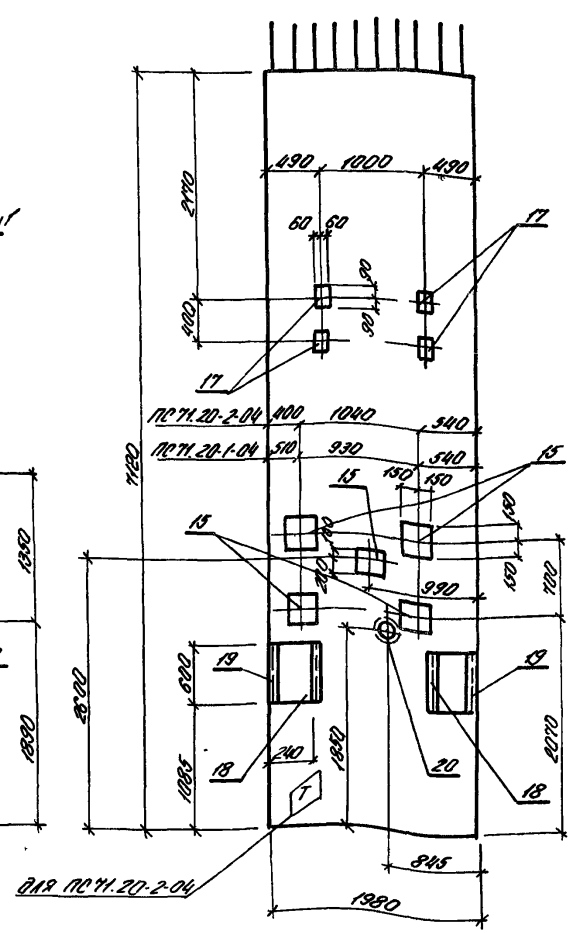

1-1
для ПС 71.20-1-04

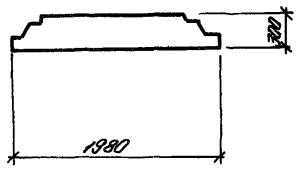

1-1
для ПС 71.20-2-04

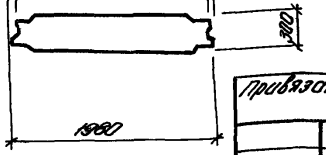

Формат	Зона	Поз.	Обозначение	Наименование	К-во	Прим.
				ПС 71.20-1(2)-04		
				Сборочные единицы и детали		
А1		—	902-1-54-КЖИ-ПС 71.20-1	Панель стеновая ПС 71.20-1	1	
А1		—	—ПС 71.20-2	То же ПС 71.20-2	1	
А1		15	—МН11	Изделие закладное МН-11	6	
Б.Ч.		16	3.400.6/176	То же МИ2-5	1	
Б.Ч.		17	То же	" МИ1-18	4	
Б.Ч.		18	"	" МИ4-17	3.86	
Б.Ч.		19		L63×6 ГОСТ 8509-72	1.2м	
Б.Ч.		20	3.901-5	Сальник Ду-50 ℓ=300	1	

1. Для ориентации при монтаже на панели ПС 71.20-2-04 нанести знак [T] несмываемой краской.
2. Сечения а-а - см. лист ПС-71.20-1(2)-02.
3. Остальное см. ПС-71.20-1(2)СБ.
4. После монтажа панели поз. 19 срезать

Привязан:

Инв. №

Нач. отд.	Шейко	
Н. контр.	Лучковский	
Рук. гр.	Тактанышева	
Инж.	Мягкая	
Инж.	Перова	

ТП 902-1-54 — КЖИ-ПС 71.20-1(2)-04

Панель стеновая ПС 71.20-1(2)-04

Стадия	Масса	Масштаб
Р		1:50
Лист	Листов 1	

Госстрой СССР Союзводоканалпроект Харьковский Водоканалпроект

Альбом IX

Типовой проект 902-1-54

Инв. № подл. | Подпись и дата | Взам. инв. №

ПС 71.20-1(2)-05

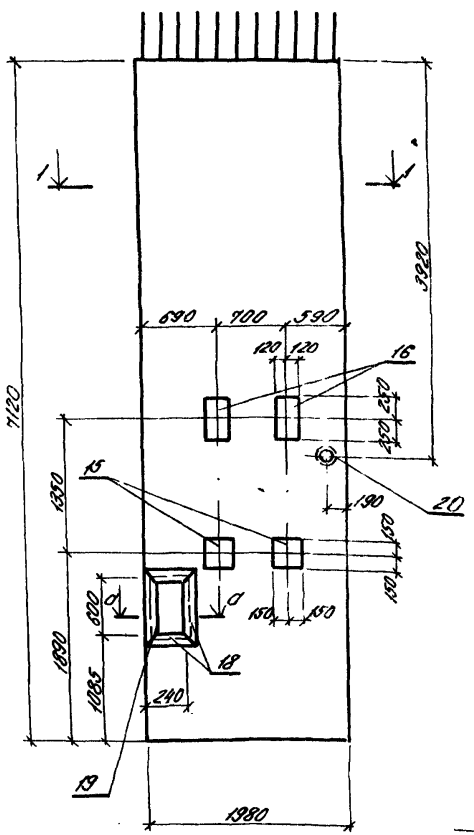

2-2

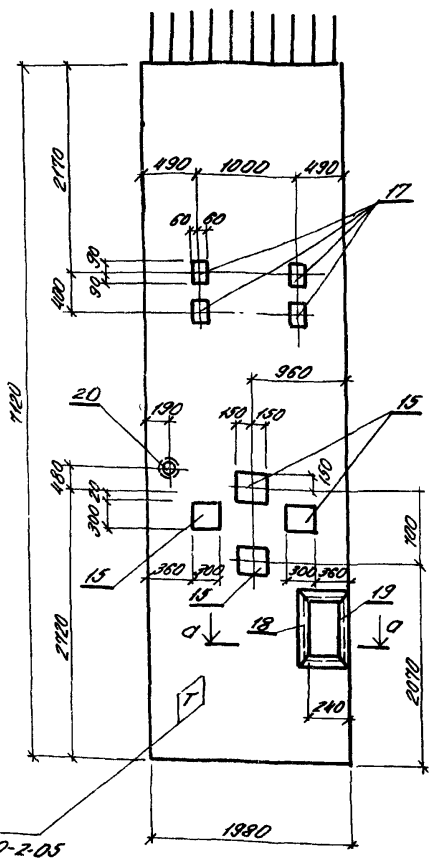

1-1
Для ПС 71.20-1-05

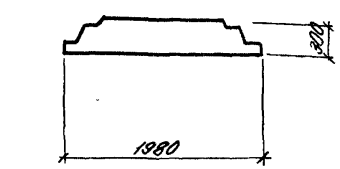

1-1
Для ПС 71.20-2-05

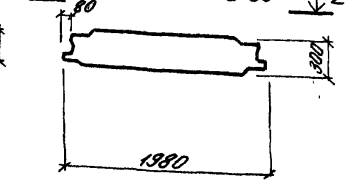

Формат	Зона	Поз.	Обозначение	Наименование	К-во	Примеч.
				ПС 71.20-1(2)-05		
				Сборочные единицы и детали		
11		—	902-1-54-КЖИ-ПС 71.20-1	Панель стеновая ПС 71.20-1	1	
11		—	— ПС 71.20-2	То же ПС 71.20-2	1	
11		15	— МН 11	Изделие закладное МН 11	6	
Б/4		16	3.400-6/176	То же МН 2-5	2	
Б/4		17	То же	" МИ 1-18	4	
Б/4		18	"	" МИ 4-17	1,93 кг	
Б/4		19		L 63×6 ГОСТ 8509-72	0,6 кг	
Б/4		20	3.901-5	Сальник А4-50.С-300	1	

1. Для ориентации при монтаже на панели ПС 71.20-2-05 нанести знак [Г] несмываемой краской.
2. Сечение а-а - см. лист - ПС 71.20-1(2)-02.
3. Остальное - см. ПС 71.20-1(2) СБ.
4. После монтажа панели поз. 19 срезать.

Привязан:

Инв. №

Нач. отд	Шейко	
Н. контр.	Лучковский	
Рук. гр.	Тахтамышева	
Инженер.	Мягкая	
Инженер.	Перова	

ТП 902-1-54 -КЖИ-ПС 71.20-1(2)-05

Панель стеновая ПС 71.20-1(2)-05

Стадия	Масса	Масштаб
Р		1:50
Лист	Листов 1	

Госстрой СССР Госгражданпроект Харьковский Водоканалпроект

Типовой проект 902-1-54 Альбом IX

Формат	Зона	Поз	Обозначение	Наименование	Кол.	Прим.
				Документация		
11			902-1-54 -КЖИ-ТТ1	Технические требования ТТ1		
11			-КЖИ-ТТ2	Технические требования ТТ2		
12			-ВС	Выборка стали ВС		
12			-У	Узлы 1÷6		
12			ПС71.10-1-01СБ	Сборочный чертеж		
				Сборочные единицы и детали		
11		1	902-1-54 -КЖИ-Кр22, Кр23	Каркас плоский Кр23	6	
11		2	-С18	Сетка арматурная С18	1	
11		3	-С19	То же С19	1	
11		4	-С27	" С27	2	
11		5	-МН12	Изделие закладное МН12	1	
11		6	-МН14	То же МН14	2	
Б.Ч.		7	3.400-6/76	" МИ1-18	20	
Б.Ч.		8	902-1-54 -КЖИ-МН11	" МН11	1	
				Материалы		
				Бетон марки М300	1.73	$м^3$

Взам. инв. №

Подпись и дата

Инв. № подл.

Привязан:

Инв. №

ТП 902-1-54 -КЖИ-ПС71.10-1-01

Нач. отд.	Шейко	
Н. контр.	Лучковский	
Рук. гр.	Тахтанышева	
Ст. инж.	Кот	
Инж.	Каюков	

Панель стеновая ПС71.10-1-01

Стадия	Лист	Листов
Р		1

Госстрой СССР Союзводоканалниипроект Харьковский Водоканалпроект

Типовой проект 902-1-54 Альбом IX

Формат	Зона	Поз	Обозначение	Наименование	Кол.	Прим.
				Документация		
11			902-1-54 -КЖИ-ТТ1	Технические требования ТТ1		
11			-ТТ2	Технические требования ТТ2		
12			-ВС	Выборка стали ВС		
12			-У	Узлы 1÷6		
12			-ПС71.10-2-01СБ	Сборочный чертеж		
				Сборочные единицы и детали		
11		1	902-1-54 -КЖИ-Кр22, Кр23	Каркас плоский Кр23	6	
11		2	-С17	Сетка арматурная С17	1	
11		3	С26	То же С26	1	
11		4	С27	" С27	2	
11		5	МН12	Изделие закладное МН12	1	
11		6	МН14	То же МН14	2	
Б.Ч.		7	3.400-6/76	" МИ1-18	20	
Б.Ч.		8	902-1-54 -КЖИ-МН11	" МН11	1	
				Материалы:		
				Бетон марки М300	1.89	[illegible]

Взам. инв. №

Подпись и дата

Инв. № подл.

Привязан:

Инв. №

ТП 902-1-54 -КЖИ-ПС71.10-2-01

Нач. отд.	Шейко	
Н. контр.	Лучковский	
Рук. гр.	Тахтанышева	
Ст. инж.	Кот	
Инж.	Каюков	

Панель стеновая ПС71.10-2-01

Стадия	Лист	Листов
Р		1

Госстрой СССР Союзводоканалниипроект Харьковский Водоканалпроект

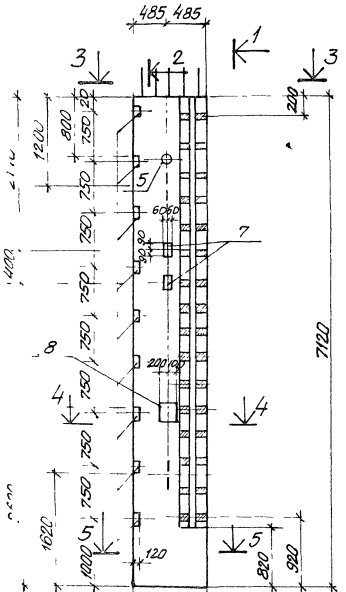

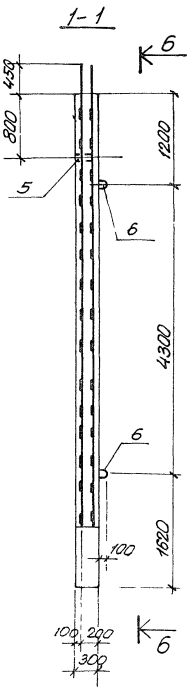

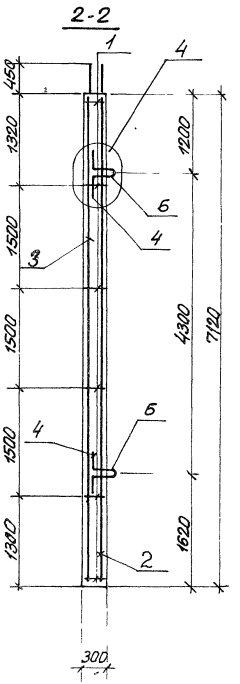

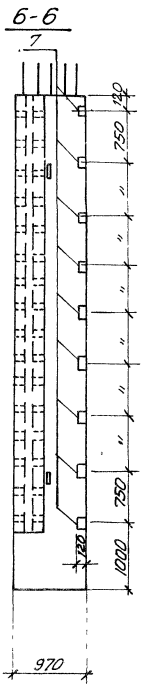

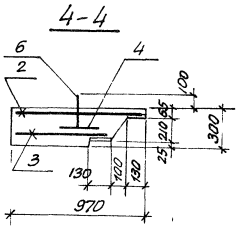

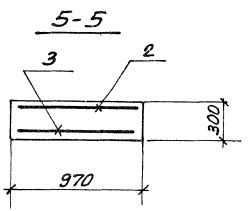

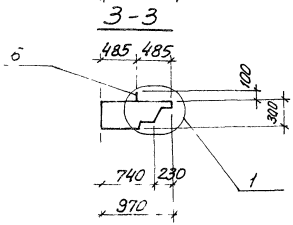

Привязан				ТП902-1-54 - КЖИ-ПС71.10-1-01СБ	
				Панель стеновая ПС71.10-1-01	Стадия: РЧ; Масса: 4,325; Масштаб: 1:50, 1:25
					Лист; Листов 1
					Госстрой СССР Союзводоканалпроект Харьковский водоканалпроект
Инв. №		Нач.отд.	Шестко		
		Н.контр.	Лучковский		
		Рук.гр.	Тахтамышева		
		Гл.инж.	Кот		
		Инженер	Безуглый		

Альбом IX

Типовой проект 902-1-54

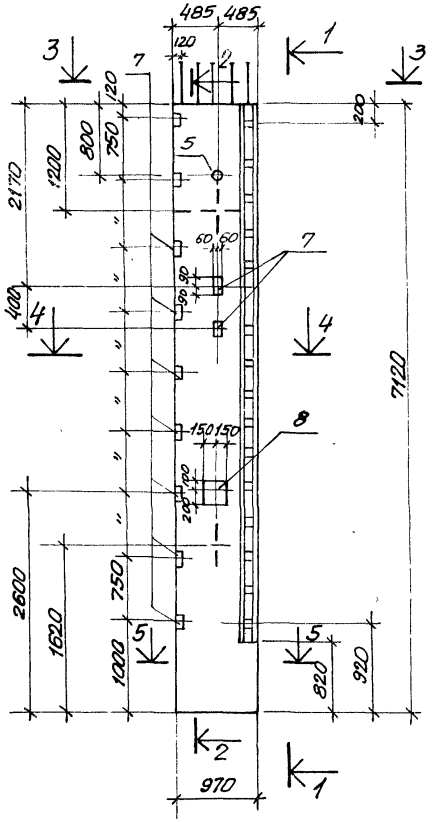

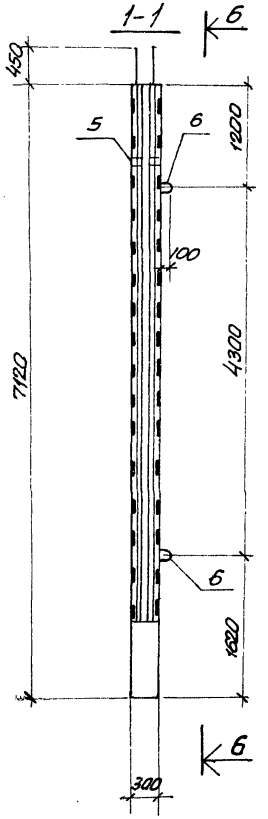

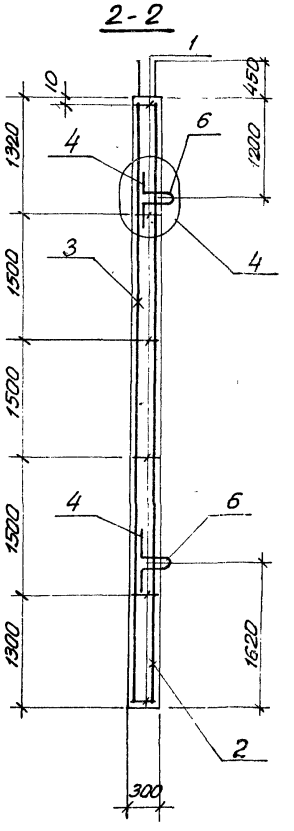

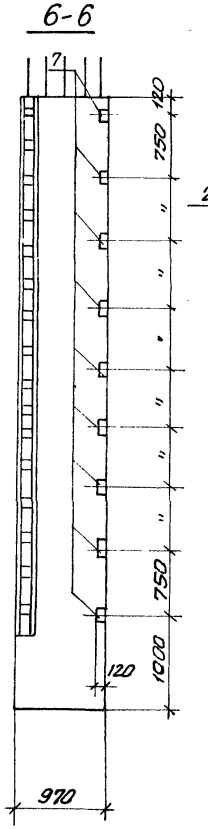

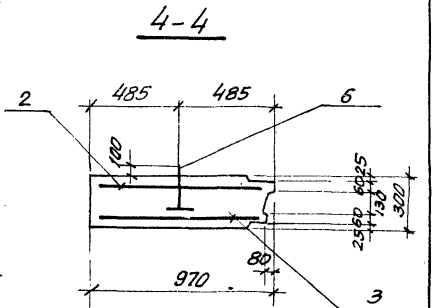

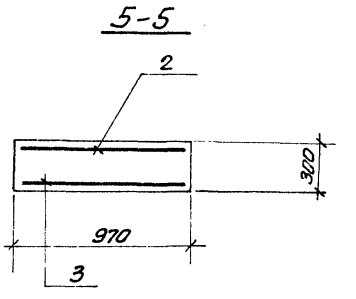

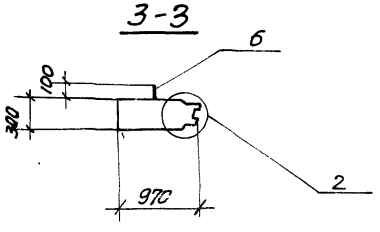

Взам.инв.№ | Подпись и дата | Инв.№ подл.

Привязан

Инв.№

Нач.отд.	Щейко	
Н.контр.	Лучковский	
Рук.груп	Тохтамышева	
Ст.инж.	Кот	
Инженер.	Безуглый	

ТП902-1-54 - КЖИ-ПС71.10-2-01СБ

Панель стеновая ПС7110-2-01

Стадия	Масса	Масштаб
Р.Ч.	4.725	1:50 1:25
Лист	Листов	

Госстрой СССР Союзводоканалниипроект Харьковский водоканалпроект

Формат	Зона	Поз.	Обозначение	Наименование	Кол.	Примечание
				Документация		
А1			902-1-54 -КЖИ-ТТ1	Технические требования ТТ1		
А1			ТТ2	Технические требования ТТ2		
А2			-ВС	Выборка стали ВС		
А3			-У	Узлы 1÷6		
А2			-ПС71.10-1-02СБ	Сборочный чертеж		
				Сборочные единицы и детали		
А1		1	902-1-54 -КЖИ-Кр22,Кр23	Каркас плоский Кр23	6	
А1		2		С-17 Сетка арматурная С17	1	
А1		3		С-20 То же С20	1	
А1		4		С-27 " С27	2	
Б.Ч		5		-КЖИ-ПС71.10-1-02СБ ф16АIII, ГОСТ 5.1459-72*, ℓ=1400	8	
Б.Ч		6		То же ф16АIII, " , ℓ=750	8	
А1		7	902-1-54 -КЖИ-МН14	Изделие закладное МН14	2	
А1		8	МН12	То же МН12	1	
Б.Ч		9	3.400-6/76	" МИ1-18	20	
Б.Ч		10	То же	" МИ2-5	1	
А1		11	902-1-54 -КЖИ-МН11	" МН11	2	
				Материалы		
				Бетон марки М300	1.73	м³

Привязан

Инв.№

Нач. отд.	Шейко	ТП902-1-54 -КЖИ-ПС71.10-1-02	
Н. контр.	Лучковский	Панель стеновая ПС71.10-1-02	Стадия: Р; Лист: —; Листов: 1
Рук. гр.	Тохтамышева		Госстрой СССР Союзводоканалниипроект Харьковский водоканалпроект
Ст. инж.	Кот		
Инженер	Канюков		

Альбом IX

Типовой проект 902-1-54

Взам. инв.№ | Подпись и дата | Инв.№ подл.

Формат	Зона	Поз.	Обозначение	Наименование	Кол.	Примечание
				Документация		
А1			902-1-54 -КЖИ-ТТ1	Технические требования ТТ1		
А1			-ТТ2	Технические требования ТТ2		
А2			-ВС	Выборка стали ВС		
А2			-У	Узлы 1÷6		
А2			-ПС71.10-2-02СБ	Сборочный чертеж		
				Сборочные единицы и детали		
А1		1	902-1-54 -КЖИ-Кр22,Кр23	Каркас плоский Кр23	6	
А1		2	-С18	Сетка арматурная С18	1	
А1		3	-С25	" С25	1	
А1		4	-С27	" С27	2	
Б.Ч		5	-КЖИ-ПС71.10-2-02СБ	ф16АIII, ГОСТ 5.1459-72*, ℓ=1400	8	
Б.Ч		6	То же	ф16АIII, То же , ℓ=750	8	
А1		7	902-1-54 -КЖИ-МН14	Изделие закладное МН14	2	
А1		8	-МН12	То же МН12	1	
Б.Ч		9	3.400-6/76	" МИ1-18	14	
Б.Ч		10	То же	" МИ2-5	1	
А1		11	902-1-54 -КЖИ-МН11	" МН11	2	
				Материалы		
				Бетон марки М300	1.89	м³

Привязан

Инв.№

Нач. отд.	Шейко	ТП902-1-54 -КЖИ-ПС71.10-2-02	
Н. контр.	Лучковский	Панель стеновая ПС71.10-2-02	Стадия: Р; Лист: —; Листов: 1
Рук. гр.	Тохтамышева		Госстрой СССР Союзводоканалниипроект Харьковский водоканалпроект
Ст. инж.	Кот		
Инженер	Канюков		

Типовой проект 902-1-54 Альбом IX

Инв.№ подл. | Подпись и дата | Взам. инв.№

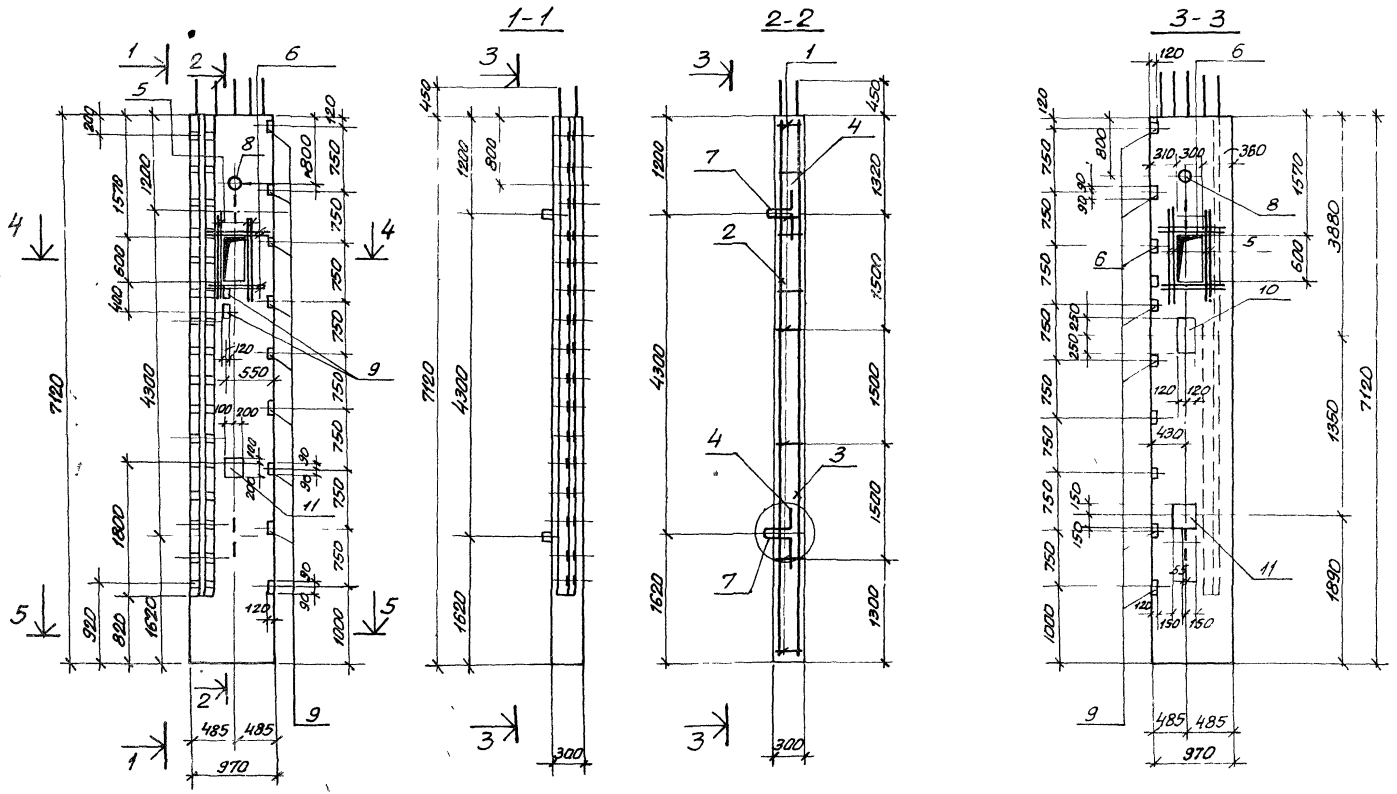

Привязан

Инв.N

Нач. отд.	Шейко	
Н. контр.	Лучковский	
Рук. гр.	Тахтамышев	
Ст. инж.	Кот	
Инжен.	Безуглый	

ТП 902-1-54 КЖИ-ПС71.10-1-02 СБ

Панель стеновая ПС71-10-1-02

Стадия	Масса	Масштаб
Р	4,325	1:50

Лист | Листов 1

Госстрой СССР Союзводоканалниипроект Харьковский филиал

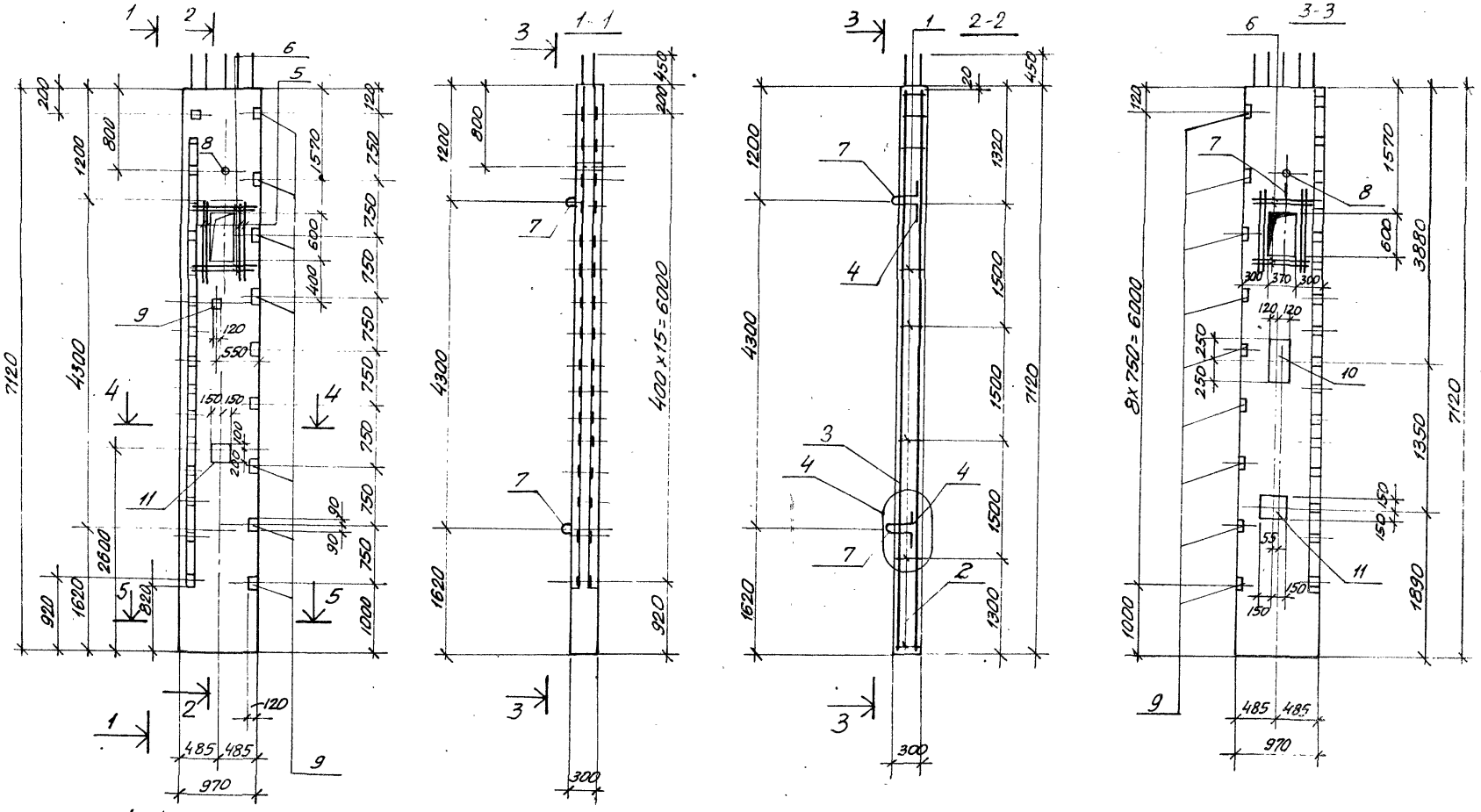

Привязан			
Инв.№			
Нач.отд.	Шейко		
Н.контр.	Лучковский		
Рук.гр.	Тахтамышев		
Ст.инж.	Пожарова		
Инжен.	Безуглый		

ТП902-1-54-КЖИ-ПС71.10-2-02 СБ

Панель стеновая ПС71.10-2-02

Стадия	Масса	Масштаб
О	4,725	1:50

Лист | Листов 1

Госстрой СССР Союзводоканалпроект Харьковский водоканалпроект

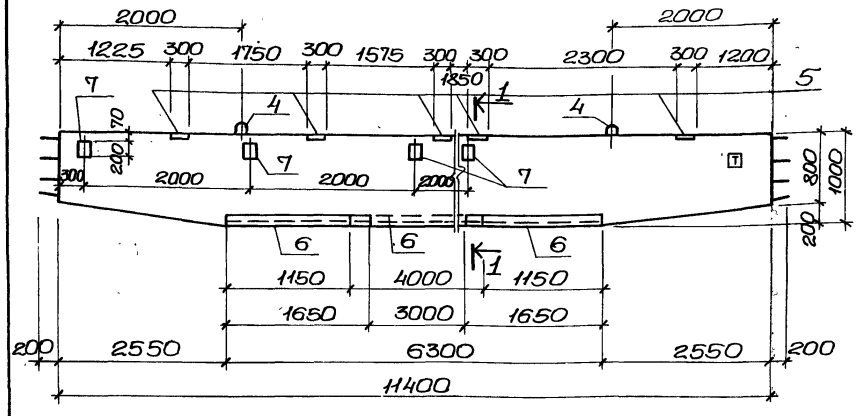

1-1

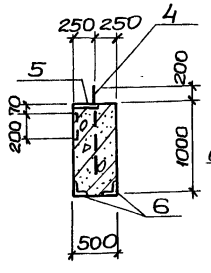

Расчетные схемы Б1 при t=-20°; -30°С.

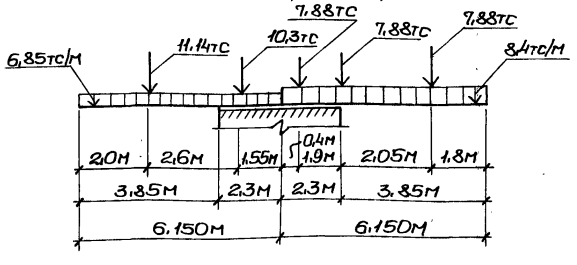

Формат	Зона	Поз.	Обозначение	Наименование	Кол.	Примеч
				Документация		
11			902-1-54 -КЖИ-ТТ1	Технические требования ТТ1		
12			-Б1;Б1А;СБ	Сборочный чертеж		
				Сборочные единицы и детали.		
11		1	902-1-54 -КЖИ-КП2	Каркас пространственный КП2	2	
		2		Стержни одиночные		
11		4	902-1-54 -КЖИ-Мн15Мн19	Изделие закладное Мн15	2	
б/ч		5	3.400-6/76	То же Ми1-26	5	
б/ч		6	То же	" Ми4-21	7,3	п.м.
б/ч		7	"	" Ми1-20	4	
				Материалы		
				Бетон марки М300	5,45	м³

Выборка стали на один элемент, кг

Марка	Арматурные изделия									Всего
	Арматурная сталь ГОСТ 5781-75 класс АI				Арматурная сталь ГОСТ 5.1459-72* класс АIII					
	ф мм			Итого	12	20	28		Итого	
	8									
Б1	17,2			17,2	334,1	146,0	285,0		765,1	782,3

Для ориентации при монтаже на балке Б1 нанести знак Т несмываемой краской.

Привязан

Инв.№

Нач.отд.	Шейко	
Н.контр.	Лучковский	
Рук.гр.	Тахтамышева	
Инжен.	Мягкая	
Инжен.	Перова	

ТП 902-1-54 -КЖИ-Б1

Балка Б1 (для t=-20°С; -30°С)

Стадия	Масса	Масштаб
Р	13,6	
Лист	Листов 1	

Госстрой СССР Союзводоканалниипроект Харьковский Водоканалпроект

Инв.№ подл. | Подпись и дата | Взам.инв.№

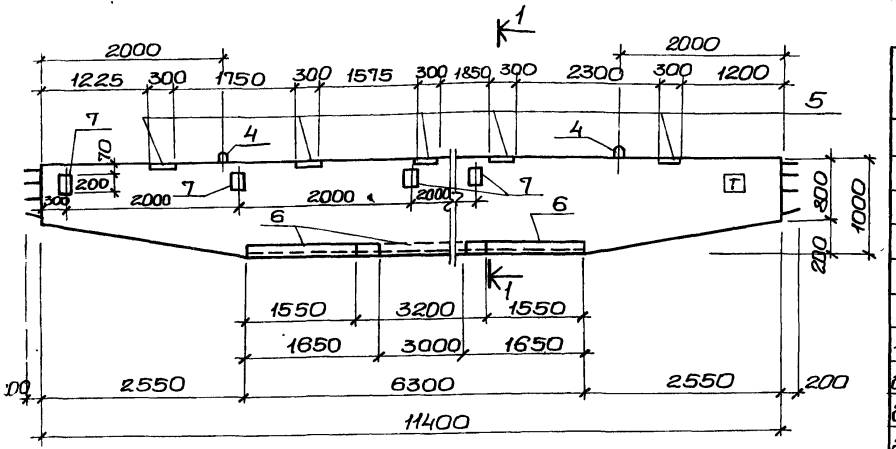

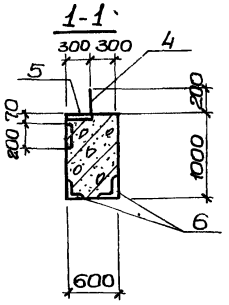

Расчетная схема Б1 при t=40°С.

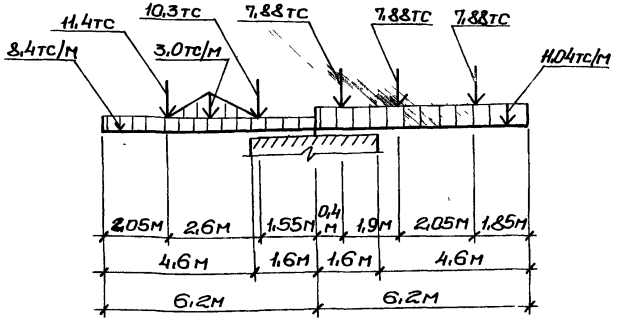

Формат	Зона	Позиц.	Обозначение	Наименование	Кол.	Примеч.
				Документация		
11			902-1-54 -КЖИ-ТТ1	Технические требования ТТ1		
12			-Б1.Б1.АСБ	Сборочный чертеж		
				Сборочный чертеж и детали.		
11		1	902-1-54 -КЖИ-КП3	Каркас пространственный КП3	2	
		2,3		Стержни одиночные		
11		4	902-1-54 -КЖИ-МН15,МН19	Изделие закладное МН15	2	
Б/Ч		5	3.400-6/76	То же Ми1-26	5	
Б/Ч		6	То же	" Ми4-21	6,5	п.м
Б/Ч		7	"	" Ми1-20	4	
				Материалы		
				Бетон марки М300	6,54	м³

Выборка стали на один элемент, кг

Марка элемента	Арматурные изделия										Всего
	Арматурная сталь ГОСТ 5781-75 класс АI				Арматурная сталь ГОСТ 5.1459-72* класс АIII						
	ф мм			Итого	ф мм					Итого	
	8				12	20	28				
Б1	20,8			20,8	342,3	146,0	478,2			966,5	987,3

Для ориентации при монтаже на балке Б1 нанести знак Т несмываемой краской.

Привязан		
Инв.№		

Нач.отд.	Шейко	
Н.контр.	Лычковский	
Рук.гр.	Тахтамышева	
Инженер.	Мягкая	
Инженер.	Перова	

ТП 902-1-54 -КЖИ-Б1

Балка Б1 (для t=-40°С)

Стадия	Масса	Масштаб
Р	16,35т	
Лист	Листов 1	

Госстрой СССР Союзводоканалниипроект Харьковский Водоканалпроект

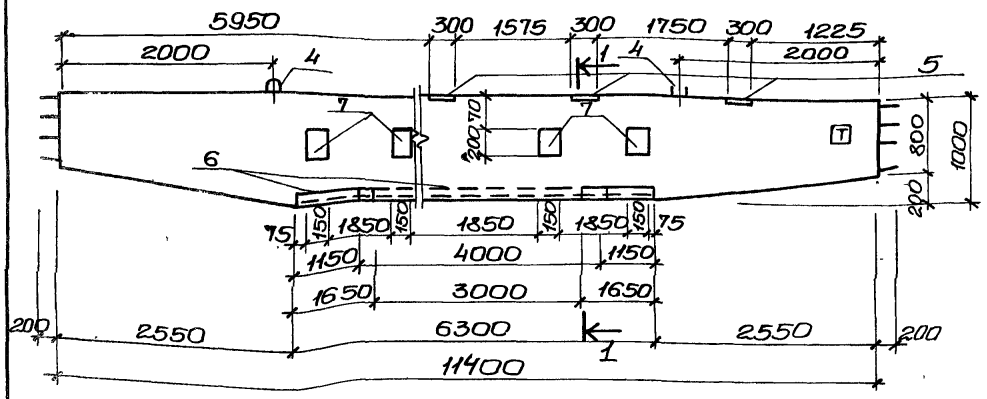

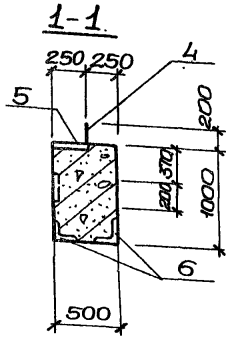

Расчетная схема Б1А t=-20°, -30°С

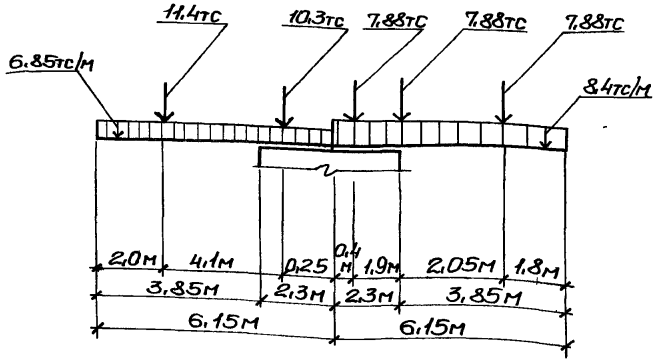

Формат	Зона	Позиция	Обозначение	Наименование	Кол.	Примеч.
				Документация		
11			902-1-54-КЖИ-ТТ1	Технические требования ТТ1		
12			-Б1,Б1АСБ	Сборочный чертеж		
				Сборочные единицы и детали.		
11		1	902-1-54-КЖИ-Кп2	Каркас пространственный Кп2	2	
		2		Стержни одиночные		
11		4	902-1-54-КЖИ-Мн15,Мн19	Изделие закладное Мн15	2	
Б/ч		5	3.400-6/76	То же Мн1-26	3	
Б/ч		6	То же	" Мн4-21	7.3	п.м.
Б/ч		7	"	" Мн1-20	4	
				Материалы		
				Бетон марки М300	5,45	м³

Выборка стали на один элемент, кг

Марка элемента	Арматурные изделия										Всего
	Арматурная сталь ГОСТ 5781-75 класс AI				Арматурная сталь ГОСТ 5.1459-72 класс A-III						
	ф мм			Итого	ф мм					Итого	
	8				12	20	28				
Б1А	17,2			17,2	334,1	146,0	285,0			765,1	782,3

Для ориентации при монтаже на балке Б1А нанести знак [Т] несмываемой краской.

Нач. отд.	Шейко		
Н.контр.	Лычковский		
Рук. гр.	Тихонышева		
Инженер.	Мягкая		
Инженер.	Перова		

Привязан

Инв.№

902-1-54-КЖИ-Б1А

Балка Б1-А (для t=-20°С; -30°С)

Стадия	Масса	Масштаб
Р	13,6	
Лист	Листов 1	

Госстрой СССР Союзводоканалниипроект Ярославский Водоканалпроект

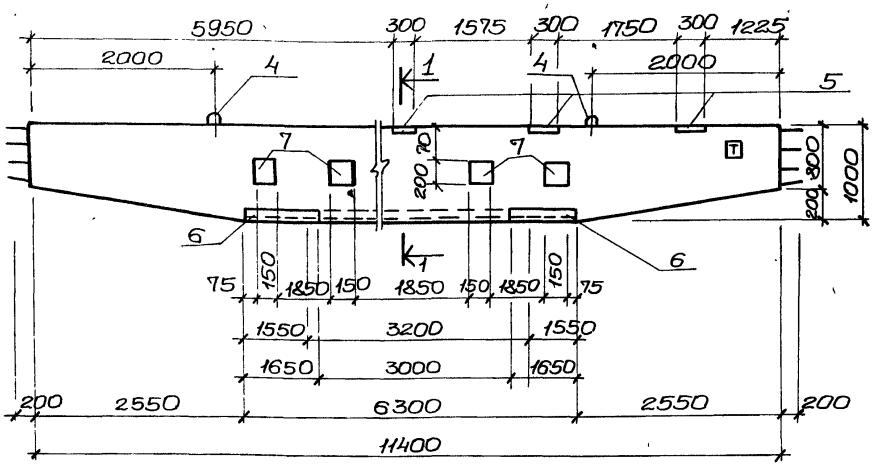

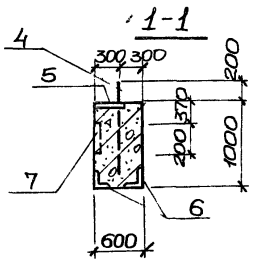

Расчетная схема Б1А при t°=-40°С

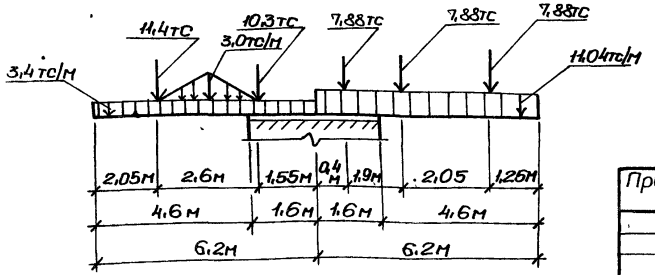

Формат	Зона	Позиц.	Обозначение	Наименование	Кол.	Примеч.
				Документация		
11			902-1-54 -КЖИ-ТТ1	Технические требования ТТ1		
12			-Б1,Б1АСБ	Сборочный чертеж		
				Сборочные единицы и детали		
11		1	902-1-54 -КЖИ-КП3	Каркас пространственный КП3	2	
		2,3		Стержни одиночные		
11		4	902-1-54 -КЖИ-МН15,МН19	Изделие закладное МН15	2	
Б/Ч		5	3.400-6/76	То же Ми1-26	3	
Б/Ч		6	То же	" Ми4-21	6,5	п.м
Б/Ч		7	"	" Ми1-20	4	
				Материалы		
				Бетон марки М300	6,54	м³

Выборка стали на один элемент, кг

Марка элемента	Арматурные изделия										Всего
	Арматурная сталь ГОСТ 5781-75 класс AI				Арматурная сталь ГОСТ 5.1459-72 класс AIII						
	ф мм			Итого	ф мм					Итого	
	8				12	20	28				
Б1А	20,8			20,8	342,3	146,0	478,2			966,5	987,3

Для ориентации при монтаже на балке Б1А нанести знак [Т] несмываемой краской

Привязан

Инв.№

Нач.отд.	Шейко	
Н.контр.	Лучковский	
Рук.гр.	Тахтанышева	
Инжен.	Мягкая	
Инжен.	Перова	

ТП 902-1-54 -КЖИ-Б1А

Балка Б1А (для t=-40°С)

Стадия	Масса	Масштаб
Р	16,5т	
Лист	Листов 1	

Госстрой СССР Союзводоканалниипроект Харьковский Водоканалпроект

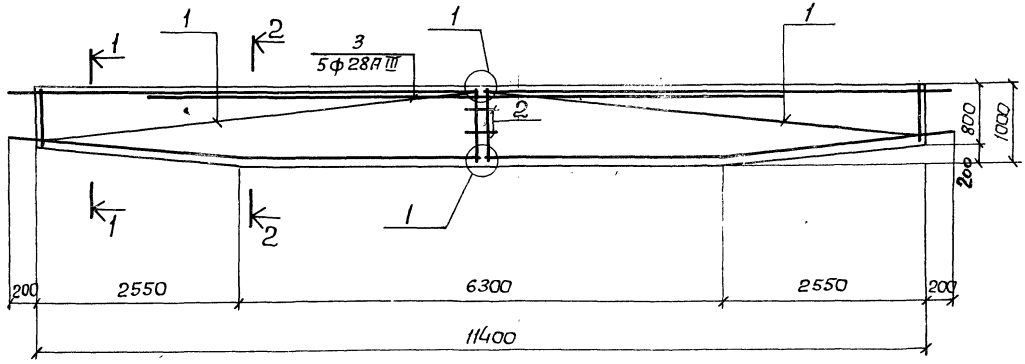

Ведомость стержней на один элемент

Марка ЭА-Та	Поз.	Эскиз или сечение	ф мм	Длина мм	Кол.
Б1; Б1А	2	300	12А III	300	10
	3	8000	28А III	8000	5

Защитный слой бетона для рабочей арматуры 35мм.

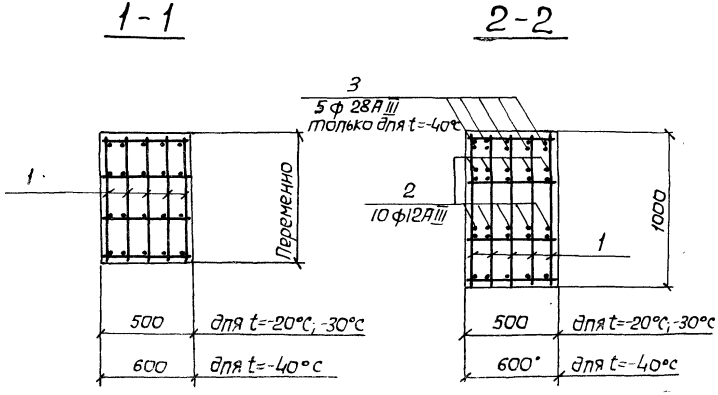

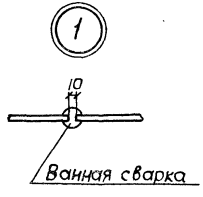

Привязан				ТП 902-1-54 - КЖИ Б1, Б1АСБ	
				Балка Б1, Б1А	Стадия: Р; Масса; Масштаб
					Лист; Листов
Инв. №					Госстрой СССР Союзводоканалниипроект Харьковский Водоканалпроект
				Нач.отд. Шейко	
				Н.контр. Лучковский	
				Рук.груп. Тахтамышева	
				Инженер Мягкая	
				Инженер Перова	

Б2; Б2А (зеркальное отражение)

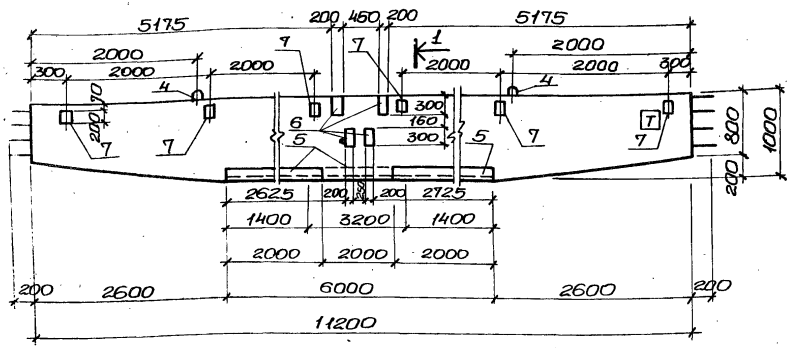
5175
200
450
200
5175
2000
300
2000
2000
2000
2000
2000
300
4
4
1
1
300
160
300
6
5
5
7
7
7

Альбом IX

Типовой проект 902-1-54

Б2; Б2А (зеркальное отражение)

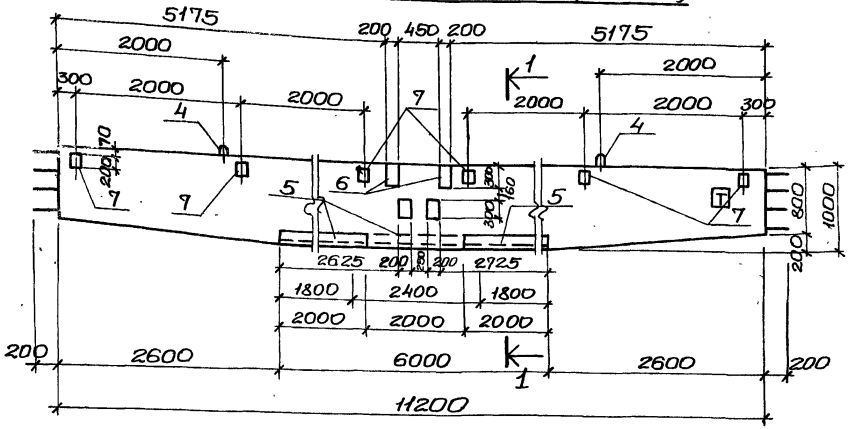

Формат	Зона	Поз.	Обозначение	Наименование	Кол.	Примеч.
				Документация		
11			902-1-54 -КЖИ-ТТ1	Технические требования ТТ1		
12			" -Б2,Б2АСБ	Сборочный чертеж		
				Сборочные единицы и детали.		
11		1	902-1-54 -КЖИ-КП5	Каркас пространственный КП5	2	
		2,3		Стержни одиночные		
11		4	902-1-54 -КЖИ-МН15,МН19	Изделие закладное МН15	2	
б/ч		5	3.400-6/76	То же Ми4-21	6.4	п.м
б/ч		6	То же	" Ми1-26	4	
б/ч		7	"	" Ми1-20	6	только для Б2
				Материалы		
				Бетон марки М300	6,41	м³

1-1

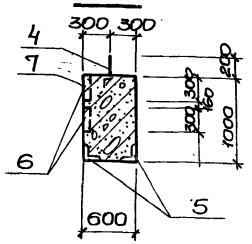

Расчетная схема Б2; Б2А при t=-40°С

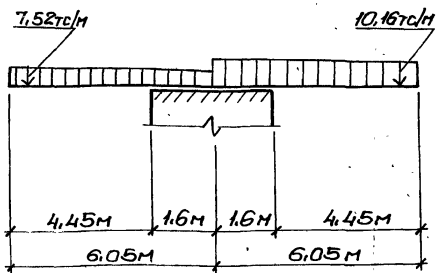

Выборка стали на 1 элемент, кг

Марка элемента	Арматурные изделия							Всего
	Арматурная сталь ГОСТ 5781-75 класс AI			Арматурная сталь ГОСТ 5.1459-72 класс AIII				
	ф мм		Итого	ф мм			Итого	
	8			12	20	32		
Б2, Б2А	20,8		20,8	340,3	143,0	473,2	956,5	977,3

Для ориентации при монтаже на балках Б2, Б2А нанести знак Т несмываемой краской.

Привязан			
Нач.отд.	Шейко		
Н.контр.	Лучковский		
Рук.гр.	Тахтамышева		
Инженер.	Мягкая		
Инженер.	Перова		
Инв.№			

ТП902-1-54 -КЖИ-Б2, Б2А

Балка Б2; Б2А (для t=-40°С)

Стадия	Масса	Масштаб
Р	16,02	
Лист	Листов 81	

Госстрой СССР Союзводоканалниипроект Харьковский Водоканалпроект

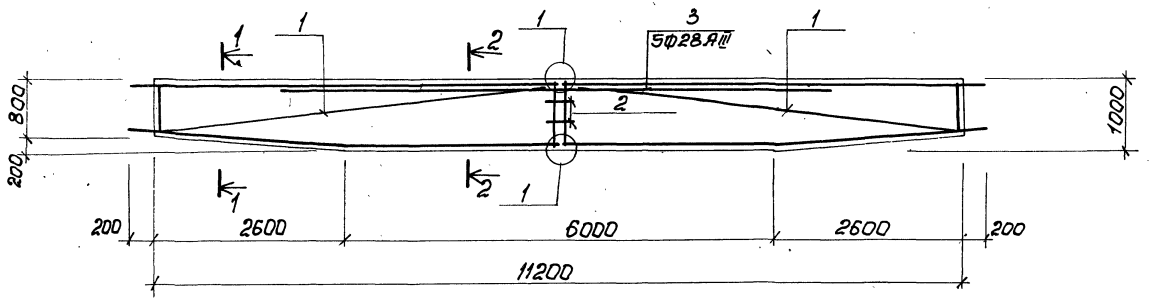

1-1

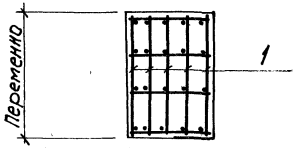

2-2

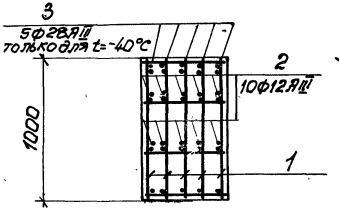

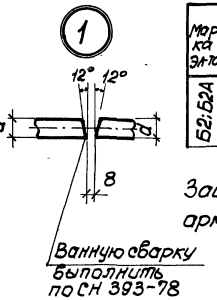

Ведомость стержней на один элемент

Марка Эл-та	поз.	Эскиз или сечение	Ф мм	Длина мм	Кол.
Б2; Б2А	2	300	12АIII	300	10
	3	8000	28АIII	8000	5

Защитный слой бетона для рабочей арматуры - 35мм.

Привязан				902-1-54-КЖИ-Б2; Б2АСБ	
				Балка Б2, Б2А	Стадия: Р; Масса: -; Масштаб:
					Лист; Листов 1
					Госстрой СССР Союзводоканалпроект Харьковский Водоканалпроект
Инв.№					
Разраб.	Перова				
Провер.	Мягкая				
Рук. гр.	Тохтамышев				
Н. контр.	Лучковский				
Нач. отд.	Шейко				

16.991-09 Ш6

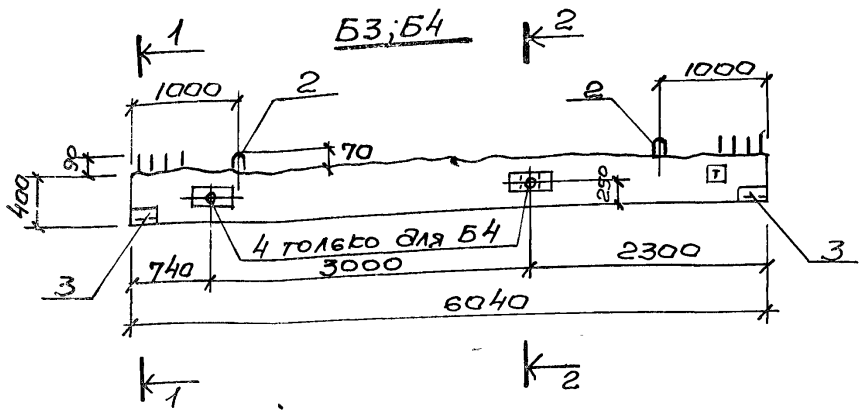

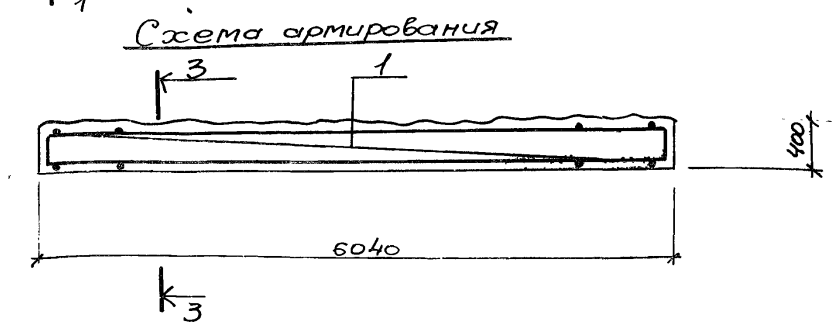

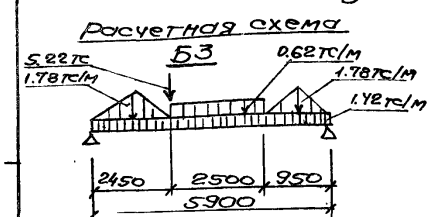

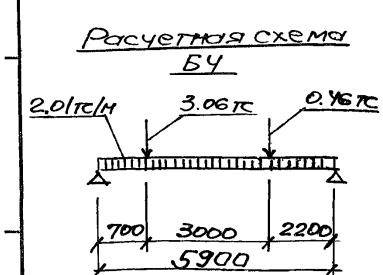

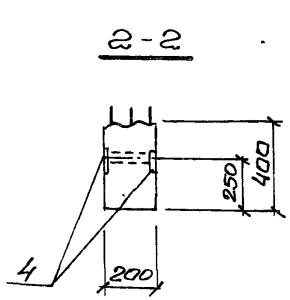

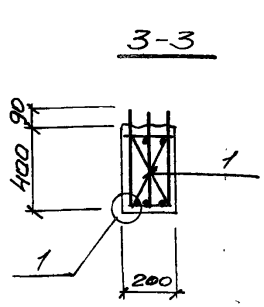

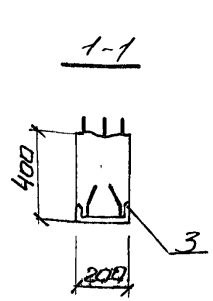

(1) Защитный слой бетона для рабочей арматуры 1-30мм

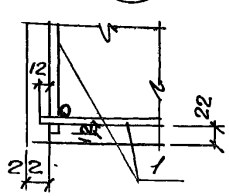

Формат	Зона	Поз	Обозначение	Наименование	Кол	Примеч.
				Б3; Б4		
				Документация		
11			902-1-54-КЖИ-ТТ1	Технические требования ТТ1		
				Сборочные единицы и детали:		
11		1	902-1-54-КЖИ-КП6	Каркас пространственный КП6		
11		2	-МН15, МН19	Изделие закладное МН19	2	
0/4		3	3.400-6/76	То же Мц 4-12	2	
11		4	902-1-54-КЖИ-МН16	То же МН-16	2	только для Б4
				Материалы		
				Бетон марки М300	0.48	м³

Выборка стали на один элемент, кг

Марка элемента	Арматурные изделия						Всего
	Арматурная сталь ГОСТ 6727-75			Арматурная сталь ГОСТ 5.1459-72*			
	Класс А I			Класс А III			
	ф мм		Итого	ф мм		Итого	
	8			28			
Б3; Б4	24.8		24.8	138.9		138.9	163.7

Привязан

Инв. №

Нач. отд.	Шейко	
Н. контр.	Лучковский	
Рук. гр.	Тахтамышева	
Инженер	Мягкая	
Инженер	Перова	

902-1-54 -КЖИ-Б3; Б4

Балки Б3; Б4

Стадия	Масса	Масштаб
Р	1,2т	
Лист	Листов 1	

Госстрой СССР Союзводоканалниипроект Здравковский Водоканалпроект

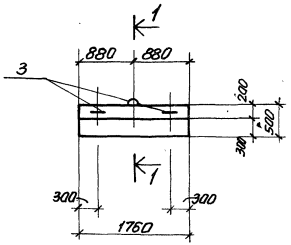

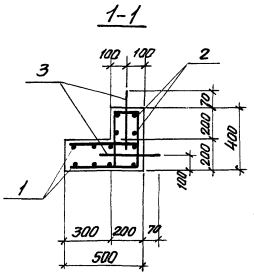

Формат	Зона	Поз.	Обозначение	Наименование	Кол.	Примечание
				Документация		
			902-1-54 -КЖИ-ТТ1	Технические требования ТТ1		
				Сборочные единицы и детали		
11		1	902-1-54 -КЖИ-С21	Сетка арматурная С21	1	
11		2	С23	То же С23	1	
Б.Ч		3		Стержень одиночный	3	
				Материалы		
				Бетон марки М300	0,25	$м^3$

Ведомость стержней на один элемент

Марка элемента	Поз.	Эскиз или сечение	ф мм	Длина мм	Кол.
ОП 1	3	R=30; 40; 300; 60	10AI	870	3

Выборка стали на один элемент, кг

Марка эл-та	Арматурные изделия				
	Арматурная сталь ГОСТ 5781-75				Итого
	Класс AI				
	ф мм			Итого	
	8	10			
ОП 1	16,5	1,8		18,3	18,3

Защитный слой бетона рабочей арматуры- 20мм.

Привязан				902-1-54 -КЖИ-ОП1	
				Опорный блок ОП1	Стадия: Р; Масса: 625кг; Масштаб:
					Лист; Листов 1
					Госстрой СССР Союзводоканалниипроект Харьковский ВОДОКАНАЛПРОЕКТ
Инв. №					
Нач.отд.	Шейко				
Н.контр.	Лучковский				
Рук.гр.	Тахтамышева				
Инжен.	Благай				
Инжен.	Доценко				

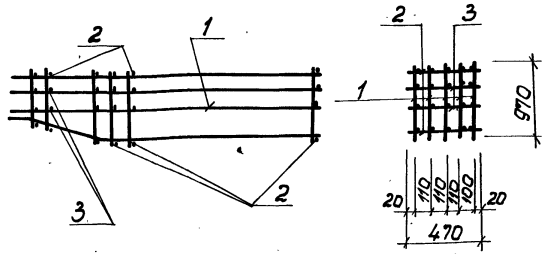

Формат	Зона	Поз.	Обозначение	Наименование	Кол.	Примеч.
				Документация		
11			902-1-54-КЖИ-ТТ2	Технические требования ТТ2		
				Сборочные единицы и детали		
11		1	902-1-54-КЖИ-Кр26	Каркас плоский Кр26	5	362,0кг
Б.ч.		2		12AIII ГОСТ5.1459-72* ℓ=470	46	19,2кг
Б.ч.		3		8AI ГОСТ5781-75 ℓ=470	46	8,6кг

Привязан

Инв.№

Нач.отд.	Шейко		
Н.контр.	Лучковский		
Рук.гр.	Тахтамышева		
Инженер	Мягкая		
Инженер	Перова		

Инв.№ подл. | Подпись и дата | Взам.инв.№ | Инв.№ дубл. | Подпись и дата | Взам.инв.№

902-1-54-КЖИ-КП2

Каркас пространственный КП2

Стадия	Масса	Масштаб
Р	389,8кг	
Лист	Листов 1	

Госстрой СССР Союзводоканалниипроект Харьковский Водоканалпроект

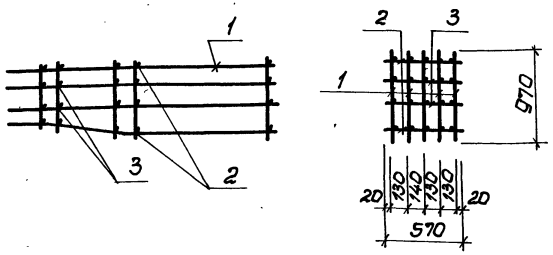

Формат	Зона	Поз.	Обозначение	Наименование	Кол.	Примеч.
				Документация		
11			902-1-54-КЖИ-ТТ2	Технические требования ТТ2		
				Сборочные единицы и детали		
11		1	902-1-54-КЖИ-Кр26	Каркас плоский Кр26	5	362.0
Б.ч.		2		ф12AIII ГОСТ5.1459-72* ℓ=570	46	23.3
Б.ч.		3		ф8AI ГОСТ5781-75 ℓ=570	46	10.4

Привязан

Инв.№

Нач.отд.	Шейко		
Н.контр.	Лучковский		
Рук.гр.	Тахтамышева		
Инженер	Мягкая		
Инженер	Перова		

Инв.№ подл. | Подпись и дата | Взам.инв.№ | Инв.№ дубл. | Подпись и дата | Взам.инв.№

902-1-54-КЖИ-КП3

Каркас пространственный КП3

Стадия	Масса	Масштаб
Р	395,7кг	
Лист	Листов 1	

Госстрой СССР Союзводоканалниипроект Харьковский Водоканалпроект

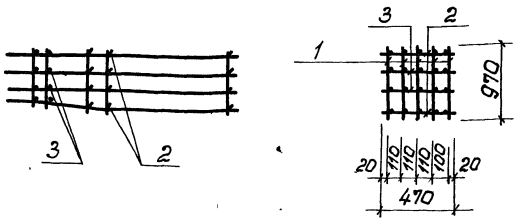

Формат	Зона	Поз.	Обозначение	Наименование	Кол.	Примеч.
				Документация		
11			902-1-54 -КЖИ-ТТ2	Технические требования ТТ2		
				Сборочные единицы и детали		
11		1	902-1-54 -КЖИ-КР27	Каркас плоский КР27	5	357.0
БЧ		2		ф12 А III ГОСТ 5.1459-72* ℓ=470	46	19,2
БЧ		3		ФВ АI ГОСТ 5781-75 ℓ=470	46	8.6

Привязан

Инв. №

Нач. отд.	Шейко		
Н. контр.	Лучковский		
Рук. гр.	Толстышева		
Инженер.	Мягкая		
Инженер.	Перова		

902-1-54 -КЖИ-КП4

Каркас пространственный КП4

Стадия	Масса	Масштаб
Р	384.8кг	
Лист	Листов	

Госстрой СССР Союзводоканалниипроект Харьковский Водоканалпроект

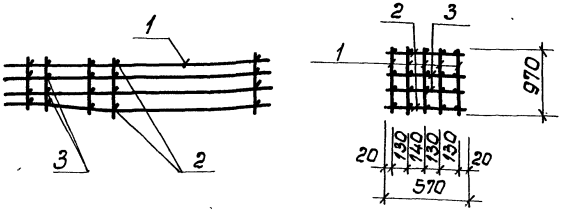

Формат	Зона	Поз.	Обозначение	Наименование	Кол.	Примеч.
				Документация		
11			902-1-54 -КЖИ-ТТ2	Технические требования ТТ2		
				Сборочные единицы и детали		
11		1	902-1-54 -КЖ-КР27	Каркас плоский КР27	5	357.0
БЧ		2		ф12 А III ГОСТ 5.1459-72* ℓ=570	46	23.3
БЧ		3		ФВ АI ГОСТ 5781-75 ℓ=570	46	10.4

Привязан

Инв. №

Нач. отд.	Шейко		
Н. контр.	Лучковский		
Рук. гр.	Толстышева		
Инженер.	Мягкая		
Инженер.	Перова		

902-1-54 -КЖИ-КП5

Каркас пространственный КП5

Стадия	Масса	Масштаб
Р	390.7кг	
Лист	Листов 1	

Госстрой СССР Союзводоканалниипроект Харьковский Водоканалпроект

Инв. № подл. | Подпись и дата | Взам. инв. №

Типовой проект 902-1-54 Альбом IX

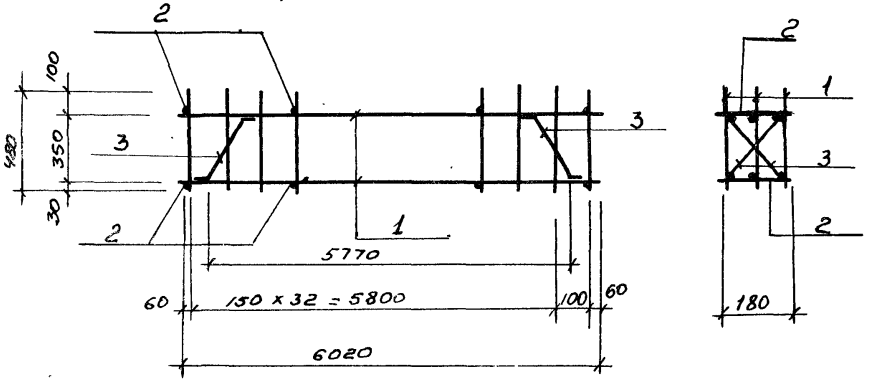

Формат	Зона	Поз	Обозначение	Наименование	Кол.	Прим.
				Документация		
11			902-1-54-КЖИ-ТТ2	Технические требования ТТ2		
				Сборочные единицы и детали		
		1	902-1-54-КЖИ-КР28	Каркас плоский КР-28	3	162,3кг
Б.4		2		ф8АI ГОСТ 5781-75, l=180	14	1,0 кг.
Б.4		3		ф8АI ГОСТ 5781-75, l=500	2	0,4кг.

Взам.инв.№ | Подпись и дата | Инв.№ подл.

Привязан

Инв.№

Нач.отд.	Шейко	
Н.контр.	Лучковский	
Рук гр.	Тахтамышева	
Инжен	Мягков	
Инжен.	Перова	

902-1-54 – КЖИ-КП6

Каркас пространственный КП6

Стадия	Масса	Масштаб
Р	163,7кг	

Лист | Листов 1

ГОССТРОЙ СССР
Союзводоканалний проект
Харьковский водоканалпроект

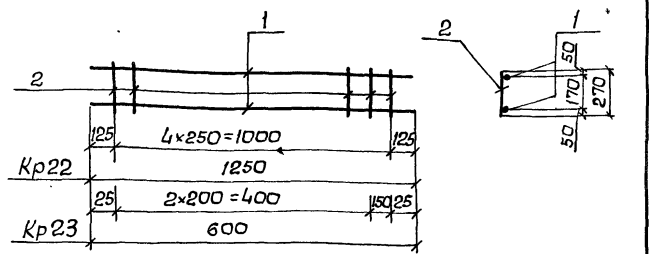

Формат	Зона	Поз.	Обозначение	Наименование	Кол.	Примечание
				Документация		
11			ТП902-1-54-КЖИ-ТТ2	Технические требования ТТ2		
				Кр22		1,9кг
				Детали		
Б.Ч		1		ф10АI ГОСТ5781-75, ℓ=1250	2	1,6кг
Б.Ч		2		ф6АI Тоже, ℓ=270	5	0,3кг
				Кр23		1,0
				Детали		
Б.Ч		1		ф10АI, ГОСТ5781-75, ℓ=600	2	0,76кг
Б.Ч		2		ф6АI Тоже, ℓ=270	4	0,24кг

Привязан

Инв. №

ТП902-1-54 -КЖИ-Кр22, Кр23

Каркас плоский Кр22, Кр23

		Стадия	Масса	Масштаб
		Р	см. табл.	
		Лист	Листов	
		Госстрой СССР Союзводоканалниипроект Харьковский Водоканалпроект		

Нач.отд.	Шейко
Н.контр.	Лучковский
Рук.груп.	Тахтамышева
Инженер	Мягкая
Инженер	Каюков

Альбом IX

Типовой проект 902-1-54

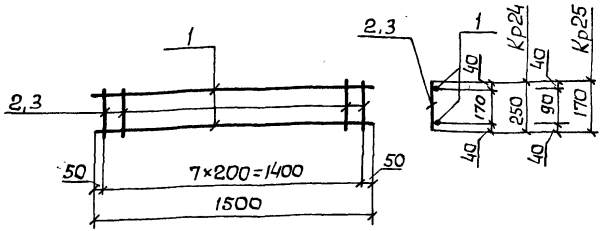

Формат	Зона	Поз.	Обозначение	Наименование	Кол.	Примечание
				Документация		
11			ТП902-1-54-КЖИ-ТТ2	Технические требования ТТ2		
				Кр24		2,35кг
				Детали		
Б.Ч		1		ф10АI ГОСТ5781-75, ℓ=150	2	1,9кг
Б.Ч		2		ф6АI Тоже, ℓ=250	8	0,4кг
				Кр25		2,2кг
				Детали		
Б.Ч		1		ф10АI ГОСТ5781-75, ℓ=1500	2	1,9кг
Б.Ч		3		ф6АI, Тоже ℓ=170	8	0,3кг

Применено

Взам. инв.№

Инв. №

Подпись и дата

Инв.№ подл.

ТП902-1-54 - КЖИ - Кр24, Кр25

Каркас плоский Кр24, Кр25

		Стадия	Масса	Масштаб
		Р	см. таблицу	
		Лист	Листов	
		Госстрой СССР Союзводоканалниипроект Харьковский Водоканалпроект		

Нач.отд.	Шейко
Н. контр.	Лучковский
Рук.груп.	Тахтамышева
Инженер	Мягкая
Инженер	Каюков

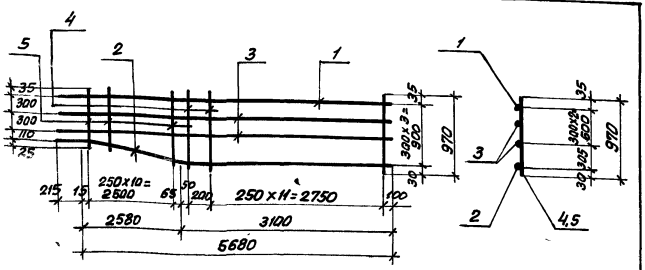

Формат	Зона	Поз.	Обозначение	Наименование	Кол.	Примеч.
				Документация		
А1			902-1-54-КЖИ-ТТ2	Технические требования ТТ2		
				Детали		
Б.Ч		1		2ВАIII ГОСТ 5.1459-72* ℓ=5895	1	28,5
Б.Ч		2		20АIII То же ℓ=5910	1	14,6 кг
Б.Ч		3		12АIII " ℓ=5895	2	10,5 кг
Б.Ч		4		12АIII " ℓ=970	12	10,3 кг
Б.Ч		5		12АIII " ℓ=770÷970	11	8,5 кг

Привязан

Инв.№

Инв.№ подл. | Подпись и дата | Взам.инв.№

Нач.отд.	Шейко	
Н.контр.	Лучковский	
Рук.гр.	Тахтамышева	
Инженер	Мягкая	
Инженер	Перова	

902-1-54-КЖИ-КР26

Каркас плоский КР26

Стадия	Масса	Масштаб
Р	72,4кг	
Лист	Листов 1	

Госстрой СССР Союзводоканалпроект Харьковский ВОДОКАНАЛПРОЕКТ

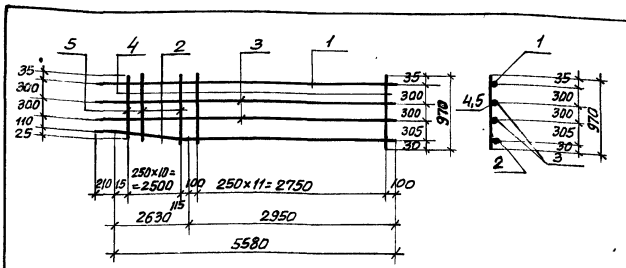

Формат	Зона	Поз.	Обозначение	Наименование	Кол.	Примеч.
				Документация		
А1			902-1-54-КЖИ-ТТ2	Технические требования ТТ2		
				Сборочные единицы и детали		
Б.Ч		1		2ВАIII ГОСТ 5.1459-72* ℓ=5795	1	28,0 кг
Б.Ч		2		2АIII то же, ℓ=5810	1	14,3 кг
Б.Ч		3		12АIII То же, ℓ=5795	2	10,3 кг
Б.Ч		4		12АIII " , ℓ=970	12	10,3 кг
Б.Ч		5		12АIII " ℓ=770÷970	11	8,5 кг

Привязан

Инв.№

Инв.№ подл. | Подпись и дата | Взам.инв.№

Нач.отд.	Шейко	
Н.контр.	Лучковский	
Рук.гр.	Тахтамышева	
Инженер	Мягкая	
Инженер	Перова	

902-1-54-КЖИ-КР27

Каркас плоский КР27

Стадия	Масса	Масштаб
Р	71.4 кг	
Лист	Листов 1	

Госстрой СССР Союзводоканалпроект Харьковский ВОДОКАНАЛПРОЕКТ

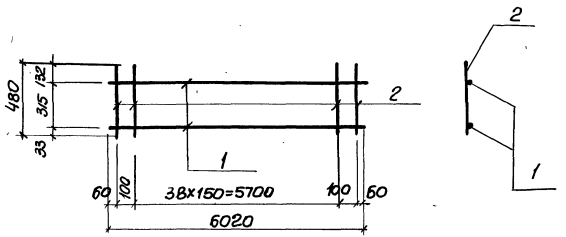

Альбом IX

Типовой проект 902-1-54

Формат	Зона	Поз	Обозначение	Наименование	Кол	Прим.
				Документация		
11			902-1-54 -КЖИ-ТТ2	Технические требования ТТ2		
				Сборочные единицы и детали		
Б.Ч		1		ф25АIII ГОСТ 5.1459-72* ℓ=6020	2	46.3кг
Б.Ч		2		ф8АI ГОСТ 5781-75 ℓ=480	41	7.8кг

Взам. инв.№

Подпись и дата

Инв.№ подл.

Привязан

Инв.№

Нач.отд.	Шейко	
Н.контр.	Лучковский	
Рук.груп.	Тахтамышева	
Инженер	Мягкая	
Инженер.	Перова	

Т.П 902-1-54-КЖИ-КР 28

Каркас плоский КР28

Стадия	Масса	Масштаб
Р	54.1кг	

Лист | Листов 1

Госстрой СССР
Союзводоканалниипроект
Харьковский
Водоканалпроект

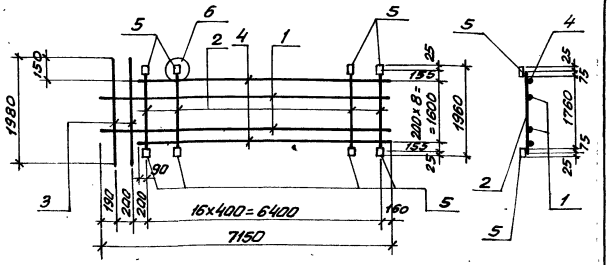

Формат	Зона	Поз.	Обозначение	Наименование	Кол.	Примеч.
				Документация		
11			902-1-54 -КЖИ-ТТ2	Технические требования ТТ2		
				Детали		
Б.Ч		1		ф12АIII, ГОСТ5.1459-72,* ℓ=7150	7	44,5
Б.Ч		2		ф16АIII То же, ℓ=1910	17	51.3
Б.Ч		3		ф16АIII " , ℓ=1900	26	6,2
Б.Ч		4		ф12АIII ГОСТ5.1459-72* ℓ=6650	2	11,8
Б.Ч		5		-100×6, ГОСТ 103-76, ℓ=100	34	16

Привязан

Инв.№

Нач. отд.	Шейко	
Н.контр.	Лучковский	
Рук. гр.	Тахтамышев	
Инж.	Мягкая	
Инж.	Каноков	

ТП902-1-54 -КЖИ-С10

Сетка арматурная С10

Стадия	Масса	Масштаб
Р	129,8кг	—
Лист	Листов 1	

Госстрой СССР Союзводоканалпроект Харьковский водоканалпроект

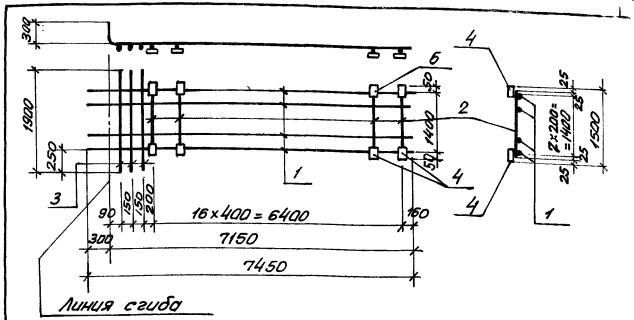

Формат	Зона	Поз.	Обозначение	Наименование	Кол.	Приме
				Документация		
11			902-1-54 -КЖИ-ТТ2	Технические требование		
				Детали		
Б.Ч		1		ф12АIII, ГОСТ5.1459-72,* ℓ=7450	8	53.0
Б.Ч		2		ф16АIII, То же, ℓ=1450	17	39.0
Б.Ч		3		ф20АIII " , ℓ=1900	3	14,5
Б.Ч		4		-100×6, ГОСТ 103-76, ℓ=100	34	16,0

Привязан

Инв.№

Нач. отд.	Шейко	
Н.контр.	Лучковский	
Рук. гр.	Тахтамышев	
Инж.	Мягкая	
Инж.	Каноков	

ТП902-1-54 -КЖИ-С11

Сетка арматурная С11

Стадия	Масса	Масштаб
Р	122,5кг	
Лист	Листов 1	

Госстрой СССР Союзводоканалпроект Харьковский водоканалпроект

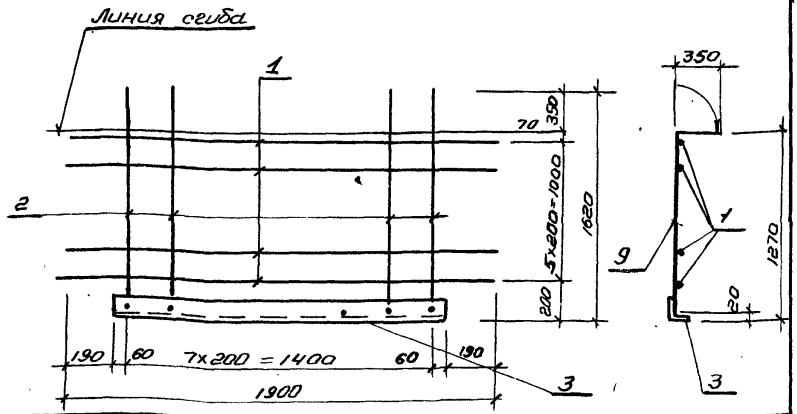

Формат	Зона	Поз.	Обозначение	Наименование	Кол.	Примеч.
				Документация		
11			ТП902-1-54 -КЖИ-ТТ2	Технические требования ТТ2		
				Детали		
Б.Ч.		1		ф16 А-III, ГОСТ5781-82*, ℓ=1900	6	18,8 кг.
Б.Ч.		2		ф16 А-III тоже, ℓ=1600	8	20,0 кг
Б.Ч.		3		L140×12, ГОСТ8509-72, ℓ=1520	1	38,8 кг

Привязан:

Инв. №

Нач. отд.	Шейко		
Н. контр.	Лучковский		
Рук. гр.	Тактаньшева		
Инженер	Мягкая		
Инж.	Каюков		

ТП902-1-54 -КЖИ-С12

Сетка арматурная С12

Стадия	Масса	Масштаб
Р	68,2 кг	б/м
Лист	Листов 1	

Госстрой СССР Союзводоканалниипроект Харьковский водоканалпроект

Формат II

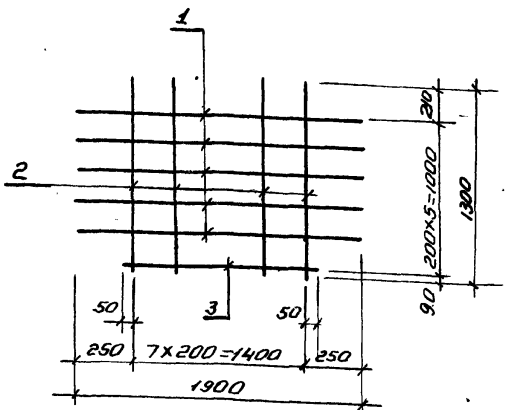

Формат	Зона	Поз.	Обозначение	Наименование	Кол.	Примеч.
				Документация		
11			ТП902-1-54 - КЖИ-ТТ2	Технические требования ТТ2		
				Детали		
Б.Ч.		1		ф16 А-III ГОСТ5781-82* ℓ=1900	5	15,0 кг
Б.Ч.		2		ф16 А-III тоже; ℓ, 1300	8	17,7 кг
Б.Ч.		3		ф16 А-III тоже; ℓ=1500	1	2,4 кг

Взам. инв. №

Подпись и дата

Инв. № подл.

Привязан:

Инв. №

Нач. отд.	Шейко		
Н. контр.	Лучковский		
Рук. гр.	Тактаньшева		
Инженер	Мягкая		
Инж.	Каюков		

ТП902-1-54 -КЖИ-С13

Сетка арматурная С13

Стадия	Масса	Масштаб
Р	3,51 кг	б/м
Лист	Листов 1	

Госстрой СССР Союзводоканалниипроект Харьковский водоканалпроект

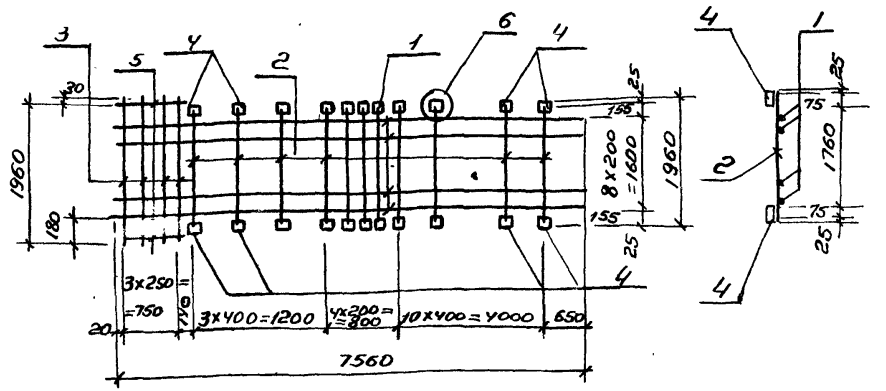

Форм.	Зона	Поз.	Обозначение	Наименование	Кол	Примечание
				Документация		
11			902-1-54 – КЖИ-ТТ2	Технические требования ТТ2		
				Детали		
Б.Ч.		1		ф12 AIII, ГОСТ 5.1459-72* ℓ=7560	9	69.6 кг
Б.Ч.		2		ф16 AIII, тоже, ℓ=1910	18	54.3 кг
Б.Ч.		3		ф16 AIII тоже ℓ=1960	4	12.4 кг
Б.Ч.		4		-100×6, ГОСТ 103-76, ℓ=100	36	17.0 кг
Б.Ч.		5		ф12 AIII, ГОСТ 5.1459-72*, ℓ=800	2	1.4

Привязан

Инв. №

ТП 902-1-54- КЖИ - С14

Сетка арматурная С14	Стадия	Масса	Масштаб
	Р	154,7 кг	1/М
	Лист	Листов 1	
	Госстрой СССР Союзводоканалниипроект Харьковский водоканалпроект		

Нач. отд.	Шейко	
Н. контр.	Лучковский	
Рук. гр.	Токтамышева	
Инж.	Мягков	
Инж.	Каюков	

Альбом IX

Типовой проект 902-1-54

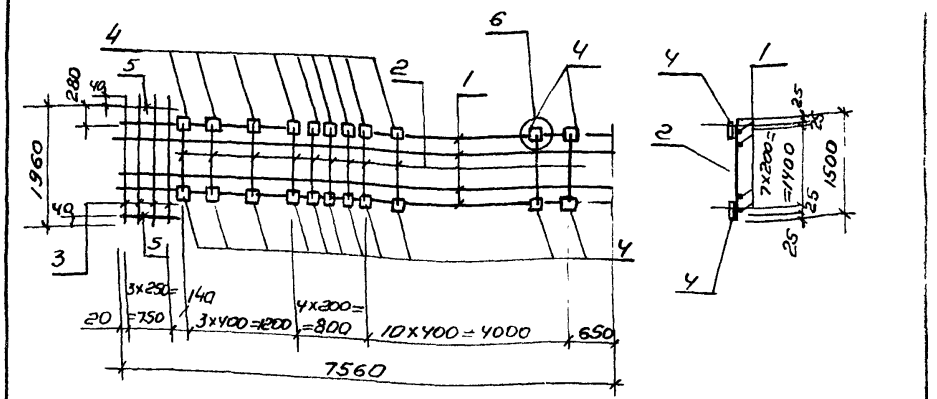

Формат	Зона	Поз.	Обозначение	Наименование	Кол	Примечание
				Документация		
11			902-1-54 -КЖИ-ТТ2	Технические требования ТТ2		
				Детали		
Б.У.		1		ф16 AIII, ГОСТ 5 1459-72* ℓ=7560	8	95,2 кг
Б.У.		2		ф16 AIII то же, ℓ=1450	18	41,2 кг
Б.У.		3		ф16 AIII тоже, ℓ=1960	4	12.4 кг
Б.У.		4		-100×6, ГОСТ 103-16, ℓ=100	36	17.0 кг
Б.У.		5		ф16 AIII ГОСТ 5.1459-72* ℓ=800	2	2.5 кг

Взам. инв. №

Подпись и дата

Инв. № подл.

Привязан

Инв. №

ТП 902-1-54- КЖИ-С15

Сетка арматурная С15	Стадия	Масса	Масштаб
	Р	168.3 кг	1/М
	Лист	Листов 1	
	Госстрой СССР Союзводоканалниипроект Харьковский водоканалпроект		

Нач. отд.	Шейко	
Н. конт.	Лучковский	
Рук. гр.	Токтамышев	
Инжен.	Мягков	
Инжен.	Каюков	

Типовой проект 902-1-54 Альбом IX

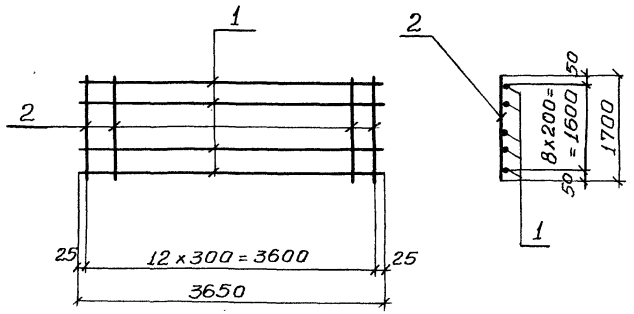

Формат	Зона	Поз	Обозначение	Наименование	Кол	Примечание
				Документация		
			ТП 902-1-54-КЖИ-ТТ2	Технические требования		
				Детали		
Б4		1		ф12 AIII, ГОСТ 5.1459-72, ℓ=3650	9	29,2
Б4		2		ф8 AI, ГОСТ 5781-75, ℓ=1700	13	8,8

Привязан

Инв. №

ТП 902-1-54- КЖИ-С7

Сетка арматурная С7

Стадия	Масса	Масштаб
Р	38,0	
Лист	Листов 1	

Нач. отд.	Шейко	
Н. контр.	Лучковский	
Рук. гр.	Тахтамышева	
ИНЖ.	Мягкая	
ИНЖ.	Каюков	

Госстрой СССР Союзводоканалниипроект Харьковский Водоканалпроект

Копировала Шелест

Формат 11

Альбом IX

Типовой проект 902-1-54

С17, С18 (зеркальное отражение)

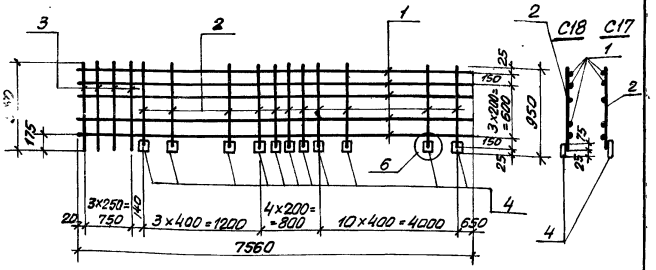

Формат	Зона	Поз.	Обозначение	Наименование	Кол.	Примечание
				Документация		
11			902-1-54 -КЖИ-ТТ2	Технические требования ТТ2		
				Детали		
Б.Ч	1			ф12АIII ГОСТ 5.1459-72*, ℓ=7560	5	33,6
Б.Ч	2			ф16АIII, То же, ℓ=925	18	26,3
Б.Ч	3			ф16АIII, То же, ℓ=960	4	6,0
Б.Ч	4			-100×6, ГОСТ 103-76, ℓ=100	18	8,5

Привязан

Инв. №

Нач. отд.	Шейко		
Н. контр.	Лучковский		
Рук. гр.	Тахтамышев		
Инженер.	Мягкая		
Инженер.	Каноков		

ТП902-1-54 - КЖИ-С17, С18

Сетки арматурные С17, С18

Стадия	Масса	Масштаб
Р	74,4	б/м
Лист	Листов	

Госстрой СССР Союзводоканалпроект Харьковский водоканалпроект

С19, С20 (зеркальное отражение)

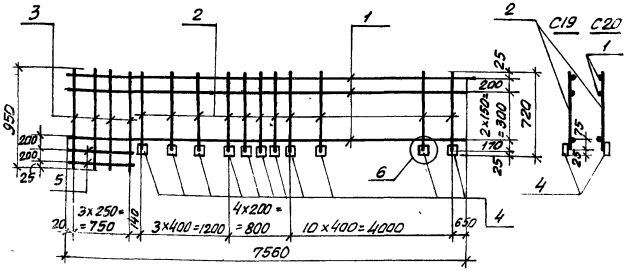

Формат	Зона	Поз.	Обозначение	Наименование	Кол.	Примеч.
				Документация		
11			902-1-54 -КЖИ-ТТ2	Технические требования ТТ2		
				Детали		
Б.Ч	1			ф18АIII, ГОСТ 5.1459-72* ℓ=7550	4	47,9
Б.Ч	2			ф16АIII, То же, ℓ=695	18	19,8
Б.Ч	3			ф16АIII, То же, ℓ=950	4	6,0кг
Б.Ч	4			-100×6, ГОСТ 103-76, ℓ=100	18	8,5кг
Б.Ч	5			ф16АIII, ГОСТ 5.1459-72* ℓ=800	2	2,5

Привязан

Инв. №

Инв. № подл. | Подпись и дата | Взам. инв. №

Нач. отд.	Шейко		
Н. контр.	Лучковский		
Рук. гр.	Тахтамышев		
Инженер.	Мягкая		
Инженер.	Каноков		

ТП902-1-54 - КЖИ-С19, С20

Сетки арматурные С19, С20

Стадия	Масса	Масштаб
Р	77,6	б/м
Лист	Листов	

Госстрой СССР Союзводоканалпроект Харьковский водоканалпроект

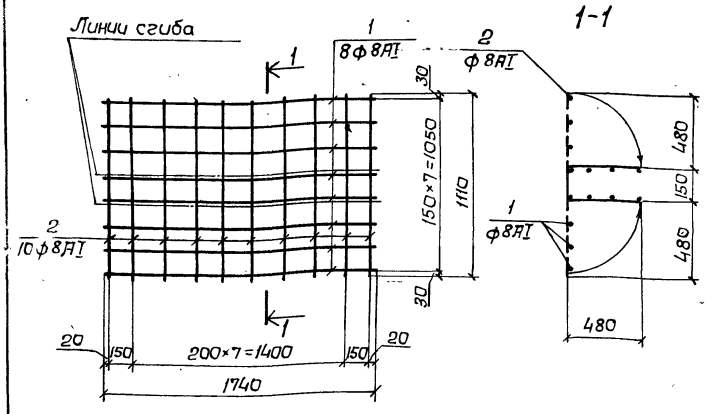

Формат	Зона	Поз.	Обозначение	Наименование	Кол.	Примечание
				Документация		
			902-1-54-КЖИ-ТТ2	Технические требования ТТ2		
				Детали		
		1		ф8АI ГОСТ 5781-75, ℓ=1740	8	5,6 кг
		2		ф8АI ГОСТ 5781-75, ℓ=1100	10	4,5 кг

Привязан:

Инв. №

Нач.отд.	Шейко	
Н. контр.	Лучковский	
Рук.гр.	Тахтамышев	
Инж.	Благай	
Инженер	Доценко	

902-1-54-КЖ-С21

Сетка арматурная С21

Стадия	Масса	Масштаб
Р	10,1кг	
Лист	Листов 1	

Госстрой СССР Союзводоканалниипроект Харьковский Водоканалпроект

Альбом IX

Типовой проект 902-1-54

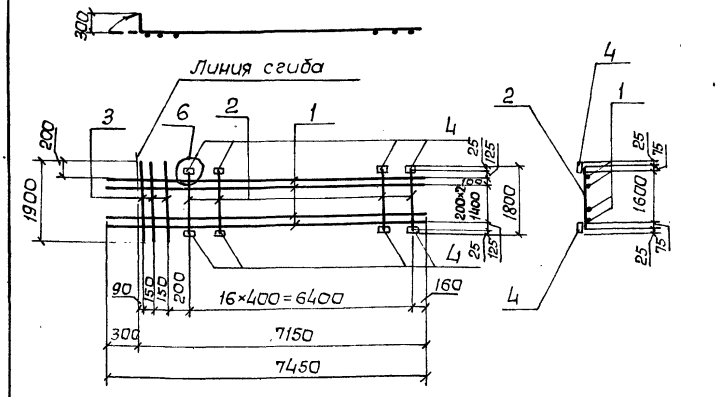

Формат	Зона	Поз.	Обозначение	Наименование	Кол.	Примечание
				Документация		
			ТП 902-1-54-КЖИ-ТТ2	Технические требования		
				Детали		
Б.Ч.		1		ф12АIII ГОСТ 5.1459-72* ℓ=7450	9	59,7кг
Б.Ч.		2		ф16АIII То же ℓ=1750	17	47,0кг
Б.Ч.		3		ф20АIII " ℓ=1900	3	14,0кг
Б.Ч.		4		-100×6, ГОСТ 103-76, ℓ=100	34	16,0кг

Взам.инв.№

Подпись и дата

Инв.№ подл.

Привязан

Инв. №

Нач.отд.	Шейко	
Н. контр.	Лучковский	
Рук.гр.	Тахтамышев	
Инженер	Мягкая	
Инженер	Канюков	

ТП902-1-54-КЖИ-С22

Сетка арматурная С22

Стадия	Масса	Масштаб
Р	136,7	
Лист	Листов 1	

Госстрой СССР Союзводоканалниипроект Харьковский Водоканалпроект

Типовой проект 902-1-54 Альбом IX

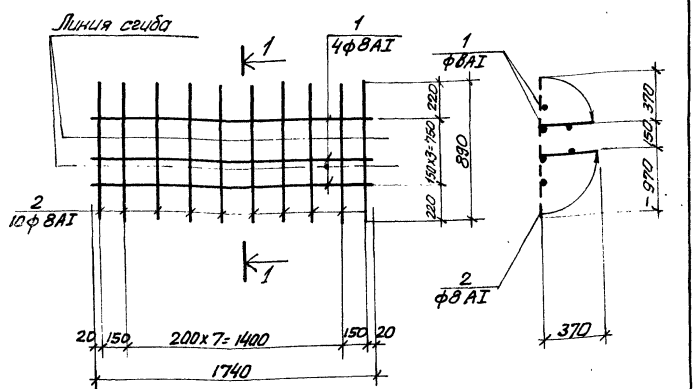

Формат	Зона	Поз.	Обозначение	Наименование	Кол.	Примеч.
				Документация		
			902-1-54-КЖИ-ТТ2	Технические требования ТТ2		
				Детали		
Б.Ч		1		ф8AI ГОСТ 5781-75; ℓ=1740	4	2,8кг
Б.Ч		2		ф8AI ГОСТ 5781-75, ℓ=890	10	3,6кг

Привязан

Инв.№

Нач.отд.	Шейко		
Н.контр.	Лучковский		
Рук.гр.	Татамышев		
Ст.инж.	Благай		
Инженер.	Даценко		

902-1-54-КЖИ-С23

Сетка арматурная С23

Стадия	Масса	Масштаб
Р	6,4кг	б/м
Лист	Листов 1	

Госстрой СССР Союзводоканалпроект Харьковский ВОДОКАНАЛПРОЕКТ

Типовой проект 902-1-54 Альбом IX

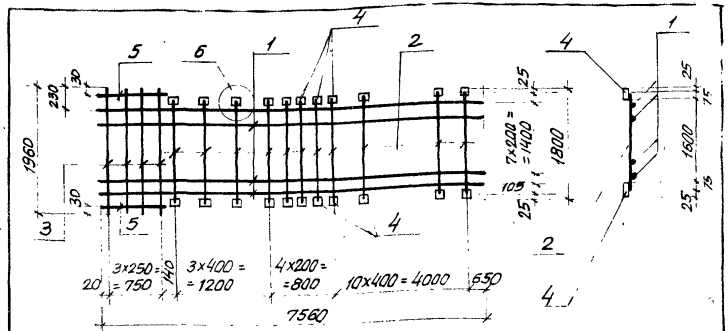

Формат	Зона	Поз.	Обозначение	Наименование	Кол.	Примеч.
				Документация		
			902-1-54-КЖИ-ТТ2	Технические требования ТТ2		
				Детали		
Б.Ч		1		ф16AIII, ГОСТ 5781-72*, ℓ=750	9	10,7,6
Б.Ч		2		ф16AIII, То же, ℓ=1750	18	47,8кг
Б.Ч		3		ф16AIII " ℓ=1960	4	12,4кг
Б.Ч		4		-100×6, ГОСТ 103-76, ℓ=100	96	17,0кг
Б.Ч		5		ф16AIII, ГОСТ 5,1459-72*, ℓ=800	2	8,5кг

Привязан

Инв.№

Нач.отд.	Шейко		
Н.контр.	Лучковский		
Рук.гр.	Татамышев		
Инженер.	Мягкая		
Инженер.	Конюков		

902-1-54-КЖИ-С24

Сетка арматурная С24

Стадия	Масса	Масштаб
Р	18,9кг	б/м
Лист	Листов	

Госстрой СССР Союзводоканалпроект Харьковский ВОДОКАНАЛПРОЕКТ

С25; С26 (Зеркальное отражение) С25 С26

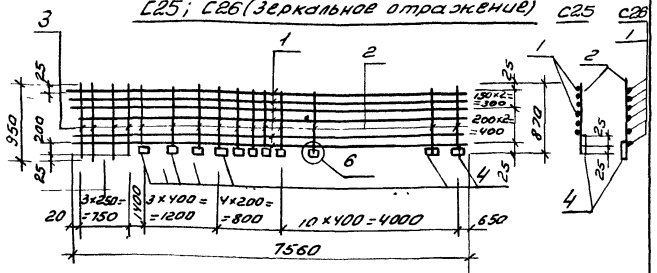

Формат	Зона	Поз	Обозначение	Наименование	Кол.	Примеч.
				Документация		
			ТП 902-1-54 – КЖИ-ТТ2	Технические требования		
				Детали		58,8
А4		1		ф16 AIII, ГОСТ 5781-75*, ℓ=7560	5	
Б4		2		ф16 AIII то же ℓ=845	18	24,0 кг
Б4		3		ф16 AIII — " — ℓ=950	4	6,0 кг
Б4		4		-100х6 ГОСТ 103-76, ℓ=100	6	
Б4		5		ф16 AIII, ГОСТ 5781-75*, ℓ=800	1	1,3 кг

Привязан

Инв. № подл.

Нач. отд.	Шейко		
Н. контр.	Лучковский		
Рук. гр.	Тохтамыш		
Инжен.	Мягкая		
Инжен.	Каюков		

ТП 902-1-54 – КЖИ-С25; С26

Сетки арматурные С25, С26.

Стадия	Масса	Масштаб
Р	99,6	1:50
Лист	Листов 1	

Госстрой СССР Союзводоканалниипроект Харьковский Водоканалпроект

Формат А1

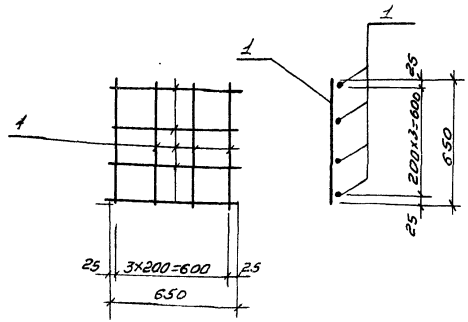

Формат	Зона	Поз	Обозначение	Наименование	Кол.	Примеч.
				Документация		
			ТП 902-1-54-КЖИ-ТТ2	Технические требования		
				Детали		
				ф10 AI, ГОСТ 5781-75, ℓ=650	8	3,2

Привязан

Инв. № подл. | Подпись и дата | Взам. инв. №

Нач. отд.	Шейко		
Н. контр.	Лучковский		
Рук. гр.	Тохтамышев		
Инжен.	Мягкая		
Инжен.	Каюков		

ТП 902-1-54 – КЖИ-С27

Сетка арматурная С27

Стадия	Масса	Масштаб
Р	3,2 кг	1:50
Лист	Листов	

Госстрой СССР Союзводоканалниипроект Харьковский Водоканалпроект

Формат А1

Типовой проект 902-1-54 Альбом IX

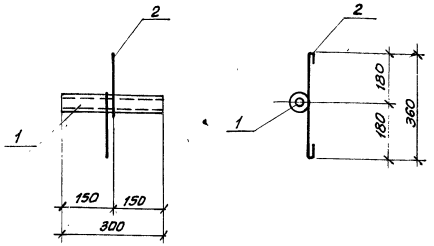

Формат	Зона	Поз.	Обозначение	Наименование	Кол.	Примеч.
				Документация		
			902-1-54-КЖИ-ТТ2	Технические требования ТТ2		
				Детали		
Б.Ч		1		тр.ф25; ГОСТ 3262-75* ℓ=300	1	0,73кг
Б.Ч		2		ФБАI, ГОСТ 5781-75, ℓ=500	1	0,11кг

Инв.№ подл. | Подпись и дата | Взам.инв.№

Привязан

Инв.№

Нач.отд.	Шейко	
Н.контр.	Лучковский	
Рук.гр.	Тахтамышев	
Инжен.	Мягкая	
Инжен.	Каюков	

902-1-54-КЖИ-МН 12

Изделие закладное МН 12

Стадия	Масса	Масштаб
Р	0,84кг	1:10
Лист	Листов	

Госстрой СССР Союзводоканалпроект Харьковский водоканалпроект

Типовой проект 902-1-54 Альбом IX

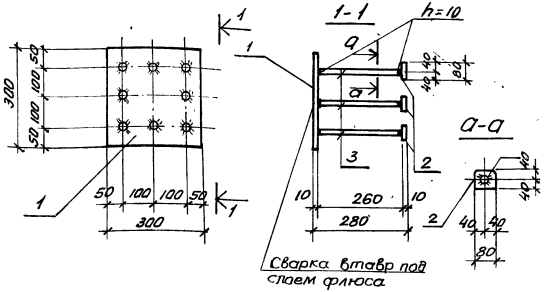

Формат	Зона	Поз.	Обозначение	Наименование	Кол.	Примеч.
				Документация		
			902-1-54-КЖИ-ТТ2	Технические требования		
				Детали		
Б.Ч		1		300х10, ГОСТ 82-70*, ℓ=300	1	7,1кг
Б.Ч		2		-80х10, ГОСТ 103-76, ℓ=80	8	4,1кг
Б.Ч		3		ф16АIII, ГОСТ 5.1459-72*, ℓ=260	8	3,3кг

Инв.№ подл. | Подпись и дата | Взам.инв.№

Привязан

Инв.№

Нач.отд.	Шейко	
Н.контр.	Лучковский	
Рук.гр.	Тахтамышев	
Инжен.	Мягкая	
Инжен.	Каюков	

902-1-54-КЖИ-МН 11

Изделие закладное МН 11

Стадия	Масса	Масштаб
Р	14,5кг.	1:10
Лист	Листов	

Госстрой СССР Союзводоканалпроект Харьковский водоканалпроект

Альбом IX

Типовой проект 902-1-54

МН 14

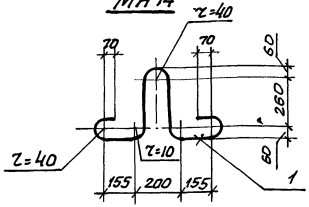

МН 26

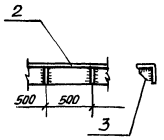

Формат	Зона	Поз.	Обозначение	Наименование	Кол.	Примечание
				Документация		
11			ТП902-1-54-КЖИ-ТТ2	Технические требования ТТ2		
				МН 14		4,3кг
				Детали		
Б.Ч		1		ф22 AI ГОСТ 5781-75 ℓ=1450	1	
				МН 26		17,1кг
				Детали		
Б.Ч		2		∠125×8 ГОСТ 8509-72 ℓ=1000	1	15,5
Б.Ч		3		-100×10 ГОСТ 103-70 ℓ=100	2	1,6

Привязан

Инв. №

Нач. отд.	Шейко		
Н. контр.	Лучковский		
Рук. груп.	Тахтамышев		
Инженер	Мягкая		
Инженер	Канков		

902-1-54-КЖИ-МН14, МН26

Изделие закладное МН14, МН26

Стадия	Масса	Масштаб
Р	см. таблицу	
Лист	Листов	

Госстрой СССР Союзводоканалниипроект Харьковский водоканалпроект

Альбом IX

Типовой проект 902-1-54

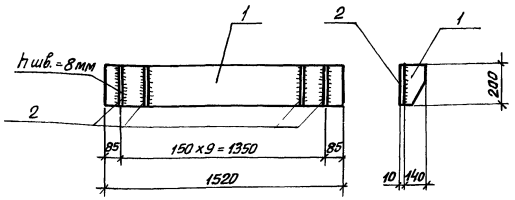

Формат	Зона	Поз.	Обозначение	Наименование	Кол.	Примечание
			ТП902-1-54-КЖИ-ТТ2	Технические требования ТТ2		
				Детали		
Б.Ч		1		-200×10 ГОСТ 19903-74; ℓ=1520	1	23,9
Б.Ч		2		-140×10 ГОСТ 103-76, ℓ=200	10	22,0кг

Привязан

Инв. №

Инв. № подл. | Подпись и дата | Взам. инв. №

Нач. отд.	Шейко		
Н. контр.	Лучковский		
Рук. груп.	Тахтамышев		
Инженер	Мягкая		
Инженер	Канков		

902-1-54-КЖИ-МН13

Изделие закладное МН13

Стадия	Масса	Масштаб
Р	45,9кг	
Лист	Листов	

Госстрой СССР Союзводоканалниипроект Харьковский водоканалпроект

Альбом IX

Типовой проект 902-1-54

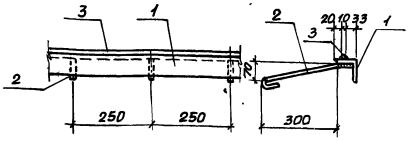

Формат	Зона	Поз.	Обозначение	Наименование	К-во	Прим.
				Документация		
11			902-1-54-КЖИ-ТТ2	Технические требования ТТ2		
				Сборочные единицы и детали		
Б.Ч		1		∠63х5 ГОСТ 8509-72 ℓ=1000	1п.м.	4,8кг
Б.Ч		2		ф8 AI ГОСТ 5781-75 ℓ=400	4	0,64кг
Б.Ч		3		□10х10 ГОСТ 2591-71 ℓ=1000	1п.м.	0,95кг

Привязан

Инв.№

Инв.№ подл. | Подпись и дата | Взам.инв.№

Нач.отд.	Шейко	
Н.контр.	Лучковский	
Рук.гр.	Тахтамышева	
Инж.	Мягкая	
Инж.	Перова	

ТП902-1-54-КЖИ-МН17

Изделие закладное МН17

Стадия	Масса	Масштаб
Р	6,4кг	1:10
Лист	Листов 1	

Госстрой СССР Союзводоканалтехмонтажпроект Харьковский водоканалпроект

Альбом IX

Типовой проект 902-1-54

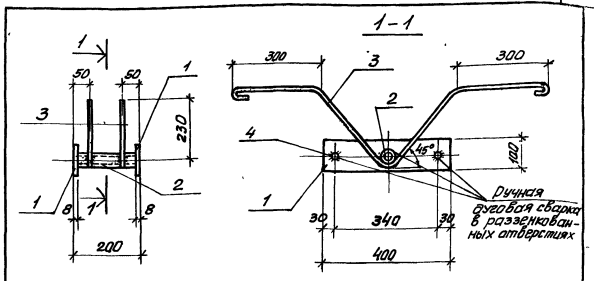

Формат	Зона	Поз.	Обозначение	Наименование	Кол.	Примечание
				Документация		
11			902-1-54-КЖИ-ТТ2	Технические требования ТТ2		
				Сборочные единицы и детали		
Б.Ч		1		-100х8 ГОСТ 103-76 ℓ=400	2	5,0кг
Б.Ч		2		Тр. ф 20 ГОСТ 3262-75* ℓ=200	1	0,43кг
Б.Ч		3		ф12 AI ГОСТ 5781-75, ℓ=1470	2	2,62кг
Б.Ч		4		ф12 AI ГОСТ 5781-75, ℓ=192	2	0,35кг

Привязан

Инв.N

Инв.N подл. | Подпись и дата | Взам.инв.N

Нач.отд.	Шейко	
Н.контр.	Лучковский	
Рук.гр.	Тахтамышева	
Инж.	Мягкая	
Инж.	Перова	

ТП902-1-54-КЖИ-МН16

Изделие закладное МН16

Стадия	Масса	Масштаб
Р	8,4кг	
Лист	Листов 1	

Госстрой СССР Союзводоканалтехмонтажпроект Харьковский водоканалпроект

Альбом IX

Типовой проект 902-1-54

Мн-18, Мн-25

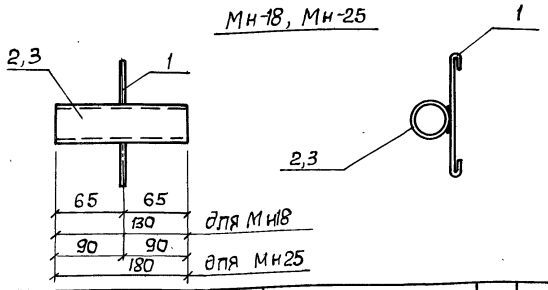

Формат	Зона	Поз.	Обозначение	Наименование	К-во	Примечание
				Документация		
			902-1-54-КЖИ-ТТ2	Технические требования ТТ2		
				Мн18		0,8 кг
				Детали		
		1		ф6 AI, ГОСТ 5781-75, ℓ=800	1	0,2 кг
		2		тр. 57×3,5 ГОСТ 10704-76, ℓ=130	1	0,6 кг
				Мн25		0,5 кг
				Детали		
		1		ф6 AI, ГОСТ 5781-75, ℓ=500	1	0,2 кг
		3		тр. 25×2,0, ГОСТ 10704-76 ℓ=180	1	0,3 кг

Привязан

Инв. №

Нач. отд.	Шейко		
Н. контр.	Лучковский		
Рук. груп.	Тахтамышева		
Инженер	Мясная		
Инженер	Перова		

902-1-54-КЖИ-Мн18, Мн25

Изделие закладное Мн-18, Мн25

Стадия	Масса	Масштаб
Р	см. таблицу	
Лист	Листов	

Госстрой СССР Союзводоканалниипроект Харьковский Водоканалпроект

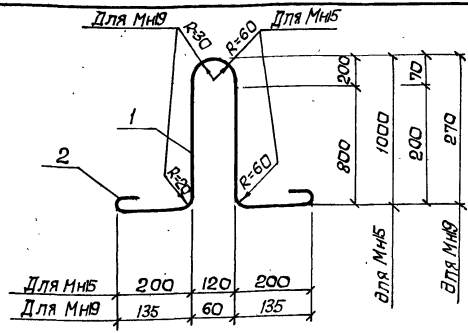

Формат	Зона	Поз.	Обозначение	Наименование	К-во	Примечание
				Документация		
		1	902-1-54-КЖИ-ТТ2	Технические требования ТТ2		
				Мн15		
				Детали		
Б.Ч.		1		ф32 AIII ГОСТ 5781-75 ℓ=2330	1	14,7 кг
				Мн19		
				Детали		
Б.Ч.		2		ф10 AI ГОСТ 5781-75, ℓ=960	1	0,60 кг

Взам. инв. №

Подпись и дата

Инв. № подл.

Привязан:

Инв. №

Нач. отд.	Шейко		
Н. контр.	Лучковский		
Рук. груп.	Тахтамышева		
Инженер	Мясная		
Инженер	Перова		

ТП 902-1-54-КЖИ-Мн15, Мн19

Изделие закладное Мн-15, Мн19

Стадия	Масса	Масштаб
Р	см. таблицу	
Лист	Листов 1	

Госстрой СССР Союзводоканалниипроект Харьковский Водоканалпроект

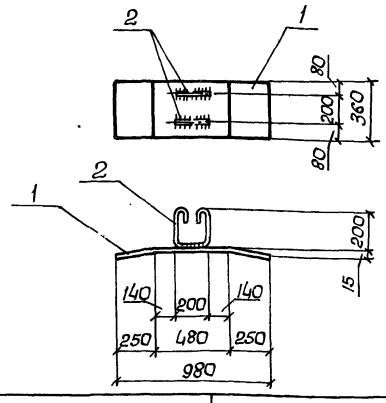

Формат	Зона	Поз.	Обозначение	Наименование	Кол.	Примечание
				Документация		
11			902-1-54 -КЖИ-ТТ2	Технические требования ТТ2		
				Детали		
Б/Ч		1		-360×10 ГОСТ 8270, ℓ=980	1	27,7кг
Б/Ч		2		ф10АI, ГОСТ 5781-75, ℓ=750	2	1,0кг

Привязан:

Инв. №

902-1-54 -КЖИ-Мн20

Изделие закладное Мн20

Стадия	Масса	Масштаб
Р	28,7кг	1:25
Лист	Листов 1	

Госстрой СССР Союзводоканалпроект Харьковский Водоканалпроект

Нач.отд.	Шейко	
Н.контр.	Лучковский	
Рук.груп.	Тахтамышева	
Ст.инж.	Кот	
Инженер	Канаков	

Альбом IX

Типовой проект 902-1-54

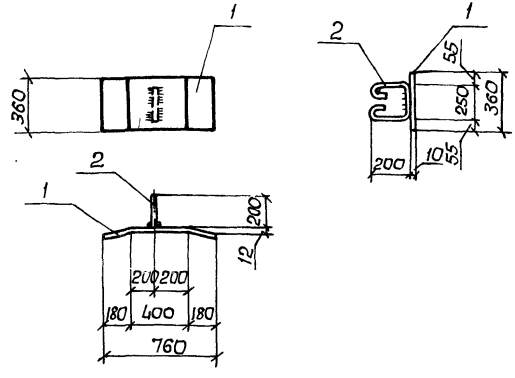

Формат	Зона	Поз.	Обозначение	Наименование	Кол.	Примечание
				Документация		
11			902-1-54 -КЖИ-ТТ2	Технические требования ТТ2		
				Детали		
Б/Ч		1		-360×10, ГОСТ 80-70, ℓ=760	1	21,5кг
Б/Ч		2		ф10АI, ГОСТ 5781-75, ℓ=800	1	0,5кг

Привязан

Инв. №

902-1-54 -КЖИ-Мн24

Изделие закладное Мн24

Стадия	Масса	Масштаб
Р	22,0кг	1:25
Лист	Листов	

Госстрой СССР Союзводоканалпроект Харьковский Водоканалпроект

Нач.отд.	Шейко	
Н.контр.	Лучковский	
Рук.груп.	Тахтамышева	
Ст.инж.	Кот	
Инженер	Канаков	

Взам.инв.№ | Подпись и дата | Инв.№ подл.

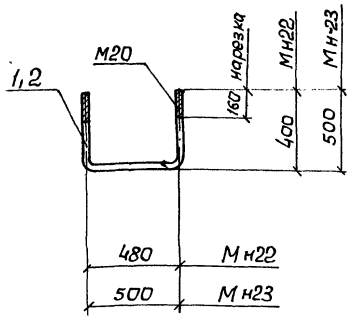

Формат	Зона	Поз.	Обозначение	Наименование	Кол.	Примеч.
				Документация		
А1			902-1-54-КЖИ-ТТ2	Технические требования ТТ2		
				Мн22		
				Детали		
Б.Ч		1		Болт с гайкой и шайбой Ф20 АI ℓ=1300	1	3,3 кг
				Мн23		
				Детали		
Б.Ч		2		Болт с гайкой и шайбой Ф20 АI ℓ=1500	1	3,8 кг

Привязан

Инв. №

902-1-54 -КЖИ Мн22, Мн23			
Изделие закладное Мн22, Мн23	Стадия	Масса	Масштаб
	Р	см. табл.	1:10
	Лист	Листов	
	Госстрой СССР Союзводоканалниипроект Харьковский Водоканалпроект		

Нач.отд.	Шейко	
Н.контр.	Пучковский	
Рук.груп.	Тахтанышева	
Инженер	Мягкая	
Инженер	Перова	

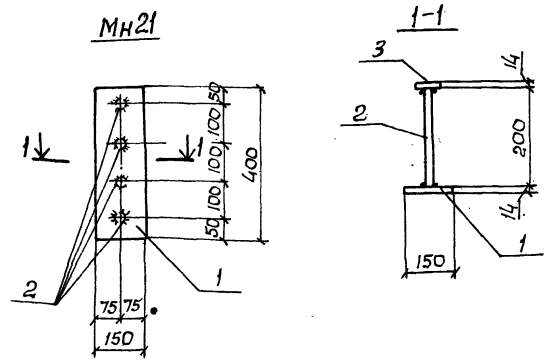

Альбом IX

Типовой проект 902-1-54

Формат	Зона	Поз.	Обозначение	Наименование	К-во	Примечание
				Документация		
			ТП 902-1-54-КЖИ-ТТ2	Технические требования		
				Детали		
Б.Ч		1		-120×14 ГОСТ 103-76, ℓ=400	1	6,1 кг
Б.Ч		2		ф18 АIII ГОСТ 5781-82* ℓ=200	4	1,6 кг
Б.Ч		3		-60×14 ГОСТ 103-76 ℓ=60	4	1,6 кг

Привязан:

Инв. №

ТП 902-1-54 -КЖИ-Мн21			
Изделие закладное Мн21	Стадия	Масса	Масштаб
	Р	9,1	1:10
	Лист	Листов	
	Госстрой СССР Союзводоканалниипроект Харьковский Водоканалпроект		

Нач.отд.	Шейко	
Н.контр.	Пучковский	
Рук.груп.	Тахтанышева	
Инженер	Любчич	
Инженер	Мягкая	

Инв. № подл. | Подпись и дата | Взам. инв. №

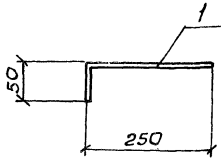

Формат	Зона	Поз.	Обозначение	Наименование	Кол.	Примечание
				Документация		
			ТП902-1-54-КЖИ ТТ2	Технические требования		
				Детали		
5.4		1		ф12АIII ГОСТ5.1459-7*, ℓ=300	1	0,27кг

Привязан:

Инв. №

Нач.отд.	Шейко	
Н.контр.	Лучковский	
Рук.груп.	Тахтамышева	
Инженер	Каюков	
Инженер	Мягкая	

ТП 902-1-54 -КЖИ-МС3

Изделие соединительное Мс 3

Стадия	Масса	Масштаб
Р	0,27кг	

Лист | Листов

Госстрой СССР
Союзводоканалниипроект
Харьковский
Водоканалпроект

Альбом IX

Типовой проект 902-1-54

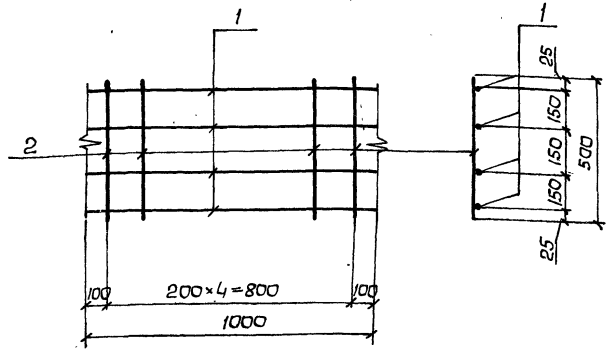

Формат	Зона	Поз.	Обозначение	Наименование	Кол.	Примечание
				Документация		
			ТП 902-1-54-КЖИ-ТТ2	Технические требования		
				Детали		
		1		ф8АI ГОСТ5781-75, ℓ=1000	4	1,6 кг
		2		ф 8АI То же, ℓ=500	5	1,0кг

Взам.инв.№

Подпись и дата

Инв. № подл.

Привязан

Инв. №

Нач.отд.	Шейко	
Н.контр.	Лучковский	
Рук.груп.	Тахтамышева	
Инженер	Каюков	
Инженер	Мягкая	

ТП902-1-54 – КЖИ-Мс 5

Изделие соединительное Мс 5

Стадия	Масса	Масштаб
Р	2,6кг	

Лист | Листов

Госстрой СССР
Союзводоканалниипроект
Харьковский
Водоканалпроект

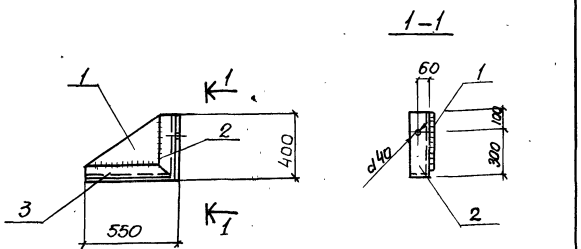

Формат	Зона	Поз.	Обозначение	Наименование	Кол	Примеч
				Документация		
			902-1-54-КЖИ-ТТ2	Технические требования		
				Детали		
Б4		1		-380х10 ГОСТ 103-76 ℓ=525	1	15.7кг
Б4		2		L125х14 ГОСТ 8507-72, ℓ=400	1	10.5кг
Б4		3		L125х14 ГОСТ 8509-72, ℓ=550	1	14.4кг

Привязан

Инв.№

ТП 902-1-54- КЖИ-МС 12

Нач.отд	Шейко		
Н. контр	Лучковский		
Рук. гр.ИП	Тахтамышева		
Инженер	Мягкая		
Инженер	Перова		

Изделие соединительное МС 12

Стадия	Масса	Масштаб
Р	40.6кг	

Лист | Листов 1

Госстрой СССР Союзводоканалпроект Харьковский Водоканалпроект

gost.e-ecolog.ru

Альбом IX

Типовой проект 902-1-54

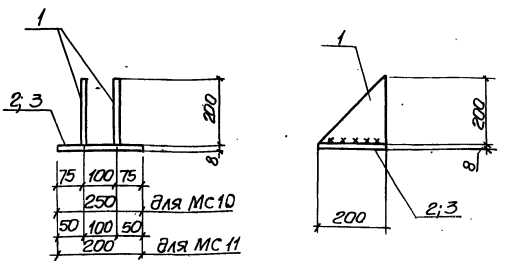

Формат	Зона	Поз	Обозначение	Наименование	Кол	Примеч
				Документация		
			ТП. 902-1-54 -КЖИ-ТТ2	Технические требования		
				МС10		5.61кг
Б4		1		-200х8 ГОСТ 103-76 ℓ=200	2	2.51кг
Б4		2		-200х8 ГОСТ 103-76 ℓ=250	1	3.1кг
				МС 11		5.02кг
Б4		1		-200х8 ГОСТ 103-76 ℓ=200	2	2.51кг
Б4		3		-200х8 ГОСТ 103-76 ℓ=200	1	2.51кг

Взам.инв.№

Подпись и дата

Инв.№ подл.

Привязан

Инв.№

ТП 902-1-54- КЖИ-МС10; МС11

Нач.отд	Шейко		
Н. контр	Лучковский		
Рук. гр.ИП	Тахтамышева		
Инженер	Мягкая		
Инженер	Перова		

Изделия закладные МС10; МС11

Лит	Масса	Масштаб
	см.таблицу	

Лист | Листов 1

Госстрой СССР Союзводоканалпроект Харьковский Водоканалпроект