ТИПОВОЙ ПРОЕКТ

902-1-54

# КАНАЛИЗАЦИОННАЯ НАСОСНАЯ СТАНЦИЯ ПРОИЗВОДИТЕЛЬНОСТЬЮ 200 - 1200 м³/час, НАПОРОМ 12-27 м ПРИ ГЛУБИНЕ ЗАЛОЖЕНИЯ ПОДВОДЯЩЕГО КОЛЛЕКТОРА 4,0; 5,5 и 7,0 м

## АЛЬБОМ VII

Сборные железобетонные изделия (глубина заложения подводящего коллектора 5.5 м).

16991-07

ЦЕНА 2-66

| | | | | |
|---|---|---|---|---|
| | | | Привязан | |
| | | | | |
| | | | | |
| | | | | |
| Инв.№ | | | | |

gost.e-ecolog.ru

# ТИПОВОЙ ПРОЕКТ
# 902-1-54

# КАНАЛИЗАЦИОННАЯ НАСОСНАЯ СТАНЦИЯ ПРОИЗВОДИТЕЛЬНОСТЬЮ 200-1200 м³/час, НАПОРОМ 12-27 м ПРИ ГЛУБИНЕ ЗАЛОЖЕНИЯ ПОДВОДЯЩЕГО КОЛЛЕКТОРА 4,0; 5,5 и 7,0 м

## АЛЬБОМ VII

**СОСТАВ ПРОЕКТА:**

| | |
|---|---|
| Альбом I | Технологические решения Отопление и вентиляция внутренний водопровод и канализация |
| Альбом II | Архитектурно-строительные решения (глубина заложения подводящего коллектора 4,0; 5,5 и 7,0 м) Надземная часть Общие чертежи, узлы и детали |
| Альбом III | Архитектурно-строительные решения (глубина заложения подводящего коллектора 4,0 м) Подземная часть (вариант из монолитного железобетона) |
| Альбом IV | Архитектурно-строительные решения (глубина заложения подводящего коллектора 5,5 м) Подземная часть (вариант из монолитного железобетона) |
| Альбом V | Архитектурно-строительные решения (глубина заложения подводящего коллектора 7,0 м) Подземная часть (вариант из монолитного железобетона) |
| Альбом VI | Архитектурно-строительные решения (глубина заложения подводящего коллектора 5,5 м) Подземная часть (вариант из сборного железобетона) |
| Альбом VII | Сборные железобетонные изделия (глубина заложения подводящего коллектора 5,5 м). |
| Альбом VIII | Архитектурно-строительные решения (глубина заложения подводящего коллектора 7,0 м) Подземная часть (вариант из сборного железобетона) |
| Альбом IX | Сборные железобетонные изделия (глубина заложения подводящего коллектора 7,0 м) |
| Альбом X | Архитектурно-строительные решения (глубина заложения подводящего коллектора 7,0 м) Подземная часть (вариант „сборная стена в грунте") |
| Альбом XI | Сборные железобетонные изделия (глубина заложения подводящего коллектора 7,0 м) вариант „Сборная стена в грунте" |
| Альбом XII | Электрооборудование, автоматизация и технологический контроль. Чертежи монтажной зоны |
| Альбом XIII | Нестандартизированное оборудование |
| Альбом XIV | Заказные спецификации |
| Альбом XV | Сметы (глубина заложения подводящего коллектора 4,0 м) Подземная часть (вариант из монолитного железобетона) |
| Альбом XVI | Сметы (глубина заложения подводящего коллектора 5,5 м) Подземная часть. |
| Альбом XVII | Сметы (глубина заложения подводящего коллектора 7,0 м) Подземная часть |
| Альбом XVIII | Сметы (глубина заложения подводящего коллектора 5,5 и 7,0 м) Подземная часть (вариант из сборного железобетона) |
| Альбом XIX | Сметы (глубина заложения подводящего коллектора 7,0 м) Подземная часть (вариант „сборная стена в грунте") |
| Альбом XX | Сметы. Общая часть |

Утвержден протоколом технического совета института „Союзводоканалпроект" от 19 июня 1980 г №43 и введен в действие в/о „Союзводоканалмонтажпроект" с 1 декабря 1980 г Приказ №285 от 30 X 1980 г


Разработан проектным институтом „Харьковский Водоканалпроект"

Главный инженер института Г.А. Бондаренко

Главный инженер проекта В.С. Ляляк


Привязан

Госстрой СССР Союзводоканалмонтажпроект Харьковский Водоканалпроект

Инв. №

| Формат | Стр. | Обозначение | Наименование | Примечан |
|---|---|---|---|---|
| 12 | 1 | ТП902-1-54-КЖИ-ВДл.1 | Ведомость документов | |
| 12 | 2 | -ВДл.2 | То же | |
| 11 | 3 | -ТТ1 | технические требования к изготовлению сборных железобетонных изделий | |
| 11 | 3 | -ТТ2 | технические требования к изготовлению арматурных и закладных изделий | |
| 12 | 4 | -Ул 1 | Узлы 1÷6 | |
| 12 | 5 | -Ул.2 | То же | |
| 12 | 6 | -ВС | Выборка стали | |
| 11 | 7 | -ПС65 20-1-1 | Панель стеновая ПС65.20-1-1 | |
| 11 | 7 | -ПС65 20-1-2 | То же -ПС65 20-1-2 | |
| 11 | 8 | -ПС65 20-1-2-1 | " -ПС65.20-2-1 | |
| 11 | 8 | -ПС65 20-2-2 | " -ПС65.20-2-2 | |
| 11 | 9 | -ПС56.20-1 | " -ПС56.20-1 | |
| 11 | 9 | -ПС56 20-2 | " -ПС56.20-2 | |
| 12 | 10 | -ПС65.20-1-1СБ | " -ПС65 20-1-1 | |
| 12 | 11 | -ПС65.20-1-2СБ | " -ПС65 20-1-2 | |
| 12 | 12 | -ПС65 20-2-1СБ | " -ПС65 20-2-1 | |
| 12 | 13 | -ПС65.20-2-2СБ | " -ПС65 20-2-2 | |
| 12 | 14 | -ПС56 20-1СБ | " -ПС56.20-1 | |
| 12 | 15 | -ПС56 20-2СБ | " -ПС56 20-2 | |
| 12 | 16 | -ПС65.20-1(2)-1-01 | " -ПС65 20-1(2)-1-01 | |
| | | -ПС65 20-1(2)-1-06 | " -ПС65.20-1(2)-1-06 | |
| 12 | 17 | -ПС65 20-1(2)-1-02 | " -ПС65 20-1(2)-1-02 | |
| | | -ПС65 20-1(2)-1-03 | " -ПС65.20-1(2)-1-03 | |
| | | -ПС65 20-1(2)-1-04 | " -ПС65.20-1(2)-1-04 | |
| | | -ПС65 20-1(2)-1-05 | " -ПС65.20-1(2)-1-05 | |

| Формат | Стр | Обозначение | Наименование | Примечан |
|---|---|---|---|---|
| 12 | 18 | ТП902-1-54-КЖИ-ПС65.20-1(2)-1-07 | Панель стеновая ПС65.20-1(2)-1-07 | |
| | | -ПС65 20-1(2)-1-08 | То же -ПС65 20-1(2)-1-08 | |
| 12 | 19 | -ПС65 20-1(2)-1-09 | " -ПС65 20-1(2)-1-09 | |
| | | -ПС65.20-1(2)-1-10 | " -ПС65 20-1(2)-1-10 | |
| 12 | 20 | -ПС65 20-1(2)-2-01 | " -ПС65 20-1(2)-2-01 | |
| | | -ПС65.20-1(2)-2-02 | " -ПС65 20-1(2)-2-02 | |
| 12 | 21 | -ПС65.20-1(2)-2-03 | " -ПС65 20-1(2)-2-03 | |
| | | -ПС65 20-1(2)-2-04 | " -ПС65 20-1(2)-2-04 | |
| 12 | 22 | -ПС65 20-1(2)-2-05 | " -ПС65 20-1(2)-2-05 | |
| | | -ПС65 20-1(2)-2-06 | " -ПС65 20-1(2)-2-06 | |
| 12 | 23 | -ПС65 20-1(2)-2-07 | " -ПС65 20-1(2)-2-07 | |
| | | -ПС65 20-1(2)-2-08 | " -ПС65 20-1(2)-2-08 | |
| 12 | 24 | -ПС65 20-1(2)-2-09 | " -ПС65.20-1(2)-2-09 | |
| | | -ПС65 20-1(2)-2-10 | " -ПС65 20-1(2)-2-10 | |
| 12 | 25 | -ПС56 20-1(2)-01 | " -ПС56 20-1(2)-01 | |
| 12 | 26 | -ПС56 20-1(2)-02 | " -ПС56 20-1(2)-02 | |
| 12 | 27 | -ПС56.20-1(2)-03 | " -ПС56 20-1(2)-03 | |
| 12 | 28 | -ПС.56 20-1(2)-04 | " -ПС56.20-1(2)-04 | |
| 12 | 29 | -ПС56 20-1(2)-05 | " -ПС56 20-1(2)-05 | |
| 11 | 30 | -ПС56.10-1-01 | " -ПС56.10-1-01 | |
| 11 | 30 | -ПС56.10-2-01 | " -ПС56.10-2-01 | |
| 12 | 31 | -ПС56.10-1-01СБ | " -ПС56.10-1-01 | |
| 12 | 32 | -ПС56 10-2-01СБ | " -ПС56.10-2-01 | |
| 11 | 33 | -ПС56.10-1-02 | " -ПС56 10-1-02 | |
| 11 | 33 | -ПС56.10-2-02 | " -ПС56.10-2-02 | |
| 12 | 34 | -ПС56 10-1-02СБ | " -ПС56 10-1-02 | |

Привязан

Инв.№

| | | |
|---|---|---|
| Нач отд | Шейко | |
| Н.контр | Лучковский | |
| Рук гр | Тахтамышева | |
| Ст инж | Кот | |
| Инжен. | Рукас | |

ТП 902-1-54 -КЖИ-ВД

Ведомость документов

| Стадия | Лист | Листов |
|---|---|---|
| Р | 1 | 2 |

Госстрой СССР
Союзводоканалниипроект
Харьковский
Водоканалпроект

| Формат | Стр. | Обозначение | Наименование | Примечан. |
|---|---|---|---|---|
| 12 | 35 | ТП902-1-54-КЖИ-ПС56.10-2-02.СБ | Панель стеновая ПС56.10-2.02 | |
| 12 | 36 | -Б1 | Балка Б1 | (для t=-20°С; -30°С) |
| 12 | 37 | -Б1 | То же Б1 | (для t=-40°С) |
| 12 | 38 | -Б1-А | „ Б1А | (для t=-20°С -30°С) |
| 12 | 39 | -Б1А | „ Б1А | (для t=-40°С) |
| 12 | 40 | -Б1, Б1АСБ | „ Б1; Б1А | |
| 12 | 41 | -Б2; Б2А | „ Б2; Б2А | (для t=-20°С); -30°С) |
| 12 | 42 | -Б2; Б2А | „ Б2; Б2А | (для t=-40°С) |
| 12 | 43 | -Б2; Б2АСБ | „ Б2; Б2А | |
| 12 | 44 | -Б3; Б4 | „ Б3; Б4 | |
| 12 | 45 | -ОП1 | Опорный блок ОП1 | |
| 11 | 46 | -КП3 | Каркас пространственный КП3 | |
| 11 | 46 | -КП2 | То же КП2 | |
| 11 | 47 | -КП5 | „ КП5 | |
| 11 | 47 | -КП4 | „ КП4 | |
| 11 | 48 | -КП6 | „ КП6 | |
| 11 | 49 | -Кр22, Кр23 | Каркас плоский Кр22, Кр23 | |
| 11 | 49 | -Кр24, Кр25 | То же Кр24, Кр25 | |
| 11 | 50 | -Кр27 | „ Кр27 | |
| 11 | 50 | -Кр26 | „ Кр26 | |
| 11 | 51 | -Кр28 | „ Кр28 | |
| 11 | 52 | -С10 | Сетка арматурная С10 | |
| 11 | 52 | -С11 | То же С11 | |
| 11 | 53 | -С12 | „ С12 | |
| 11 | 53 | -С13 | „ С13 | |
| 11 | 54 | -С14 | „ С14 | |
| 11 | 54 | -С15 | „ С15 | |
| 11 | 55 | -С16 | „ С16 | |
| 11 | 56 | -С17, С18 | „ С17; С18 | |
| 11 | 56 | -С19, С20 | „ С19; С20 | |

| Формат | Стр. | Обозначение | Наименование | Примечан. |
|---|---|---|---|---|
| 11 | 57 | ТП902-1-54-КЖИ-С21 | Сетка арматурная С21 | |
| 11 | 57 | -С22 | То же С22 | |
| 11 | 58 | -С23 | „ С23 | |
| 11 | 58 | -С24 | „ С24 | |
| 11 | 59 | -С25, С26 | „ С25, С26 | |
| 11 | 59 | -С27 | „ С27 | |
| 11 | 60 | -Мн12 | Изделие закладное Мн12 | |
| 11 | 60 | -Мн11 | То же Мн11 | |
| 11 | 61 | -Мн14, Мн26 | „ Мн14, Мн26 | |
| 11 | 61 | -Мн13 | „ Мн13 | |
| 11 | 62 | -Мн17 | „ Мн17 | |
| 11 | 62 | -Мн16 | „ Мн16 | |
| 11 | 63 | -Мн18, Мн25 | „ Мн18, Мн25 | |
| 11 | 63 | -Мн15, Мн19 | „ Мн15, Мн19 | |
| 11 | 64 | -Мн20 | „ Мн20 | |
| 11 | 64 | -Мн24 | „ Мн24 | |
| 11 | 65 | -Мн22, Мн23 | „ Мн22, Мн23 | |
| 11 | 65 | -Мн21 | „ Мн21 | |
| 11 | 66 | -Мс3 | Изделие соединительное Мс3 | |
| 11 | 66 | -Мс5 | То же Мс5 | |
| 11 | 67 | -Мс12 | „ Мс12 | |
| 11 | 67 | -Мс10, Мс11 | „ Мс10, Мс11 | |

Привязан

Инв. №

ТП 902-1-54 -КЖИ-ВД

Лист

## Технические требования к изготовлению сборных железобетонных изделий.

1. Сборные железобетонные изделия запроектированы из тяжелого бетона при условии их изготовления в заводских условиях в инвентарных стальных формах. Изделия должны изготовляться в точном соответствии с рабочими чертежами, а также требованиями ГОСТ 13015-75 „Изделия железобетонные и бетонные. Общие технические требования".

2. Изделия армируются арматурными сетками и каркасами.

3. Фиксация закладных изделий осуществляется путем крепления их к опалубочной форме.

4. Для строповки изделий при извлечении их из опалубочной формы и при их транспортировке предусмотрено применение строповочных петель.

5. Складирование изделий производится в штабелях. Высота штабеля назначается из условия обеспечения требований техники безопасности согласно СНиП III-4-79. Подкладки должны устанавливаться в местах расположения строповочных петель.

6. Погрузку и транспортирование изделий следует производить в соответствии с рекомендациями „Временных указаний по перевозке унифицированных сборных железобетонных деталей и конструкций промышленного строительства автомобильным транспортом" /Стройиздат 1966г./

7. Указания о материалах для изготовления стеновых панелей см. ТП 902-1- альбом VI.

8. Знак [П] нанести несмываемой краской.

Привязан:

Инв. №

| | | | |
|---|---|---|---|
| Нач.отд. | Шейко | | |
| Н.контр. | Лучковский | | |
| Рук.гр. | Тихомирова | | |
| Ст.инж. | Кот | | |
| Инженер | Канюков | | |

ТП 902-1-54 -КЖИ-ТТ1

Технические требования к изготовлению сборных железобетонных изделий

| Стадия | Лист | Листов |
|---|---|---|
| Р | | 1 |

Госстрой СССР Союзводоканалниипроект Харьковский Водоканалпроект

## Технические требования к изготовлению арматурных и закладных изделий.

1. Плоские арматурные изделия следует изготовлять при помощи контактной точечной сварки. Сварку сеток и каркасов производить во всех точках пересечения стержней.

2. Объединение плоских каркасов в пространственные производить в кондукторах при помощи электросварочных клещей.

3. Размеры сеток и каркасов даны по осям и торцам стержней.

4. Сварку производить в соответствии с ГОСТ 19292-73 „Соединения сварных элементов закладных деталей сборных железобетонных конструкций" и СН 393-78.

5. В пространственных каркасах отдельные стержни, не входящие в состав плоских каркасов, привязывать к поперечным стержням пространственных каркасов.

6. Сварку тавровых соединений круглых стержней с листовым прокатом закладных изделий выполнять под слоем флюса.

7. Материал прокатной стали, закладных изделий принять марки Вст3кп2 для сварных конструкций по ГОСТ 380-71*.

Взам. инв. № | Подпись и дата | Инв. № подл.

Привязан:

Инв. №

| | | | |
|---|---|---|---|
| Нач.отд. | Шейко | | |
| Н.контр. | Лучковский | | |
| Рук.гр. | Тихомирова | | |
| Ст.инж. | Кот | | |
| Инженер | Канюков | | |

ТП 902-1-54 -КЖИ-ТТ2

Технические требования к изготовлению арматурных и закладных изделий.

| Стадия | Лист | Листов |
|---|---|---|
| Р | | 1 |

Госстрой СССР Союзводоканалниипроект Харьковский Водоканалпроект

Альбом VII

Типовой проект 902-1-54

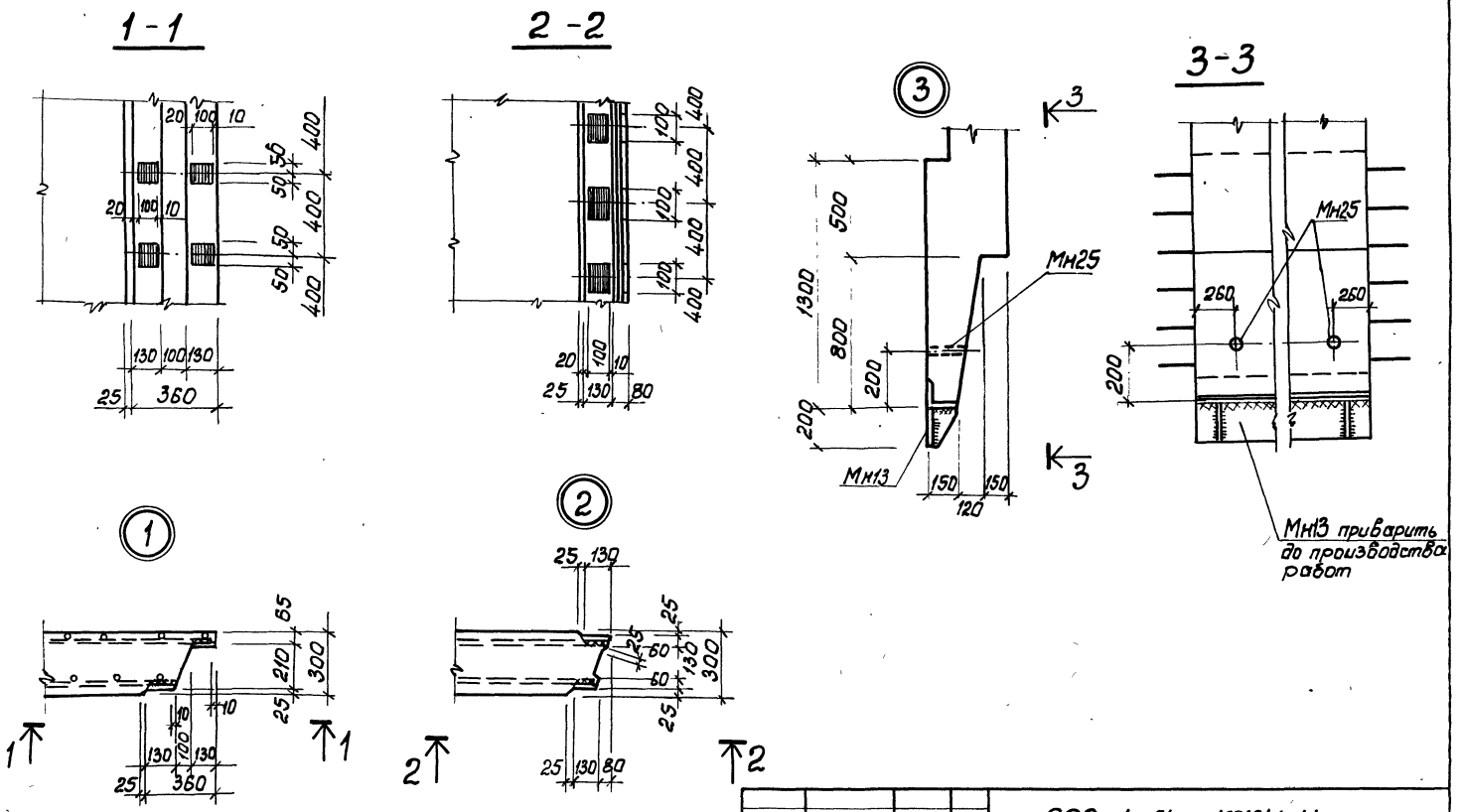


| | | | | | | | |
|---|---|---|---|---|---|---|---|
| Привязан | | | | | 902-1-54 -КЖИ-У | | |
| | | | | | Узлы 1÷6 | Стадия | Масса | Масштаб |
| | | | Нач. отд. | Шейко | | Р | | 1:50 |
| | | | Н. контр. | Лучковский | | Лист 1 | Листов 2 | |
| | | | Рук. гр. | Тахтамашова | | Госстрой СССР Союзводоканалпроект Харьковский Водоканалпроект | | |
| | | | Инжен. | Перова | | | | |
| Инв. N | | | Инжен. | Каюров | | | | |

16901

Альбом VII

Типовой проект 902-1-54

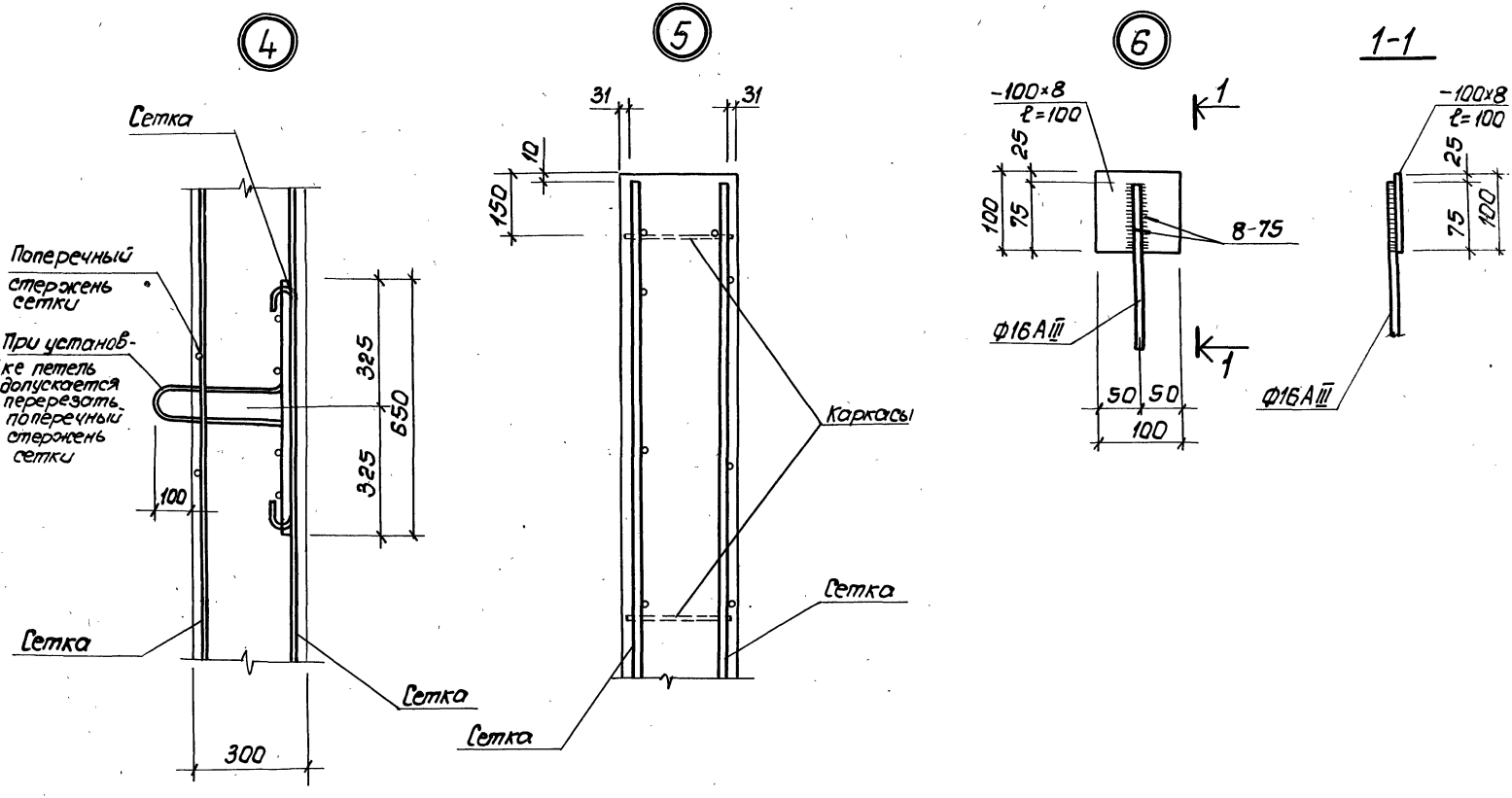


| | | | | | | | |
|---|---|---|---|---|---|---|---|
| Привязан | | | | | 902-1-54 -КЖИ-У | | |
| | | | | | Узлы 1÷6 | Стадия | Масса | Масштаб |
| | | | | | | Р | | 1:50 |
| | | | | | | Лист 2 | Листов 2 | |
| | | | | | | Госстрой СССР Союзводоканалниипроект Харьковский Водоканалпроект | | |
| | | | | | | | | |
| | | | | | | | | |
| | | | | | | | | |
| Инв N. | | | | | | | | |

| | | |
|---|---|---|
| Нач. отд. | Шейко | |
| Н. контр. | Лучковский | |
| Рук. гр. | Тахтамышева | |
| Ст. инж. | Кот | |
| Инжен. | Каюков | |

16.991-07 7

# Выборка стали на один элемент, кг

## Вариант с клиновидным стыком.

| Марка | Арматурные изделия: Арматурная сталь ГОСТ 5781-75, класса AI, ф мм: 6 | 10 | 8 | | Итого | Арматурная сталь ГОСТ 5.1459.-72*, класса AIII, ф, мм: 12 | 16 | 20 | | | Итого | Сталь прокатная марки ВСТ3ПС2; ГОСТ 380-71, профиль: δ=6 | | U40x12 | Итого | Итого | Закладные изделия: Сталь арматурная ГОСТ 5781-75, класса AI, ф мм: 6 | 22 | | Итого | Сталь прокатная ВСТ3 ПС2 ГОСТ 380-71, профиль: Газтр. dy=25 | δ=10 | | Итого | Итого | Всего |
|---|---|---|---|---|---|---|---|---|---|---|---|---|---|---|---|---|---|---|---|---|---|---|---|---|---|---|
| ПС65.20-1-1-01÷10 | 2.0 | 23.0 | | | 25.0 | 87.5 | 145.4 | | | | 232.9 | 24.4 | | 38.8 | 63.2 | 321.1 | 0.45 | 17.2 | | 17,65 | 2,35 | 45.9 | | 48.25 | 65.9 | 387.0 |
| ПС65.20-1-2-01÷10 | 2.0 | 23.0 | 7.4 | | 32.4 | 111.1 | 145.4 | | | | 256.5 | 24.4 | | 38.8 | 63.2 | 352.1 | 0.45 | 17.2 | | 17,65 | 2,35 | 45,9 | | 48.25 | 65.9 | 418.0 |
| ПС 5620-1-01-05 | 1,5 | 20.8 | | | 22.3 | 49.5 | 187.1 | | | | 236.6 | 26.4 | | | 26.4 | 285.3 | 0.2 | 17.2 | | 17,4 | 1,5 | – | | 1,5 | 18.9 | 304.2 |
| ПС 56.10-1-01 | 1.2 | 10.2 | | | 11,4 | 26,9 | 88.1 | | | | 115.0 | 13.2 | | | 13.2 | 139.6 | 0,1 | 8,6 | | 8,7 | 0,8 | – | | 0.8 | 9.5 | 149.1 |
| ПС 56.10-1-02 | 1.2 | 10.2 | | | 11,4 | 26,9 | 115.2 | | | | 142.1 | 13.2 | | | 13 2 | 166.7 | 0,1 | 8,6 | | 8,7 | 0.8 | – | | 0.8 | 9.5 | 176.2 |
| **Вариант со шпоночными стыками** | | | | | | | | | | | | | | | | | | | | | | | | | | |
| ПС65.20-2-1-01÷10 | 2.0 | 23.0 | | | 25.0 | 92.8 | 146.2 | 14.0 | | | 253.0 | 24.4 | | 38.8 | 63.2 | 341.2 | 0.45 | 17.2 | | 17.65 | 2.35 | 45.9 | | 48.25 | 65.9 | 407.1 |
| ПС65.20-2-2-01÷10 | 2.0 | 23.0 | 7.4 | | 32,4 | 116.4 | 146.2 | 14.0 | | | 276.6 | 24.4 | | 38.8 | 63.2 | 372.2 | 0.45 | 17.2 | | 17.65 | 2.35 | 45,9 | | 48.25 | 65.9 | 438.1 |
| ПС56.20-2-01÷05 | 1.5 | 20.8 | | | 22.3 | 98.0 | 107.7 | | | | 205.7 | 26.4 | | | 26.4 | 254.4 | 0.2 | 17.2 | | 17.4 | 1.5 | – | | 1.5 | 18.9 | 273.3 |
| ПС 56.10-2-01 | 1.2 | 10.2 | | | 11,4 | 26.9 | 99.9 | | | | 126.8 | 13.2 | | | 13.2 | 151.4 | 0.1 | 8.6 | | 8.7 | 0.8 | – | | 0.8 | 9.5 | 160.9 |
| ПС 56.10-2-02 | 1,2 | 10.2 | | | 11.4 | 26.9 | 127.1 | | | | 154.0 | 13.2 | | | 13.2 | 178.6 | 0.1 | 8.6 | | 8.7 | 0.8 | – | | 0.8 | 9.5 | 188.1 |

Типовой проект 902-1-54

| | | | |
|---|---|---|---|
| Привязан | Нач. отд. | Шейко | |
| | Н. контр. | Лучковский | |
| | Рук. гр. | Тахтамышева | |
| | Инжен. | Мягкая | |
| Инв. № | Инжен | Каюков | |

ТП 902-1-54 КЖИ-ВС

Выборка стали

| Стадия | | Листов |
|---|---|---|
| Р | | 1 |

Госстрой СССР
Союзводоканалниипроект
Харьковский
Водоканалпроект

| Формат | Зона | Поз. | Обозначение | Наименование | Кол. | Примечание |
|---|---|---|---|---|---|---|
| | | | | **Документация** | | |
| 11 | | | 902-1-54-КЖИ-ТТ1 | Технические требования ТТ1 | | |
| 11 | | | ТТ2 | Технические требования ТТ2 | | |
| 12 | | | У | Узлы 1÷6 | | |
| 12 | | | ВС | Выборка стали | | |
| 12 | | | ПС65.20-1-1СБ | Сборочный чертеж | | |
| | | | | Сборочные единицы и детали | | |
| 11 | | 1 | 902-1-54-КЖИ-КР22,КР23 | Каркас плоский КР22 | 4 | |
| 11 | | 2 | -КР24,КР25 | То же КР24 | 1 | |
| 11 | | 3 | -КР24,КР25 | " КР25 | 1 | |
| 11 | | 4 | -С10 | Сетка арматурная С10 | 1 | |
| 11 | | 5 | -С11 | То же С11 | 1 | |
| 11 | | 6 | -С12 | " С12 | 1 | |
| 11 | | 7 | -С13 | " С13 | 1 | |
| 11 | | 8 | -С27 | " С27 | 4 | |
| 11 | | 9 | -МН11 | Изделие закладное МН14 | 4 | |
| 11 | | 10 | -МН12 | То же МН12 | 2 | |
| 11 | | 11 | -МН13 | " МН13 | 1 | |
| 11 | | 12 | -МН25 | " МН25 | 2 | |
| | | | | **Материалы** | | |
| | | | | Бетон марки М300 | 3,16 | м³ |

Остальное - см. спецификацию исполнения.

Применен

Инв. N

| | | |
|---|---|---|
| Нач. отд. | Шейко | |
| Н. контр. | Лучковский | |
| Рук. гр. | Тахтамышев | |
| Ст. инж. | Кот | |
| Инженер | Каюков | |

ТП 902.1-54 КЖИ-ПС65.20-1-1

Панель стеновая ПС65.20-1-1

| Стадия | Лист | Листов |
|---|---|---|
| Р | | 1 |

Госстрой СССР Союзводоканалпроект Харьковский Водоканалпроект

Типовой проект 902-1- Альбом VIII

| Формат | Зона | Поз. | Обозначение | Наименование | Кол. | Прим. |
|---|---|---|---|---|---|---|
| | | | | **Документация** | | |
| 11 | | | 902-1-54-КЖИ-ТТ1 | Технические требования ТТ1 | | |
| 11 | | | ТТ2 | Технические требования ТТ2 | | |
| 12 | | | У | Узлы 1÷6 | | |
| 12 | | | ВС | Выборка стали | | |
| 12 | | | ПС65.20.1-2СБ | Сборочный чертеж | | |
| | | | | Сборочные единицы и детали | | |
| 11 | | 1 | 902-1-54-КЖИ КР22,КР23 | Каркас плоский КР22 | 4 | |
| 11 | | 2 | -КР24,КР25 | То же КР24 | 1 | |
| 11 | | 3 | -КР24,КР25 | " КР25 | 1 | |
| 11 | | 4 | -С10 | Сетка арматурная С10 | 1 | |
| 11 | | 5 | -С11 | То же С11 | 1 | |
| 11 | | 6 | -С12 | " С12 | 1 | |
| 11 | | 7 | -С13 | " С13 | 1 | |
| 11 | | 8 | -С16 | " С16 | 1 | |
| 11 | | 9 | -С27 | " С27 | 4 | |
| 11 | | 10 | -МН12 | Изделие закладное МН12 | 2 | |
| 11 | | 11 | -МН13 | То же МН13 | 1 | |
| 11 | | 12 | -МН14 | " МН14 | 4 | |
| 11 | | 13 | -МН25 | " МН25 | | |
| | | | | **Материалы** | | |
| | | | | Бетон марки М300 | 3,16 | м³ |

Остальное - см. спецификацию исполнения.

Взам. инв. N

Подпись и дата

Инв. N подл.

Привязан

Инв. №

| | | |
|---|---|---|
| Н. контр. | Шейко | |
| Н. контр. | Лучковский | |
| Рук. гр. | Тахтамышев | |
| Ст. инж. | Кот | |
| Инженер | Каюков | |

ТП 902.1-54 КЖИ-ПС65.20-1-2

Панель стеновая ПС65.20-1-2

| Стадия | Лист | Листов |
|---|---|---|
| Р | | 1 |

Госстрой СССР Союзводоканалпроект Харьковский Водоканалпроект

| Формат | Зона | Поз. | Обозначение | Наименование | Кол. | Примечание |
|---|---|---|---|---|---|---|
| | | | | Документация | | |
| | | | 902-1-54 -КЖИ-ТТ1 | Технические требования ТТ1 | | |
| | | | -ТТ2 | Технические требования ТТ2 | | |
| | | | -У | Узлы 1÷6 | | |
| | | | -ВС | Выборка стали | | |
| | | | -ПС65.20.2-1 | Сборочный чертеж | | |
| | | | | Сборочные единицы и детали | | |
| | | 1 | 902-1-54 -КЖИ-Кр22,Кр23 | Каркас плоский Кр22 | 4 | |
| | | 2 | -Кр24,Кр25 | То же Кр24 | 1 | |
| | | 3 | -Кр24,Кр29 | " Кр25 | 1 | |
| | | 4 | -С10 | Сетка арматурная С10 | 1 | |
| | | 5 | -С22 | То же С22 | 1 | |
| | | 6 | -С12 | " С12 | 1 | |
| | | 7 | -С13 | " С13 | 1 | |
| | | 8 | -Мн12 | Изделие закладное Мн12 | 2 | |
| | | 9 | -Мн13 | " Мн13 | 1 | |
| | | 10 | -Мн14 | " Мн14 | 4 | |
| | | 11 | 3.400-6/76 | " Ми1-29 | 3 | |
| | | 12 | 902-1-54-КЖИ-С27 | Сетка арматурная С27 | 4 | |
| | | 13 | -Мн25 | Изделие закладное Мн25 | 2 | |
| | | | | Материалы | | |
| | | | | Бетон марки М300 | 3,41 | м³ |

Остальное - см. спецификацию исполнения

Применен

Инв. N

Нач. отд. Шейко
Н. контр. Лунковский
Рук. гр. Тохтамышев
Гл. инж. Кот
Инженер Каюков

ТП 902-1-54 КЖИ-ПС65.20.2-1

Панель стеновая ПС65.20-2-1

| Стадия | Лист | Листов |
|---|---|---|
| Р | | 1 |

Госстрой СССР Союзводоканалниипроект Харьковский Водоканалпроект

| Формат | Зона | Поз. | Обозначение | Наименование | Кол. | Примечание |
|---|---|---|---|---|---|---|
| | | | | Документация | | |
| | | | 902-1-54 -КЖИ-ТТ1 | Технические требования ТТ1 | | |
| | | | -ТТ2 | Технические требования ТТ2 | | |
| | | | -У | Узлы 1-6 | | |
| | | | -ВС | Выборка стали | | |
| | | | -ПС65.20-22СБ | Сборочный чертеж | | |
| | | | | Сборочные единицы и детали | | |
| | | 1 | 902-1-54 -КЖИ-Кр22,Кр23 | Каркас плоский Кр22 | 4 | |
| | | 2 | -Кр24,Кр25 | То же Кр24 | 1 | |
| | | 3 | -Кр24,Кр25 | " Кр25 | 1 | |
| | | 4 | -С10 | Сетка арматурная С10 | 1 | |
| | | 5 | -С22 | То же С22 | 1 | |
| | | 6 | -С12 | " С12 | 1 | |
| | | 7 | -С13 | " С13 | 1 | |
| | | 8 | -С16 | " С16 | 1 | |
| | | 9 | -С27 | " С27 | 4 | |
| | | 10 | -Мн12 | Изделие закладное Мн12 | 2 | |
| | | 11 | -Мн13 | То же Мн13 | 1 | |
| | | 12 | -Мн14 | " Мн14 | 4 | |
| | | 13 | 3.400-6/76 | " Ми1-29 | 3 | |
| | | 14 | 902-1-54-КЖИ-Мн25 | " Мн25 | 2 | |
| | | | | Материалы | | |
| | | | | Бетон марки М300 | 3,41 | м³ |

Остальное - см. спецификацию исполнения.

Взам. инв. N

Подпись и дата

Инв. N подл.

Привязан

Инв. N

Нач. отд. Шейко
Н. контр. Лунковский
Рук. гр. Тохтамышев
Гл. инж. Кот
Инженер Каюков

Т.П. 902-1-54 КЖИ-ПС65.20-2-2

Панель стеновая ПС65.20-2-2

| Стадия | Лист | Листов |
|---|---|---|
| Р | | 1 |

Госстрой СССР Союзводоканалниипроект Харьковский Водоканалпроект

| Формат | Зона | Поз. | Обозначение | Наименование | Кол. | Примечание |
|---|---|---|---|---|---|---|
| | | | | **Документация** | | |
| 11 | | | 902-1-54-КЖИ-ТТ1 | Технические требования ТТ1 | | |
| 11 | | | -КЖИ-ТТ2 | Технические требования ТТ2 | | |
| 12 | | | -У | Узлы 1÷6 | | |
| 12 | | | -ВС | Выборка стали | | |
| 12 | | | -ПС56.20-1СБ | Сборочный чертеж | | |
| | | | | **Сборочные единицы и детали** | | |
| 11 | | 1 | 902-1-54-КЖИ-Кр22, Кр23 | Каркас плоский Кр22 | 5 | |
| 11 | | 2 | -С14 | Сетка арматурная С14 | 1 | |
| 11 | | 3 | -С15 | То же С15 | 1 | |
| 11 | | 4 | -С27 | " С27 | 4 | |
| 11 | | 5 | -Мн12 | Изделие закладное Мн12 | 2 | |
| 11 | | 6 | -Мн14 | То же Мн14 | 4 | |
| | | | | **Материалы** | | |
| | | | | Бетон марки М300 | 2,88 | $м^3$ |

Остальное см. спецификацию исполнения.

Привязан

Инв. №

ТП902-1-54 -КЖИ-ПС56.20-1

| | | |
|---|---|---|
| Нач. отд. | Шейко | |
| Н. контр. | Лучковский | |
| Рук. гр. | Тахтамышева | |
| Ст. инж. | Кот | |
| Инженер | Каюков | |

Панель стеновая ПС56.20-1

| Стадия | Лист | Листов |
|---|---|---|
| Р | | 1 |

Госстрой СССР Союзводоканалниипроект Харьковский Водоканалпроект

Альбом VII

Типовой проект 902-1

| Формат | Зона | Поз. | Обозначение | Наименование | Кол. | Примечание |
|---|---|---|---|---|---|---|
| | | | | **Документация** | | |
| 11 | | | 902-1-54-КЖИ-ТТ1 | Технические требования ТТ1 | | |
| 11 | | | -ТТ2 | Технические требования ТТ2 | | |
| 12 | | | -У | Узлы 1÷6 | | |
| 12 | | | -ВС | Выборка стали | | |
| | | | -ПС-56,20-2СБ | Сборочный чертеж | | |
| | | | | **Сборочные единицы и детали** | | |
| 11 | | 1 | 902-1-54-КЖИ-Кр22, Кр23 | Каркас плоский Кр22 | 5 | |
| 11 | | 2 | -С14 | Сетка арматурная С14 | 1 | |
| 11 | | 3 | -С24 | То же С24 | 1 | |
| 11 | | 4 | -С27 | " С27 | 4 | |
| 11 | | 5 | -Мн12 | Изделие закладное Мн12 | 2 | |
| 11 | | 6 | -Мн14 | То же Мн14 | 4 | |
| | | 7 | | | | |
| | | | | **Материалы** | | |
| | | | | Бетон марки М300 | 3,12 | $м^3$ |

Взам. инв. №

Подпись и дата

Инв. № подл.

Остальное - см. спецификацию исполнения.

Привязан

Инв. №

ТП902-1-54 -КЖИ-ПС56.20-2

| | | |
|---|---|---|
| Нач. отд. | Шейко | |
| Н. контр. | Лучковский | |
| Рук. гр. | Тахтамышева | |
| Ст. инж. | Кот | |
| Инженер | Каюков | |

Панель стеновая ПС56.20-2

| Стадия | Лист | Листов |
|---|---|---|
| Р | | 1 |

Госстрой СССР Союзводоканалниипроект Харьковский Водоканалпроект

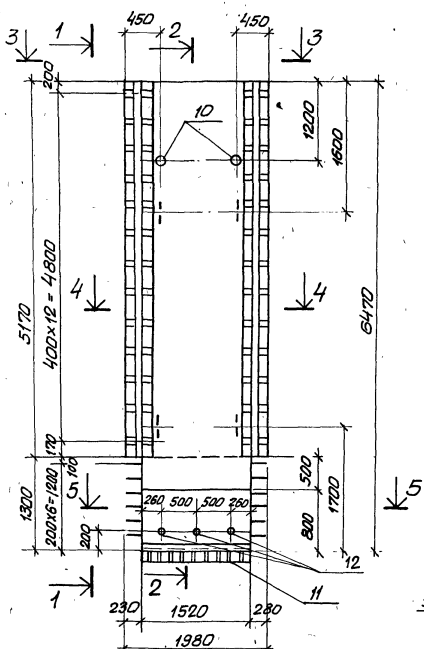


1-1

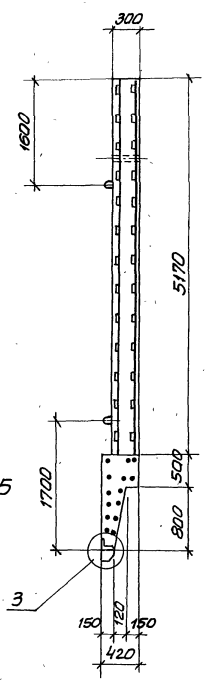


2-2

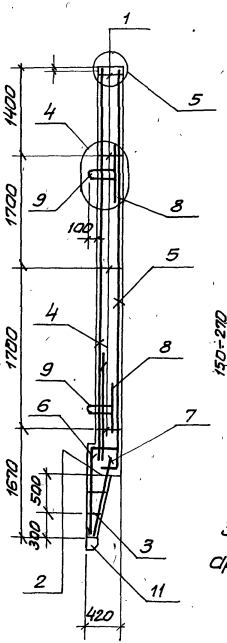


4-4

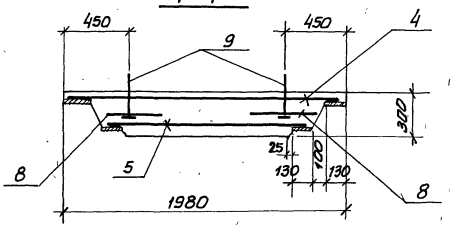


5-5

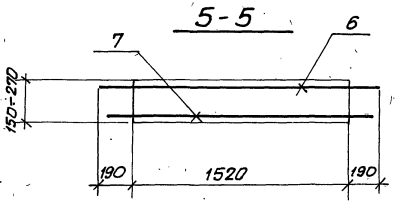


3-3

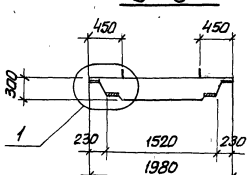


Защитный слой бетона для рабочей арматуры принят 30 мм.

| | | | | | |
|---|---|---|---|---|---|
| Привязан | | | | ТП902-1-54 -КЖИ-ПС65.20-1-1СБ | |
| | | | | Панель стеновая ПС65.20-1-1 | Стадия: Р.Ч. / Масса: 7,9т / Масштаб: 1:50, 1:25 |
| | | Нач.отд. | Шейко | | Лист / Листов |
| | | Н.контр. | Лучковский | | Госстрой СССР Союзводоканалниипроект Харьковский * ВОДОКАНАЛПРОЕКТ |
| | | Рук.гр. | Тахтамышева | | |
| | | Инженер | Мягкая | | |
| Инв.№ | | Инженер | Конюков | | |

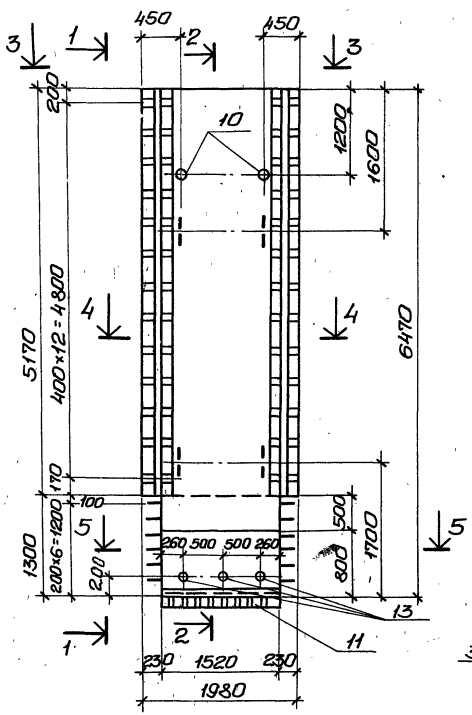


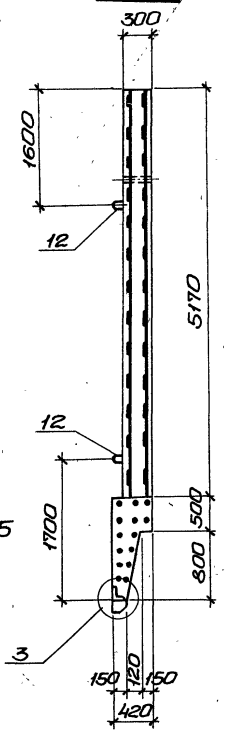


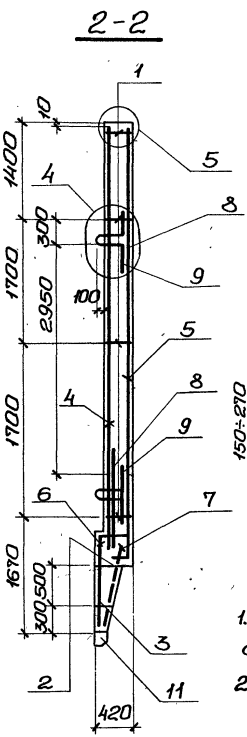


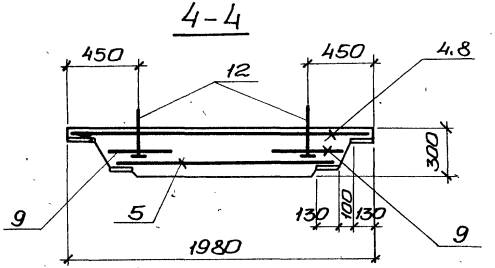


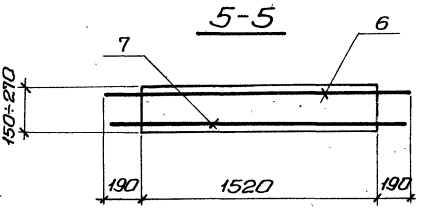


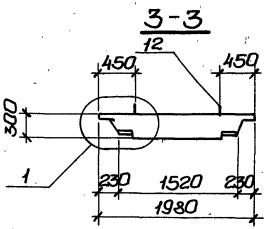


1. Защитный слой бетона для рабочей арматуры принят -30мм.
2. Остальное - см. чертеж исполнения.

Привязан:

Инв.№

| | | |
|---|---|---|
| Нач.отд. | Шейко | |
| Н.контр. | Чучковский | |
| Рук.гр. | Тахтамышева | |
| Инжен. | Мягкая | |
| Инжен. | Канаков | |

ТП902-1-54 -КЖИ-ПС65.20-1-2СБ.

Панель стеновая ПС65.20-1-2.

| Стадия | Масса | Масштаб |
|---|---|---|
| Р.Ч. | 7,9т | 1:50 1:25 |
| Лист | Листов | |

Госстрой СССР Союзводоканалниипроект Ворошиловский Водоканалпроект

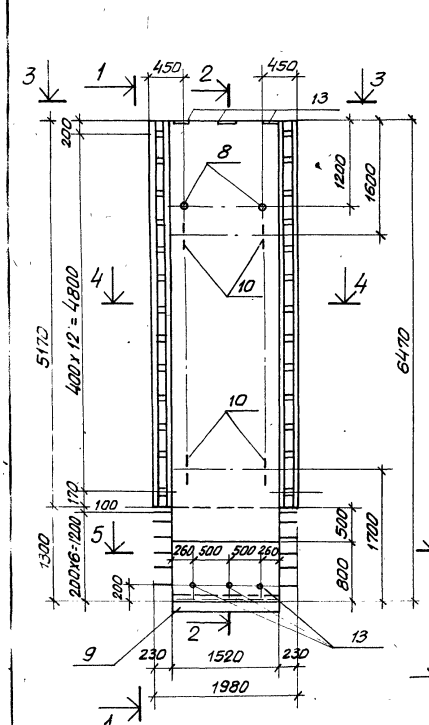


1. Защитный слой бетона для рабочей арматуры принят 30 мм
2. Остальное - см. чертеж исполнения

| | | | | | |
|---|---|---|---|---|---|
| Привязан | | | ТП 902-1-54 -КЖИ-ПС65.20-2-1СБ | | |
| | | | Панель стеновая ПС65.20-2-1 | Стадия: Р.Ч. | Масса: 8,53т |
| | | | | Масштаб: 1:50, 1:25 | |
| Инв.№ | Нач.отд. Шейко | | | Лист | Листов |
| | Н.контр. Лучковский | | | Госстрой СССР Союзводоканалпроект харьковский ВОДОКАНАЛПРОЕКТ | |
| | Рук.гр. Тапатишева | | | | |
| | Инженер Маекая | | | | |
| | Инженер Конков | | | | |

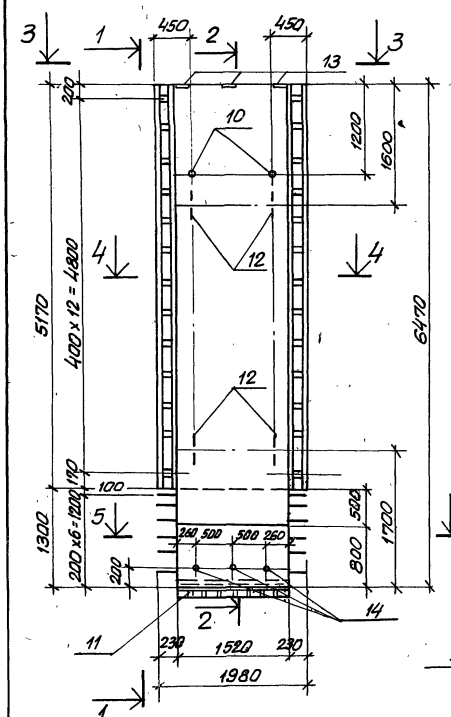


## 1 – 1

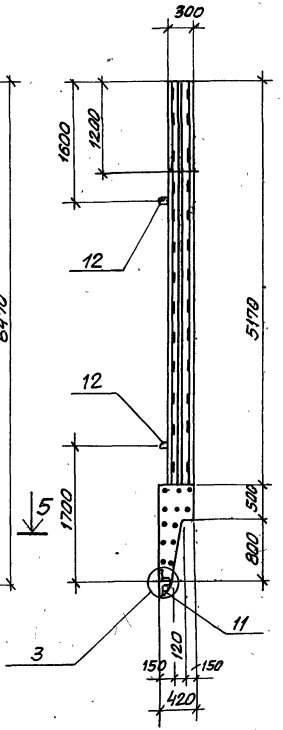


## 2 – 2

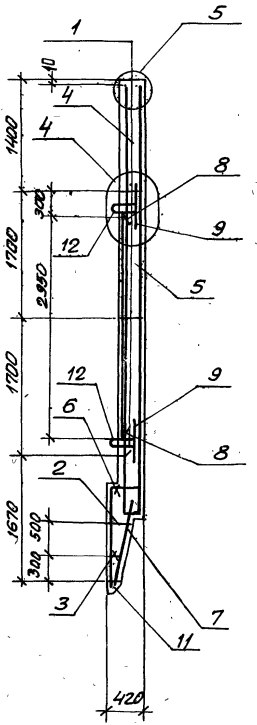


## 4 – 4

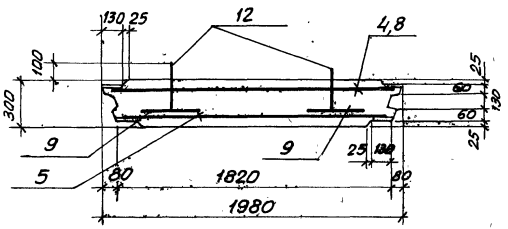


## 5 – 5

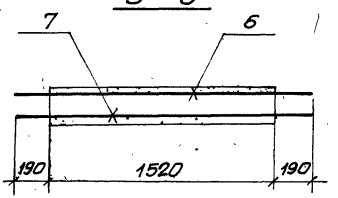


## 3 – 3

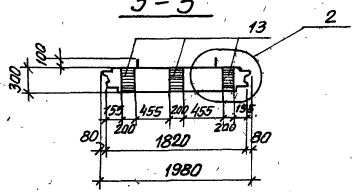


1. Защитный слой бетона для рабочей арматуры принят 30 мм.
2. Остальное – см. чертеж исполнения

| | | | | | | |
|---|---|---|---|---|---|---|
| Привязан | | | | ТП 902-1-54 – КЖИ – ПС65.20-2-2 СБ | | |
| | | | | Панель стеновая ПС65.20-2-2 | Стадия: Р.Ч. | Масса: 2,53 т |
| | | | | | Масштаб: 1:50, 1:25 | |
| | Нач. отд. | Шейко | | | Лист | Листов |
| | Н. контр. | Лучковский | | | | |
| | Рук. гр. | Тахтамышев | | | Госстрой СССР Союзводоканалниипроект, Харьковский ВОДОКАНАЛПРОЕКТ | |
| | Инженер | Тагская | | | | |
| Инв. № | Инженер | Канюков | | | | |

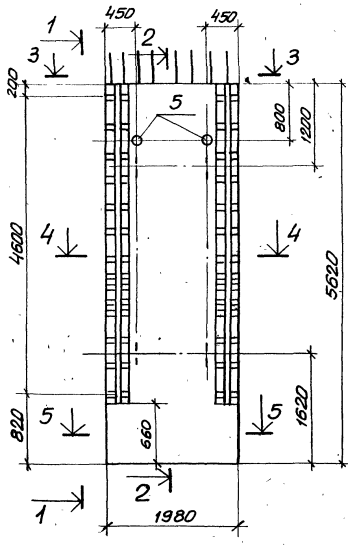


1-1

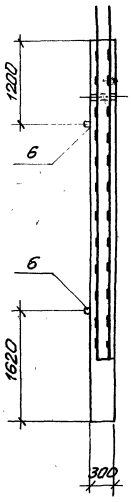


2-2

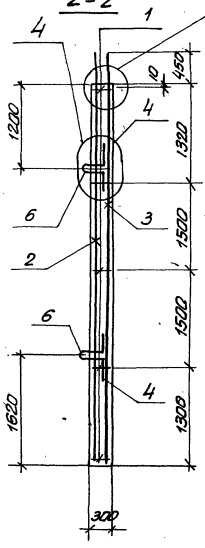


4-4

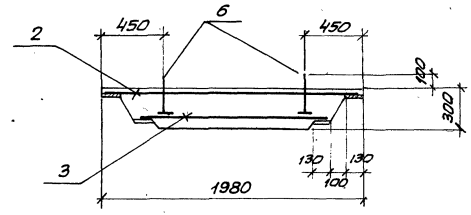


5-5

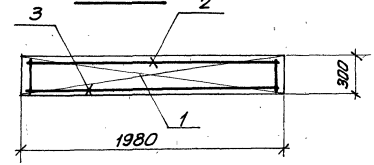


3-3

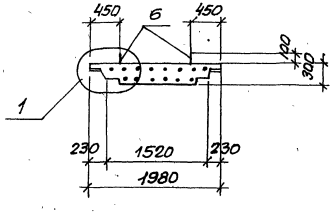


1. Защитный слой бетона для рабочей арматуры принят - 30 мм.
2. Остальное - см. чертеж исполнения.

| | | | | | | | |
|---|---|---|---|---|---|---|---|
| Привязан | | | | | ТП902-1-54 - КЖИ - ПС56.20-1СБ | | |
| | | | | | Панель стеновая ПС56,20-1 | Стадия: Р.Ч. | Масса: 7,2т |
| | | | | | | Масштаб: 1:50, 1:25 | |
| | | | | | | Лист | Листов |
| Нач.отд. | Щейко | | | | | Госстрой СССР Союзводоканалпроект Саратовский водоканалпроект | |
| Н.контр. | Лучковский | | | | | | |
| Рук.гр. | Тактамышев | | | | | | |
| Инженер | Мягкая | | | | | | |
| Инженер | Канаков | | | | | | |
| Инв.№ | | | | | | | |

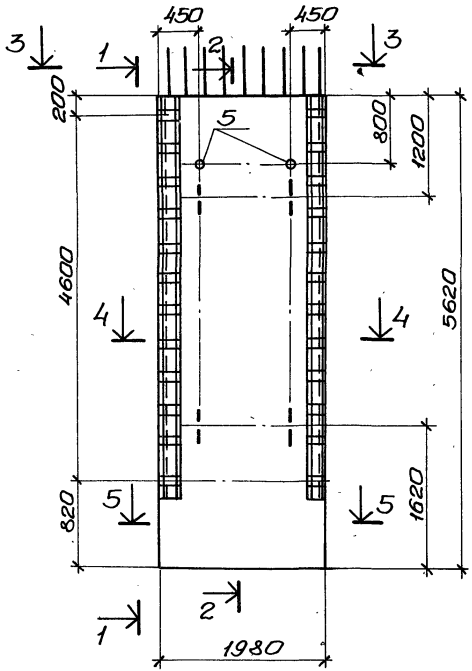


1-1

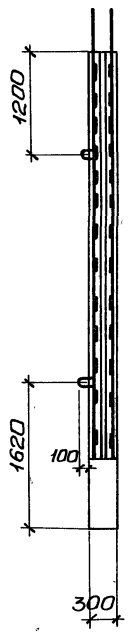


2-2

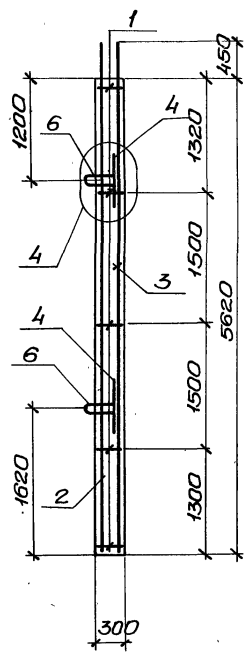


4-4

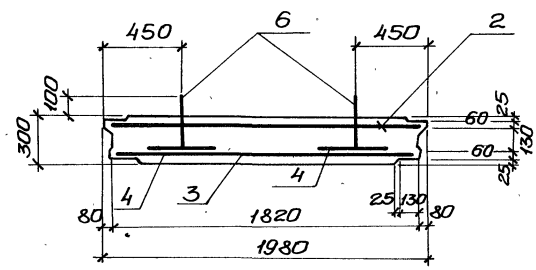


5-5

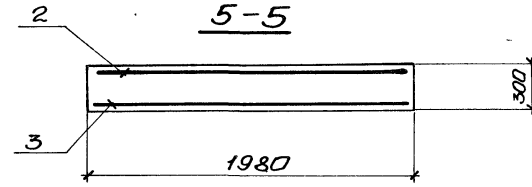


1. Защитный слой бетона для рабочей арматуры принят 30мм.
2. Остальное см. чертеж исполнения.

3-3

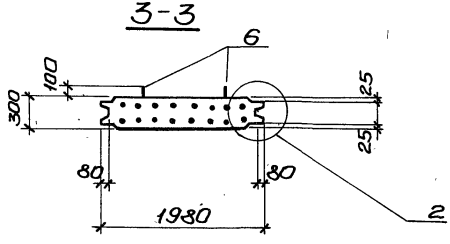


Привязан:

Инв.№

| | | |
|---|---|---|
| Нач.отд | Шейко | |
| Н.контр. | Луковский | |
| Рук.гр. | Тахтышева | |
| Инженер. | Мягкая | |
| Инженер. | Конков | |

ТП 902-1-54 -КЖИ-ПС56.20-2СБ

Панель стеновая ПС56.20-2

| Стадия | Масса | Масштаб |
|---|---|---|
| Р.Ч. | 7,8т | 1:50 1:25 |
| Лист | Листов | |

Госстрой СССР Союзводоканалниипроект Харьковский Водоканалпроект

ПС65.20-1(2)-1-01

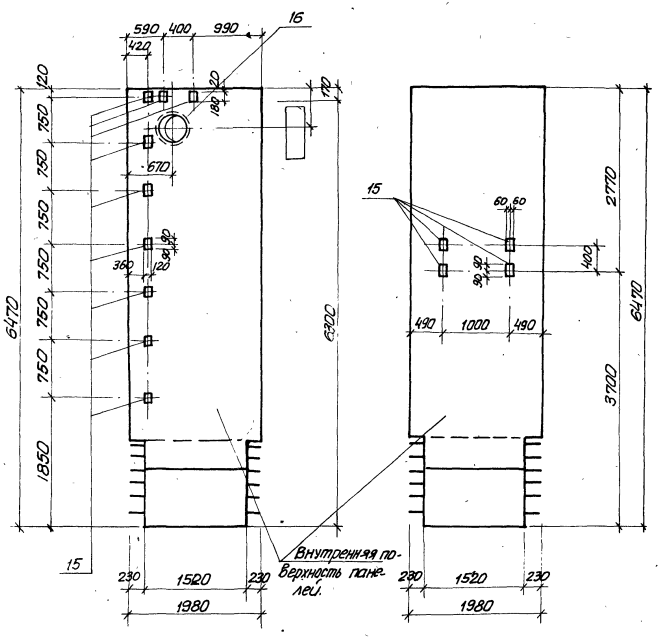


ПС65.20-1(2)-1-06




Остальное см. ПС65.20-1(2)-1С6

| Формат | Зона | Поз. | Обозначение | Наименование | Кол. | Примечание |
|---|---|---|---|---|---|---|
| | | | | | | |
| | | | | | | |
| | | | | ПС65.20-1(2)-1-01 | | |
| | | | | Сборочные единицы и детали | | |
| 11 | | – | 902-1-54-КЖИ-ПС65.20-1(2)-1 | Панель стеновая ПС65.20-1(2)-1 | | |
| Б.Ч | | 15 | 3.400-6/76 | Изделие закладное Мц1-18 | 9 | |
| Б.Ч | | 16 | 3.901-5 | Сальник Ду400, ℓ=300 | 1 | |
| | | | | | | |
| | | | | | | |
| | | | | ПС65.20-1(2)-1-06 | | |
| | | | | Сборочные единицы и детали | | |
| 11 | | – | 902-1-54-КЖИ-ПС65.20-1(2)-1 | Панель стеновая ПС65.20-1(2)-1 | | |
| Б.Ч | | 15 | 3.400-6/76 | Изделие закладное Мц1-18 | 4 | |

Привязан

Инв.№

| | | |
|---|---|---|
| Нач.отд. | Шейко | |
| Н.контр. | Лучковская | |
| Рук.гр. | Тахтамышева | |
| Ст.инж. | Пожарова | |
| Инженер | Каюков | |

ТП902-1-54-КЖИ- ПС65.20-1(2)-1-01 ПС65.20-1(2)-1-06

Панели стеновые ПС65.20-1(2)-1-01 ПС65.20-1(2)-1-06

| Стадия | Масса | Масштаб |
|---|---|---|
| Р | | 1:50 |
| Лист | Листов | |

Госстрой СССР Союзводоканалпроект Харьковский водоканалпроект

ПС65.20-1(2)-1-02
ПС65.20-1(2)-1-03

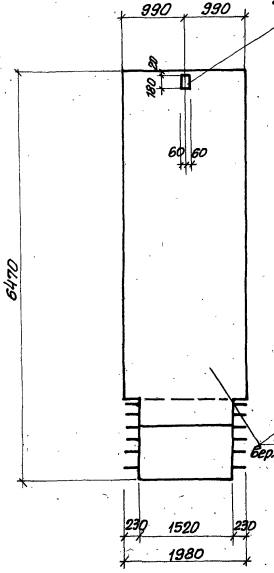


ПС65.20-1(2)-1-04
ПС65.20-1(2)-1-05

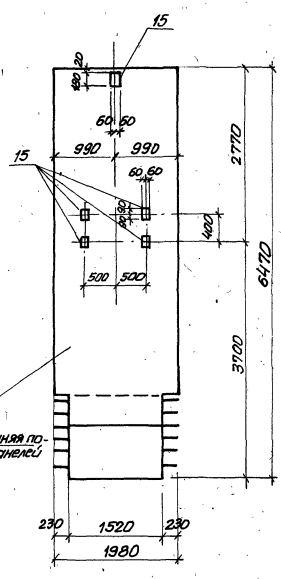


| Формат | Зона | Поз. | Обозначение | Наименование | Кол. | Примечание |
|---|---|---|---|---|---|---|
| | | | | | | |
| | | | | ПС65.20-1(2)-1-02 | | |
| | | | | ПС65.20-1(2)-1-03 | | |
| | | | | Сборочные единицы и детали | | |
| 11 | – | | 902-1-54-КЖИ-ПС65.20-1(2)-1 | Панель стеновая ПС65.20-1(2)-1 | | |
| Б4 | 15 | | 3.400-6/76 | Изделие закладное МИ1-18 | 1 | |
| | | | | | | |
| | | | | ПС65.20-1(2)-1-04 | | |
| | | | | ПС65.20-1(2)-1-05 | | |
| | | | | Сборочные единицы и детали | | |
| 11 | – | | 902-1-54-КЖИ-ПС65.20-1(2)-1 | Панель стеновая ПС65.20-1(2)-1 | | |
| Б4 | 15 | | 3.400-6/76 | Изделие закладное МИ1-18 | 5 | |

Остальное - см. ПС 65.20-1(2)-1 СБ

Привязан

Инв. №

| | | |
|---|---|---|
| Нач.отд. | Шейко | |
| Н.контр. | Лучковский | |
| Рук.гр. | Татаринцева | |
| Ст.инж. | Пожарова | |
| Инженер | Канаков | |

ТП 902-1-54 -КЖИ- ПС65.20-1(2)-1-02.03 ПС65.20-1(2)-1-04.05

Панели стеновые ПС65.20-1(2)-1-02.03 ПС65.20-1(2)-1-04.05

| Стадия | Масса | Масштаб |
|---|---|---|
| Р | | 1:50 |
| Лист | Листов 1 | |

Госстрой СССР Союзводоканалпроект Ярославский Водоканалпроект

## ПС 65.20-1(2)-1-07

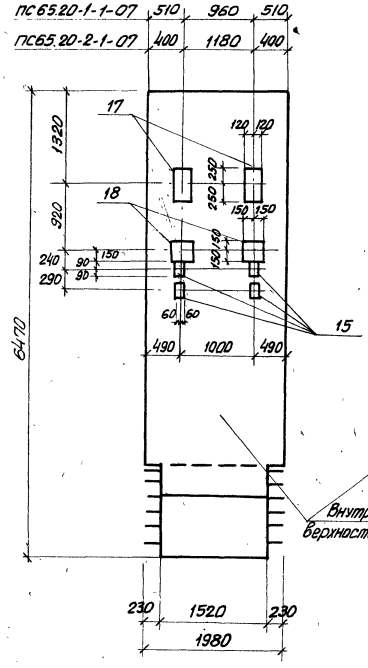


## ПС65.20-1(2)-1-08

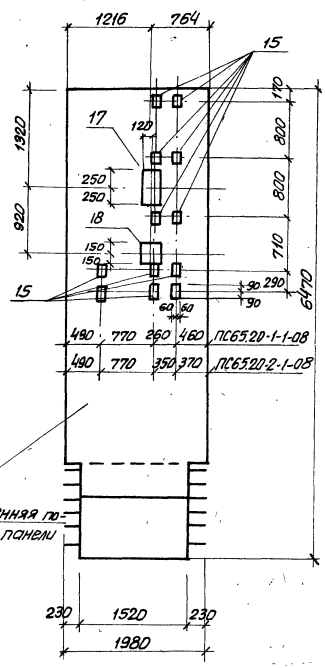


| Формат | Зона | Поз. | Обозначение | Наименование | Кол. | Примечание |
|---|---|---|---|---|---|---|
| | | | | | | |
| | | | | | | |
| | | | | | | |
| | | | | ПС65.20-1(2)-1-07 | | |
| | | | | Сборочные единицы и детали | | |
| 11 | | | 902-1-54-КЖИ-ПС65.20-1(2) | Панель стеновая ПС65.20-1(2)-1 | | |
| Б4 | | 15 | 3.400-6/76 | Изделие закладное МИ1-18 | 4 | |
| Б4 | | 17 | То же | То же МИ2-5 | 2 | |
| 11 | | 18 | 902-1-54-КЖИ-МН11 | " МН11 | 2 | |
| | | | | | | |
| | | | | | | |
| | | | | ПС65.20-1(2)-1-08 | | |
| | | | | Сборочные единицы и детали | | |
| 11 | | | 902-1-54-КЖИ-ПС65.20-1(2) | Панель стеновая ПС65.20-1(2)-1 | | |
| Б4 | | 15 | 3.400-6/76 | Изделие закладное МИ1-18 | 12 | |
| Б4 | | 17 | То же | То же МИ2-5 | 1 | |
| | | 18 | 902-1-54-КЖИ-МН11 | " МН11 | 1 | |

Остальное см. ПС65.20-1(2)-1СБ

Привязан

Инв. №

| | | |
|---|---|---|
| Нач. отд. | Шейко | |
| Н. контр. | Лучковский | |
| Рук. гр. | Тахтамышева | |
| Ст. инж. | Пожарова | |
| Инженер | Каюков | |

ТП 902-1-54-КЖИ- ПС65.20-1(2)-1.07 ПС65.20-1(2)-1-08

Панели стеновые ПС65.20-1(2)-1-07 ПС65.20-1(2)-1-08

| Стадия | Масса | Масштаб |
|---|---|---|
| Р | | 1:50 |
| Лист | Листов | |

Госстрой СССР Союзводоканалпроект Харьковский водоканалпроект

ПС65.20-1(2)-1-09

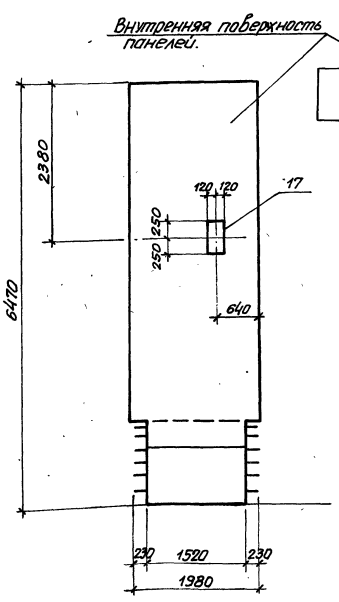


ПС65.20-1(2)-1-10

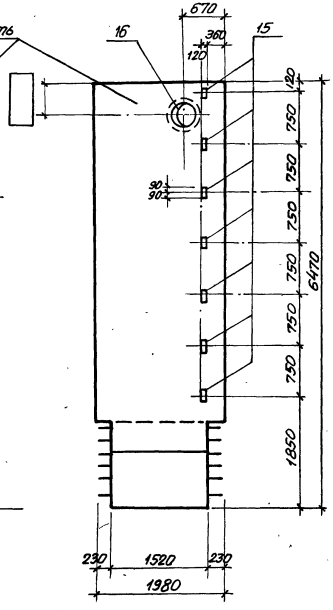


| Формат | Зона | Поз. | Обозначение | Наименование | Кол. | Примечание |
|---|---|---|---|---|---|---|
| | | | | ПС65.20-1(2)-1-09 | | |
| | | | | Сборочные единицы и детали | | |
| 11 | | | 902-1-54 -КЖИ-ПС65.20-1(2) | Панель стеновая ПС65.20-1(2)-1 | | |
| Б.4 | | 17 | 3.400-6/76 | Изделие закладное Ми 2-5 | 1 | |
| | | | | ПС65.20-1(2)-1-10 | | |
| | | | | Сборочные единицы и детали | | |
| 11 | | | 902-1-54-КЖИ-ПС65.20-1(2)-1 | Панель стеновая ПС65.20-1(2)-1 | | |
| Б.4 | | 15 | 3.400-6/76 | Изделие закладное Ми 1-18 | 7 | |
| Б.4 | | 16 | 3.901-5 | Сальник dy 400, l=300 | 1 | |

Остальное- см. ПС65.20-1(2)-1СБ

Привязан.

Инв.№

| | | |
|---|---|---|
| Нач.отд. | Шейко | |
| Н.контр. | Лучковский | |
| Рук.гр. | Тахтамышева | |
| Ст.инж. | Пожарова | |
| Инжен. | Конюков | |

ТП 902-1-54 -КЖИ ПС65.20-1(2)-1-09 ПС65.20-1(2)-1-10

Панели стеновые ПС65.20-1(2)-1-09 ПС65.20-1(2)-1-10

| Стадия | Масса | Масштаб |
|---|---|---|
| Р | | 1:50 |

Лист | Листов

Госстрой СССР Союзводоканалниипроект Харьковский Водоканалпроект

16991-07 21

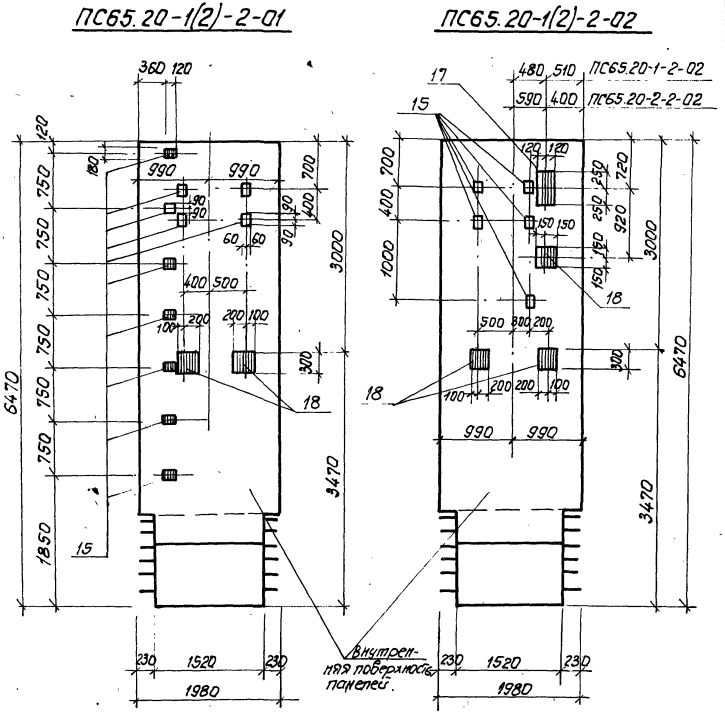


| Формат | Зона | Поз. | Обозначение | Наименование | Кол. | Примечание |
|---|---|---|---|---|---|---|
| | | | | ПС65.20-1(2)-2-01 | | |
| | | | | Сборочные единицы и детали | | |
| 11 | | – | 902.1-54-КЖИ.ПС65.20-1(2)-2 | Панель стеновая ПС65.20-1(2)-2 | 1 | |
| Б.Ч | | 15 | 3.400-6/76 | Изделие закладное МН1-18 | 11 | |
| Б.Ч | | 18 | 902-1-54-КЖИ-МН11 | То же МН 11 | 2 | |
| | | | | ПС65.20-1(2)-2-02 | | |
| | | | | Сборочные единицы и детали | | |
| 11 | | – | 902-1-54-КЖИ-ПС65.20-1(2)-2 | Панель стеновая ПС65.20-1(2)-2 | 1 | |
| | | 15 | 3.400-6/76 | Изделие закладное Ми1-18 | 5 | |
| | | 17 | То же | То же Ми2-5 | 1 | |
| | | 18 | 902-1-54-КЖИ-МН 11 | " Мн 11 | 3 | |

Остальное см. ПС65.20-1(2)-2СБ

| | | | |
|---|---|---|---|
| Нач.отд. | Шейко | | |
| Н.контр. | Лучковский | | |
| Рук.гр. | Тахтамышева | | |
| Ст.инж. | Пожарова | | |
| Инженер | Канюков | | |

Привязан

Инв.№

ТП902-1-54-КЖИ- ПС65.20-1(2)-2-01 ПС65.20-1(2)-2-02

Панели стеновые. ПС65.20-1(2)-2-01 ПС65.20-1(2)-2-02

| Стадия | Масса | Масштаб |
|---|---|---|
| Р | | 1:50 |

Лист | Листов 1

Госстрой СССР
Союзводоканалниипроект
Харьковский
Водоканалпроект

ПС65.20-1(2)-2-05

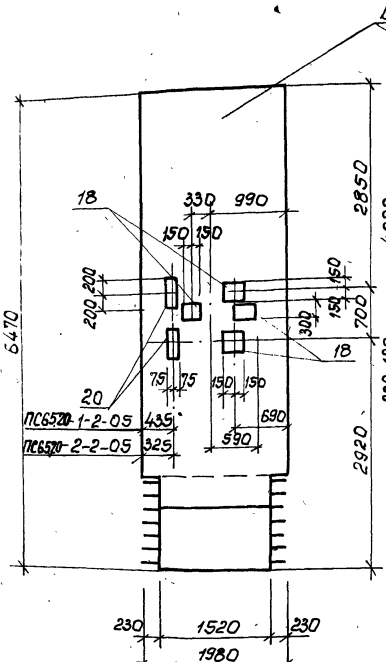


ПС65.20-1(2)-2-06

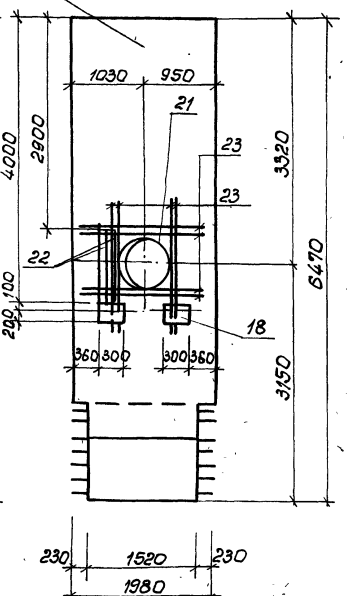


Остальное см. ПС65.20-1(2)-2СБ

| Формат | Зона | Поз. | Обозначение | Наименование | Кол. | Примечание |
|---|---|---|---|---|---|---|
| | | | | **ПС65.20-1(2)-2-05** | | |
| | | | | Сборочные единицы и детали | | |
| 11 | | – | 902-1-54-КЖИ-ПС65.20-1(2)-2 | панель стеновая ПС65.20-1(2)-2 | 1 | |
| 11 | | 18 | -КЖИ-МН11 | Изделие закладное МН11 | 4 | |
| 11 | | 20 | -КЖИ-МН21 | То же МН21 | 2 | |
| | | | | **ПС65.20-1(2)-2-06** | | |
| | | | | Сборочные единицы и детали | | |
| 11 | | – | 902-1-54-КЖИ-ПС65.20-1(2)-2 | панель стеновая ПС65.20-1(2)-2 | 1 | |
| Б.ч. | | 21 | 3.901.5 | Сальник ду-700, ℓ=300 | 1 | |
| Б.ч. | | 18 | 902-1-54-КЖИ-МН11 | Изделие закладное МН11 | 2 | |
| Б.ч. | | 23 | | ф16 AIII, ГОСТ 5.1459-72, ℓ=1900 | 16 | |
| Б.ч. | | 22 | 3.400-6/76 | Изделие закладное Мц1-8 | 2.2м | |

Привязан

Инв. №

| | | |
|---|---|---|
| Нач. отд. | Шейко | |
| Н. контр. | Лучковский | |
| Рук. гр. | Катамышева | |
| Ст. инж. | Пожорова | |
| Инженер | Конков | |

ТП 902-1-54 -КЖИ- ПС65.20-1(2)-2-05 ПС65.20-1(2)-2-06

Панели стеновые ПС6520-1(2)-2-05 ПС65.20-1(2)-2-06

| Стадия | Масса | Масштаб |
|---|---|---|
| Р | | 1:50 |
| Лист | Листов | |

Госстрой СССР Союзводоканалпроект Харьковский

ПС65.20-1(2)-2-07

ПС65.20-1(2)-2-08

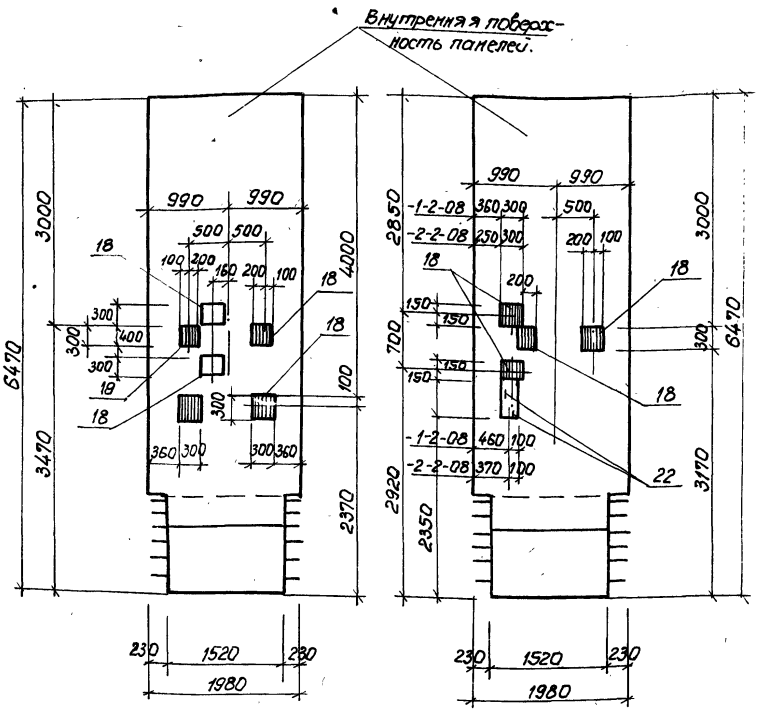


| Формат | Зона | Поз. | Обозначение | Наименование | Кол. | Примечание |
|---|---|---|---|---|---|---|
| | | | | | | |
| | | | | ПС65.20-1(2)-2-07 | | |
| | | | | Сборочные единицы и детали | | |
| 11 | | – | 902-1-54-КЖИ-ПС65.20-1(2)-2 | Панель стеновая ПС65.20-1(2)-2 | 1 | |
| 11 | | 18 | -КЖИ-МН 11 | Изделие закладное МН 11 | 6 | |
| | | | | ПС65.20-1(2)-2-08 | | |
| | | | | Сборочные единицы и детали | | |
| 11 | | – | 902-1-54-КЖИ-ПС65.20-1(2)-2 | Панель стеновая ПС65.20-1(2)-2 | 1 | |
| 11 | | 18 | -КЖИ-МН 11 | Изделие закладное МН 11 | 4 | |
| Бч | | 22 | 3.400-6/76 | То же Мц1-8 | 1.0 | пог. м |

Остальное см. ПС65.20-1(2)-2СБ

Привязан

Инв. №

| | | |
|---|---|---|
| Нач. отд. | Шейко | |
| Н. контр. | Лучковский | |
| Рук. гр. | Тонтамышева | |
| Ст. инж. | Пожарова | |
| Инжен. | Колюков | |

ТП902-1-54-КЖИ- ПС65.20-1(2)-2-07 ПС65.20-1(2)-2-08

Панели стеновые ПС65.20-1(2)-2-07 ПС65.20-1(2)-2-08

| Стадия | Масса | Масштаб |
|---|---|---|
| Р | | 1:50 |
| Лист | Листов | |

Госстрой СССР Союзводоканалпроект Харьковский Водоканалпроект

ПС65.20-1(2)-2-09

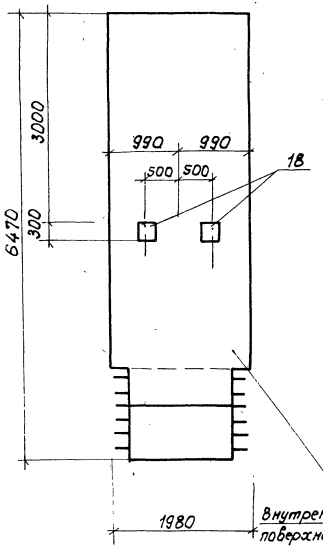


ПС65.20-1(2)-2-10

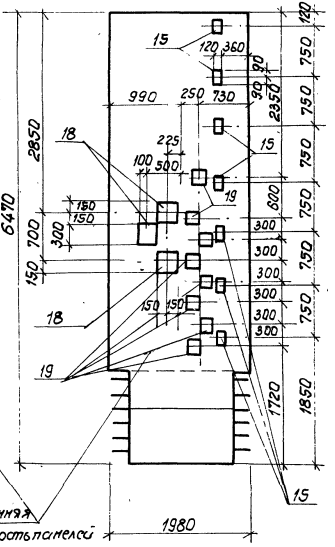


| Формат | Зона | Поз. | Обозначение | Наименование | К-во | Примеч. |
|---|---|---|---|---|---|---|
| | | | | | | |
| | | | | | | |
| | | | | ПС65.20-1(2)-2-09 | | |
| | | | | Сборочные единицы и детали | | |
| 11 | | – | 902-1-54-КЖИ-ПС65.20-1(2)2 | Панель стеновая ПС65.20-1(2)-2 | 1 | |
| Б.Ч. | | 18 | -КЖИ-МН11 | Изделие закладное МН-11 | 2 | |
| | | | | | | |
| | | | | | | |
| | | | | ПС65.20.1(2)-2-10 | | |
| | | | | Сборочные единицы и детали | | |
| 11 | | – | 902-1-54-КЖИ-ПС6520-1(2)-2 | Панель стеновая ПС65.20-1(2)-2 | 1 | |
| Б.Ч. | | 15 | 3.400-6/76 | Изделие закладное МИ1-18 | 7 | |
| 11 | | 18 | 902-1-54-КЖИ-МН11 | То же МН11 | 3 | |
| Б.Ч. | | 19 | 3.400-6/76 | " МН1-24 | 8 | |

Остальное - см. ПС65.20-1(2)-2СБ

Привязан

Инв.№

| | | |
|---|---|---|
| Нач.отд. | Шейко | |
| Н.контр. | Пучковский | |
| Рук.гр. | Тихомирова | |
| Ст.инж. | Пожарова | |
| Инженер | Конюков | |

ТП902-1-54-КЖИ-ПС65.20-1(2)-2-09 ПС65.20-1(2)-2-10

Панели стеновые ПС65.20-1(2)-2-09 ПС65.20-1(2)-2-10

| Стадия | Масса | Масштаб |
|---|---|---|
| Р | | 1:50 |
| Лист | Листов 1 | |

Госстрой СССР Союзводоканалпроект Харьковский Водоканалпроект

## ПС56.20-1(2)-01

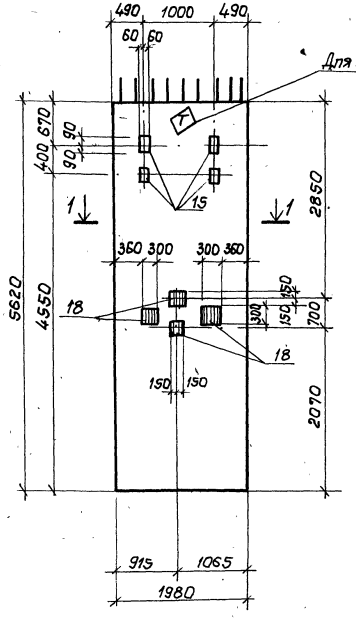


## 2-2

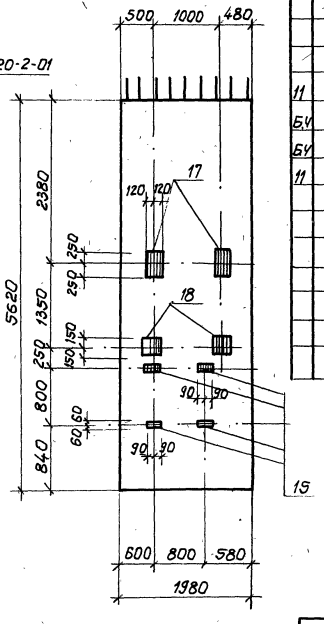


| Формат | Зона | Поз. | Обозначение | Наименование | Кол. | Примечание |
|---|---|---|---|---|---|---|
| | | | | | | |
| | | | | | | |
| | | | | ПС56.20-1(2)-01 | | |
| | | | | Сборочные единицы и детали | | |
| 11 | | – | 902-1-54-КЖИ-ПС56.20-1(2) | Панель стеновая ПС56.20-1(2) | 1 | |
| Б.Ч | | 15 | 3.400-6/76 | Изделие закладное Ми1-18 | 8 | |
| Б.Ч | | 17 | То же | То же Ми2-5 | 2 | |
| 11 | | 18 | 902-1-54-КЖИ-МН11 | „ МН11 | 6 | |
| | | | | | | |
| | | | | | | |
| | | | Остальное-см. ПС56.20-1(2) | СБ | | |
| | | | | | | |
| | | | | | | |
| | | | | | | |
| | | | | | | |

Для ориентации при монтаже на панели ПС56.20-2-01 нанести знак [Т] несмываемой краской.

### 1-1
Для ПС56.20-1-01

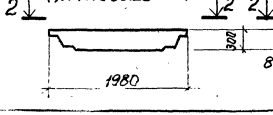


### 1-1
Для ПС56.20-2-01

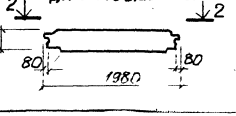


Привязан.

| | | | |
|---|---|---|---|
| Нач.отд. | Шейко | | |
| Н.контр. | Лучковский | | |
| Рук.гр. | Тахтамышева | | |
| Ст.инж. | Пожарова | | |
| Инженер | [illegible] | | |

ТП902-1-54-КЖИ-ПС56.20-1(2)-01

Панель стеновая ПС56.20-1(2)-01

| Стадия | Масса | Масштаб |
|---|---|---|
| Р | | 1:50 |
| Лист | Листов 1 | |

Госстрой СССР
Союзводоканалниипроект
Харьковское
Водоканалниипроект

Альбом III

Типовые проекты 902-1-54

ПС56.20-1(2)-02

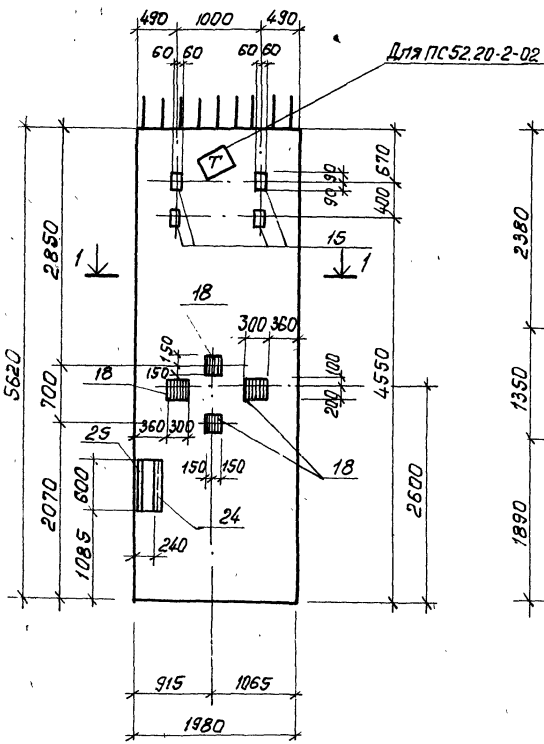


2-2

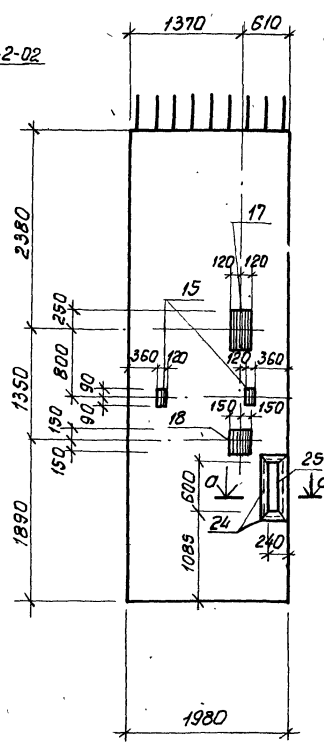


а-а
Для ПС56.20-1-02

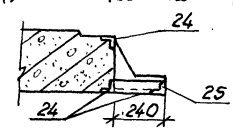


а-а
Для ПС56.20-2-02

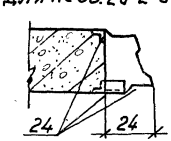


1-1
Для ПС56.20-1-02

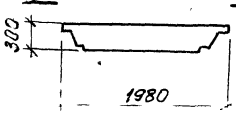


1-1
Для ПС56.20-2-02

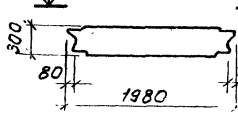


| Формат | Зона | Поз. | Обозначение | Наименование | Кол. | Примечание |
|---|---|---|---|---|---|---|
| | | | | | | |
| | | | | ПС56.20-1(2)-02 | | |
| | | | | Сборочные единицы и детали | | |
| 11 | | - | 902-1-54-КЖИ-ПС56.20-1(2) | панель стеновая ПС56.20-1(2) | 1 | |
| | | 15 | 3.400-6/76 | Изделие закладное Ми1-18 | 6 | |
| | | 17 | То же | То же Ми2-5 | 1 | |
| Б4 | | 18 | 902-1-54-КЖИ-мн11 | " мн11 | 5 | |
| | | 24 | 3.400-6/76 | " Ми4-17 | 1,93 | п.м. |
| Б4 | | 25 | | ∟63×6, ГОСТ8509-72 | 0,6м | Только для ПС56.20.1-02 |
| | | | Остальное - см. ПС56.20-1(2)СБ | | | |

1. Для ориентации при монтаже на панели ПС56.20-2-02 нанести знак Т несмываемой краской.
2. После монтажа панели ПС56.20-1-02 поз.25 срезать.

Привязан

Инв. №

| | | |
|---|---|---|
| Начатд. | Шейко | |
| Н.контр. | Лукьовский | |
| Рук.гр. | Тохтамышева | |
| Гл.инж. | Пожарова | |
| Инженер | Клюков | |

ТП902-1-54 -КЖИ-ПС56.20-1(2)-02

Панель стеновая ПС56.20-1(2)-02

| Стадия | Масса | Масштаб |
|---|---|---|
| Р | | 1:50 |
| Лист | Листов 1 | |

Госстрой СССР Главзападоблстроймонтажпроект Харьковский Водоканалпроект

3.407

## ПС 56.20-1(2)-03

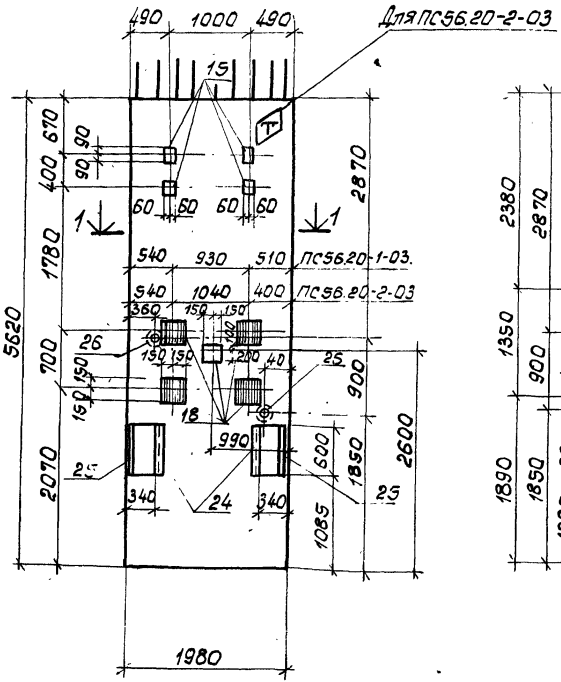


## 2-2

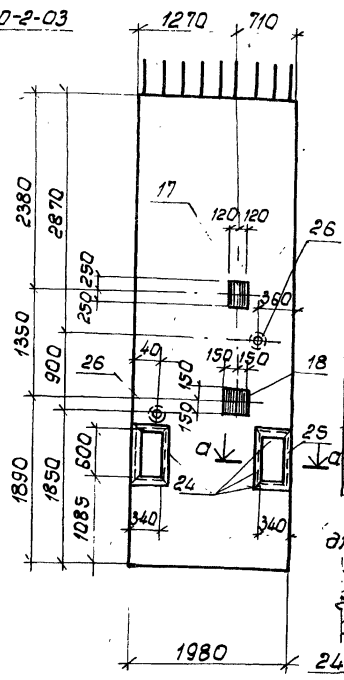


| Формат | Зона | Поз. | Обозначение | Наименование | Кол. | Примечание |
|---|---|---|---|---|---|---|
| | | | | ПС 56.20-1(2)-03 | | |
| | | | | Сборочные единицы и детали | | |
| А1 | | - | 902-1-54-КЖИ-ПС5620-1(2) | Панель стеновая ПС56.20-1(2) | 1 | |
| Б.ч. | | 15 | 3.400-6/76 | Изделие закладное Ми1-18 | 4 | |
| Б.ч. | | 17 | То же | То же Ми2-5 | 1 | |
| А1 | | 18 | 902-1-54-КЖИ-Мн11 | " Мн 11 | 6 | |
| Б.ч. | | 24 | 3.400-6/76 | " Ми4-17 | 4,26 (36б) | п.м. |
| Б.ч. | | 25 | | ∠63×6 ГОСТ 8509-72 | 1,2 | п.м. |
| Б.ч. | | 26 | 3.901-5 | Сальник Ду 60, ℓ=300 | 2 | |
| | | | | Остальное - см. ПС56.20-1(2) СБ | | |

### а-а для ПС 56.20-1-03

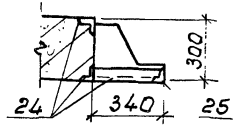


### а-а для ПС56.20-2-03

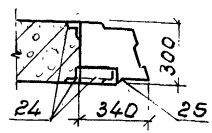


1. Для ориентации при монтаже на панели ПС56.20-2-03 нанести знак [Г] несмываемой краской.
2. После монтажа панели поз. 25 срезать.

### 1-1 для ПС 56.20-1-03

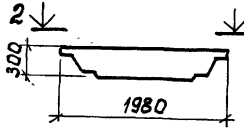


### 1-1 для ПС5620-2-03

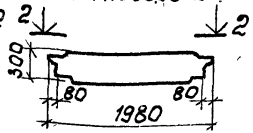


Привязан

Инв. №

| | | | |
|---|---|---|---|
| Нач.отд. | Шейко | | |
| Н.контр. | Лучковский | | |
| Рук.гр. | Тахтамышева | | |
| Ст.инж. | Пожарова | | |
| Инженер. | Каюков | | |

ТП 902-1-54 -КЖИ-ПС56.20-1(2)-03

Панели стеновые ПС 56.20-1(2)-03

| Стадия | Масса | Масштаб |
|---|---|---|
| Р | | 1:50 |
| Лист | Листов 1 | |

Госстрой СССР Союзводоканалниипроект Харьковский Водоканалпроект

169-41-07

## ПС 56.20-1(2)-04

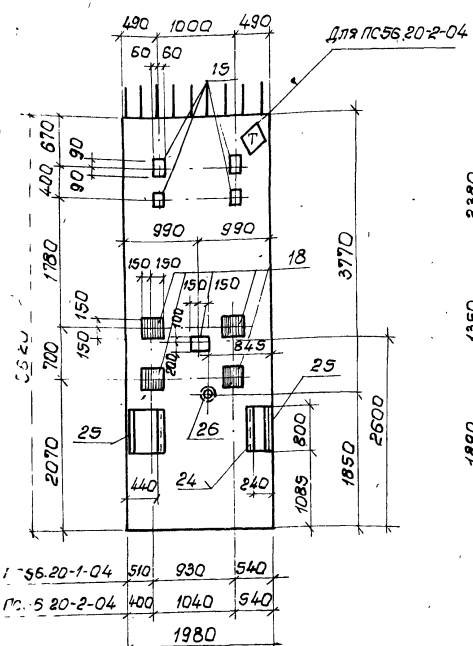


## 2-2

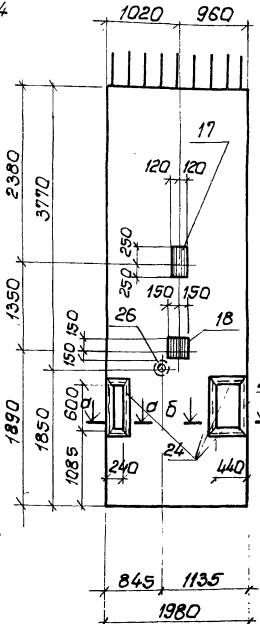


| Формат | Зона | Поз. | Обозначение | Наименование | Кол. | Примечание |
|---|---|---|---|---|---|---|
| | | | | | | |
| | | | | ПС.56.20-1(2)-04 | | |
| | | | | Сборочные единицы и детали | | |
| 11 | | – | 902-1-54-КЖИ-ПС56.20-1(2) | Панель стеновая ПС56.20-1(2) | 1 | |
| Бч | | 15 | 3.400-6/76 | Изделие закладное Мн1-18 | 4 | |
| Бч | | 17 | То же | То же Мн2-5 | 1 | |
| 11 | | 18 | 902-1-54-КЖИ-МН11 | " Мн 11 | 6 | |
| Бч | | 24 | 3.400-6/76 | " Мн4-17 | 43 (37) | п.м. |
| Бч | | 25 | | L63×6 ГОСТ 8509-72 | 1,2 | п.м |
| Бч | | 26 | 3.901-5 | Сальник Ду 50, ℓ=300 | 1 | |
| | | | | Остальное-см. ПС 56.20-1(2)СБ | | |

### б-б

Для ПС56-20-1-04

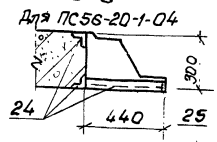


### б-б

Для ПС56.20-2-04

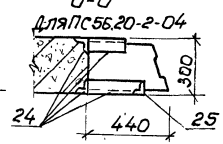


1. Для ориентации при монтаже панели ПС56.20-2-04 наносится знак ▽ несмываемой краской.
2. После монтажа панели поз.25 срезать
3. Сечение а-а-см. лист -КЖИ-ПС56.20-1(2)-02

### 1-1

Для ПС56.20-1-04

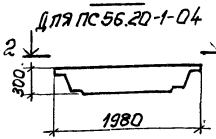


### 1-1

Для ПС56.20-2-04

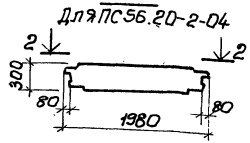


Привязан.

Инв. №

| | | |
|---|---|---|
| Нач.отд | Шейко | |
| Н.контр. | Лучковский | |
| Рук.гр. | Такташева | |
| Ст.инж. | Пожарова | |
| Инжен. | Колокоб | |

ТП 902-1-54 -КЖИ-ПС56.20-1(2)-04

Панели стеновые ПС56.20-1(2)-04

| Стадия | Масса | Масштаб |
|---|---|---|
| Р | | 1:50 |
| Лист | Листов | |

Госстрой СССР Союзводоканалпроект Харьковский Водоканалпроект

ПС56.20-1(2)-05

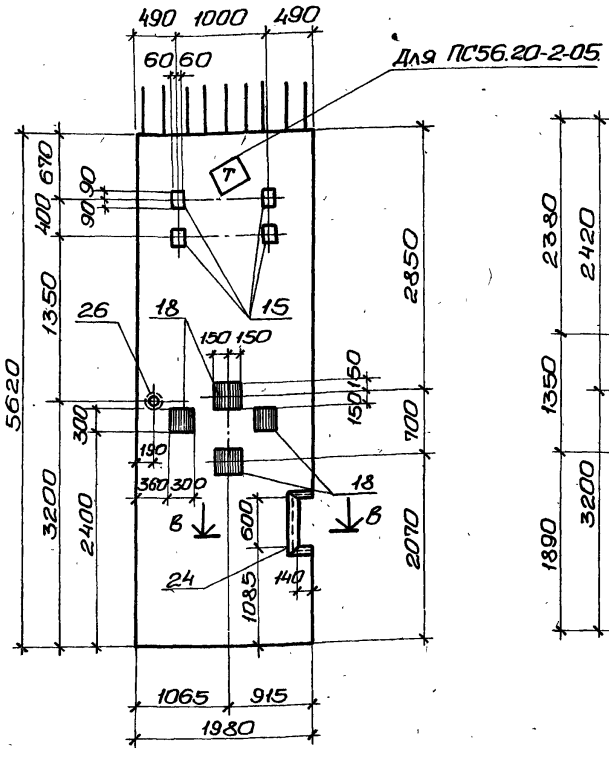


2-2

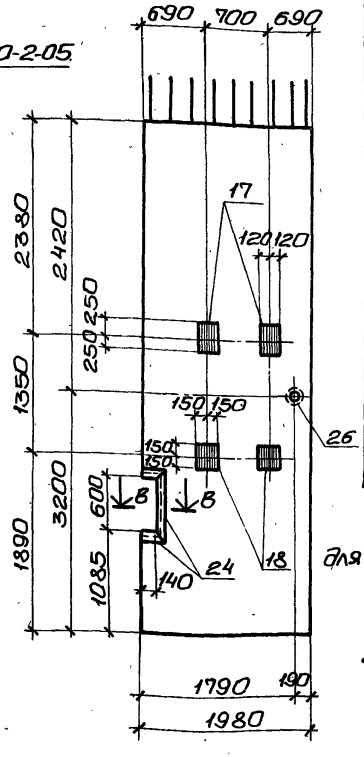


В-В
для ПС56.20-1-05

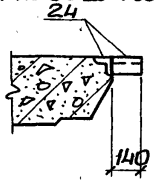


В-В
для ПС56.20-2-05

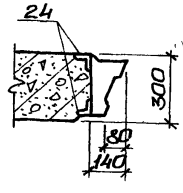


Для ориентации при монтаже панели ПС56.20-2-05 нанести знак Т несмываемой краской.

| Формат | Зона | Поз. | Обозначение | Наименование | Кол. | Примечание |
|---|---|---|---|---|---|---|
| | | | | ПС56.20-1(2)-05 | | |
| | | | | Сборочные единицы и детали. | | |
| 11 | | — | 902-1-54 -кжи-ПС56.20-1(2) | Панель стеновая ПС56.20-1(2) | 1 | |
| Б.4 | | 15 | 3.400-6/96 | Изделие закладное Ми1-18 | 4 | |
| Б.4 | | 17 | То же | То же Ми2-5 | 2 | |
| 11 | | 18 | 902-1-54 -кжи-Мн11 | " Мн11 | 6 | |
| | | 24 | То же | " Ми4-17 | 1,2 | пм |
| | | 26 | 3.901-5 | Сальник Ду50, ℓ=300 | 1 | |
| | | | Остальное - см. ПС56.20-1(2) СБ | | | |

1-1
Для ПС56.20-1-05

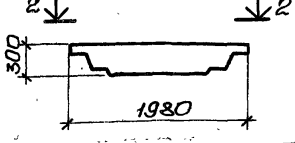


1-1
Для ПС56.20-2-05

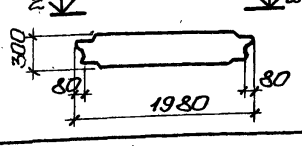


Привязан:

Инв.№

| | | |
|---|---|---|
| Нач.отд. | Шейко | |
| Н.контр. | Лучковский | |
| Рук.гр. | Тахтанышева | |
| Ст.инж. | Пожарова | |
| Инжен. | Каюков | |

ТП 902-1-54 -ПС56.20-1(2)-05

Панели стеновые. ПС56.20-1(2)-05

| Стадия | Масса | Масштаб |
|---|---|---|
| Р | | 1:50 |
| Лист | Листов 1 | |

Госстрой СССР Союзводоканалниипроект Осарьковский Водоканалпроект

| Формат | Зона | Поз. | Обозначение | Наименование | Кол. | Примечание |
|---|---|---|---|---|---|---|
| | | | | **Документация** | | |
| 11 | | | 902-1-54 -КЖИ – ТТ1 | Технические требования ТТ1 | | |
| 11 | | | – ТТ2 | Технические требования ТТ2 | | |
| 12 | | | – ВС | Выборка стали | | |
| 12 | | | – У | Узлы 1÷6 | | |
| 12 | | | -ПС56.10-1-01СБ | Сборочный чертеж | | |
| | | | | **Сборочные единицы и детали.** | | |
| 11 | | 1 | 902-1-54 -КЖИ-Кр22,Кр23 | Каркас плоский Кр23 | 5 | |
| 11 | | 2 | -С18 | Сетка арматурная С18 | 1 | |
| 11 | | 3 | -С19 | То же С19 | 1 | |
| 11 | | 4 | -С27 | " С27 | 2 | |
| 11 | | 5 | -Мн12 | Изделие закладное Мн12 | 1 | |
| 11 | | 6 | -Мн14 | То же Мн14 | 2 | |
| 6.4 | | 7 | 3.400-6/76 | " Ми1-18 | 16 | |
| 6.4 | | 8 | 902-1-54 -КЖИ-Мн11 | " Мн11 | 1 | |
| | | | | **Материалы** | | |
| | | | | Бетон марки М300 | 1,4 | м³ |

Привязан:

Инв. №

| | | | |
|---|---|---|---|
| Нач. отд. | Шейко | | |
| Н. контр. | Лучковский | | |
| Рук. гр. | Пахтамышева | | |
| Ст. инж. | Кот | | |
| Инженер | Каюков | | |

ТП 902-1-54 -КЖИ-ПС56.10-1-01

Панель стеновая ПС56.10-1-01

| Стадия | Лист | Листов |
|---|---|---|
| Р | | 1 |

Госстрой СССР Союзводоканалниипроект Ассарьковский Водоканалпроект



Типовой проект 902-1- Альбом VII

| Формат | Зона | Поз. | Обозначение | Наименование | Кол. | Примечание |
|---|---|---|---|---|---|---|
| | | | | **Документация** | | |
| 11 | | | 902-1-54 -КЖС – ТТ1 | Технические требования ТТ1 | | |
| 11 | | | – ТТ2 | Технические требования ТТ2 | | |
| 12 | | | – ВС | Выборка стали | | |
| 12 | | | – У | Узлы 1÷6 | | |
| 12 | | | -ПС56.10-2-01СБ | Сборочный чертеж | | |
| | | | | **Сборочные единицы и детали** | | |
| 11 | | 1 | 902-1-54 -КЖСИ-Кр22,Кр23 | Каркас плоский Кр23 | 5 | |
| 11 | | 2 | -С26 | Сетка арматурная С26 | 1 | |
| 11 | | 3 | -С17 | То же С17 | 1 | |
| 11 | | 4 | -С27 | " С27 | 2 | |
| 11 | | 5 | -Мн12 | Изделие закладное Мн12 | 1 | |
| 11 | | 6 | -Мн14 | То же Мн14 | 2 | |
| 6.4 | | 7 | 3.400-6/76 | " Ми1-18 | 16 | |
| 6.4 | | 8 | 902-1-54 -КЖС – Мн11 | " Мн11 | 1 | |
| | | | | **Материалы.** | | |
| | | | | Бетон марки М300 | 1,52 | м³ |

Инв. № подл. | Подпись и дата | Взам. инв. №

Привязан:

Инв. №

| | | | |
|---|---|---|---|
| Нач. отд. | Шейко | | |
| Н. контр. | Лучковский | | |
| Рук. гр. | Пахтамышева | | |
| Ст. инж. | Кот | | |
| Инженер | Каюков | | |

ТП 902-1-54 -КЖИ -ПС56.10-2-01

Панель стеновая ПС56.10-2-01.

| Стадия | Лист | Листов |
|---|---|---|
| Р | | 1 |

Госстрой СССР Союзводоканалниипроект Ассарьковский Водоканалпроект

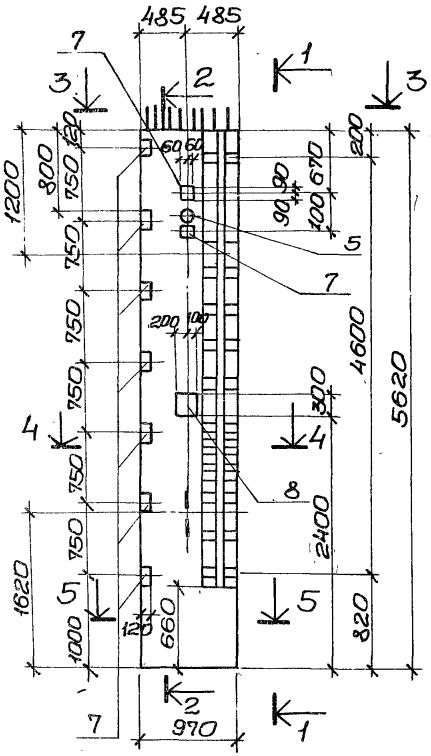


1-1

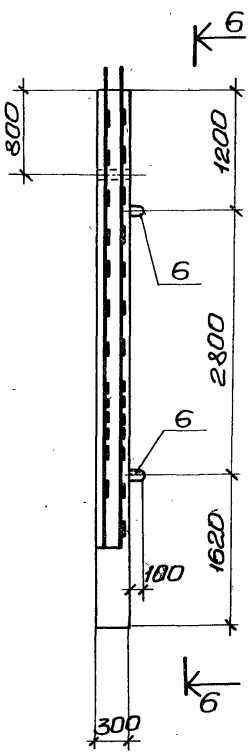


2-2

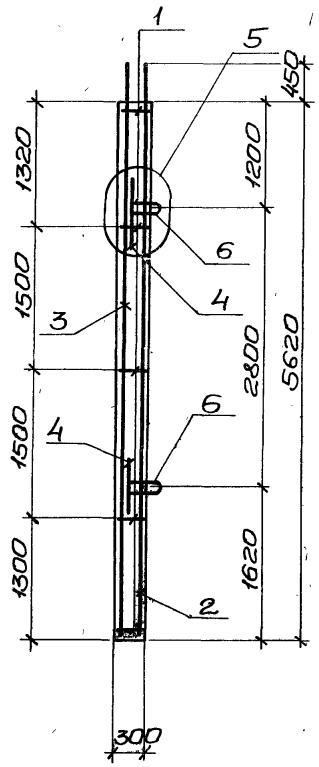


6-6

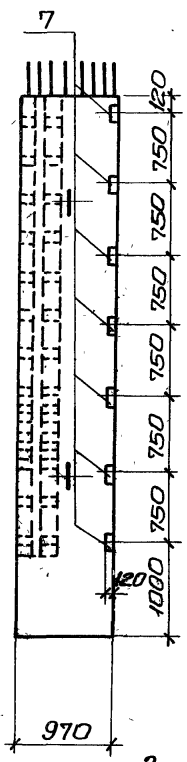


4-4

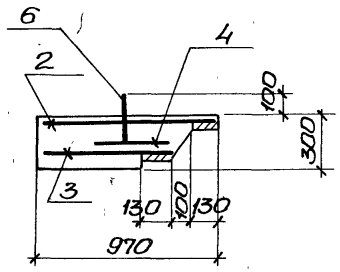


5-5

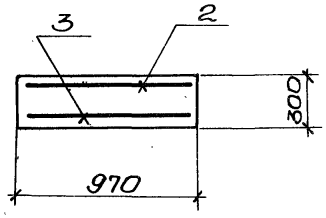


3-3

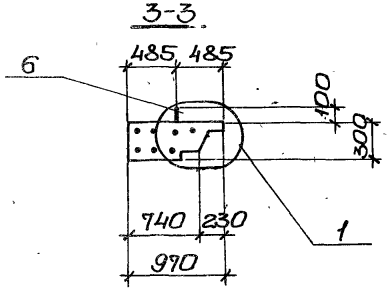


Защитный слой бетона для рабочей арматуры принят 30мм.

| | | | | | |
|---|---|---|---|---|---|
| Привязан: | | | ТП902-1-54 -КЖИ-ПС56.10-1-01СБ | | |
| | | | Панель стеновая ПС56.10-1-01. | Стадия | Масса | Масштаб |
| | | | | Р.Ч | 3,5т | 1:50 1:25 |
| Нач.отд. | Шейко | | | Лист | Листов 1 |
| Н.контр. | Лучковский | | | Госстрой СССР Союзводоканалниипроект г. Харьковский Водоканалпроект | |
| Рук.гр. | Тахтамышева | | | | |
| Ст.инж. | Кот | | | | |
| Инженер | Конюков | | | | |
| Инв.№ | | | | | |

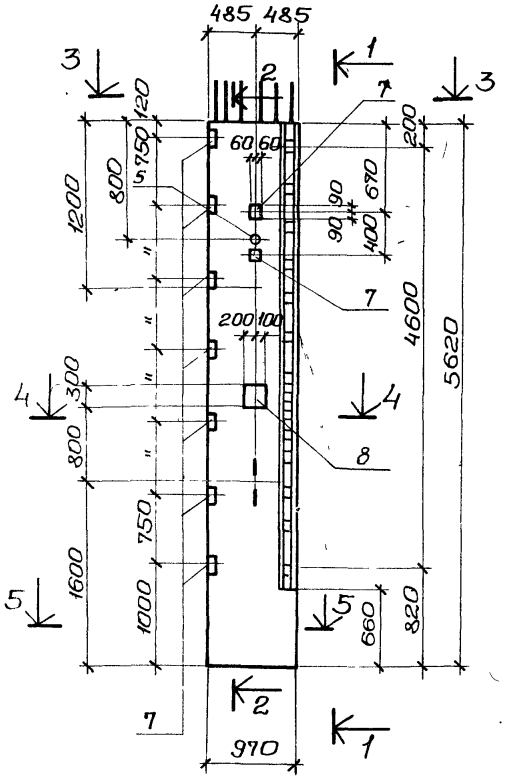


1-1

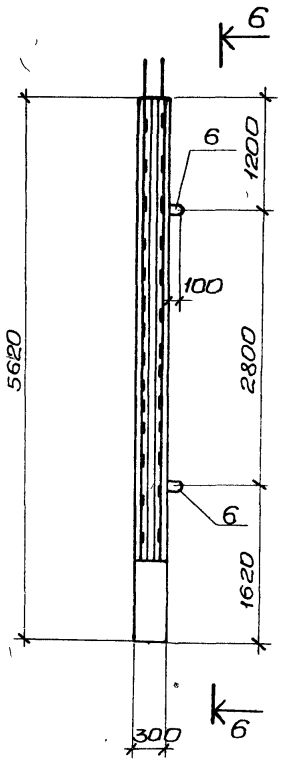


2-2

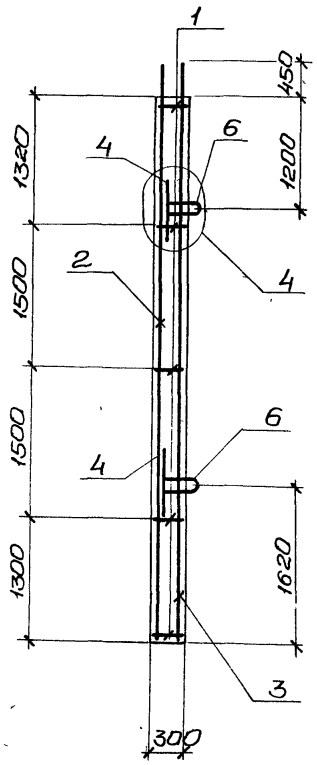


6-6

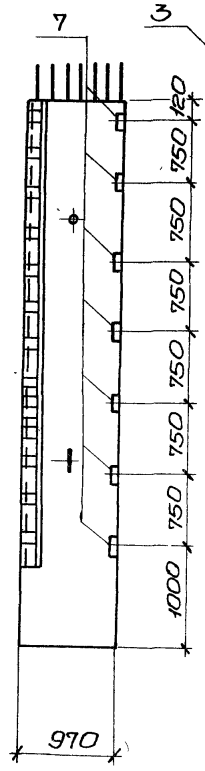


4-4

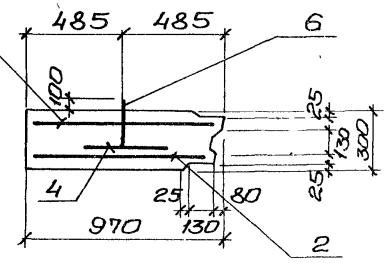


5-5

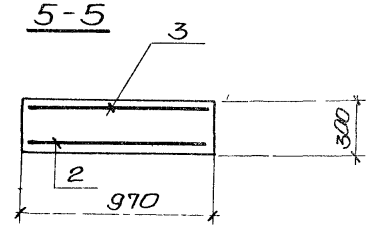


3-3

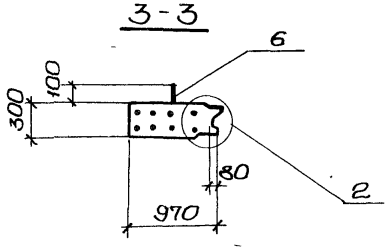


Защитный слой бетона для рабочей арматуры принят 30мм.

Привязан:

Инв. №

| | | |
|---|---|---|
| Нач.отд. | Шейко | |
| Н.контр. | Лучковский | |
| Рук гр. | Тахтамышева | |
| Ст.инж. | Кот | |
| Инжен. | Канюков | |

ТП902-1-54 -КЖИ-ПС56.10-2-01СБ

Панель стеновая ПС56.10-2-01

| Стадия | Масса | Масштаб |
|---|---|---|
| Р. Ч | 3,8т | 1:50 1:25 |

Лист | Листов 1

Госстрой СССР Союзводоканалниипроект Харьковский Водоканалпроект

Типовой проект 902-1-54 Альбом VII

| Формат | Зона | Поз. | Обозначение | Наименование | Кол. | Примечание |
|---|---|---|---|---|---|---|
| | | | | Документация | | |
| 11 | | | 902-1-54 -КЖИ-ТТ1 | Технические требования ТТ1 | | |
| 11 | | | -ТТ2 | Технические требования ТТ2 | | |
| 12 | | | -ВС | Выборка стали. | | |
| 12 | | | -У | Узлы 1÷6 | | |
| 12 | | | -ПС56.10-1-02 СБ | Сборочный чертеж | | |
| | | | | Сборочные единицы и детали. | | |
| 11 | | 1 | 902-1-54 -КЖИ-Кр22, Кр23 | Каркас плоский Кр23 | 5 | |
| 11 | | 2 | То же -С17 | Сетка арматурная С17 | 1 | |
| 11 | | 3 | " -С20 | То же С20 | 1 | |
| 11 | | 4 | " -С27 | " С27 | 2 | |
| 6.4 | | 5 | | ф16AIII, ГОСТ 5.1459-72*, ℓ=1400 | 8 | |
| 6.4 | | 6 | | ф16AIII, " ℓ=750 | 8 | |
| 11 | | 7 | 902-1-54 -КЖИ-Мн14 | Изделие закладное Мн14 | 2 | |
| 11 | | 8 | -Мн12 | То же Мн12 | 1 | |
| 6.4 | | 15 | 3.400-6/76 | " Ми1-18 | 15 | |
| 6.4 | | 17 | То же | " Ми2-5 | 1 | |
| 11 | | 18 | 902-1-54 -КЖИ-Мн11 | " Мн11 | 2 | |
| | | | | Материалы | | |
| | | | | Бетон марки М300 | 1,4 | м³ |

Привязан:

Инв. №

| | | | |
|---|---|---|---|
| Нач. отд. | Шейко | | |
| Н. контр. | Лучковский | | |
| Рук. груп. | Тохтамышева | | |
| Ст. инж. | Кот | | |
| Инженер | Канюков | | |

ТП 902-1-54 -КЖИ-ПС56.10-1-02

Панель стеновая ПС56.10-1-02

| Стадия | Лист | Листов |
|---|---|---|
| Р | | 1 |

Госстрой СССР Союзводоканалниипроект Харьковский Водоканалпроект

Типовой проект 902-1-54 Альбом VII

| Формат | Зона | Поз | Обозначение | Наименование | Кол. | Примечание |
|---|---|---|---|---|---|---|
| | | | | Документация | | |
| 11 | | | 902-1-54 -КЖИ-ТТ1 | Технические требования ТТ1 | | |
| 11 | | | -ТТ2 | Технические требования ТТ2 | | |
| 12 | | | -ВС | Выборка стали | | |
| 12 | | | -У | Узлы 1÷6 | | |
| 12 | | | -ПС56.10-2-02 СБ | Сборочный чертеж | | |
| | | | | Сборочные единицы и детали. | | |
| 11 | | 1 | 902-1-54 -КЖИ-Кр22, Кр23 | Каркас плоский Кр23 | 5 | |
| 11 | | 2 | То же -С18 | Сетка арматурная С18 | 1 | |
| 11 | | 3 | " -С25 | " С25 | 1 | |
| 11 | | 4 | " -С27 | " С27 | 2 | |
| 6.4 | | 5 | | ф16AIII, ГОСТ 5.1459-72*, ℓ=1400 | 8 | |
| 6.4 | | 6 | | ф16AIII, " ℓ=750 | 8 | |
| 11 | | 7 | 902-1-54 -КЖИ-Мн14 | Изделие закладное Мн14 | 2 | |
| 11 | | 8 | -Мн12 | То же Мн12 | 1 | |
| 6.4 | | 15 | 3.400-6/76 | " Ми1-18 | 15 | |
| 6.4 | | 17 | То же | " Ми2-5 | 1 | |
| 11 | | 18 | 902-1-54 -КЖИ-Мн11 | " Мн11 | 2 | |
| | | | | Материалы | | |
| | | | | Бетон марки М300 | 1,52 | м³ |

Взам. инв. №

Подпись и дата

Инв. № подл.

Привязан:

Инв. №

| | | | |
|---|---|---|---|
| Нач. отд. | Шейко | | |
| Н. контр. | Лучковский | | |
| Рук. гр. | Тохтамышева | | |
| Ст. инж. | Кот | | |
| Инжен. | Канюков | | |

Т.П 902-1-54 -КЖИ-ПС56.10-2-02

Панель стеновая ПС56.10-2-02

| Стадия | Лист | Листов |
|---|---|---|
| Р | | 1 |

Госстрой СССР Союзводоканалниипроект Харьковский Водоканалпроект

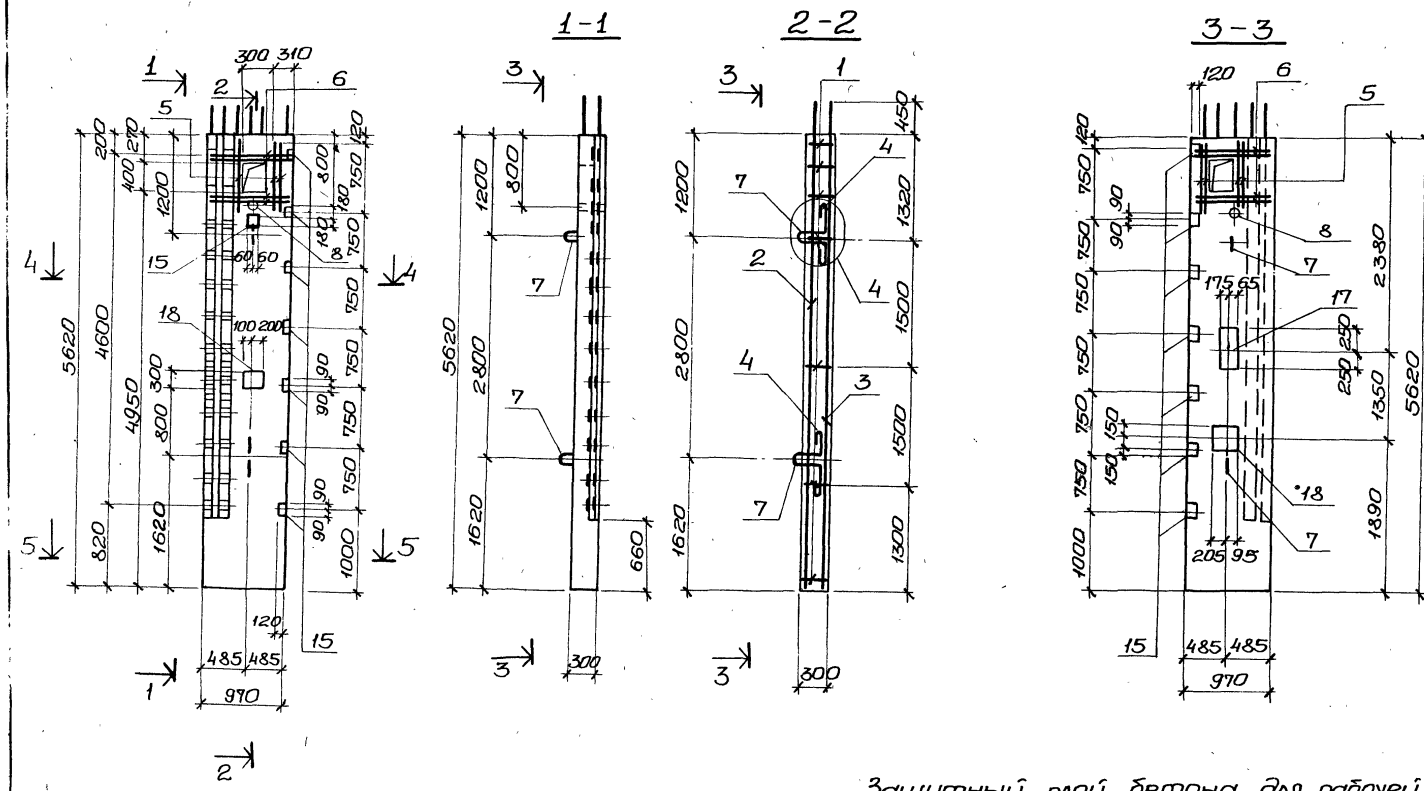


Защитный слой бетона для рабочей арматуры принят 30мм.

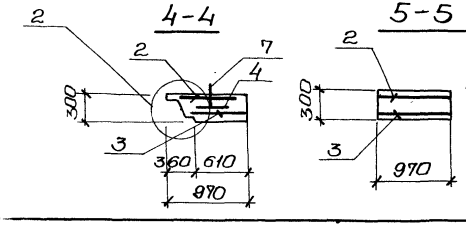


| | | | | | |
|---|---|---|---|---|---|
| Привязан: | | | | ТП902-1-54 -КЖИ-ПС56.10-1-02СБ | |
| | | | | Панель стеновая ПС56.10-1-02 | Стадия: Р; Масса: 3,5т; Масштаб: 1:50 |
| | Нач.отд. | Шейко | | | Лист; Листов 1 |
| | Н.контр. | Лучковский | | | Госстрой СССР Союзводоканалниипроект Харьковский Водоканалпроект |
| | Рук.груп. | Тахтамышева | | | |
| | Ст.инж. | Кот | | | |
| Инв.№ | Инженер | Каюков | | | |

Типовой проект 901-1-54 Альбом VII

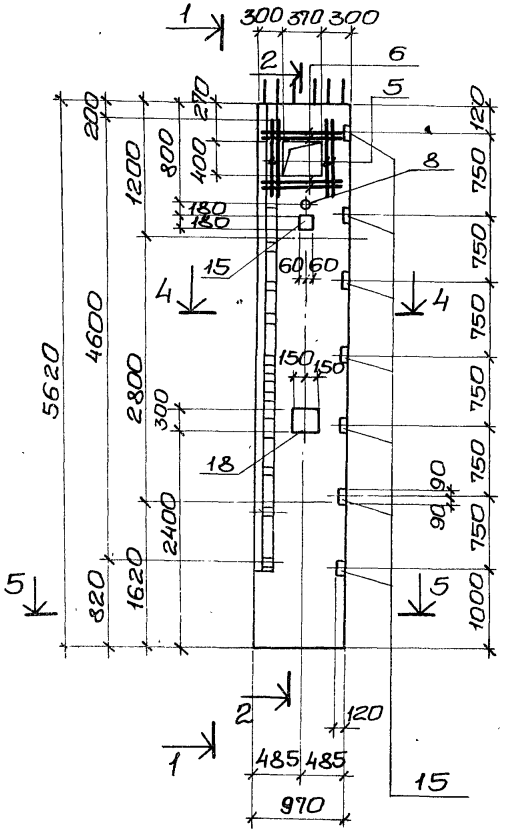


1-1

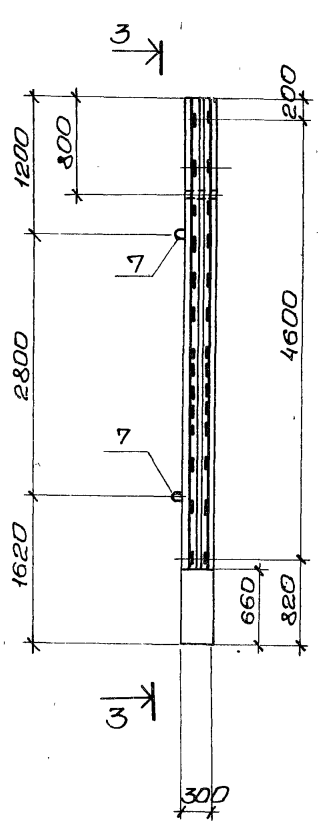


2-2

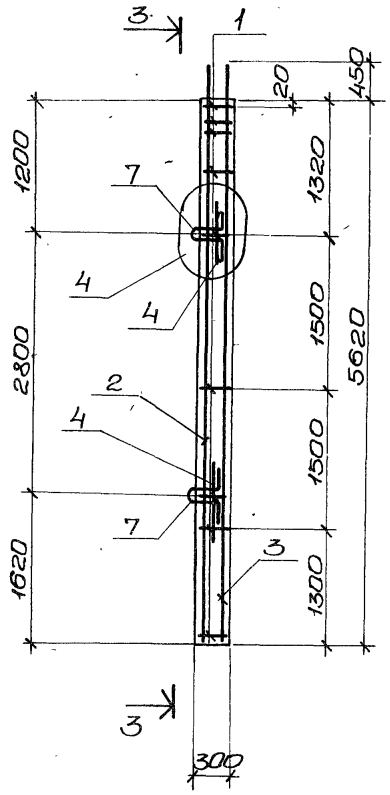


3-3

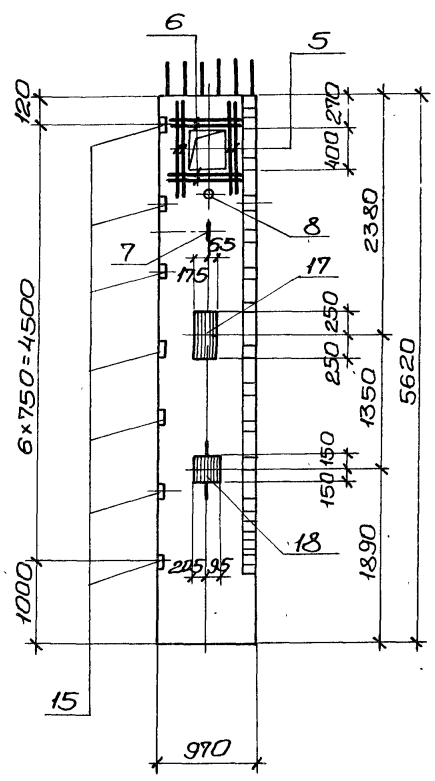


1. Защитный слой бетона для рабочей арматуры принят -30мм.

4-4

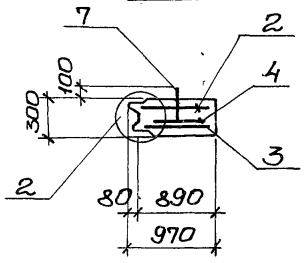


5-5

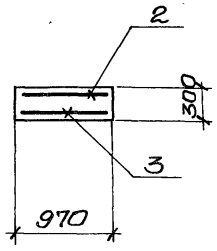


| | | | |
|---|---|---|---|
| Привязан: | | | |
| Инв.№ | Нач.отд. | Шейко | |
| | Н.контр. | Лучковский | |
| | Рук.гр. | Тахтанышева | |
| | Ст.инж. | Кот | |
| | Инженер. | Каюков | |

ТП902-1-54-КЖИ-ПС56.10-2-02СБ

Панель стеновая ПС56.10-2-02

| Стадия | Масса | Масштаб |
|---|---|---|
| Р | 3,8т | 1:50 |
| Лист | Листов | |

Госстрой СССР Союзводоканалниипроект Харьковский водоканалпроект

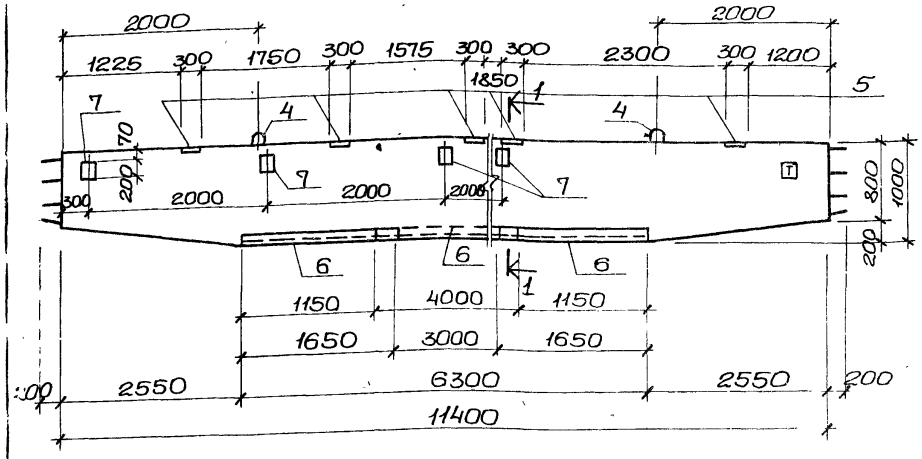


## 1-1

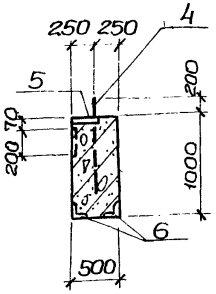


Расчетные сосемы Б1 при t=-20°; -30°С

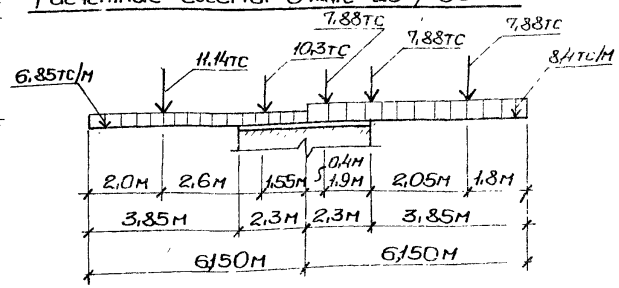


| Формат | Зона | Поз. | Обозначение | Наименование | Кол. | Примеч. |
|---|---|---|---|---|---|---|
| | | | | Документация | | |
| 11 | | | 902-1-54 -КЖИ-ТТ1 | Технические требования ТТ1 | | |
| 12 | | | -Б1; Б1АСБ | Сборочный чертеж | | |
| | | | | Сборочные единицы и детали | | |
| 11 | | 1 | 902-1-54 -КЖИ-КП2 | Каркас пространственный КП2 | 2 | |
| | | 2 | | Стержни одиночные | | |
| 11 | | 4 | 902-1-54 -КЖИ-МН15, МН19 | Изделие закладное МН15 | 2 | |
| б/ч | | 5 | 3.400-6/76 | То же Ми1-26 | 5 | |
| б/ч | | 6 | То же | " Ми4-21 | 7,3 | пм |
| б/ч | | 7 | " | " Ми1-20 | 4 | |
| | | | | | | |
| | | | | Материалы | | |
| | | | | Бетон марки М300 | 5,45 | м³ |

Выборка стали на один элемент, кг

| Марка | Арматурные изделия | | | | | | | | | Всего |
|---|---|---|---|---|---|---|---|---|---|---|
| | Арматурная сталь ГОСТ 5781-75 класс А-I | | | | Арматурная сталь ГОСТ 5.1459-72* класс А-III | | | | | |
| | ф мм | | | Итого | | | | | Итого | |
| | 8 | | | | 12 | 20 | 28 | | | |
| Б1 | 17,2 | | | 17,2 | 334,1 | 146,0 | 285,0 | | 765,1 | 782,3 |
| | | | | | | | | | | |

Для ориентации при монтаже на балке Б1 нанести знак Г несмываемой краской.

Привязан

Инв. №

| | | |
|---|---|---|
| Нач. отд. | Шейко | |
| Н. контр. | Лучковский | |
| Рук. гр. | Тахтамышева | |
| Инженер. | Мягкая | |
| Инженер. | Перова | |

ТП 902-1-54 -КЖИ-Б1

Балка Б1 (для t=-20°С; -30°С)

| Стадия | Масса | Масштаб |
|---|---|---|
| Р | 13,6 | |

Лист | Листов 81

Госстрой СССР Сантехводоканалниипроект Харьковский Водоканалпроект

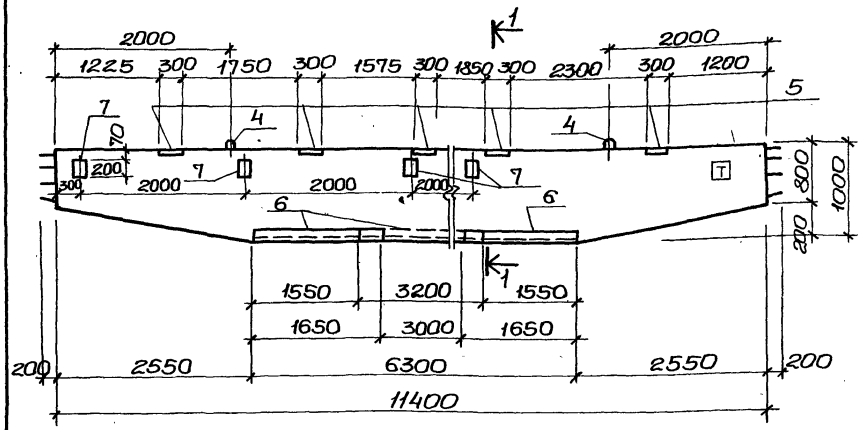


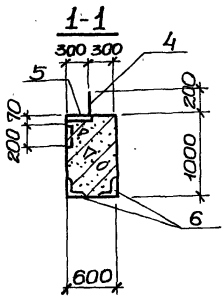


Расчетная схема Б1 при t=-40°С.

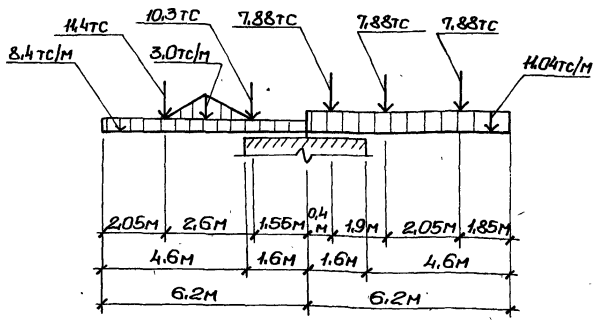


| Формат | Зона | Позиц. | Обозначение | Наименование | Кол. | Примеч. |
|---|---|---|---|---|---|---|
| | | | | Документация. | | |
| 11 | | | 902-1-54 -КЖИ-ТТ1 | Технические требования ТТ1 | | |
| 12 | | | -Б1; Б1АСБ | Сборочный чертеж | | |
| | | | | Сборочные единицы и детали. | | |
| 11 | | 1 | 902-1-54 -КЖИ-КП3 | Каркас пространственный КП3 | 2 | |
| | | 2,3 | | Стержни одиночные | | |
| 11 | | 4 | 902-1-54 -КЖИ-Мн15; Мн19 | Изделие закладное Мн15 | 2 | |
| б/ч | | 5 | 3.400-6/76 | То же Ми1-26 | 5 | |
| б/ч | | 6 | То же | " Ми4-21 | 6,5 | пм |
| б/ч | | 7 | " | " Ми1-20 | 4 | |
| | | | | | | |
| | | | | Материалы | | |
| | | | | Бетон марки м300 | 6,54 | м³ |

Выборка стали на один элемент, кг.

| Марка элемента | Арматурные изделия | | | | | | | | | | Всего |
|---|---|---|---|---|---|---|---|---|---|---|---|
| | Арматурная сталь ГОСТ 5781-75 класс AI | | | | Арматурная сталь ГОСТ 5.1459-72 класс AIII | | | | | | |
| | ф мм | | | Итого | ф мм | | | | | Итого | |
| | 8 | | | | 12 | 20 | 28 | | | | |
| Б1 | 20,8 | | | 20,8 | 342,3 | 146,0 | 478,2 | | | 966,5 | 987,3 |
| | | | | | | | | | | | |

Для ориентации при монтаже на балке Б1 нанести знак Т несмываемой краской.

Привязан

Инв. №

| | | |
|---|---|---|
| Нач. отд. | Шейко | |
| Н. контр. | Лучковский | |
| Рук. гр. | Тахтамышева | |
| Инженер. | Мягкая | |
| Инженер. | Перова | |

ТП 902-1-54 -КЖИ-Б1

Балка Б1 (для t=-40°С)

| Стадия | Масса | Масштаб |
|---|---|---|
| Р | 16,35 | |
| Лист | Листов 1 | |

Госстрой СССР Союзводоканалниипроект Харьковский Водоканалпроект

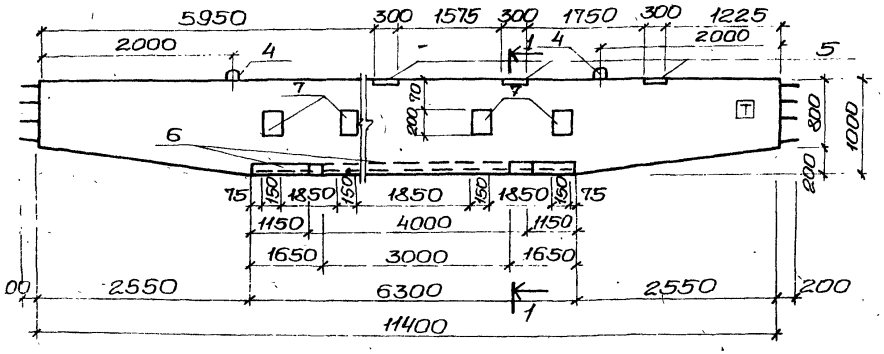


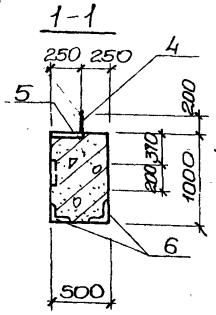


Расчетная схема Б1А при t=-20°, -30°С.

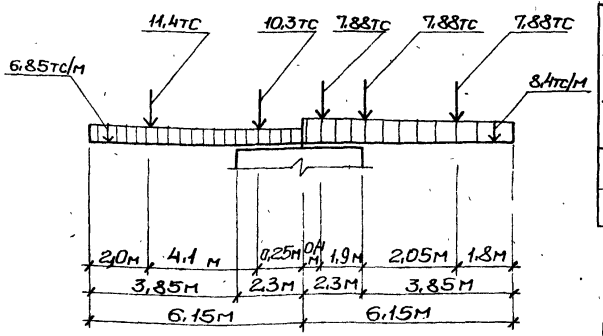


| Формат | Зона | Позиция | Обозначение | Наименование | Кол. | Примеч. |
|---|---|---|---|---|---|---|
| | | | | Документация | | |
| 11 | | | 902-1-54 -КЖСИ-ТТ1 | Технические требования ТТ1 | | |
| 12 | | | -Б1,Б1АСБ | Сборочный чертеж | | |
| | | | | Сборочные единицы и детали. | | |
| 11 | | 1 | 902-1-54 -КЖСИ-КП 2 | Каркас пространственный КП 2 | 2 | |
| | | 2 | | Стержни одиночные | | |
| 11 | | 4 | 902-1-54 -КЖСИ-МН15,МН19 | Изделие закладное МН15 | 2 | |
| б/ч | | 5 | 3.400-6/76 | То же Ми1-26 | 3 | |
| б/ч | | 6 | То же | " Ми4-21 | 7,3 | пм |
| б/ч | | 7 | " | " Ми1-20 | 4 | |
| | | | | | | |
| | | | | Материалы | | |
| | | | | Бетон марки М300 | 5,45 | м³ |

Выборка стали на один элемент, кг

| Марка элемента | Арматурные изделия | | | | | | | | | | Всего |
|---|---|---|---|---|---|---|---|---|---|---|---|
| | Арматурная сталь ГОСТ 5781-75 класс А I | | | | Арматурная сталь ГОСТ 5.1459-72 класс А III | | | | | | |
| | ф мм | | | Итого | ф мм | | | | | Итого | |
| | 8 | | | | 12 | 20 | 28 | | | | |
| Б1А | 17,2 | | | 17,2 | 334,1 | 146,0 | 285,0 | | | 765,1 | 782,3 |

Для ориентации при монтаже на балке Б1А нанести знак Т несмываемой краской

| | | | |
|---|---|---|---|
| Нач.отд. | Шейко | | |
| Н.контр. | Лучковский | | |
| Рук.гр. | Тахтамышева | | |
| Инженер. | Мягкая | | |
| Инженер. | Перова | | |

Привязан

Инв.№

ТП 902-1-54 -КЖСИ-Б1А

Балка Б1-А (для t=-20°С;-30°С)

| Стадия | Масса | Масштаб |
|---|---|---|
| Р | 13,6 | |
| Лист | Листов 1 | |

Госстрой СССР Союзводоканалниипроект Ждарьковский Водоканалпроект

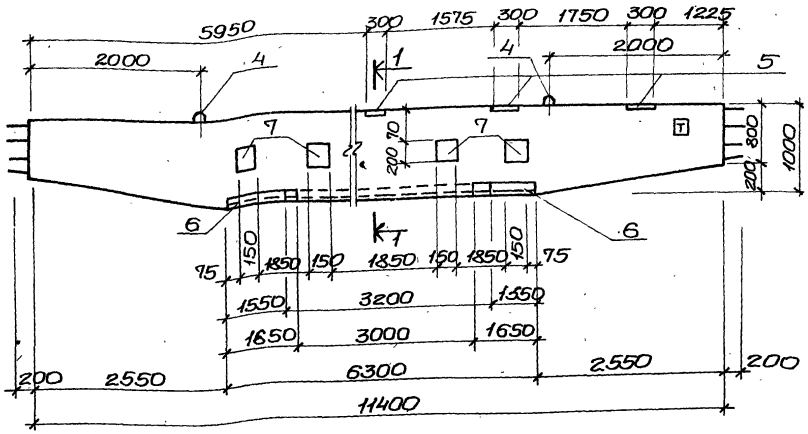


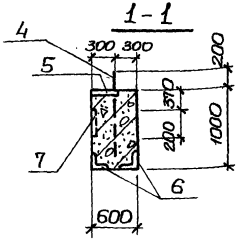


| Формат | Зона | Позиц. | Обозначение | Наименование | Кол. | Примеч. |
|---|---|---|---|---|---|---|
| | | | | Документация | | |
| 11 | | | 902-1-54 -КЖИ-ТТ1 | Технические требования ТТ1 | | |
| 12 | | | -Б1,Б1А СБ | Сборочный чертеж | | |
| | | | | Сборочные единицы и детали. | | |
| 11 | | 1 | 902-1-54 -КЖИ-КП3 | Каркас пространственный КП3 | 2 | |
| | | 2,3 | | Стержни одиночные | | |
| 11 | | 4 | 902-1-54 -КЖИ-МН15 МН19 | Изделие закладное МН15 | 2 | |
| б/ч | | 5 | 3.400-6/76 | То же Мц1-26 | 3 | |
| б/ч | | 6 | То же | " Мц4-21 | 6,5 | кг |
| б/ч | | 7 | " | " Мц1-20 | 4 | |
| | | | | Материалы | | |
| | | | | Бетон марки М300 | 6,54 | м³ |

Выборка стали на один элемент, кг

| Марка элемента | Арматурные изделия | | | | | | | | | | Всего |
|---|---|---|---|---|---|---|---|---|---|---|---|
| | Арматурная сталь ГОСТ 5781-75 класс AI | | | | Арматурная сталь ГОСТ 5.1459-72 класс AIII | | | | | | |
| | ф мм | | | Итого | ф мм | | | | | Итого | |
| | 8 | | | | 12 | 20 | 28 | | | | |
| Б1А | 20,8 | | | 20,8 | 342,3 | 146,0 | 478,2 | | | 966,5 | 987,3 |

Для ориентации при монтаже на балке Б1А нанести знак Т несмываемой краской.

Расчетная схема при t=-40°С

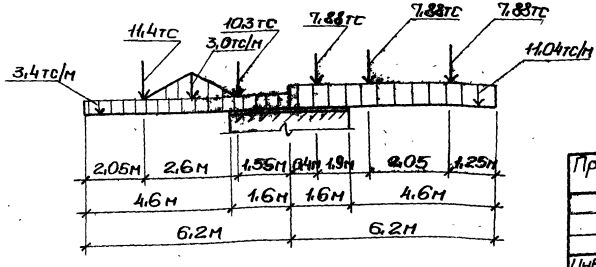


Привязан

Инв.№

| | | |
|---|---|---|
| Нач.отд. | Шейко | |
| Н.контр. | Лучковский | |
| Рук.гр. | Тахтамышева | |
| Инженер | Мягкая | |
| Инженер | Перова | |

ТП 902-1-54 -КЖИ-Б1А

Балка Б1А (для t=-40°С)

| Стадия | Масса | Масштаб |
|---|---|---|
| Р | 16,5т | |
| Листов 1 | Листов 1 | |

Госстрой СССР Сантехводоканалпроект Ярославский водоканалпроект

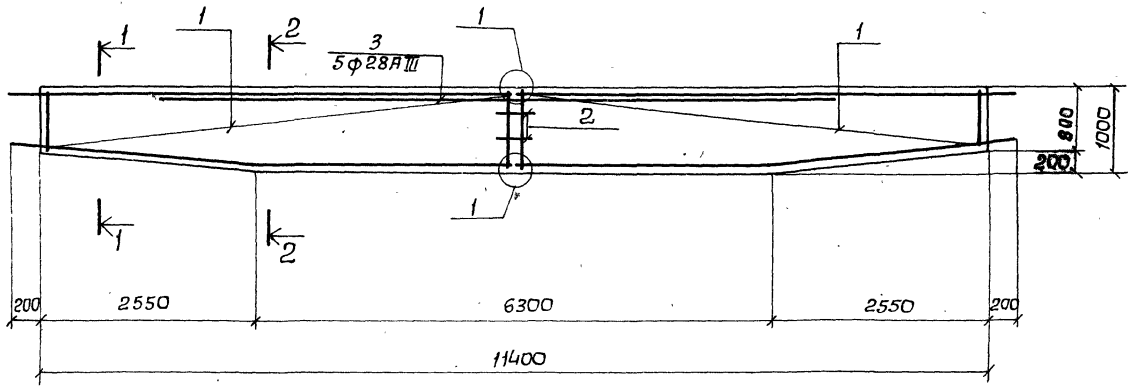


## Ведомость стержней на один элемент

| Марка эл-та | Поз. | Эскиз или сечение | Ф мм | Длина мм | Кол. |
|---|---|---|---|---|---|
| Б1, Б1А | 2 | 300 | 12АIII | 300 | 10 |
| | 3 | 8000 | 28АIII | 8000 | 5 |

1-1

2-2

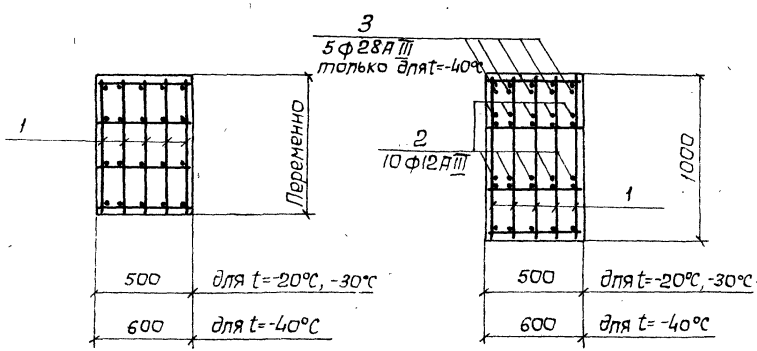


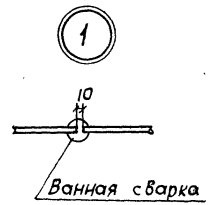


Защитный слой бетона для рабочей арматуры 1-35 мм.

| | | | |
|---|---|---|---|
| Привязан | | | ТП 902-1-54 -КЖИ-Б1, Б1А СБ |
| | Нач.отд. | Шейко | Балка Б1, Б1А |
| | Н.контр. | Пучковский | Стадия: Р; Масса; Масштаб |
| | Рук.гр.п. | Тахтамышев | Лист; Листов |
| | Инженер | Мягкая | Госстрой СССР Союзводоканалниипроект Харьковский Водоканалпроект |
| Инв. № | Инженер | Перова | |

## Б2; Б2А (зеркальное отражение)

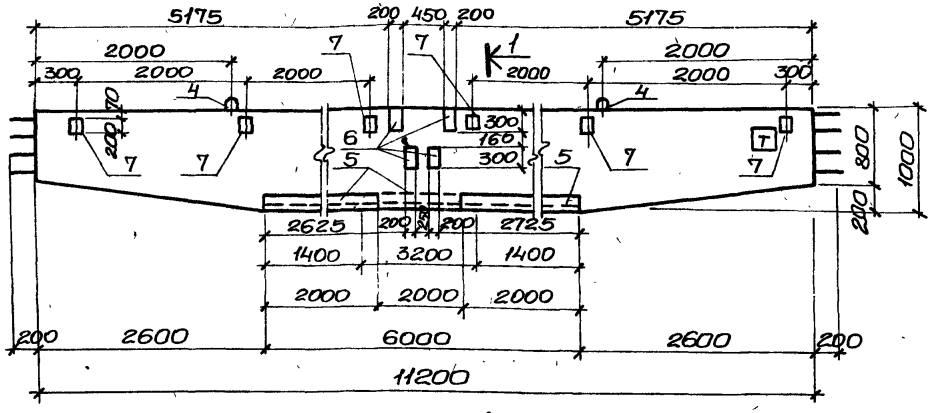


К 1

### 1-1

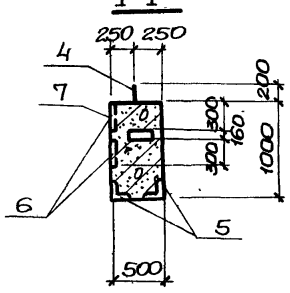


| Формат | Зона | Позиц. | Обозначение | Наименование | Кол. | Примеч. |
|---|---|---|---|---|---|---|
| | | | | Документация | | |
| 11 | | | 902-1-54 -КЖИ-ТТ1 | Технические требования ТТ1 | | |
| 12 | | | " Б2,БА-СБ | Сборочный чертеж | | |
| | | | | Сборочные единицы и детали | | |
| 11 | | 1 | 902-1-54 -КЖИ-КП4 | Каркас пространственный КП4 | 2 | |
| | | 2 | | Стержни одиночные | | |
| 11 | | 4 | 902-1-54 -КЖИ-Мн15, Мн19 | Изделие закладное Мн15 | 2 | |
| б/ч | | 5 | 3.400-6/76 | Тоже Ми4-21 | 7.2 | п.м |
| б/ч | | 6 | То же | " Ми1-26 | 4 | |
| б/ч | | 7 | " | " Ми1-20 | 6 | Только для Б2 |
| | | | | Материалы | | |
| | | | | Бетон марки М300 | 5,34 | м³ |

Выборка стали на один элемент, кг

| Марка элемента | Арматурные изделия | | | | | | | | | | Всего |
|---|---|---|---|---|---|---|---|---|---|---|---|
| | Арматурная сталь ГОСТ 5781-75 класс А I | | | | Арматурная сталь ГОСТ 5.1459-72* класс А III | | | | | | |
| | ф мм | | | Итого | ф мм | | | | | Итого | |
| | 8 | | | | 12 | 20 | 28 | | | | |
| Б2, Б2А | 17.2 | | | 17.2 | 332,1 | 143,0 | 280,0 | | | 755,1 | 772,3 |

Для ориентации при монтаже на балках Б2, Б2А нанести знак П несмываемой краской.

### Расчетная схема Б2, Б2А при t=-20°; -30°С

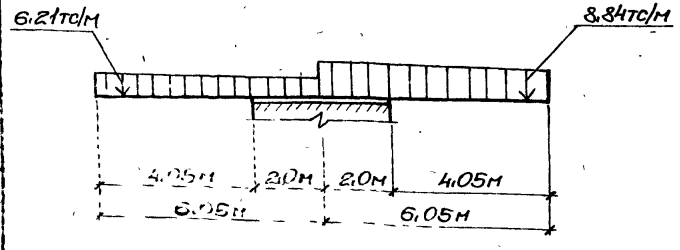


| | | | |
|---|---|---|---|
| Привязан | | | |
| Инв. № | | | |
| Нач.отд. | Шейко | | |
| Н.контр. | Лучковский | | |
| Рук.гр. | Тахтанышева | | |
| Инженер. | Мягкая | | |
| Инженер | Перова | | |

ТП 902-1-54 -КЖИ Б2; Б2А

Балка Б2; Б2А (для t=-20°С; -30°С)

| Стадия | Масса | Масштаб |
|---|---|---|
| Р | 13,35 | |
| Лист | Листов 81 | |

Госстрой СССР Сантехводоканалниипроект Харьковский Водоканалпроект

## Б2; Б2А (зеркальное отражение)

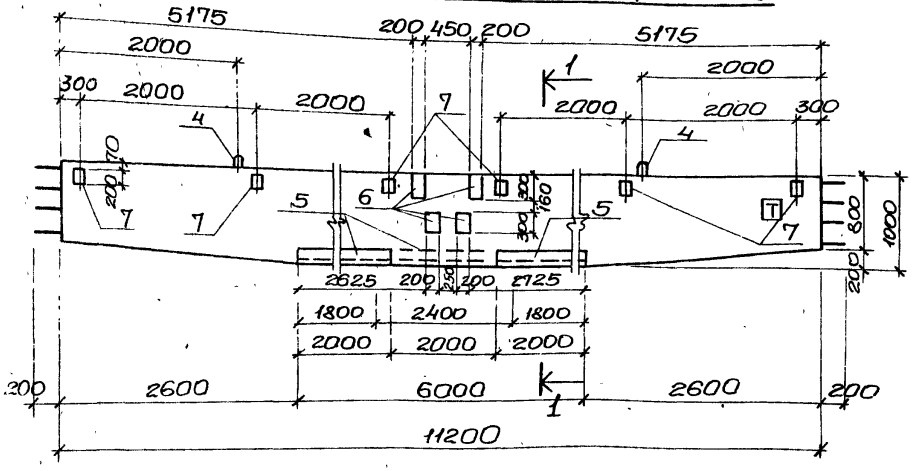


| Формат | Зона | Поз. | Обозначение | Наименование | Кол. | Примеч. |
|---|---|---|---|---|---|---|
| | | | | Документация | | |
| 11 | | | 902-1-54 -КЖСИ-ТТ1 | Технические требования ТТ1 | | |
| 12 | | | " -Б2,Б2АСБ | Сборочный чертеж | | |
| | | | | Сборочные единицы и детали | | |
| 11 | | 1 | 902-1-54 -КЖСИ-КП5 | Каркас пространственный КП5 | 2 | |
| | | 2,3 | | Стержни одиночные | | |
| 11 | | 4 | 902-1-54 -КЖСИ-Мн15,Мн19 | Изделие закладное Мн15 | 2 | |
| б/ч | | 5 | 3.400-6/76 | То же " Ми4-21 | 6,4 | п.м |
| б/ч | | 6 | То же | " Ми1-26 | 4 | |
| б/ч | | 7 | " | " Ми1-20 | 6 | Только для Б2 |
| | | | | Материалы | | |
| | | | | Бетон марки М300 | 6,41 | м³ |

### 1-1

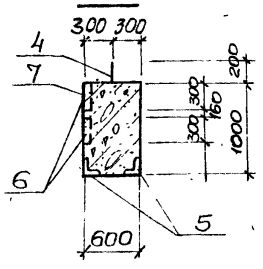


### Расчетная схема Б2; Б2А при t=-40°С

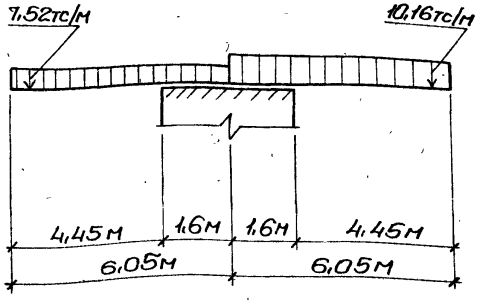


### Выборка стали на 1 элемент, кг

| Марка элемента | Арматурные изделия | | | | | | | Всего |
|---|---|---|---|---|---|---|---|---|
| | Арматурная сталь ГОСТ 5781-75 | | | Арматурная сталь ГОСТ 5.1459-72* | | | | |
| | класс АI | | | класс АIII | | | | |
| | ф мм | | Итого | ф мм | | | Итого | |
| | 8 | | | 12 | 20 | 32 | | |
| Б2, Б2А | 20,8 | | 20,8 | 340,3 | 143,0 | 473,2 | 956,5 | 977,3 |

Для ориентации при монтаже на балках Б2, Б2А нанести знак Т несмываемой краской.

Привязан

| | | | |
|---|---|---|---|
| Нач.отд. | Шейко | | |
| Н.контр. | Лучковский | | |
| Рук.гр. | Тохтамышева | | |
| Инженер. | Мягкая | | |
| Инжгр. | Гаврилова | | |

ТП 902-1-54 -КЖСИ-Б2, Б2А

Балка Б2; Б2А (для t=-40°С)

| Стадия | Масса | Масштаб |
|---|---|---|
| Р | 16,02 | |
| Лист | Листов 1 | |

Госстрой СССР Союзводоканалниипроект г. Харьковский

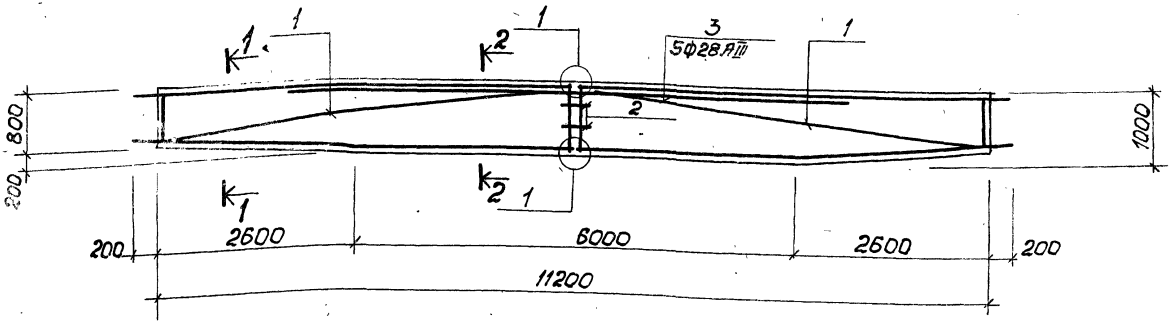


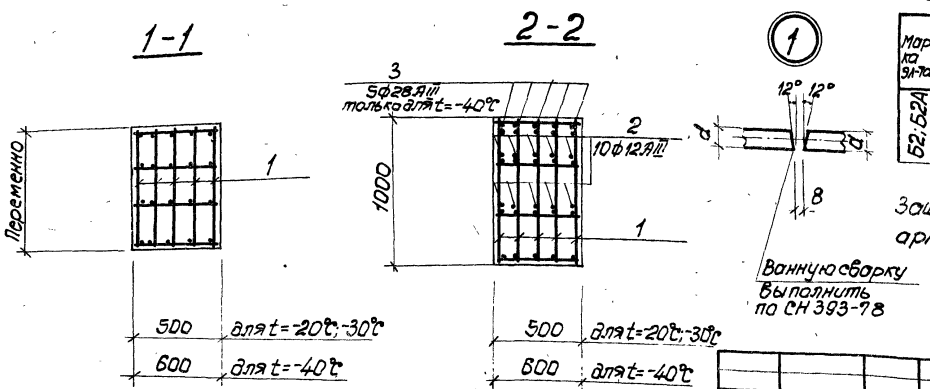


Ведомость стержней на один элемент

| Марка эл-та | Поз. | Эскиз или сечение | Ф мм | Длина мм | Кол. |
|---|---|---|---|---|---|
| Б2; Б2А | 2 | 300 | 12АIII | 300 | 10 |
| | 3 | 8000 | 28АIII | 8000 | 5 |

Защитный слой бетона для рабочей арматуры - 35мм

| | | | | | |
|---|---|---|---|---|---|
| Привязан | | | | | |
| Инв. № | | | | | |
| Разраб. | Перова | | | | |
| Провер. | Мягкая | | | | |
| Рук. гр. | Тахтамышев | | | | |
| Н. контр. | Лучковский | | | | |
| Нач. отд. | Шейко | | | | |

902-1-54-КЖИ-Б2; Б2АСБ

Балка Б2, Б2А

| Стадия | Масса | Масштаб |
|---|---|---|
| Р | – | |

Лист | Листов 1

Госстрой СССР
Союзводоканалниипроект
Харьковский
Водоканалпроект

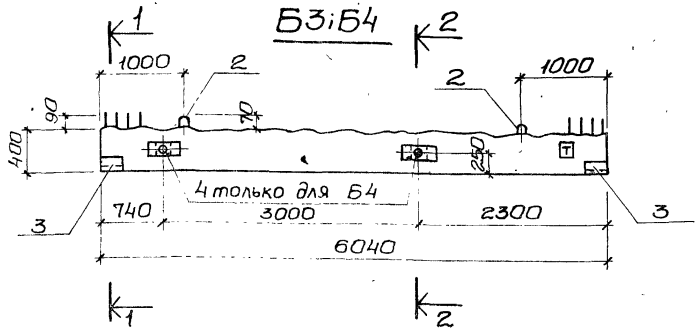


Схема армирования

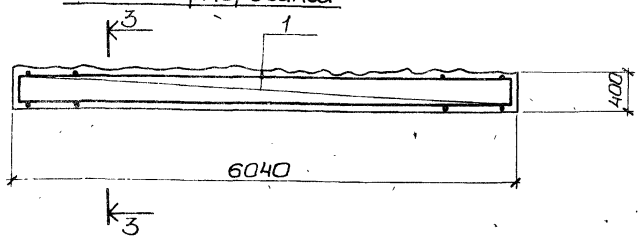


| Формат | Зона | Поз. | Обозначение | Наименование | Кол. | Примеч. |
|---|---|---|---|---|---|---|
| | | | | Б3;Б4 | | |
| | | | | Документация | | |
| 11 | | | 902-1-54-КЖИ-ТТ1 | Технические требования ТТ1 | | |
| | | | | | | |
| | | | | Сборочные единины и детали | | |
| 11 | | 1 | 902-1-54-КЖИ-Кп6 | Каркас пространственный Кп6 | 1 | |
| 11 | | 2 | -Мн15 Мн19 | Изделие закладное Мн19 | 2 | |
| б/ч | | 3 | 3.400-6/76 | То же Ми4-12 | 2 | |
| 11 | | 4 | 902-1-54-КЖИ-Мн16 | То же Мн-16 | 2 | только для Б4 |
| | | | | | | |
| | | | | | | |
| | | | | Материалы | | |
| | | | | Бетон Марки М300 | 0,48 | м³ |
| | | | | | | |

Выборка стали на один элемент, кг

| Марка элемента | Арматурные изделия | | | | | | Всего |
|---|---|---|---|---|---|---|---|
| | Арматурная сталь ГОСТ 5781-75 | | | Арматурная сталь ГОСТ 5.1459-72* | | | |
| | класс А I | | | класс А III | | | |
| | ф мм | | Итого | ф мм | | Итого | |
| | 8 | | | 25 | | | |
| Б3;Б4 | 24,8 | | 24,8 | 138,9 | | 138,9 | 163,7 |
| | | | | | | | |
| | | | | | | | |

Расчетная схема Б3

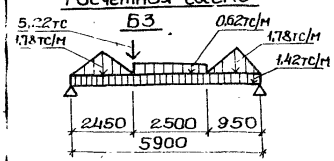


Расчетная схема Б4

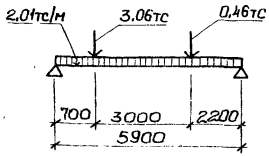


2-2

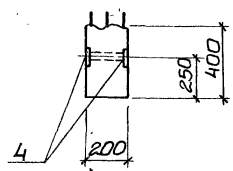


3-3

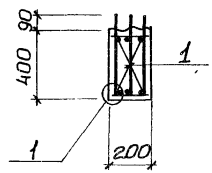


1-1

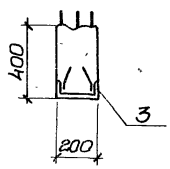


1 Защитный слой бетона для рабочей арматуры -30мм

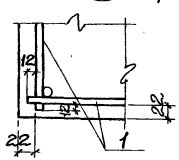


| | | | | | | |
|---|---|---|---|---|---|---|
| Привязан | | | | 902-1-54-КЖИ-Б3;Б4 | | |
| | | | | Балки Б3;Б4 | Стадия | Масса | Масштаб |
| | | | | | Р | 1,2т | |
| | | | | | Лист | Листов 1 | |
| Инв.№ | | | | | Госстрой СССР Союзводоканалниипроект Харьковский Водоканалпроект | | |
| Нач.отд. | Шейко | | | | | | |
| Н.контр. | Лучковский | | | | | | |
| Рук.гр. | Тахтамышева | | | | | | |
| Инжен. | Мягкая | | | | | | |
| Инжен. | Перова | | | | | | |

16991-07 46

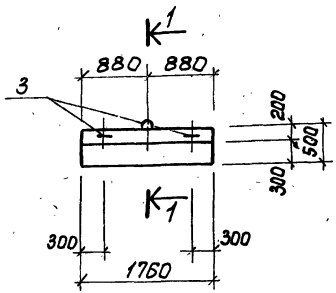


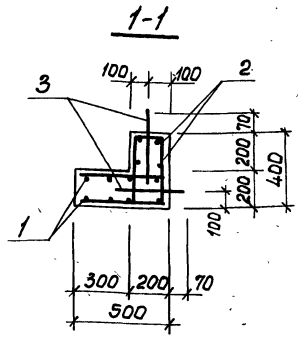


| Формат | Зона | Поз. | Обозначение | Наименование | Кол. | Примечание |
|---|---|---|---|---|---|---|
| | | | | Документация | | |
| | | | 902-1-54-КЖИ-ТТ1 | Технические требования ТТ1 | | |
| | | | | Сборочные единицы и детали | | |
| 11 | | 1 | 902-1-54-КЖИ-С21 | Сетка арматурная С21 | 1 | |
| 11 | | 2 | -С23 | То же С23 | 1 | |
| БЧ | | 3 | | Стержень одиночный | 3 | |
| | | | | Материалы | | |
| | | | | Бетон марки М300 | 0,25 | м3 |

Ведомость стержней на один элемент

| Марка элемента | Поз. | Эскиз или сечение | Ф мм | Длина мм | Кол. |
|---|---|---|---|---|---|
| ОП1 | 3 | R=30, 40, 300, 60 | 10 А I | 870 | 3 |

Выборка стали на один элемент, кг

| Марка эл-та | Арматурные изделия | | | | Итого |
|---|---|---|---|---|---|
| | Арматурная сталь ГОСТ 5781-75 | | | | |
| | класс А I | | | | |
| | Ф мм | | | Итого | |
| | 8 | 10 | | | |
| ОП1 | 16,5 | 1,8 | | 18,3 | 18,3 |

Защитный слой бетона рабочей арматуры - 20мм

| | | | | | |
|---|---|---|---|---|---|
| | | | | 902-1-54 -КЖИ-ОП1 | |
| | | | | Опорный блок ОП1 | Стадия: Р; Масса: 625кг; Масштаб: |
| | | | | | Лист; Листов 1 |
| Привязан | | | | | Госстрой СССР Союзводоканалпроект Харьковский Водоканалпроект |
| | Нач.отд. | Шейко | | | |
| | Н.контр. | Лучковский | | | |
| | Рук. гр. | Пономарева | | | |
| | Инжен. | Блогой | | | |
| Инв.№ | Инжен. | Доценко | | | |

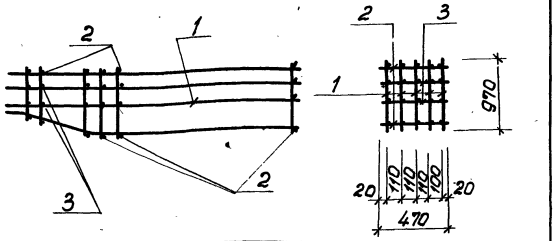


| Формат | Зона | Поз. | Обозначение | Наименование | Кол. | Примеч. |
|---|---|---|---|---|---|---|
| | | | | Документация | | |
| 11 | | | 902-1-54-КЖИ-ТТ2 | Технические требования ТТ2 | | |
| | | | | Сборочные единицы и детали | | |
| 11 | | 1 | 902-1-54-КЖИ-Кр26 | Каркас плоский Кр26 | 5 | 362.0кг |
| БЧ | | 2 | | 12AIII ГОСТ 5.1459-72* ℓ=470 | 46 | 19.2кг |
| БЧ | | 3 | | 8AI ГОСТ 5781-75 ℓ=470 | 46 | 8.6кг |

Привязан

Инв.№

| | | | |
|---|---|---|---|
| Нач.отд. | Шейко | | |
| Н.контр. | Лучковский | | |
| Рук.гр. | Тахтамышев | | |
| Инженер. | Мягкая | | |
| Инженер. | Перова | | |

902-1-54-КЖИ-КП2

Каркас пространственный КП2

| Стадия | Масса | Масштаб |
|---|---|---|
| Р | 389.8кг | |
| Лист | Листов 1 | |

Госстрой СССР Союзводоканалпроект Харьковский Водоканалпроект

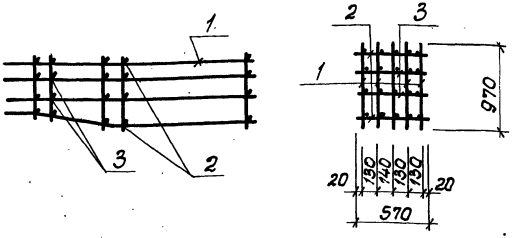


| Формат | Зона | Поз. | Обозначение | Наименование | Кол. | Примеч. |
|---|---|---|---|---|---|---|
| | | | | Документация | | |
| 11 | | | 902-1-54-КЖИ-ТТ2 | Технические требования ТТ2 | | |
| | | | | Сборочные единицы и детали | | |
| 11 | | 1 | 902-1-54-КЖИ-Кр26 | Каркас плоский Кр26 | 5 | 362.0 |
| БЧ | | 2 | | ф12AIII ГОСТ 5.1459-72* ℓ=570 | 46 | 23.3 |
| БЧ | | 3 | | ф8AI ГОСТ 5781-75 ℓ=570 | 46 | 10.4 |

Привязан

Инв.№

| | | | |
|---|---|---|---|
| Нач.отд. | Шейко | | |
| Н.контр. | Лучковский | | |
| Рук.гр. | Тахтамышев | | |
| Инженер. | Мягкая | | |
| Инженер. | Перова | | |

902-1-54-КЖИ-КП3

Каркас пространственный КП3

| Стадия | Масса | Масштаб |
|---|---|---|
| Р | 395.7кг | |
| Лист | Листов 1 | |

Госстрой СССР Союзводоканалпроект Харьковский Водоканалпроект

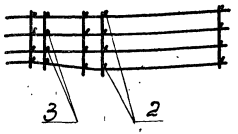


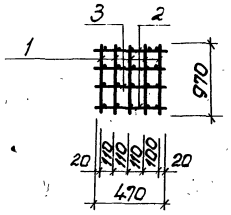


| Формат | Зона | Поз. | Обозначение | Наименование | Кол. | Примеч. |
|---|---|---|---|---|---|---|
| | | | | Документация | | |
| 11 | | | 902-1-54-КЖИ-ТТ2 | Технические требования ТТ2 | | |
| | | | | Сборочные единицы и детали | | |
| 11 | | 1 | 902-1-54-КЖИ КР27 | Каркас плоский КР27 | 5 | 357.0 |
| Б.ч. | | 2 | | ф12 А III ГОСТ 5.1459-72* ℓ=470 | 46 | 19.2 |
| Б.ч. | | 3 | | ф8 А I ГОСТ 5781-75 ℓ=470 | 46 | 8.6 |

Привязан

Инв. №

| | | |
|---|---|---|
| Нач.отд. | Шейко | |
| Н.контр. | Пучковский | |
| Рук.гр. | Тонтаныщева | |
| Инженер | Мягкая | |
| Инженер | Перова | |

902-1-54-КЖИ-КП4

Каркас пространственный КП4

| Стадия | Масса | Масштаб |
|---|---|---|
| Р | 384,8кг | |
| Лист | Листов | |
| Госстрой СССР Союзводоканалпроект Харьковский Водоканалпроект | | |

Альбом VII

Типовой проект 902-1-54

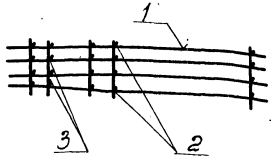


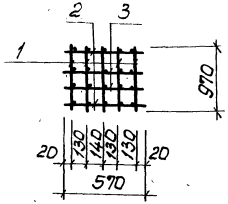


| Формат | Зона | Поз. | Обозначение | Наименование | Кол. | Примеч. |
|---|---|---|---|---|---|---|
| | | | | Документация | | |
| 11 | | | 902-1-54-КЖИ-ТТ2 | Технические требования ТТ2 | | |
| | | | | Сборочные единицы и детали. | | |
| 11 | | 1 | 902-1-54-КЖИ-Кр27 | Каркас плоский Кр27 | 5 | 357.0 |
| Б.ч. | | 2 | | ф12 А III ГОСТ 5.1459-72* ℓ=570 | 46 | 26.6 |
| Б.ч. | | 3 | | ф8 А I ГОСТ 5781-75 ℓ=570 | 46 | 10.4 |

Привязан

Инв. №

Инв. № подл. | Подпись и дата | Взам. инв. №

| | | |
|---|---|---|
| Нач.отд. | Шейко | |
| Н.контр. | Пучковский | |
| Рук.гр. | Тонтаныщева | |
| Инженер | Мягкая | |
| Инженер | Перова | |

902-1-54-КЖИ-КП5

Каркас пространственный КП5

| Стадия | Масса | Масштаб |
|---|---|---|
| Р | 390,1кг | |
| Лист | Листов | |
| Госстрой СССР Союзводоканалпроект Харьковский Водоканалпроект | | |

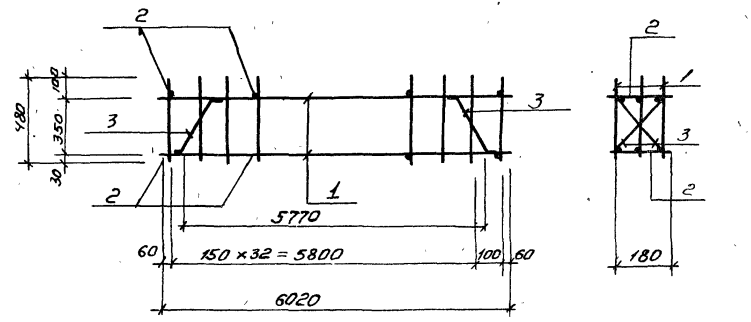


| Формат | Зона | Поз | Обозначение | Наименование | Кол | Примеч |
|---|---|---|---|---|---|---|
| | | | | Документация | | |
| 11 | | | 902-1-54-КЖИ-ТТ2 | Технические требования ТТ2 | | |
| | | | | Сборочные единицы и детали | | |
| | | 1 | 902-1-54-КЖИ-КР28 | Каркас плоский КР28 | 3 | 162,3кг |
| 6.4 | | 2 | | ф8AI ГОСТ 5781-75, ℓ=180 | 14 | 1,0 кг |
| 6.4 | | 3 | | ф8AI ГОСТ 5781-75, ℓ=500 | 2 | 0,4кг |

Привязан

Инв. № подл. | Подпись и дата | Взам. инв. №

Инв. №

| | | |
|---|---|---|
| Нач. отд | Шейко | |
| Н. контр | Лучковский | |
| Рук. гр | Тохтамышева | |
| Инжен. | Мягков | |
| Инжен | Перова | |

902-1-54 – КЖИ-КПБ

Каркас пространственный КПБ

| Стадия | Масса | Масштаб |
|---|---|---|
| Р | 163,7кг | |
| Лист | Листов 1 | |

Госстрой СССР Союзводоканалниипроект г. Харьковский водоканалпроект

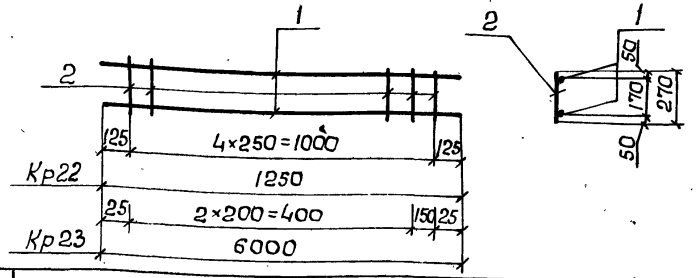


| Формат | Зона | Поз. | Сбозначение | Наименование | Кол. | Примечание |
|---|---|---|---|---|---|---|
| | | | | Документация | | |
| 11 | | | ТП 902-1-54 -КЖИ-ТТ2 | Технические требования ТТ2 | | |
| | | | | Кр22 | | 1,9кг |
| | | | | Детали | | |
| Б.Ч. | | 1 | | ф10АI, ГОСТ 5781-75, ℓ=1250 | 2 | 1,6кг |
| Б.Ч. | | 2 | | ф16АI. Тоже, ℓ=270 | 5 | 0,3кг |
| | | | | Кр. 23 | | 1,0 |
| | | | | Детали | | |
| Б.Ч. | | 1 | | ф10АI, ГОСТ 5781-75, ℓ=600 | 2 | 0,76кг |
| Б.Ч. | | 2 | | ф6АI, Тоже, ℓ=270 | 4 | 0,24кг |

Привязан:

Инв. №

ТП 902-1-54 -КЖИ-Кр22, Кр23

Каркас плоский Кр22, Кр23

| Стадия | Масса | Масштаб |
|---|---|---|
| Р | см. таблицу | |
| Лист | Листов | |

Госстрой СССР Союзводоканалниипроект Харьковский Водоканалпроект

| | | |
|---|---|---|
| Нач.отд. | Шейко | |
| Н.контр. | Лучковский | |
| Рук.груп. | Тахтамышева | |
| Инженер | Мягкая | |
| Инженер | Каюков | |

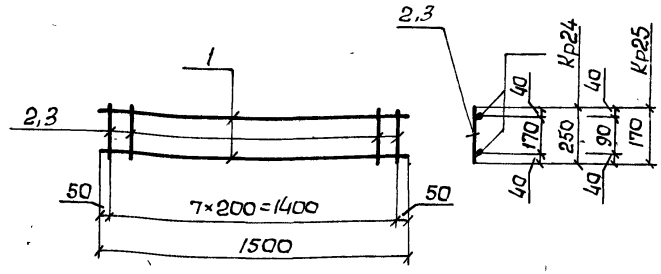


| Формат | Зона | Поз. | Обозначение | Наименование | Кол | Примечание |
|---|---|---|---|---|---|---|
| | | | | Документация | | |
| 11 | | | ТП902-1-54 -КЖ-ТТ2 | Технические требования ТТ2 | | |
| | | | | Кр.24 | | 2,35кг |
| | | | | Детали | | |
| Б.Ч | | 1 | | ф10АI, ГОСТ 5781-75, ℓ=1500 | 2 | 1,9кг |
| Б.Ч | | 2 | | ф6АI Тоже, ℓ=250 | 8 | 0,45кг |
| | | | | Кр.25 | | 2,2кг |
| | | | | Детали | | |
| Б.Ч | | 1 | | ф10АI, ГОСТ 5781-75, ℓ=1500 | 2 | 1,9кг |
| Б.Ч | | 3 | | ф6АI Тоже ℓ=170 | 8 | 0,3кг |

Взам. инв. № | Подпись и дата | Инв. № подл.

Привязан

Инв. №

ТП902-1-54 -КЖИ-Кр24, Кр25

Каркас плоский Кр24, Кр25

| Стадия | Масса | Масштаб |
|---|---|---|
| Р. | см. таблицу | |
| Лист | Листов 1 | |

Госстрой СССР Союзводоканалниипроект Харьковский Водоканалпроект

| | | |
|---|---|---|
| Нач.отд. | Шейко | |
| Н.контр. | Лучковский | |
| Рук.груп. | Тахтамышева | |
| Инженер | Мягкая | |
| Инженер | Каюков | |

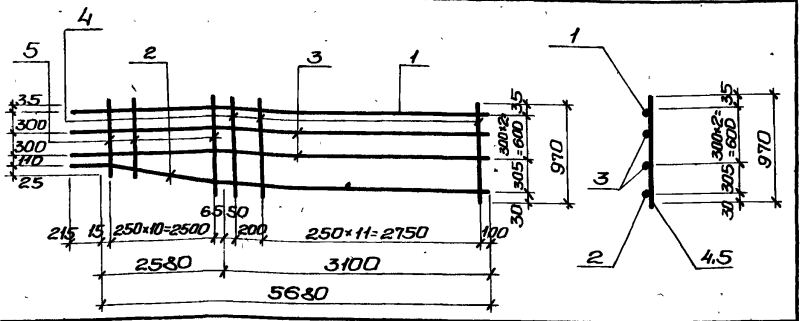


| Формат | Зона | Поз. | Обозначение | Наименование | Кол. | Примечание |
|---|---|---|---|---|---|---|
| | | | | Документация | | |
| А4 | | | 902-1-54-КЖИ-ТТ2 | Технические требования ТТ2 | | |
| | | | | Детали. | | |
| Б4 | | 1 | | 28AIII ГОСТ 5.1459-72* ℓ=5895 | 1 | 28,5кг |
| Б4 | | 2 | | 20AIII То же ℓ=5910 | 1 | 14,6кг |
| Б4 | | 3 | | 12AIII " ℓ=5895 | 2 | 10,5кг |
| Б4 | | 4 | | 12AIII " ℓ=970 | 12 | 10,3кг |
| Б4 | | 5 | | 12AIII " ℓ=770÷970 | 11 | 8,5кг |

Привязан:

Инв. №

| | | | |
|---|---|---|---|
| Нач. отд. | Шейко | | |
| Н. контр. | Лучковский | | |
| Рук. гр. | Тахтамышева | | |
| Инженер | Мягкая | | |
| Инженер | Перова | | |

902-1-54-КЖИ-Кр26

Каркас плоский Кр26.

| Стадия | Масса | Масштаб |
|---|---|---|
| Р | 72,4кг | б/м |
| Лист | Листов 1 | |

Госстрой СССР Союзводоканалниипроект Харьковский Водоканалпроект

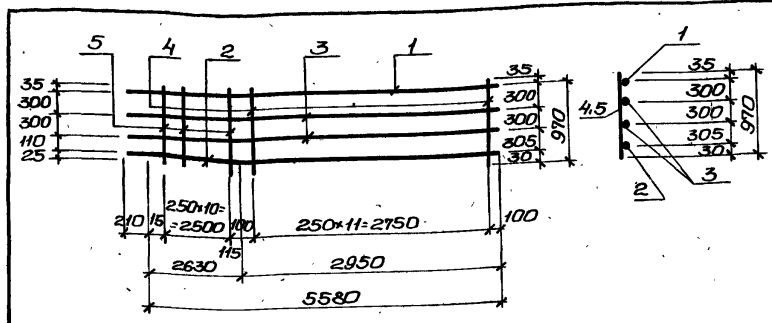


| Формат | Зона | Поз. | Обозначение | Наименование | Кол. | Примечание |
|---|---|---|---|---|---|---|
| | | | | Документация | | |
| А4 | | | 902-1-54-КЖИ-ТТ2 | Технические требования ТТ2 | | |
| | | | | Сборочные единицы и детали. | | |
| Б4 | | 1 | | 28AIII ГОСТ 5.1459-72* ℓ=5795 | 1 | 28,0кг |
| Б4 | | 2 | | 2AIII То же, ℓ=5810 | 1 | 14,3кг |
| Б4 | | 3 | | 12AIII То же, ℓ=5795 | 2 | 10,3кг |
| Б4 | | 4 | | 12AIII " , ℓ=970 | 12 | 10,3кг |
| Б4 | | 5 | | 12AIII " ℓ=770÷970 | 11 | 8,5кг |

Типовой проект 902-1-54 Альбом VII

Взам. инв. №

Подпись и дата

Инв. № подл.

Привязан:

Инв. №

| | | | |
|---|---|---|---|
| Нач. отд. | Шейко | | |
| Н. контр. | Лучковский | | |
| Рук. гр. | Тахтамышева | | |
| Инженер | Мягкая | | |
| Инженер | Перова | | |

902-1-54-КЖИ-Кр27

Каркас плоский Кр27.

| Стадия | Масса | Масштаб |
|---|---|---|
| Р | 71,4кг | б/м |
| Лист | Листов 1 | |

Госстрой СССР Союзводоканалниипроект Харьковский Водоканалпроект

Альбом VII

Типовой проект 902-1-54

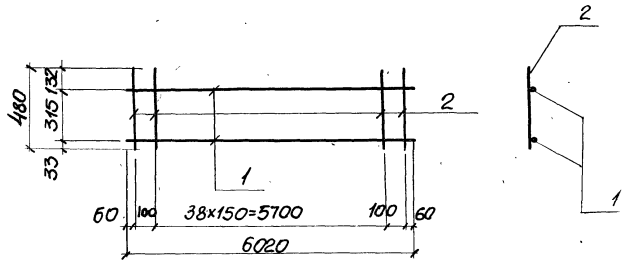


| Формат | Зона | Поз. | Обозначение | Наименование | Кол. | Прим. |
|---|---|---|---|---|---|---|
| | | | | Документация | | |
| II | | | 902-1-54-КЖИ-ТТ2 | Технические требования ТТ2 | | |
| | | | | | | |
| | | | | Сборочные единицы и детали | | |
| Б.Ч | | 1 | | ф25А III ГОСТ 5.1459-72* ℓ=6020 | 2 | 46.3к |
| Б.Ч | | 2 | | ф8А I ГОСТ 5781-75 ℓ=480 | 41 | 7,8к |

Взам. Инв.№

Подписи и дата

Инв.№ подл.

Привязан

Инв.№

| | | |
|---|---|---|
| Нач.отд. | Шейко | |
| Н.контр. | Лучковский | |
| Рук.гр. | Тахтамышева | |
| Инж. | Мягкая | |
| Инж. | Перовл | |

Т.П 902-1-54 КЖИ-Кр28

Каркас плоский Кр28

| Стадия | Масса | Масштаб |
|---|---|---|
| Р | 54.1кг | |

Лист | Листов 1

Госстрой ... Союзводоканалпроект Харьковск... Водоканалпроект

16991-07 55

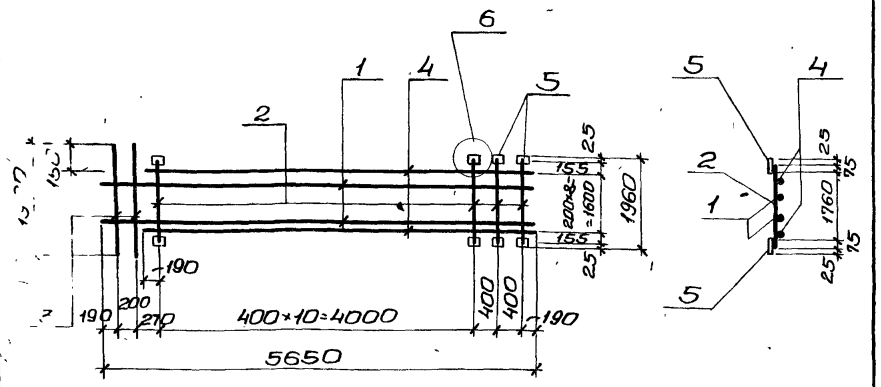


| Зона | Поз. | Обозначение | Наименование | Кол. | Примечание |
|---|---|---|---|---|---|
| | | | **Документация** | | |
| | | ТП 902-1-54-КЖИ-ТТ2 | Технические требования ТТ2 | | |
| | | | **Детали** | | |
| | 1 | | ф12AIII, ГОСТ 5.1459-72*; ℓ=5650 | 7 | 35,2кг |
| | 2 | | ф16AIII То же ℓ=1910 | 13 | 39,2кг |
| | 3 | | ф16AIII " ℓ=1900 | 2 | 6,0кг |
| | 4 | | ф12AIII, ГОСТ 5.1459-72*, ℓ=5190 | 2 | 9,2кг |
| | 5 | | -100×6, ГОСТ 103-76 ℓ=100 | 26 | 12,2кг |

Привязан:

Инв. №

| | | |
|---|---|---|
| Нач. отд. | Шейко | |
| Н. контр. | Лучковский | |
| Рук. гр. | Тахтамышева | |
| Инженер | М.Якая | |
| Инженер | Канюков | |

ТП 902-1-54-КЖИ-С10

Сетка арматурная С 10.

| Стадия | Масса | Масштаб |
|---|---|---|
| Р | 101,8кг | б/м |
| Лист | Листов 1 | |

Госстрой СССР Союзводоканалниипроект Харьковский Водоканалпроект

Типовой проект 902-1-54 Альбом VII.

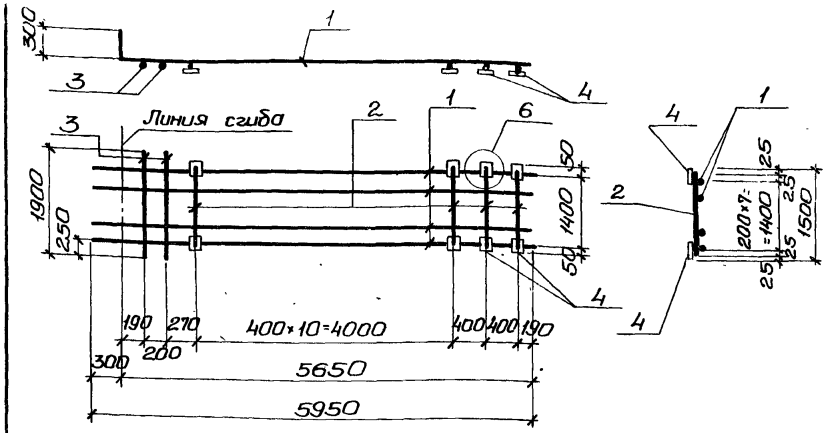


| Формат | Зона | Поз. | Обозначение | Наименование | Кол. | Примечание |
|---|---|---|---|---|---|---|
| | | | | **Документация** | | |
| 11 | | | 902-1-54-КЖИ-ТТ2 | Технические требования ТТ2 | | |
| | | | | **Детали** | | |
| Б.4 | | 1 | | ф12AIII, ГОСТ 5.1459-72*; ℓ=5950 | 8 | 42,3кг |
| Б.4 | | 2 | | ф16AIII, То же ; ℓ=1450 | 13 | 29,7кг |
| Б.4 | | 3 | | ф16AIII, " ℓ=1900 | 2 | 6,0кг |
| Б.4 | | 4 | | -100×6, ГОСТ 103-76, ℓ=100 | 26 | 12,2кг |

Привязан:

Инв. №

Подпись и дата

Взам. инв. №

Инв. № подл.

| | | |
|---|---|---|
| Нач. отд. | Шейко | |
| Н. контр. | Лучковский | |
| Рук. гр. | Тахтамышева | |
| Инженер | М.Якая | |
| Инженер | Канюков | |

ТП 902-1-54-КЖИ-С11

Сетка арматурная С 11.

| Стадия | Масса | Масштаб |
|---|---|---|
| Р | 90,2кг | б/м |
| Лист | Листов | |

Госстрой СССР Союзводоканалниипроект Харьковский Водоканалпроект

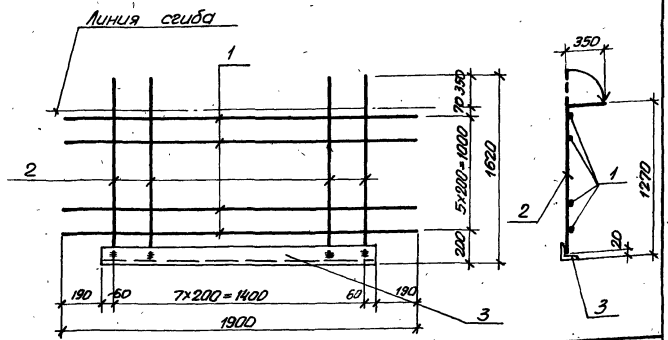


| Формат | Зона | Поз. | Обозначение | Наименование | Кол. | Примеч. |
|---|---|---|---|---|---|---|
| | | | | Документация | | |
| 11 | | | ТП902-1-54-КЖИ-ТТ2 | Технические требования | | |
| | | | | Детали | | |
| Б.Ч | | 1 | | ф16А-III, ГОСТ5.1459-72*, ℓ=1900 | 6 | 18,0 кг |
| Б.Ч | | 2 | | ф16А-III, То же ; ℓ=1600 | 8 | 11,4 кг |
| Б.Ч | | 3 | | L140×12, ГОСТ8509-72, ℓ=1520 | 1 | 38,4 кг |

Привязан

Инв.№

| | | | |
|---|---|---|---|
| Нач.отд. | Шейко | | |
| Н.контр. | Лучковский | | |
| Рук.гр. | Тахтамышева | | |
| Инженер | Мягкая | | |
| Инженер | Каюков | | |

ТП902-1-54-КЖИ-С12

Сетка арматурная С12

| Стадия | Масса | Масштаб |
|---|---|---|
| Р | 68,2кг | |
| Лист | Листов | |

Госстрой СССР Союзводоканалпроект Харьковский ВОДОКАНАЛПРОЕКТ

Альбом VII

Типовой проект 902-1-54

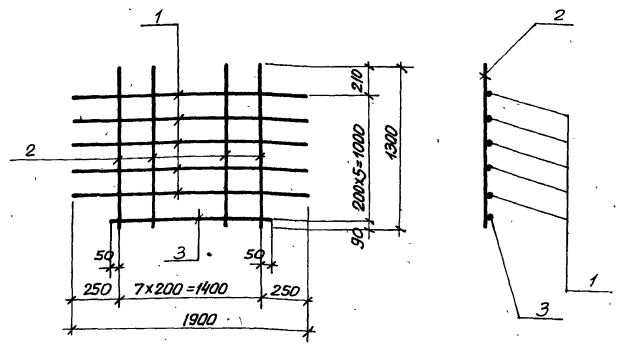


| Формат | Зона | Поз. | Обозначение | Наименование | Кол. | Прим. |
|---|---|---|---|---|---|---|
| | | | | Документация | | |
| 11 | | | ТП902-1-54-КЖИ-ТТ2 | Технические требования ТТ2 | | |
| | | | | Детали | | |
| Б.Ч. | | 1 | | ф16А-III ГОСТ5.1459-72*, ℓ=1980 | 5 | 15,0кг |
| Б.Ч. | | 2 | | ф16А-III То же ℓ=1300 | 8 | 17,7кг |
| Б.Ч | | 3 | | ф16А-III ГОСТ5.1459-72* ℓ=1500. | 1 | 2,4кг |

Привязан

Инв.№

Инв.№ подл. | Подпись и дата | Взам.инв.№

| | | | |
|---|---|---|---|
| Нач.отд. | Шейко | | |
| Н.контр. | Лучковский | | |
| Рук.гр. | Тахтамышева | | |
| Инженер | Мягкая | | |
| Инженер | Каюков | | |

ТП902-1-54-КЖИ-С13

Сетка арматурная С13

| Стадия | Масса | Масштаб |
|---|---|---|
| Р | 35,1кг | |
| Лист | Листов | |

Госстрой СССР Союзводоканалпроект Харьковский ВОДОКАНАЛПРОЕКТ

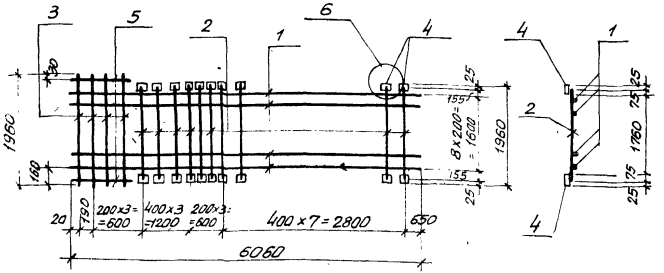


| Формат | Зона | Поз | Обозначение | Наименование | Кол. | Примечание |
|---|---|---|---|---|---|---|
| | | | ТП 902-1-54 -КЖИ- ТТ2 | Документация<br>Технические требования ТТ2 | | |
| | | | | Детали | | |
| 54 | | 1 | | ф12 А III, ГОСТ 5.1459-72*, ℓ=6060 | 9 | 48,4 кг |
| 54 | | 2 | | ф16 А III, то же ℓ=1910 | 14 | 42,2 кг |
| 54 | | 3 | | ф16 А III, " ℓ=1960 | 4 | 12,4 кг |
| 54 | | 4 | | -100х6, ГОСТ 103-76, ℓ=100 | 28 | 13,2 кг |
| 54 | | 5 | | ф12 А III, ГОСТ 5.1459-72*, ℓ=640 | 2 | 1,1 кг. |

Привязан

Инв. №

| | | | |
|---|---|---|---|
| Нач. отд. | Шейко | | |
| Н. контр. | Лучковский | | |
| Рук. гр. | Тахтамышева | | |
| Инженер | Мягкая | | |
| Инженер | Коноков | | |

ТП 902-1-54 -КЖИ-С14

Сетка арматурная С14

| Стадия | Масса | Масштаб |
|---|---|---|
| Р | 117,3 кг | |
| Лист | Листов | |

Госстрой СССР Союзводоканалпроект Харьковский ВОДОКАНАЛПРОЕКТ

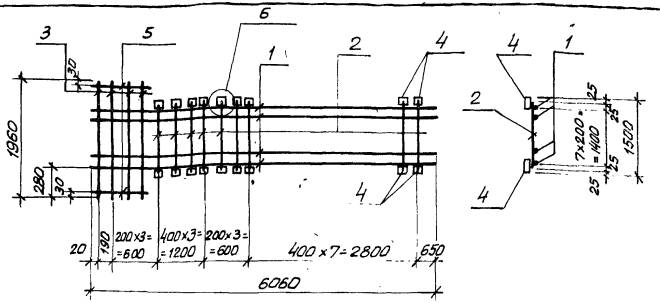


| Формат | Зона | Поз | Обозначение | Наименование | Кол. | Примечание |
|---|---|---|---|---|---|---|
| | | | ТП 902-1-54 -КЖИ- ТТ2 | Документация<br>Технические требования ТТ2 | | |
| | | | | Детали | | |
| 54 | | 1 | | ф16 А III, ГОСТ 5.1459-72*, ℓ=6060 | 8 | 76,5 кг |
| 54 | | 2 | | ф16 А III то же, ℓ=1450 | 14 | 41,6 кг |
| 54 | | 3 | | ф16 А III " ℓ=1960 | 4 | 12,4 кг |
| 54 | | 4 | | -100х6, ГОСТ 103-76 ℓ=100 | 26 | 13,2 кг |
| 54 | | 5 | | ф16 А III ГОСТ 5.1459-72*, ℓ=640 | 2 | 2,0 кг |

Привязан

Взам. инв. №

Инв. № подл.

Подпись и дата

Инв. № подл.

| | | | |
|---|---|---|---|
| Нач. отд. | Шейко | | |
| Н. контр. | Лучковский | | |
| Рук. гр. | Тахтамышева | | |
| Инженер | Мягкая | | |
| Инженер | Коноков | | |

ТП902-1-54 -КЖИ-С15

Сетка арматурная С15

| Стадия | Масса | Масштаб |
|---|---|---|
| Р | 145,7 кг | |
| Лист | Листов | |

Госстрой СССР Союзводоканалпроект Харьковский ВОДОКАНАЛПРОЕКТ

Альбом VII

Типовой проект 902-1-54

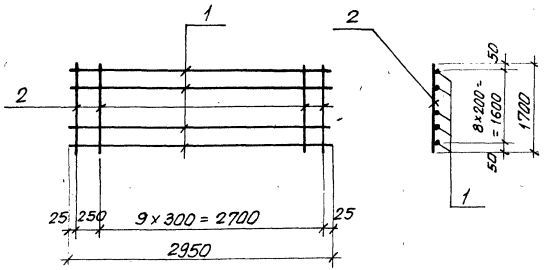


| Формат | Зона | Поз. | Обозначение | Наименование | Кол. | Приме-чание |
|---|---|---|---|---|---|---|
| | | | | Документация | | |
| | | | 902-1-54-КЖИ-ТТ2 | Технические требования ТТ2 | | |
| | | | | Детали | | |
| Б.Ч | | 1 | | ф12AIII, ГОСТ5781-75*, ℓ=2950 | 9 | 23,6 |
| Б.Ч | | 2 | | ф8AI, ГОСТ5781-75, ℓ=1700 | 11 | 7,4 |

Привязан

Инв. №

Взам. инв. №

Подпись и дата

Инв. № подл.

| | | |
|---|---|---|
| Нач. отд. | Шейко | |
| Н. контр. | Чучковский | |
| Рук. гр. | Тахтамышева | |
| Инженер | Мягкая | |
| Инженер | Каноков | |

ТП902-1-54-КЖИ-С16

Сетка арматурная С16

| Стадия | Масса | Масштаб |
|---|---|---|
| Р | 31,0кг | |
| Лист | Листов | |

Госстрой СССР Союзводоканалпроект Харьковский водоканалпроект

Альбом VIII

Типовой проект 902-1-54

## С17, С18 (зеркальное отражение)

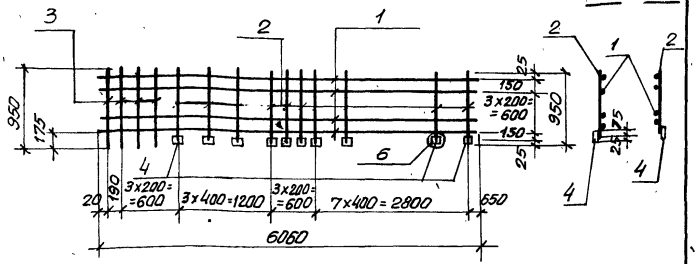


| Изм. | Зона | Поз. | Обозначение | Наименование | Кол. | Примечание |
|---|---|---|---|---|---|---|
| | | | | Документация | | |
| | | | 902-1-54-КЖИ-ТТ2 | Техническое требования ТТ2 | | |
| | | | | Детали | | |
| Б.Ч. | | 1 | | ф12АIII, ГОСТ5.1459-72*, ℓ=6060 | 5 | 26,9кг |
| | | 2 | | ф16АIII, то же, ℓ=925 | 14 | 20,4кг |
| | | 3 | | ф16АIII, " ℓ=950 | 4 | 6,0кг |
| | | 4 | | -100×6, ГОСТ103-76, ℓ=100 | 14 | 6,6кг |

Привязан

Инв.№ подл.

| | | | |
|---|---|---|---|
| Нач.отд. | Шейко | | |
| Н.контр. | Лучковский | | |
| Рук.гр. | Тахтамышева | | |
| Инженер | Мягкая | | |
| Инженер | Каноков | | |

**ТП902-1-54-КЖИ-С17,С18.**

Сетки арматурные С17, С18

| Стадия | Масса | Масштаб |
|---|---|---|
| Р | 59,9кг | — |
| Лист | Листов | |

Госстрой СССР Союзводоканалниипроект Харьковский ВОДОКАНАЛПРОЕКТ

## С19, С20 (зеркальное отражение)

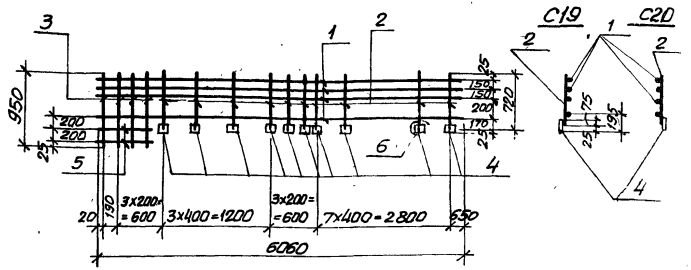


| Изм. | Зона | Поз. | Обозначение | Наименование | Кол. | Примечание |
|---|---|---|---|---|---|---|
| | | | | Документация | | |
| | | | 902-1-54-КЖИ-ТТ2 | Техническое требования ТТ2 | | |
| | | | | Детали | | |
| Б.Ч. | | 1 | | ф16АIII, ГОСТ5.1459-72*, ℓ=6060 | 5 | 38,3кг |
| Б.Ч. | | 2 | | ф16АIII, то же ℓ=695 | 14 | 15,4кг |
| Б.Ч. | | 3 | | ф16АIII, " ℓ=950 | 4 | 6,0кг |
| Б.Ч. | | 4 | | -100×6, ГОСТ103-76, ℓ=100 | 14 | 6,6кг |
| Б.Ч. | | 5 | | ф16АIII, ГОСТ5.1459-72*, ℓ=640 | 2 | 2,0кг |

Привязан

Инв.№ подл. | Подпись и дата | Взам.инв.№ | Инв.№

| | | | |
|---|---|---|---|
| Нач.отд. | Шейко | | |
| Н.контр. | Лучковский | | |
| Рук.гр. | Тахтамышева | | |
| Инженер | Мягкая | | |
| Инженер | Каноков | | |

**ТП902-1-54-КЖИ-С19;С20**

Сетки арматурные С19, С20.

| Стадия | Масса | Масштаб |
|---|---|---|
| Р | 68,3кг | |
| Лист | Листов | |

Госстрой СССР Союзводоканалниипроект Харьковский ВОДОКАНАЛПРОЕКТ

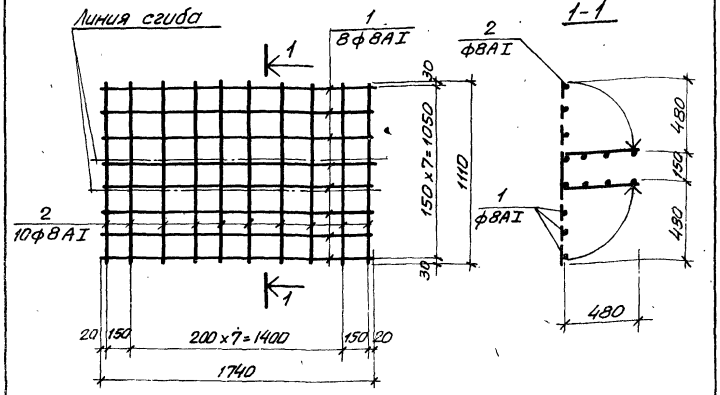


| Формат | Зона | Поз. | Обозначение | Наименование | Кол. | Примеч. |
|---|---|---|---|---|---|---|
| | | | | Документация | | |
| 11 | | | ТП902-1-54-КЖИ-ТТ2 | Технические требования ТТ2 | | |
| | | | | Детали | | |
| Б.Ч | | 1 | | ф8AI ГОСТ5781-75, ℓ=1740 | 8 | 5,6 |
| Б.Ч | | 2 | | ф8AI ГОСТ5781-75, ℓ=1100 | 10 | 4,5 |

Привязан

Инв. №

ТП902-1-54-КЖИ-С21

Сетка арматурная С21

| Стадия | Масса | Масштаб |
|---|---|---|
| Р | 10,1кг | б/м |
| Лист | Листов 1 | |

Нач.отд. Шейко
Н.контр. Лучковский
Рук. гр. Тахтамышев
Ст.инж. Благой
Инженер Доценко

Госстрой СССР Союзводоканалпроект Харьковский ВОДОКАНАЛПРОЕКТ

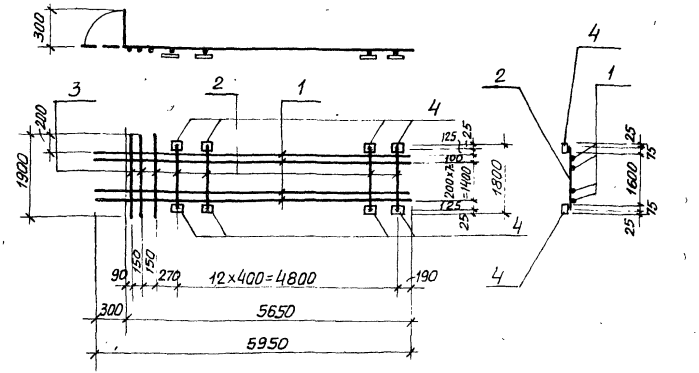


| Формат | Зона | Поз. | Обозначение | Наименование | Кол. | Примечание |
|---|---|---|---|---|---|---|
| | | | | Документация | | |
| | | | ТП902-1-54-КЖИ-ТТ2 | Технические требования | | |
| | | | | Детали | | |
| Б.Ч | | 1 | | ф12AIII, ГОСТ5.1459-72*, ℓ=5950 | 9 | 47,6 кг |
| Б.Ч | | 2 | | ф16AIII, то же ℓ=17.50 | 13 | 35,9 кг |
| Б.Ч | | 3 | | ф20AIII, " ℓ=1900 | 3 | 14,0 кг |
| Б.Ч | | 4 | | -100×6, ГОСТ103-76, ℓ=100 | 26 | 12,2 кг |

Взам. инв. № | Подпись и дата | Инв. № подл.

Привязан

Инв. №

ТП902-1-54-КЖИ-С22

Сетка арматурная С22

| Стадия | Масса | Масштаб |
|---|---|---|
| Р | 109,9кг | б/м |
| Лист | Листов 1 | |

Нач.отд. Шейко
Н.контр. Лучковский
Рук. гр. Тахтамышев
Инженер Мягкая
Инженер Ксюков

Госстрой СССР Союзводоканалпроект Харьковский ВОДОКАНАЛПРОЕКТ

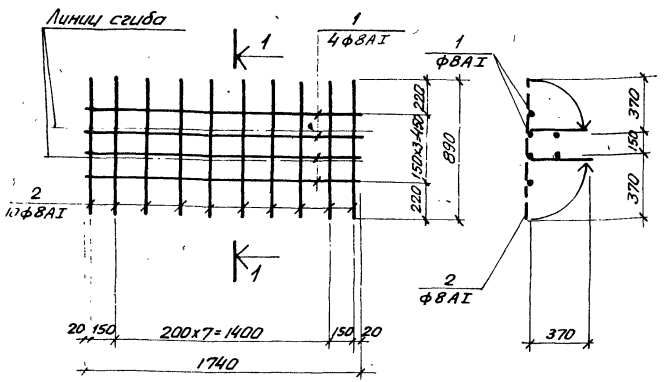


| Формат | Зона | Поз. | Обозначение | Наименование | Кол. | Примеч. |
|---|---|---|---|---|---|---|
| | | | | Документация | | |
| | | | 902-1-54-КЖИ-ТТ2 | Технические требования ТТ2 | | |
| | | | | Детали | | |
| | | 1 | | ф8АI ГОСТ 5781-75 ℓ=1740 | 4 | 2,81 |
| | | 2 | | ф8АI ГОСТ 5781-75 ℓ=890 | 10 | 3,61 |

Привязан

Инв. №

| | | | |
|---|---|---|---|
| Нач. отд. | Шейко | | |
| Н. контр. | Лучковский | | |
| Рук. гр. | Тахтамышев | | |
| Инженер | Благой | | |
| Инженер | Доценко | | |

ТП 902-1-54-КЖИ-С23

Сетка арматурная С23

| Стадия | Масса | Масштаб |
|---|---|---|
| Р | 6,4кг | |

| Лист | Листов 1 |
|---|---|

Госстрой СССР Союзводоканалниипроект Харьковский ВОДОКАНАЛПРОЕКТ

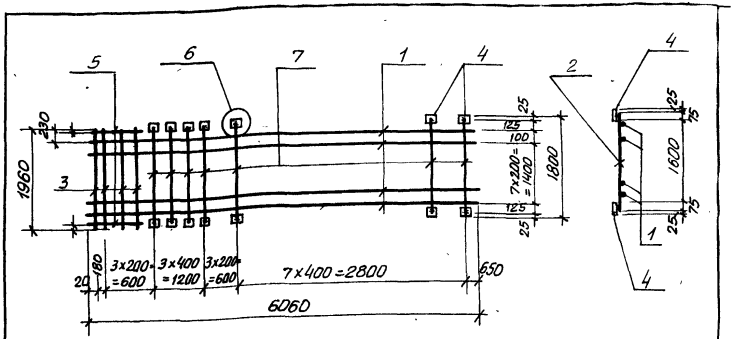


| Формат | Зона | Поз. | Обозначение | Наименование | Кол. | Примечание |
|---|---|---|---|---|---|---|
| | | | | Документация | | |
| | | | ТП902-1-54-КЖИ-ТТ2 | Технические требования ТТ2 | | |
| | | | | Детали | | |
| Б.Ч | | 1 | | ф12АIII, ГОСТ 5.1459-72*, ℓ=6060 | 9 | 48,5кг |
| Б.Ч | | 2 | | ф16АIII, ГОСТ 5.1459-72 ℓ=175.0 | 14 | 38,7кг |
| Б.Ч | | 3 | | ф16АIII, " ℓ=1960 | 4 | 12,4кг |
| Б.Ч | | 4 | | -100х6, ГОСТ 103-76, ℓ=100 | 28 | 13,0кг |
| Б.Ч | | 5 | | ф16АIII, ГОСТ 5.1459-72* ℓ=640 | 2 | 2,0кг |

Привязан

Инв. №

| | | | |
|---|---|---|---|
| Нач. отд. | Шейко | | |
| Н. контр. | Лучковский | | |
| Рук. гр. | Тахтамышев | | |
| Инженер | Мягкая | | |
| Инженер | Коноков | | |

ТП 902-1-54-КЖИ-С24

Сетка арматурная С24

| Стадия | Масса | Масштаб |
|---|---|---|
| Р | 114,6кг | |

| Лист | Листов |
|---|---|

Госстрой СССР Союзводоканалниипроект Харьковский ВОДОКАНАЛПРОЕКТ

Типовой проект 902-1-54 Альбом VIII

## С25; С26 (зеркальное отражение)

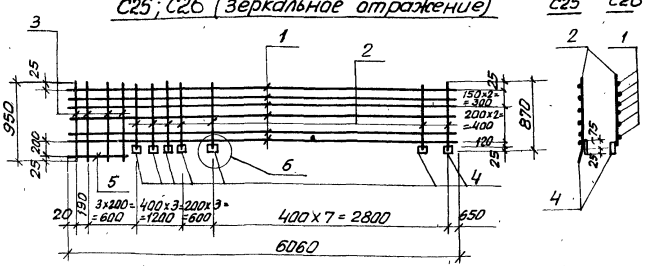


| Формат | Зона | Поз. | Обозначение | Наименование | Кол. | Примечание |
|---|---|---|---|---|---|---|
| | | | | **Документация** | | |
| | | | ТП902-1-54 -КЖИ-ТТ2 | Технические требования ТТ2 | | |
| | | | | **Детали** | | |
| Б.Ч | | 1 | | ф16АIII, ГОСТ5.1459-72*, ℓ=6060 | 5 | 47,8кг |
| Б.Ч | | 2 | | ф16АIII, то же ℓ=845 | 14 | 18,7кг |
| Б.Ч | | 3 | | ф16АIII, " ℓ=950 | 4 | 6,0 кг |
| Б.Ч | | 4 | | -100х6, ГОСТ103-76, ℓ=100 | 14 | 6,6кг |
| Б.Ч | | 5 | | ф16АIII ГОСТ5.1459-72* ℓ=640 | 1 | 1,0кг |

Привязан

Инв.№

| | | | |
|---|---|---|---|
| Нач.отд. | Шейко | | |
| Н.контр. | Лучковский | | |
| Рук.гр. | Тахтамышев | | |
| Инженер | Мягкая | | |
| Инженер | Каюков | | |

ТП902-1-54 -КЖИ-С25; С26

Сетки арматурные С25, С26

| Стадия | Масса | Масштаб |
|---|---|---|
| Р | 80,1кг | 1:50 |
| Лист | Листов 1 | |

Госстрой СССР Союзводоканалмонтажпроект Харьковский ВОДОКАНАЛПРОЕКТ

Типовой проект 902-1-54 Альбом VIII

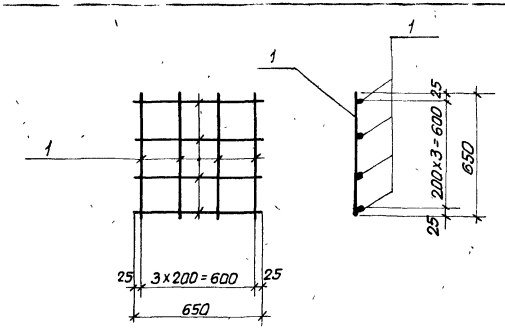


| Формат | Зона | Поз. | Обозначение | Наименование | Кол. | Примечание |
|---|---|---|---|---|---|---|
| | | | | **Документация** | | |
| 11 | | | ТП902-1-54-КЖИ-ТТ2 | Технические требования ТТ2 | | |
| | | | | **Детали** | | |
| Б.Ч | | 1 | | ф10АI, ГОСТ5781-75, ℓ=650 | 8 | 3,2 кг |

Привязан

Взам.инв.№

Подпись и дата

Инв.№

Инв.№ подл.

| | | | |
|---|---|---|---|
| Нач.отд. | Шейко | | |
| Н.контр. | Лучковский | | |
| Рук.гр. | Тахтамышев | | |
| Инженер | | | |
| Инженер | | | |

ТП902-1-54 -КЖИ-С27

Сетка арматурная С27

| Стадия | Масса | Масштаб |
|---|---|---|
| Р | 3,2кг | |
| Лист | Листов 1 | |

Госстрой СССР Союзводоканалмонтажпроект Харьковский ВОДОКАНАЛПРОЕКТ

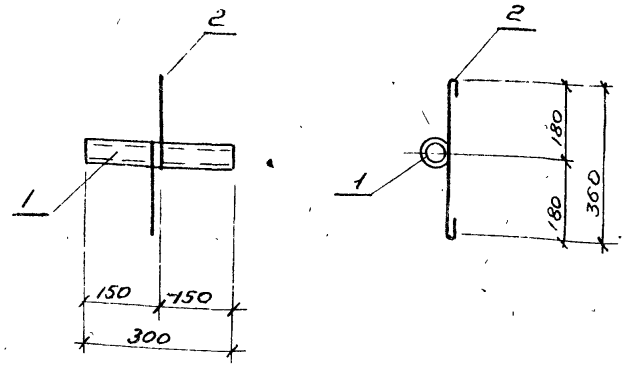


| Форма | Зона | Поз. | Обозначение | Наименование | Кол. | Прим. |
|---|---|---|---|---|---|---|
| | | | | Документация | | |
| | | | ТП902-1-54-КЖИ-ТТ2 | Технические требования ТТ2 | | |
| | | | | | | |
| | | | | Детали | | |
| Б.Ч | | 1 | | 2а3.Тр.Ф25, ГОСТ 3262-75*, ℓ=300 | 1 | 0,73кг |
| Б.Ч | | 2 | | Ф6АI, ГОСТ 5781-75, ℓ=500 | 1 | 0,11кг |

Привязан

Инв. №

| | | |
|---|---|---|
| Нач. отд. | Шейко | |
| Н. конт. | Лучковский | |
| Рук. гр. | Тахтамышева | |
| Инж. | Мягкая | |
| Инж. | Каюков | |

ТП902-1-54 -КЖИ-МН12

Изделие закладное МН12

| Стадия | Масса | Масштаб |
|---|---|---|
| Р | 0,84кг | 1:10 |

Лист | Листов

Госстрой СССР
Союзводоканалнийпроект
Харьковский
Водоканалпроект

Типовой проект 902-1-54 Альбом VII

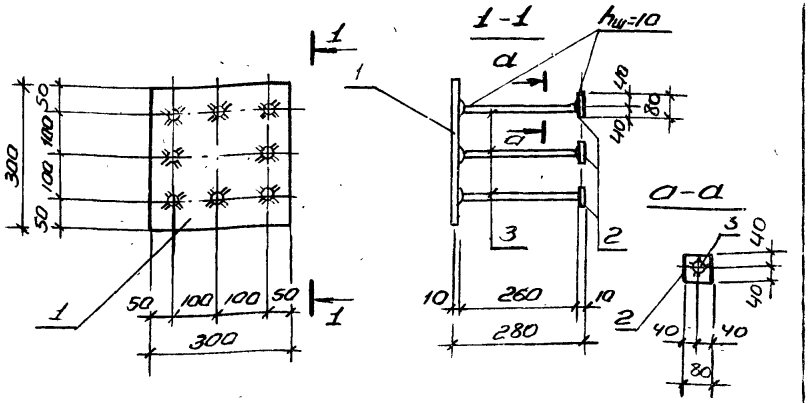


| Форма | Зона | Поз. | Обозначение | Наименование | Кол. | Прим. |
|---|---|---|---|---|---|---|
| | | | | Документация | | |
| | | | ТП902-1-54-КЖИ-ТТ2 | Технические требования | | |
| | | | | | | |
| | | | | Детали | | |
| Б.Ч | | 1 | | -300×10, ГОСТ 82-70*, ℓ=300 | 1 | 7,1кг |
| Б.Ч | | 2 | | -80×10, ГОСТ 103-76, ℓ=80 | 8 | 4,1кг |
| Б.Ч | | 3 | | Ф16АIII, ГОСТ 5.1459-72*, ℓ=280 | 8 | 3.3кг |

Взам. инв. №

Подпись и дата

Инв. № подл.

Привязан

Инв. №

| | | |
|---|---|---|
| Нач. отд. | Шейко | |
| Н. конт. | Лучковский | |
| Рук. гр. | Тахтамышева | |
| Инжен. | Мягкая | |
| Инжен. | Каюков | |

ТП902-1-54 - КЖИ-МН11

Изделие закладое МН11

| Стадия | Масса | Масшт. |
|---|---|---|
| Р | 14.5кг | 1:10 |

Лист | Листов

Госстрой СССР
Союзводоканалпроект
Харьковский
Водоканалпроект

Типовой проект 902-1-54 Альбом VII

МН 14

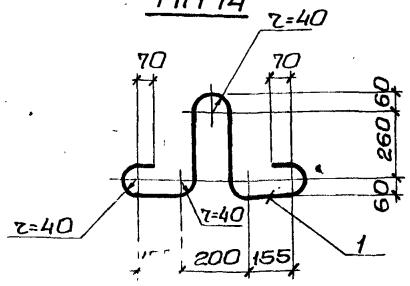


МН 26

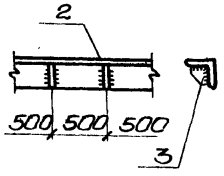


| Формат | Зона | Поз. | Обозначение | Наименование | Кол. | Примечание |
|---|---|---|---|---|---|---|
| | | | | Документация | | |
| А1 | | | 902-1-54 -КЖИ-ТТ2 | Технические требования ТТ2 | | |
| | | | | МН 14 | | 4,3кг |
| | | | | Детали | | |
| Б.Ч. | | 1 | | ф22АI ГОСТ 5781-75, ℓ=1450 | 1 | |
| | | | | МН 26 | | 17,1кг |
| | | | | Детали | | |
| Б.Ч. | | 2 | | ∠125×8 ГОСТ 8509-72, ℓ=1000 | 1 | 15,5 |
| Б.Ч. | | 3 | | -100×10 ГОСТ 103-76, ℓ=100 | 2 | 1,6 |

Привязан:

Инв. №

ТП 902-1-54 -КЖИ-МН14, МН26

Изделие закладное МН14; МН26

| Стадия | Масса | Масштаб |
|---|---|---|
| Р | см. табл. | |
| Лист | Листов | |

Госстрой СССР Союзводоканалниипроект Харьковский Водоканалпроект

| | | |
|---|---|---|
| Нач. отд. | Шейко | |
| Н. контр. | Лучковский | |
| Рук. груп. | Тахтамышева | |
| Инжен. | Мягкая | |
| Инжен. | Канюков | |

Типовой проект 902-1-54 Альбом VII

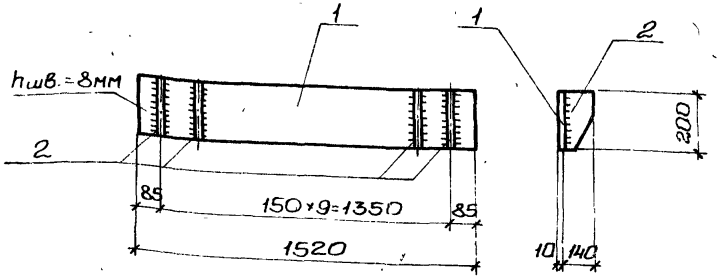


| Формат | Зона | Поз. | Обозначение | Наименование | Кол. | Примечание |
|---|---|---|---|---|---|---|
| | | | | Документация | | |
| А1 | | | 902-1-54 -КЖИ-ТТ2 | Технические требования ТТ2 | | |
| | | | | Детали | | |
| Б.Ч. | | 1 | | -200×10, ГОСТ 9903-74, ℓ=1520 | 1 | 23,9кг |
| Б.Ч. | | 2 | | -140×10, ГОСТ 103-76, ℓ=200 | 10 | 2,2кг |

Привязан:

Инв. №

Подпись и дата | Взам. инв. № | Инв. № подл.

ТП 902-1-54 -КЖИ-МН 13

Изделие закладное МН 13

| Стадия | Масса | Масштаб |
|---|---|---|
| Р | 45,9кг | |
| Лист | Листов | |

Госстрой СССР Союзводоканалниипроект Харьковский Водоканалпроект

| | | |
|---|---|---|
| Нач. отд. | Шейко | |
| Н. контр. | Лучковский | |
| Рук. груп. | Тахтамышева | |
| Инжен. | Мягкая | |
| Инжен. | Канюков | |

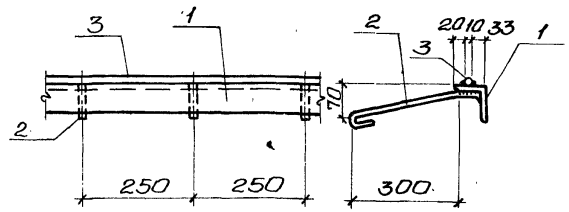


Альбом VII

Типовой проект 902-1-54

| Формат | Зона | Поз. | Обозначение | Наименование | К-во | Примечание |
|---|---|---|---|---|---|---|
| | | | | | | |
| | | | | Документация | | |
| 11 | | | 902-1-54 -КЖИ-ТТ2 | Технические требования ТТ2 | | |
| | | | | | | |
| | | | | Сборочные единицы и детали. | | |
| Б.4. | | 1 | | ∠63×5 ГОСТ 8509-72 ℓ=1000 | 1п.м | 4,8кг |
| Б.4. | | 2 | | ф8АI ГОСТ 5781-75 ℓ=400 | 4 | 0,64кг |
| Б.4. | | 3 | | □10×10 ГОСТ 2591-71 ℓ=1000 | 1п.м | 0,96кг |

Взам. инв. N

Подпись и дата

Инв. N подл.

Привязан:

Инв. №

| | | |
|---|---|---|
| Нач отд. | Шейко | |
| Н.контр. | Лучковский | |
| Рук. груп. | Тахтомышева | |
| Инженер | Мягкая | |
| Инженер | Перова | |

ТП 902-1-54 -КЖИ-МН17

Изделие закладное МН 17

| Стадия | Масса | Масштаб |
|---|---|---|
| Р | 6,4кг | 1:10 |
| Лист | Листов 1 | |

Госстрой СССР
Союзводоканалниипроект
Харьковский
Водоканалпроект

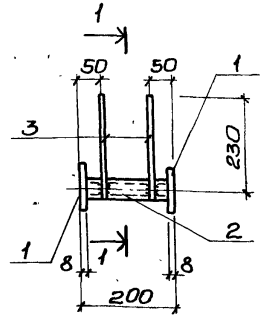


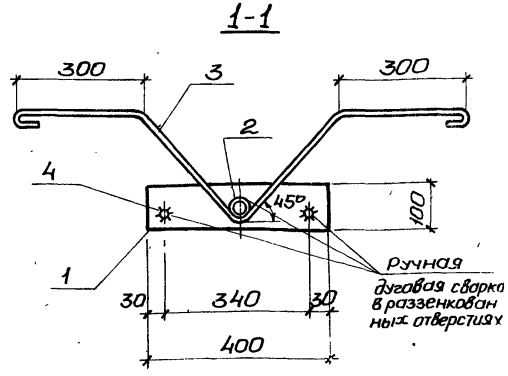


Альбом VII

Типовой проект 902-1-54

| Формат | Зона | Поз. | Обозначение | Наименование | Кол. | Примечание |
|---|---|---|---|---|---|---|
| | | | | | | |
| | | | | Документация | | |
| 11 | | | 902-1-54-КЖИ-ТТ2 | Технические требования ТТ2 | | |
| | | | | | | |
| | | | | Сборочные единицы и детали. | | |
| Б.4. | | 1 | | -100×8 ГОСТ 103-76 ℓ=400 | 2 | 5,0кг |
| Б.4. | | 2 | | Тр. ф 20 ГОСТ 3262-75* ℓ=200 | 1 | 0,43кг |
| Б.4. | | 3 | | ф12АI ГОСТ 5781-75 ℓ=1470 | 2 | 2,62кг |
| Б.4. | | 4 | | ф12АI ГОСТ 5781-75 ℓ=192 | 2 | 0,35кг |

Взам. инв. N

Подпись и дата

Инв. N подл.

Привязан:

Инв. N

| | | |
|---|---|---|
| Нач отд. | Шейко | |
| Н.контр. | Лучковский | |
| Рук. груп. | Тахтомышева | |
| Инжен. | Мягкая | |
| Инжен. | Перова | |

ТП 902-1-54 -КЖИ-МН16

Изделие закладное МН16

| Стадия | Масса | Масштаб |
|---|---|---|
| Р | 8,4кг | 1:10 |
| Лист | Листов 1 | |

Госстрой СССР
Союзводоканалниипроект
Харьковский
Водоканалпроект

16901-07 61

Мн18, Мн-25

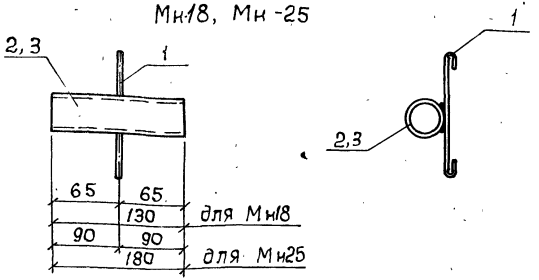


| Формат | Зона | Поз. | Обозначение | Наименование | К-во | Примечание |
|---|---|---|---|---|---|---|
| | | | | Документация | | |
| | | | 902-1-54 -КЖИ-ТТ2 | Технические требования ТТ2 | | |
| | | | | Мн18 | | 0,8 кг |
| | | | | Детали | | |
| | | 1 | | ф6 AI, ГОСТ 5781-75, ℓ=800 | 1 | 0,2 кг |
| | | 2 | | тр. 57×3,5, ГОСТ 10704-76 ℓ=130 | 1 | 0,6 кг |
| | | | | Мн25 | | 0,5 кг |
| | | | | Детали | | |
| | | 1 | | ф6 AI, ГОСТ 5781-75, ℓ=500 | 1 | 0,2 кг |
| | | 3 | | тр. 25×2,0 ГОСТ 10704, ℓ=180 | 1 | 0,3 кг |

Привязан:

Инв. №

| | | | |
|---|---|---|---|
| Нач.отд. | Шейко | | |
| Н. контр. | Лучковский | | |
| Рук. груп. | Тахтамышева | | |
| Инженер | Мягкая | | |
| Инженер | Петрова | | |

ТП 902-1-54 -КЖИ-Мн18, Мн25

Изделие закладное Мн-18, Мн-25

| Стадия | Масса | Масштаб |
|---|---|---|
| Р | см. таблицу | |
| Лист | Листов | |

Госстрой СССР Союзводоканалниипроект Харьковский Водоканалниипроект

Альбом

Типовой проект 902-1-54

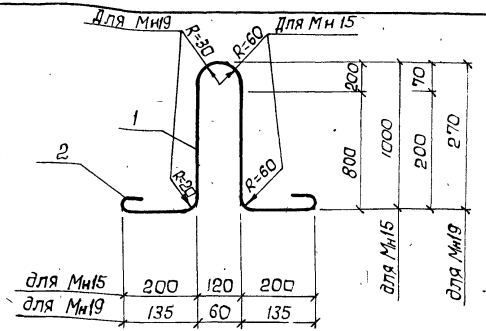


| Формат | Зона | Поз. | Обозначение | Наименование | К-во | Примечание |
|---|---|---|---|---|---|---|
| | | | | Документация | | |
| | | | 902-1-54 -КЖИ-ТТ2 | Технические требования ТТ2 | | |
| | | | | Мн15 | | |
| | | | | Детали | | |
| Б.Ч. | | 1 | | ф32 AIIIC ГОСТ 5781-75 ℓ=2330 | 1 | 14,7 |
| | | | | Мн19 | | |
| | | | | Детали | | |
| Б.Ч. | | 2 | | ф10 AI ГОСТ 5781-75 ℓ=960 | 1 | 0,60 кг |

Инв. № подл. | Подпись и дата | Взам. инв. №

Привязан

Инв. №

| | | | |
|---|---|---|---|
| Нач.отд. | Шейко | | |
| Н. контр. | Лучковский | | |
| Рук. груп. | Тахтамышева | | |
| Инженер | Мягкая | | |
| Инженер | Петрова | | |

ТП 902-1-54 -КЖИ-Мн15, Мн19

Изделие закладное Мн-15, Мн19

| Стадия | Масса | Масштаб |
|---|---|---|
| Р | см. таблицу | |
| Лист | Листов | |

Госстрой СССР Союзводоканалниипроект Харьковский Водоканалпроект

16991-07 С5

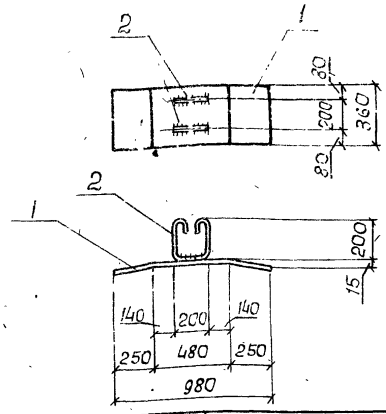


| Формат | Зона | Поз. | Обозначение | Наименование | Кол. | Примечание |
|---|---|---|---|---|---|---|
| | | | | Документация | | |
| 11 | | | 902-1-54 -КЖИ-ТТ2 | Технические требования ТТ2 | | |
| | | | | Детали | | |
| б/ч | | 1 | | -360×10, ГОСТ 82-70, ℓ=980 | 1 | 27,7кг |
| б/ч | | 2 | | ф10АI, ГОСТ 5781-75, ℓ=750 | 2 | 1,0кг |

Привязан

Инв. №

ТП 902-1-54 -КЖИ-Мн20

Изделие закладное Мн20

| Стадия | Масса | Масштаб |
|---|---|---|
| Р | 28,7кг | 1:25 |
| Лист | Листов | |

Госстрой СССР Союзводоканалниипроект Харьковский Водоканалпроект

| | | |
|---|---|---|
| Нач.отд. | Шейко | |
| Н.контр. | Лучковский | |
| Рук.гр. | Тахтамышева | |
| Ст.инж. | Кот | |
| Инженер | Каюков | |

Альбом VII

Типовой проект 902-1-54

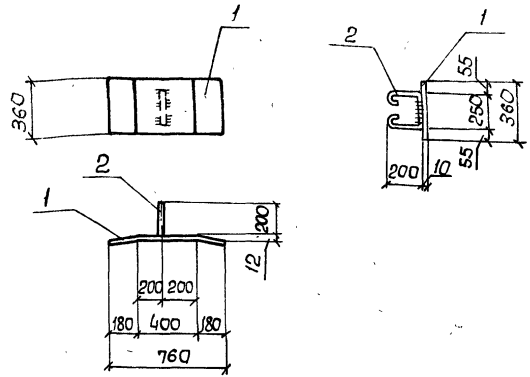


| Формат | Зона | Поз. | Обозначение | Наименование | Кол. | Примечание |
|---|---|---|---|---|---|---|
| | | | | Документация | | |
| 11 | | | 902-1-54 -КЖИ-ТТ2 | Технические требования ТТ2 | | |
| | | | | Детали | | |
| б/ч | | 1 | | -360×10, ГОСТ 80-70, ℓ=760 | 1 | 21,5кг |
| б/ч | | 2 | | ф10АI, ГОСТ 5781-75, ℓ=800 | 1 | 0,5кг |

Привязан

Инв. №

Взам.инв.№ | Подпись и дата | Инв.№ подл.

ТП 902-1-54 -КЖИ-Мн24

Изделие закладное Мн24

| Стадия | Масса | Масштаб |
|---|---|---|
| Р | 22,0кг | 1:25 |
| Лист | Листов | |

Госстрой СССР Союзводоканалниипроект Харьковский Водоканалпроект

| | | |
|---|---|---|
| Нач.отд. | Шейко | |
| Н.контр. | Лучковский | |
| Рук.гр. | Тахтамышева | |
| Ст.инж. | Кот | |
| Инженер | Каюков | |

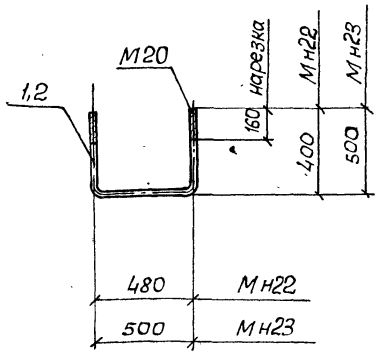


| Формат | Зона | Поз. | Обозначение | Наименование | Кол. | Примечание |
|---|---|---|---|---|---|---|
| | | | | Документация | | |
| 11 | | | 902-1-54 -КЖИ-ТТ2 | Технические требования ТТ2 | | |
| | | | | Мн22 | | |
| | | | | Детали | | |
| Б.Ч. | | 1 | | Болт с гайкой и шайбой Ф20АI, ℓ=1300 | 1 | 3,3 кг |
| | | | | Мн23 | | |
| | | | | Детали | | |
| Б.Ч. | | 2 | | Болт с гайкой и шайбой Ф20АI ℓ=1500 | 1 | 3,8 кг |

Привязан

Инв. №

| | | | |
|---|---|---|---|
| Нач.отд. | Шейко | | |
| Н.контр. | Лучковский | | |
| Рук.груп. | Тахтамышев | | |
| Инженер | Мягкая | | |
| Инженер | Перова | | |

902-1-54 -КЖИ Мн22, Мн23

Изделие закладное Мн22, Мн23

| Стадия | Масса | Масштаб |
|---|---|---|
| Р | см. табл. | 1:10 |
| Лист | Листов | |

Госстрой СССР Союзводоканалниипроект Харьковский Водоканалпроект

Альбом VII

Типовой проект 902-1-54

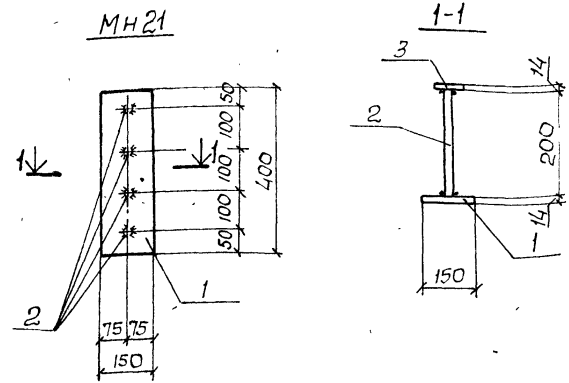


| Формат | Зона | Поз. | Обозначение | Наименование | К-во | Примечание |
|---|---|---|---|---|---|---|
| | | | | Документация | | |
| | | | ТП 902-1-54 -КЖИ-ТТ2 | Технические требования | | |
| | | | | Детали | | |
| Б.Ч. | | 1 | | -120×14 ГОСТ103-76, ℓ=400 | 1 | 6,1 кг |
| Б.Ч. | | 2 | | ф18 AIII ГОСТ 5781-82*ℓ=200 | 4 | 1,6 кг |
| Б.Ч. | | 3 | | -60×14 ГОСТ103-76 ℓ=60 | 4 | 1,6 кг |

Привязан:

Инв. №

| | | | |
|---|---|---|---|
| Нач.отд. | Шейко | | |
| Н.контр. | Лучковский | | |
| Рук.груп. | Тахтамышев | | |
| Инженер | Любчич | | |
| Инженер | Мягкая | | |

ТП 902-1-54 -КЖИ-Мн21

Изделие закладное Мн21

| Стадия | Масса | Масштаб |
|---|---|---|
| Р | 9,1 | 1:10 |
| Лист | Листов | |

Госстрой СССР Союзводоканалниипроект Харьковский Водоканалпроект

Взам. инв. № | Подпись и дата | Инв. № подл.

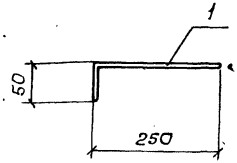


| Формат | Зона | Поз. | Обозначение | Наименование | Кол. | Примечание |
|---|---|---|---|---|---|---|
| | | | | | | |
| | | | | | | |
| | | | | Документация | | |
| | | | ТП902-1-54-КЖИ-ТТ2 | Техническая требования | | |
| | | | | | | |
| | | | | Детали | | |
| А4 | | 1 | | ф12АIII 20СТ5.1459-72*, ℓ=300 | 1 | 0,27 |

Привязан

Инв. №

| | | | |
|---|---|---|---|
| Нач.отд. | Шейко | | |
| Н.контр. | Пучковский | | |
| Рук.груп. | Тахтамышева | | |
| Инженер | Каюкова | | |
| Инженер | Мягкая | | |

ТП902-1-54-КЖИ-Мс3

Изделие соединительное Мс3

| Стадия | Масса | Масштаб |
|---|---|---|
| Р | 0,27кг | |
| Лист | Листов | |

Госстрой СССР Союзводоканалниипроект Харьковский Водоканалпроект

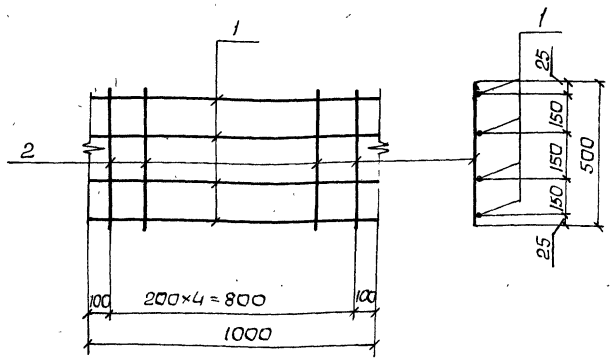


| Формат | Зона | Поз. | Обозначение | Наименование | Кол. | Примечание |
|---|---|---|---|---|---|---|
| | | | | | | |
| | | | | Документация | | |
| | | | ТП902-1-54-КЖИ-ТТ2 | Техническая требования | | |
| | | | | | | |
| | | | | Детали | | |
| | | 1 | | ф 8АI, 20СТ5781-75, ℓ=1000 | 4 | 1,6 кг |
| | | 2 | | ф 8АI То же, ℓ=500 | 5 | 1,0 кг |

Взам.инв.№

Подпись и дата

Инв.№подл.

Привязан

Инв.№

| | | | |
|---|---|---|---|
| Нач.отд. | Шейко | | |
| Н.контр. | Пучковский | | |
| Рук.груп. | Тахтамышева | | |
| Инженер | Каюкова | | |
| Инженер | Мягкая | | |

ТП902-1-54 -КЖИ-Мс5

Изделие соединительное Мс5

| Стадия | Масса | Масштаб |
|---|---|---|
| Р | 2,6 кг | |
| Лист | Листов | |

Госстрой СССР Союзводоканалниипроект Харьковский Водоканалпроект

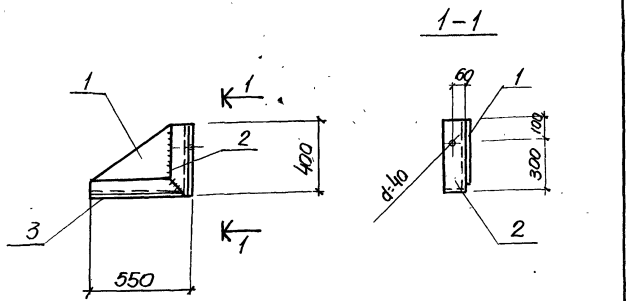


| Формат | Зона | Поз | Обозначение | Наименование | Кол. | Примеч. |
|---|---|---|---|---|---|---|
| | | | | Документация | | |
| | | | 902-1-54-КЖИ-ТТ2 | Технические требования | | |
| | | | | Детали | | |
| Б.Ч | | 1 | | -380х10 ГОСТ 103-76 ℓ=525 | 1 | 15.7кг |
| Б.Ч | | 2 | | L125х14 ГОСТ 8509-72 ℓ=400 | 1 | 10.5кг |
| Б.Ч | | 3 | | L125х14 ГОСТ 8509-72 ℓ=550 | 1 | 14.4кг |

Привязан

Инв.№

| | | |
|---|---|---|
| Нач.отд | Шейко | |
| Н.контр | Лучковский | |
| Рук.груп | Тахтомышева | |
| Инженер | Мягкая | |
| Инженер | Перова | |

ТП 902-1-54 - КЖИ- Мс 12

Изделие соединительное Мс 12

| Стадия | Масса | Масштаб |
|---|---|---|
| Р | 40.6кг | |
| Лист | Листов 1 | |

Госстрой СССР Союзводоканалниипроект Ассоциация Водоканалпроект

gost.e-ecolog.ru

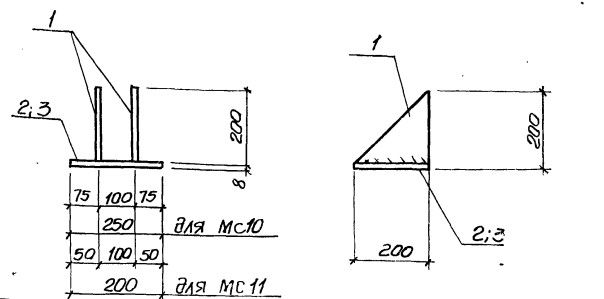


| Формат | Зона | Поз | Обозначение | Наименование | Кол. | Примеч |
|---|---|---|---|---|---|---|
| | | | | Документация | | |
| | | | ТП 902-1-54-КЖИ-ТТ2 | Технические требования | | |
| | | | | Мс10 | | 5.61кг |
| Б.Ч | | 1 | | -200х8 ГОСТ 103-76 ℓ=200 | 2 | 2.51кг |
| Б.Ч | | 2 | | -200х8 ГОСТ 103-76 ℓ=250 | 1 | 3.1кг |
| | | | | Мс 11 | | 5.02кг |
| Б.Ч | | 1 | | -200х8 ГОСТ 103-76 ℓ=200 | 2 | 2.51кг |
| Б.Ч | | 3 | | -200х8 ГОСТ 103-76 ℓ=200 | 1 | 2.51кг |

Взам.инв.№

Привязан

Инв.№

Подпись и дата

| | | |
|---|---|---|
| Нач.отд | Шейко | |
| Н.контр | Лучковский | |
| Рук.груп | Тахтомышева | |
| Инженер | Мягкая | |
| Инженер | Перова | |

Т.П 902-1-54-КЖИ-Мс10; Мс11

Изделия закладные Мс10; Мс11

| Лит | Масса | Масштаб |
|---|---|---|
| | см. таблицу | |
| Лист | Листов 1 | |

Госстрой СССР Союзводоканалниипроект Ассоциация Водоканалпроект