ТИПОВОЙ ПРОЕКТ
902-1-54
КАНАЛИЗАЦИОННАЯ НАСОСНАЯ СТАНЦИЯ ПРОИЗВОДИТЕЛЬНОСТЬЮ 200 - 1200 м³/час НАПОРОМ 12-27 м ПРИ ГЛУБИНЕ ЗАЛОЖЕНИЯ ПОДВОДЯЩЕГО КОЛЛЕКТОРА 4,0; 5,5 и 7,0 м

АЛЬБОМ IV

СОСТАВ ПРОЕКТА:

АЛЬБОМ I	Технологические решения. Отопление и вентиляция. Внутренний водопровод и канализация.
АЛЬБОМ II	Архитектурно-строительные решения (глубина заложения подводящего коллектора 4.0; 5,5 и 7.0 м). Надземная часть. Общие чертежи, узлы и детали.
АЛЬБОМ III	Архитектурно-строительные решения (глубина заложения подводящего коллектора 4.0 м). Подземная часть (вариант из монолитного железобетона).
АЛЬБОМ IV	Архитектурно-строительные решения (глубина заложения подводящего коллектора 5.5 м). Подземная часть (вариант из монолитного железобетона).
АЛЬБОМ V	Архитектурно-строительные решения (глубина заложения подводящего коллектора 7.0). Подземная часть (вариант из монолитного железобетона).
АЛЬБОМ VI	Архитектурно-строительные решения (глубина заложения подводящего коллектора 5.5 м). Подземная часть (вариант из сборного железобетона).
АЛЬБОМ VII	Сборные железобетонные изделия (глубина заложения подводящего коллектора 5.5 м).
АЛЬБОМ VIII	Архитектурно-строительные решения (глубина заложения подводящего коллектора 7.0 м). Подземная часть (вариант из сборного железобетона).
АЛЬБОМ IX	Сборные железобетонные изделия (глубина заложения подводящего коллектора 7.0 м).
АЛЬБОМ X	Архитектурно-строительные решения (глубина заложения подводящего коллектора 7.0 м). Подземная часть (вариант "сборная стена в грунте").
АЛЬБОМ XI	Сборные железобетонные изделия (глубина заложения подводящего коллектора 7.0 м). Вариант "сборная стена в грунте".
АЛЬБОМ XII	Электрооборудование, автоматизация и технологический контроль. Чертежи монтажной зоны.
АЛЬБОМ XIII	Нестандартизированное оборудование.
АЛЬБОМ XIV	Заказные спецификации.
АЛЬБОМ XV	Сметы (глубина заложения подводящего коллектора 4.0 м). подземная часть (вариант из монолитного железобетона).
АЛЬБОМ XVI	Сметы (глубина заложения подводящего коллектора 5.5 м). подземная часть (вариант из монолитного железобетона).
АЛЬБОМ XVII	Сметы (глубина заложения подводящего коллектора 7.0 м). подземная часть (вариант из монолитного железобетона).
АЛЬБОМ XVIII	Сметы (глубина заложения подводящего коллектора 5.5 и 7.0 м). подземная часть (вариант из сборного железобетона).
АЛЬБОМ XIX	Сметы (глубина заложения подводящего коллектора 7,0 м). подземная часть (вариант "сборная стена в грунте").
АЛЬБОМ XX	Сметы Общая часть.

Утвержден протоколом Технического совета института "Союзводоканалпроект" от 19 июня 1980 г. № 43 и введен в действие В/О "Союзводоканалниипроект" с 1 декабря 1980 г. приказ № 285 от 30 октября 1980 г.

Разработан проектным институтом Харьковский Водоканалпроект"

Главный инженер института Бондаренко Г.А.

Главный инженер проекта Лялюк В.С.

Привязан.

Инв. №

16991-04 2

gost.e-ecolog.ru

Содержание

NN п/п.	Наименование	N листа	стр.
1	Содержание	2	2
2	Общие данные	КЖ-1	3
3	Планы на отм. -4.750 и -6.605 Разрез 1-1	КЖ-2	4
4	Схема расположения элементов подземной части (открытый способ в сухих грунтах)	КЖ-3	5
5	СТм1 Развертка. (открытый способ в сухих грунтах)	КЖ-4	6
6	Схема расположения элементов подземной части (опускной способ в мокрых грунтах)	КЖ-5	7
7	СТм1. Развертка. (опускной способ в мокрых грунтах)	КЖ-6	8
8	Плита днища ПДм1 Общий вид и схема армирования (открытый способ в сухих грунтах)	КЖ-7	9
9	Плита днища ПДм1. Общий вид и схема армирования (опускной способ в мокрых грунтах с водоотливом).	КЖ-8	10
10	Плита днища ПДм1. Общий вид и схема армирования (погружение колодца в тиксотропной рубашке в мокрых грунтах)	КЖ-9	11
11	Плита днища ПДм1. Схема армирования Раскрой сеток (открытый способ в сухих грунтах и опускной способ в мокрых грунтах)	КЖ-10	12
12	СТм1 Схема армирования (открытый способ в сухих грунтах)	КЖ-11	13
13	СТм1 Схема армирования (опускной способ в мокрых грунтах с водоотливом)	КЖ-12	14
14	СТм1 Схема армирования (погружение колодца в тиксотропной рубашке в мокрых грунтах)	КЖ-13	15
15	СТм1. Схема армирования. Сетки. Каркас Кр3 (открытый способ в сухих грунтах и опускной способ в мокрых грунтах)	КЖ-14	16
16	СТм2 Схема армирования	КЖ-15	17
17	Ркм1 Перекрытия на отм. 0.000 Общий вид	КЖ-16	18
18	Ркм1. Перекрытия на отм. 0.000 Пм1 Схема армирования	КЖ-17	19
19	Пм1. Схема армирования Разрезы 3-3 ÷ 8-8. Узел 2	КЖ-18	20
20	Ркм1 Перекрытия на отм. 0.000 Балка Бм 1, Бм 1А (t=-20°С; t=-30°С)	КЖ-19	21
21	Ркм1 Перекрытия на отм. 0.000 Балка Бм1, Бм 1А (t=-40°С).	КЖ-20	22
22	Ркм1 Перекрытия на отм. 0.000 Балка Бм 2 (t=-20°; t=-30°С)	КЖ-21	23
23	Ркм1 Перекрытия на отм. 0.000 Балка Бм 2 (t=-40°С)	КЖ-22	24
24	Ркм1 Перекрытия на отм 0.000 Балки Бм3, Бм3А, Бм4, Бм4А	КЖ-23	25
25	Ркм1 Перекрытия на отм. 0.000 Балки Бм 5, Бм 5А, Бм 6	КЖ-24	26
26	Ркм1 Перекрытия на отм. 0.000 С-8 ÷ С16. Каркасы Кр 13 ÷ Кр 15	КЖ-25	27
27	Ркм 2 Перекрытия на отм - 4.750 Общий вид	КЖ-26	28
28	Ркм 2 Перекрытия на отм.- 4.750 Пм1 Схема армирования Балки Бм1 ÷ Бм3	КЖ-27	29
29	Ркм 2 Перекрытия на отм. - 4.750 ° Балки Бм 4 ÷ Бм 6	КЖ-28	30
30	Ркм 2 Перекрытия на отм. - 4.750 Балки Бм 7, Бм 8. Колонна Км 1	КЖ-29	31
31	Ркм 2 Перекрытия на отм.- 4.750 ЛТм 1 Схема армирования	КЖ-30	32
32	Ркм2 Перекрытия на отм.- 4.750 Каркасы Кр 16 ÷ Кр 24. Сетка С 17	КЖ-31	33
33	Ркм 2 Перекрытия на отм - 4.750 Ведомость стержней	КЖ-32	34
34	Закладные изделия МН 11 ÷ МН 18	КЖ-33	35

Типовой проект 902-1-54 Альбом IV

Альбом IV

Типовой проект 902-1-54

Расчетные схемы

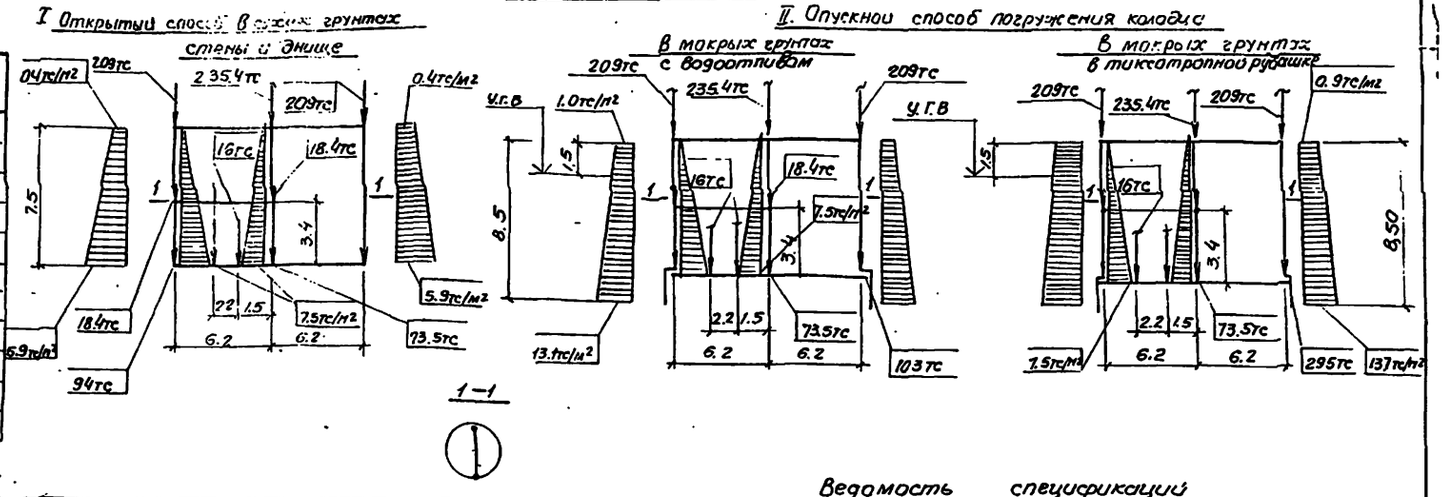

Ведомость основных комплектов рабочих чертежей

Обозначение	Наименование	Примечан.
-МК	Технологические решения	
-ОВ	Отопление и вентиляция	
-ВК	Внутренний водопровод и канализация	
-АР	Архитектурные решения	
-КЖ	Конструкции железобетонные	
КМ	Конструкции металлические	
ЭО	Электрооборудование, автоматизация	
ЭА	Технологический контроль	
М	Нестандартизированное оборудование	

Ведомость рабочих чертежей основного комплекта ТП 902-1- -кж

Лист	Наименование	Примечание
1	Общие данные	
2	Планы на отм.-4.750; -6.605 Разрез 1-1	
3	Схема расположения элементов подземной части (открытый способ в сухих грунтах)	
4	СТМ1 Развертка (открытый способ в сухих грунтах)	
5	Схема расположения элементов подземной части (опускной способ в мокрых грунтах)	
6	СТМ1 Развертка (опускной способ в мокрых грунтах)	
7	Плита днища ПДМ1 Общий вид и схема армирования (открытый способ в сухих грунтах).	
8	Плита днища ПДМ1. Общий вид и схема армирования (опускной способ в мокрых грунтах с водоотливом)	
9	Плита днища ПДМ1. Общий вид и схема армирования (погружение колодца в тиксотропной рубашке в мокрых грунтах)	
10	Плита днища ПДМ1. Схема армирования Раскрой сеток (открытый способ в сухих грунтах и опускной способ в мокрых грунтах)	
11	СТМ1. Схема армирования (открытый способ в сухих грунтах	
12	СТМ1. Схема армирования (опускной способ в мокрых грунтах с водоотливом)	
13	СТМ1. Схема армирования (погружение колодца в тиксотропной рубашке в мокрых грунтах)	
14	СТМ1. Схема армирования. Сетки, каркас КР3 (открытый способ в сухих грунтах и опускной способ в мокрых грунтах)	
15	СТМ2. Схема армирования	
16	РКМ1 Перекрытия на отм.0.000 Общий вид	
17	РКМ1 Перекрытия на отм.0.000 ПМ1. Схема армирования	
18	ПМ1. Схема армирования Разрезы 3-3÷8-8 Узел 2	
19	РКМ1 Перекрытия на отм. 0.000 Балки БМ1, БМ1А (t=-20°C; t=-30°C)	
20	РКМ1 Перекрытия на отм. 0000 Балка БМ1; БМ1А (t=-40°C)	
21	РКМ1 Перекрытия на отм. 0.000 Балка БМ2 (t=-20°C; t=-30°C)	
22	РКМ1 Перекрытия на отм. 0.000 Балка БМ-2-(t=-40°C)	
23	РКМ1 Перекрытия на отм. 0.000 Балки БМ3; БМ3А; БМ4; БМ4-А	
24	РКМ1 Перекрытия на отм.0.000 Балки БМ5; БМ5а; БМ6	
25	РКМ1 Перекрытия на отм. 0.000 Сетки С8÷С16 каркасы КР13÷КР15	
26	РКМ2 Перекрытия на отм-4.750 Общий вид	
27	РКМ2. Перекрытия на отм.-4.750 ПМ1 Схема армирования. Балки БМ1÷БМ5	
28	РКМ2 Перекрытия на отм.-4.750 Балки БМ4÷БМ6	
29	РКМ2 Перекрытия на отм. - 4.750 Балки БМ7. БМ8. Колонна КМ.1	
30	РКМ2. Перекрытие на отм.-4.750. ПТМ1 Схема армирования	
31	РКМ2 Перекрытия на отм. - 4.750 Каркасы КР16-КР24 сетка С17	
32	РКМ2 Перекрытия на отм.-4.750. Ведомость стержней	
33	Закладные изделия МН11÷МН18	

Ведомость спецификаций

Лист	Наименование	Примечан.
КЖ-3	Спецификация к схеме расположения элементов подземной части (открытый способ в сухих грунтах)	
КЖ-5	Спецификация к схеме расположения элементов подземной части (опускной способ в мокрых грунтах)	

Ведомость ссылочных и прилагаемых документов

Обозначения	Наименование	Примечание
	Ссылочные документы	
3.901-5	Сальники набивные Ду50÷1400мм для пропуска труб через стены.	

1. Расчет подземной части насосной станции производится с учетом пространственной работы конструкций с использованием вычислительного комплекса „Супер76"
2. Коэффициент постели основания принят К=7000 тс/м³

Типовой проект разработан в соответствии с действующими нормами и правилами.
Главный инженер проекта В. Лялюк

				Привязан	Госстрой СССР Союзводоканалпроект Харьковский Водоканалпроект
Инв.N				ТП 902-1-54-кж	
Нач. отд.	Шейко			Канализационная насосная станция производительностью 200-1200м³/час и напором 12-27м	Стадия: Р; Лист: 1; Листов: 33
Н. контр.	Лучковский				
Рук. гр.	Тахтамышева			Общие данные	Госстрой СССР Союзводоканалпроект Харьковский Водоканалпроект
Ст. инж.	Тахтамышева				
Инж.	Перова				

Альбом IV

Типовой проект 902-1-54

План на отм. -4.750

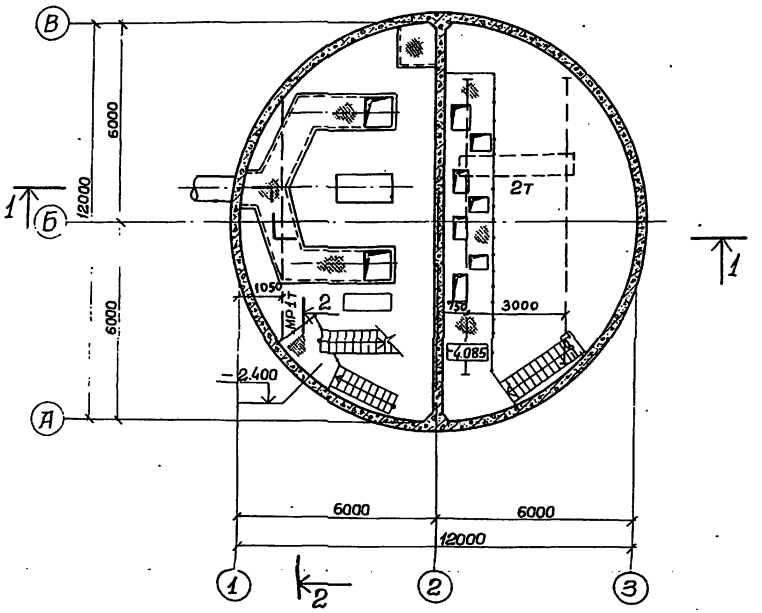

План на отм. -6.605

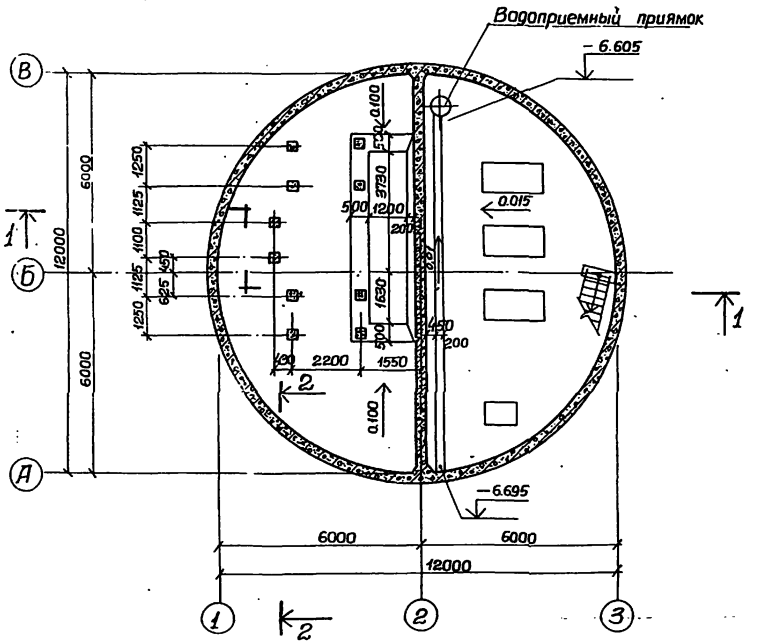

Разрез 1-1

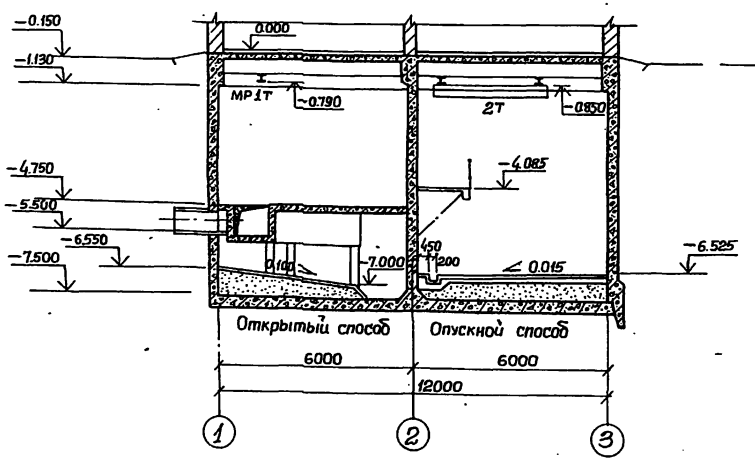

Разрез 2-2

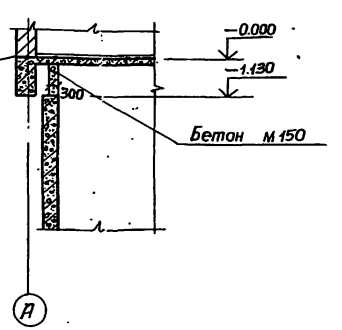

Основные строительные показатели подземной части

Наименование	Един. измер.	Количество	Примечание
Площадь застройки	м²	124.65	
Полезная площадь	м²	177.00	
В том числе:			
Встроенные помещения	м²	—	
— на расчетную единицу	м²	0.19	
Строительный объем	м³	872.90	
— на расчетную единицу	м³	0.96	

Инв. № подл. | Подпись и дата | Взам. инв. №

Привязан

Инв. №

ГИП	Лялюк	
Нач. отд.	Шейко	
Н. контр.	Власенко	
Рук. гр.	Трапубенко	
Ст. арх.	Ягальева	

ТП 902-1-54 - КЖ

Канализационная насосная станция производительностью 200-1200 м³/час, напором 12-27 м.

Стадия	Лист	Листов
Р	2	

Планы на отм. -4.750 и -6.605. Разрезы 1-1, 2-2.

Госстрой СССР Союзводоканалниипроект Харьковский Водоканалпроект

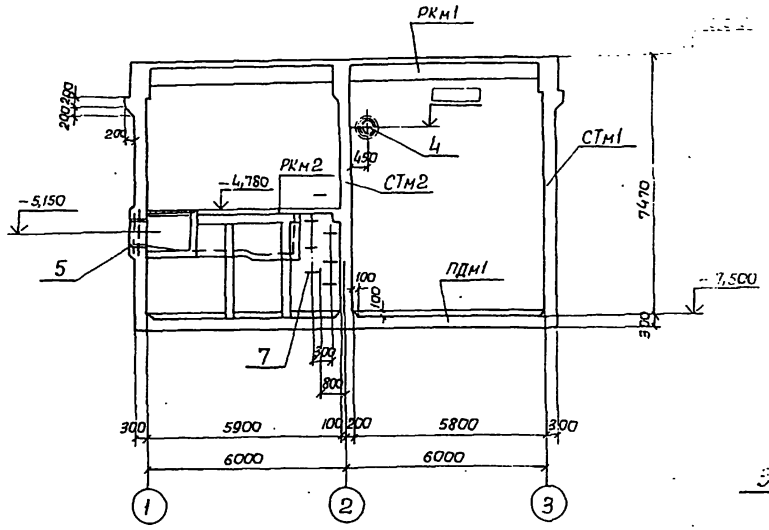

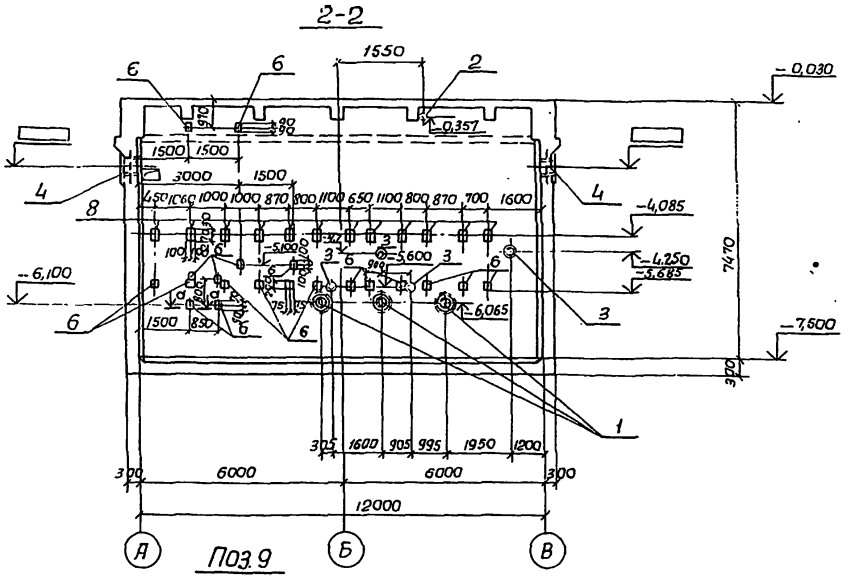

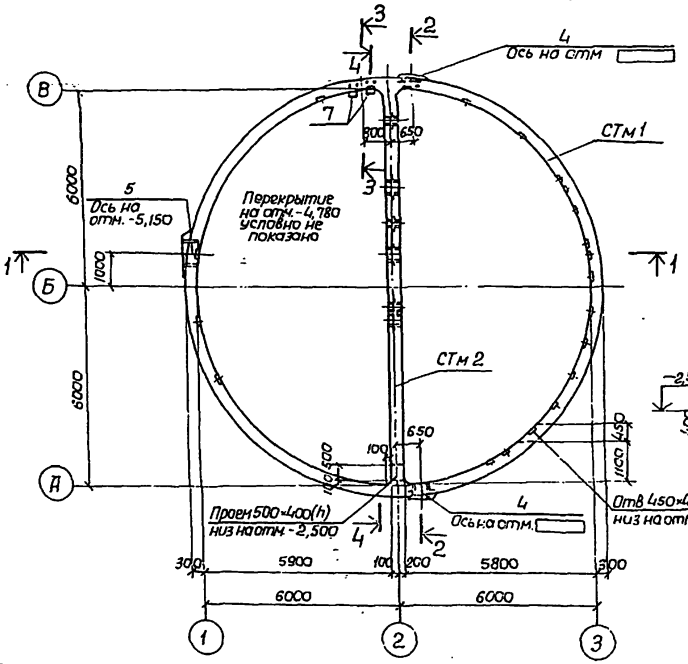

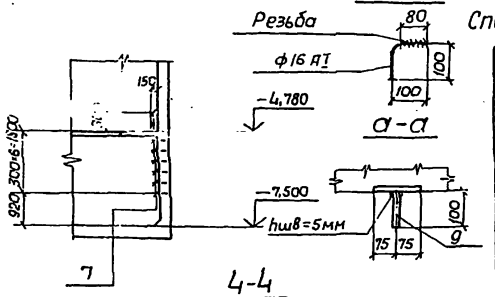

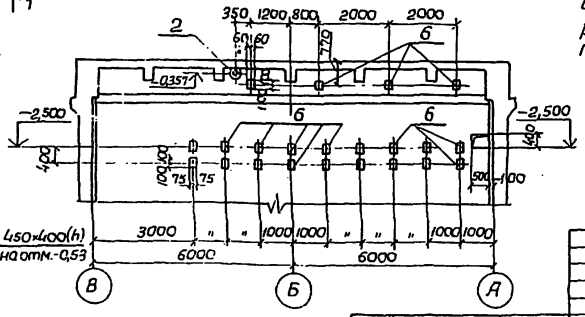

Спецификация к схеме расположения элементов подземной части

Марка	Обозначение	Наименование	Кол.	Масса един. в кг	Примечания
РКм1	КЖ-16	РКм1 перекрытия на отм. 0,000	1		
РКм2	КЖ-26	РКм2 перекрытия на отм. -4,780	1		
СТм1	КЖ-11	Стена СТм1	1		
СТм2	КЖ-15	То же СТм2	1		
ПДм1	КЖ-7	Плита днища ПДм1	1		

В набетонке, устраиваемой по контуру стен, предусмотреть гнезда для установки подвесных путей по ТП 902-1-54-КМ, лист 3, альбом II.

Привязан

Инв. №

Нач. отд.	Шейко		
Н. контр.	Пучковская		
Рук. груп.	Тохтамышева		
Ст. инж.	Погорова		
Инженер	Перова		

ТП 902-1-54 -КЖ

Канализационная насосная станция производительностью 200-1200 м³/час напором 12-27 м

Стадия	Лист	Листов
Р	3	

Схема расположения элементов подземной части (открытый способ в сухих грунтах)

Госстрой СССР Союзводоканалпроект Харьковский Водоканалпроект

СТм 1
(развертка)

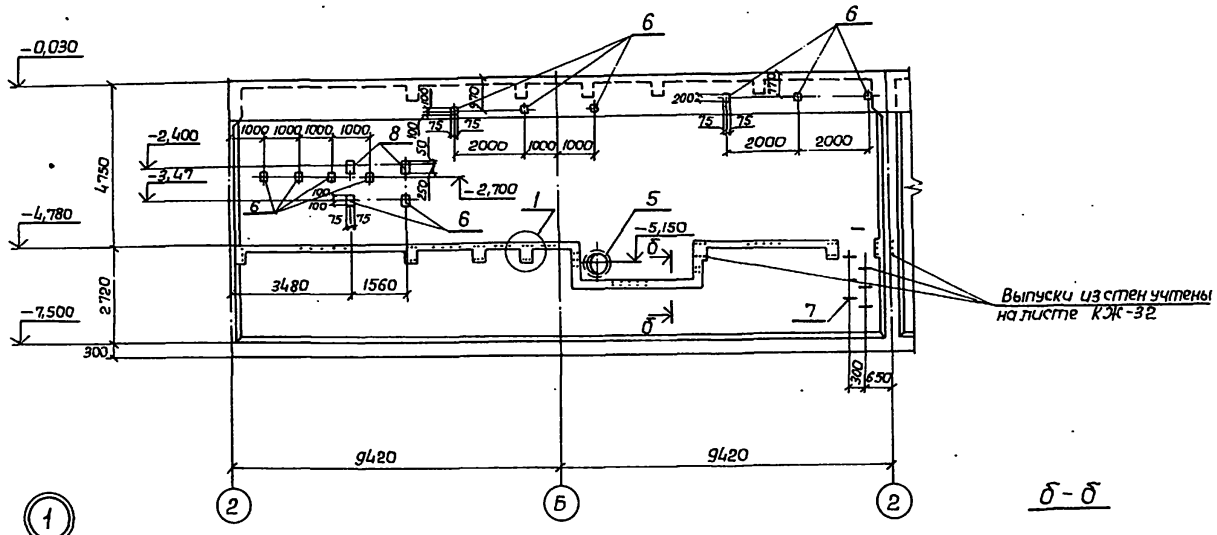

СТм 1
(продолжение)

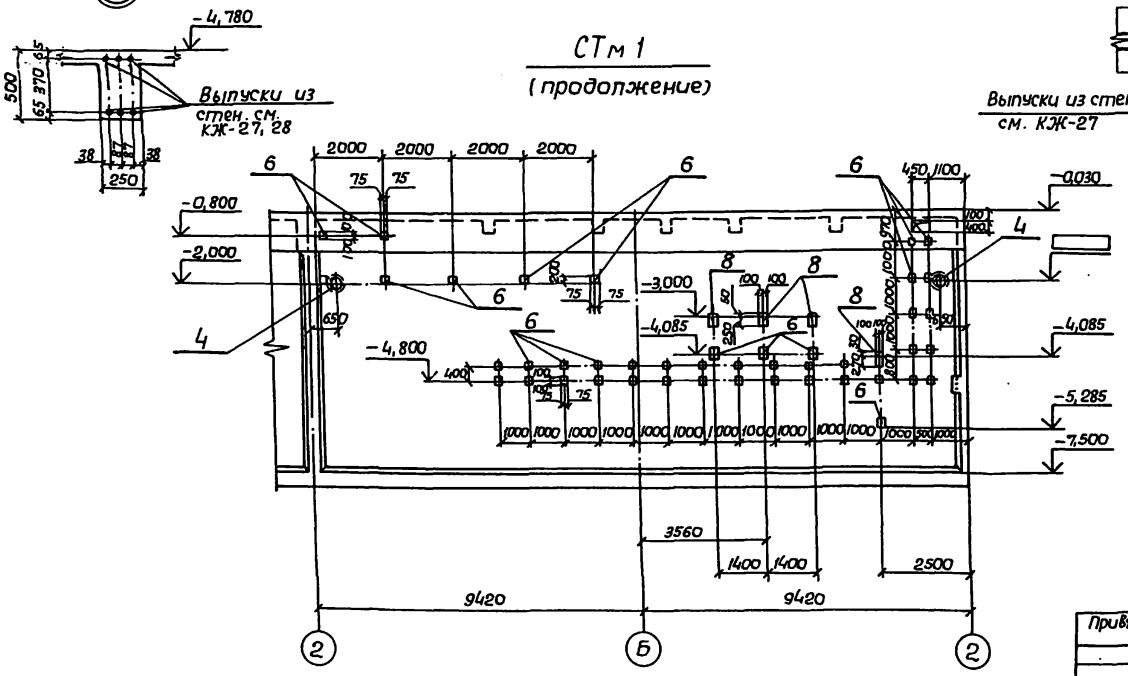

б-б

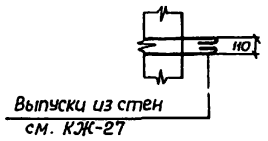

Спецификация элементов монолитной конструкции

Формат	Зона	Поз.	Обозначение	Наименование	К-во	Примечание
				Сборочные единицы		
		1	3.901-5	Сальник Ду=350, ℓ=300	3	
		2	"	" Ду 100, ℓ=500	1	
		3	"	" Ду 50, ℓ=300	4	
		4	"	" Ду 400, ℓ=500	2	
		5	"	" Ду 700, ℓ=500	1	
		6	3.400-6/76	Изделие закладное Мн1-20	56	2,7 кг
		7	КЖ-33	" Мн13	7	
		8	3.400-6/76	" Мн1-26	18	
		9	КЖ-3	ф16 АI ℓ=200 ГОСТ 5781-75	4	0,32 кг

ТП902-1-54-КЖ

Нач.отд.	Шейко		Канализационная насосная станция производительностью 200÷1200 м³/час, напором 12-27м	Стадия: Р; Лист: 4; Листов:
Н.контр.	Лучковский			
Рук.груп.	Тахтамышева		СТм 1. Развертка. (Открытый способ в сухих грунтах)	Госстрой СССР Союзводоканалпроект Харьковский Водоканалпроект
Ст.инж.	Пожарова			
Инженер	Перова			

Привязан

Инв. №

Инв. № подл. | Подпись и дата | Взам. инв. №

Типовой проект 902-1-54 Альбом IV

16.9.91-04 7

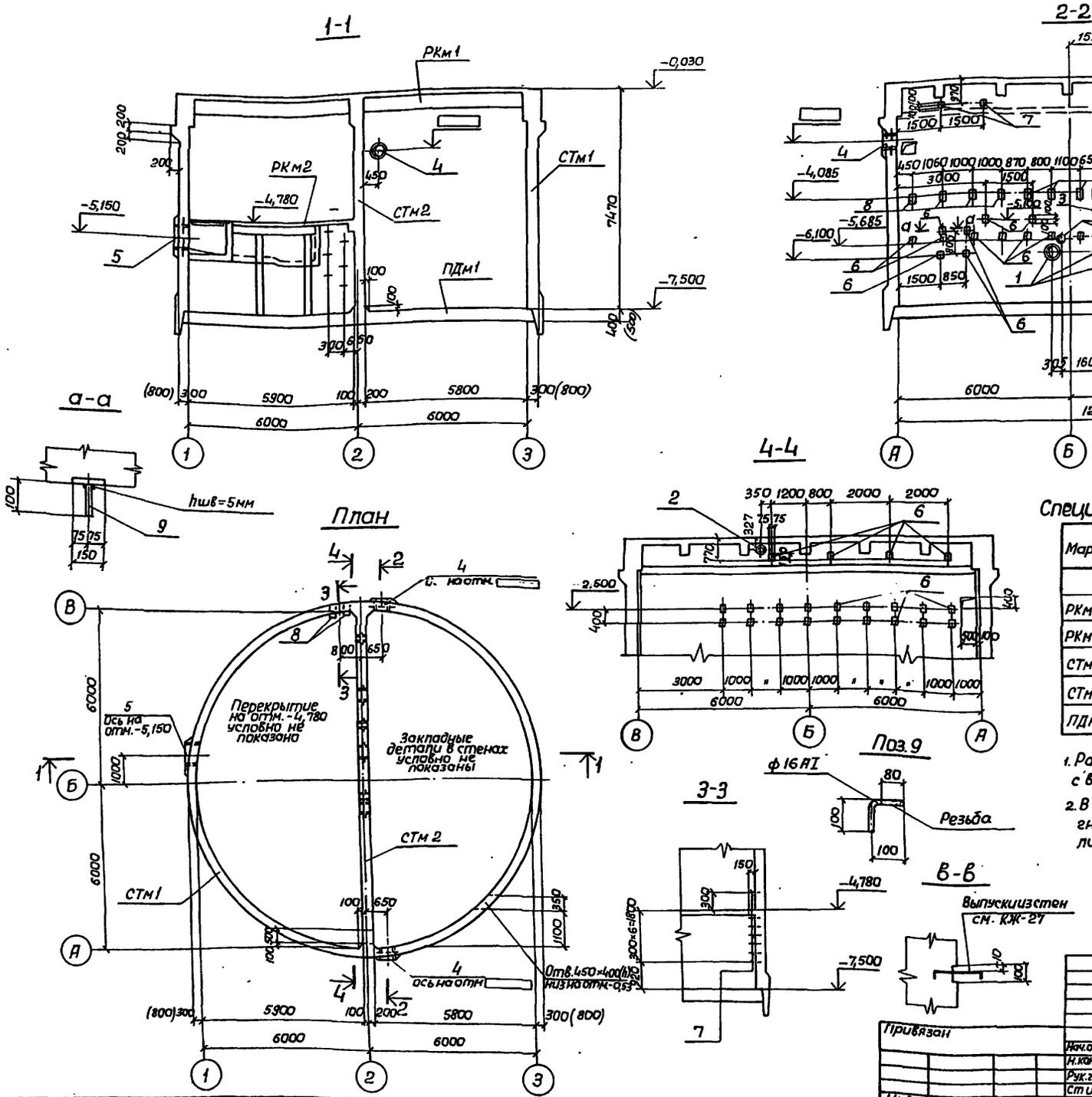

Спецификация к схеме расположения элементов подземной части

Марка	Обозначение	Наименование	Кол.	Масса ед. в кг	Примечания
РКм1	КЖ-16	РКм1 перекрытие на отм.-0,000	1		
РКм2	КЖ-26	РКм2 перекрытие на отм.-4,780	1		
СТм1	КЖ-12,13	Стена СТм1	1		
СТм2	КЖ-15	То же СТм2	1		
ПДм1	КЖ-8,9	Плита днища ПДм1	1		

1. Размеры стен в скобках даны для опускного способа с водоотливом.
2. В набетонке, устраиваемой по контуру стен, предусмотреть гнезда для установки подвесных путей по т.п. 902-1-54-КМ, лист 3, альбом 11.

ТП 902-1-54-КЖ

Нач.отд.	Шейко	Канализационная насосная станция производительностью 200-1200 м³/сек напором 12-27м	Стадия	Лист	Листов
Н.контр.	Лучковский		Р	5	
Рук.груп.	Тахтамышева	Схема расположения элементов подземной части (Опускной способ в мокрых грунтах)	Госстрой СССР Союзводоканалпроект Харьковский Водоканалпроект		
Ст.инж.	Пожарова				
Инженер	Перова				

Привязан

Инв.№

Альбом IV

Типовой проект 902-1-54

Инв.№ подл. | Подпись и дата | Взам.инв.№

СТм1
(развертка)

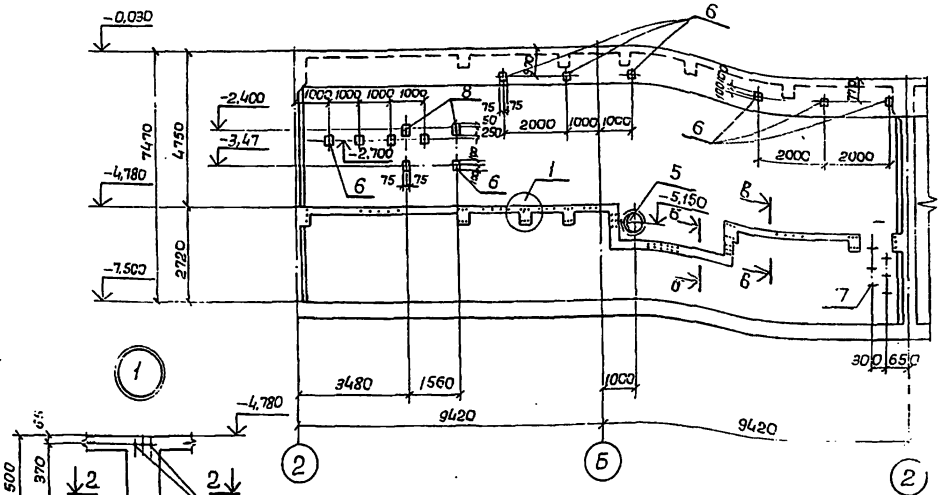

СТм1
(продолжение)

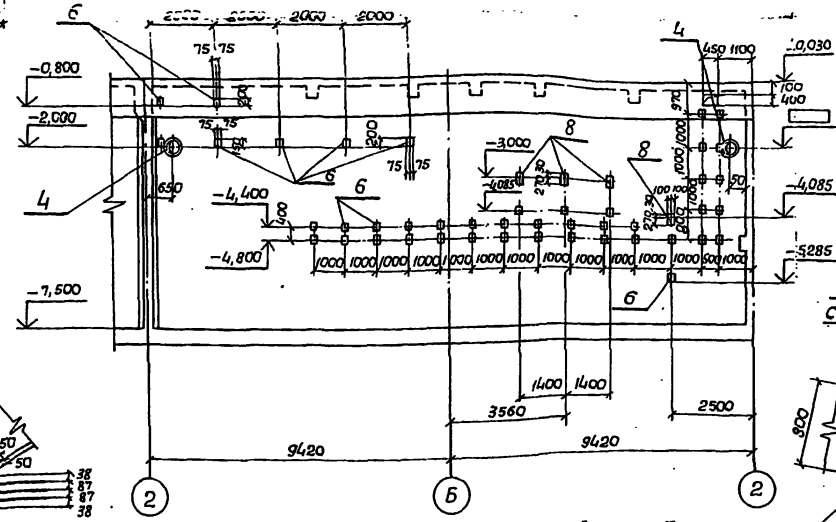

Деталь ножа.

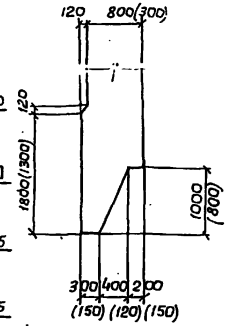

Пример установки сальников при толщине стен 800мм

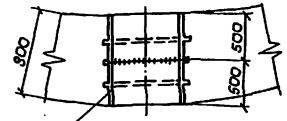

Сальник Ду700 ; Ду400
ℓ=500 (2шт)

2-2

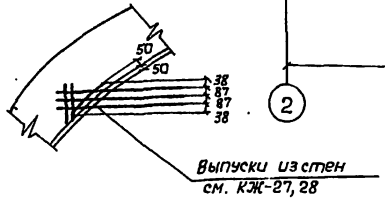

Групповая спецификация для монолитных конструкций

Формат	Зона	Поз	Обозначение	Наименование	К-во на исп.				Примечания
				сборочные единицы и детали					
		1	3.901-5	Сальник Ду=350 ℓк=300		3		3	
		2	Тоже	Тоже Ду=100 ℓк=500		1		1	
		3	"	" Ду=50 ℓк=300		4		4	
		4	"	" Ду=400 ℓк=500	2		4		
		5	"	" Ду=700 ℓк=500	1		4		
		6	3.400-6/76	Изделие закладное Мн1-20	56	39	56	39	
		7	КЖ-33	" Мн13	7		7		
		8	3.400-6/76	" Мн1-26	6	12	6	12	
		9	КЖ-5	ф16АI ℓ=200 ГОСТ5781-75		4		4	

Стадия				
Марка	СТм-1	СТм2	СТм1	СТм2
Метод погружения	В тиксотропной рубашке в мокрых грунтах		В мокрых грунтах с водоотливом	

1. Сварку сальников выполнить до установки в опалубку дуговой сваркой фланговым швом по всему контуру электродами Э-42 по ГОСТ9467-75; высота сварных швов hшв=8мм, ширина сварных швов вшв=16мм.
2. Размеры в скобках даны для погружения колодца в тиксотропной рубашке.

Нач.отд.	Шейко		
Н.контр.	Лучковский		
Рук.груп.	Тахтамышева		
Ст.инж.	Пожарова		
Инженер	Перова		

Привязан

Инв.№

ТП 902-1-54 -КЖ

Канализационная насосная станция производительностью 200-1200м³/час напором 12-27м

СТм 1. Развертка (Опускной способ в мокрых грунтах)

Стадия	Лист	Листов
Р	6	

Госстрой СССР Союзводоканалниипроект Харьковский водоканалпроект

16391-04 9

Альбом IV

Типовой проект 902-1-54

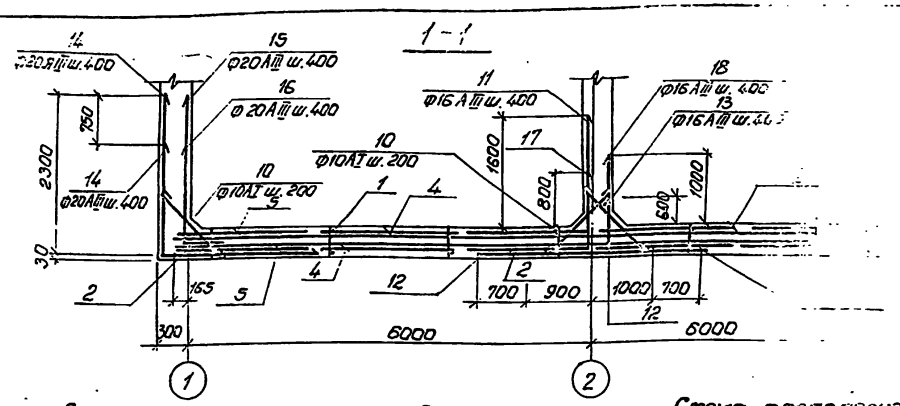

Схема расположения нижней арматуры.

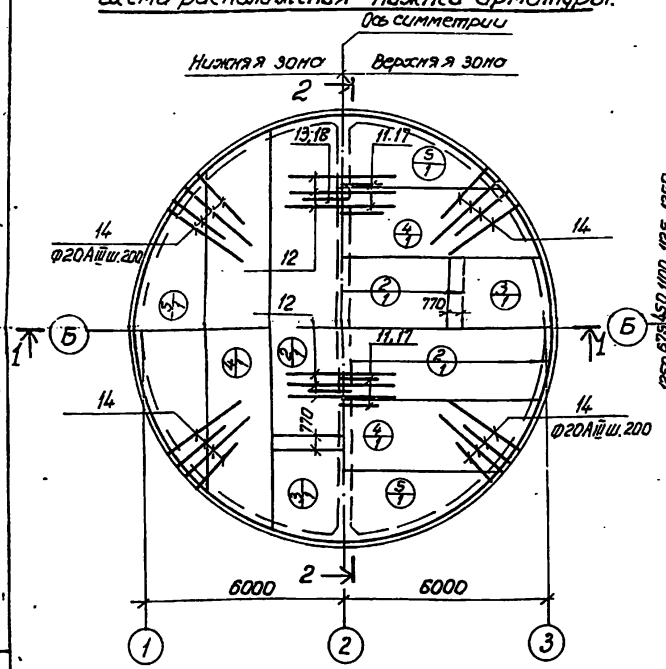

Схема расположения верхней арматуры

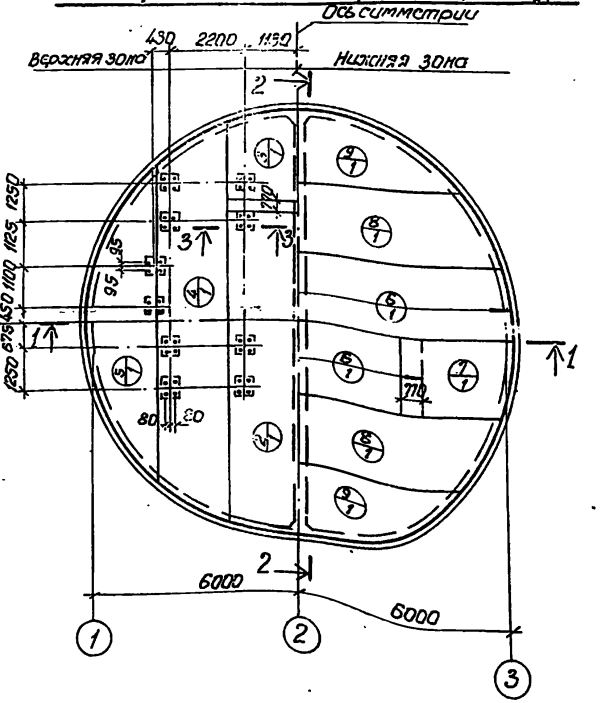

Спецификация элементов монолитной конструкции.

Формат	Зона	Поз.	Обозначение	Наименование	Кол.	Примечания
				ПД м1		
				Сборочные единицы детали.		
		1	КЖ-10	Каркас плоский Кр 2	22	
		2	ГОСТ 23279-78, КЖ-10	Сетка С 10АIII-200 / БАТ-600 2050×9550	6	
		3	То же	То же С 10АIII-200 / БАТ-600 2050×3550	6	
		4	"	" С 10АIII-200 / БАТ-600 2050×11950	6	
		5	"	" С 10АIII-200 / БАТ-600 2050×9550	6	
		6	"	" С 16АIII-200 / БАТ-600 2050×9550	2	
		7	"	" С 16АIII-200 / БАТ-600 2050×3550	2	
		8	"	" С 16АIII-200 / БАТ-600 2050×11950	2	
		9	"	" С 16АIII-200 / БАТ-600 2050×9550	2	
		10; 18	КЖ-10	Стержни одиночные		
				Материалы.		
				Бетон марки М200	37,4	м³

Защитный слой бетона для рабочей нижней арматуры - 35мм, верхней - 25мм.

Расчетная схема ПД м1

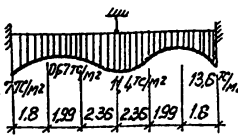

Выборка стали на один элемент, кг

Марка эл-та	Арматурная сталь ГОСТ 5781-75 класс AI, Ø мм 6	8	10	Итого	Арматурная сталь ГОСТ 5.1459-72* класс AIII, Ø мм 10	16	20	Итого	Всего
ПД м1	183	45	315	543	1150	1419	3554	6123	6666

3 - 3

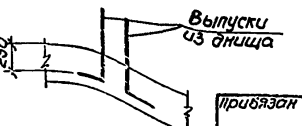

Привязан

Нач. отд.	Шейко		
Н. контр.	Яхновский		
Рук. арх. гр.	Ахтямова		
Ст. инж.	Кот		
Инж.	Лыгин		

Инв. №

ТП 902-1-54-КЖ

Канализационная насосная станция производительностью 200÷1200 м³/час, напором 12-27 м

Стадия	Лист	Листов
Р	7	

Плита днища ПД м1. Общий вид. Схема армирования.

Госстрой СССР Союзводоканалпроект Харьковский Водоканалпроект

Открытый способ в сухих грунтах

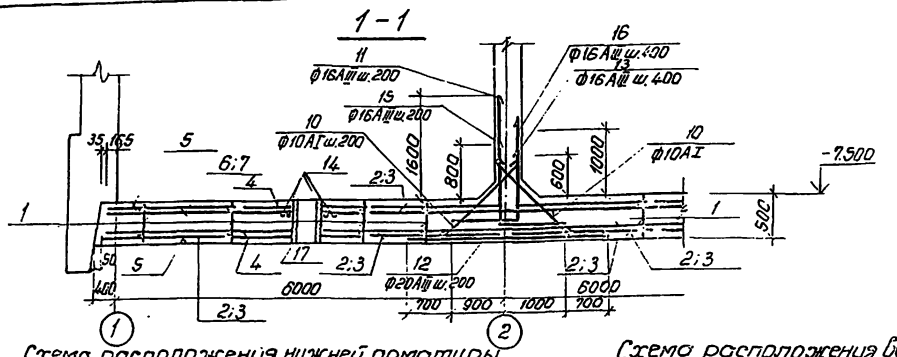

Схема расположения нижней арматуры.

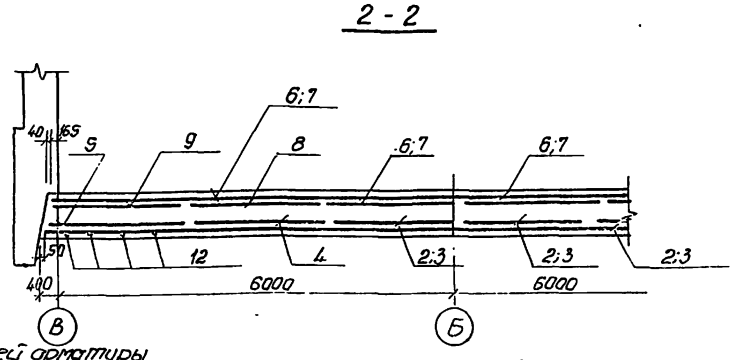

Схема расположения верхней арматуры.

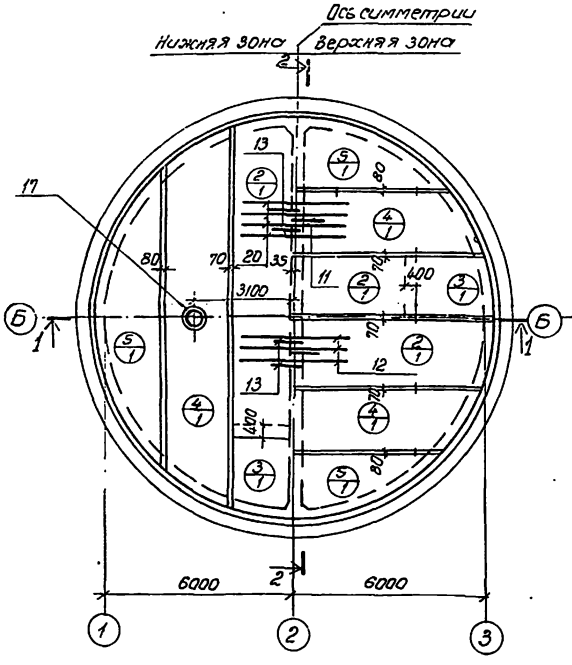

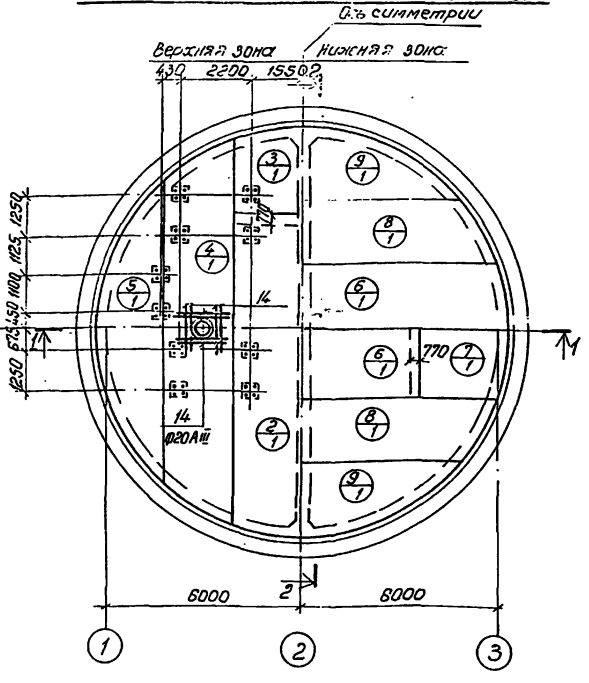

Спецификация элементов монолитной конструкции.

Формат	Зона	Поз.	Обозначение	Наименование	Кол.	Примечания
				ПДм1		
				Сборочные единицы и детали.		
		1	КЖ-10	Каркас плоский Кр2	22	
		2	ГОСТ 23279-78; КЖ-10	" С $\frac{10АIII-200}{6АI-600}$ 2050×9550 $\frac{275}{275}$	6	
		3	"	" С $\frac{10АIII-200}{6АI-600}$ 2050×3550 $\frac{275}{275}$	6	
		4	"	" С $\frac{10АIII-200}{6АI-600}$ 2050×11950 $\frac{125}{125}$	6	
		5	"	" С $\frac{10АIII-200}{6АI-600}$ 2050×9250 $\frac{125}{125}$	6	
		6	"	" С $\frac{18АIII-200}{6АI-600}$ 2050×9550 $\frac{275}{275}$	2	
		7	"	" С $\frac{18АIII-200}{6АI-600}$ 2050×3550 $\frac{275}{275}$	2	
		8	"	" С $\frac{18АIII-200}{6АI-600}$ 2050×11950 $\frac{125}{125}$	2	
		9	"	" С $\frac{18АIII-200}{6АI-600}$ 2050×9250 $\frac{125}{125}$	2	
		10÷16	КЖ-10	Стержни одиночные		
		17	Т.П.902-1-54-КЖ л.9 Альбом II	Изделие закладное Мн8	1	
				Материалы		
				Бетон марки М200	628	м³

Защитный слой бетона для рабочей нижней арматуры - 35мм, верхней - 25мм.

Выборка стали на один элемент, кг

Марка эл-та	Арматурные изделия											Всего
	Арматурная сталь ГОСТ 5781-75				Арматурная сталь ГОСТ 5.1459.72*							
	класс АI				класс АIII							
	Ф мм				Ф мм							
	6	8	10	Итого	10	16	18	20			Итого	
ПДм1	175.0	4.0	73	252	1130.0	462.0	1192	539			3523	3575

Расчетная схема ПДм1

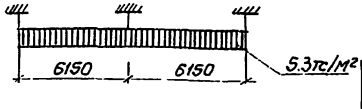

Привязан

Инв. №

Нач. отд.	Шейко		
Н. контр.	Лучковский		
Рук. груп.	Зам. Томашева		
Ст. инж.	Кот		
Инжен.	Перова		

ТП902-1-54 -КЖ

Канализационная насосная станция производительностью 200÷1200 м³/час, напором 12-24м.

Стадия: Р | Лист: 8 | Листов:

Плита днища ПДм1 общий вид и схема армирования (опускной способ в мокрых грунтах с водоотливом).

Госстрой СССР Союзводоканалпроект Харьковский водоканалпроект

1-1

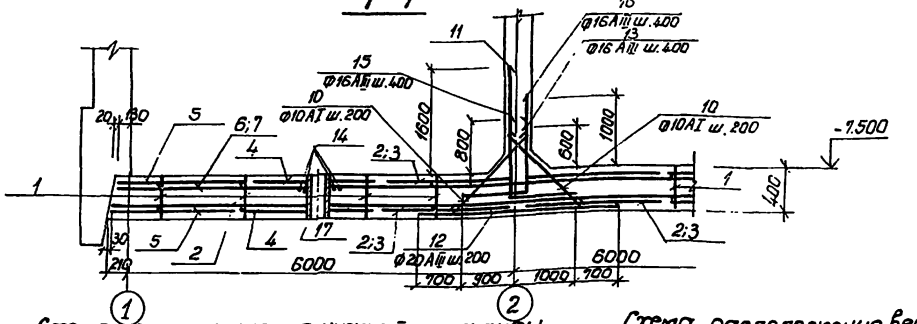

2-2

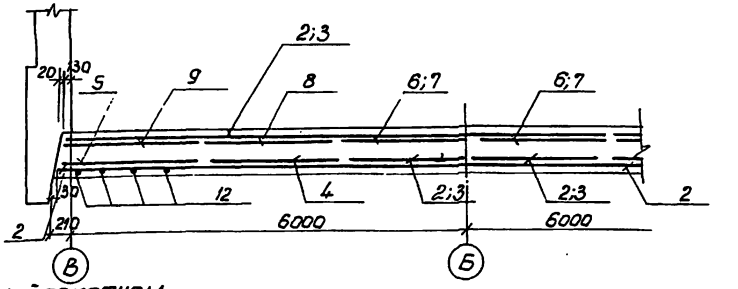

Схема расположения нижней арматуры

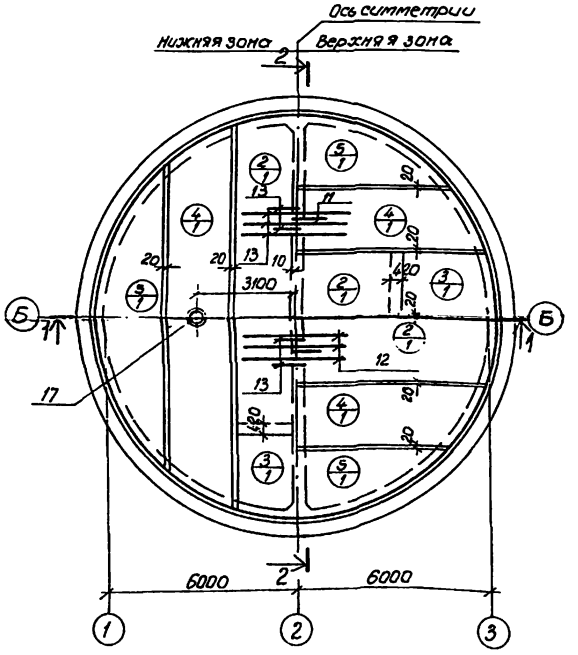

Схема расположения верхней арматуры

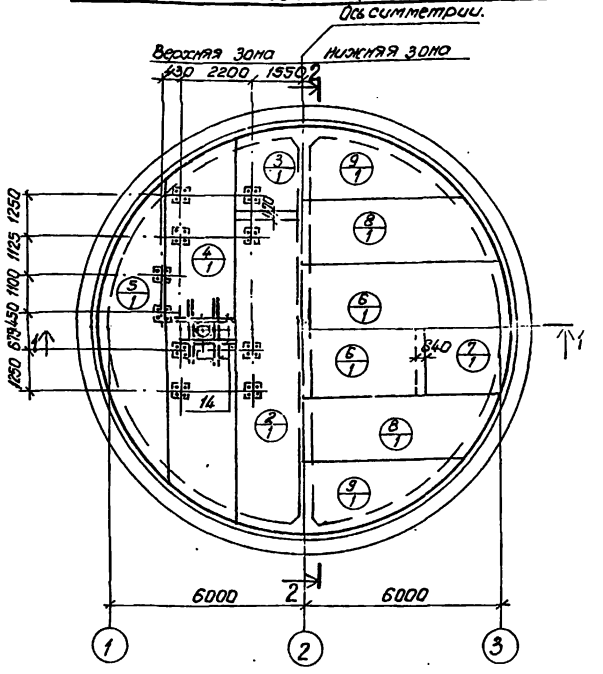

Спецификация элементов монолитной конструкции.

Формат	Зона	Поз.	Обозначение	Наименование	Кол.	Примечания
				ПДм1		
				Сборочные единицы и детали		
		1	КЖ-10	Каркас плоский Кр2	22	
		2	ГОСТ 23279-78; КЖ-10	" С 10AIII-200/275 БАI-600/275 2050×9550	6	
		3	"	" С 10AIII-200/275 БАI-600/275 2150×3250	6	
		4	"	" С 10AIII-200/125 БАI-600/125 2050×11950	6	
		5	"	" С 10AIII-200/125 БАI-600/125 2050×9250	6	
		6	"	" С 18AIII-200/275 БАI-600/275 2050×9550	2	
		7	"	" С 18AIII-200/275 БАI-600/275 2050×3550	2	
		8	"	" С 18AIII-200/125 БАI-600/125 2050×11950	2	
		9	"	" С 18AIII-200/125 БАI-600/125 2050×9250	2	
		10...16	КЖ-10	Стержни одиночные		
		17	т.п.902-1-54-КЖ.л.9 Альбом II	Изделие закладное МН8	1	
				Материалы		
				Бетон марки М200	48.6	м³

Защитный слой бетона для рабочей нижней арматуры - 35мм, верхней - 25мм.

Выборка стали на один элемент, кг

Марка эл-та	Арматурные изделия: Арматурная сталь ГОСТ 5781-75 класс AI, ф мм: 6	8	10	Итого	Арматурная сталь ГОСТ 5.1459-72* класс AIII, ф мм: 10	16	18	20	Итого	Всего
ПДм1	174	30	73	250	1118	440	1180	539	3277	3527

Расчетная схема ПДм1

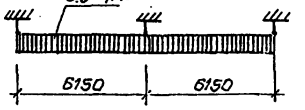

					ТП902-1-54 -КЖ			
Привязан								
		Нач.отд.	Шестко		Канализационная насосная станция производительностью 200÷1200м³/час, напором 12-27м	Стадия	Лист	Листов
		Н.контр.	Буковский			Р	9	
		Рук.гр.	Антонишев		Плита днища ПДм1. Общий вид и схема армирования (покрытие колодца в тип.фрагмента рукавов в мокрых аргитах)	Госстрой СССР Главводоканалпроект Харьковский водоканалпроект		
		Ст.инж.	Кат					
Инв.№		Инженер	Проба					

1891 1:1 12

Типовой проект 902-1-54 Альбом IV

Ведомость стержней на 1 элемент

Схема расположения каркасов днища.

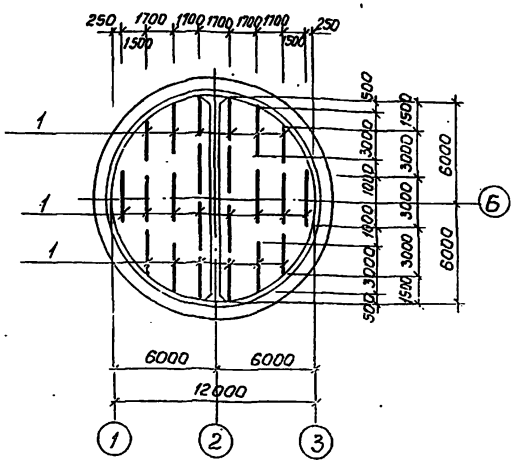

открытый способ

Марка эл-та	Поз.	Эскиз или сечение	Ф мм	Длина мм	К-во
Кр 2	19	200 300 700 1000 1000 1000	10 AI	4200	2
	20	290	8 AI	290	18
ПДМ 1	10	900	10 AI	1050	310
	11	1100 (1070)	16 AIII	2970	30
	12	3300	20 AIII	3300	60
	13	1100 (670)	16 AIII	1970	30
	14	1600 (300)	20 AIII	3900	197
	15	2300 (450)	20 AIII	2150	95
	16	1600 (450)	20 AIII	2050	95
	17	1100 (670)	16 AIII	2170	30
	18	1100 (1270)	16 AIII	2370	30

погружение колодца в тиксотропной рубашке. с водоотливом.

Марка эл-та	Поз.	Эскиз или сечение	Ф мм	Длина мм	К-во
Кр 2	19	300 700 1000 1000 1000	10 AI	4200	2
	20	390	8 AI	390	18
ПДМ 1	10	900	10 AI	1050	120
	11	1100 (1070)	16 AIII	2770	30
	12	3300	20 AIII	3500	60
	13	1100 (670)	16 AIII	1970	30
	14	2500	20 AIII	2500	8
	15	1100 (1070)	16 AIII	2170	30
	16	1100 (1270)	16 AIII	2370	30

Марка эл-та	Поз.	Эскиз или сечение	Ф мм	Длина мм	К-во
Кр2	19	300 700	10 AI	4200	2
	20	490	8 AI	490	18
ПДМ 1	10	900	10 AI	1050	120
	11	1100 (1070)	16 AIII	2950	30
	12	3300	20 AIII	3300	60
	13	1100 (670)	16 AIII	2250	30
	14	2500	20 AIII	2500	8
	15	1100 (1070)	16 AIII	2170	30
	16	1100 (1270)	16 AIII	2370	30

Развертка Кр2

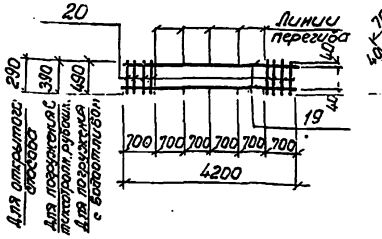

Кр-2

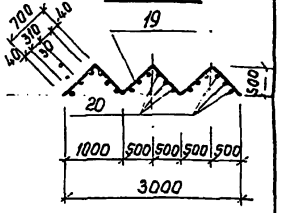

Раскрой сеток по R= 6165

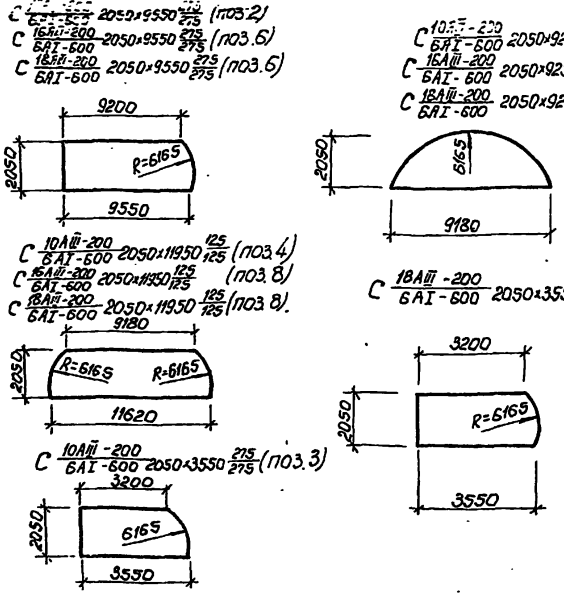

Раскрой сеток по R=6130

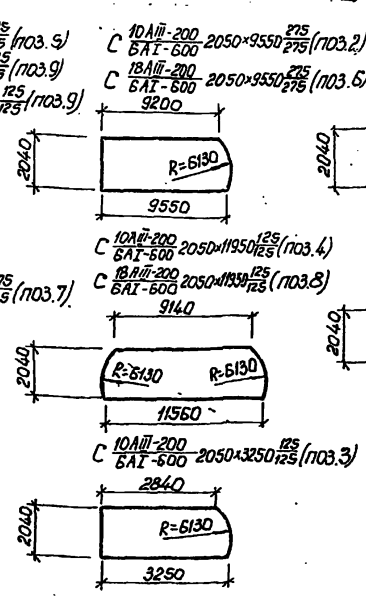

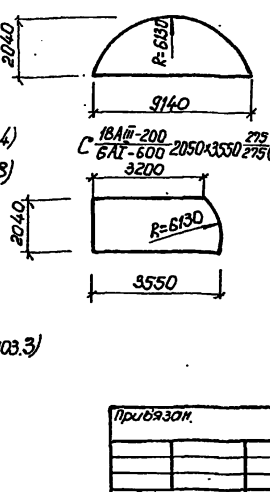

Арматурные сетки каркасы изготовлять на контактно-сварочных машинах в соответствии с требованиями ГОСТ 14098-68 „Соединения сварные арматуры железобетонных изделий и конструкций. Контактная и ванная сварка. Основные типы и конструктивные элементы". СН 393-78. Указания по сварке соединений арматуры и закладных деталей железобетонных конструкций."

ТП 902-1-54-КЖ

Привязан.						
Инв.№	Изм.	Кол.	Лист	№ док.	Подп.	Дата
	Нач.отд.	Шестко				
	Н. контр.	Пчховский				
	Рук.гр.	Катальников				
	Ст.инж.	Кот				
	Инженер	Перова				

Канализационная насосная станция производительностью 200-1200 м³/час, напором 12-27 м.

Стадия	Лист	Листов
Р	10	

Плита днища ПДМ 1. Схема армирования. Ведомость стержней. Выборка стали. Тиксотропной рубашки в открытый грунт.

Госстрой СССР Харьковпромкоммунпроект Харьковского водоканалтреста

СТм1

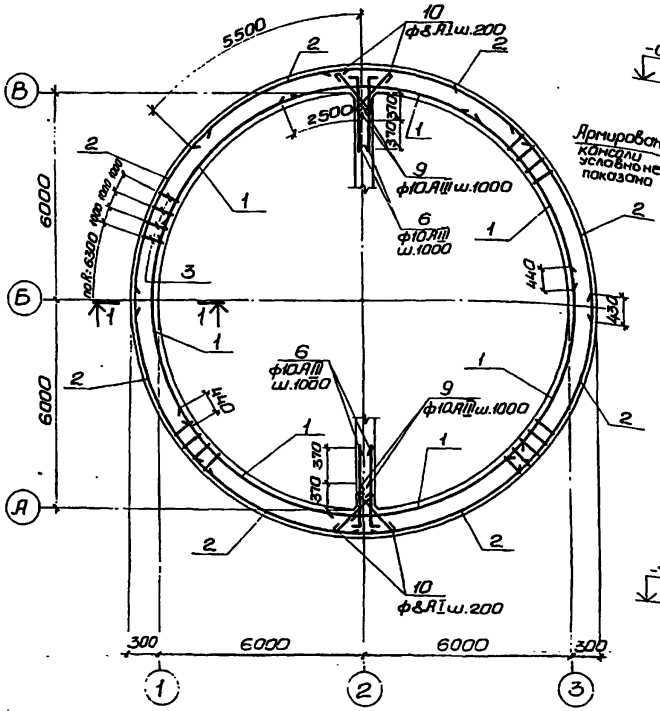

Схема расположения выпусков

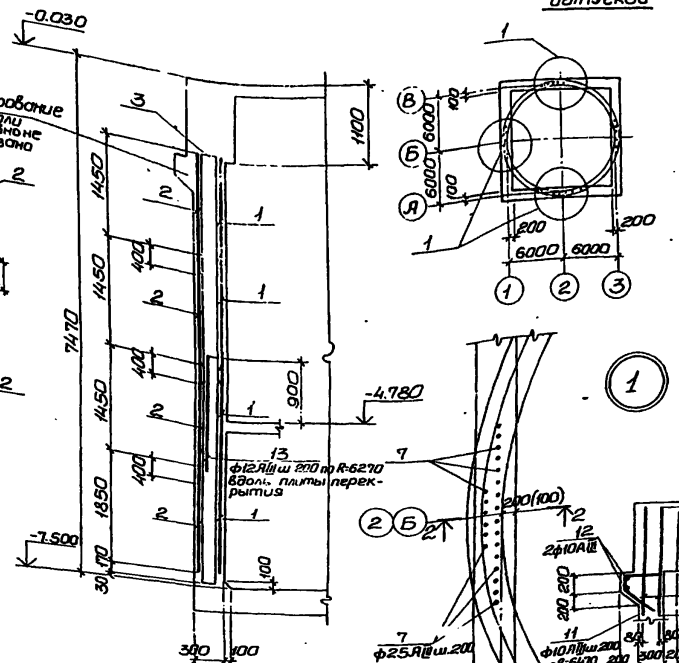

Спецификация элементов монолитной конструкции.

Формат	Зона	Поз.	Обозначение	Наименование	К-во	Примеч.
				СТм 1.		
				Сборочные единицы и детали		
		1	ГОСТ 23279-78, КЖ-14	Сетка С $\frac{10AIII-200}{10AIII-200}$ 1850×5850 $\frac{2.5}{2.5}$	28	
		2		— " — С $\frac{10AIII-200}{10AIII-200}$ 1850×5350 $\frac{7.5}{7.5}$	32	
		3	КЖ-14	Каркас плоский Кр3	40	
		5-13	КЖ-14	Стержни одиночные		
				Материалы		
				Бетон марки М200	77.4	м³

Выборка стали на один элемент, кг

Марка элемента	Арматурные изделия							Всего
	Арматурная сталь ГОСТ 5781-75 класс АТ			Арматурная сталь ГОСТ 5.1459-72* класс АIII				
	ф мм		Итого	ф мм			Итого	
	8			10	12	25		
СТм 1	39		39	5344	199	832	6375	6414

1. Защитный слой бетона для рабочей арматуры - 30мм.
2. В местах отверстий арматуру сеток вырезать по месту и приварить к корпусам сальников.
3. Размеры в скобках даны для осей „А" и „В".

Развертка внутренних сеток по R=6030.

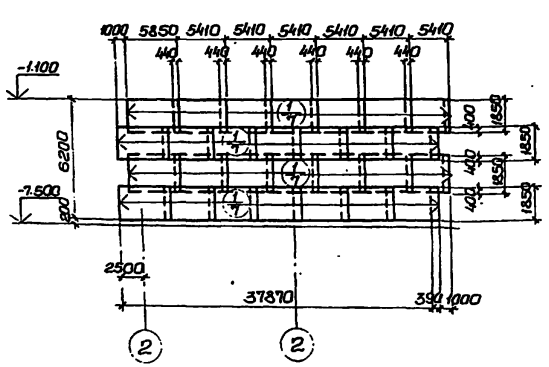

Развертка наружных сеток по R=6270

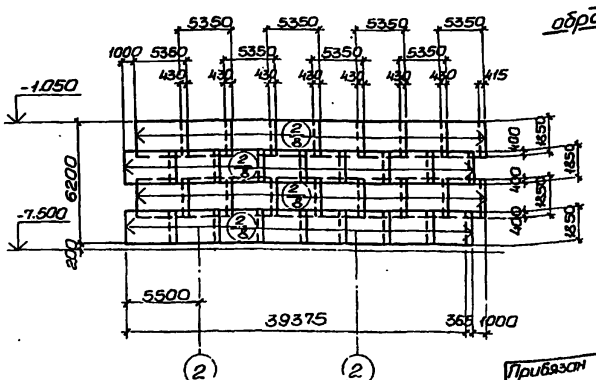

Деталь обрамления проемов

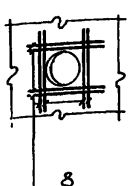

Привязан

Инв. №

Нач. отд.	Шейко	
Н. контр.	Лучковский	
Рук. гр.	Катанышева	
Ст. инж.	Пожарова	
Инженер	Перова	

ТП 902-1-54 -КЖ

Канализационная насосная станция производительностью 200÷1200 м³/час напором 12-27 м.

Стадия	Лист	Листов
Р	11	

СТм 1. Схема армирования (открытый способ в сухих грунтах).

Госстрой СССР Союзводоканалпроект Ростовский Водоканалпроект

СТм 1

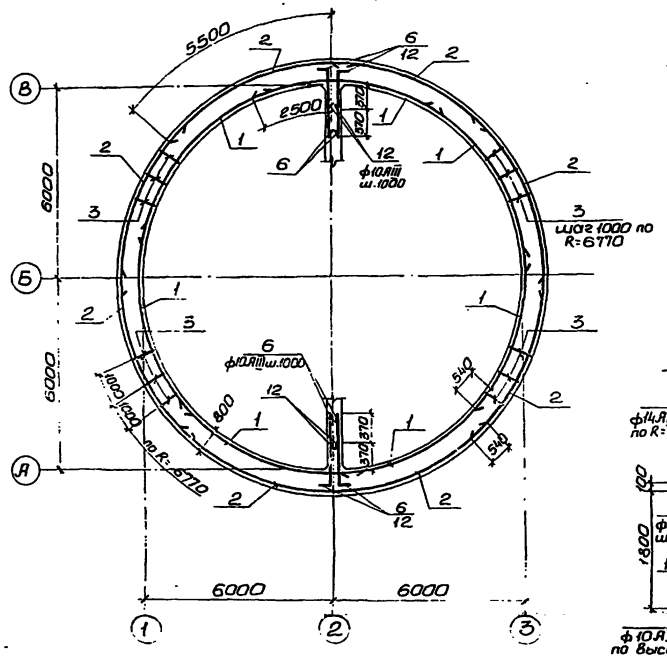

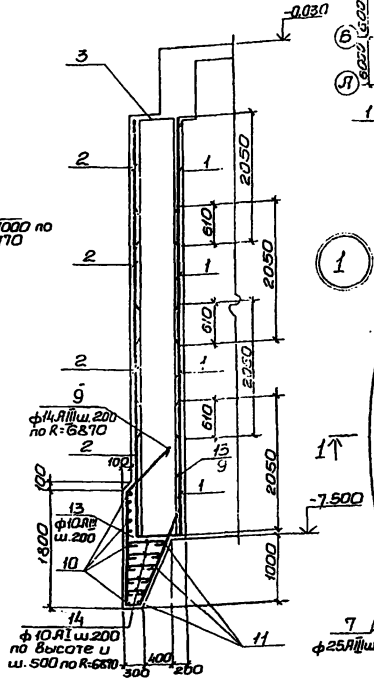

Схема расположения выпусков

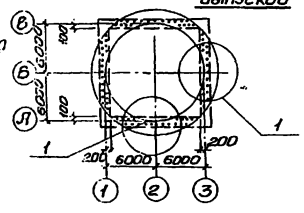

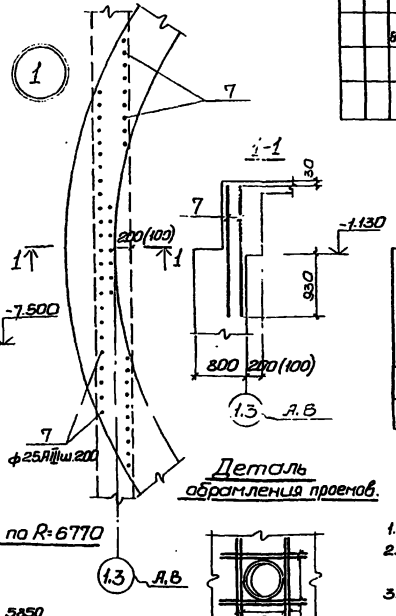

Спецификация элементов монолитной конструкции.

Формат	Зона	Поз.	Обозначение	Наименование	К-во	Примеч.
				СТм 1		
				Сборочные единицы и детали.		
		1	ГОСТ 23279-78, КЖ-14	Сетка С $\frac{12АIII-200}{12АIII-200}$ 2050×5950 $\frac{75}{75}$	28	
		2	—"—	—"— С $\frac{12АIII-200}{12АIII-200}$ 2050×5850 $\frac{25}{25}$	32	
		3	КЖ-14	Каркас плоский Кр-3	43	
		8÷14	КЖ-14	Стержни одиночные		
				Материалы		
				Бетон марки М200	230,2	$м^3$

Выборка стали на один элемент, кг

Марка элемента	Арматурные изделия									Всего
	Арматурная сталь ГОСТ 5781-75			Арматурная сталь 5.1459-72*						
	класс АI			класс АIII						
	ф мм		Итого	ф мм					Итого	
	10			10	12	14	25			
СТм 1	190		190	1289	7279	1312	1694		11574	11764

Деталь обрамления проемов.

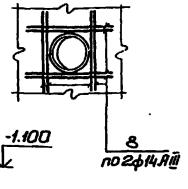

1. Защитный слой бетона для рабочей арматуры-30мм.
2. В местах отверстий арматуру сеток вырезать по месту и приварить к корпусам сальников
3. Размеры в скобках даны для осей „А" и „В".

Развертка внутренних сеток по R=6030.

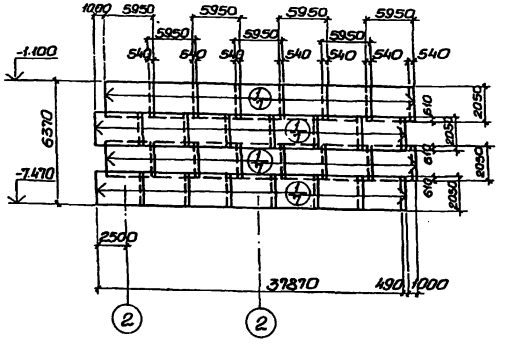

Развертка наружных сеток по R=6770

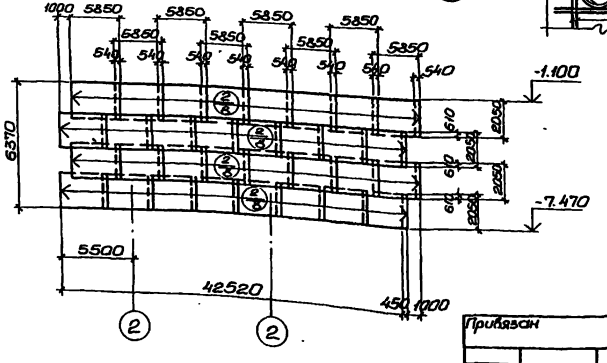

Привязан				ТП902-1-54-КЖ			
	Нач.отд.	Шейко		Канализационная насосная станция производительностью 200÷1200м³/час напором 12-27м.	Стадия	Лист	Листов
	Н.контр.	Лучковский			Р	12	
	Рук.гр.	Тахтамышева		СТм 1. Схема армирования (опускной способ в мокрых грунтах с водоотливом).	Госстрой СССР Союзводоканалниипроект Харьковский Водоканалпроект		
	Ст. инж.	Пожарова					
Инв.№	Инжен.	Перова					

Ксаировал: Островерх. Формат 22

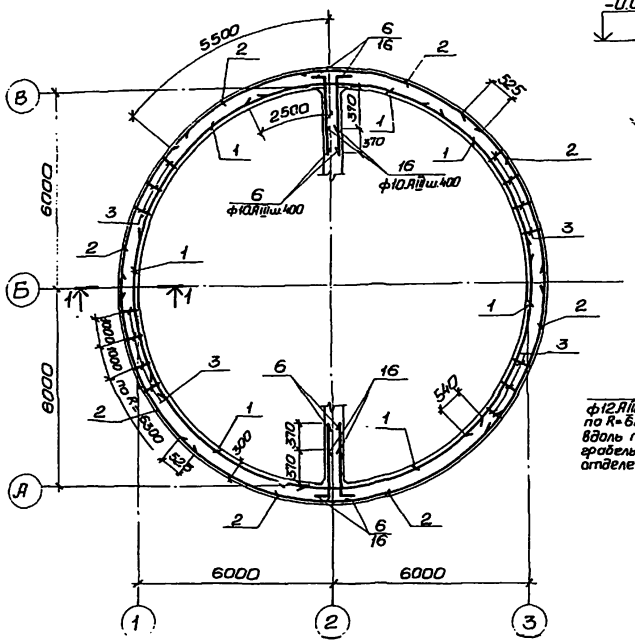

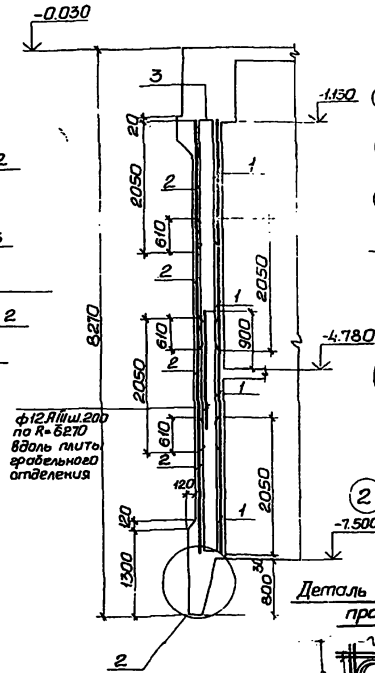

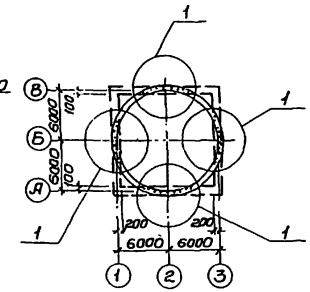

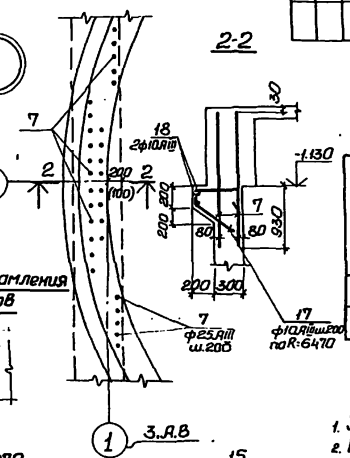

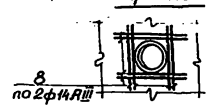

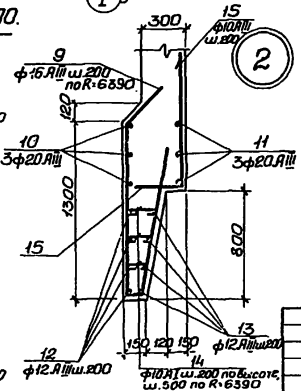

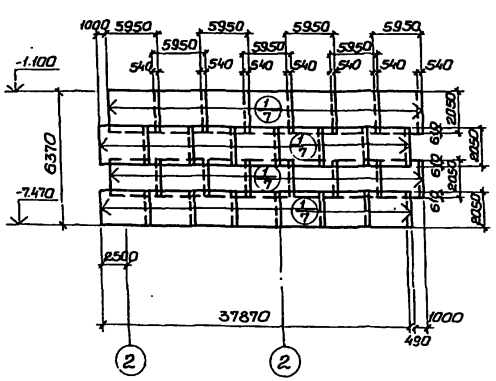

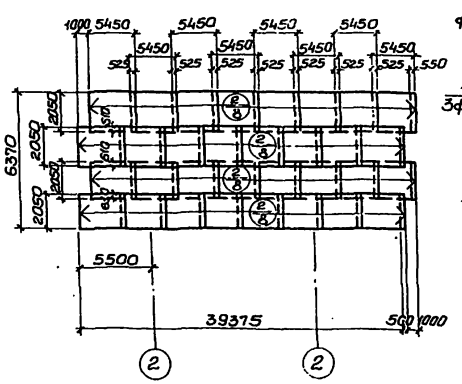

Спецификация элементов монолитной конструкции.

Формат	Зона	Поз.	Обозначение	Наименование	Кол.	Примеч.
				СТм 1		
				Сборочные единицы и детали		
		1	ГОСТ 23279-78, КЖС-14	Сетка $C\frac{12AIII-200}{12AIII-200}$ 2050×5900 $\frac{25}{50}$	28	
		2	—"—	—"— $C\frac{12AIII-200}{12AIII-200}$ 2050×5400 $\frac{25}{100}$	32	
		3	КЖС-14	Каркас плоский Кр-3	4	
		6÷19	КЖС-14	Стержни одиночные		
				Материалы		
				Бетон марки М200	86,9	м³

Выборка стали на один элемент, кг

Марка элемента	Арматурные изделия									Всего
	Арматур. сталь ГОСТ 6761-75		Арматурная сталь ГОСТ 5.1459-72							
	класс AI		класс AIII							
	ф мм		ф мм							
	10	Итого	10	12	14	16	20	25	Итого	
СТм 1	198	198	990	6827	99	1230	599	832	10577	10775

1. Защитный слой бетона для рабочей арматуры-30мм.
2. В местах отверстий арматуру сеток вырезать по месту и приварить к корпусам сальников
3. Размеры в скобках даны для осей „А" и „В".

Привязан				ТП902-1-54-КЖС		
	Нач.отд.	Шейко		Канализационная насосная станция производительностью 200÷1200м³/час и напором 12-27м.	Стадия	Лист	Листов
	Н.контр.	Лычковский			Р	13	
	Рук.гр.	Тахтаньшова		СТм 1. Схема армирования. (Погружение колодца в тиксотропной рубашке в мокрых грунтах).	Госстрой СССР Союзводоканалпроект Харьковский Водоканалпроект		
	Ст.инж.	Пожарова					
Инв.№	Инжен.	Перова					
				Копировал: Островерх	Формат 22		

Типовой проект 902-1-54 Альбом IV

Ведомость стержней на один элемент, кг

открытый способ

Марка эл-та	Поз.	Эскиз или сечение	ф мм	Длина мм	К-во
Кр3	4	6420	10АIII	6420	2
	5	290	10АIII	290	33
СТм1	6	800 (100)	10АIII	900	64
	7	2000	25АIII	2000	108
	8	2200	12АIII	2200	48
	9	500 (100)	10АIII	600	68
	10	650	8АI	750	132
	11	450 (150, 250, 490, 350)	10АIII	1340	204
	12	п.м.	10АIII	82,0м	
	13	1600	12АIII	1600	98

погружение колодца в тиксотропной рубашке

Марка эл-та	Поз.	Эскиз или сечение	ф мм	Длина мм	К-во
Кр3	4	6420	10АIII	6420	2
	5	290	10АIII	290	33
СТм1	6	800 (100)	10АIII	900	64
	7	2000	25АIII	2000	108
	8	2200	14АIII	2200	48
	9	700, 700, 990, 1240, 1580, 1400, 90, 200	16АIII	3900	200
	10	12780, 120, 200, 12030	20АIII	40930	3
	11	12780, 120, 120	20АIII	38670	3
	12		12АIII	40610	4
	13	от 12420 до 12540, R ср.=12480	12АIII	39670	4
	14	от 150 до 350	10АI	400	804
	15	800 (350)	10АIII	1150	190
	16	500 (100)	10АIII	600	68
	17	450 (150, 250, 350, 490)	10АIII	800	68
	18	п.м.	10АIII	82,0м	
	19	1600	12АIII	1600	98

с водоотливом

Марка эл-та	Поз.	Эскиз или сечение	ф мм	Длина мм	К-во
Кр3	4	6420	10АIII	6420	2
	5	790	10АIII	490	33
СТм1	6	1000 (100)	10АIII	1100	64
	7	2000	25АIII	2000	220
	8	2200	14АIII	2200	48
	9	500, 1450, 1570, 600, 425, 600, 1740, 425, 210	14АIII	4650	216
	10	13740, 120	12АIII	43650	10
	11	120, от 12460 до 13260	12АIII	40860	3
	12	600 (100)	10АIII	700	68
	13	1000 (500)	10АIII	1500	190
	14	от 240 до 640	10АI	590	522

Кр3

(открытый способ и погружение) колодца в тиксотропной рубашке

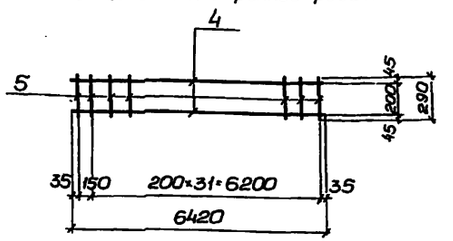

Кр3

(опускной способ) с водоотливом

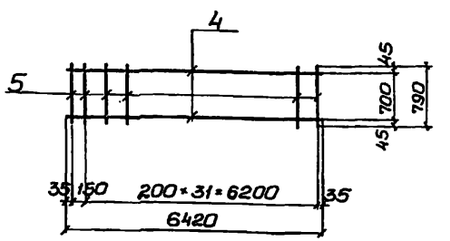

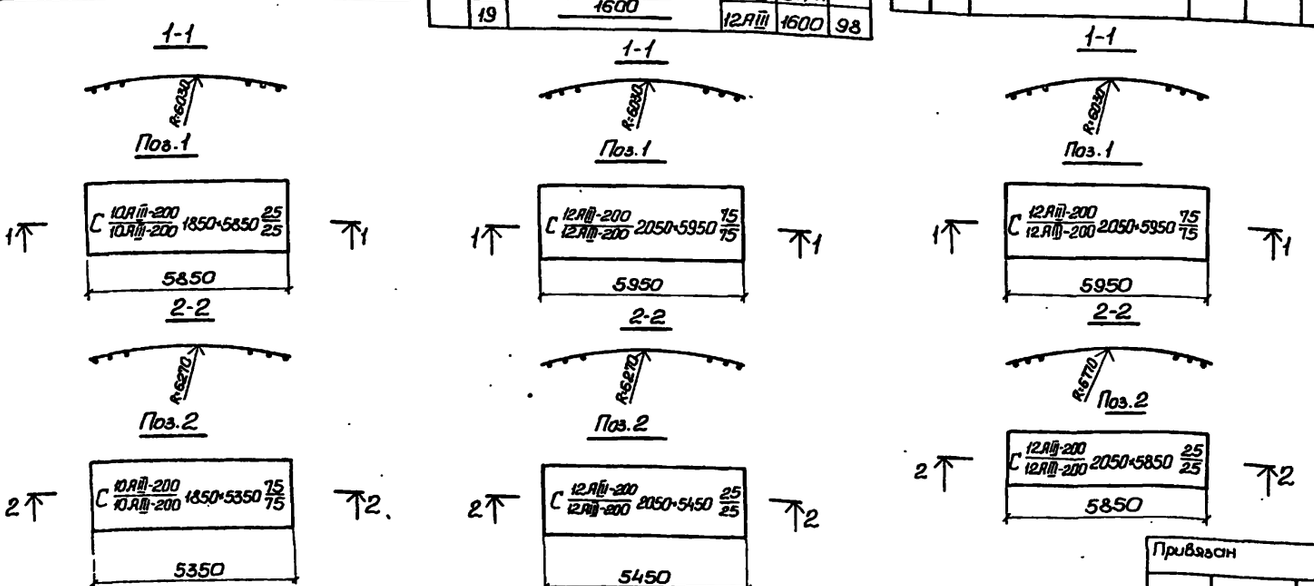

Привязан				ТП902-1-54-КЖ	
	Нач.отд.	Шейко		Канализационная насосная станция производительностью 200÷1200м³/час и напором 12-21м.	Стадия: Р; Лист: 14; Листов:
	Н.контр.	Лучковский			
	Рук.гр.	Татьянышева		СТм1. Схема армирования. Сетки. Каркас Кр3 (открытый способ в сухих грунтах и опускной способ в мокрых грунтах.	Госстрой СССР Союзводоканалпроект Харьковский Водоканалпроект
Инв.№	Гл.инж.	Пожарова			
	Инженер	Перова			

Копировал: Островерх

Формат 22

СТм 2

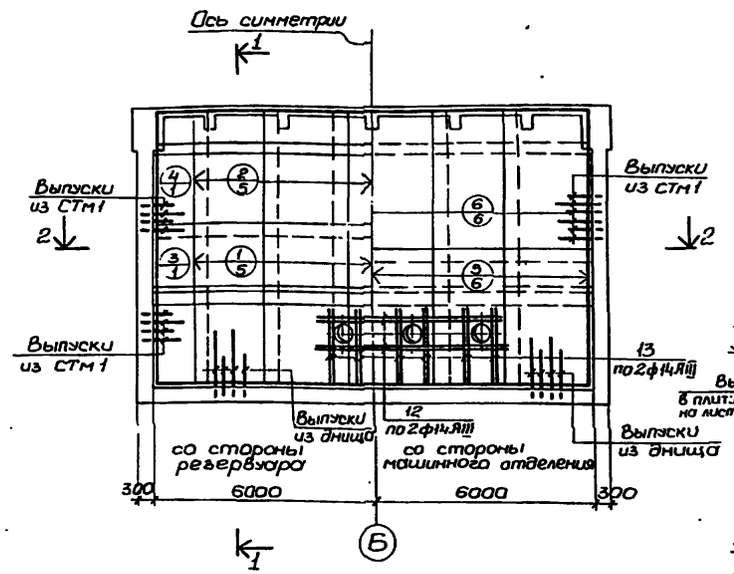

1-1

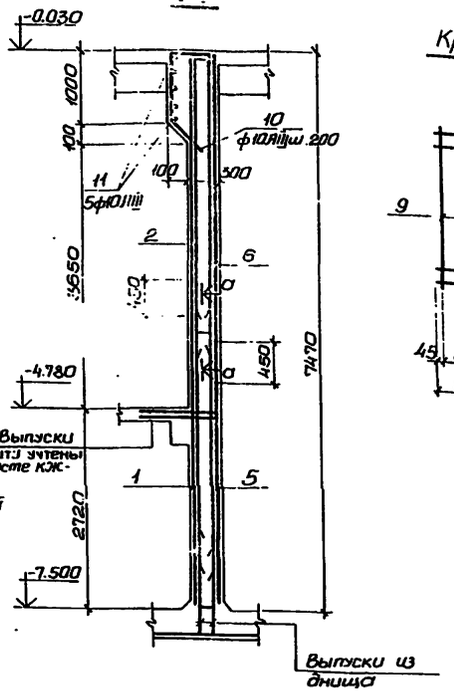

Кр-4

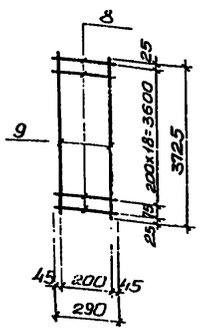

Спецификация элементов монолитной конструкции.

Формат	Зона	Поз.	Обозначение	Наименование	К-во	Примеч.
				СТм 2		
				Сборочные единицы и детали.		
		1	ГОСТ 23279-78	Сетка С 14АIII-200 / 10АIII-200 2450×4450 25/25	5	
		2	—"—	С 10АIII-200 / 10АIII-200 2450×3450 25/25	5	
		3	—"—	С 14АIII-200 / 10АIII-200 1450×4450 25/25	2	
		4	—"—	С 10АIII-200 / 10АIII-200 1450×3450 25/25	2	
		5	—"—	С 14АIII-200 / 10АIII-200 2450×3650 25/25	6	
		6	—"—	С 10АIII-200 / 10АIII-200 2450×4250 25/25	6	
		7	КЖ-15	Каркас плоский Кр4	26	
		8÷13	—"—	Стержни одиночные		
				Материалы		
				Бетон М200	29,4	м³

2-2

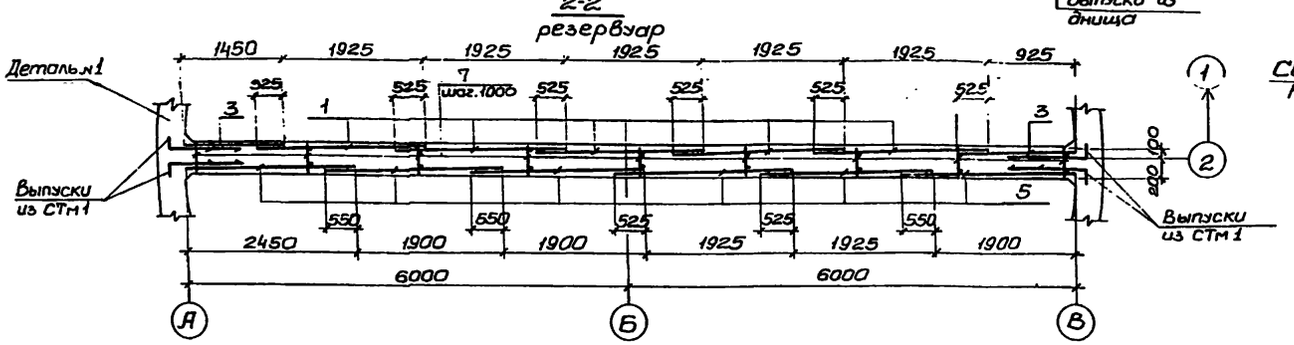

А-А

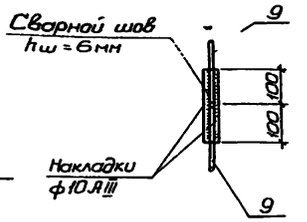

Ведомость стержней на один элемент

Марка эл-та	Поз.	Эскиз или сечение	ф мм	Длина мм	К-во
Кр4	8	3675	10АIII	7450	2
	9	290	10АIII	290	20
СТм2	10	450, 250, 250, 350	10АIII	2290	60
	11	п.м.	10АIII	65,0	
	12	4800	14АIII	4800	8
	13	2100	14АIII	2100	24

Защитный слой бетона для рабочей арматуры-30мм.

Деталь №1

для открытого способа

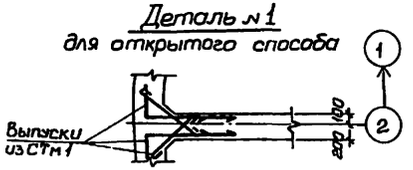

Деталь №1

(для погружения колодца в тиксотропной рубашке и с водоотливом)

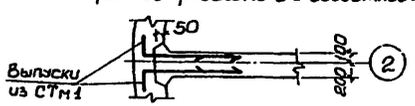

Выборка стали на один элемент, кг

Марка элемента	Арматурные изделия: Сталь арматурная ГОСТ 5.1459-72* класс AIII ф мм: 10	14				Итого	Всего
СТм2	1401	880				2281	2281

Привязан				ТП 902-1-54 - КЖ	
	Нач.отд	Шейко			
	Н.контр.	Лукьяновский		Канализационная насосная станция производительностью 200÷1200 м³/час, напором 12-27м.	Стадия: Р; Лист: 15; Листов:
	Рук.гр.	Татьянышева			
	Ст.инж.	Пожарова		СТм 2 Схема армирования.	Госстрой СССР Союзводоканалпроект Ростовский Водоканалпроект
Инв.№	Инж.-ен.	Перова			
				Копировал: Островерх	Формат А2

Типовой проект 902-1-54 Альбом IV

РКм 1 перекрытия на отм. 0.000

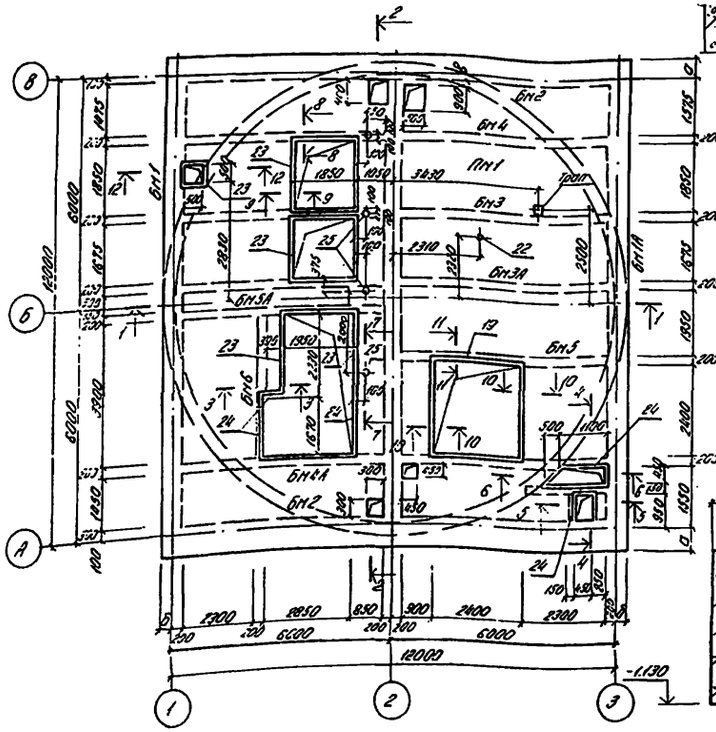

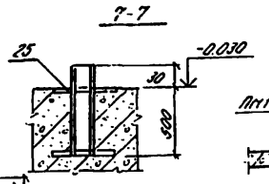

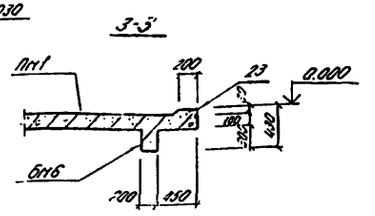

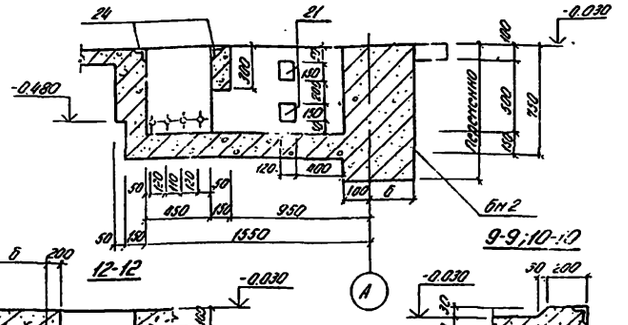

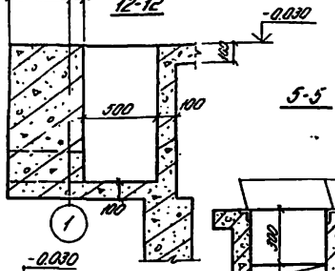

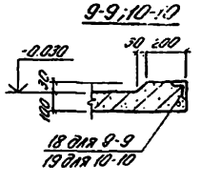

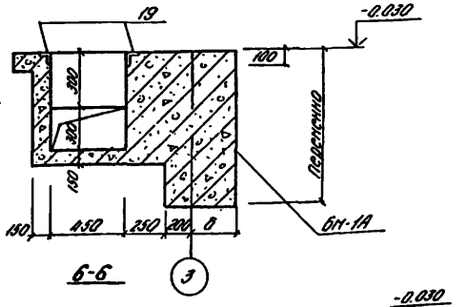

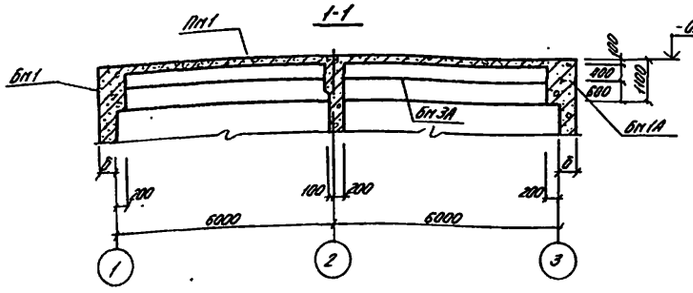

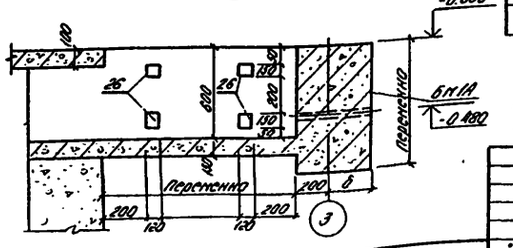

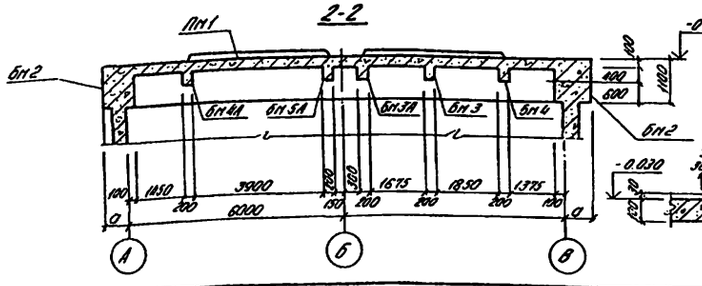

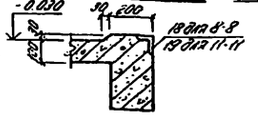

Спецификация к схеме расположения элементов РКм 1

Марка	Обозначение	Наименование	Кол.	Примеч.
		Для t°=-20°C; -30°C		
Бм1	КЖ-19	Балка монолитная Бм1	1	
Бм1А	КЖ-19	" Бм1А	1	
Бм2	КЖ-21	" Бм2	2	
		Для t°=-40°C		
Бм1	КЖ-20	Балка монолитная Бм1	1	
Бм1А	КЖ-20	" Бм1А	1	
Бм2	КЖ-21	" Бм2	2	
		Для t°=-20°C; -30°C; -40°C		
Бм3	КЖ-26	Балка монолитная Бм3	1	
Бм3А	"	" Бм3А	1	
Бм4	"	" Бм4	1	
Бм4А	"	" Бм4А	1	
Бм5	КЖ-27	" Бм5	1	
Бм5А	"	" Бм5А	1	
Бм6	"	" Бм6	1	
Пм1	КЖ-20,21	Плита монолитная Пм1	1	

Таблица размеров

t°	-20°C	-30°C	-40°C
а	400	400	500
б	300	300	400
в	100	130	130

Расчетные нагрузки на перекрытие приняты: в зоне монтажной площадки в осях 2-3 - 2150 кгс/м², в зоне монтажной площадки в осях 1-2 - 600 кгс/м², в зоне расположения бытовых помещений - 200 кгс/м², в остальных помещениях - 520 кгс/м²

Нач. отд.	Шейко			
Н. контр.	Луковский			
Рук. гр.	Татаринцева			
Ст. инж.	Гесселева			
Ст. инж.	Благой			

ТП 902-1-54-КЖ

Канализационная насосная станция производительностью 200÷1200 м³/час напором 12÷27 м

РКм 1 Перекрытия на отм. 0.000. Общий вид.

Стадия	Лист	Листов
Р	16	

Госстрой СССР Союзводоканалмиппроект Харьковский Водоканалпроект

Прибязан

Инв. №

16991 04 19

Схема армирования пм1

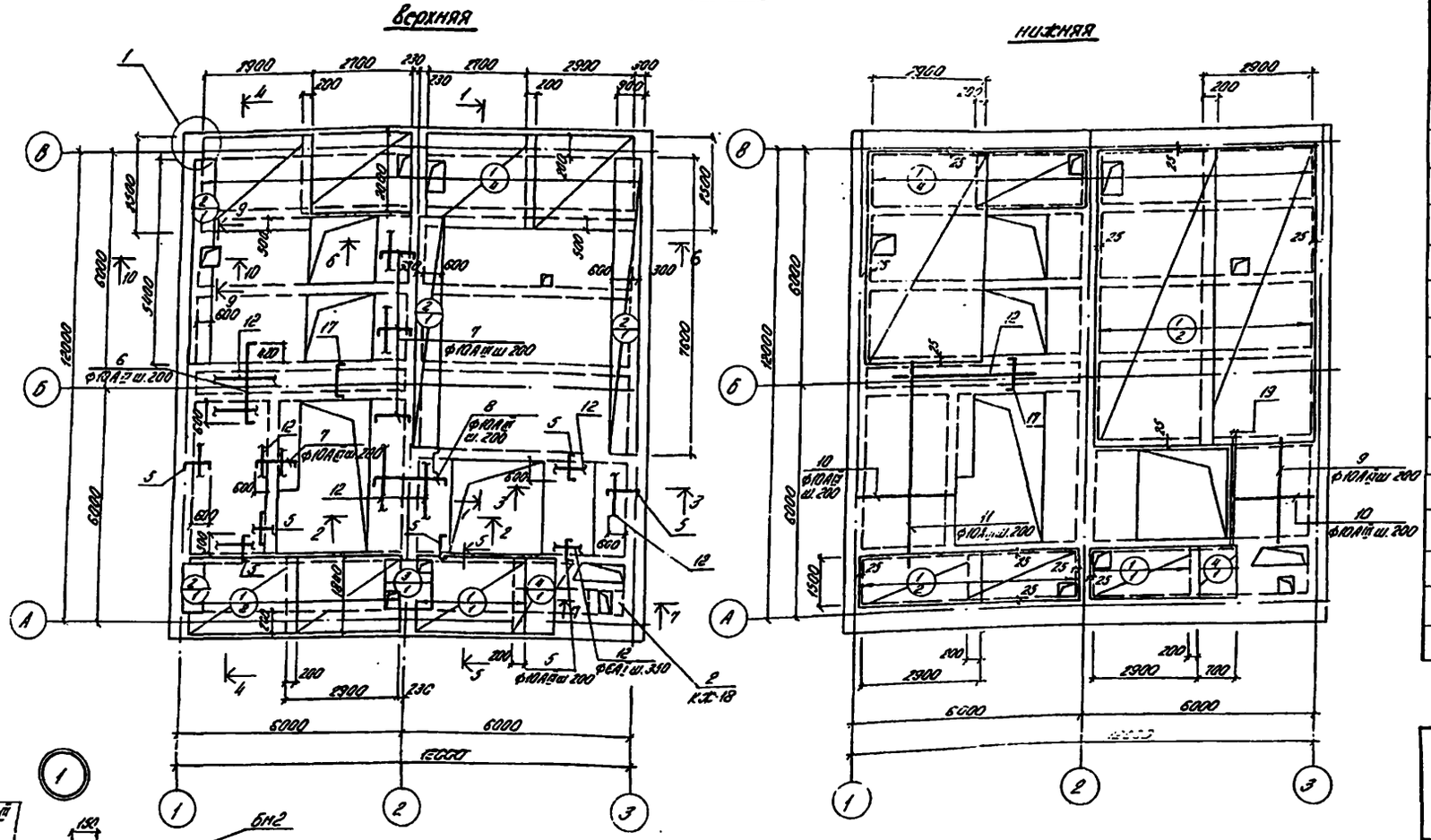

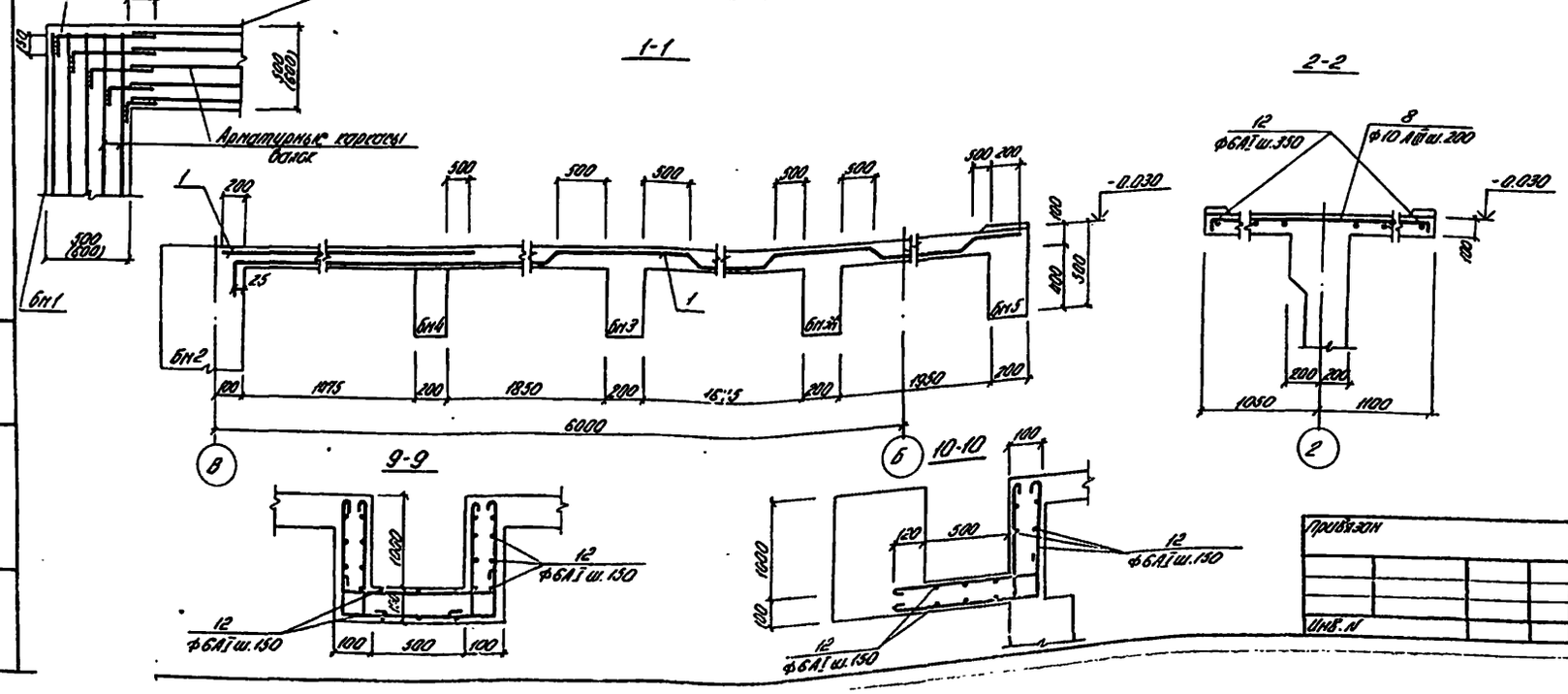

Спецификация элементов монолитной конструкции

Формат	Зона	Поз.	Обозначение	Наименование	Кол.	Примечан.
				Пм1		
				Сборочные единицы и детали		
		1	ГОСТ 8478-66	Сетка 100/250/6 А III/4 В I / 2900	45.2	пм
		2	"	То же 250/150/4 В I/5 В I / 900	20.64	пм
		3	"	" 250/150/4 В I/5 В I / 1100	1.6	пм
		4	ГОСТ 8478-66	Сетка 100/250/6 А III/4 В I / 1100	1.8	пм
		5-21	КЖ-18	Стержни одиночные		
		22	3.901-5	Сальник Ду=100	1	шт
		23	КЖ-33	Изделие закладное МН14	22.9	пм
		24	3.400-6/76	" МН-4-47	18.8	пм
		25	КЖ-33	" МН-15	4	
		26	3.400-6/76	" МИ3-5	8	
				Материалы		
				бетон марки М300	11.68	м³

Выборка стали на один элемент, кг

Марка	Арматурные изделия											Всего
	Арматурная сталь ГОСТ 5781-75					Арматурн. сталь ГОСТ 5.1459-72*			Арматурн. сталь ГОСТ 6727-53*			
	Класс А I			Класс А III		Класс А III			Класс В I			
	ф мм		Итого	ф мм	Итого	ф мм		Итого	ф мм		Итого	
	6			6		10	20		4	5		
Пм1	64.5		64.5	304	304	277	19.9	296.9	61	26	87	752.4

1. Защитный слой 15 мм.
2. Разрезы 1-1÷8-8 см. КЖ-18.
3. В местах расположения отверстий арматуру сеток вырезать по месту.

Нач. отд.	Шейко		ТП 902-1-54-КЖ	
Н. контр.	Луцковский			
Рук. гр.	Тахтамышева		Канализационная насосная станция производительностью 200-1200 м³/час напором 12-27 м	Стадия: Р; Лист: 17; Листов:
Ст. инж.	Комиссаренко		РКм1 Перекрытия на отм. 0.000. Пм1. Схема армирования.	Госстрой СССР Союзводоканалпроект Харьковский водоканалпроект
Ст. инж.	Благой			

Привязан

Инв. №

Типовой проект 902-1-54 Альбом II

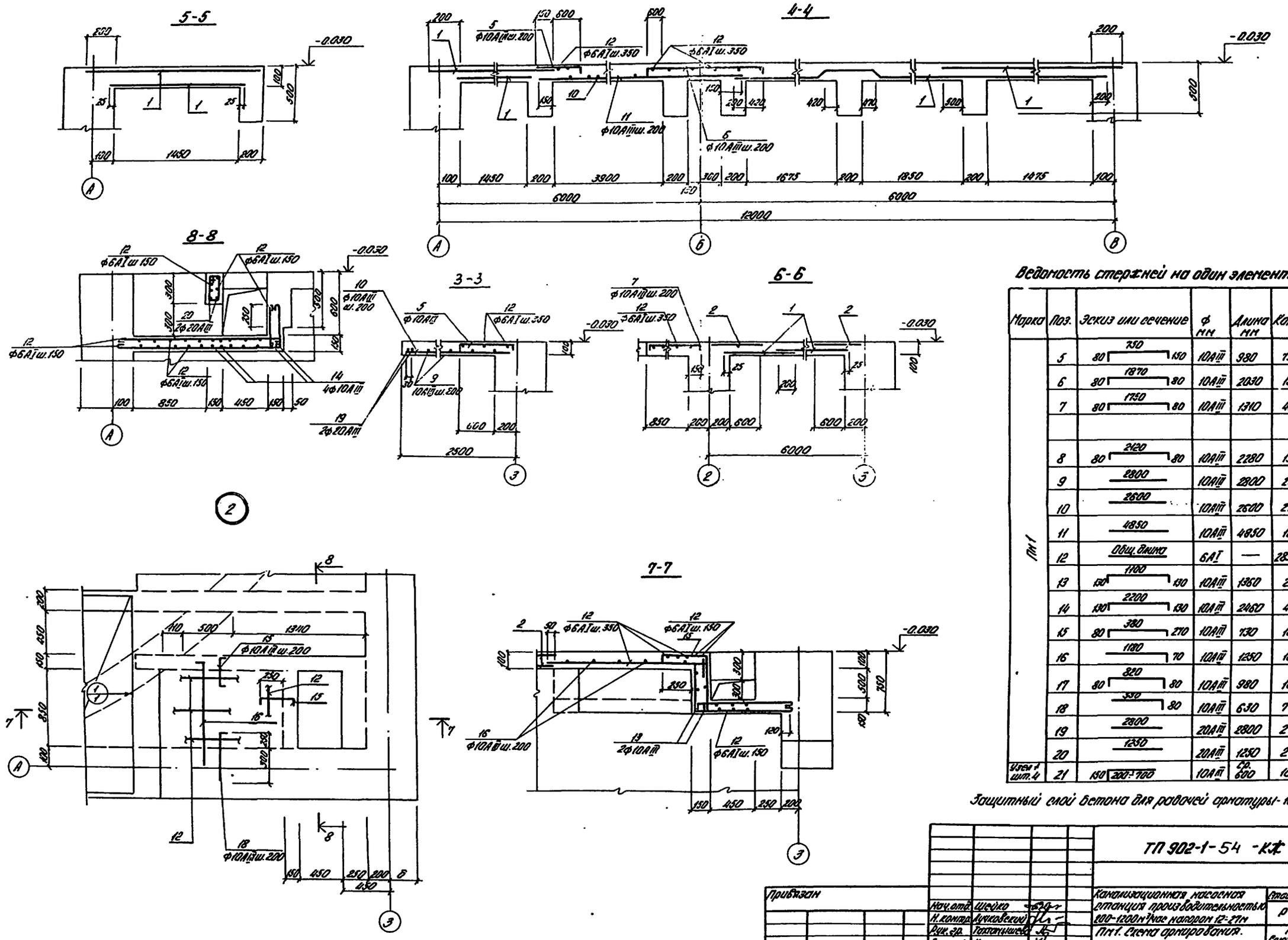

Ведомость стержней на один элемент

Марка	Поз.	Эскиз или сечение	ф мм	Длина мм	Кол.
Пм1	5	80 750 150	10AIII	980	79
	6	80 1870 80	10AIII	2030	15
	7	80 1750 80	10AIII	1310	45
	8	80 2120 80	10AIII	2280	13
	9	2800	10AIII	2800	29
	10	2600	10AIII	2600	21
	11	4850	10AIII	4850	12
	12	Общ. длина	6AI	—	283п.м.
	13	130 1100 130	10AIII	1360	2
	14	130 2200 130	10AIII	2460	4
	15	80 380 270	10AIII	730	10
	16	1180 70	10AIII	1250	10
	17	80 820 80	10AIII	980	10
	18	550 80	10AIII	630	7
	19	2800	20AIII	2800	2
	20	1250	20AIII	1250	2
Узел 1 шт. 4	21	150 200÷700	10AIII	Ср. 600	10

Защитный слой бетона для рабочей арматуры - 15мм.

Альбом IV

Типовой проект 902-1-54

Инв. № подл.	Подпись и дата	Взам. инв. №

ТП 902-1-54 -КЖ

Привязан			
Нач. отд.	Шейко		
Н. контр.	Лучковский		
Рук. гр.	Тахтамышева		
Ст. инж.	Комисаренко		
Ст. инж.	Благой		

Инв. N

Канализационная насосная станция производительностью 200-1200 м³/час напором 12-27м

Пм1. Схема армирования. Разрезы 3-3÷8-8. Узел 2.

Стадия	Лист	Листов
Р	18	

Госстрой СССР Союзводоканалмонтажпроект Харьковский водоканалпроект

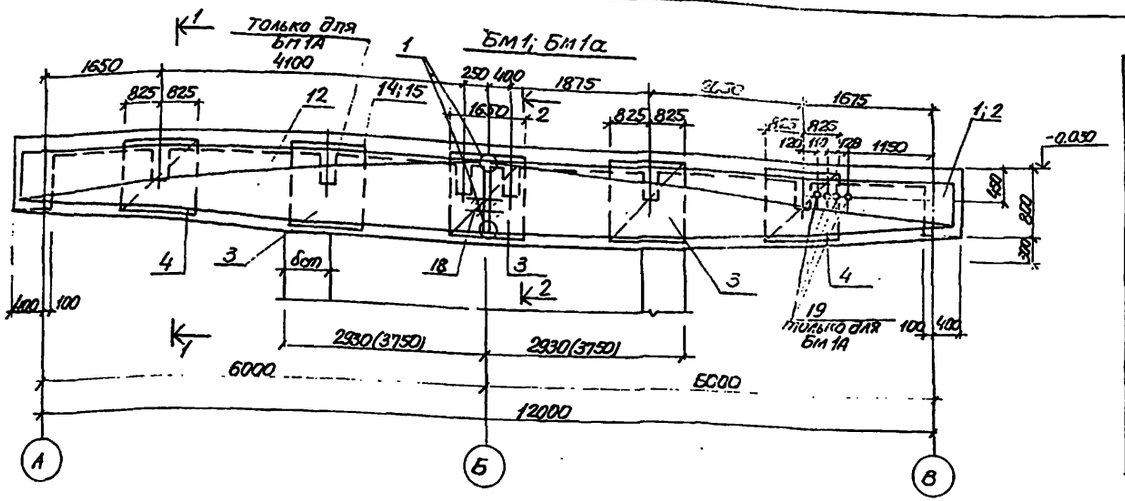

Групповая спецификация для монолитных конструкций

Формат	Зона	Поз	Обозначение	Наименование	Кол. на исполнение				Примеч
				Сборочные единицы и детали					
		1	КЖ-19	Каркас плоский КР5	10		10		
		2	"	Каркас плоский КР6		10		10	
		3	"	Сетка арматурная С6	4	4	6	6	
		4	"	То же С7	4	4	4	4	
		5 (6,7,8,9,10) +12	"	Стержни одиночные					
		11 (14,15,16,17,18) +12	"	"					
		19	КЖ-33	Изделие закладное МН 16			4	4	
				Материалы					
				Бетон марки М200	6.53	6.65	6.53	6.65	м³
				Отв. зав.					
				Нормо-часов	БМ1 бет.=300	БМ1 бет.=800	БМ1А бет.=300	БМ1А бет.=800	

КР5; КР6

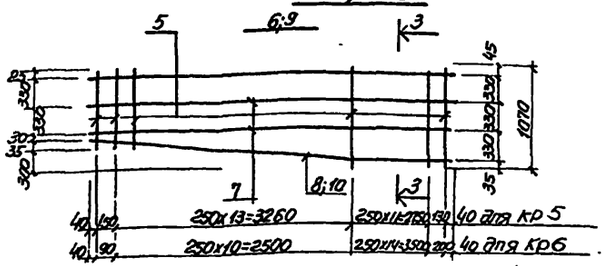

3-3

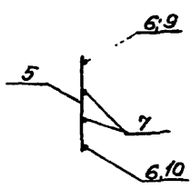

1-1

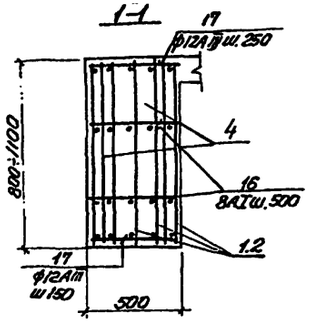

2-2

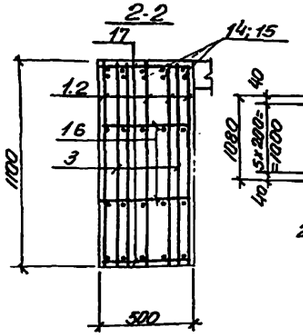

С6

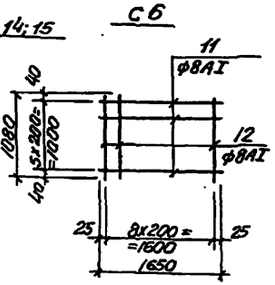

Расчетная схема

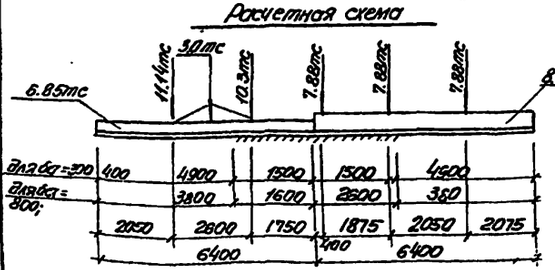

С7

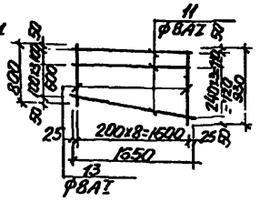

Ведомость стержней на один элемент

Марка эл-та	Поз	Эскиз или сечение	ф мм	Длина мм	Кол
КР5	5	710÷1010	12AIII	ср 920	27
	6	6370	32AII	6370	1
	7	6370	12AIII	6370	2
	8	300 3140 2920	20AIII	6400	1
КР6	5	710÷1010	12AIII	ср 920	27
	9	6370	28AII	6370	1
	7	6370	12AIII	6370	2
	10	300 2680 3740	20AII	6400	1
С6	11	1650	8AI	1650	5
	12	1080	8AI	1080	9
С7	11	1650	8AI	1650	5
	13	800÷930	8AI	ср 865	9
Одиночные стержни	14	9000	28AII	9000	5
	15	8000	32AII	8000	5
	16	470	8AI	470	50
	17	470	12AIII	470	50
	18	300	12AIII	300	10

Выборка стали на один элемент, кг

Марка эл-та	Арматурные изделия: Арматурная сталь ГОСТ 5.1459-72* марки 25Г2С для t°=-30°, Класс AIII, ф мм 12	20	28	32	Итого	Арматурная сталь ГОСТ 5.781-75, Класс AI, ф мм 8	Итого	Всего
бет.=300 БМ1	350.0	159.9		655.1	1165	61.8	61.8	1226.8
бет.=800 БМ1	350.0	159.9	428.6		938.5	61.8	61.8	1000.3
бет.=300 БМ1А	350.0	159.9		655.1	1165	74.5	74.5	1239.5
бет.=800 БМ1А	350.0	159.9	428.6		938.5	74.5	74.5	1013

1. Защитный слой бетона для рабочей арматуры 45мм
2. Арматурные сетки и каркасы изготовить на контактно-сварочных машинах в соответствии с ГОСТ 14098-68 „Соединения сварные арматуры железобетонных изделий и конструкций. Контактная и ванная сварка" и СН 393-78
3. Размеры в скобках даны для бет.=800мм.
4. Поз. 16, 17 приварить в пересечении с плоскими каркасами.

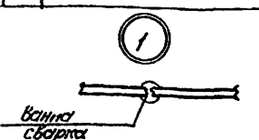

Типовой проект 902-1-54 альбом III

					ТП 902-1-54-КЖ		
Привязан							
Инв.№							
Нач.отд.	Шейко			Консольная насосная станция производительностью 200; 1200 м³/час напором 12-27 м.	Стадия	Лист	Листов
Н.контр.	Арнольдов				Р	19	
Рук.гр.	Потапенко			Ж/м 1 перекрытия на отм. 0.600 Балки БМ1, БМ1А (t°=-20°; -30°)	Центрэнергомонтажпроект Гидроаккомонтажпроект Водоканалпроект		
Гл.инж.	Блохов						
Техник	Кузьменко						

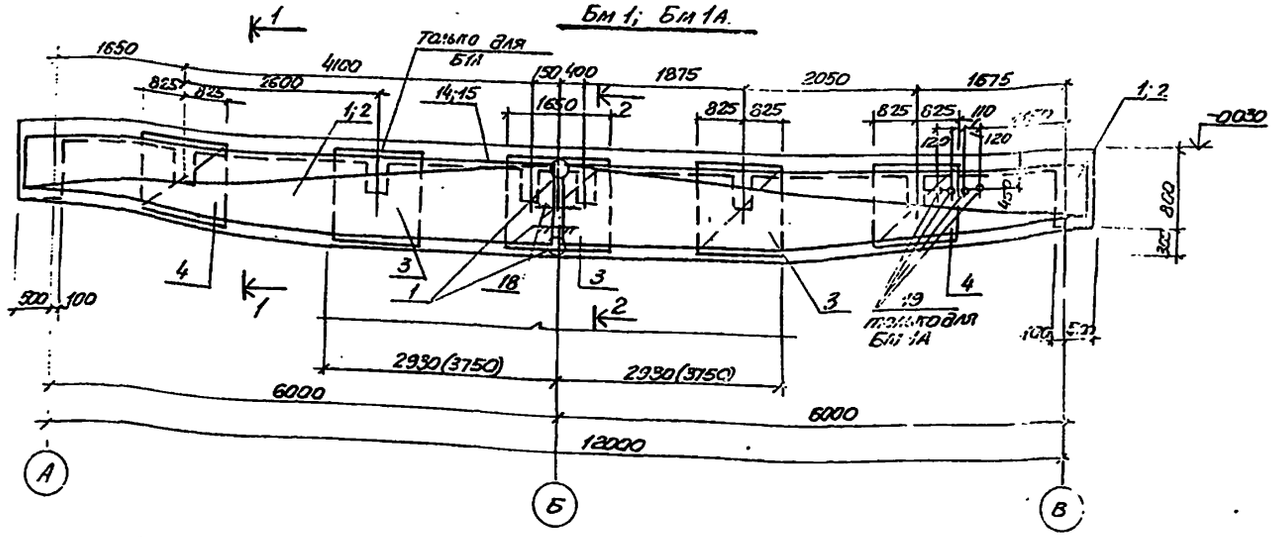

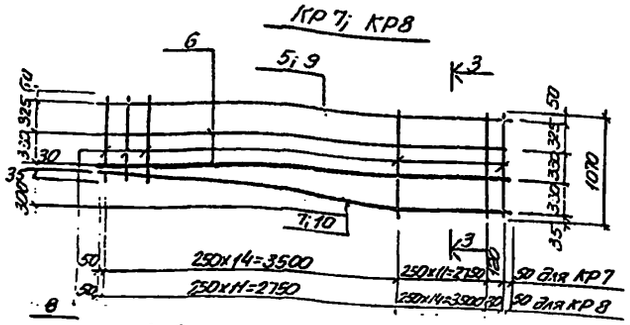

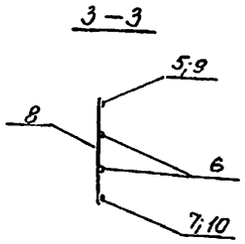

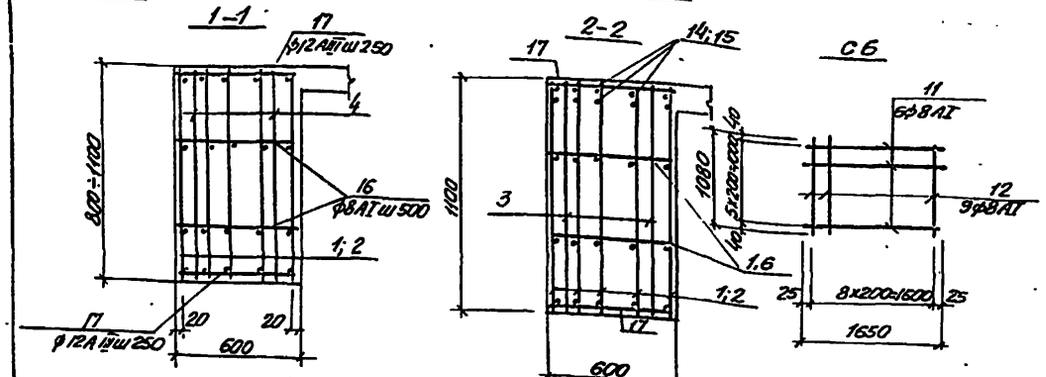

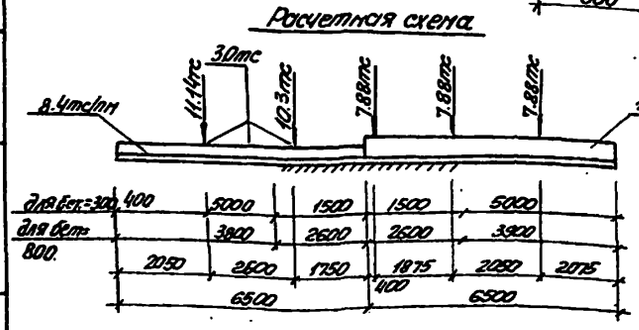

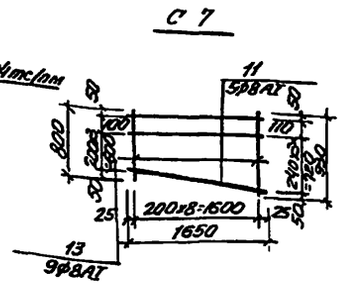

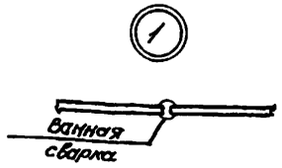

Групповая спецификация монолитных конструкций

Формат	Зона	Поз.	Обозначение	Наименование	К-во на исполнение				Примеч.
				Документация					
				Сборный чертеж					
				Сборочные единицы и детали					
		1	КЖ 20	Каркас плоский КР7	10		10		
		2	"	Каркас плоский КР8		10		10	
		3	"	Сетка арматурная С6	4	4	6	6	
		4	"	То же С7	4	4	4	4	
		15÷18	"	Стержни одиночные					
		14 16÷18	"	"					
		19	КЖ-33	Изделие закладное МН 18			4	4	
				Материалы					
				Бетон марки М300	7.2	7.4	7.2	7.4	
				Стадия	Р.Ч	Р.Ч	Р.Ч	Р.Ч	
				Марка	Бм1 бст=300	Бм1 бст=800	Бм1А бст=300	Бм1А бст=800	

Ведомость стержней на один элемент

Марка элемента	Поз	Эскиз или сечение	ф мм	Длина мм	Кол
КР7	5	6470	36АIII	6470	1
	6	6470	12АIII	6470	2
	7	3630 2920	20АIII	6550	1
	8	770÷1070	[illegible]	ср [illegible]	[illegible]
КР8	8	770÷1070	12АIII	ср 920	28
	9	6470	28АIII	6470	1
	6	6470	12АIII	6470	2
	10	2870 3640	20АIII	6540	1
С6	11	1650	8АI	1650	6
	12	1080	8АI	1080	9
С7	11	1650	8АI	1650	5
	13	800÷030	8АI	ср 865	9
Одиночные стержни	14	9000	28АIII	5000	5
	15	8000	36АIII	8000	5
	16	570	8АI	570	28
	17	570	12АIII	570	59
	18	300	12АIII	300	2

Выборка стали на один элемент, кг

Марка элемента	Арматурные изделия								Всего
	Арматурная сталь ГОСТ 5.1459-72* марки 25Г2С					Арматурная сталь ГОСТ 5781-75			
	Класс АIII					Класс АI			
	ф мм				Итого	ф мм		Итого	
	12	20	28	36		8			
Б1 бст=300	412.0	159.9		829	1400.9	44.4		44.4	1445.2
Б1 бст=800	412.0	159.9	523.2		1095.4	44.4		44.4	1139.5
Б1А бст=300	412.0	159.9		829	1400.9	49.8		49.8	1450.6
Б1А бст=800	412.0	159.9	523.2		1095.1	49.8		49.8	1144.9

1. Защитный слой бетона для рабочей арматуры - 45мм.
2. Арматурные сетки и каркасы изготовить на контактно сварочных машинах в соответствии с ГОСТ 14098-68 „Соединения сварной арматуры железобетонных изделий и конструкций. Контактная и ванная сварка." и СН393-78.
3. Размеры в скобках даны для бст=800мм.
4. Поз. 16,17 приварить в пересечениях с плоскими каркасами.

ТП 902-1-54 - КЖ

Привязан				Канализационная насосная станция производительностью 200-1200м³/час напором 12-27м	Стадия	Лист	Листов
					Р	20	
				РКМ1 перекрытия на отм 0,000 Балки БМ1; БМ1А (t°=-40°С)	Госстрой СССР Союзводоканалпроект Харьковский Водоканалпроект		
Инв N							
				Нач.отд. Шейко			
				Гл.спец. Лучковский			
				Рук.гр. Тахтамышева			
				Ст.инж. Благой			
				Техник Кузьменко			

Спецификация элементов монолитной конструкции

Поз.	Обозначение	Наименование	Кол.	Примеч.
		Бм2 для $b_{ст}$=300мм		
		Сборочные единицы и детали		
1	КЖС-21	Каркас плоский КР9	10	
6÷9	КЖ-21	Стержни одиночные		
		Материалы		
		Бетон марки М300	5.92	м³
		Бм 2 для $b_{ст}$=800		
		Сборочные единицы и детали		
1	КЖ-21	Каркас плоский КР10	10	
6÷9	КЖ-21	Стержни одиночные		
		Материалы		
		Бетон марки М300	6.07	м³

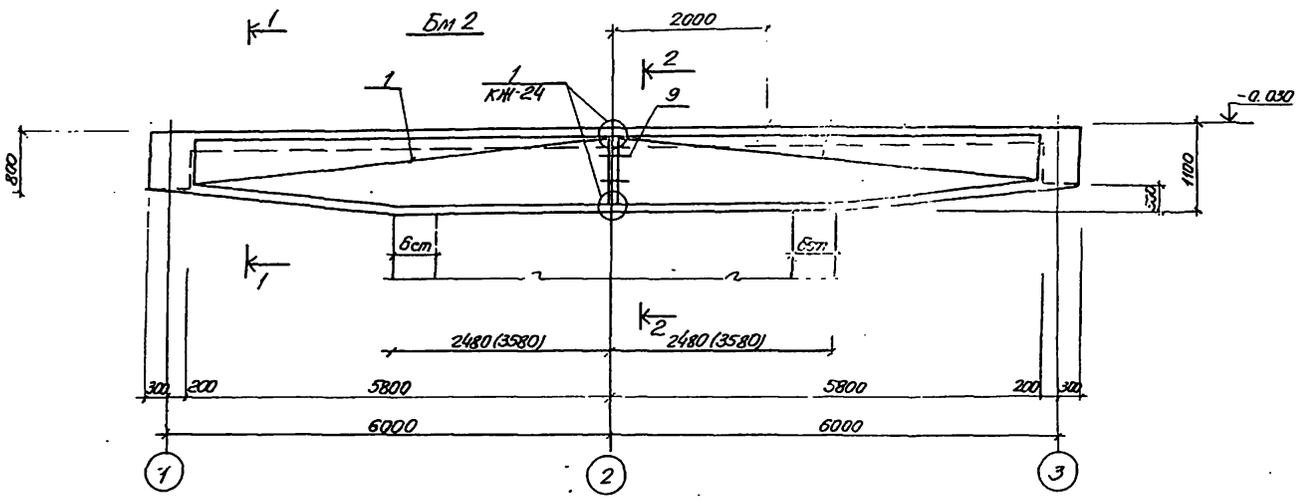

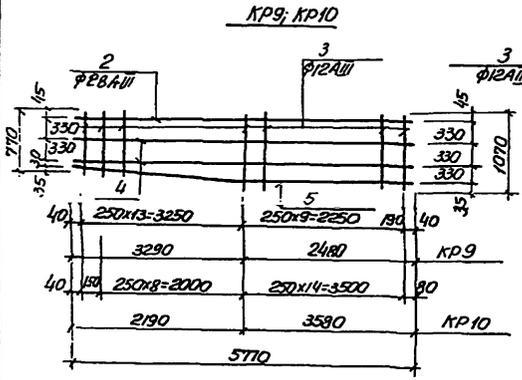

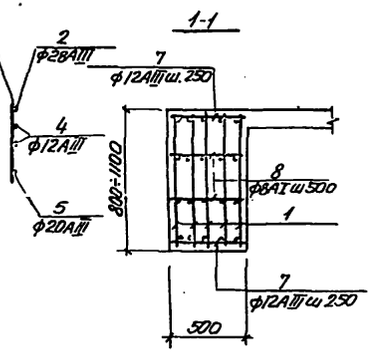

Ведомость стержней на один элемент

Марка эл-та	Поз	Эскиз или сечение	ф мм	Длина мм	Кол.
КР9	2	5770	28АIII	5770	1
	3	770÷1070	12АIII	Ср. 920	24
	4	5770	12АIII	5770	2
	5	300 3310 2480	20АIII	5790	1
КР10	2	5770	28АIII	5770	1
	3	770÷1070	12АIII	Ср. 920	24
	4	5770	12АIII	5770	2
	5	300 2210 3580	20АIII	5790	1
Стержни одиночные	6	8000	25АIII	8000	5
	7	470	12АIII	470	94
	8	470	8АI	470	48
	9	300	10АIII	300	10

Выборка стали на один элемент, кг

Марка элемента	Арматурные изделия: Арматурная сталь ГОСТ 5781-75 Класс AI ф мм 8	Итого	Арматурная сталь ГОСТ 5.1459-72* (марки 25Г2С для t=-30°С) Класс AIII ф мм 10	12	20	25	28	Итого	Всего
Бм2 для $b_{ст}$=300мм	9.0	9.0	1.9	34.8	14.3	15.4	28.0	92.6.9	935.9
Бм2 для $b_{ст}$=800мм	9.0	9.0	1.9	34.8	14.3	—	28.0	77.2.5	781.9

1. Защитный слой бетона для рабочей арматуры - 45мм.
2. Арматурные сетки и каркасы изготовить на контактно-сварочных машинах в соответствии с ГОСТ 14098-68., Соединения сварной арматуры железобетонных изделий и конструкций. Контактная и ванная сварка" и СН 393-78
3. Размеры в скобках даны для $b_{ст}$=800мм.
4. Поз. 7; 8 приварить в пересечениях с плоскими каркасами.

Расчетная схема Бм2

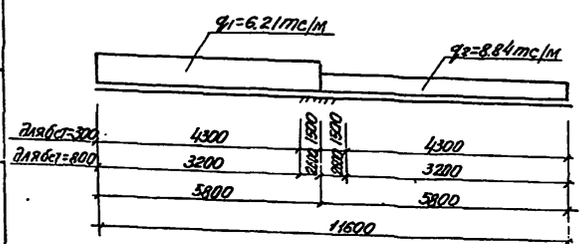

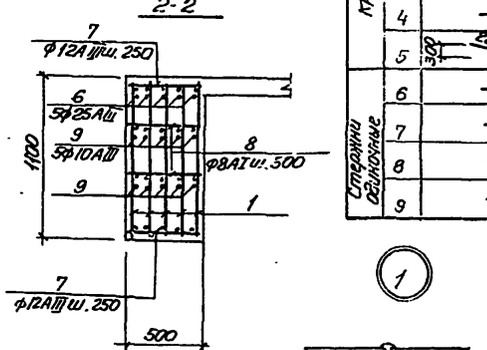

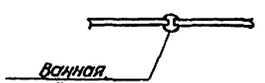

Привязан			ТП 902-1-54-КЖ	
Нач.отд	Шейко		Канализационная насосная станция производительностью 200÷600м³/час напором 12-27м	Стадия: Р; Лист: 21; Листов:
Н.контр.	Кучковский			
Рук.арх.п	Тапилишева		рам 1 Перекрытия на отм. 0.000 Балка Бм2 (t°=-20°С, t=-30°С)	Госстрой СССР Оргэнергонефтепроект Харьковский Водоканалпроект
Ст.инж.	Благой			
Инв.N	Инж.	Перова		

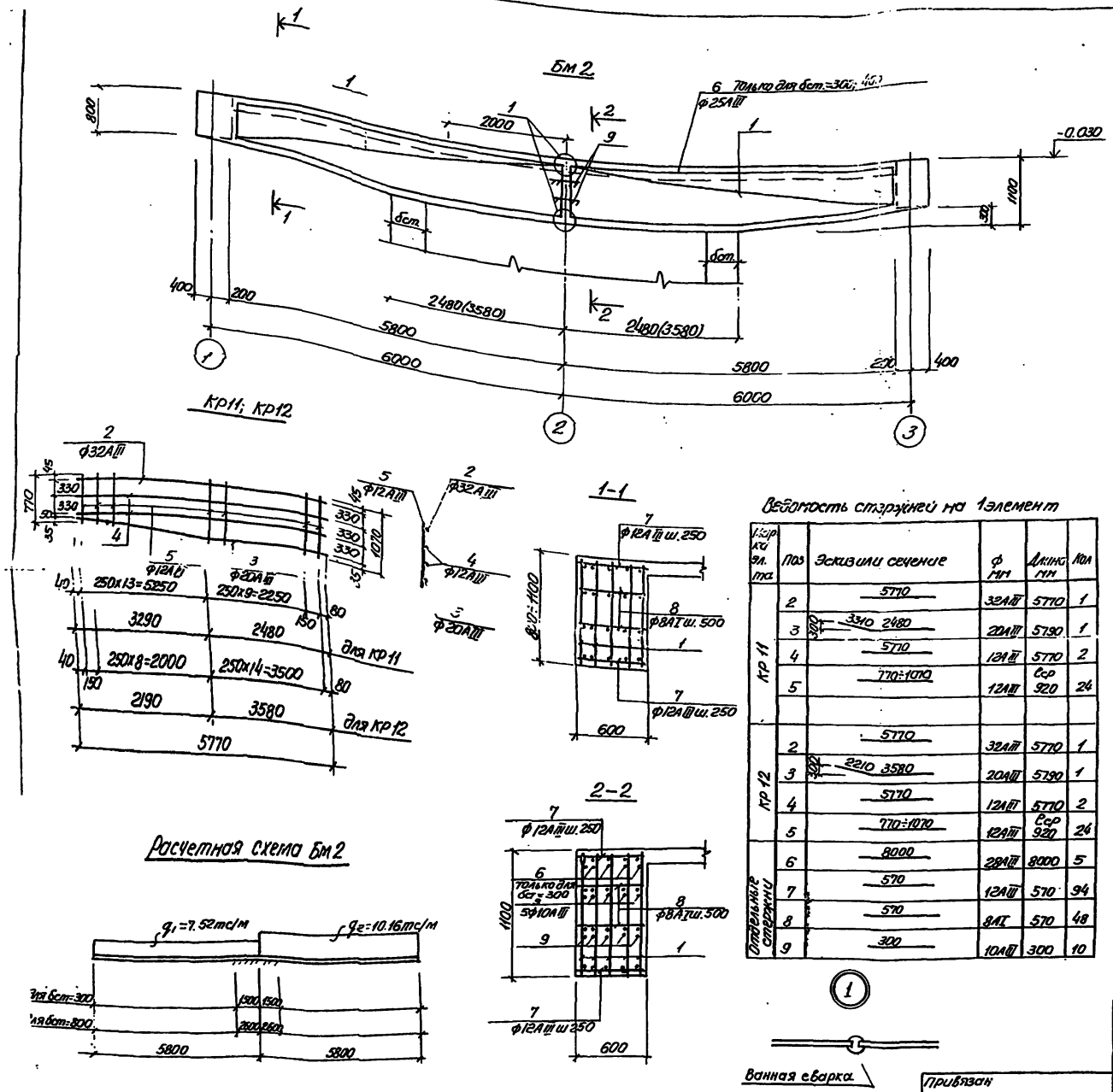

Спецификация элементов монолитной конструкции

Формат	Зона	Поз	Обозначение	Наименование	Кол.	Примеч
				Бм2 для бст.=300мм		
				Сборочные единицы и детали		
		1	КЖ-22	Каркас плоский Кр11	10	
		6÷9	КЖ-22	Стержни одиночные		
				Материалы		
				Бетон марки М300	7.11	м³
				Бм2 для бст.=800мм		
				Сборочные единицы и детали		
		1	КЖ-22	Каркас плоский Кр12	10	
		7÷9	КЖ-22	Стержни одиночные		
				Материалы		
				Бетон марки М300	7.29	м³

Ведомость стержней на 1 элемент

Марка эл. та	Поз	Эскизи или сечение	ф мм	Длина мм	Кол
Кр 11	2	5770	32АIII	5770	1
	3	300 3310 2480	20АIII	5790	1
	4	5770	12АIII	5770	2
	5	770÷1070	12АIII	Ecp 920	24
Кр 12	2	5770	32АIII	5770	1
	3	300 2210 3580	20АIII	5790	1
	4	5770	12АIII	5770	2
	5	770÷1070	12АIII	Ecp 920	24
Отдельные стержни	6	8000	28АIII	8000	5
	7	570	12АIII	570	94
	8	570	8АI	570	48
	9	300	10АIII	300	10

Выборка арматуры на один элемент, кг

Марка элемента	Арматурные изделия										Всего
	Арматурная сталь ГОСТ 5781-75			Арматурная сталь ГОСТ 5.1459-72*							
	Класс АI			Класс АIII (марки 25Г2С)							
	ф мм		Итого	ф мм						Итого	
	8			10	12	20	28	32			
Бм2 для бст.=300	9.0		9.0	1.9	348.0	143.0	193	366.0		1051.9	1060,9
Бм2 для бст=800	9.0		9.0	1.9	348.0	143.0	—	366.0		858.9	867.9

1. Защитный слой бетона для рабочей арматуры принят 35мм
2. Арматурные сетки и каркасы изготовить на контактно-сварочных машинах в соответствии с ГОСТ 14098-68„ Соединения сварной арматуры железобетонных изделий и конструкций. Контактная и ванная сварка" и СН393-78.
3. Размеры в скобках даны для стен с бст.=800мм.
4. Поз. 7.8 приварить в пересечениях с плоскими каркасами.

Привязан	Нач. отд	Шейко		ТП 902-1-54- КЖ	
	Н. контр	Ачуковский			
	Рук. гр	Ратамышева			
	Ст. инж	Благой		Канализационная насосная станция производительностью 200-1200м³/час напором 12-27м	Стадия: Р; Лист: 22; Листов:
Инв №	Инж	Перова		Р Км 1 Перекрытия на отм. 0.000 Балка Бм 2 (t=-40°C)	Госстрой СССР Союзводоканалниипроект Харьковский Водоканалпроект

16991-04 25

Типовой проект 902-1-54 Альбом IV

БМ3; БМ3А

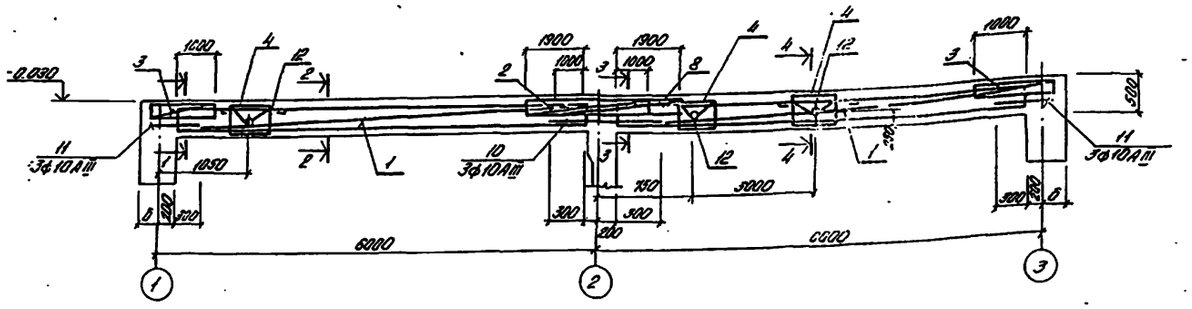

БМ4; БМ4А

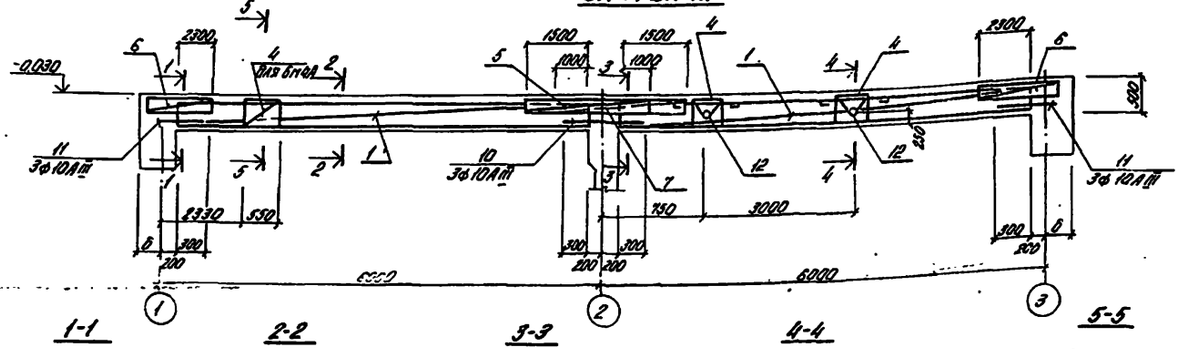

Групповая спецификация для монолитных конструкций

Формат	Зона	Поз.	Обозначение	Наименование	Кол. на испол.				Примечан.
				Сборочные единицы и детали					
		1	КЖ-25	Каркас плоский КР13	6	6	6	6	
		2	"	Сетка С8	1	1	—	—	
		3	"	То же С9	2	2	—	—	
		4	"	То же С10	—	6	4	6	
		5	"	" С11	—	—	1	1	
		6	"	" С12	—		2	2	
		7	"	" С13	—	—	1	1	
		8	"	" С14	1	1	—	—	
		9÷11	КЖ-23	Стержни одиночные					
		12	КЖ-33	Изделие закладное МН17	—	3	2	2	
				Материалы					
				Бетон марки М300	1.12	1.12	1.12	1.12	м³
				Сборка	Р	Р	Р	Р	
				Марка	БМ3	БМ3А	БМ4	БМ4А	

1-1

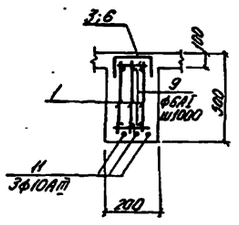

2-2

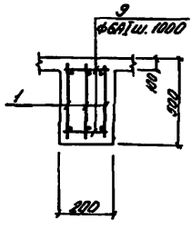

3-3

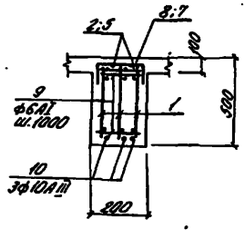

4-4

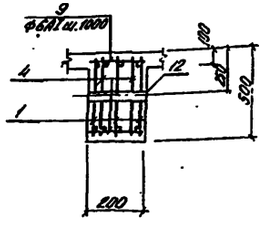

5-5

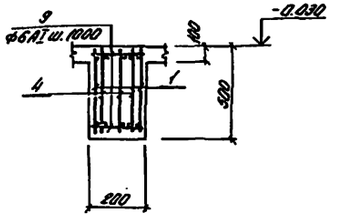

Выборка стали на один элемент, кг

Марка	Арматурные изделия								Всего
	Арматурная сталь ГОСТ 5781-75 Класс AI				Арматурная сталь ГОСТ 5.1459-72 Класс AIII				
	ф мм				ф мм				
	6	8		Итого	10	16	20	Итого	
БМ3	30			30	30	32	84	146	176
БМ3А	32	5		37	30	32	84	146	183
БМ4	32	4		36	35	29	84	148	184
БМ4А	32	5		37	35	29	84	148	185

Защитный слой бетона для рабочей арматуры - 20 мм.

Расчетные схемы

БМ3; БМ3А

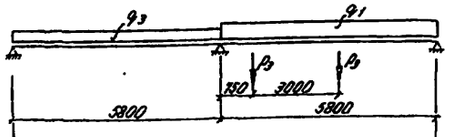

БМ4; БМ4А

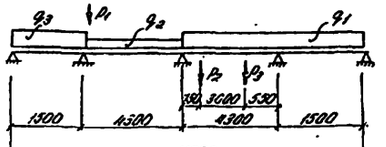

Нагрузки:

Постоянные

$P_1 = 2.42$ тс $q_1 = 0.88$ тс/м
$P_2 = 0.46$ тс $q_2 = 0.88$ тс/м
$P_3 = 0.46$ тс $q_3 = 0.88$ тс/м

Временные

$P_2 = 2.6$ тс $q_1 = 1.3$ тс/м
$q_2 = 1.6$ тс/м
$q_3 = 0.6$ тс

Ведомость стержней на один элемент

Марка эл-та	Поз.	Эскиз или сечение	ф мм	Длина мм	Кол.
БМ3; БМ3А; БМ4; БМ4А	11	600	10АIII	600	6
	10	1000	10АIII	1000	3
	9	180	6АI	180	28

Привязан			ТП 902-1-54 -КЖ		
Нач. отд.	Шейко		Комплексная насосная станция производительностью 500-1000 м³/час напором 12-21 м.	Стадия	Лист	Листов
Н. контр.	Кунсевич			Р	23	
Рук. гр.	Гутникова		Вып. 1. Перекрытия на отм. 0.000. Балки БМ3; БМ3А; Ригель: БМ4; БМ4А	Госстрой СССР Союзгипроспецмонтажавтоматика	
Гл. инж.	Гельфонова				
Гл. инж.	Сидоров				
Инв. №					

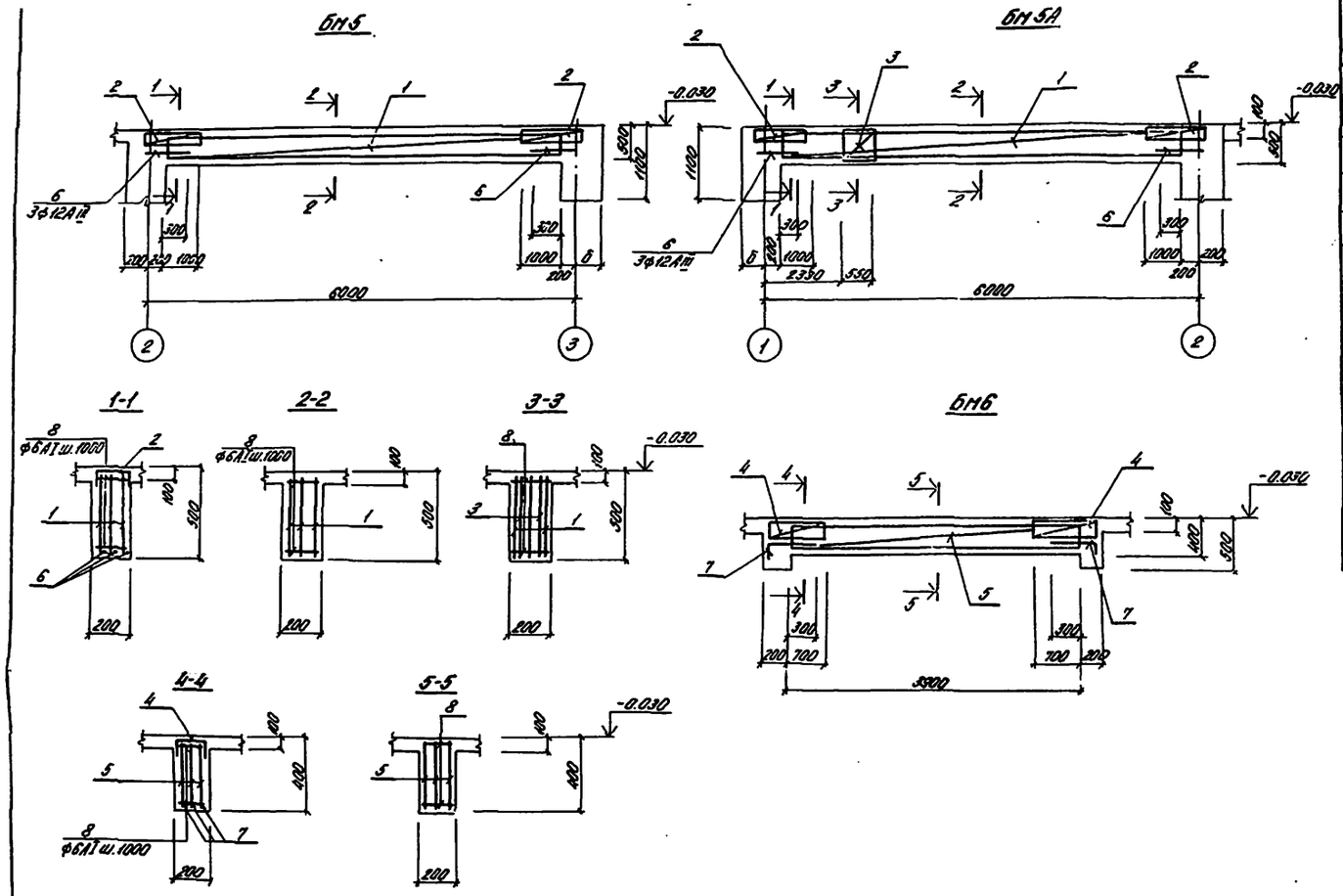

Групповая спецификация для монолитных конструкций

Формат	Зона	Поз.	Обозначение	Наименование	Кол. на исп.			Примеч.
				Сборочные единицы и детали				
		1	КЖ-25	Каркас плоский КР14	3	3	—	
		2	"	Сетка арматурная С15	2	2	—	
		3	"	То же С10	—	2	—	
		4	"	" С16	—	—	2	
		5	"	Каркас плоский КР15	—	—	3	
		7;8	КЖ-24	Стержни одиночные			X	
		6;8	"	То же	X	X		
				Материалы				
				Бетон марки М300	0,5	0,5	0,3	$м^3$
Стадия								
Марка					БМ5	БМ5А	БМ6	

Выборка стали на один элемент, кг

Марка	Арматурные изделия									Всего
	Арматурная сталь ГОСТ 5781-75 Класс A^I				Арматурная сталь ГОСТ 5.1459-72* Класс A^{II}					
	ф мм				ф мм					
	6	8		Итого	10	12	18	22	Итого	
БМ5	14			14	11	11		51	73	87
БМ5А	15	2		17	11	11		51	73	90
БМ6	7			7	14		24		38	45

Расчетные схемы

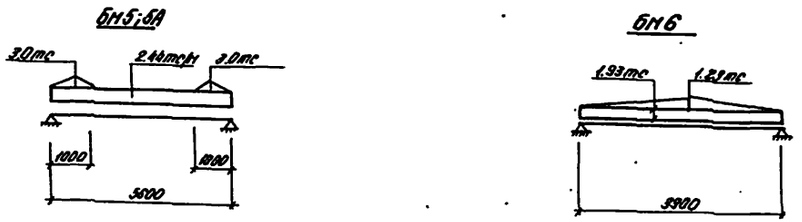

Ведомость стержней на один элемент

Марка	Поз.	Эскиз или сечение	ф мм	Длина мм	Кол.
БМ5; БМ5А	6	600	12А^{III}	600	6
	8	180	6А^{I}	180	12
БМ6	7	100 480	10А^{III}	580	6
	8	180	6А^{I}	180	10

Привязан				ТП 902-1-54 -КЖ	
Нач.отд.	Шейко		Канализационная насосная станция производительностью 200-1200 м³/сут напором 12-27 м	Стадия	Лист	Листов
Н.контр.	Лучковский			Р	24	
Рук.гр.	Татаринцева		1. Перекрытия на отм. 0.000 балки БМ5; БМ5А; БМ6.	Проектное бюро Союзводоканалпроекта Харьковский водоканалпроект		
Ст.инж.	Комосаренко					
Ст.инж.	Благой					
Инв.№						

Ведомость стержней на один элемент

Марка	Поз.	Эскиз и сечение	ф мм	Длина мм	Кол
1	2	3	4	5	6
КР13	1	5600	20AIII	5600	1
	2	5600	10AIII	5600	1
	3	480	6AI	480	38
С9	4	1300	10AIII	1300	3
	5	300 170 300	6AI	770	4
	6	170	6AI	170	2
С12	17	2600	10AIII	2600	3
	5	300 170 300	6AI	770	5
	6	170	6AI	170	2
С10	7	480	8AI	480	4
	8	550	6AI	550	3
С8; С14	5	300 170 300	6AI	770	7
	9	3300	16AIII	3300	3
С11; С13	5	300 170 300	6AI	770	7
	10	3000	16AIII	3000	3

1	2	3	4	5	6
КР14	2	5600	10AIII	5600	1
	3	480	6AI	480	18
	11	5600	22AIII	5600	1
КР15	12	3900	10AIII	3900	1
	13	380	6AI	380	21
	14	3900	18AIII	3900	1
С15	5	300 170 300	6AI	770	4
	6	170	6AI	170	2
	15	1300	12AIII	1300	3
С16	5	300 170 300	6AI	770	4
	6	170	6AI	170	2
	16	900	10AIII	900	3

КР13

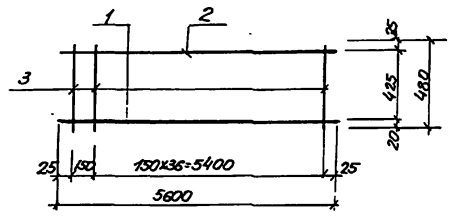

КР14

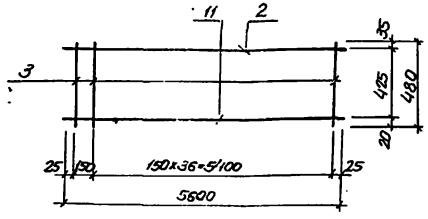

КР15

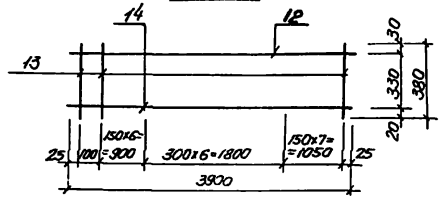

С9; С12

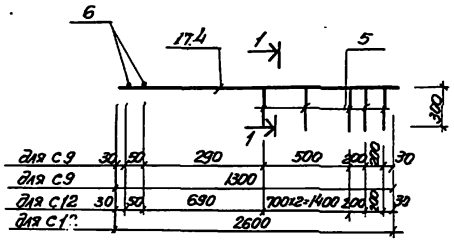

С15; С16

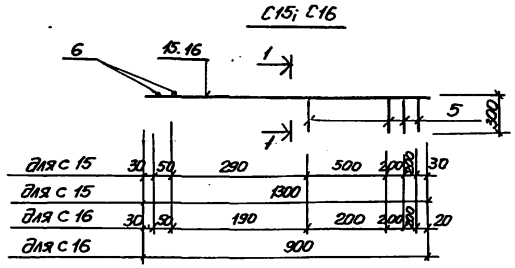

С-10

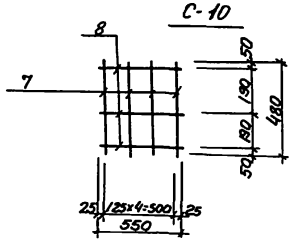

1-1

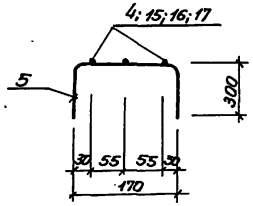

С8; С13; С11; С14 (зеркальное отражение)

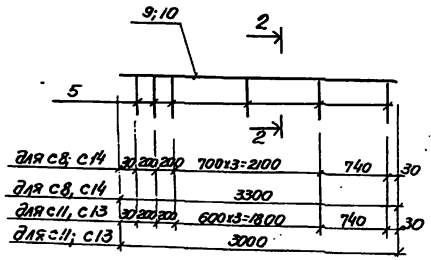

2-2 (для С13; С14)

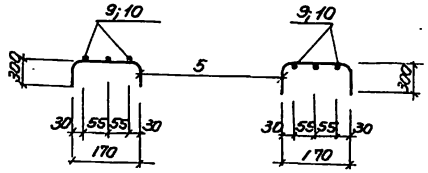

2-2 (для С8; С11)

Выборка стали на один элемент, кг

Марка	Арматурные изделия											Всего
	Арматурная сталь ГОСТ 5781-75 класс AI ф мм				Арматурная сталь ГОСТ 5.1459-72* класс AIII ф мм							
	6	8		Итого	10	12	16	18	20	22	Итого	
КР13	4.0			4.0	3.5	—			14.0	—	17.5	21.5
КР14	4.0			4.0	3.5					16.8	20.3	24.3
КР15	1.8			1.8	2.4			7.8			9.6	12.0
С8; С14	1.2			1.2			15.6				15.6	16.8
С9	0.8			0.8	2.4						2.4	3.2
С10	0.4	0.8		1.2								1.2
С11; С13	1.2			1.2			14.2				14.2	15.4
С12	0.9			0.9	4.8						4.8	5.7
С15	0.8			0.8		3.5					3.5	4.3
С16	0.8			0.8	1.7						1.7	2.5

1. Арматурные сетки и каркасы изготовить при помощи контактно-точечной сварки в соответствии с ГОСТ 14098-68, СН 393-78

				ТП902-1-54-КЖ	
Привязан:					
	Нач. отд.	Шевко		Станция аэрационная насосная производительностью 200 л/с напором 12-27 м	Стадия: Р; Лист: 25; Листов:
	Н. контр.	Куликовский			
	Рук. гр.	Потапчик		Рем 1 Перекрытия на отм. 0.000	Госстрой СССР Союзгазтеплоэнергомонтаж Харьковский Водоканалпроект
	Ст. инж.	Кочкарева		Сетки С8÷С16	
Инв. №	Ст. инж.	Клоцой		Каркасы КР13, КР15	

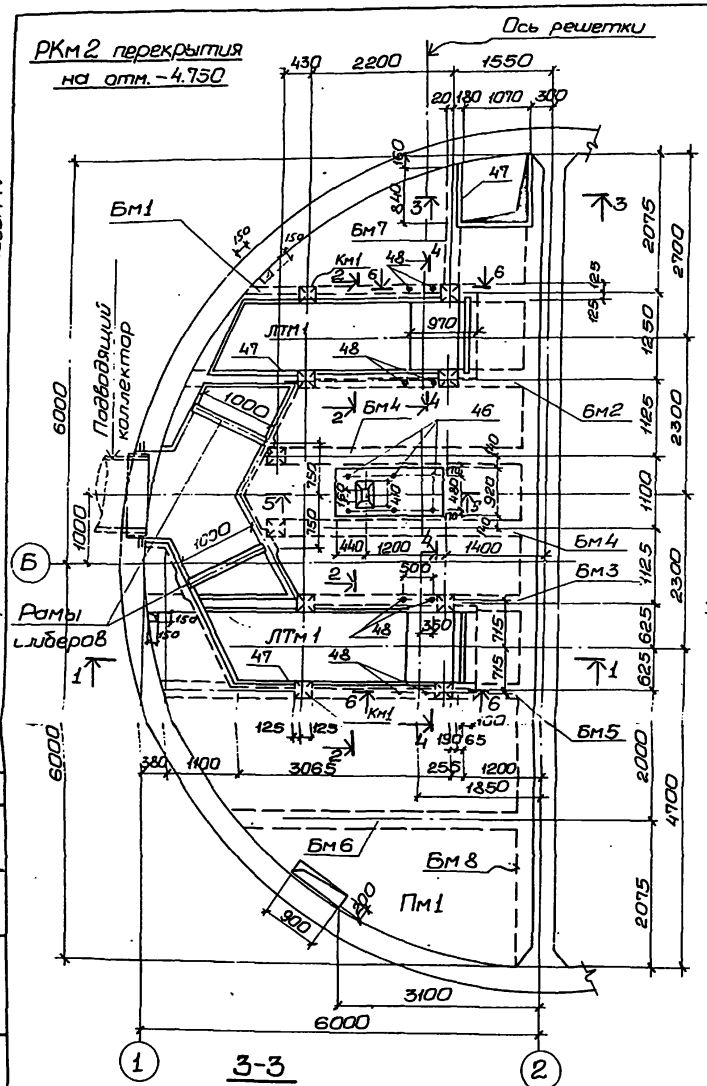

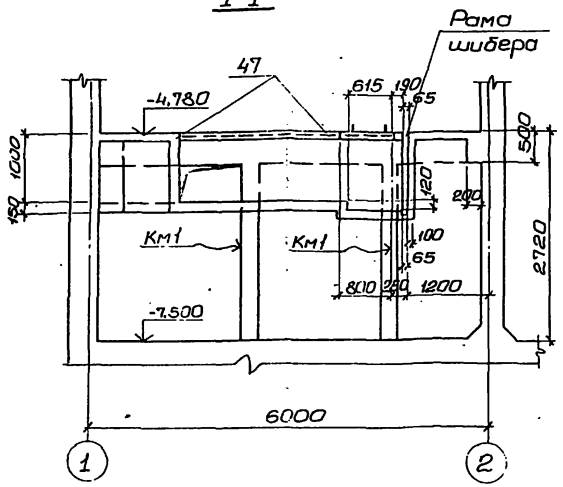

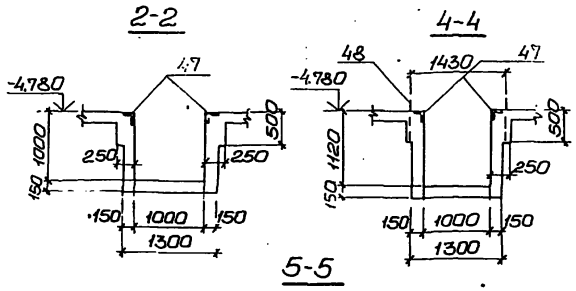

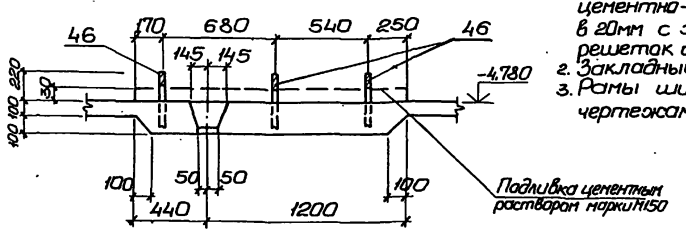

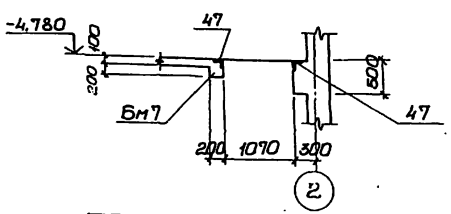

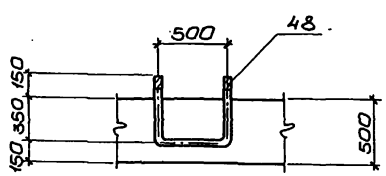

Спецификация к схеме расположения элементов перекрытия на отм.-4,75.

Марка	Обозначение	Наименование	Кол.	Масса ед.кг.	Примечание
		РКм2			
Пм1	КЖ-27	Плита Пм1	1		
Бм1	То же	Балки Бм1	1		
Бм2	"	То же Бм2	1		
Бм3	"	" Бм3	1		
Бм4	КЖ-28	" Бм4	2		
Бм5	"	" Бм5	1		
Бм6	"	" Бм6	1		
Бм7	КЖ-29	" Бм7	1		
Бм8	"	" Бм8	1		
ЛТм1	КЖ-30	Лоток ЛТм1	1		
Км1	КЖ-29	Колонна Км1	10		

1. Внутренние поверхности лотков оштукатурить цементно-песчаным раствором состава 1:2. в 20мм с железнением. На участке установки решеток стены затираются цементным раствором.
2. Закладные изделия учтены на листе КЖ-33.
3. Рамы шиберов установить по механическим чертежам.

Альбом IV

Типовой проект 902-1-54

Сектор ОВ Соколовская

Привязан	Нач.отд.	Шейко		ТП 902-1-54 -КЖ
	Н.контр.	Лучковский		
	Рук.гр.	Тахтамышева		Канализационная насосная станция производительностью 200÷1200 м³/час напором 12÷27м.
	Ст.инж.	Пожарова		РКм2. Перекрытия на отм.-4.750. Общий вид.
Инв.№	Инжен.	Перова		

Стадия	Лист	Листов
Р	26	

Госстрой СССР Союзводоканалниипроект Харьковский Водоканалпроект

16991-04 29 Копировал: Островерх Формат 22

Пм1

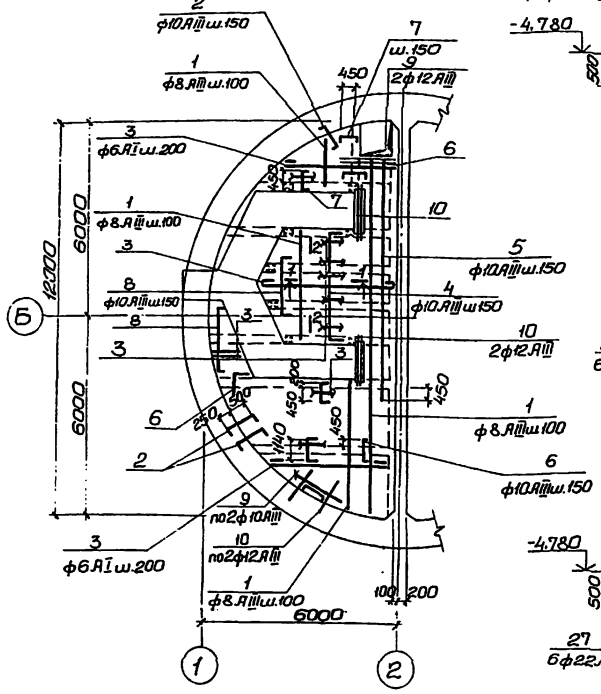

Бм1

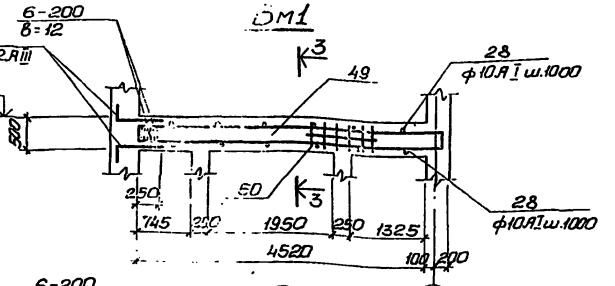

Бм2

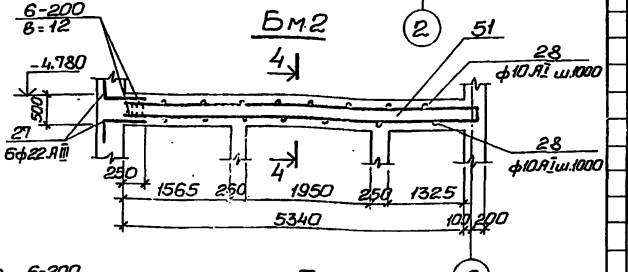

Бм3

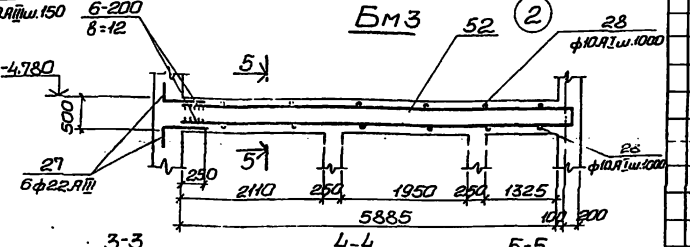

1-1

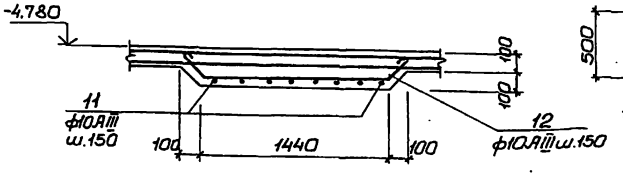

3-3

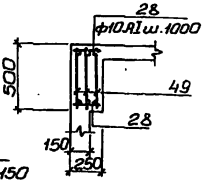

4-4

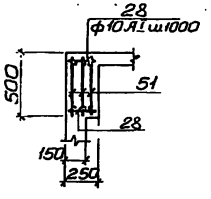

5-5

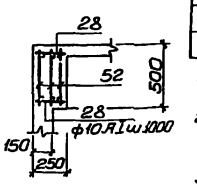

2-2

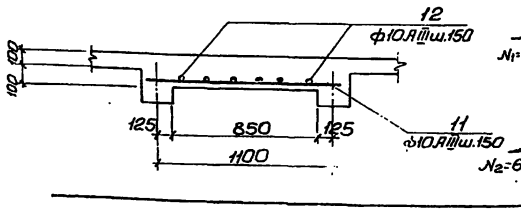

Расчетные схемы балок.

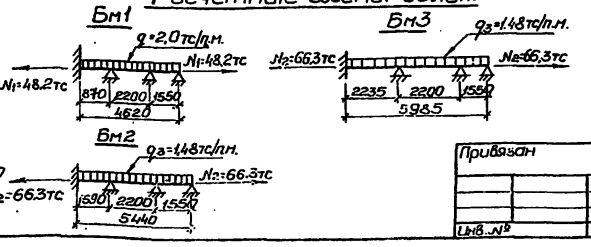

Спецификация элементов монолитной конструкции.

Формат	Зона	Поз.	Обозначение	Наименование	Кол.	Примечание
				Пм1		
				Сборочные единицы		
				и детали.		
		1÷42	КЖС-32	Стержни одиночные		
		46	КЖС-33	Изделие закладное Мн15	3	
		47	То же	То же Мн14	24,0	п.м.
		48	"	" Мн12	4	
				Материалы		
				Бетон марки М200	4,65	м³
				Бм1		
				Сборочные единицы и детали.		
		49	КЖС-31	Каркас плоский Кр16	3	
		50	То же	Сетка арматурная С17	1	
		27,28	КЖС-32	Стержни одиночные		
				Материалы		
				Бетон М200	0,50	м³
				Бм2		
				Сборочные единицы и детали.		
		51	КЖС-31	Каркас плоский Кр17	3	
		27,28	КЖС-32	Стержни одиночные		
				Материалы.		
				Бетон марки М200	0,67	м³
				Бм3		
				Сборочные единицы и детали.		
		52	КЖС-31	Каркас плоский Кр18	3	
		27,28	КЖС-32	Стержни одиночные		
				Материалы		
				Бетон марки М200	0,74	м³

1. Защитный слой бетона до рабочей арматуры принят - 15мм. В балках - 30мм.
2. Выпуски арматуры из стен для балок и плиты закладываются в опалубку стены в соответствии с листами КЖС-4,6.
3. Расчетная нагрузка на плиту принята $q=0,8 тс/м^2$.
4. Спецификация и выборка арматуры - по листу КЖС-32.

						ТП902-1-54 - КЖС	
Нач.отд.	Шейко			Канализационная насосная станция производительностью 200-1200 м³/час напором 12-27м.	Стадия	Лист	Листов
Н.контр.	Лычковский				Р	27	
Рук.гр.	Тахтамышева			РКМ 2. Перекрытия на отм.-4,750. Пм1. Схема армирования. Балки Бм1÷Бм3.	Госстрой СССР Свердловскгражданпроект Ворошиловградское ВобКомплектпроект		
Ст.инж.	Лаптева						
Инжен.	Лаптинов						
Привязан				Копировал: Островерх.	Формат А2		
Инв.№							

Инв.№ подл. | Подп. и дата | Взам.инв.№

Бм4

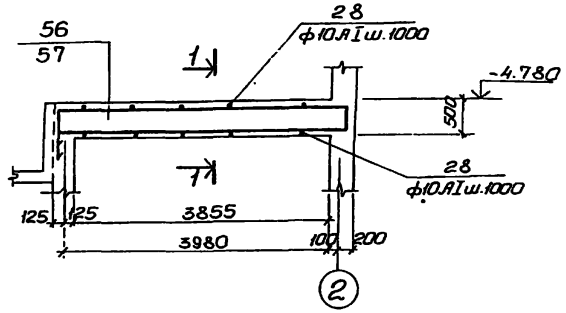

1-1

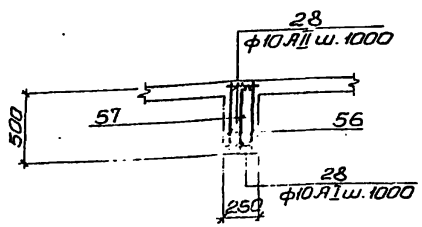

Бм5

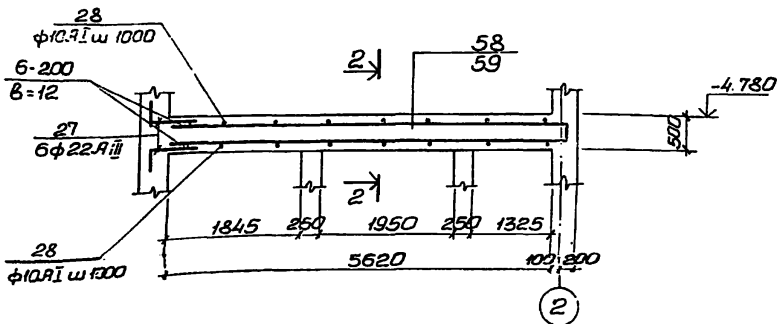

2-2

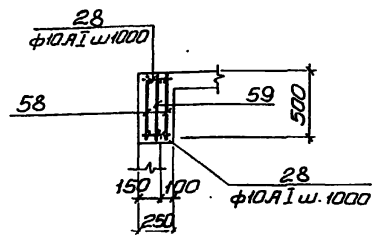

Бм6

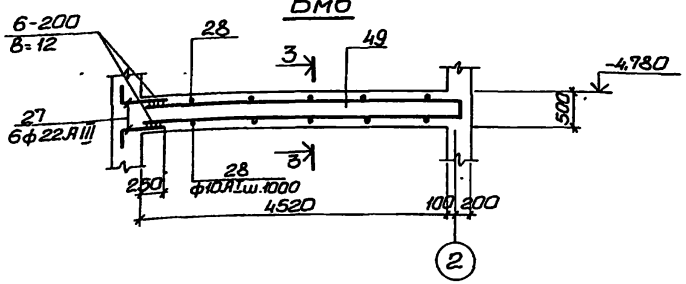

3-3

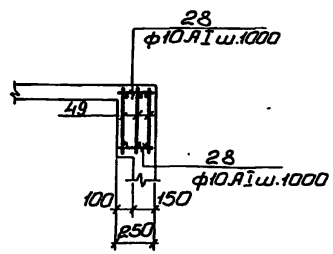

Спецификация элементов монолитной конструкции.

Формат	Зона	Поз.	Обозначение	Наименование	Кол.	Примечание
				Бм4		
				Сборочные единицы и детали		
		56	КЖ-31	Каркас плоский Кр19	2	
		57	То же	То же Кр20	1	
		28	КЖ-32	Стержни одиночные		
				Материалы		
				Бетон марки М200	0,5	м³
				Бм5		
				Сборочные единицы и детали		
		58	КЖ-31	Каркас плоский Кр21	2	
		59	То же	То же Кр22	1	
		27,28	КЖ-32	Стержни одиночные		
				Материалы		
				Бетон марки М200	0,7	м³
				Бм6		
		49	КЖ-31	Каркас плоский Кр16	3	
		27,28	КЖ-32	Стержни одиночные		
				Материалы		
				Бетон марки М200	0,57	м³

1. Защитный слой бетона до рабочей арматуры – 30мм.

Расчетные схемы балок.

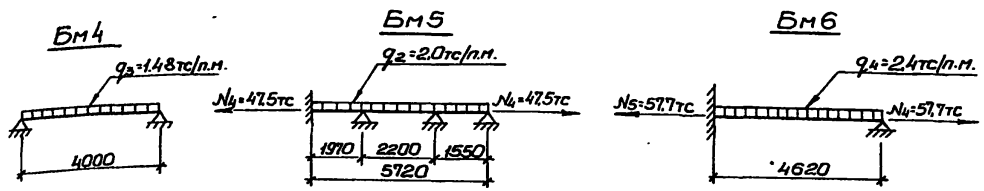

Привязан

Инв. №

Нач. отд.	Шейка	
Н. контр.	Лычковский	
Рук. гр.	Тахтаньшева	
Ст. инж.	Пожарова	
Инжен.	Лактионов	

ТП 902-1-54 –КЖ

Канализационная насосная станция производительностью 200+1200м³/час напором 12-27м.

РКМ2 Перекрытия на отм.-4,78. Балки Бм4÷Бм6.

Стадия	Лист	Листов
Р	28	

Госстрой СССР Союзводоканалпроект Харьковский Водоканалпроект

Копировал: Островерх Формат 22

Инв.№ подл. | Подпись и дата | Взам. инв.№

Альбом IV

Типовой проект 902-1-54

Бм8

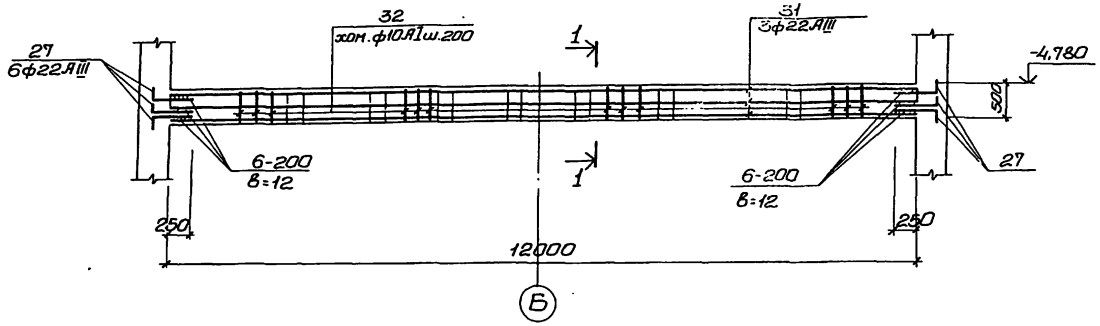

Бм7

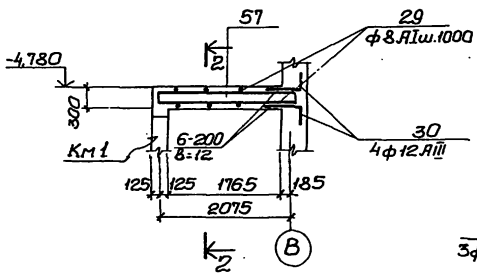

1-1

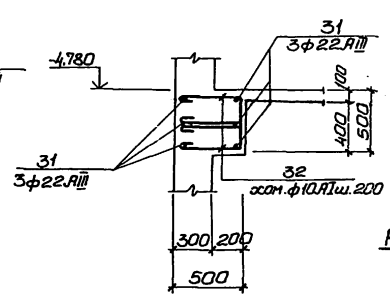

3-3

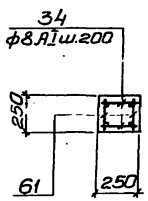

Км1

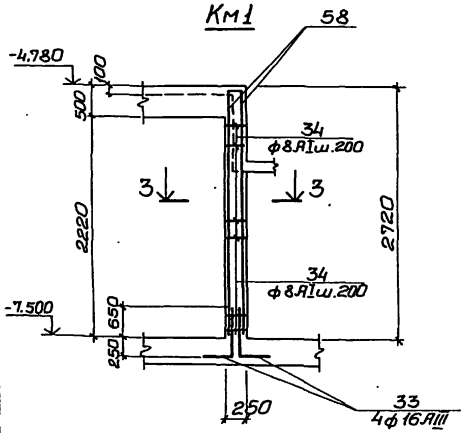

2-2

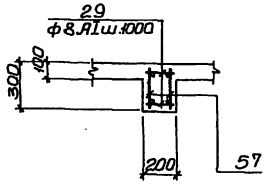

Расчетная схема балки

Бм8

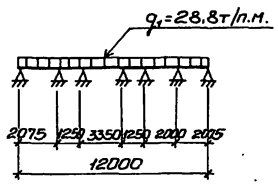

Спецификация элементов монолитной конструкции.

Формат	Зона	Поз.	Обозначение	Наименование	Кол.	Примечание
				Бм7.		
				Сборочные единицы и детали		
		57	КЖ-31	Каркас плоский Кр23	2	
		29, 30	КЖ-32	Стержни одиночные		
				Материалы.		
				Бетон марки М200	0,12	м³
				Бм8.		
				Сборочные единицы и детали.		
		27, 31, 32	КЖ-32	Стержни одиночные		
				Материалы.		
				Бетон марки М200	3,0	м³
				Км1.		
		58	КЖ-31	Каркас плоский Кр24	2	
		33, 34	КЖ-32	Стержни одиночные		
				Материалы.		
				Бетон марки М200	0,20	м³

1. Защитный слой бетона для рабочей арматуры -балок 25мм, колонны-20мм.
2. Сварку производить электродами типа 942А ГОСТ 9467-75.

				ТП 902-1-54 -КЖ			
Привязан				Канализационная насосная станция производительностью 200÷1200м³/час напором 12-27м.	Стадия	Лист	Листов
		Нач.отд.	Шейко		Р	29	
		Н.контр.	Лучковский				
		Рук.гр.	Тахтамышева	РКм2 Перекрытия на отм. -4.750. Балки Бм7, Бм8. Колонна Км1.	Госстрой СССР Союзводоканалпроект Харьковский Водоканалпроект		
		Ст.инж.	Пожарова				
Инв.№		Инжен.	Пактионов				

Копировал: Петровеж Формат 22

Инв.№ подл. | Подпись и дата | Взам. инв.№

Альбом IV

Типовой проект 902-1-54

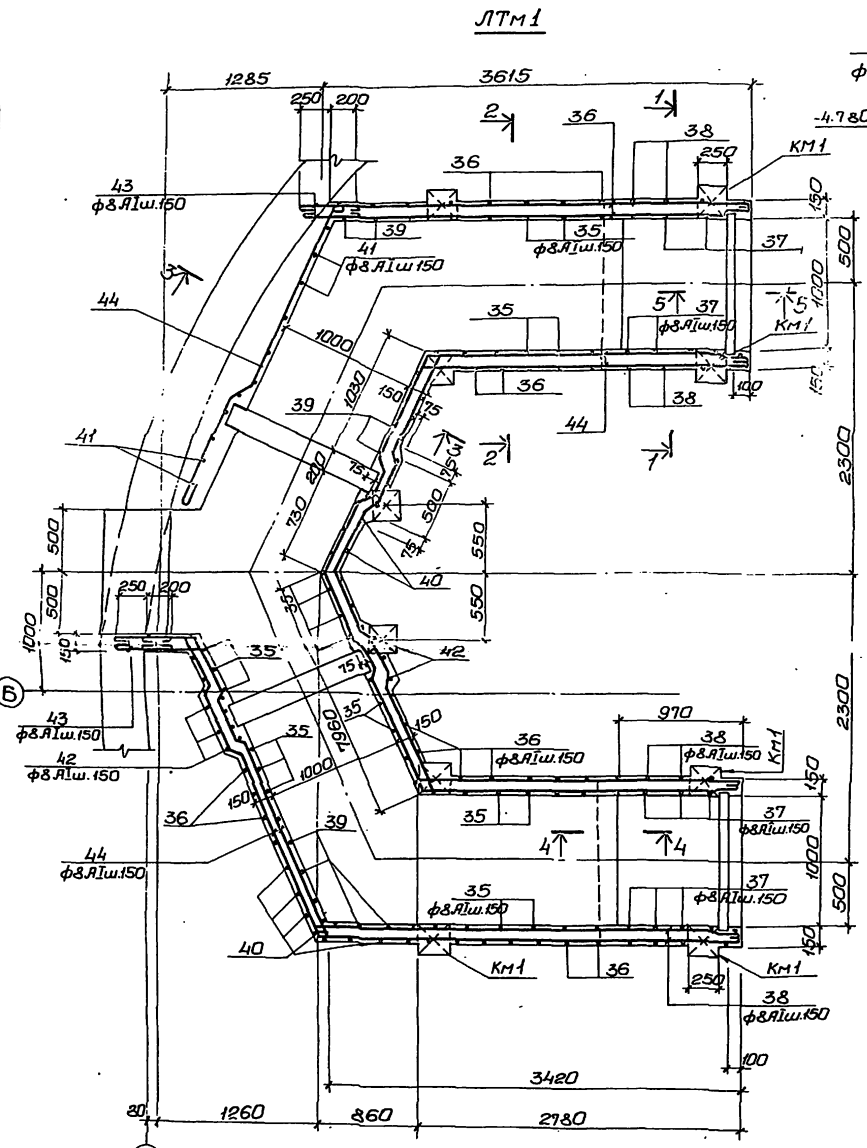

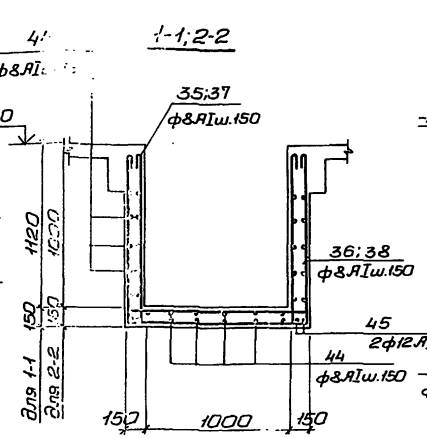

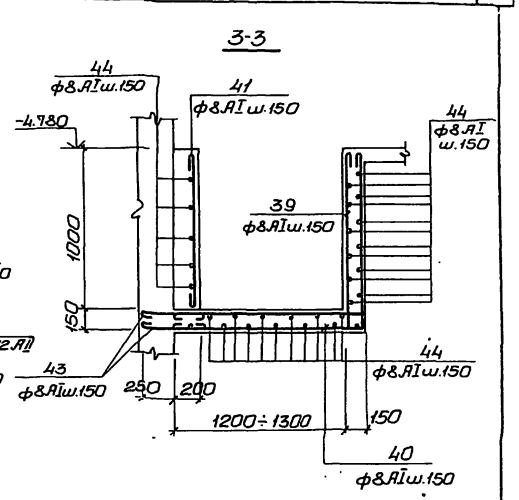

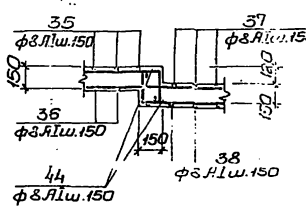

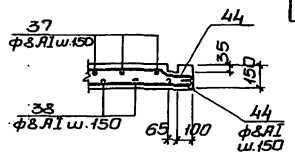

Спецификация элементов монолитной конструкции.

Форм.	Зона	Поз.	Обозначение	Наименование	Кол.	Примечание
				ЛТм1		
				Сборочные единицы и детали.		
		35÷45	КЖС-35	Стержни одиночные		
				Материалы.		
				Бетон марки М200	8,3	м³

1. Защитный слой бетона для рабочей арматуры каналов - 20мм.

ТП 902-1-54 -КЖ

Привязан							
	Нач. отд.	Шейко		Канализационная насосная станция производительностью 200÷1200 м³/час напором 12:27м.	Стадия	Лист	Листов
	Н. контр.	Лучковский			Р	30	
	Рук. гр.	Тахтамышева		РКМ2 Перекрытия на отм. 4,750 ЛТм1. Схема армирования.	Госстрой СССР Союзводоканалпроект Харьковский Водоканалпроект		
Инв. №	Ст. инж.	Пожарова					
	Разраб.	Лактионов					

16991 Л4.33 Копировал: Островерх Формат 22

Инв. № подл. | Подпись и дата | Взам. инв. №

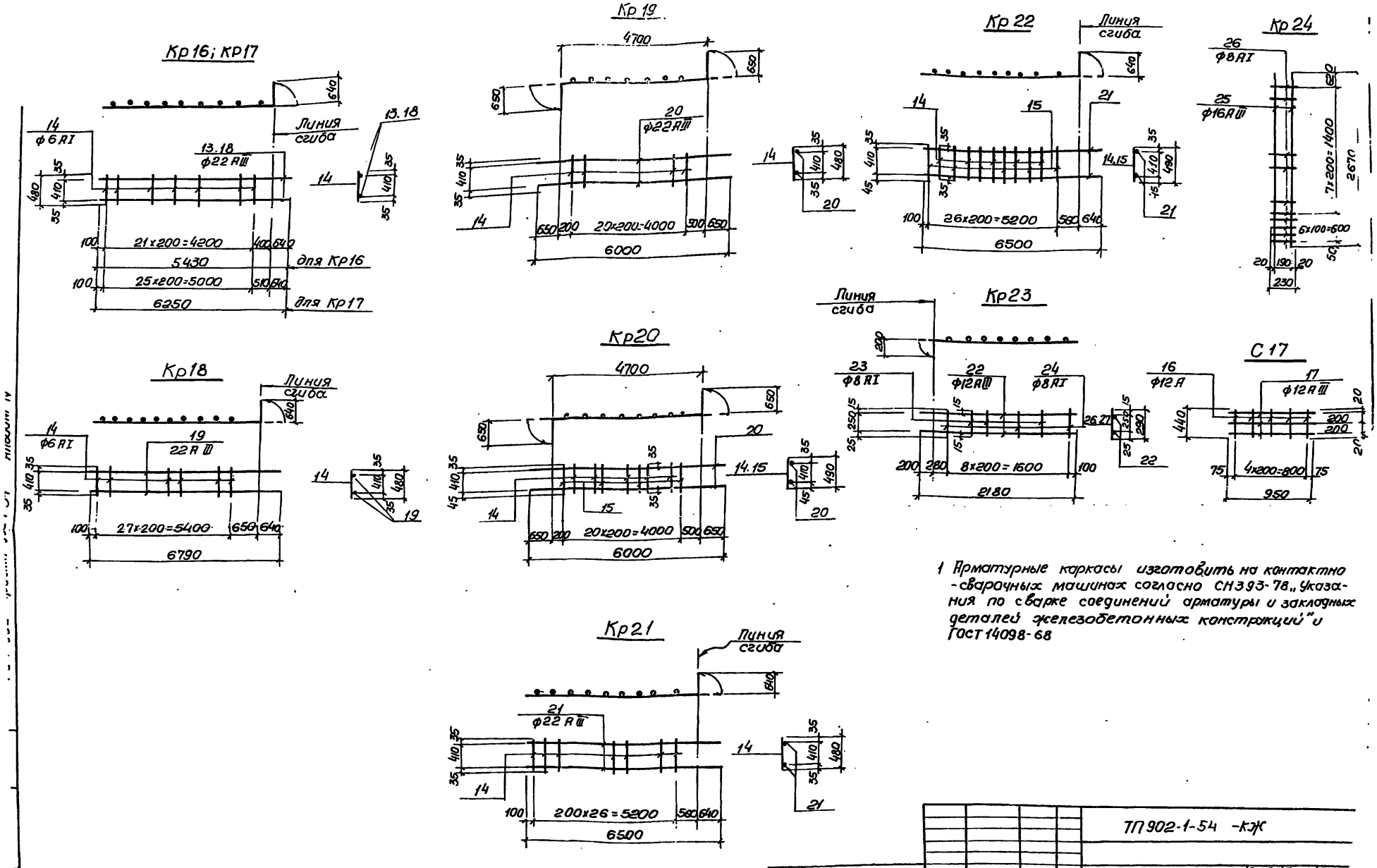

1 Арматурные каркасы изготовить на контактно-сварочных машинах согласно СН393-78 „Указания по сварке соединений арматуры и закладных деталей железобетонных конструкций" и ГОСТ 14098-68

ТП 902-1-54 -КЖ

Привязан	Нач.отд	Шейко		Канализационная насосная станция производительностью 200÷1200 м³/час, напором 12-27 м	Стадия	Лист	Лист
	Н.контр	Лучковский			Р	31	
	Рук.грап	Пахтомышева		РКм2 Перекрытия на отм. 4.750 Каркасы Кр16÷Кр24 Сетка С17.	Госстрой СССР Союзводоканалниипр. Харьковский Водоканалпроект		
	Ст.инж	Пожарова					
Инв №	Инженер	Пактионов					

Ведомость стержней на один элемент

Марка эл-та	Поз	Эскиз или сечение	ф мм	Длина мм	Кол
Пм1	1	—	8АIII	399.2	п.м
	2	150 750 80	10АIII	980	12.3
	3	—	6АI	394.4	п.м
	4	80 3480 80	10АIII	3640	17
	5	80 7000 80	10АIII	7160	9
	6	80 1140 80	10АIII	1140	37
	7	80 650 80	10АIII	810	53
	8	80 1800 80	10АIII	1960	11
	9	—	12АIII	2200	6
	10		12АIII	1450	8
	11		10АIII	1650	10
	12	250 1410 200 250 200 180	10АIII	2310	6
Кр16	13	4790 640	22АIII	5430	2
	14	—	6АI	480	22
С17	16	—	12АIII	440	5
	17		12АIII	950	3
Кр17	18	5810 640	22АIII	6250	2
	14	—	6АI	280	26
Кр18	19	6150 640	22АIII	6790	2
	14	—	6АI	480	28
Кр19	20	650 4700 650	22АIII	6000	2
	14	—	6АI	480	21
Кр20	20	650 4700 650	22АIII	6000	2
	14	—	6АI	480	15
	16		6АI	490	6
Кр21	21	5860 640	22АIII	6500	2
	14	—	6АI	480	27

Ведомость стержней на один элемент

Марка эл-та	Поз	Эскиз или сечение	ф мм	Длина мм	Кол
Кр22	21	5860 640	22АIII	6500	2
	14	—	6АI	480	21
	15		6АI	490	6
Кр23	22	200 1980	12АIII	2180	2
	23	—	8АI	280	5
	24		8АI	290	4
Кр24	25	—	16АIII	2670	2
	26		8АI	230	15
Бм8	27	850 450	22АIII	1300	12
	31	12000 250	22АIII	12250	6
	32	500 250 500	10АI	1400	122
Км1	33	900 400	16АIII	1300	4
	34	—	8АI	230	34
ЛТм1	35	110 1260 110 110 110 110	8АI	4040	34
	36	110 1260 110	8АI	3600	34
	37	110 1230 1260 110 110 110 1230	8АI	4280	48
	38	1230 1260 1230	8АI	3840	48
	39	110 1110 1310÷1410 110	8АI	2810	18
	40	1110 1310÷1410	8АI	2590	18
	41	960	8АI	1080	18
	42	1110 1410 1110	8АI	3750	4
	43	450	8АI	510	36
	44	—	8АI	450.0	п.м
	45		12АIII	45.0	п.м

Марка эл-та	Поз	Эскиз или сечение	ф мм	Длина мм	Кол
Бм4	27	850 450	22АIII	1300	6
	28	230	10АI	230	10
Бм1; Бм2; Бм6	27	см. выше	12АIII	1300	6
	28	"	10АI	230	12
Бм3 Бм5	27	"	22АIII	1300	6
	28	"	10АI	230	14
Бм7	29	180	8АI	180	6
	30	750 250	12АIII	1000	4

Выборка стали на один элемент, кг

Марка эл-та	Арматурные изделия: Арматурная сталь ГОСТ 5781-75, класс АI, ф мм 6	8	10	класс АIII		Итого	Арматурная сталь ГОСТ 5.1459-72*, класс АIII, ф мм 8	10	12	16	22	Итого	Всего
Пм1	87	160				247		240	22			262	509
Бм1	7		2			9			5		122	127	136
Бм2	4		2			6					136	136	142
Бм3	9		2			11					146	146	157
Бм4	7		2			9					131	131	140
Бм5	9		2			11					140	140	151
Бм6	7		2			9					122	122	131
Бм7		4				4			16			16	20
Бм8			106			106					268	268	374
Км1	6					6				27		27	35
ЛТм1		99				99			100			100	199

Сварку стержней между собой производить односторонним фланговыми швами электродами типа Э42 по ГОСТ 9467-75

Типовой проект 902-1-54 Альбом IV

Взам. инв. | Подпись и дата | Инв. подл.

Привязан

Инв. N

Нач. отд.	Шейко	
Н. контр.	Лучковский	
Рук. грап	Талтамышева	
Ст. инж.	Полтарова	
Инженер	Доктионов	

ТП 902-1-54 -КЖ

Канализационная насосная станция производительностью 200÷1200 м³/час напором 12-27 м.

РКм2 Перекрытия на отм. 4.750.

Ведомость стержней

Стадия	Лист	Листов
Р	32	

Госстрой СССР Союзводоканалпроект Харьковский Водоканалпроект

16991 04 35

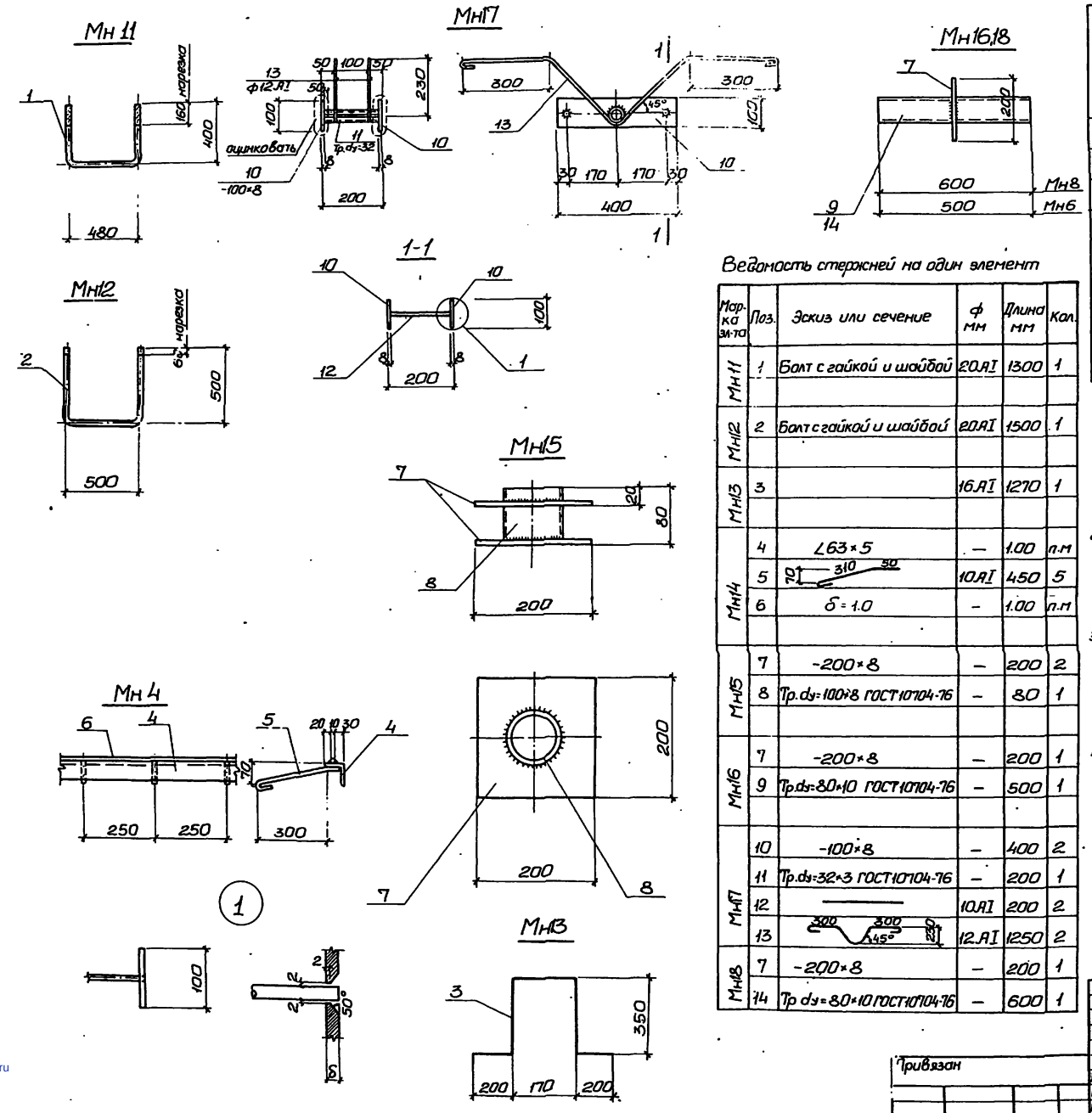

Выборка стали на один элемент, кг

	Закладные изделия															
	Профильная сталь ГОСТ 380-71* класс С38/23, марка ВСт.3кп2(*ВСт3кп6)										Арматурная сталь ГОСТ 5781-75 класс АI					Всего
											ф мм					
	100×8	200×8	δ1.0	тр. dy32×3	тр. dy80×10	тр. dy100×8	∠63×5	∠75×6		Итого	10	12	20	16	Итого	
Мн 11													3,3		3,3	3,3
Мн12													3,8		3,8	3,8
Мн13														2,0		2,0
Мн14			0,79				4,8				1,4					7,0
Мн15		5,0				1,0										6,0
Мн16		2,5			4,17											6,7
Мн17	5,0			0,43							0,3	2,3				8,0
Мн18		2,5			5,0											7,5

Ведомость стержней на один элемент

Марка эл-та	Поз.	Эскиз или сечение	ф мм	Длина мм	Кол.
Мн11	1	Болт с гайкой и шайбой	20АI	1300	1
Мн12	2	Болт с гайкой и шайбой	20АI	1500	1
Мн13	3		16АI	1270	1
Мн14	4	∠63×5	—	1.00	п.м
	5	70 310 50	10АI	450	5
	6	δ=1.0	—	1.00	п.м
Мн15	7	-200×8	—	200	2
	8	Тр.dy=100×8 ГОСТ10704-76	—	80	1
Мн16	7	-200×8	—	200	1
	9	Тр.dy=80×10 ГОСТ10704-76	—	500	1
Мн17	10	-100×8	—	400	2
	11	Тр.dy=32×3 ГОСТ10704-76	—	200	1
	12		10АI	200	2
	13	300 300 45° 230	12АI	1250	2
Мн18	7	-200×8	—	200	1
	14	Тр dy=80×10 ГОСТ10704-76	—	600	1

1. Приварку анкеров к профильным элементам и сварку профильных элементов между собой производить ручной дуговой электросваркой электродами Э42 и Э42А по ГОСТ9467-75, высота сварных швов $h_{шв}$=4мм, кроме оговоренных.
2. Приварку в тавр анкеров к листовым или профильным элементам закладных деталей выполнять дуговой сваркой под слоем флюса или контактным способом на автоматах или полуавтоматах.
3. Закладное изделие Мн17 согласно СНиП II-28-73 „Защита строительных конструкций от коррозии" подлежит защите от коррозии слоем цинка толщиной 120мкм, наносимого методом металлизации на остальные изделия нанести лакокрасочное покрытие группы II.
4. Сварочные работы следует производить в соответствии с „Указаниями по сварке соединений арматуры и закладных деталей железобетонных конструкций" СН393-78.

Привязан

Инв. №

Нач.отд	Шейко	
Н.контр.	Лучковский	
Рук. гр.	Тахтамышева	
Инжен.	Перова	
Инжен.	Сюганова	

ТП902-1-54 -КЖ

Канализационная насосная станция производительностью 200÷1200м³/час напором 12÷27м.

Закладные изделия Мн11 ÷ Мн18.

Стадия	Лист	Листов
Р	33	1

Госстрой СССР Союзводоканалниипроект Харьковский Водоканалпроект

Копировал: Остапверх

Формат 22

Типовой проект 902-1-54 Альбом IV

gost.e-ecolog.ru