ТИПОВЫЕ КОНСТРУКЦИИ, ИЗДЕЛИЯ И УЗЛЫ ЗДАНИЙ И СООРУЖЕНИЙ

СЕРИЯ 3.900-3

СБОРНЫЕ ЖЕЛЕЗОБЕТОННЫЕ КОНСТРУКЦИИ ЕМКОСТНЫХ СООРУЖЕНИЙ ДЛЯ ВОДОСНАБЖЕНИЯ И КАНАЛИЗАЦИИ

Выпуск 3/82

ПАНЕЛИ СТЕНОВЫЕ КОНСОЛЬНЫЕ ДЛЯ ПРЯМОУГОЛЬНЫХ СООРУЖЕНИЙ

ЧАСТЬ 2

АРМАТУРНЫЕ ИЗДЕЛИЯ.
РАБОЧИЕ ЧЕРТЕЖИ

gost.e-ecolog.ru

Госстрой СССР
ЦЕНТРАЛЬНЫЙ ИНСТИТУТ ТИПОВОГО ПРОЕКТИРОВАНИЯ
Свердловский филиал
620062, г.Свердловск-62, ул.Чебышева, 4
Заказ № 375 Инв.№ 19063-02 тираж 820
Сдано в печать 11.07. 1988 г. цена 2-96

ТИПОВЫЕ КОНСТРУКЦИИ, ИЗДЕЛИЯ И УЗЛЫ ЗДАНИЙ И СООРУЖЕНИЙ

СЕРИЯ 3.900-3

СБОРНЫЕ ЖЕЛЕЗОБЕТОННЫЕ КОНСТРУКЦИИ ЕМКОСТНЫХ СООРУЖЕНИЙ ДЛЯ ВОДОСНАБЖЕНИЯ И КАНАЛИЗАЦИИ

ВЫПУСК 3/82

ПАНЕЛИ СТЕНОВЫЕ КОНСОЛЬНЫЕ ДЛЯ ПРЯМОУГОЛЬНЫХ СООРУЖЕНИЙ

ЧАСТЬ 2

Арматурные изделия
Рабочие чертежи

Разработаны

Союзводоканалпроект
Гл. инж. ин-та Самохин
Нач. отд. Ярославский
Гл. инж. проекта Филатов

Утверждены
и введены в действие
с 01. 10. 1983 г.
постановлением
Госстроя СССР
от 15. 02. 1983 г. № 185

Цнипромзданий
Гл. инж. ин-та Петров
Рук. отд. Ушаков
Гл. инж. проекта Черномаз

НИИЖБ
Зам. директора Коровин
Зав. лаб. Бердичевский
Ст. науч. сотрудник Докудовский

Гипростроммаш
Гл. инж. инст. Бузинов
Нач. отд. Волконский
Нач. отд. Волков
Гл. техн. Заневская

Согласовано

19063-02 2

Серия 3.900-3 Выпуск 3/82 Часть 2

Лист С-1

СОДЕРЖАНИЕ

2

№№ п/п.	Наименование	Лист.	Стр.
1	Содержание	С-1÷С-3	2÷4
2	Пояснительная записка	П31-П32	5, 6
3	ПС2-24-к1; к2; к11; к12 Сетки С-1; С-1А; С-2; С-3	1	7
4	ПС2-30-к1÷к4; к11÷к14; ПС2-36-к1÷к4, к11÷к14. Сетки С-4; С-5	2	8
5	ПС2-42-к1÷к4; к11÷к14. Сетка С-6	3	9
6	ПС2-48-к1÷к4; к11÷к14. Сетка С-7	4	10
7	ПС2-54-к1; к2; к11; к12. Сетка С-8	5	11
8	ПС2-60-к1; к2; к11; к12. Сетка С-9	6	12
9	ПС2-30-к1; к2; к4; к11; к12; к14. Сетки С-10; С-10А; С-11; С-11А	7	13
10	ПС2-30-к3; к4; к13; к14. Сетки С-12; С-12А; С-13; С-14	8	14
11	ПС2-36-к1; к2; к4; к11; к12; к14. Сетки С-15; С-15А; С-16; С-16А	9	15
12	ПС2-36-к3; к-13. Сетки С-17; С-17А	10	16
13	ПС2-36-к4; к14. Сетки С-18; С-19	11	17
14	ПС2-42-к1; к2; к4; к11; к12; к-14. Сетки С-20; С-21	12	18
15	ПС2-42-к2; к12. Сетки С-22; С-23	13	19
16	ПС2-42-к3; к13. Сетки С-24; С-25	14	20
17	ПС2-42-к4; к14. Сетки С-26; С-27	15	21
18	ПС2-48-к1÷к3; к11÷к13. Сетки С-28; С-29	16	22
19	ПС2-48-к1; к11. Сетки С-30; С-31	17	23
20	ПС2-48-к3; к13. Сетки С-32; С-33	18	24
21	ПС2-48-к4; к14. Сетки С-34; С-35	19	25
22	ПС2-54-к1; к2; к-11; к12. Сетки С-36; С-37	20	26
23	ПС2-54-к-1; к11. Сетки С-38; С-39	21	27
24	ПС2-60-к1; к2; к11; к12. Сетки С-40; С-41	22	28

Алмазов, Романова, Толстикова

Рук. бриг. Ст. инж. Проверил

Каптелин, Бочарев, Узаксон

Нач. отдела, Гл. инж. пр., Гл. специал.

СОЮЗВОДОКАНАЛПРОЕКТ г. Москва

ТК	Панели стеновые консольные для прямоугольных сооружений	Серия 3.900-3	
1982	Содержание	Вып. 3/82 часть 2	Лист С-I

19063-02 3

Серия 3.900-3 Выпуск 3/82 Часть 2

Лист С-2

СОДЕРЖАНИЕ

3

№№ п/п	Наименование	Лист	Стр.
25	ПС2-60-К1; К11. Сетки С-42	23	29
26	Каркасы КР1÷КР-4	24	30
27	Каркасы Кр-5÷КР-7	25	31
28	ПС2-30-К4. Каркас пространственный КП-1	26	32
29	ПС2-36-К4. " " КП-2	27	33
30	ПС2-42-К1. " " КП-3	28	34
31	ПС2-42-К2. " " КП-4	29	35
32	ПС2-42-К3. " " КП-5	30	36
33	ПС2-42-К4. " " КП-6	31	37
34	ПС2-48-К1. " " КП-7	32	38
35	ПС2-48-К2. " " КП-8	33	39
36	ПС2-48-К3. " " КП-9	34	40
37	ПС2-48-К4. " " КП-10	35	41
38	ПС2-54-К1. " " КП-11	36	42
39	ПС2-54-К2. " " КП-12	37	43
40	ПС2-60-К1. " " КП-13	38	44
41	ПС2-60-К2. " " КП-14	39	45
42	Выборка стали каркасов пространственных КП-1÷КП-5	40	46
43	" " КП-6÷КП-10	41	47
44	" " КП-11÷КП-14	42	48
45	ПС2-30-К14. Каркас пространственный КП-15	43	49
46	ПС2-36-К14. " " КП-16	44	50
47	ПС2-42-К11. " " КП-17	45	51
48	ПС2-42-К12. " " КП-18	46	52

Алмазов, Романова, Толстикова

Рук. бриг., Ст. инж., Проверил

Каптелил, Бочаров, Иваксон

Нач. отдела, Гл. инж. пр., Гл. специал.

СОЮЗВОДОКАНАЛПРОЕКТ г. Москва

ТК	Панели стеновые консольные для прямоугольных сооружений	Серия 3.900-3
1982	Содержание	Вып. 3/82 Часть 2 Лист С-2

19063-02 4

СОДЕРЖАНИЕ

№ п/п	Наименование	Лист	Стр.
49	ПС2-42-К13. Каркас пространственный КП-19	47	53
50	ПС2-42-К14. " " КП-20	48	54
51	ПС2-48-К11. " " КП-21	49	55
52	ПС2-48-К12. " " КП-22	50	56
53	ПС2-48-К13. " " КП-23	51	57
54	ПС2-48-К14. " " КП-24	52	58
55	ПС2-54-К11. " " КП-25	53	59
56	ПС2-54-К12. " " КП-26	54	60
57	ПС2-60-К11. " " КП-27	55	61
58	ПС2-60-К12. " " КП-28	56	62
59	Выборка стали каркасов пространственных КП-15÷КП19	57	63
60	" " КП-20÷КП24	58	64
61	" " КП-25÷КП28	59	65
62	МН-1÷МН-20	60	66
63	Сборочные единицы и детали МН-1÷МН-20	61	67
64	Выборка стали МН-1÷МН-10	62	68
65	Выборка стали МН-11÷МН-20	63	69
66	Спецификация одиночных арматурных стержней	64	70
67	Соединительные планки	65	71
68	Строповочные петли МН-21÷МН-32	66	72
69	Таблица геометрических размеров строповочных петель МН-21÷МН-32	67	73
70	Спецификация строповочных петель МН-21÷МН-26	68	74
71	" " " МН27÷МН-32; МН-21'	69	75
72	Вариант строповочных петель МН-21а÷МН-32а	70	76

Ялтагов, Романова, Ростиславов — Рук. бриг., Ст. инж., Проверил

Каптелин, Бочарова, Узакова — Нач. отдела, Гл. инж. пр., Гл. специал.

СПЕЦТЯЖЕЛМОНТАЖПРОЕКТ г. Москва

Настоящая часть выпуска 3/82 содержит чертежи арматурных и закладных изделий и монтажных петель стеновых панелей консольного типа для прямоугольных емкостных сооружений.

Арматура панелей состоит из основных сеток, укладываемых на всю высоту панели, дополнительных сеток, располагаемых в нижней (опорной) части панели, пространственных каркасов, объединяющих дополнительные сетки, пространственных каркасов-поясов с закладными деталями, плоских каркасов и дополнительных стержней.

Сетки содержат вертикальную рабочую арматуру панелей, а плоские каркасы и пояса - горизонтальную. Каркасы используются также для фиксации сеток в проектном положении.

Изготовление основных сеток, а также дополнительных - с арматурой диаметром до 10мм, предусмотрено на многоэлектродных сварочных машинах. Для армирования панели ПС2-24 применены товарные сетки по ГОСТ 8478-81. Дополнительные рабочие и поперечные стержни привариваются сварочными клещами. При этом обозначенные на чертежах анкерные стержни должны быть приварены во всех пересечениях.

Дополнительные сетки с рабочей арматурой диаметром более 10мм при длине до 1200мм изготавливаются на одноточечных сварочных машинах, а при большей длине - на специализированных многоэлектродных машинах для сварки каркасов, для чего сетки расчленены на узкие полосы шириной 980 мм. Последние объединяются в пространственные каркасы приваркой сварочными клещами поясов, плоских каркасов и поперечных стержней, в т.ч. анкерующих, приварка которых во всех пересечениях обязательна. В состав пространственных каркасов включены нижние строповочные петли.

Каркасы-пояса образуются из плоских каркасов путем приварки сварочными клещами поперечных стержней. Плоские каркасы изготавливаются на специализированных многоэлектродных или на одноточечных сварочных машинах. Плоские каркасы, входящие в пространственные каркасы-пояса, соединяются с закладными деталями ручной дуговой сваркой.

Арматурные и закладные изделия должны удовлетворять требованиям ГОСТ 10922-75.

Сварку арматуры следует выполнять в соответствии с ГОСТ 14098-68, сварку закладных изделий - в соответствии с ГОСТ 19292-73.

В арматурных и закладных изделиях применяется арматурная сталь классов А-III и А-I по ГОСТ 5781-81 и класса Вр-I по ГОСТ 6727-80.

Пластины закладных деталей изготовляются из прокатной углеродистой стали класса С38/23 группы В марок Ст.3 по ГОСТ 380-71*.

Марки стали должны назначаться в конкретных проектах в зависимости от характера нагрузок и температурных условий эксплуатации сооружений.

Для строповочных петель применяется арматурная сталь класса Ас-II марки 10ГТ по ГОСТ 5781-81.

Ярославский
Филатов
Алмазов
Нач.отдела
Гл.инж.пр.
Рук.бриг.
СОЮЗВОДОКАНАЛПРОЕКТ
г. Москва

Серия 3.900-3 Вып.3/82 часть 2

Лист 1

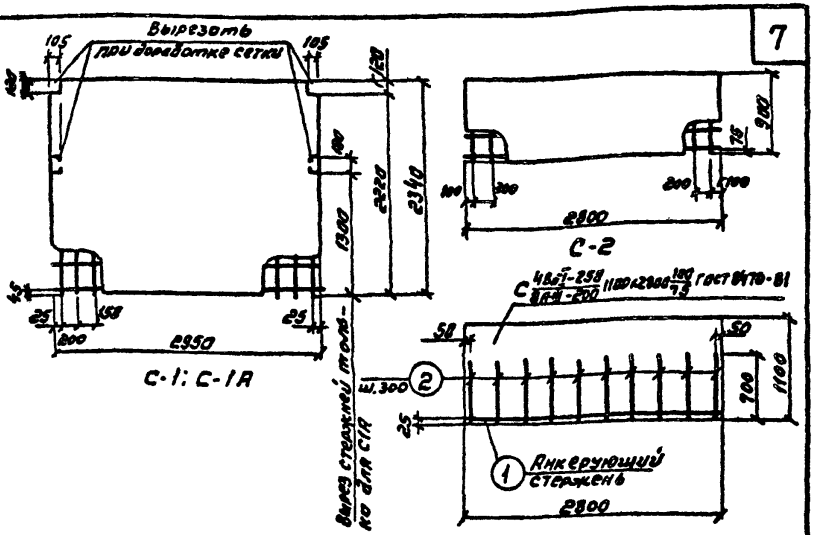

Спецификация и выборка стали на одно изделие.

Марка изделия	№№ поз.	Марка сетки или эскиз	ф мм	Длина мм	Кол. шт.	Общая длина м	Выборка стали ф мм	Общая длина м	Всего кг
С1; С-1А		$C\frac{4Вр-I-250}{6А-III-(\times150)+200}$ 2340×2950 $\frac{25}{45}$ ГОСТ 8478-81					4Вр-I	29.5	2.7
							6А-III	49.2	11.0
								Итого	13.7
С-2		$C\frac{4Вр-I-250}{8А-III-200}$ 900×2800 $\frac{100}{75}$ ГОСТ 8478-81					4Вр-I	11.2	1.0
							8А-III	12.6	5.0
								Итого	6.0
С-3		$C\frac{4Вр-I-250}{8А-III-200}$ 1100×2800 $\frac{100}{75}$ ГОСТ 8478-81					4Вр-I	11.2	1.0
							5Вр-I	2.8	0.4
							8А-III	15.4	6.0
	1	—	5Вр-I	2800	1	2.80	10А-III	7.0	4.3
	2		10А-III	700	10	7.00		Итого	11.7

При доработке сетки С3 стержни поз.1 и 2 приварить контактной точечной сваркой во всех пересечениях

ТК	Панели стеновые консольные для прямоугольных сооружений	Серия 3.900-3
1982	ПС2-24-К1; К2; К11; К12. Сетки С-1; С-1А; С-2; С-3	Вып 3/82 часть 2 Лист 1

Нач. отдела — Гл. инж. пр-та — Рук. бриг. — Ярославский — Филатов — Алтазов — Вед. инж. — Ст. инж. — Толстикова — Елистратова

СОЮЗВОДОКАНАЛПРОЕКТ г. Москва

Серия 3.900-3
Выпуск 3/82
Часть 2
Лист 2

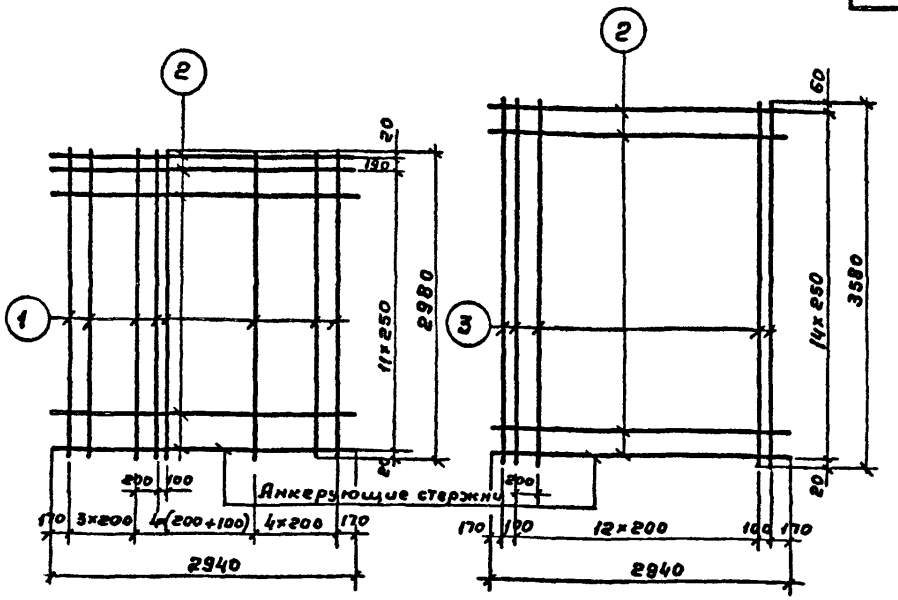

С-4 С-5

Спецификация и выборка стали на одно изделие

Марка изделия	№№ поз.	Эскиз	ф мм	Длина мм	Кол. шт	Общая длина м	Выборка стали: ф мм	Общая длина м	Всего кг
С-4	1	—	10А-III	2980	16	47,7	5Вр-I	38,2	5,3
	2		5Вр-I	2940	13	38,2	10А-III	47,7	29,4
								Итого:	34,7
С-5	3	—	10А-III	3580	15	53,7	5Вр-I	44,1	6,1
	2		5Вр-I	2940	15	44,1	10А-III	53,7	33,1
								Итого	39,2

Толстикова, Евстратова, Ярославский, Филатов, Алтазов

Вед. инж., Ст. инж., Нач. отд., Гл. инж. пр., Рук. бриг.

СОЮЗВОДОКАНАЛПРОЕКТ г. Москва

ТК	Панели стеновые консольные для прямоугольных сооружений	Серия 3.900-3	
1982	ПС2-30 - К1÷К4; К11÷К14; ПС2-36 - К1÷К4; К11÷К14. Сетки С-4; С-5	Выпуск 3/82 Часть 2	Лист 2

Серия 3.900-3 Выпуск 3/82 Часть 2

Лист 3

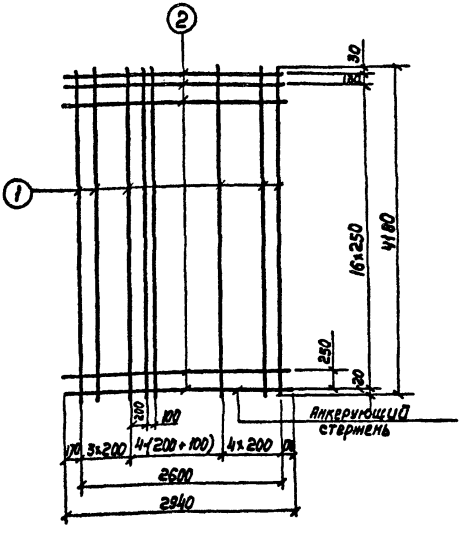

С-6

Спецификация и выборка стали на одно изделие

Марка изделия	NN поз.	Эскиз	ф мм	Длина мм	Кол. шт.	Общая длина м	Выборка стали: ф мм	Общая длина, м	Всего кг
С-6	1		10А-III	4180	16	66.9	5Вр-I	52.9	7.4
	2		5Вр-I	2940	18	52.9	10А-III	66.9	41.3
								Итого	48.7

Толетикова	Елистратова	
Вед. инж.	Ст. инж.	
Ярославский	Филатов	Алмазов
Нач. отд.	Гл. инж. пр.	Рук. бриг.

СОЮЗСЕЛЬСКОЕ ПРОЕКТ г. Москва

ТК	Панели стеновые консольные для прямоугольных сооружений	Серия 3.900-3
1982	ПС2-42-К1÷К4; К11÷К14. Сетка С-6	Выпуск 3/82 Часть 2 — Лист 3

19063-02 10

Серия 3.900-3 Выпуск 3/82 Часть 2

Лист 4

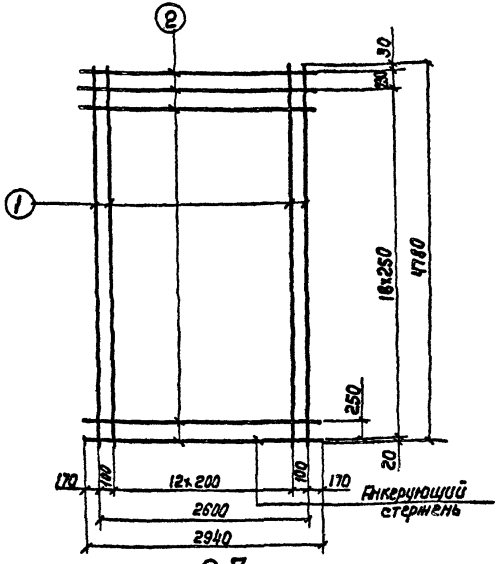

С-7

Спецификация и выборка стали на одно изделие

Марка изделия	NN поз.	Эскиз	ф мм	Длина мм	Кол. шт.	Общая длина м	Выборка стали ф мм	Общая длина, м	Всего кг
С-7	1	—	10А-III	4780	15	71.7	5Вр-I	58.8	8.2
	2		5Вр-I	2940	20	58.8	10А-III	71.7	44.2
								Итого:	52.4

Нач. отд. Гл. инж. пр. Рук. фриг. Ярославский Филатов Ялмазов

Вед. инж. Ст. инж. Толстикова Елистратова

СПЕЦИАЛИЗИРОВАННЫЙ ПРОЕКТ г. Москва

ТК	Панели стеновые консольные для прямоугольных сооружений	Серия 3.900-3	
1982	ПС2-48-К1÷К4; К11÷К14. Сетка С-7	Выпуск 3/82 Часть 2	Лист 4

19063-02 11

Серия 3.900-3
Выпуск 3/82
Часть 2
Лист 5

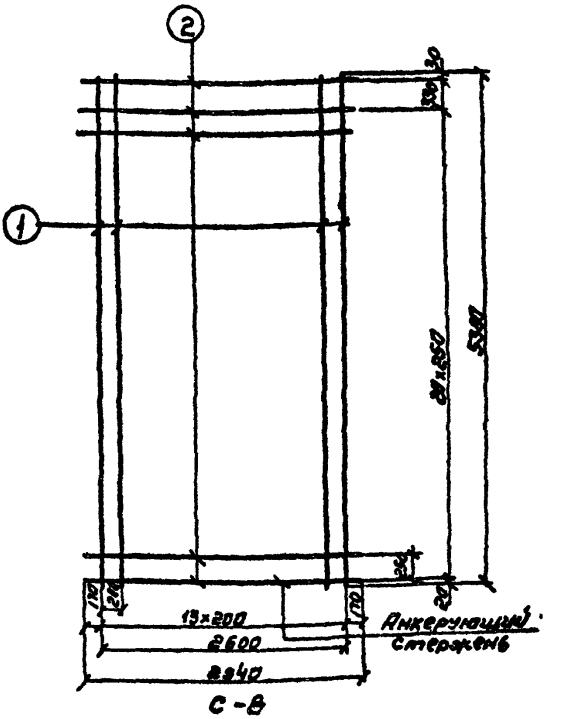

Спецификация и выборка стали на одно изделие.

Марка изделия	NN поз	Эскиз	ф мм	Длина мм	Кол. шт	Общая длина м	Выборка стали ф мм	Общая длина м	Всего кг
С-8	1		10А-III	5380	14	73.3	5ВрI	64.7	9,0
	2	—	5ВрI	2940	22	64.7	10А-III	73.3	45.2
								Итого:	54.2

Вед. инж. Толстикова
Ст. инж. Елистратова
Нач. отдела Ярославский
Гл. инж. пр. Филатов
Рук. бриг. Алмазов

СОЮЗВОДОКАНАЛПРОЕКТ г. Москва

ТК	Панели стеновые консольные для прямоугольных сооружений	Серия 3.900-3
1982	ПС2-54-К1; К2; К11; К12. Сетка С-8	Выпуск 3/82 Часть 2 Лист 5

19063-02 12

Серия 3.900-3
Выпуск 3/82
Часть 2

Лист 6

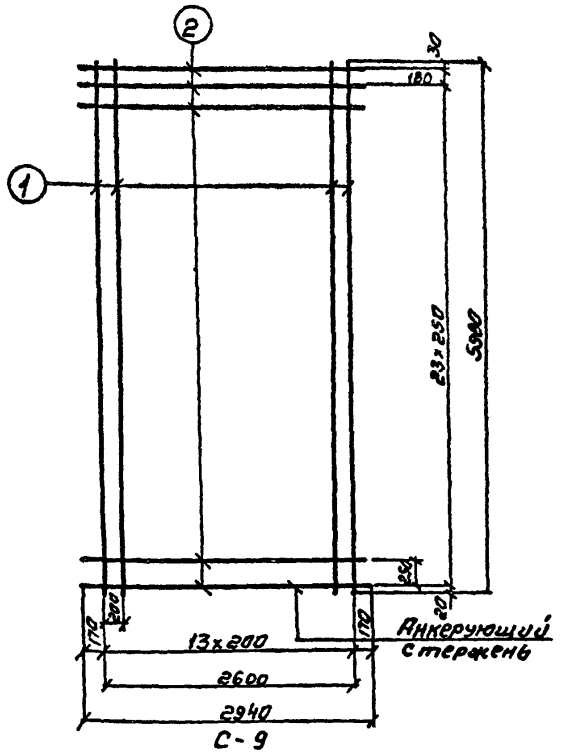

С-9

Спецификация и выборка стали на одно изделие.

Марка изделия	NN поз.	Эскиз	ф мм	Длина мм	Кол. шт.	Общая длина м	Выборка стали ф мм	Общая длина м	Всего кг
С-9	1		14АIII	5980	14	83.7	8АI	73.5	29.0
	2		8АI	2940	25	73.5	14АIII	83.7	101.1
								Итого	130.1

Нач. отдела
Гл. инж. пр.
Рук. бриг.
Ярославский
Филатов
Алмазов
Вед. инж.
Ст. инж.
Чертежник
Толстикова
Елистратова
Зудина

СОЮЗВОДОКАНАЛПРОЕКТ г. Москва

ТК	Панели стеновые консольные для прямоугольных сооружений	Серия 3.900-3	
1982	ПСГ-60-К1; К2; К11; К12. Сетка С-9	Выпуск 3/82 Часть 2	Лист 6

19063-02 /3

Серия 3.900-3
Выпуск 3/82
Часть 2
Лист
7

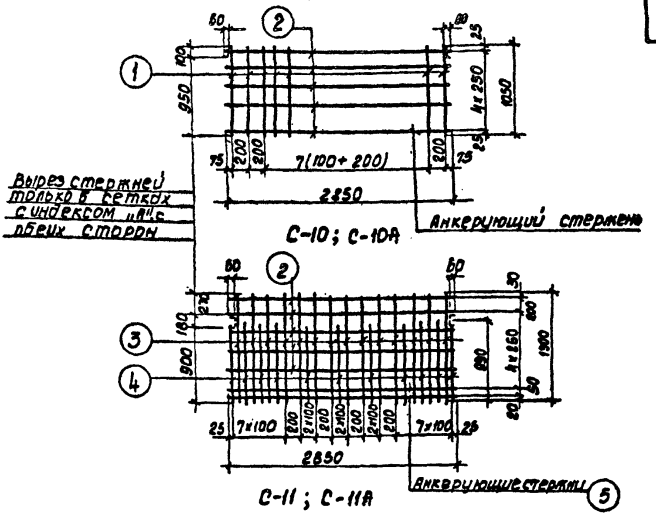

Спецификация и выборка стали на одно изделие

Марка изделия	NN поз.	Эскиз	ф мм	Длина мм	Кол. шт	Общая длина м	Выборка стали: ф мм	Общая длина м	Всего кг
С-10; С-10А	1	—	10А-III	1050	18	18.9	5ВрI	14.2	2.0
	2		5ВрI	2850	5	14.2	10А III	18.9	11.7
								Итого:	13.7
С-11; С-11А	2	—	5ВрI	2850	5	14.3	5ВрI	14.3	2.0
	3		10А-III	1300	14	18.2	8АI	5.7	2.3
	4		14А-III	930	11	10.2	10А III	18.2	11.2
	5		8АI	2850	2	5.7	14А III	10.2	12.4
								Итого:	27.9

Вед. инж. Толстикова
Ст. инж. Елистратова
Чертежник Зудина
Ярославский
Филатов
Алмазов
Нач. отд.
Гл. инж. пр.
Рук. бриг.

СОЮЗВОДОКАНАЛПРОЕКТ г. Москва

ТК	Панели стеновые консольные для прямоугольных сооружений	Серия 3.900-3
1982	ПС2-30-К1; К2; К4; К11; К12; К14. Сетки С-10; С-10А; С-11; С-11А	Выпуск 3/82 часть 2 — Лист 7

19063-02 14

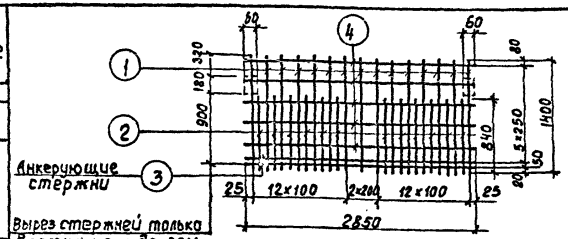

С-12; С-12А

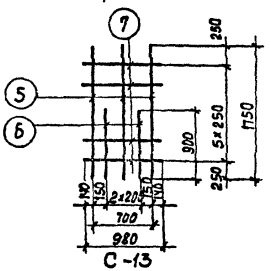

С-13

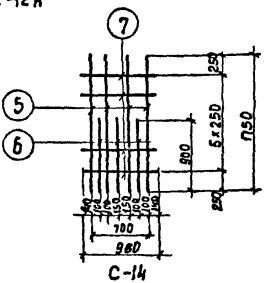

С-14

Спецификация и выборка стали на одно изделие

Марка изделия	NN поз	Эскиз	ф мм	Длина мм	Кол шт	Общая длина м	Выборка стали ф мм	Выборка стали общая длина м	Выборка стали всего кг
С-12;С-12А	1	—	10А-III	1400	15	21.0	5 Вр-I	14.3	2.0
	2		12А-III	840	12	10.1	8А-I	5.7	2.3
	3		8А-I	2850	2	5.7	10А-III	21.0	13.0
	4		5Вр-I	2850	5	14.3	12А-III	10.1	9.0
							Итого:		26.3
С-13	5	—	18А-III	1750	3	5.2	6А-I	5.9	1.3
	6		10А-III	900	2	1.8	10А-III	1.8	1.1
	7		6А-I	980	6	5.9	18А-III	5.25	10.5
							Итого:		12.9
С-14	5	—	18А-III	1750	4	7.0	6А-I	5.9	1.3
	6		10А-III	900	3	2.7	10А-III	2.7	1.7
	7		6А-I	980	6	5.9	18А-III	7.0	14.0
							Итого:		17.0

Союзводканалпроект
2. Москва

Нач. отдела Толстикова
Гл. инж. про-та Елистратова
Рук. бриг. Зудина

Разраб. Ярославский
Филатов
Аламазов

Вед. инж. Шмаков
Ст. инж. Лунина
Чертежник Лунина

Серия 3.900-3
Выпуск 3/82
Часть 2
Лист 9

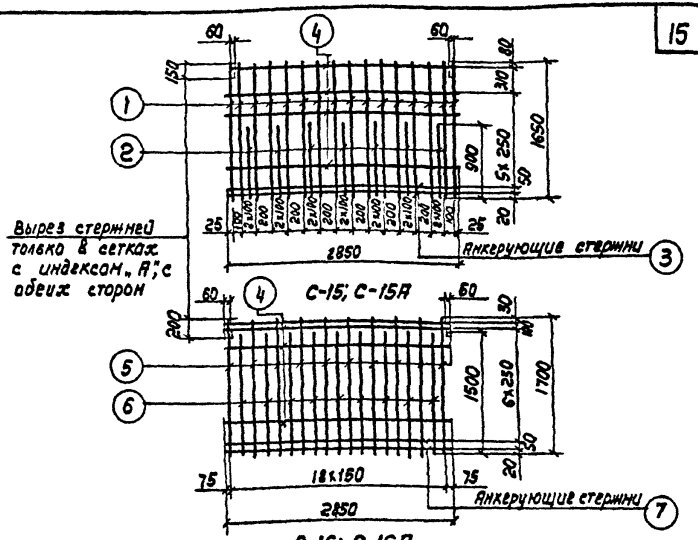

Спецификация и выборка стали на одно изделие

Марка изделия	NN поз.	Эскиз	ф мм	Длина мм	Кол. шт.	Общая длина м	Выборка стали ф мм	Общая длина, м	Всего кг
С-15; С-15А	1	—	10А-III	1650	16	26.4	5Вр-I	17.1	2.4
	2		14А-III	900	7	6.3	8А-I	5.7	2.3
	3		8А-I	2850	2	5.7	10А-III	26.4	16.3
	4		5Вр-I	2850	6	17.1	14А-III	6.3	7.6
								Итого	28.6
С-16; С-16А	5	—	10А-III	1700	10	17.0	5Вр-I	20.0	2.8
	6		20А-III	1500	9	13.5	10А-I	5.7	3.5
	7		10А-I	2850	2	5.7	10А-III	17.0	10.5
	4		5Вр-I	2850	7	20.0	20А-III	13.5	33.3
								Итого:	50.1

Толстикова
Абрамова
Вед. инж.
Инженер
Ярославский
Фрилатов
Алмазов
Нач. отд.
Гл. инж. пр.
Рук. бриг.

СПЕЦИАЛИЗИРОВАННЫЙ ПРОЕКТ г. Москва

ТК	Панели стеновые консольные для прямоугольных сооружений	Серия 3.900-3	
1982	ПС2-36-К1; К2; К4; К11; К12, К14. Сетки С-15; С-15А; С-15; С-16А	Выпуск 3/82 Часть 2	Лист 9

19063-02 16

Серия 3.900-3 Выпуск 3182 Часть 2

Лист 10

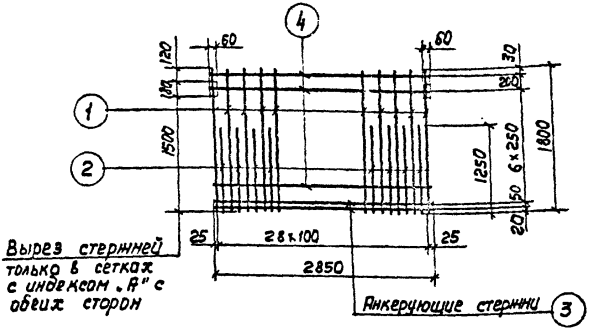

С-17; С-17А

Спецификация и выборка стали на одно изделие

Марка изделия	NN поз.	Эскиз	ф мм	Длина мм	Кол. шт.	Общая длина м	Выборка стали ф мм	Общая длина, м	Всего кг
С-17; С-17А	1	—	10А-III	1800	15	27.0	5Вр-I	20.0	2.8
	2		14А-III	1250	14	17.5	8А-I	5.7	2.3
	3		8А-I	2850	2	5.7	10А-III	27.0	16.6
	4		5Вр-I	2850	7	20.0	14А-III	17.5	21.1
							Итого:		42.8

Вед. инж. Толстикова; Инженер Адрамова; Ярославский; Фрилатов; Алмазов; Нач. отд.; Гл. инж. пр.; Рук. фриг.

СОЮЗВОДОКАНАЛПРОЕКТ г. Москва

ТК	Панели стеновые консольные для прямоугольных сооружений	Серия 3.900-3	
1982	ПС2-36-К3; К-13. Сетки С-17; С-17А	Выпуск 3182 Часть 2	Лист 10

19063-02 17

Серия 3.900-3 выпуск 3/82 часть 2

Лист 11

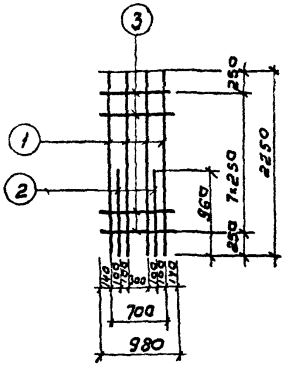

С-18

Спецификация и выборка стали на одно изделие

Марка изделия	NN поз.	Эскиз	Ф мм	Длина мм	Кол. шт.	Общая длина м	Выборка стали: Ф мм	Общая длина м	Всего кг.
С-18	1	—	20А-III	2250	4	9.0	6А-I	7.8	1.7
	2		10А-III	960	2	1.9	10А-III	1.9	1.2
	3		6А-I	980	8	7.8	20А-III	9.0	22.2
								Итого:	25.1

Нач. отд. Гл. инж. пр. Рук. бриг. Ярославский Филатов Алмазов

Вед. инж. Инженер Ст. инж. Толстикова Абрамова Елистратова

СОЮЗВОДОКАНАЛПРОЕКТ г. Москва

ТК	Панели стеновые консольные для прямоугольных сооружений	Серия 3.900-3	
1982	ПС2-36-К4; к 14. Сетка С-18	Выпуск 3/82 часть 2	Лист 11

Серия 3.900-3
Выпуск 3/82
Часть 2
Лист 12

18

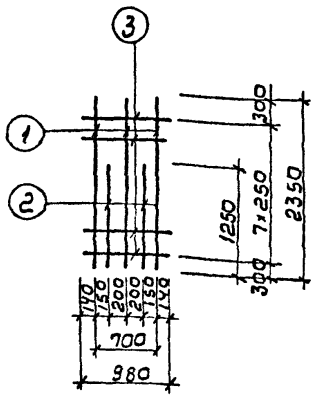

С-20

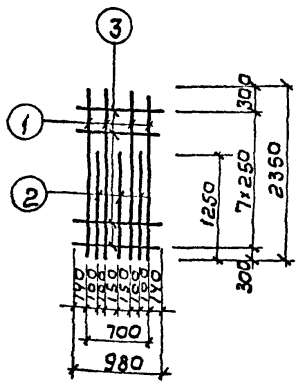

С-21

Спецификация и выборка стали на одно изделие

Марка изделия	NN поз.	Эскиз	ф мм	Длина мм	Кол. шт.	Общая длина м	Выборка стали ф мм	Общая длина м	Всего кг
С-20	1	—	14А-III	2350	3	7.05	5 Вр-I	7,8	1,1
	2		16А-III	1250	2	2,5	14 А-III	7,05	8,5
	3		5Вр-I	980	8	7,8	16 А-III	2,5	3,9
								Итого	13.5
С-21	1	—	14А-III	2350	4	9,4	5 Вр-I	7,8	1,1
	2		16А-III	1250	3	3,8	14 А-III	9,4	11,4
	3		5Вр-I	980	8	7,8	16 А-III	3,8	6,0
								Итого:	18.5

Вед. инж. Толстиков
Ст. инж. Елистратов
Ярославский
Филатов
Алмазов
Нач. отд.
Гл. инж. пр.
Рук. бриг.

СОЮЗВОДОКАНАЛПРОЕКТ
г. Москва

ТК	Панели стеновые консольные для прямоугольных сооружений	Серия 3.900-3	
1982	ПС2-42-К1; К2; К4; К11; К12; К14. Сетки С-20; С-21	Выпуск 3,82 Часть 2	Лист 12

19063-02 19

Серия 3.900-3 Выпуск 3/82 Часть 2

Лист 13

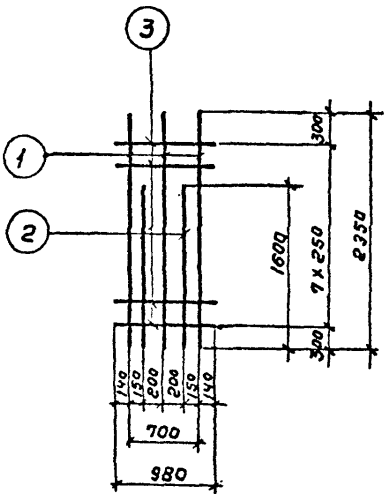

С-22

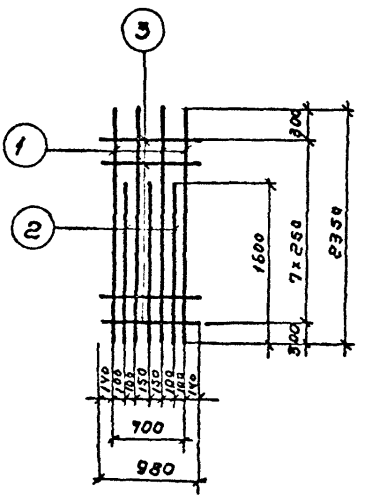

С-23

Спецификация и выборка стали на одно изделие

Марка изделия	№№ поз.	Эскиз	ф мм	Длина мм	Кол. шт.	Общая длина м	Выборка стали ф мм	Общ. длина м	Всего кг
С-22	1	—	18А-III	2350	3	7.05	8А-I	7.8	3,1
	2		16А-III	1600	2	3,2	16А-III	3,2	5,05
	3		8А-I	980	8	7,8	18А-III	7,05	14,1
								Итого	22,25
С-23	1	—	18А-III	2350	4	9.4	8А-I	7,8	3,1
	2		16А-III	1600	3	4,8	16А-III	4,8	7,6
	3		8А-I	980	8	7,8	18А-III	9,4	18,8
								Итого	29,5

Вед. инж. Ст. инж. Ярославский Филатов Алмазов

Нач. отдела Гл. инж. пр. Рук. бриг. Толстикова Елистратова

СОЮЗВОДОКАНАЛПРОЕКТ г. Москва

ТК	Панели стеновые консольные для прямоугольных сооружений	Серия 3.900-3
1982	ПС2-42-к2;к12. Сетки С-22; С-23	Выпуск 3/82 Часть 2 Лист 13

19063-02 20

Серия 3.900-3
Выпуск 3/82
Часть 2
Лист 14

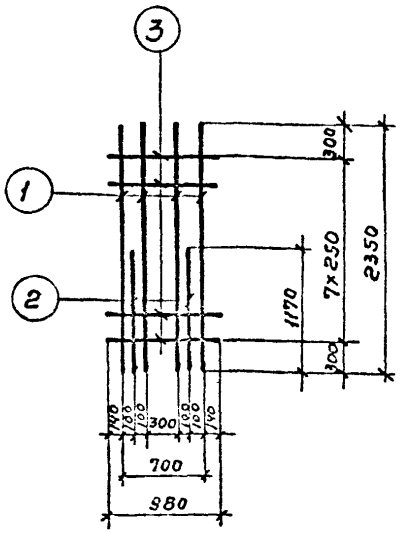

С-24

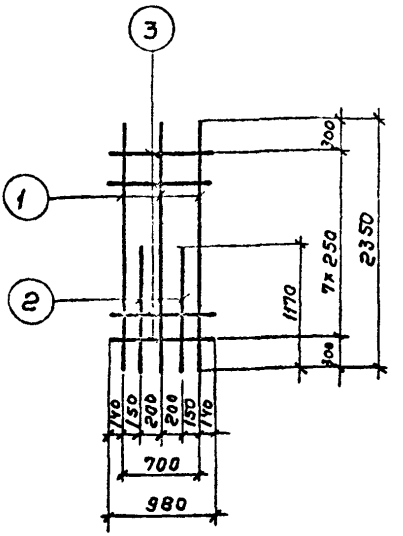

С-25

Спецификация и выборка стали на одно изделие

Марка изделия	№№ поз	Эскиз	ф мм	Длина мм	Кол. шт	Общая длина м	Выборка стали ф мм	Общая длина м	Всего кг
С-24	1	—	16А-III	2350	4	9.4	5Вр-I	7.8	1,1
	2		16А-III	1170	2	2,3	16А-III	11,7	18,5
	3		5Вр-I	980	8	7,8		Итого	19,6
С-25	1	—	16А-III	2350	3	7,05	5Вр-I	7,8	1,1
	2		16А-III	1170	2	2,3	16А-III	9,35	14,8
	3		5Вр-I	980	8	7,8		Итого	15,9

Толстикова
Елистратова
Ярославский
Филатов
Алмазов
Нач. отдела
Гл. инж. пр.
Рук. бриг.

СОЮЗВОДОКАНАЛПРОЕКТ
г. Москва

ТК	Панели стеновые консольные для прямоугольных сооружений	Серия 3.900-3	
1982	ПС2-42-К3; К13. Сетки С-24; С-25	Выпуск 3/82 Часть 2	Лист 14

19063-02 21

Серия 3.900-3
Выпуск 3/82
Часть 2
Лист 15

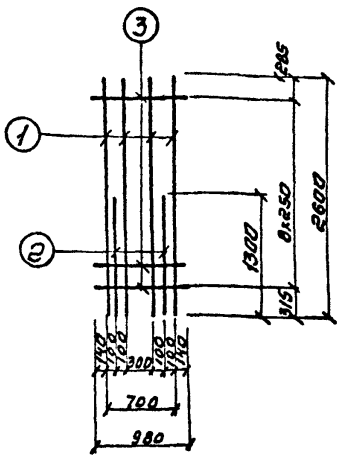

С-26

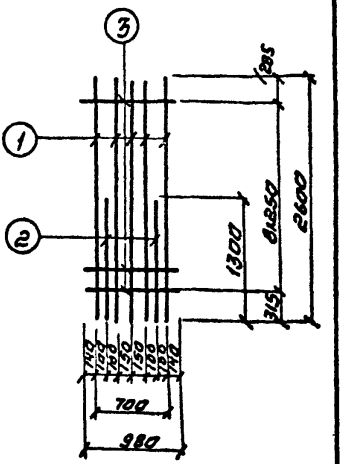

С-27

Спецификация и выборка стали на одно изделие

Марка изделия	NN поз	Эскиз	ф мм	Длина мм	Кол. шт.	Общая длина м	Выборка стали ф мм	Общ. длина м	Всего кг.
С-26	1	—	18А-III	2600	4	10.4	8А-I	8.8	3.5
	2		16А-III	1300	2	2.6	18А-III	10.4	20.8
	3		8А-I	980	9	8.8	16А-III	2.6	4.1
								Итого	28,4
С-27	1	—	18А-III	2600	5	13.0	8А-I	8.8	3.5
	2		16А-III	1300	2	2.6	18А-III	13.0	26.0
	3		8А-I	980	9	8.8	16А-III	2.6	4.1
								Итого	33.6

Вед. инж. Толстикова
Ст. инж. Елистратова
Ярославский
Филатов
Алтазов
Нач. отдела
Гл. инж. пр.
Рук. бриг.

СОЮЗВОДОКАНАЛПРОЕКТ г. Москва

ТК 1982

Панели стеновые консольные для прямоугольных сооружений

ПС2-42-К4; К14. Сетки С-26; С-27

Серия 3.900-3
Выпуск 3/82 Часть 2
Лист 15

19063-02 22

Серия 3.900-3 Выпуск 3/82 Часть 2

Лист 16

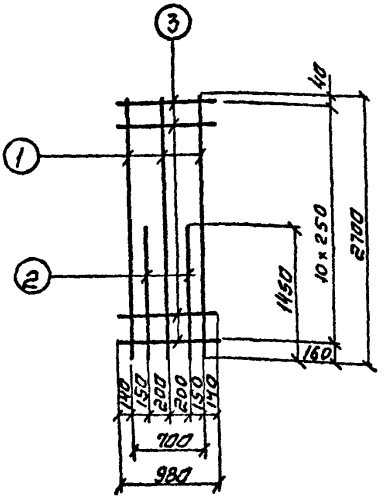

С-28

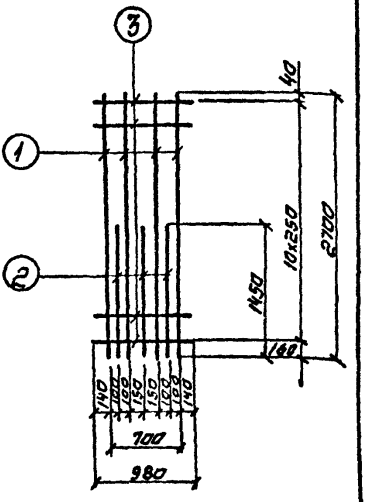

С-29

Спецификация и выборка стали на одно изделие

Марка изделия	NN поз.	Эскиз	ф мм	Длина мм	Кол. шт.	Общая длина м	Выборка стали: ф мм	Общая длина м	Всего кг
С-28	1		20АIII	2700	3	8.1	8АI	10.8	4.3
	2		20АIII	1450	2	2.9	20АIII	11.0	27.1
	3		8АI	980	11	10.8		Итого	31.4
С-29	1		20АIII	2700	4	10.8	8АI	10.8	4.3
	2		20АIII	1450	3	4.4	20АIII	15,2	37.5
	3		8АI	980	11	10.8		Итого	41.8

Нач. отдела | Гл. инж. пр. | Рук. бриг. | Ярославский | Филатов | Алмазов | Вед. инж. | Ст. инж. | Толстикова | Елистратова

СОЮЗВОДОКАНАЛПРОЕКТ г. Москва

ТК	Панели стеновые консольные для прямоугольных сооружений	Серия 3.900-3
1982	ПС2-48-К1÷К3; К11÷К13. Сетки С-28; С-29	Выпуск 3/82 Часть 2 Лист 16

19063-02 23

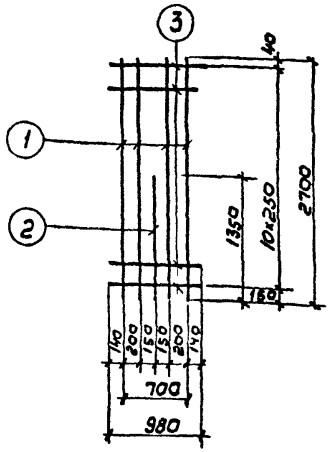

С-30

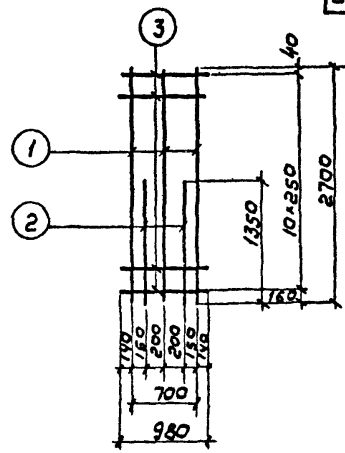

С-31

Спецификация и выборка стали на одна изделие

Марка изделия	№№ поз.	Эскиз	ф мм	Длина мм	Кол. шт.	Общая длина м	Выборка стали: ф мм	Выборка стали: Общая длина м	Выборка стали: Всего кг
С-30	1	—	14 А-III	2700	4	10.8	8 А-I	10.8	4.3
	2		20А-III	1350	1	1.3	14 А-III	10.8	13.0
	3		8 А-I	980	11	10.8	20 А-III	1.3	3.2
								Итого	20.5
С-31	1	—	14 А-III	2700	3	8.1	8 А-I	10.8	4.3
	2		20А-III	1350	2	2.7	14 А-III	8.1	9.8
	3		8 А-I	980	11	10.8	20 А-IV	2.7	6.6
								Итого	20.7

Союзводоканалпроект г. Москва
Нач. отд. Ярославский
Гл. инж. пр. Филатов
Рук. бриг. Алмазов
Вед. инж. Толстикова
Ст. инж. Елистратова

ТК 1982

Панели стеновые консольные для прямоугольных сооружений
ПС2-48-к1, к11. Сетки С-30; С-31

Серия 3.900-3
Выпуск 3/82 часть 2 Лист 17

Серия 3 900-3 Выпуск 3/82 часть 2

Лист 18

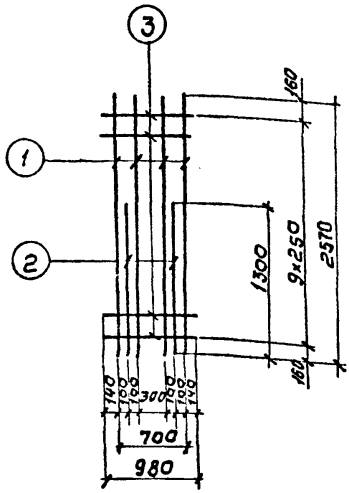

С-32

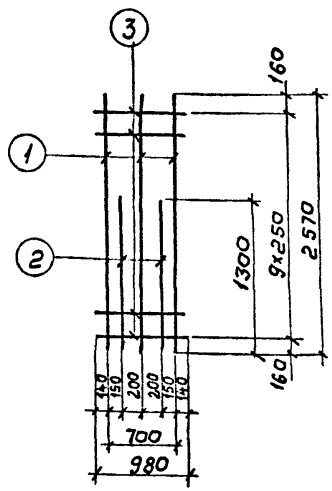

С-33

Спецификация и выборка стали на одно изделие

Марка изделия	NN поз.	Эскиз	ф мм	Длина мм	Кол. шт.	Общая длина м	Выборка стали: ф мм	Общая длина м	Всего кг
С-32	1	—	16 А-III	2570	4	10.3	8 А-I	9.8	3.8
	2		18 А-III	1300	2	2.6	16 А-III	10.3	16.3
	3		8 А-I	980	10	9.8	18 А-III	2.6	5.2
								Итого:	25.3
С-33	1	—	16 А-III	2570	3	7.7	8 А-I	9.8	3.8
	2		18 А-III	1300	2	2.6	16 А-III	7.7	12.2
	3		8 А-I	980	10	9.8	18 А-III	2.6	5.2
								Итого:	21.2

ТК	Панели стеновые консольные для прямоугольных сооружений	Серия 3 900-3	
1982	ПС2-48-К3; К13. Сетки С-32; С-33	Выпуск 3/82 часть 2	Лист 18

Вед. инж. Толстикова
Инженер Абрамова
Ярославский
Филатов
Алмазов
Нач. отд.
Гл. инж. пр.
Рук. бриг.

СОЮЗВОДОКАНАЛПРОЕКТ г. Москва

19063-02 25

Серия 3.900-3
Выпуск 3/82
Часть 2
Лист 19

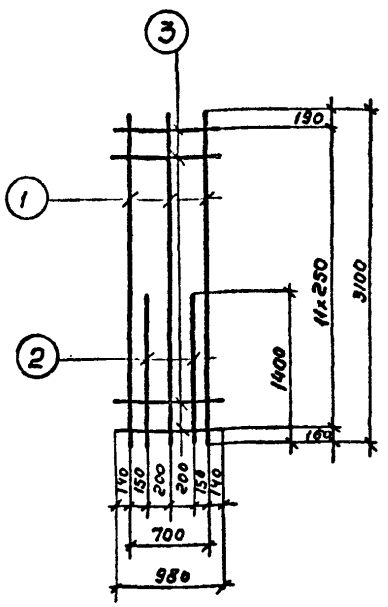

С-34

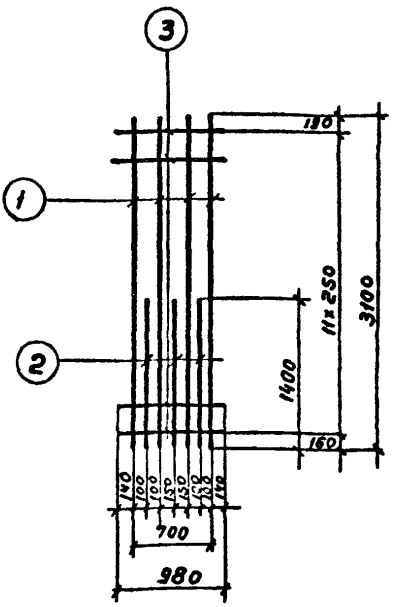

С-35

Спецификация и выборка стали на одно изделие

Марка изделия	№№ поз.	Эскиз	ф мм	Длина мм	Кол. шт.	Общая длина м	Выборка стали: ф мм	Общая длина м	Всего кг
С-34	1	—	20А-III	3100	3	9,3	8А-I	11,8	4,7
	2		22А-III	1400	2	2.8	22А-III	2.8	8,3
	3		8А-I	980	12	11.8	20А-III	9,3	23.0
								Итого	36.0
С-35	1	—	20А-III	3100	4	12.4	8А-I	11.8	4.7
	2		22А-III	1400	3	4,2	20А-III	12.4	30.6
	3		8А-I	980	12	11.8	22А-III	4.2	12,5
								Итого	47.8

ТК	Панели стеновые консольные для прямоугольных сооружений	Серия 3.900-3
1982	ПС2-48-К4; К14. Сетки С-34; С-35	Выпуск 3/82 Часть 2 Лист 19

Нач. отдела — Ярославский
Гл. инж. пр. — Филатов
Рук. бриг. — Алтазов
Вед. инж. — Толстикова
Инженер. — Абрамова

СОЮЗВОДОКАНАЛПРОЕКТ г. Москва

Серия 3.900-3
Выпуск 3/82
Часть 2
Лист 20

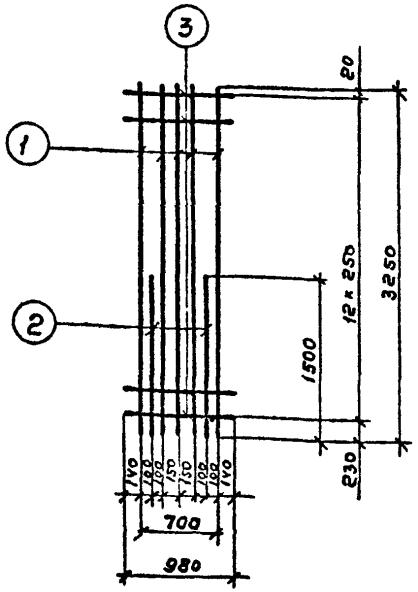

С-36

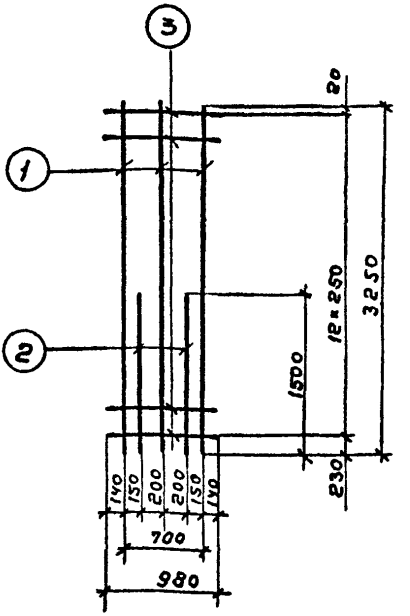

С-37

Спецификация и выборка стали на одно изделие

Марка изделия	№№ поз.	Эскиз	ф мм	Длина мм	Кол. шт.	Общая длина м	Выборка стали ф мм	Общая длина, м	Всего кг
С-36	1	—	20А-III	3250	5	16,25	8А-I	12,7	5.0
	2		18А-III	1500	2	3.0	18А-III	3.0	6.0
	3		8А-I	980	13	12.7	20А-III	16,25	40,1
								Итого	51.1
С-37	1	—	20А-III	3250	3	9.75	8А-I	12,7	5.0
	2		18А-III	1500	2	3.0	18А-III	3.0	6.0
	3		8А-I	980	13	12.7	20А-III	9,75	24.0
								Итого	35,0

Толстикова
Елистратова
Вед. инж.
Ст. инж.
Ярославский
Филатов
Алмазов
Нач. отдела
Гл. инж. пр.
Рук. брик.

СОЮЗВОДОКАНАЛПРОЕКТ г. Москва

ТК	Панели стеновые консольные для прямоугольных сооружений	Серия 3.900-3	
1982	ПС2-54-К1; К2; К11; К12. Сетки С-36; С-37	Выпуск 3/82 Часть 2	Лист 20

19063-02 27

Серия 3.900-3 Выпуск 3/82 Часть 2

Лист 21

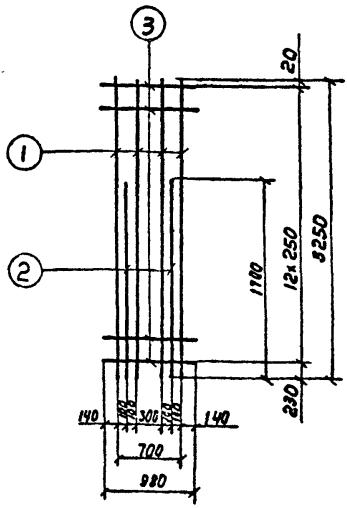

С-38

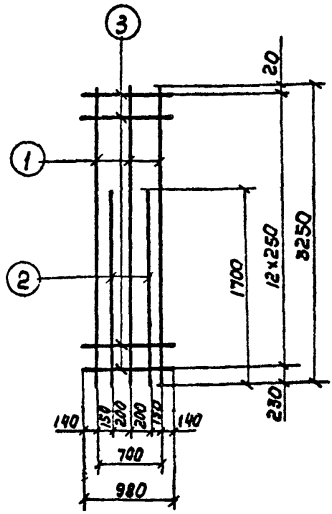

С-39

Спецификация и выборка стали на одно изделие

Марка изделия	NN поз.	Эскиз	ф мм	Длина мм	Кол. шт.	Общая длина м	Выборка стали: ф мм	Выборка стали: Общая длина, м	Выборка стали: Всего кг
С-38	1	—	14А-III	3250	4	13.0	8А-I	12.7	5.0
	2		20А-III	1700	2	3.4	14А-III	13.0.	15.7
	3		8А-I	980	13	12.7	20А-III	3.4	8.4
								Итого	29.1
С-39	1	—	14А-III	3250	3	9.8	8А-I	12.7	5.0
	2		20А-III	1700	2	3.4	14А-III	9.8	11.8
	3		8А-I	980	13	12.7	20А-III	3.4	8.4
								Итого	25.2

Нач. отд. Гл. инж. пр. Рук. бриг. Ярославский Филатов Алмазов

Вед. инж. Ст. инж. Толстикова Елистратова

СОЮЗВОДОКАНАЛПРОЕКТ г. Москва

ТК	Панели стеновые консольные для прямоугольных сооружений.	Серия 3.900-3
1982	ПС2-54-К1; К11. Сетки С-38; С-39	Выпуск 3/82 Часть 2 Лист 21

19063-02 28

Серия 3.900-3 Выпуск 3/82 Часть 2

Лист 22

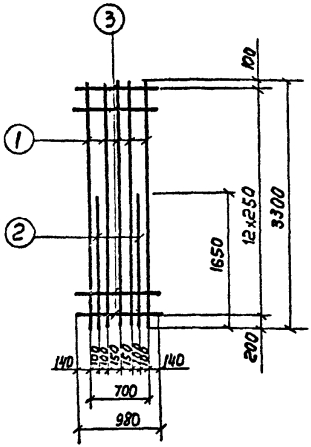

С-40

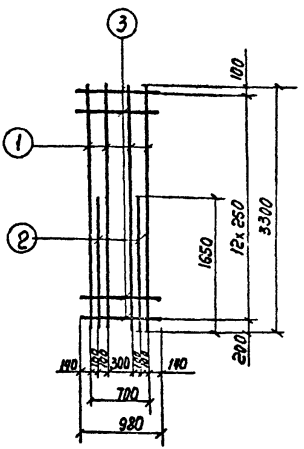

С-41

Спецификация и выборка стали на одно изделие

Марка изделия	N N поз.	Эскиз	ф мм	Длина мм	Кол. шт.	Общая длина м	Выборка стали ф мм	Общ. длина м	Всего кг
С-40	1	—	22А-III	3300	5	16.5	8А-I	12.7	5.0
	2		18А-III	1650	2	3.3	22А-III	16.5	49.2
	3		8А-I	980	13	12.7	18А-III	3.3	6.6
								Итого	60.8
С-41	1	—	22А-III	3300	4	13.2	8А-I	12.7	5.0
	2		18А-III	1650	2	3.3	22А-III	13.2	39.4
	3		8А-I	980	13	12.7	18А-III	3.3	6.6
								Итого	51.0

Толстикова, Елистратова

Вед. инж. — Ст. инж.

Ярославский, Филатов, Алмазов

Нач. отд. — Гл. инж. пр. — Рук. фриг.

СОЮЗВОДОКАНАЛПРОЕКТ г. Москва

ТК	Панели стеновые консольные для прямоугольных сооружений	Серия 3.900-3
1982	ПС2-60-К1; К2; К11; К12. Сетки С-40; С-41	Выпуск 3/82 Часть 2 — Лист 22

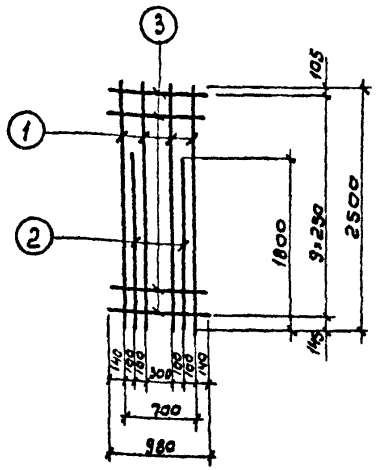

С-42

Спецификация и выборка стали на одна изделие

Марка изделия	№№ поз.	Эскиз	ф мм	Длина мм	Кол. шт.	Общая длина м	Выборка стали ф мм	Выборка стали Общая длина м	Выборка стали Всего кг.
С-42	1		14А-II	2500	4	10.0	8А-I	9.8	3.9
	2		22А-II	1800	2	3.6	14А-III	10.0	12.1
	3		8А-I	980	10	9.8	22А-II	3.6	10.7
								Итого:	26.7

Нач. отд. Толстиков
Гл. инж. пр. Ярославский
Рук. брит. Филатов
Вед. инж. Елизаров
Ст. инж. Алимов

СОЮЗВОДОКАНАЛПРОЕКТ г. Москва

ТК 1982

Панели стеновые консольные для прямоугольных сооружений

ПС2-60-К1; К11. Сетка С-42

Серия 3.900-3
Выпуск 3/82 часть 2
Лист 23

19063-02 30

Кол. В. Филиппова

Серия 3.900-3
Выпуск 3/82
Часть 2
Лист 24

30

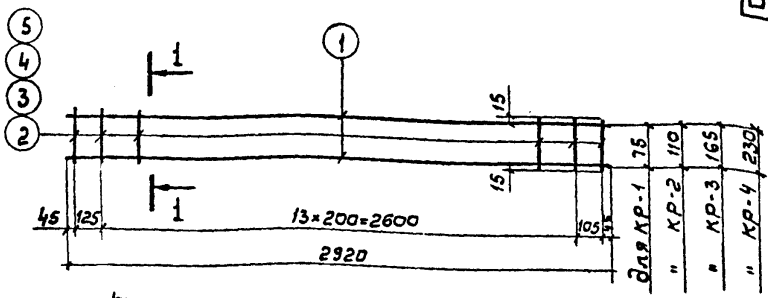

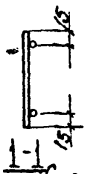

КР-1÷КР-4

Спецификация и выборка стали на одно изделие

Марка изделия	NN поз.	Эскиз	ф мм	Длина мм	Кол. шт.	Общая длина м	Выборка стали: ф мм	Общая длина м	Всего кг
КР-1	1	—	5 Вр-I	2920	2	5.8	5 Вр-I	7.5	1,0
	2		5 Вр-I	105	16	1.7			
КР-2	1	—	5 Вр-I	2920	2	5.8	5 Вр-I	8.0	1,1
	3		5 Вр-I	140	16	2.2			
КР-3	1	—	5 Вр-I	2920	2	5.8	5 Вр-I	8.9	1,2
	4		5 Вр-I	195	16	3.1			
КР-4	1	—	5 Вр-I	2920	2	5.8	5 Вр-I	10.0	1,4
	5		5 Вр-I	260	16	4.2			

Вед. инж. Толстикова
Ст. инжен. Блистратова
Ярославский
Филатов
Алмазов
Нач. отд.
Гл. инж. пр.
Рук. бриг.

СОЮЗВОДОКАНАЛПРОЕКТ г. Москва

ТК	Панели стеновые консольные для прямоугольных сооружений	Серия 3.900-3	
1982	Каркасы КР-1÷КР-4	Выпуск 3/82 часть 2	Лист 24

19063-02 31

Кол. В. Филиппова

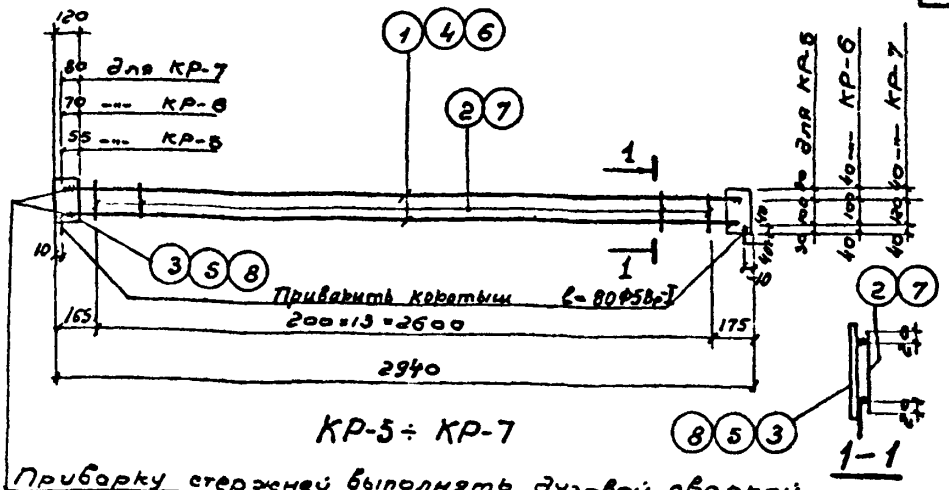

КР-5 ÷ КР-7

Приварку стержней выполнять дуговой сваркой фланговыми швами. Высота шва должна составлять 0,25d; но не менее 4мм. ширина шва - 0,5d; но не менее 10мм электроды типа Э-50А

Спецификация и выборка стали на одно изделие

Марка изделия	№ поз.	Эскиз	Ø мм или сечение	Длина мм	Кол. шт.	Общая длина м	Выборка стали: Ø, мм или сечение	Выборка стали: Общая длина м	Выборка стали: Всего кг
КР-5	1	—	10 AIII	2810	2	5,7	5 BI	2,0	0,3
	2		5 BI	140	14	2,0	10 AII	5,7	3,5
	3	Полоса	-120×5	760	2	0,32	-120×5	0,32	1,5
								Итого:	5,3
КР-6	4	—	12 AIII	2840	2	5,7	5 BI	2,0	0,3
	2		5 BI	140	14	2,0	12 AII	5,7	5,2
	5	Полоса	-120×5	180	2	0,36	-120×5	0,36	1,7
								Итого:	7,2
КР-7	6	—	14 AIII	2860	2	5,7	6 AI	2,2	0,5
	7		6 AI	160	14	2,2	14 AII	5,7	6,9
	8	Полоса	-120×6	200	2	0,4	-120×6	0,4	2,3
								Итого:	9,7

Разработано: Алмазов, Романова, Толстикова
Рук. брига: Гайлиш, Шевелев
Ст. инж.: Копелин, Бочаров, Узаксон
Проверил: Гайлиш, Шевелев
Нач. отдела: Гайлиш, Шевелев
Гл. инж. пр.: Гайлиш, Шевелев
Гл. специал.: Гайлиш, Шевелев

СОЮЗВОДОКАНАЛПРОЕКТ г. Москва

ТК 1982

Панели стеновые консольные для прямоугольных сооружений.

Каркасы КР-5 ÷ КР-7

Серия 3.900-3
Вып 3/82 Часть2
Лист 25

Серия 3.900-3
Выпуск 3/82
Часть 2
Лист 26

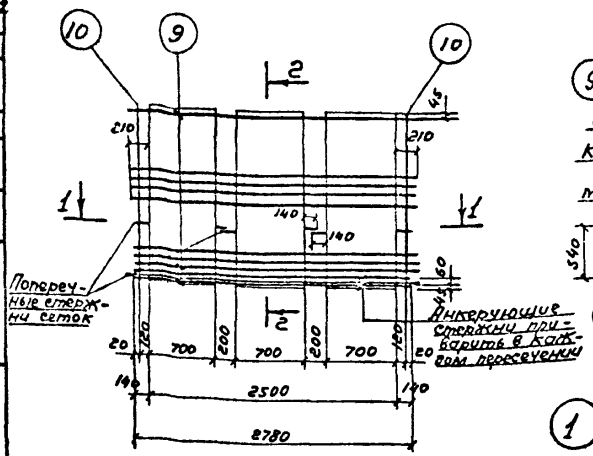

КП-1

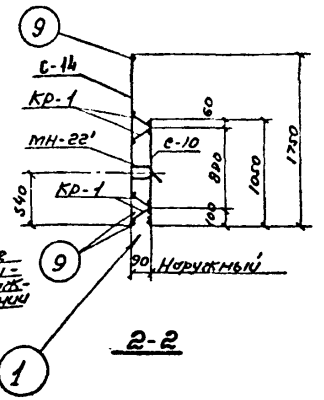

2-2

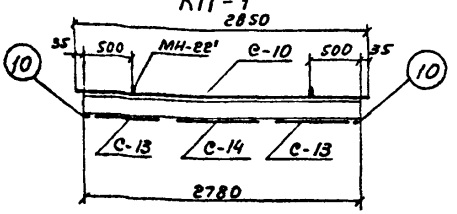

1-1

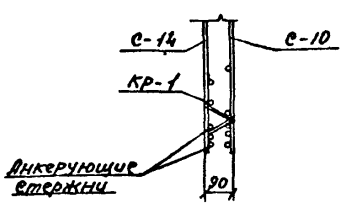

1

Сборочные единицы и детали на один элемент

Каркас	Марка изделий или N поз.	Кол-во шт	№ листа
КП-1	С-10	1	7
	С-13	2	8
	С-14	1	
	Кр-1	4	24
	МН-22'	2	66÷68
	9	3	64
	10	2	

Примечания:

1. Выборку стали см. лист 40.
2. Монтажные петли (МН-22') привязать к сеткам.

Алмазов	Варгина	Романова
Рук. бриг.	Ст. инж.	Проверил
Каптелин	Бочаров	Изаксон
Нач. отд.	Гл. инж. пр.	Гл. специал.

СОЮЗВОДОКАНАЛПРОЕКТ г. Москва

ТК	Панели стеновые консольные для прямоугольных сооружений	Серия 3.900-3
1982	ПС 2-30-К4. Каркас пространственный КП-1	Вып 3/82 Часть 2 Лист 26

19063-02 33

Серия 3.900-3 Выпуск 3/82 Часть 2

Лист 27

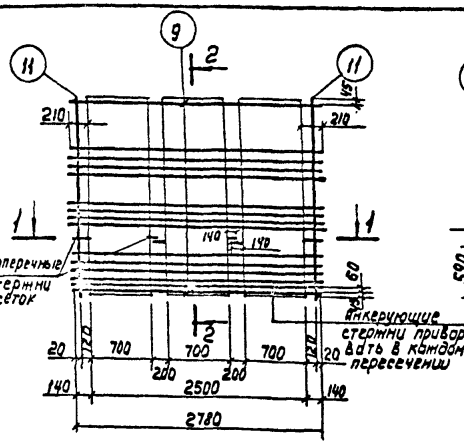

КП-2

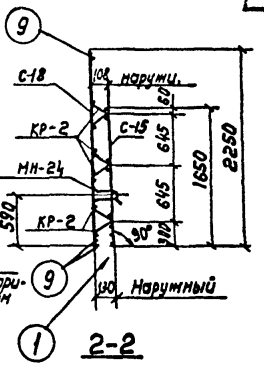

2-2

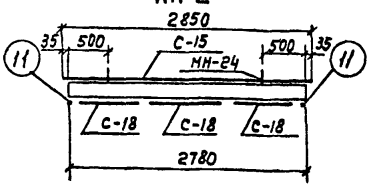

1-1

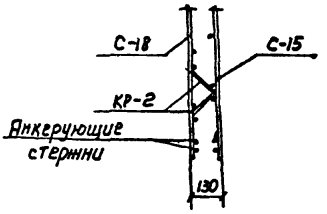

1

Сборочные единицы и детали на один элемент

Каркас	Марка изделий или N поз.	Кол-во шт.	N листа
КП-2	С-15	1	9
	С-18	3	11
	КР-2	6	24
	МН-24	2	66÷68
	9	3	64
	11	2	

Примечания:

1. Выборку стали см. лист 40
2. Монтажные петли (МН-24) привязать к сеткам.

Нач. отд.		Ярославский	
Гл. инж. пр.		Филатов	
Рук. бриг.		Алмазов	
Вед. инж.			
Ст. инж.			
Толстикова			
Елистратова			

СОЮЗВОДОКАНАЛПРОЕКТ г. Москва

ТК	Панели стеновые консольные для прямоугольных сооружений	Серия 3.900-3	
1982	ПС2-36-КУ. Каркас пространственный КП-2	Выпуск 3/82 Часть 2	Лист 27

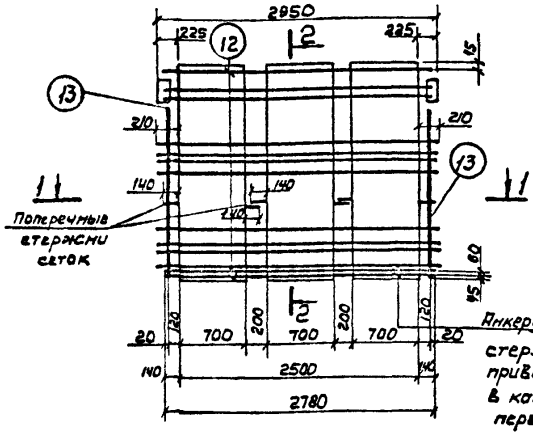

КП-3

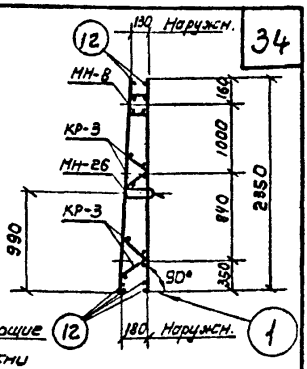

Анкерующие стержни приварить в каждом пересечении

2-2

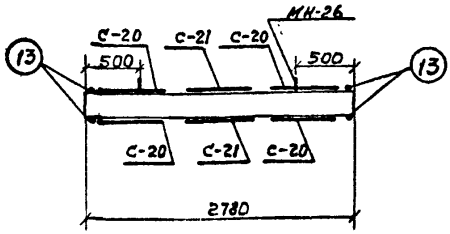

1-1

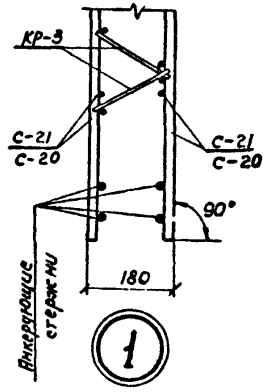

Сборочные единицы и детали на один элемент

Каркас	Марка изделий или N поз.	Кол-во шт.	N листа
КП-3	С-20	4	12
	С-21	2	
	КР-3	4	24
	МН-8	1	60÷62
	МН-26	2	66÷68
	12	6	64
	13	4	

Примечания:

1. Выборку стали см. лист 40.
2. Монтажные петли (МН-26) привязать к сеткам

Серия 3.900-3 Вып.3/82 Част 2	Лист 2		
Рук. бриг.	Ст. инж.	Ст. техник	Проверил
Алмазов	Толстикова	Филиппова	Романова
Нач. отдела	Гл. инж. пр.	Гл. специал.	
Каптелин	Бачаров	Изаксон	

СОЮЗВОДОКАНАЛПРОЕКТ г. Москва

ТК	Панели стеновые консольные для прямоугольных сооружений	Серия 3.900-3	
1982	П02-42-К1. Каркас пространственный КП-3	Вып.3/82 Часть 2	Лист 28

19063-02 35

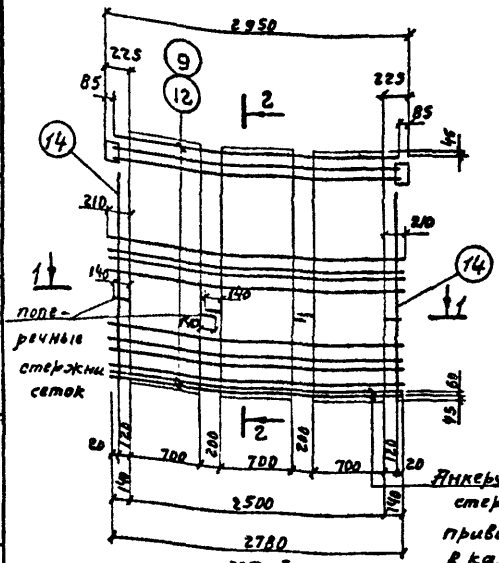

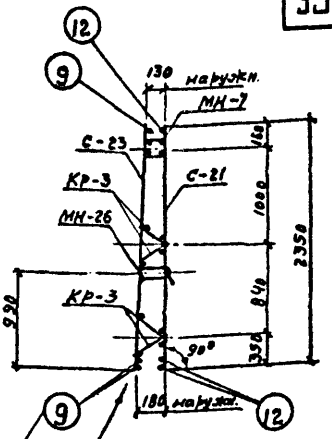

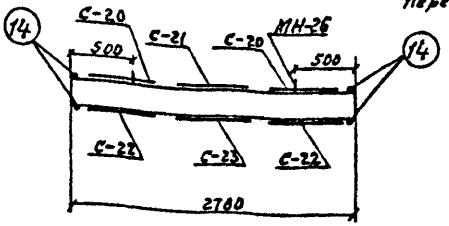

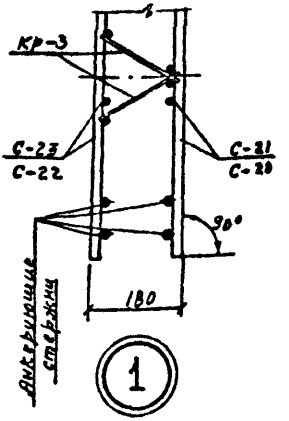

Сборочные единицы и детали на один элемент

Каркас	Марка изделий или N поз.	Кол-во шт	N листа
КП-4	С-20	2	12
	С-21	1	
	С-22	2	13
	С-23	1	
	КР-3	4	24
	МН-7	1	60÷62
	МН-26	2	66÷68
	12	3	64
	9	3	
	14	4	

Примечания:

1. Выборку стали см. лист 40.
2. Монтажные петли (МН-26) привязать к сеткам.

Рук. бриг.		Алмазов	
Ст. инж.		Толстикова	
Ст. техник		Филиппова	
Проверил		Романова	
Нач. отдела			
Гл. инж. пр.			
Гл. специал.			
Каплин			
Бочаров			
Изаксон			

СОЮЗВОДКАНАЛПРОЕКТ г. Москва

ТК 1982

Панели стеновые консольные для прямоугольных сооружений

Серия 3.900-3
Вып. 3/82
Часть 2
Лист 29

ПС2-42-К2. Каркас пространственный КП-4

Серия 3.900-3
Вып. 3/82
Часть 2
Лист 30

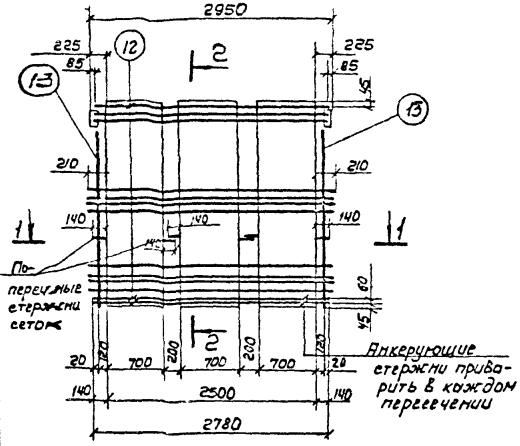

КП-5

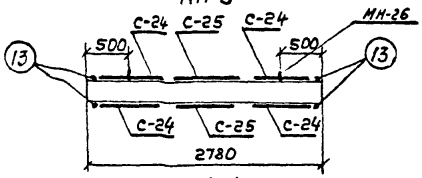

1-1

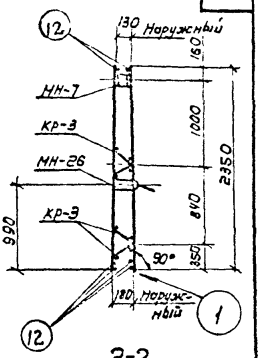

2-2

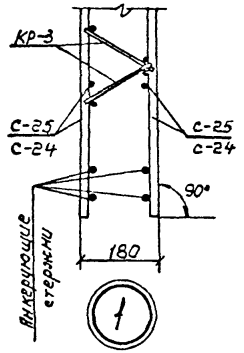

Сборочные единицы и детали на один элемент

Каркас	Марка изделий или N поз.	Кол-во шт.	N листа
КП-5	С-24	4	14
	С-25	2	
	КР-3	4	24
	МН-7	1	60÷62
	МН-26	2	66÷68
	12	6	64
	13	4	

Примечания:
1. Выборку стали см. лист 40.
2. Монтажные петли (МН-26) привязать к сеткам.

Алмазов	Толстикова	Филиппова	Романова
Рук. бриг.	ст. инж.	ст. техник	проверил
Коптелин	Бочаров	Изаксон	
Нач. отдела	Гл. инж. пр.	Гл. специал.	

СОЮЗВОДОКАНАЛПРОЕКТ г. Москва

ТК	Панели стеновые консольные для прямоугольных сооружений	Серия 3.900-3
1982	ПСГ-42-К3. Каркас пространственный КП-5	Вып. 3/82 Часть 2 Лист 30

19063-02 37

Серия 3.900-3
Вып. 3/82
Часть 2
Лист 31

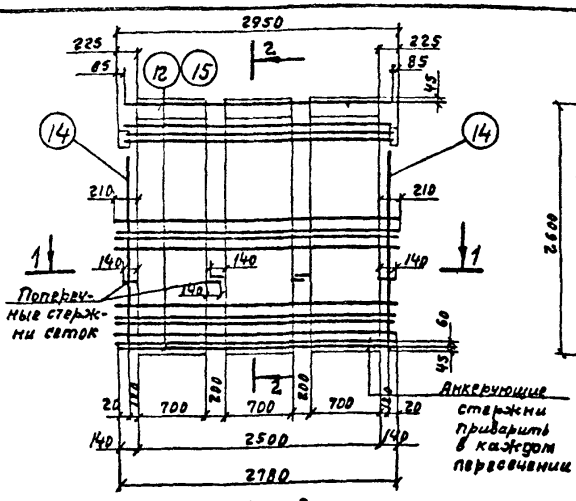

КП-6

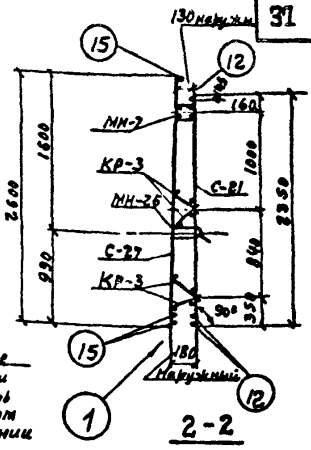

2-2

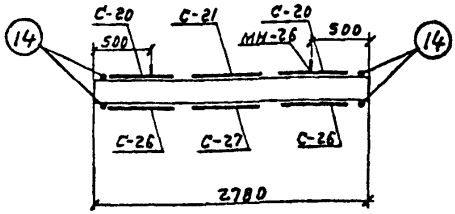

1-1

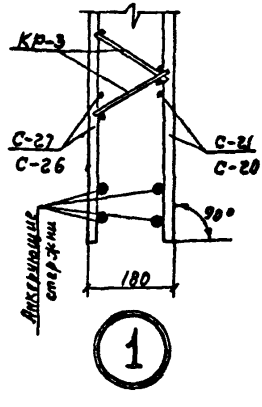

Сборочные единицы и детали на один элемент

Каркас	Марка изделий или N поз.	Кол-во шт	N листа
КП-6	С-20	2	12
	С-21	1	
	С-26	2	15
	С-27	1	
	КР-3	4	24
	МН-7	1	60 ÷ 62
	МН-26	2	66 ÷ 68
	12	3	64
	14	4	
	15	3	

Примечания:

1. Выборку стали см. лист 41.
2. Монтажные петли (МН-26) привязать к сеткам.

Алмазов, Толстикова, Романова
Рук. бриг., Ст. инж., Проверил
Каптелин, Бочаров, Изаксон
Нач. отдела, Гл. инж. пр., Гл. специал.

СОЮЗВОДОКАНАЛПРОЕКТ г. Москва

ТК	Панели стеновые консольные для прямоугольных сооружений	Серия 3.900-3
1982	ПСГ-42-К4. Каркас пространственный КП-6	Вып. 3/82 Часть 2 Лист 31

19063-02.38

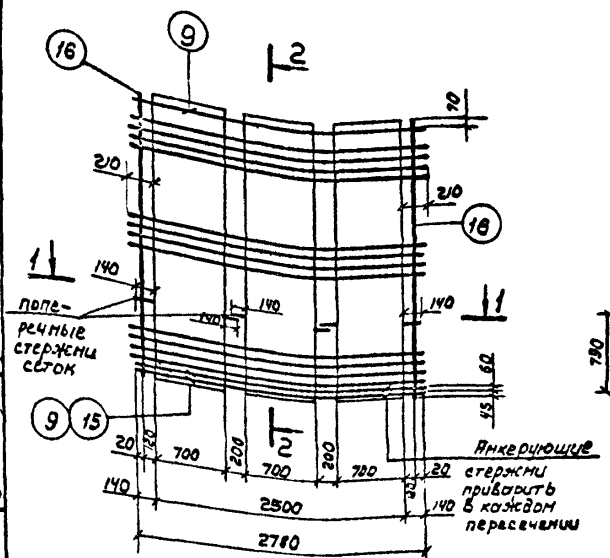

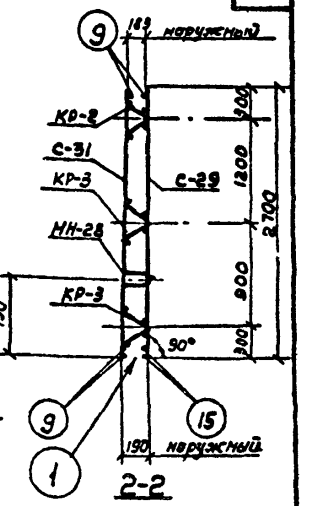

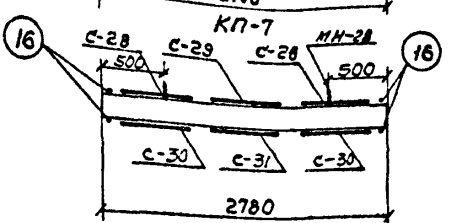

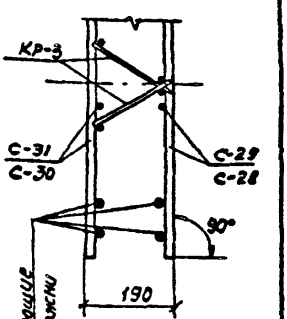

Сборочные единицы и детали на один элемент

Каркас	Марка изделий или N поз.	Кол-во шт.	N листа
КП-7	С-28	2	16
	С-29	1	
	С-30	2	17
	С-31	1	
	КР-2	2	24
	КР-3	4	
	МН-28	2	66; 67; 69
	9	4	64
	15	2	
	16	4	

Примечания:

1. Выборку детали см. лист 41.
2. Монтажные петли (МН-28) привязать к сеткам

Разработано: Алпизов, Толстикова, Фрид, Фрилтлова, Ронсонова
Рук. бриг.: Фрид, Ст. инж.: Фрид, Ст. техник: Ронсонова, Проверил: Ронсонова
Нач. отдела: Котелин, Гл. инж. пр.: Бочаров, Гл. специал.: Изоксон
Госстроя СССР г. Москва

ТК	Панели стеновые консольные для прямоугольных сооружений	Серия 3.900-3
1982	пс2-48-К1. Каркас пространственный КП-7	Вып. 3/82 Часть 2 — Лист 32

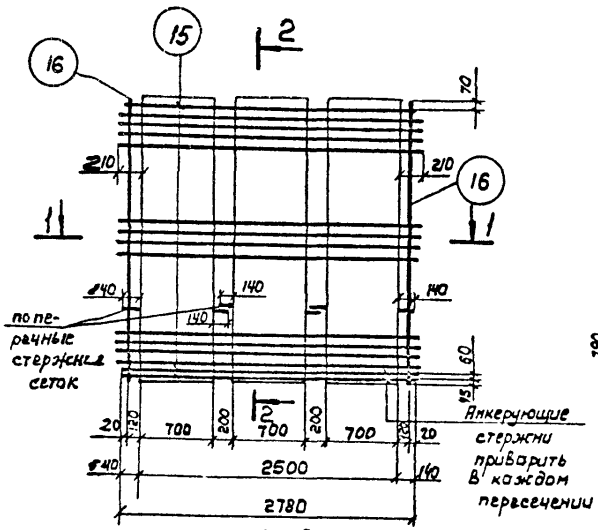

КП-8

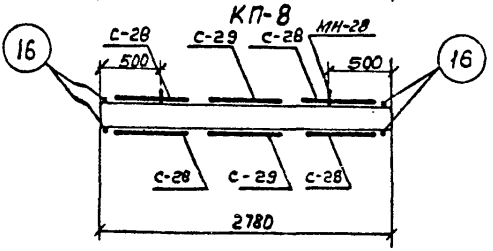

1-1

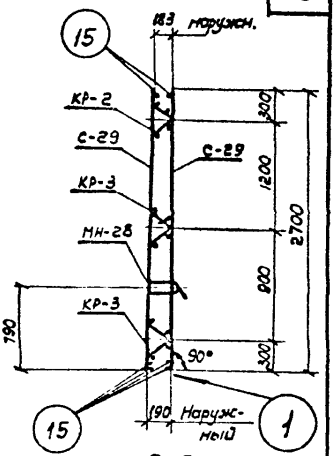

2-2

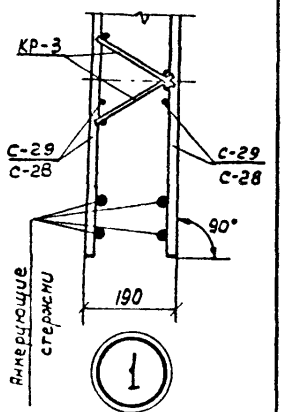

Сборочные единицы и детали на один элемент

Каркас	Марка изделий или №поз.	Кол-во шт	N листа
КП-8	С-28	4	16
	С-29	2	
	КР-2	2	24
	КР-3	4	
	МН-28	2	66; 67; 69
	15	6	64
	16	4	

Примечания:

1. Выборку стали см. лист 41
2. Монтажные петли (МН-28) привязать к сеткам.

Альтовзов, Толстикова, Воргино, Романова
Рук. фриг. Ст. инж. Ст. инж. Проверил
Колгелин, Бочаров, Исаксон
Нач. отдела, Гл. инж. пр., Гл. специал.
СОЮЗВОДОКАНАЛПРОЕКТ г. Москва

Серия 3.900-3 Вып. 3/82 Часть 2

Лист 34

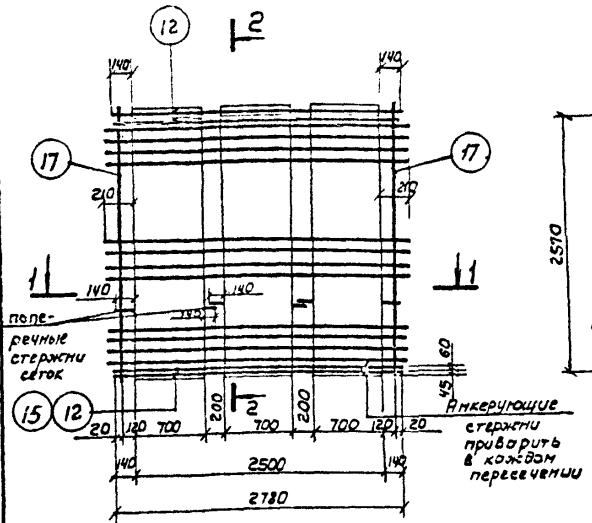

КП-9

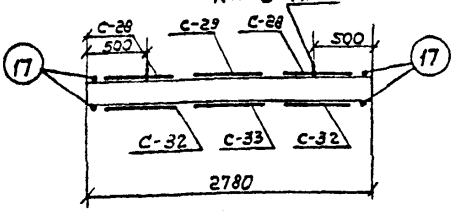

1-1

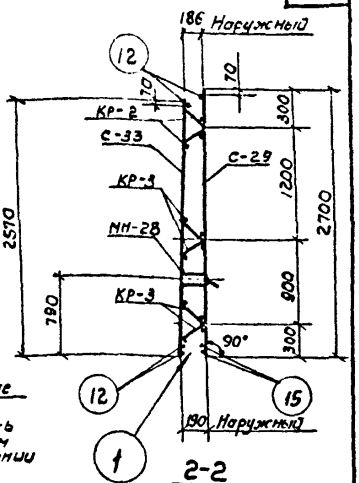

2-2

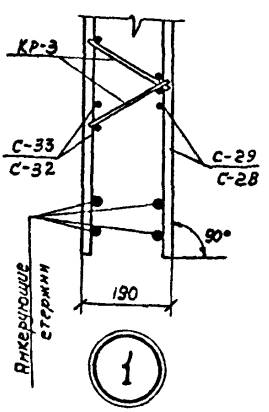

Сборочные единицы и детали на один элемент

Каркас	Марка изделий или N поз.	Кол-во шт	N листа
КП-9	С-28	2	16
	С-29	1	
	С-32	2	18
	С-33	1	
	КР-2	2	24
	КР-3	4	
	МН-28	2	66;67;69
	12	4	64
	15	2	
	17	4	

Примечания:

1. Выборку стали см. лист 41
2. Монтажные петли (МН-28) привязать к сеткам.

Алмазов	Варгина	Романова
Рук. бриг.	Ст. инженер	Проверил
Каптелин	Бочаров	Изаксон
Нач. отдела	Гл. инж. пр.	Гл. специал.

СОЮЗВОДОКАНАЛПРОЕКТ г. Москва

ТК	Панели стеновые консольные для прямоугольных сооружений	Серия 3.900-3
1982	ПС2-48-К3. Каркас пространственный КП-9	Вып. 3/82 Часть 2 — Лист 34

19063-02 41

Серия 3.900-3 Вып. 3/82 Часть 2

Лист 35

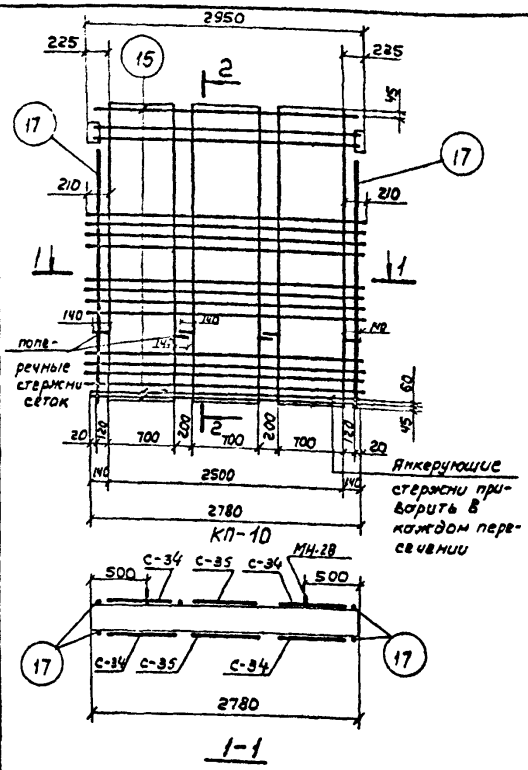

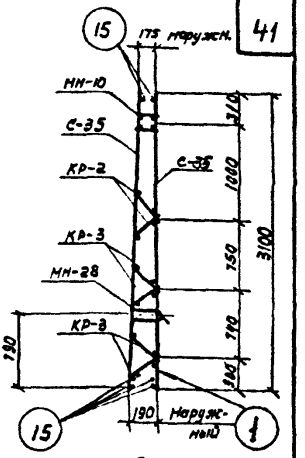

2-2

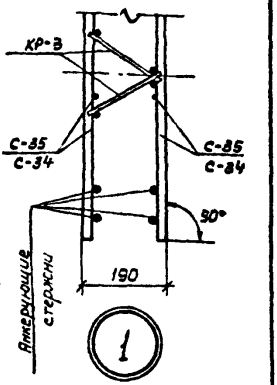

Сборочные единицы и детали на один элемент

Каркас	Марка изделий или N поз.	Кол-во шт.	N листа
КП-10	С-34	4	19
	С-35	2	
	КР-2	2	24
	КР-3	4	
	МН-10	1	60 ÷ 62
	МН-28	2	66; 67; 69
	15	6	64
	17	4	

Примечания:

1. Выборку стали см. лист 41
2. Монтажные петли (МН-28) привязать к сеткам

Алмазов	Толстикова	Филиппова
Рук. бриг.	Ст. инж.	Ст. техник
Коптелин	Бочаров	Изаксон
Нач. отдела	Гл. инж. пр.	Гл. специал.

СОЮЗВОДОКАНАЛПРОЕКТ г. Москва

ТК	Панели стеновые консольные для прямоугольных сооружений	Серия 3.900-3	
1982	ПС2-48-К4. Каркас пространственный КП-10	Вып. 3/82 Часть 2	Лист 35

19063-02 42

Серия 3.900-3 Вып. 3/82. Часть 2
Лист 36

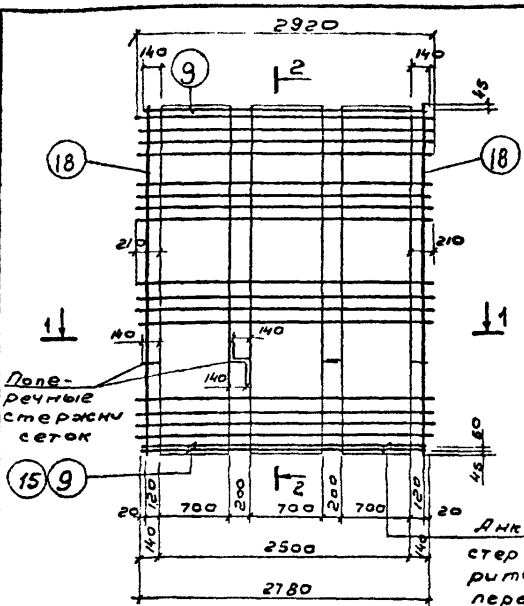

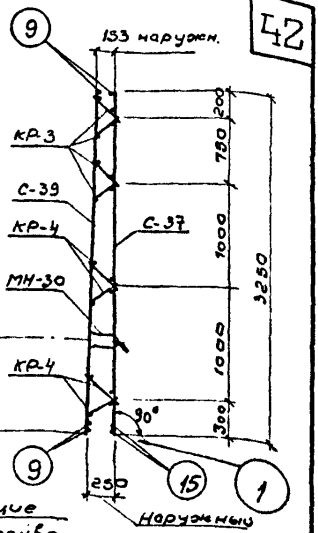

Анкерующие стержни привар. ить в каждом пересечении

2-2

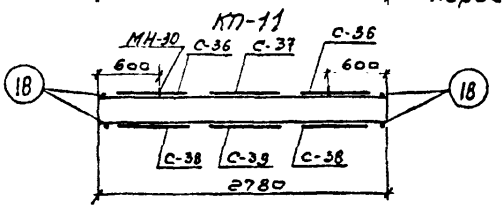

1-1

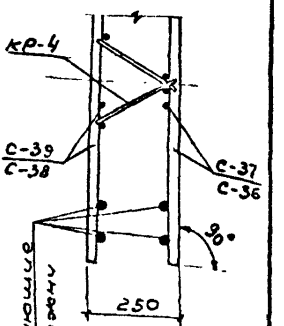

Сборочные единицы и детали на один элемент

Каркас	Марка изделия или № поз	Кол-во шт.	№ листа
КП-11	С-36	2	20
	С-37	1	
	С-38	2	21
	С-39	1	
	КР-3	4	24
	КР-4	4	
	МН-30	2	66; 67; 69
	9	4	64
	15	2	
	18	4	

Примечания:

1. Выборку стали см. лист 42.
2. Монтажные петли (МН-30) привязать к сеткам.

Нач. отдела Аполов
Гл. инж. пр-та Толстикова
Гл. спец. Филиппова
Рук. бриг. Ромонова
Ст. инж. Дегтярь
Ст. техник Дмитр
Проверил Гуляшки
Конструкции
Котелин
Бухаров
Узбекон
СОЮЗВОДОКАНАЛПРОЕКТ г. Москва
ТК 1982

*Панели стеновые консольные для прямоугольных сооружений

ПС2-54-К1. Каркас пространственный КП-11

Серия 3.900-3
Вып. 3/82 часть 2
Лист 36

Серия 3.900-3 Вып. 3/82 часть 2

Лист 37

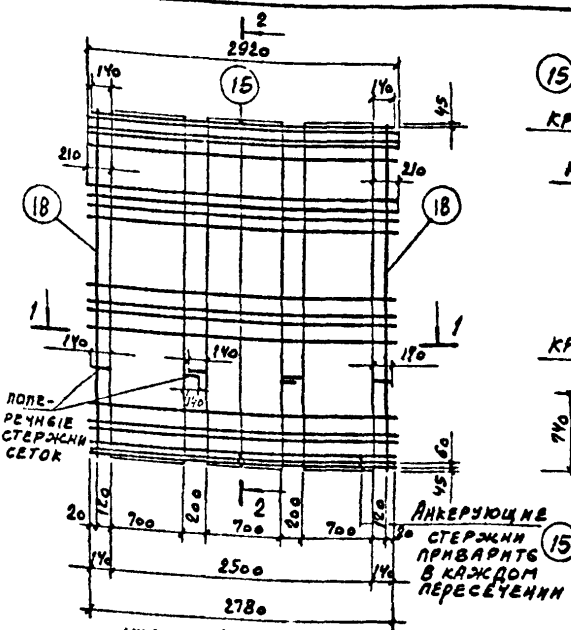

КП-12

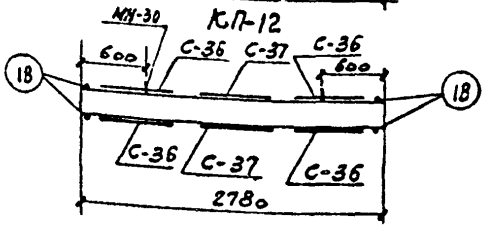

1-1

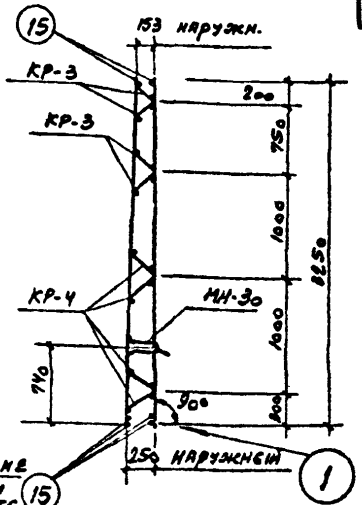

2-2

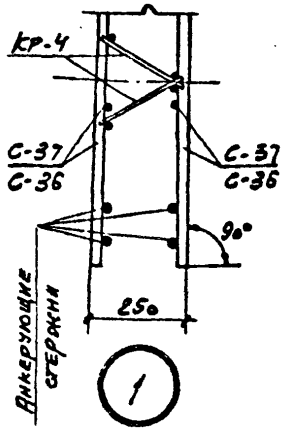

СБОРОЧНЫЕ ЕДИНИЦЫ И ДЕТАЛИ НА ОДИН ЭЛЕМЕНТ

Каркас	Марка изделий или N поз.	Кол-во шт	N листа
КП-12	С-36	4	20
	С-37	2	
	КР-3	4	24
	КР-4	4	
	МН-30	2	66; 67; 69
	15	6	64
	18	4	

Примечания:

1. Выборку стали см. лист 42
2. Монтажные петли (МН-30) привязать к сеткам

Алмазов	Толстикова	Филиппова	Романова
Рук. бриг.	Ст. инж.	Ст. техник	Проверил
Каптелин	Бочаров	Иваксон	
Нач. отдела	Гл. инж. пр.	Гл. специал	

СОЮЗВОДОКАНАЛПРОЕКТ г. Москва

ТК	Панели стеновые консольные для прямоугольных сооружений	Серия 3.900-3
1982	ПС2-54-К2. Каркас пространственный КП-12	Вып. 3/82 часть 2 — Лист 37

Серия 3.900-3 Выпуск 3 '82 Часть 2

Лист 38

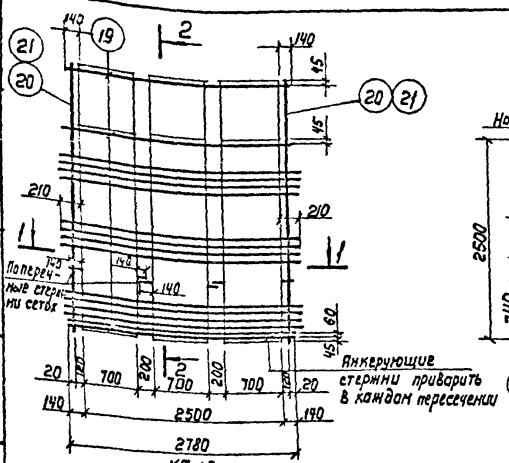

КП-13

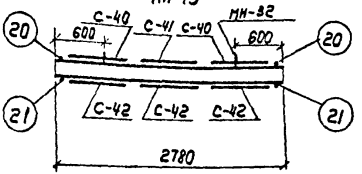

1-1

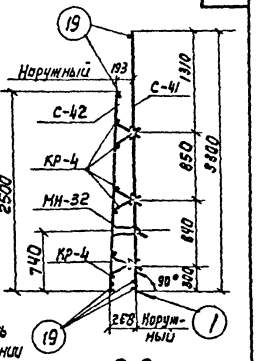

2-2

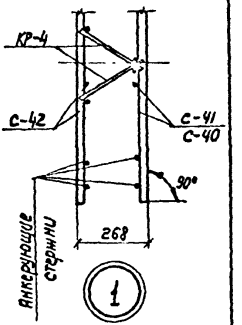

Сборочные единицы и детали на один элемент

Каркас	Марка изделий или N поз.	Кол-во шт.	N листа
КП-13	С-40	2	22
	С-41	1	
	С-42	3	23
	КР-4	6	24
	МН-32	2	66; 67; 69
	19	6	64
	20	2	
	21	2	

Примечания:

1. Выборку стали см. лист 42.
2. Монтажные петли (МН-32) привязать к сеткам.

Нач. отд.	Ярославский	Вед. инж.	Толстикова
Гл. инж. пр.	Филатов	Ст. инж.	Елистратова
Рук. бриг.	Алмазов		

СОЮЗВОДОКАНАЛПРОЕКТ г. Москва

ТК	Панели стеновые консольные для прямоугольных сооружений	Серия 3.900-3	
1982	ПС2-60-К1. Каркас пространственный КП-13	Выпуск 3/82 Часть 2	Лист 38

19063-02 45

Серия 3.900-3 Вып. 3/82 Часть 2 Лист 39

Союзводоканалпроект г. Москва
Нач. отдела Алмазов
Гл. инж. пр. Талетникова
Гл. специал. Филиппова
Рук. бригады Романова
Ст. инженер
Ст. техник
Проверил
Каптелин
Бочаров
Изаксон

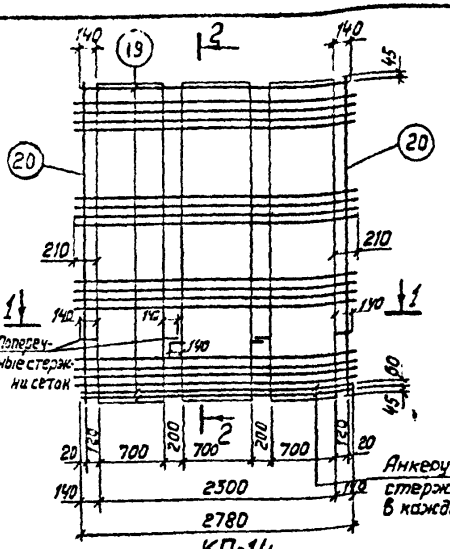

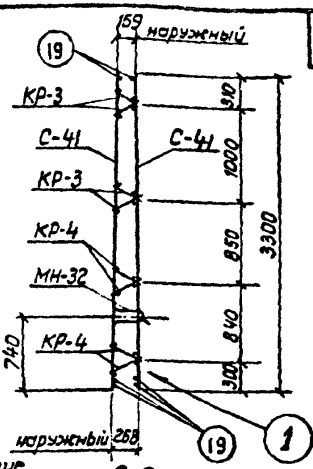

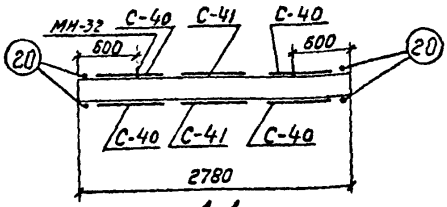

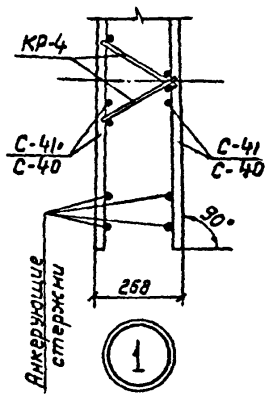

Сборочные единицы и детали на один элемент

Каркас	Марка изделий или N поз.	Кол-во шт.	№ листа
КП-14	С-40	4	22
	С-41	2	
	КР-3	4	24
	КР-4	4	
	МН-32	2	66; 67; 69
	19	6	64
	20	4	

Примечания:
1. Выборку стали см. лист 42.
2. Монтажные петли (МН-32) привязать к сеткам.

Выборка стали на одно изделие.

Марка изделия	ф мм	Общая длина м	Всего кг
КП-1	5 Вр-I	47.3	6.6
	6 А-I	17.7	3.9
	10 А-I	11.8	7.3
	10 А-III	25.2	15.6
	14 А-II	2.6	3.2
	18 А-III	17.5	35.0
		Итого:	71.6
КП-2			
	5 Вр-I	65.3	9.0
	6 А-I	23.4	5.1
	8 А-I	5.7	2.3
	10 А-I	8.3	5.1
	10 А-III	36.6	22.7
	14 А-III	6.3	7.6
	16 А-II	3.2	5.0
	20 А-II	27.0	66.6
		Итого:	123.4
КП-3	5 Вр-I	91.1	12.8
	8 А-I	16.7	6.6
	10 А-III	8.4	5.2
	12 А-III	11.6	10.4
	14 А-III	47.0	56.8
	16 А-III	17.6	27.6
	18 А-II	3.4	6.8
	-120×5	0.72	3.4
	-40×5	0.19	0.3
		Итого	129.9
КП-4	5 Вр-I	61.7	9.5
	8 А-I	31.7	12.6
	10 А-I	8.3	5.1
	12 А-III	20.0	18.0
	14 А-III	23.5	28.4
	16 А-III	20.0	31.5
	18 А-III	23.5	47.0
	18 А-II	3.4	6.8
	-120×5	0.72	3.4
	-40×5	0.19	0.3
		Итого:	162.6
КП-5	5 Вр-I	91.1	12.8
	8 А-I	16.6	6.6
	10 А-III	8.4	5.2
	12 А-III	11.6	10.4
	16 А-III	65.4	103.2
	18 А-II	3.4	6.8
	-120×5	0.72	3.4
	-40×5	0.19	0.3
		Итого:	148.7

Нач. отд. Толстикова
Гл. инж. пр. Елистратов
Рук. бриг. Дорф
Вед. инж. Ст. инж.
Бровкевич Фиготов
Алмазов

СОЮЗВОДОКАНАЛПРОЕКТ г. Москва

ТК 1982

Панели стеновые консольные для прямоугольных сооружений

Выборка стали каркасов пространственных КП-1 ÷ КП-5

Серия 3.900-3
Выпуск 3/82 Часть 2 Лист 40

Выборка стали на одно изделие

Марка изделия	ф мм	Общая длина м	Всего кг
КП-6	5Вр-I	67,7	9.5
	8А-I	34,7	13.8
	12 А-III	28,3	25.5
	14 А-III	23,5	28.4
	16 А-III	16,6	26.1
	18 А-III	33,8	67.6
	18 А-II	3.4	6.8
	-40х5	0.19	0.3
	-120х5	0,72	3.4
		Итого:	181.4
КП-7	5Вр-I	52.0	7.2
	8А-I	64.8	25.8
	10 А-I	11.1	6.8
	10 А-III	10.8	6.7
	12 А-III	8.3	7.5
	14 А-III	29.7	35.8
	20 А-III	42.5	104.7
	20 А-II	4	9.8
		Итого:	204.3
КП-8	5Вр-I	52.0	7.2
	8А-I	64.8	25.8
	10 А-III	10.8	6.7
	12 А-III	24.9	22.5
	20 А-III	74.4	183.4
	20 А-II	4.0	9.8
		Итого:	255.4
КП-9	5Вр-I	52.0	7.2
	8А-I	72.9	28.7
	12 А-III	16.4	14.6
	16 А-III	28.3	44.8
	18 А-III	7.8	15.6
	20 А-III	37.2	91.7
	20 А-II	4	9.8
		Итого:	212.4
КП-10	5Вр-I	60.5	8.4
	8А-I	70.8	28.2
	12 А-III	47.3	42.5
	20 А-III	62.0	153.2
	20 А-II	4.0	9.8
	22 А-III	19.6	58.2
	-120х5	0.72	3.4
	-40х5	0.17	0.3
		Итого:	304.0

Союзводоканалпроект г. Москва

Нач. отд. Ильинский
Гл. инж. пр. Ермаков
Рук. брига. Ярославский Филатов Алмазов
Ст. инж. Сергеев
Вед. инж. Ермаков

ТК 1982

Панели стеновые консольные для прямоугольных сооружений

Выборка стали каркасов пространственных КП-6 ÷ КП-10

Серия 3.900-3
Выпуск 3/82 Часть 2 Лист 41

Серия 3.900-3 Выпуск 3,§2 Часть 2

Лист 42

Выборка стали на одно изделие

Марка изделия	ф мм	Общая длина м	Всего кг
КП-11	5Вр-I	76.0	10.6
	8А-I	76.2	30.0
	10А-I	11.1	6.8
	12А-III	18.6	16.6
	14А-III	35.8	43.2
	18А-III	9.0	18.0
	20А-III	52.4	129.4
	22А-II	4.4	13.2
		Итого:	267.8
КП-12	5Вр-I	76.0	10.6
	8А-I	76.2	30.0
	12А-III	29.8	26.6
	18А-III	18.0	36.0
	20А-III	84.5	208.4
	22А-II	4.4	13.2
		Итого	324.8
КП-13	5Вр-I	60.0	8.4
	6А-I	0.4	0.2
	8А-I	67.5	26.7
	14А-III	56.3	68.1
	18А-III	9.9	19.8
	22А-III	62.0	185.0
	25А-II	5	19.2
		Итого:	327.4
КП-14	5Вр-I	75.6	10.4
	6А-I	0.4	0.2
	8А-I	76.2	30.0
	14А-III	29.9	36.4
	18А-III	19.8	39.6
	22А-III	102.4	305.6
	25А-II	5.0	19.2
		Итого:	441.4

Толстикова
Елистратова
Вед. инж.
Ст. инж.
Ярославский
Филатов
Алмазов
Нач. отд.
Гл. инж. пр.
Рук. бриг.

СОЮЗВОДОКАНАЛПРОЕКТ г. Москва

ТК	Панели стеновые консольные для прямоугольных сооружений	Серия 3.900-3
1982	Выборка стали каркасов пространственных КП-11 ÷ КП-14	Выпуск 3/82 Часть 2 Лист 42

Серия 3.900-3 Выпуск 3,82 Часть 2

Лист 43

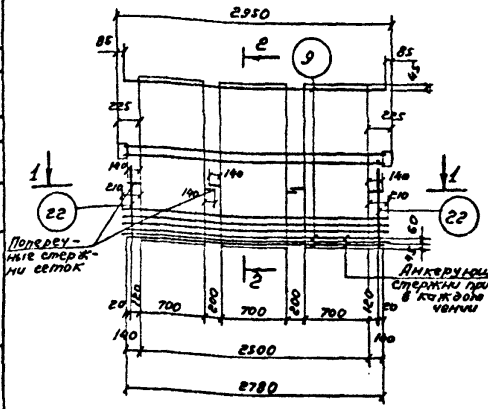

КП-15

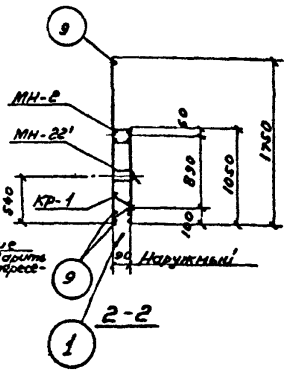

2-2

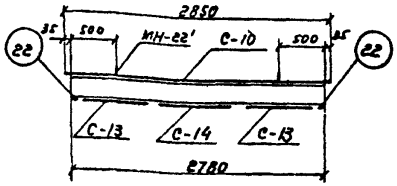

1-1

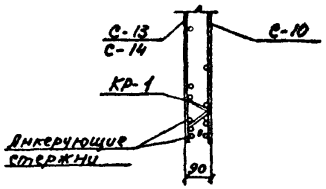

Сборочные единицы и детали на один элемент

1

Каркас	Марка изделий или N поз.	Кол-во шт.	№ листа
КП-15	С-10	1	7
	С-13	2	8
	С-14	1	
	КР-1	2	24
	МН-2	1	60÷62
	МН-22'	2	66÷68
	9	3	64
	22	2	

Примечания:

1. Выборку стали см. лист 57
2. Монтажные петли (МН-22') привязать к сеткам.

Нач. отд.		Рук. бриг.	Алмазов
Гл. инж. пр.		Ст. инж.	Варгина
Гл. специал.		Проверил	Романова
		Каптелин	Бочаров
		Изаксон	

СОЮЗВОДОКАНАЛПРОЕКТ г. Москва

ТК	Панели стеновые консольные для прямоугольных сооружений	Серия 3.900-3	
1982	ПСГ-30-К14 Каркас пространственный КП-15	Выпуск 3,82 Часть 2	Лист 43

19063-02 50

Серия 3.900-3
Выпуск 3/82
Часть 2

Лист 44

50

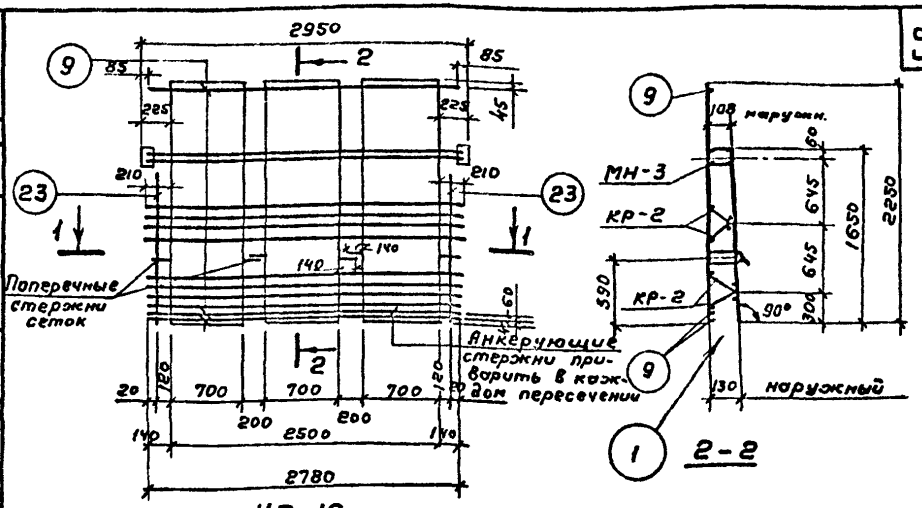

КП-16

2-2

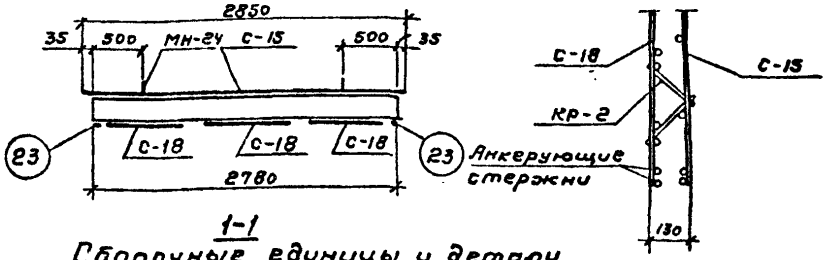

1-1

Сборочные единицы и детали на один элемент

Каркас	Марка изделий или № поз.	Кол-во шт	№ листа
КП-16	С-15	1	9
	С-18	3	11
	КР-2	4	24
	МН-3	1	60÷62
	МН-24	2	66÷68
	9	3	64
	23	2	

Примечания:

1. Выборку стали см. лист 57.
2. Монтажные петли (МН-24) привязать к сеткам.

Нач. отд.	Ярославский	Толстикова
Гл. инж. пр.	Филатов	Елистратова
Рук. бриг.	Алмазов	
Вед. инж.		
Ст. инж.		

СОЮЗВОДОКАНАЛПРОЕКТ г. Москва

ТК	Панели стеновые консольные для прямоугольных сооружений	Серия 3.900-3
1982	ПС2-36-К14. Каркас пространственный КП-16	Выпуск 3/82 Часть 2 Лист 44

19063-02 51

Копировал: Гольденбаум.

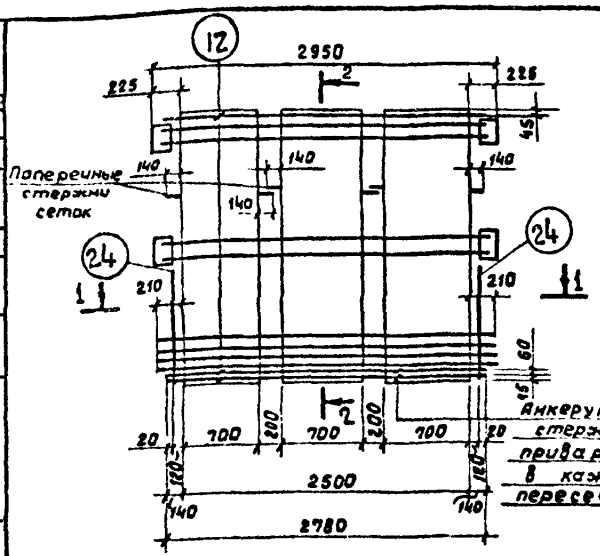

КП-17

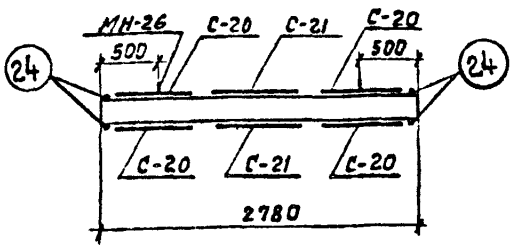

1-1

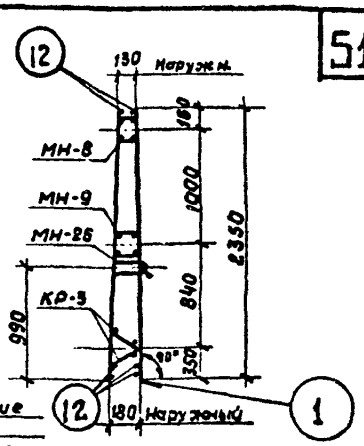

2-2

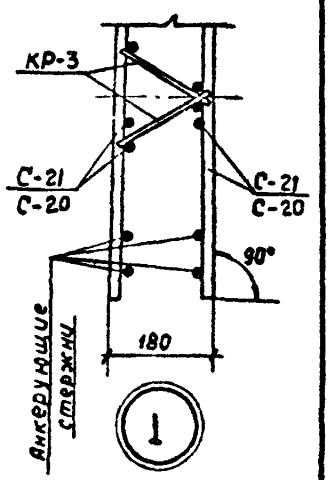

Сборочные единицы и детали на один элемент

Каркас	Марка изделий или N поз.	Кол-во шт	N листа
КП-17	С-20	4	12
	С-21	2	
	КР-3	2	14
	МН-8	1	60 ÷ 62
	МН-9	1	
	МН-26	2	66 ÷ 68
	12	6	64
	24	4	

Примечания:
1. Выборку стали см. лист 57.
2. Монтажные петли (МН-26) привязать к сеткам.

СОЮЗВОДОКАНАЛПРОЕКТ г. Москва
Нач. отд. Алмазов
Гл. инж. пр. Варгино
Гл. спец. конс. Романова
Рук. бриг. Капителин
Ст. инж. Бочаров
Проверил Изаксон

Серия 3.900-3 Вып. 3/82 Часть 2
Лист 46

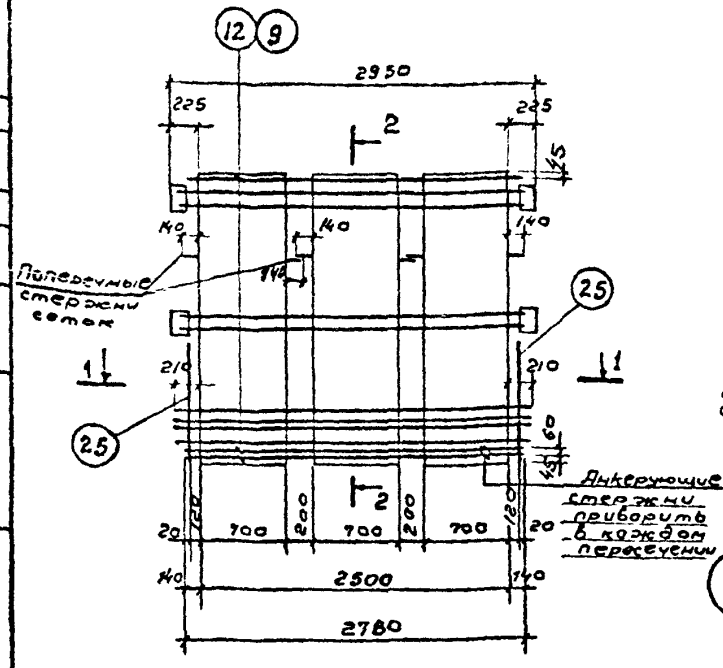

КП-18

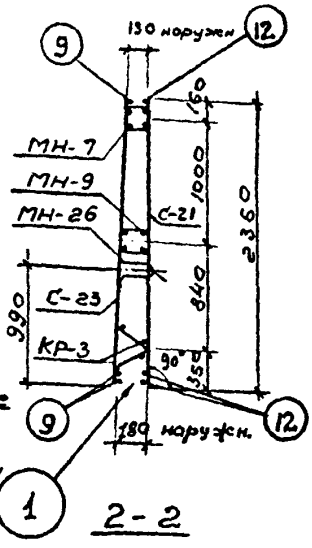

2-2

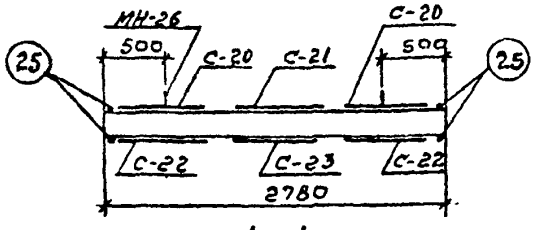

1-1

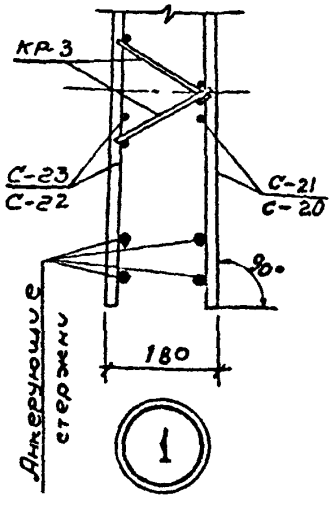

Сборочные единицы и детали на один элемент

Каркас	Марка изделий или N поз.	Кол-во шт.	N листа
КП-18	С-20	2	12
	С-21	1	
	С-22	2	13
	С-23	1	
	КР-3	2	24
	МН-7	1	60÷62
	МН-9	1	
	МН-26	2	66÷68
	12	3	64
	9	3	
	25	4	

Примечания:
1. Выборку стали см. лист 57.
2. Монтажные петли (МН-26) привязать к сеткам

Нач. отд. Пиль
Гл. инж. пр. Юдин
Гл. специал. Юдин
Дум. Бриг. Долозов
Ст. инж. Воргина
Пров. Романова
Авт. Ван Ванин
Коптелин Бахаров Узаков
СОЮЗВОДОКАНАЛПРОЕКТ г. Москва

ТК 1982

Панели стеновые консольные для прямоугольных сооружений

ПС2-42-К12. Каркас пространственный КП-18

Серия 3.900-3
Вып. 3/82 часть 2
Лист 46

Серия 3.900-3 Вып.3/82 часть 2

Лист 47

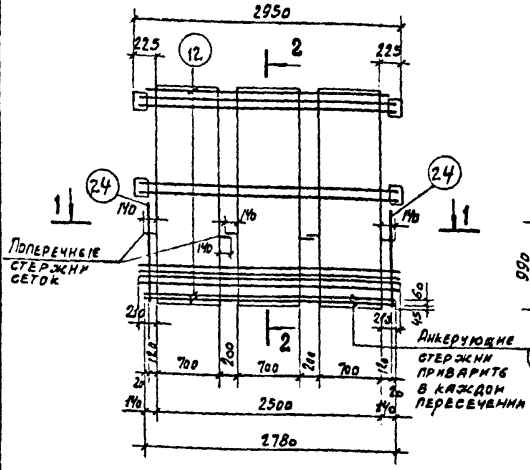

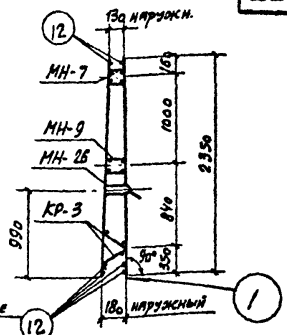

2-2

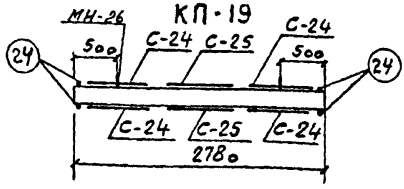

1-1

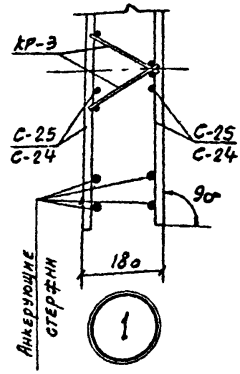

Сборочные единицы и детали на один элемент

Каркас	Марка изделий или N поз.	Кол-во шт	N листа
КП-19	С-24	4	14
	С-25	2	
	КР-3	2	24
	МН-7	1	60÷62
	МН-9	1	
	МН-26	2	66÷68
	12	6	64
	24	4	

Примечания:

1. Выборку стали см. лист 57
2. Монтажные петли (МН-26) привязать к сеткам.

Алмазов	Варгина	Романова
Рук. бриг.	Ст. инж.	Проверил
Каптелин	Бочаров	Изаксон
Нач. отд.	Гл. инж. пр.	Гл. специал.

Союзводоканалпроект г. Москва

ТК	Панели стеновые консольные для прямоугольных сооружений	Серия 3.900-3
1982	ПС2-42 - К13. Каркас пространственный КП-19	Вып.3/82 часть 2 Лист 47

19063-02 54

Серия 3.900-3
Вып. 3/82
Часть 2

Лист 48

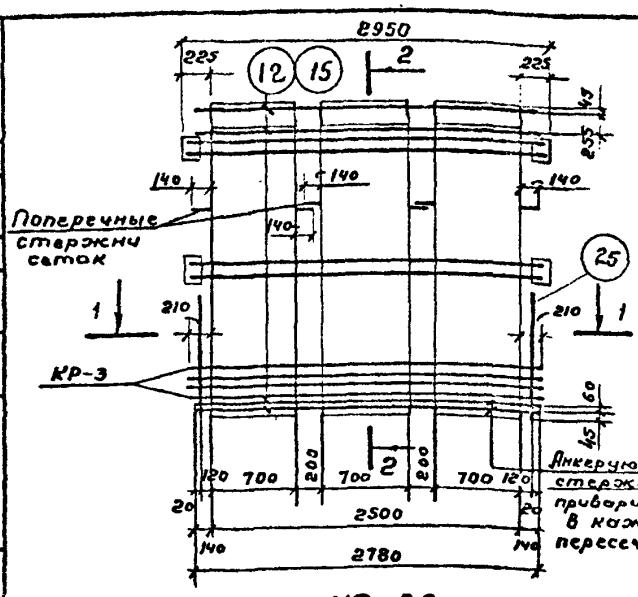

КП-20

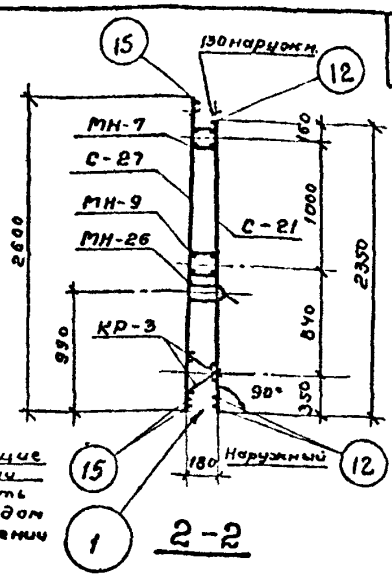

2-2

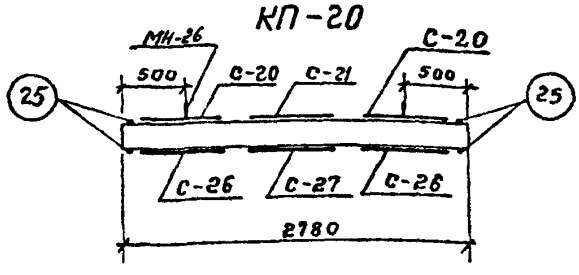

1-1

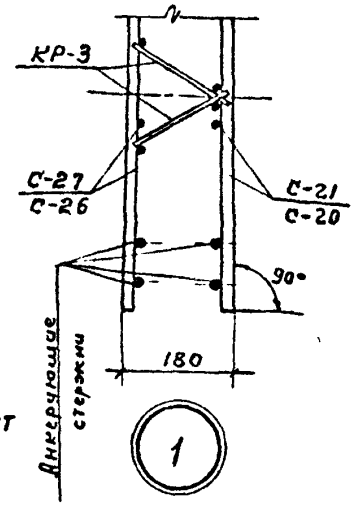

Сборочные единицы и детали на один элемент

Каркас	Марка изделий или Nпоз.	Кол-во шт	№ листа
КП-20	С-20	2	12
	С-21	1	
	С-26	2	15
	С-27	1	
	КР-3	2	24
	МН-7	1	60÷62
	МН-9	1	
	МН-26	2	66÷68
	12	3	64
	15	3	
	25	4	

Примечания:

1. Выборку стали см. лист 58.
2. Монтажные петли (МН-26) привязать к сеткам.

Нач. отд.	Каптелин	Алтазов
Гл. инж. пр.	Бочаров	Варгина
Гл. специал.	Изаксон	Романова
Рук. бриг.		
Ст. инж.		
Проверил		

СОЮЗВОДОКАНАЛПРОЕКТ г. Москва

ТК	Панели стеновые консольные для прямоугольных сооружений	Серия 3.900-3
1982	ПС2-42-К14. Каркас пространственный КП-20	Вып. 3/82 Часть 2 Лист 48

19063-02 55

Серия 3.900-3
Выпуск 3/82
Часть 2
Лист 49

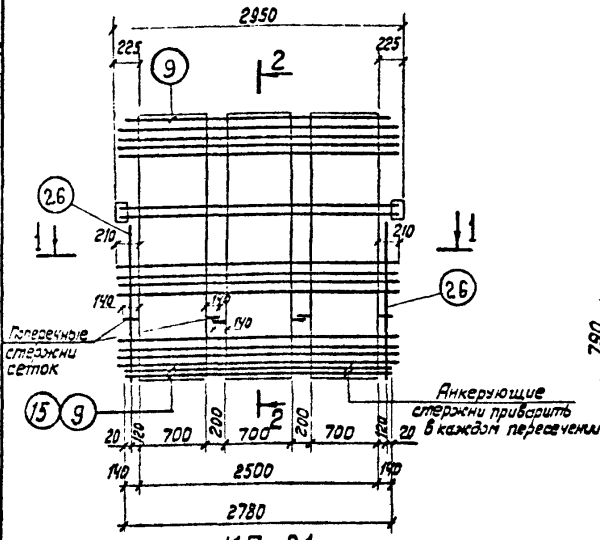

КП-21

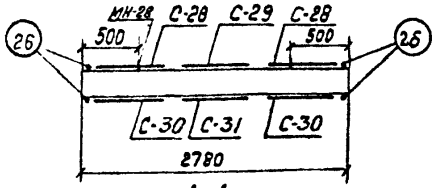

1-1

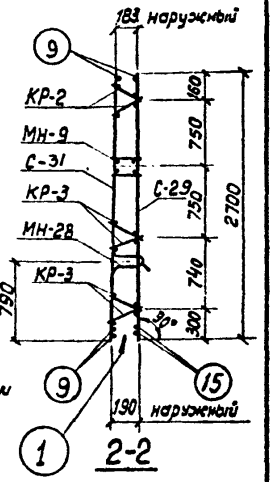

2-2

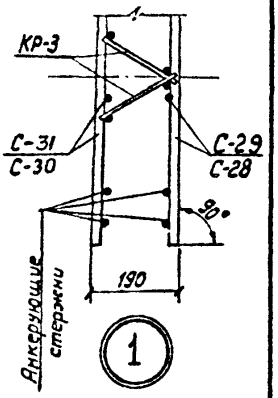

Сборочные единицы и детали на один элемент

Каркас	Марка изделий или № поз.	Кол-во шт	№ листа
КП-21	С-28	2	16
	С-29	1	
	С-30	2	17
	С-31	1	
	КР-2	2	24
	КР-3	4	
	МН-9	1	60 ÷ 62
	МН-28	2	66; 67; 69
	9	4	64
	15	2	
	26	4	

Примечания:

1. Выборку стали см. лист 58
2. Монтажные петли (МН-28) привязать к сеткам.

ТК	Панели стеновые консольные для прямоугольных сооружений	Серия 3.900-3
1982	ПС2-48-К11. Каркас пространственный КП-21	Вып. 3/82 Часть 2 Лист 49

Алмазов, Толстикова, Романова, Рук. бригады, Ст. инженер, Проверил, Каптелин, Бочаров, Изаксон, Нач. отдела, Гл. инж. пр-та, Гл. специалист

СОЮЗВОДОКАНАЛПРОСКТ г. Москва

19063-02 56

Серия 3.900-3
Выпуск 3/82
Часть 2
Лист 50

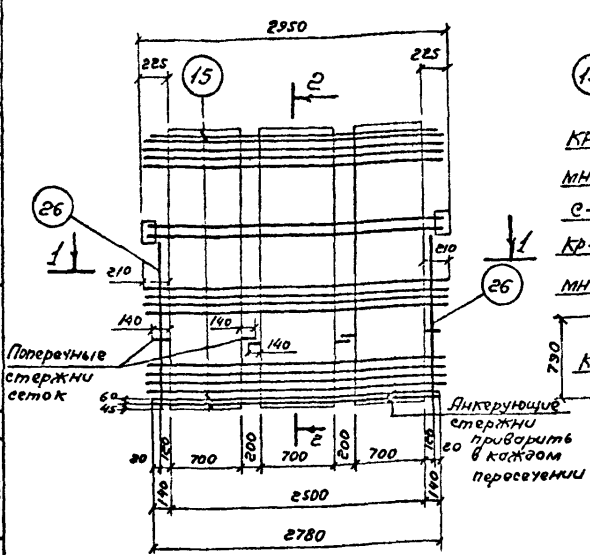

КП-22

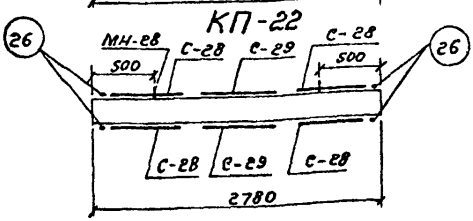

1-1

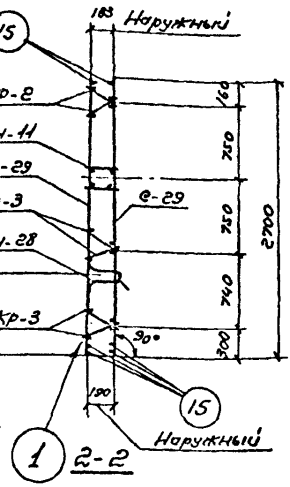

2-2

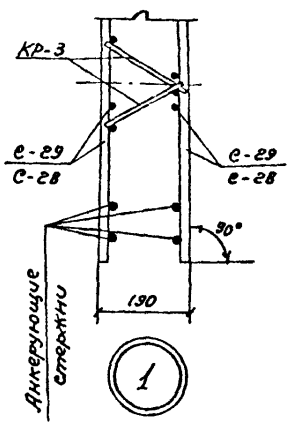

Сборочные единицы и детали на один элемент

Каркас	Марка изделий или № поз	Кол-во шт	№ листа
КП-22	С-28	4	16
	С-29	2	
	Кр-2	2	24
	Кр-3	4	
	МН-11	1	60; 61; 63
	МН-28	2	66, 67, 69
	15	6	64
	26	4	

Примечания:
1. Выборку стали см. лист 58.
2. Монтажные петли (МН-28) привязать к сеткам.

Рук. бригады	Алмазов	
Ст. инженер	Толстикова	
Инженер	Мещанкина	
Проверил	Романова	
Нач. отдела	Каптелин	
Гл. инж. пр-та	Бочаров	
Гл. специалист	Изаксон	

СОЮЗВОДОКАНАЛПРОЕКТ г. Москва

ТК	Панели стеновые консольные для прямоугольных сооружений	Серия 3.900-3	
1982	ПС2-48-К12. Каркас пространственный КП-22	Вып. 3/82 Часть 2	Лист 50

19063-02 57

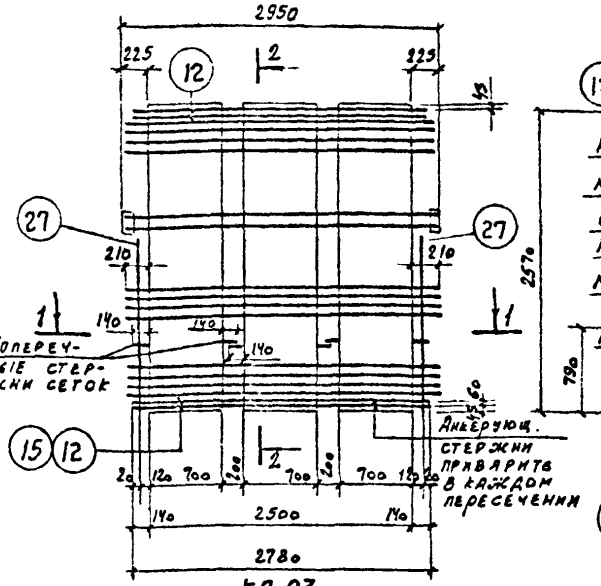

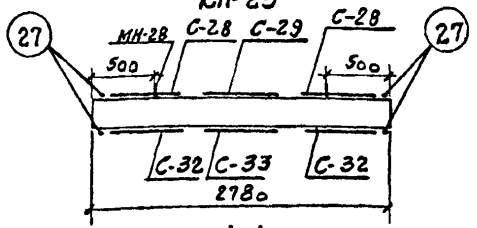

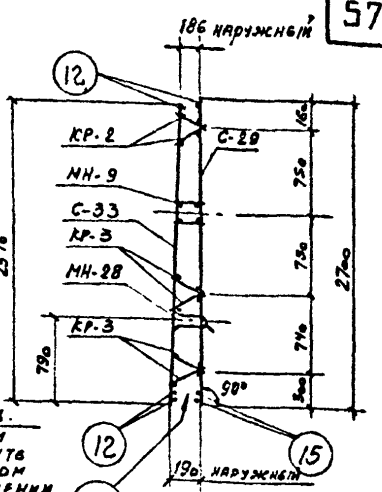

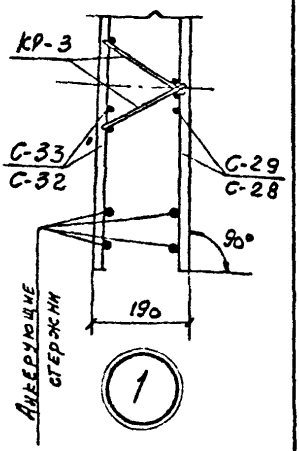

Сборочные единицы и детали на один элемент

Каркас	Марка изделия или № поз.	Кол-во шт.	№ листа
КП-23	С-28	2	16
	С-29	1	
	С-32	2	18
	С-33	1	
	КР-2	2	24
	КР-3	4	
	МН-9	1	60; 61; 63
	МН-28	2	66; 67; 69
	12	4	64
	15	2	
	27	4	

Примечания:

1. Выборку стали см. лист 58.
2. Монтажные петли (МН-28) привязать к сеткам.

Нач. отдела Гл. инж. пр. Гл. специал. — Капгелин, Бочаров, Исаксон

Рук. бриг. Ст. инж. Инженер Проверил — Алназов, Толстикова, Мещанкина, Романова

Разраб. — Фадеев, Кириллов, Сагинаев

Союзводоканалпроект г. Москва

ТК 1982	Панели стеновые консольные для прямоугольных сооружений	Серия 3.900-3
	ПС 2-48-к13. Каркас пространственный КП-23	Вып. 3/82 часть 2 — Лист 51

Серия 3.900-3 вып. 3/82 часть 2

Лист 52

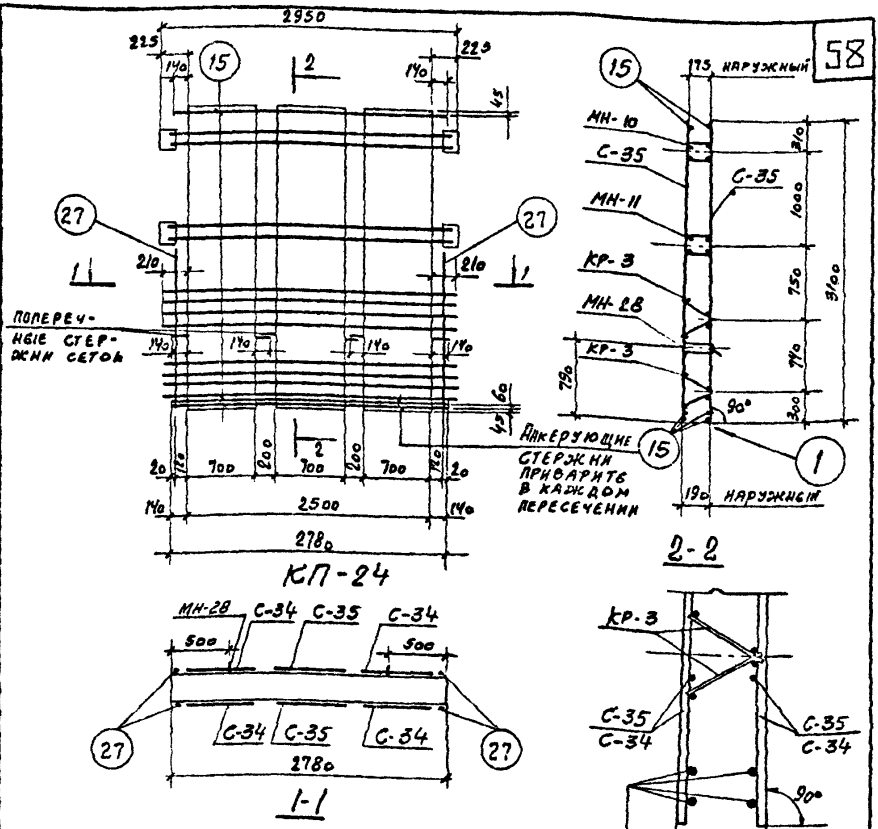

Сборочные единицы и детали на один элемент

Каркас	Марка изделий или N поз.	Кол-во шт.	N листа
КП-24	С-34	4	19
	С-35	2	
	КР-3	4	24
	МН-10	1	60 ÷ 62
	МН-11	1	60; 61; 63
	МН-28	2	66; 67; 69
	15	6	64
	27	4	

Примечания:

1. Выборку стали см. лист 58
2. Монтажные петли (МН-28) привязать к сеткам.

Алмазов	Толстикова	Мещанкина	Романова
Рук. бриг.	Ст. инж.	Инженер	Проверил
Каптелин	Бочаров	Изаксон	
Нач. отд.	Гл. инж. пр.	Гл. специал.	

Союзводоканалпроект г. Москва

ТК	Панели стеновые консольные для прямоугольных сооружений	Серия 3.900-3
1982	ПС2-48-К14. Каркас пространственный КП-24	Вып. 3/82 часть 2 Лист 52

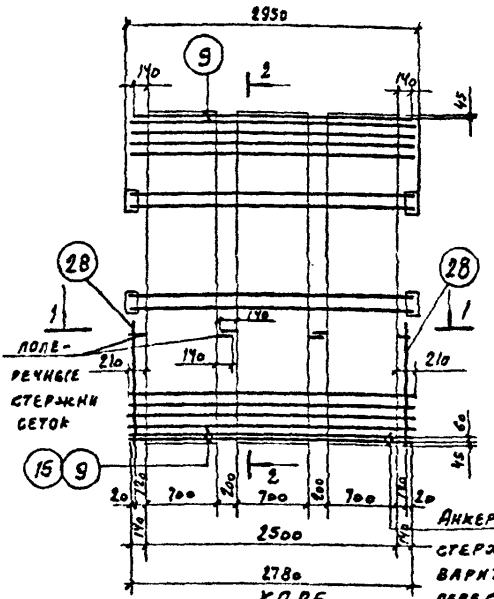

КП-25

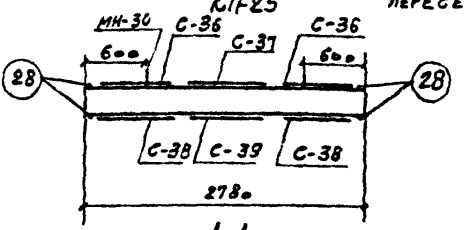

1-1

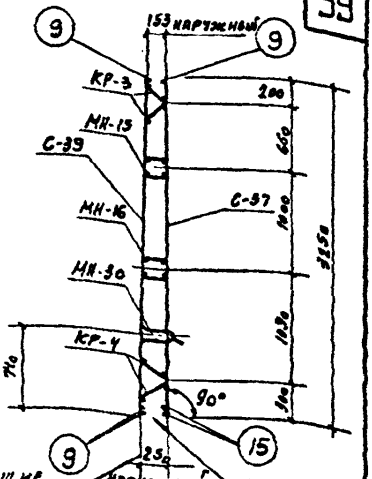

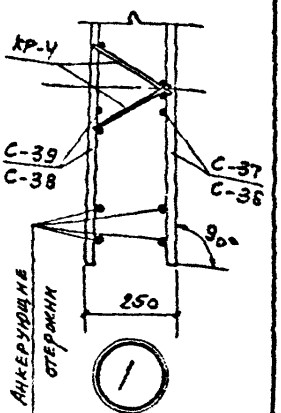

Сборочные единицы и детали на один элемент

Каркас	Марка изделий или поз.	Кол-во шт.	№ листа
КП-25	С-36	2	20
	С-37	1	
	С-38	2	21
	С-39	1	
	КР-3	2	24
	КР-4	2	
	МН-15	1	60; 61; 63
	МН-16	1	
	МН-30	8	66; 67; 69
	3	4	64
	15	2	
	28	4	

Примечания:
1. Выборку стали см. лист 59.
2. Монтажные петли (МН-30) привязать к сеткам.

Союзводоканалпроект г. Москва	ТК	Панели стеновые консольные для прямоугольных сооружений	Серия 3.900-3
	1982	ПСВ-54-К11. Каркас пространственный КП-25	Вып 3/82 Часть 2 — Лист 53

Гл. инж. пр. Шидлич; Нач. отд. Капелин; Гл. специал. Шидлич; Рук. бриг. Данилов; Ст. инженер Толстикова; Ст. техник Финогенова; Пров. ерит Романова; Бочаров; Исаксон

19063-02 60

Серия 3.900-3 выпуск 3/82 часть 2

Лист 54

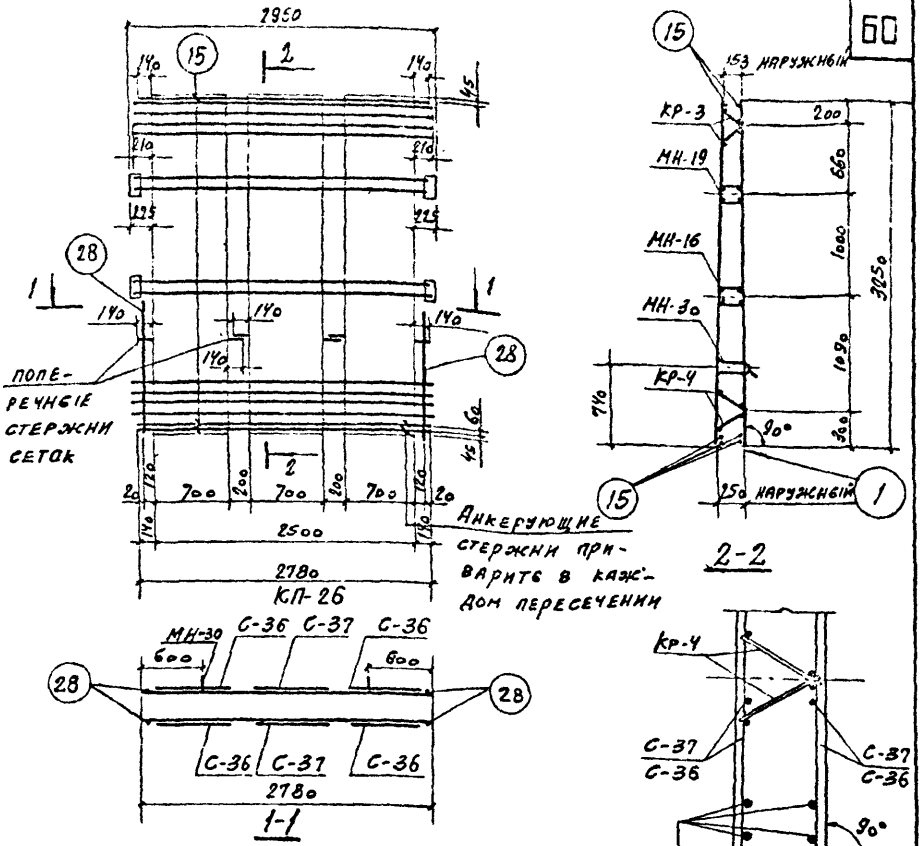

СБОРОЧНЫЕ ЕДИНИЦЫ И ДЕТАЛИ НА ОДИН ЭЛЕМЕНТ

Каркас	Марка изделий или N поз.	Кол-во шт.	N листа
КП-26	С-36	4	20
	С-37	2	
	КР-3	2	24
	КР-4	2	
	МН-16	1	60; 61; 63
	МН-19	1	
	МН-30	2	66; 67; 69
	15	6	64
	28	4	

Примечания:

1. Выборку стали см. лист 59
2. Монтажные петли (МН-30) привязать к сеткам

Алмазов	Толстикова	Филиппова
Рук. бриг.	Ст. инж. енер.	Ст. техник
Каптелин	Бочаров	Изаксон
Нач. отдела	Гл. инж. пр.	Гл. специал.

СОЮЗВОДОКАНАЛПРОЕКТ г. Москва

ТК 1982

Панели стеновые консольные для прямоугольных сооружений

ПС2-54-К12. Каркас пространственный КП-26

Серия 3.900-3

Вып. 3/82 часть 2

Лист 54

19063-02 61

Серия 3.900-3
Выпуск 3/82
Часть 2
Лист 55

Б1

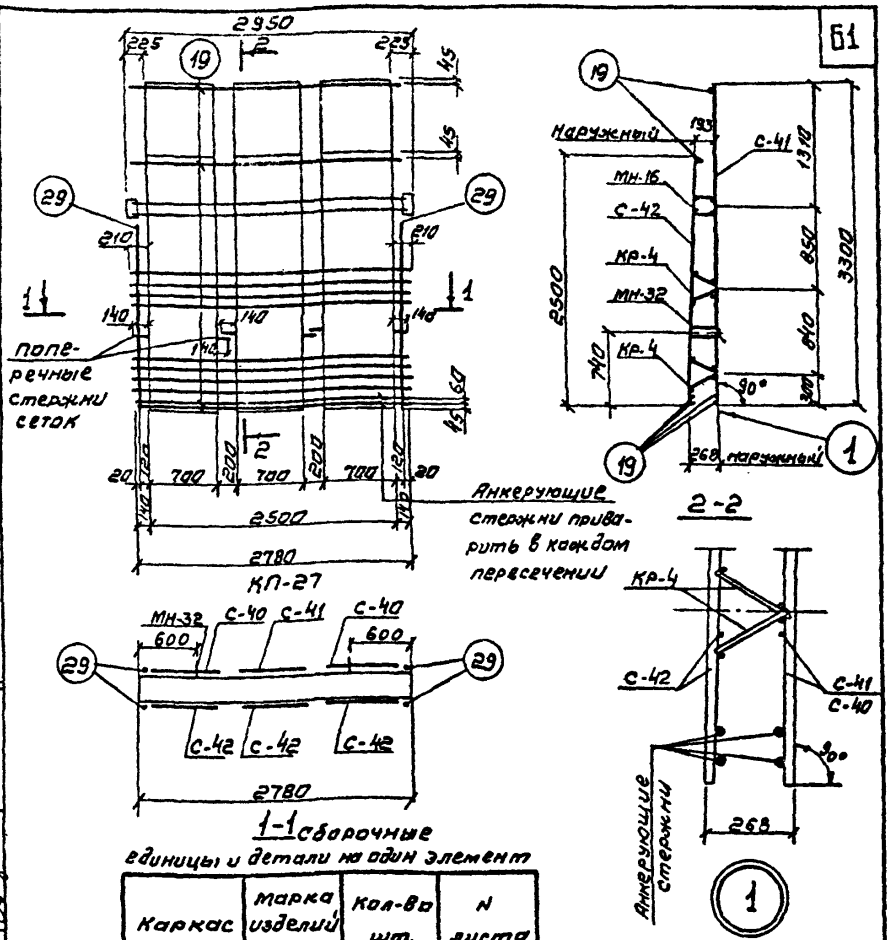

Каркас	Марка изделий или N поз	Кол-во шт.	N листа
КП-27	С-40	2	22
	С-41	1	
	С-42	3	23
	КР-4	4	24
	МН-16	1	60; 61; 63
	МН-32	2	66; 67; 69
	19	6	64
	29	4	

Примечания:
1. Выборку стали см. лист 59
2. Монтажные петли (МН-32) привязать к сеткам.

Толстикова
Елистратова
Вед. инж.
Ст. инж.
Ярославский
Филатов
Алтазов
Нач. отдела
Гл. инж. пр.
Рук. бриг.
СОЮЗВОДОКАНАЛПРОЕКТ
г. Москва

ТК	Панели стеновые консольные для прямоугольных сооружений	Серия 3.900-3	
1982	ПС2-60-К11 Каркас пространственный КП-27	Выпуск 3/82 Часть 2	Лист 55

19063-02 62

Серия 3.900-3 Вып. 3/82 Часть 2

Лист 56

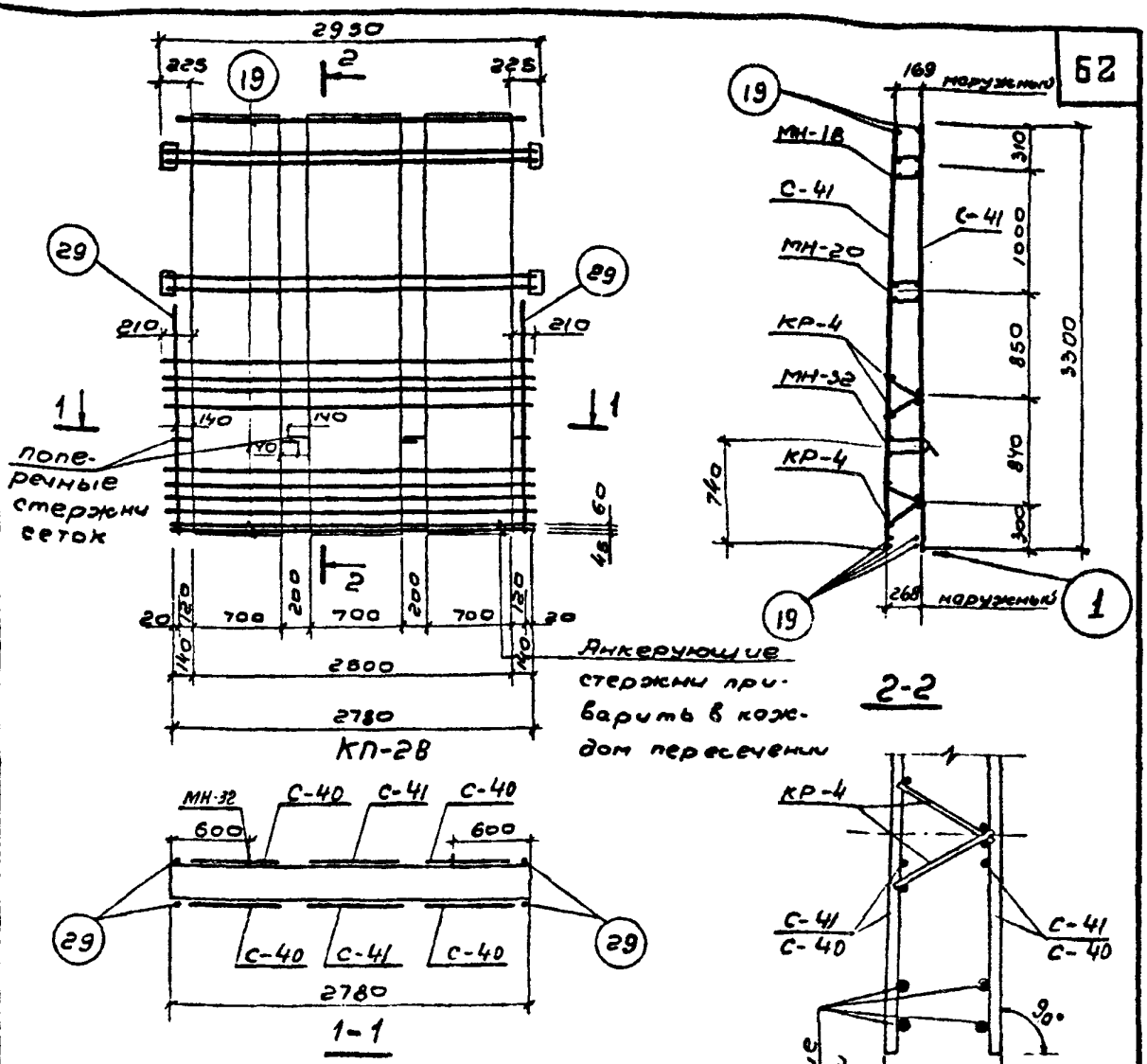

Сборочные единицы и детали на один элемент

Каркас	Марка изделий или N поз	Кол-во шт	N листа
КП-28	С-40	4	22
	С-41	2	
	КР-4	4	24
	МН-18	1	60; 61; 63
	МН 20	1	
	МН-32	2	66; 67; 69
	19	6	64
	29	4	

Примечания:

1. Выборку стали см. лист 59
2. Монтажные петли (МН-32) привязать к сеткам.

Алмазов	Мещанкина	Романова
Рук. бриг.	Инженер	Проверил
Коптелин	Бочаров	Изаксон
Нач. отдела	Гл. инж. пр-та	Гл. специал.

СОЮЗВОДОКАНАЛПРОЕКТ г. Москва

ТК	Панели стеновые консольные для прямоугольных сооружений	Серия 3.900-3
1982	ПС2-60-К12. Каркас пространственный КП-28	Вып. 3/82 часть 2 Лист 56

19063-02 63

Выборка стали на одно изделие

Марка изделия	ф мм	Общая длина м	Всего кг
КП-15	5 В-I	40.0	5.9
	6 А-I	17.7	3.9
	10 А-I	8.3	5.1
	10 А-III	38.4	23.7
	14 А-III	2.6	3.2
	18 А-III	17.5	35.0
	-120×5	0.64	3.0
	-40×5	0.12	0.2
	Итого:		80.0
КП-16			
	5 В-I	57.0	7.9
	6 А-I	23.4	6.1
	8 А-I	5.7	2.3
	10 А-III	46.5	28.8
	10 А-I	8.3	5.1
	14 А-III	6.3	7.6
	16 А-II	3.2	5.0
	20 А-III	27.0	66.6
	-120×5	0.64	3.0
	-40×5	0.14	0.2
	Итого:		131.9
КП-17	5 В-I	82.3	11.6
	8 А-I	16.7	6.6
	10 А-III	4.2	2.6
	12 А-III	23.2	20.8
	14 А-III	47.0	56.8
	16 А-III	17.6	27.6
КП-17	18 А-II	3.4	6.8
	-120×5	1.44	6.8
	-40×5	0.41	0.7
	Итого		140.3
КП-18	5 В-I	58.9	8.3
	8 А-I	31.7	12.6
	10 А-I	8.3	5.1
	12 А-III	27.4	24.5
	14 А-III	23.5	28.4
	16 А-III	20.0	31.5
	18 А-III	23.5	47.0
	18 А-II	3.4	6.8
	-120×5	1.44	6.8
	-40×5	0.41	0.7
	Итого:		171.7
КП-19	5 В-I	82.3	11.6
	8 А-I	16.7	6.6
	10 А-III	4.2	2.6
	12 А-III	23.2	20.8
	16 А-III	65.4	103.2
	18 А-II	3.4	6.8
	-120×5	1.44	6.8
	-40×5	0.41	0.7
	Итого		159.1

Гипрокиновa Елистратова
Арцыз-Проект
Вед. инж. Ст. инж.
Ярославский филатов Алмазов
Нач. отдела Гл. инж. пр. Рук. бриг.

Союзводоканалпроект г. Москва

ТК 1982

Панели стеновые консольные, для прямоугольных сооружений
Выборка стали каркасов пространственных КП-15 ÷ КП-19

Серия 3.900-3
Выпуск 3/82 Часть 2
Лист 57

Выборка стали на одно изделие

Марка изделия	ф мм	Общая длина м	Всего кг
КП-20	5Вр-I	49.9	7.1
	8А-I	34.7	13.8
	12А-III	35.7	32.0
	14А-III	23.5	28.4
	16А-III	14.6	26.1
	18А-III	33.8	67.6
	18А-II	3.4	6.8
	-120х5	1.44	6.8
	-40х5	0.41	0.7
		Итого:	190.2
КП-21	5Вр-I	61.2	8.4
	8А-I	64.8	25.8
	10А-I	11.1	6.8
	10А-III	6.7	4.0
	12А-III	17.2	15.4
	14А-III	29.7	35.8
	20А-III	42.5	104.7
	20А-II	4.0	9.8
	-40х5	0.22	0.4
	-120х5	0.72	3.4
		Итого:	214.5

Марка изделия	ф мм	Общая длина м	Всего кг
КП-22	5Вр-I	61.0	8.4
	8А-I	64.8	25.8
	10А-III	6.7	4.0
	12А-III	28.3	25.4
	20А-III	74.4	183.4
	20А-II	40	9.8
	-120х5	0.72	3.4
	-40х5	0.2	0.3
		Итого:	260.5
КП-23	5Вр-I	61.0	8.4
	8А-I	76.5	33.7
	12А-III	18.3	16.4
	16А-III	28.3	44.8
	18А-III	7.8	15.6
	20А-III	37.2	91.7
	20А-II	4.0	9.8
	-120х5	0.72	3.4
	-40х5	0.22	0.4
		Итого:	224.2
КП-24	5Вр-I	53.5	7.4
	8А-I	70.8	28.2
	12А-III	46.6	41.8
	20А-III	62.0	153.2
	20А-II	40	9.8
	22А-III	19.6	58.5
	-120х5	1.44	5.8
	-40х5	0.374	0.6
		Итого	305.3

Гипростроймонтажпроект
г. Москва
Нач. отд. Толстикова
Гл. инж. пр. Елистратов
Рук. брига. Власов
Ведущий инж. Власов
Ст. инж. Елистратов
Архитектор Филатов
Алмазов

ТК 1982

Панели стеновые консольные для прямоугольных сооружений
Выборка стали каркасов пространственных КП-20 ÷ КП-24

Серия 3.900-3
Выпуск 3/82 Часть 2 Лист 58

Серия 3.900-3
Выпуск 3/82
Часть 2
Лист 59

65

Выборка стали на одно изделие

Марка изделия	ф мм	Общая длина м	Всего кг	Марка изделия	ф мм	Общая длина м	Всего кг
КП-25	5Вр-I	38.2	5.4	КП-27	5Вр-I	40.0	5,4
	6А-I	21.4	4.8		6А-I	11.5	2.7
	8А-I	76.2	30.0		8А-I	67.6	26.7
	10А-I	11.1	6.8		14А-III	65.6	79.7
	12А-III	8.1	7.2		18А-III	9.9	19.8
	14А-III	58.6	70.8		22А-III	62.0	185.0
	18А-III	9.0	18.0		25А-II	5.0	19.2
	20А-III	52.5	129.4		-120×6	0.8	4.6
	22А-II	4.4	13.2		-40×6	0.32	0.6
	-120×6	1.6	9.2				
	-40×6	0.59	1.1			Итого:	343.7
				КП-28	5Вр-I	40.0	5.4
		Итого:	295.9		6А-I	21.8	5.0
КП-26	5Вр-I	37.8	5.4		8А-I	76.2	30.0
	6А-I	21.4	4.8		14А-III	47.0	57.2
	8А-I	76.2	30.0		18А-III	19.8	39.6
	12А-III	21.8	19.4		22А-III	102.4	305.6
	14А-III	22.8	27.6		25А-II	5.0	19.2
	18А-III	18.0	36.0		-40×6	0.54	1.1
	20А-III	84.5	208.4		-120×6	1.6	9.2
	22А-II	4.4	13.2			Итого:	472.3
	-40×6	0.6	1.1				
	-120×6	1.6	9.2				
		Итого:	355.1				

Толстикова
Елистратова
Вед. инж.
Ст. инж.
Ярославский
Филатов
Алмазов
Нач. отд.
Гл. инж. пр.
Рук. бриг.

СОЮЗВОДОКАНАЛПРОЕКТ
г. Москва

ТК	Панели стеновые консольные для прямоугольных сооружений	Серия 3.900-3
1982	Выборка стали. каркасов пространственных КП-25 ÷ КП-28	Выпуск 3/82 Часть 2 Лист 59

Серия 3.900-3 Выпуск 3/82 часть 2

Лист 60

66

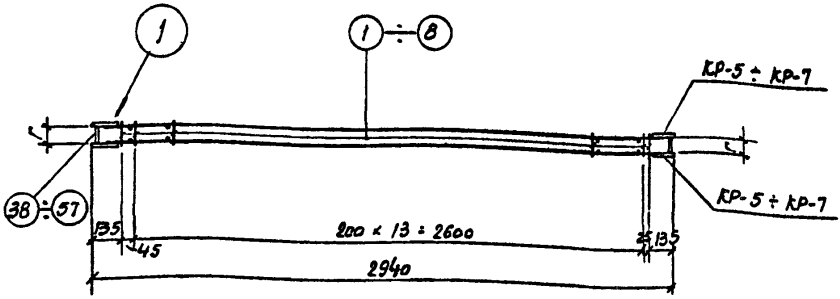

МН-1 ÷ МН-20

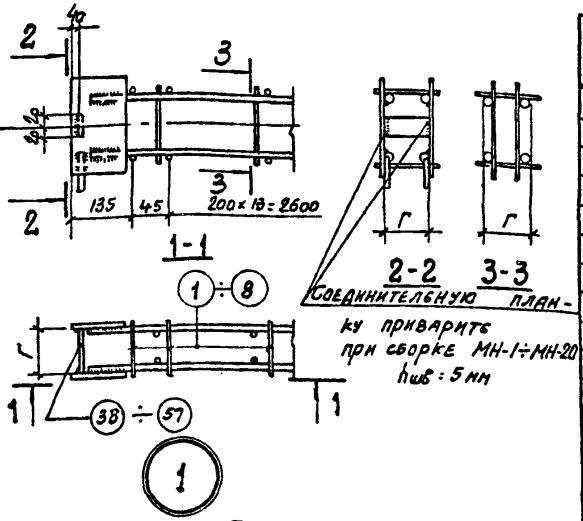

Соединительную планку приварить при сборке МН-1÷МН-20 $h_{шв}$ = 5 мм

Таблица размеров, мм

Марка изделия	Г
МН-1	64
МН-2	55
МН-3	70
МН-4	86
МН-5	60
МН-6	72
МН-7	94
МН-8	98
МН-9	110
МН-10	80
МН-11	102
МН-12	52
МН-13	75
МН-14	98
МН-15	135
МН-16	156
МН-17	67
МН-18	116
МН-19	128
МН-20	146

Примечания:

1. Сборочные единицы и детали МН1÷МН-20 см. лист 61.
2. Каркасы КР5÷КР-7 см. лист 25.
3. Спецификацию на поз. 1÷8; 38÷57 см. листы 64; 65.

Алмазов	Романова	Толстикова
Рук. бриг.	Ст. инж.	Проверил
Каптелин	Бочаров	Изаксон
Нач. отд.	Гл. инж. пр.	Гл. специал.

СОЮЗВОДОКАНАЛПРОЕКТ г. Москва

ТК	Панели стеновые консольные для прямоугольных сооружений	Серия 3.900-3
1982	МН-1 ÷ МН-20	Вып. 3/82 часть 2 Лист 60

19063-02 67

Серия 3.900-3 Выпуск 3/82 Часть 2

Лист 61

Сборочные единицы и детали на одно изделие

67

NN п/п	Марка	Марка изделий или № поз.	Кол-во шт.	№ листа
1	2	3	4	5
1	МН-1	КР-5	2	25
		1	32	64
		38	2	65
2	МН-2	КР-5	2	25
		1	32	64
		39	2	65
3	МН-3	КР-5	2	25
		1	32	64
		40	2	65
4	МН-4	КР-5	2	25
		2	32	64
		41	2	65
5	МН-5	КР-6	2	25
		1	32	64
		42	2	65
6	МН-6	КР-6	2	25
		1	32	64
		43	2	65
7	МН-7	КР-6	2	25
		2	32	64
		44	2	65
8	МН-8	КР-6	2	25
		2	32	64
		45	2	65
9	МН-9	КР-6	2	25
		3	32	64
		46	2	65
10	МН-10	КР-6	2	25
		2	32	64
		47	2	65
11	МН-11	КР-6	2	25
		3	32	64
		48	2	65
12	МН-12	КР-7	2	25
		4	32	64
		49	2	65
13	МН-13	КР-7	2	25
		5	32	64
		50	2	65
14	МН-14	КР-7	2	25
		6	32	64
		51	2	65
15	МН-15	КР-7	2	25
		7	32	64
		52	2	65
16	МН-16	КР-7	2	25
		8	32	64
		53	2	65
17	МН-17	КР-7	2	25
		5	32	64
		54	2	65
18	МН-18	КР-7	2	25
		7	32	64
		55	2	65
19	МН-19	КР-7	2	25
		7	32	64
		56	2	65
20	МН-20	КР-7	2	25
		8	32	64
		57	2	65

Алмазов, Романова, Толстикова

Рук. бриг., Ст. инж., Проверил

Каптелин, Бочаров, Изаксон

Нач. отдела, Гл. инж. пр., Гл. спец.

СОЮЗВОДОКАНАЛПРОЕКТ г. Москва

ТК	Панели стеновые консольные для прямоугольных сооружений	Серия 3.900-3
1982	Сборочные единицы и детали МН-1÷МН-20	Вып. 3/82 Часть 2 Лист 61

19063-02 68

Серия 3.900-3 Выпуск 3/82 Часть 2

Лист 62

Выборка стали на одно изделие

68

Марка изделия	Выборка стали: ф мм. или сечение	Общая длина м	Всего кг
1	2	3	4
МН-1	5Вр-I	7.7	1.1
	10А-III	11.4	7.0
	-40×5	0.13	0.2
	-120×5	0.64	3.0
		Итого:	11.3
МН-2	5Вр-I	7.7	1.1
	10А-III	11.4	7.0
	-40×5	0.12	0.2
	-120×5	0.64	3.0
		Итого:	11.3
МН-3	5Вр-I	7.7	1.1
	10А-III	11.4	7.0
	-40×5	0.14	0.2
	-120×5	0.64	3.0
		Итого:	11.3
МН-4	5Вр-I	8.5	1.2
	10А-III	11.4	7.0
	-40×5	0.18	0.3
	-120×5	0.64	3.0
		Итого:	11.5
МН-5	5Вр-I	7.7	1.1
	12А-III	11.6	10.4
	-40×5	0.12	0.2
	-120×5	0.72	3.4
		Итого:	15.1

1	2	3	4
МН-6	5Вр-I	7.7.	1.1
	12А-III	11.6	10.4
	-40×5	0.15	0.2
	-120×5	0.72	3.4
		Итого:	15.1
МН-7	5Вр-I	8.5	1.2
	12А-III	11.6	10.4
	-40×5	0.19	0.3
	-120×5	0.72	3.4
		Итого:	15.3
МН-8	5Вр-I	8.5	1.2
	12А-III	11.6	10.4
	-40×5	0.18	0.3
	-120×5	0.72	3.4
		Итого:	15.3
МН-9	5Вр-I	9.0	1.2
	12А-III	11.6	10.4
	-40×5	0.22	0.4
	-120×5	0.72	3.4
		Итого:	15.5
МН-10	5Вр-I	8.5	1.2
	12А-III	11.6	10.4
	-40×5	0.17	0.3
	-120-5	0.72	3.4
		Итого:	15.3

Толстикова, Елистратова

Вед. инж. Ст. инж.

Ярославский, Филатов, Алмазов.

Нач. отд. Гл. инж. пр. Рук. бриг.

СОЮЗВОДОКАНАЛПРОЕКТ г. Москва

ТК	Панели стеновые консольные для прямоугольных сооружений	Серия 3.900-3
1982	Выборка стали МН-1 ÷ МН-10	Выпуск 3/82 часть 2 — Лист 62

19063-02 69

Выборка стали на одно изделие

Марка изделия	Выборка стали: Ф, мм или сечение	Общая длина м	Всего кг
1	2	3	4
МН-11	5 Вр-I	9.0	1.2
	12 А-III	11.6	10.4
	-40×6	0.204	0.3
	-120×6	0.72	3.4
	Итого:		15.3
МН-12	6 А-I	7.7	1.7
	14 А-III	11.4	13.8
	-40×6	0.11	0.2
	-120×6	0.8	4.6
	Итого:		20.3
МН-13	6 А-I	8.4	1.9
	14 А-III	11.4	13.8
	-40×6	0.15	0.3
	-120×6	0.8	4.6
	Итого:		20.6
МН-14	6 А-I	9.2	2.0
	14 А-III	11.4	13.8
	-40×6	0.202	0.4
	-120×6	0.8	4.6
	Итого:		20.8
МН-15	6 А-I	10.3	2.3
	14 А-III	11.4	13.8
	-40×6	0.27	0.5
	-120×6	0.8	4.6
	Итого:		21.2
МН-16	6 А-I	11.1	2.5
	14 А-III	11.4	13.8
	-40×6	0.32	0.6
	-120×6	0.8	4.6
	Итого:		21.5
МН-17	6 А-I	8.4	1.9
	14 А-III	11.4	13.8
	-40×6	0.15	0.3
	-120×6	0.8	4.6
	Итого:		20.6
МН-18	6 А-I	10.3	2.3
	14 А-III	11.4	13.8
	-40×6	0.24	0.5
	-120×6	0.8	4.6
	Итого:		21.2
МН-19	6 А-I	10.3	2.3
	14 А-III	11.4	13.8
	-40×6	0.26	0.5
	-120×6	0.8	4.6
	Итого:		21.2
МН-20	6 А-I	11.1	2.5
	14 А-III	11.4	13.8
	-40×6	0.3	0.6
	-120×6	0.8	4.6
	Итого:		21.5

Гл. инж. проекта Тастиков
Рук. бригады Елистратова
Нач. отдела Ярославский
Гл. инж. пр. Филатов
Рук. бригады Алмазов
Ст. инж. Ярославский
Вед. инж. Филатов

СОЮЗВОДОКАНАЛПРОЕКТ г. Москва

ТК 1982

Панели стеновые консольные для прямоугольных сооружений

Выборка стали МН-11 ÷ МН-20

Серия 3.900-3
Выпуск 3/82 Часть 2
Лист 63

Спецификация и выборка стали на одно изделие

70

Марка изделия	NN поз.	Эскиз	ф мм	Длина мм	Кол. шт.	Общая длина, м	Выборка стали: ф мм	Выборка стали: Общая длина, м	Выборка стали: Всего кг
Стержни одиночные в пространственных каркасах КП-1 ÷ КП-28 в МН-1 ÷ МН-20	1		5ВрI	115	1	0.115	5ВрI	0.115	0.016
	2		5ВрI	140	1	0.140	5ВрI	0.140	0.020
	3		5ВрI	155	1	0.155	5ВрI	0.155	0.021
	4		6АI	102	1	0.102	6АI	0.102	0.023
	5		6АI	123	1	0.123	6АI	0.123	0.027
	6		6АI	150	1	0.150	6АI	0.150	0.033
	7		6АI	182	1	0.182	6АI	0.182	0.040
	8		6АI	200	1	0.200	6АI	0.200	0.045
	9		10АI	2780	1	2.78	10АI	2.78	1.70
	10		10АIII	1750	1	1.75	10АIII	1.75	1.08
	11		10АIII	2250	1	2.25	10АIII	2.25	1.40
	12		8АI	2780	1	2.78	8АI	2.78	1.10
	13		10АIII	2100	1	2.10	10АIII	2.10	1.30
	14		12АIII	2100	1	2.10	12АIII	2.10	1.90
	15		12АIII	2780	1	2.78	12АIII	2.78	2.50
	16		10АIII	2700	1	2.70	10АIII	2.70	1.67
	17		12АIII	2700	1	2.70	12АIII	2.70	2.40
	18		12АIII	3250	1	3.25	12АIII	3.25	2.90
	19		14АIII	2780	1	2.78	14АIII	2.78	3.40
	20		14АIII	3300	1	3.30	14АIII	3.30	4.00
	21		14АIII	1500	1	1.50	14АIII	1.50	1.80
	22		10АIII	900	1	0.90	10АIII	0.90	0.56
	23		10АIII	1500	1	1.50	10АIII	1.50	0.93
	24		10АIII	1050	1	1.05	10АIII	1.05	0.65
	25		12АIII	1050	1	1.05	12АIII	1.05	0.93
	26		10АIII	1670	1	1.67	10АIII	1.67	1.00
	27		12АIII	1670	1	1.67	12АIII	1.67	1.50
	28		12АIII	1270	1	1.27	12АIII	1.27	1.10
	29		14АIII	1870	1	1.87	14АIII	1.87	2.30
Стержни одиночные в панелях ПС2-24 ÷ ПС2-60	30		10АIII	500	1	0.50	10АIII	0.50	0.30
	31		10АIII	1300	1	1.30	10АIII	1.30	0.80
	32		10АIII	2980	1	2.98	10АIII	2.98	1.85
	33		10АIII	3580	1	3.58	10АIII	3.58	2.20
	34		10АIII	4180	1	4.18	10АIII	4.18	2.60
	35		10АIII	4780	1	4.78	10АIII	4.78	3.00
	36		10АIII	5380	1	5.38	10АIII	5.38	3.30
	37		14АIII	5980	1	5.98	14АIII	5.98	7.20

Гипростроммонтаж г. Москва
Нач. отд. Толстикова
Гл. инж. пр. Елистратова
Рук. брига. Ярославской Филатов Алексеев
Вед. инж. Гусев
Ст. инж. Сергеев

ТК 1982

Панели стеновые консольные для прямоугольных сооружений

Спецификация одиночных арматурных стержней

Серия 3.900-3
Выпуск 3 Часть 2
Лист 64

Спецификация и выборка стали на одно изделие

Марка изделия	NN поз.	Эскиз	Сечение мм	Длина мм	Кол. шт.	Общая длина м	Выборка стали: Сечение мм	Выборка стали: Общая длина м	Выборка стали: Всего кг
Соединительные планки в изделиях закладных МН-1÷МН-20	38	Полоса	-40×5	64	1	0.064	-40×5	0.064	0.1
	39		-40×5	57	1	0.057	-40×5	0.057	0.1
	40		-40×5	68	1	0.068	-40×5	0.068	0.1
	41		-40×5	86	1	0.086	-40×5	0.086	0.14
	42		-40×5	60	1	0.060	-40×5	0.060	0.1
	43		-40×5	72	1	0.072	-40×5	0.072	0.1
	44		-40×5	94	1	0.094	-40×5	0.094	0.15
	45		-40×5	88	1	0.088	-40×5	0.088	0.15
	46		-40×5	110	1	0.110	-40×5	0.110	0.20
	47		-40×5	81	1	0.081	-40×5	0.081	0.13
	48		-40×5	102	1	0.102	-40×5	0.102	0.16
	49		-40×6	54	1	0.054	-40×6	0.054	0.1
	50		-40×6	75	1	0.075	-40×6	0.075	0.15
	51		-40×6	101	1	0.101	-40×6	0.101	0.20
	52		-40×6	134	1	0.134	-40×6	0.134	0.25
	53		-40×6	159	1	0.159	-40×6	0.159	0.30
	54		-40×6	71	1	0.071	-40×6	0.071	0.13
	55		-40×6	120	1	0.120	-40×6	0.120	0.23
	56		-40×6	128	1	0.128	-40×6	0.128	0.24
	57		-40×6	150	1	0.150	-40×6	0.150	0.28

Рук. бриг. Алмазов
Ст. инж. Романова
Проверил Толстикова
Нач. отд. Коптелин
Гл. инж. пр. Бочаров
Гл. специал. Исаксон
СОЮЗВОДОКАНАЛПРОЕКТ г. Москва

Серия 3.900-3 Выпуск 3/82 Часть 2

Лист 66

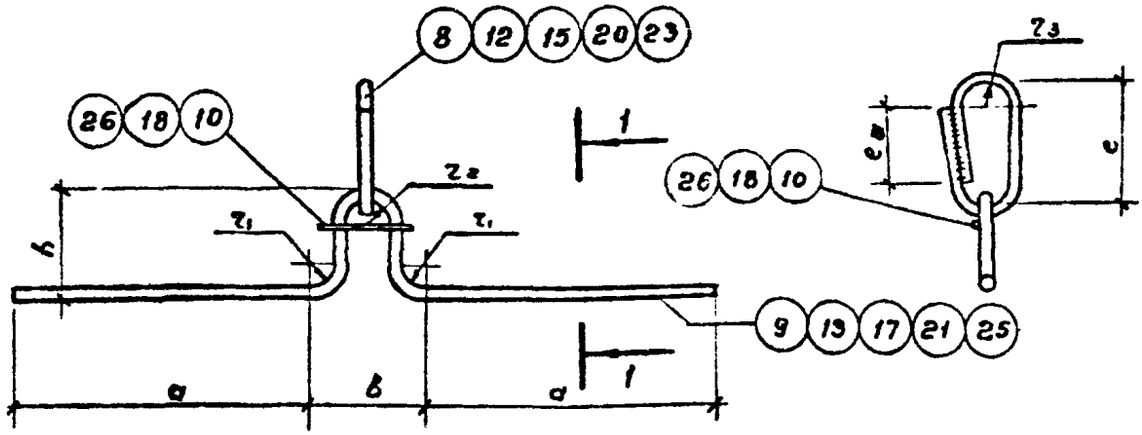

МН-24; 26; 28; 30; 32

1-1

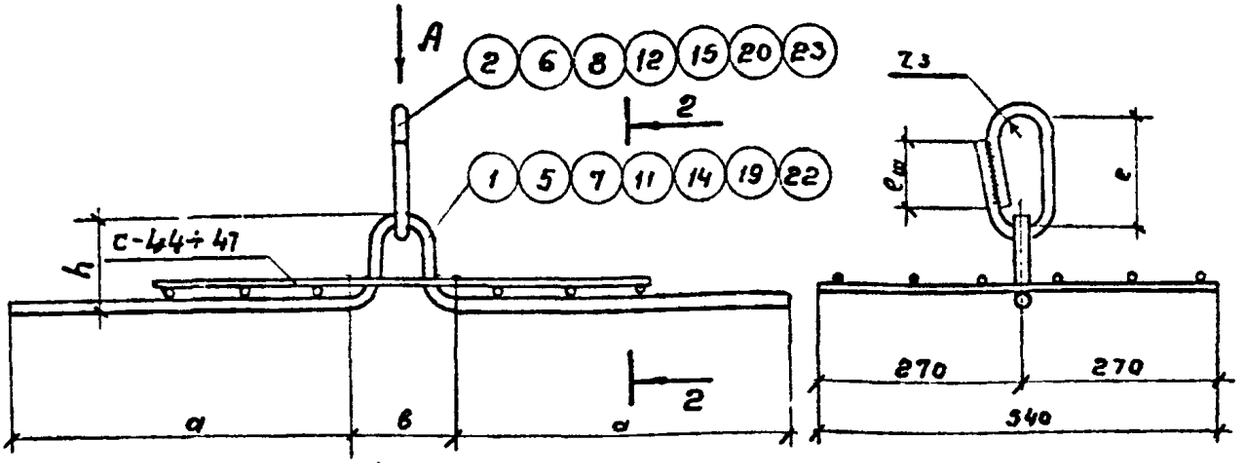

МН-21; 21'; 22; 22'; 23; 25; 27; 29; 31.

2-2

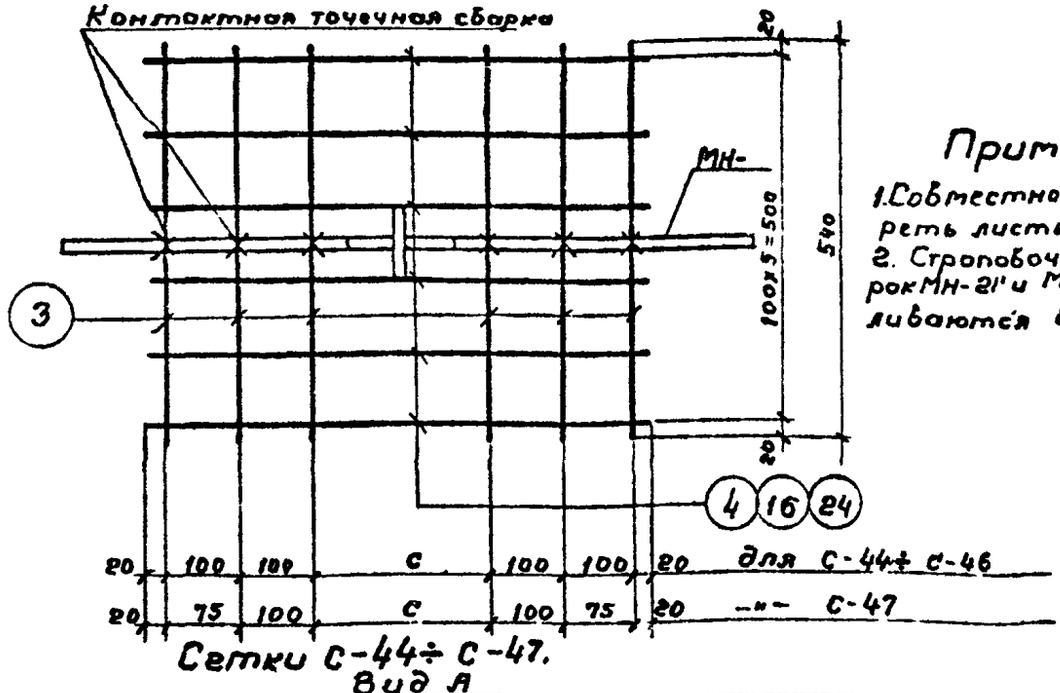

Сетки С-44÷С-47.
Вид А

Примечания:

1. Совместно с данным смотреть листы 67; 68; 69
2. Строповочные петли марок МН-21' и МН-22' изготавливаются без сеток.

Алмазов	Филиппова	Романова	
Рук. бриг.	Ст. техник	Проверил	
Каптелин	Бочаров	Изаксон	
Нач. отдела	Гл. инж. пр-та	Гл. специал.	

СОЮЗВОДОКАНАЛПРОЕКТ г. Москва

ТК	Панели стеновые консольные для прямоугольных сооружений	Серия 3.900-3	
1982	Строповочные петли МН-21÷МН32	Вып. 3/82 Часть 2	Лист 66

19063-02 73

Таблица геометрических размеров строповочных петель, мм

Марка изделия	Диаметр Ф, мм: Петли	Диаметр Ф, мм: Кольца	h	a	b	c	ℓ	ℓш	r1	r2	r3
МН-21 и МН-21'	12А-II	12А-II	110	282	124	150	120	60	20	30	30
МН-22 и МН-22'	14А-II	14А-II	110	300	148	150	130	70	30	30	30
МН-23	16А-II	16А-II	117	396	152	150	140	80	30	30	30
МН-24	16А-II	16А-II	143	368	152	—	140	80	30	30	30
МН-25	18А-II	18А-II	138	442	156	150	150	90	30	30	30
МН-26	18А-II	18А-II	177	389	156	—	150	90	30	30	30
МН-27	20А-II	20А-II	138	505	190	200	180	100	35	40	40
МН-28	20А-II	20А-II	193	445	190	—	180	100	35	40	40
МН-29	22А-II	22А-II	153	555	194	200	190	110	35	40	40
МН-30	22А-II	22А-II	248	455	194	—	190	110	35	40	40
МН-31	25А-II	25А-II	154	640	210	250	245	125	35	40	60
МН-32	25А-II	25А-II	266	535	210	—	245	125	35	40	60

Алмазов — Филиппова — Романова
Рук.бриг. — Ст.техник — Проверил
Каптелин — Бочаров — Исаксон
Нач.отд. — Гл.инж.пр. — Гл.спец.

Примечания:

1. Строповочные петли выполнять из стали горячекатаной периодического профиля класса А-II марки 10ГТ.
2. Приварку стержней выполнять дуговой сваркой двусторонними швами ℓ = 4d. Высота шва должна составлять 0,25d, но не менее 4 мм, ширина шва - 0,5d, но не менее 10 мм. Электроды типа Э-42А.
3. Совместно с данным смотреть листы 66; 68; 69.

Серия 3.900-3 Выпуск 3/82 Часть 2

Лист 68

Спецификация и выборка стали на одно изделие

74

Марка изделия		NN поз.	Эскиз	ф мм	Длина мм	Кол-во шт.	Общая длина м	Выборка стали ф мм	Общая длина м	Всего кг
МН-21	Петля	1	см. черт	12 А-II	830	1	0.8	12 А-II	1.2	1.1
		2		12 А-II	405	1	0.4			
	С-44	3	—	10 А-I	540	6	3.2	10 А-I	6.7	4.1
		4		10 А-I	590	6	3.5			
									Итого:	5.2
МН-22	Петля	5	см. черт.	14 А-II	875	1	0.9	14 А-II	1.3	1.6
		6		14 А-II	440	1	0.4			
	С-44	3	—	10 А-I	540	6	3.2	10 А-I	6.7	4.1
		4		10 А-I	590	6	3.5			
									Итого:	5.7
МН-23	Петля	7	см. черт.	16 А-II	1080	1	1.1	16 А-II	1.6	2.5
		8		16 А-II	480	1	0.5			
	С-44	3	—	10 А-I	540	6	3.2	10 А-I	6.7	4.1
		4		10 А-I	590	6	3.5			
									Итого:	6.6
МН-24		9	см. черт.	16 А-II	1080	1	1.1	5 Вр-I	0.1	0.1
		8		16 А-II	480	1	0.5	16 А-II	1.6	2.5
		10		5 Вр-I	120	1	0.1		Итого:	2.6
МН-25	Петля	11	см. черт	18 А-II	1220	1	1.2	18 А-II	1.7	3.4
		12		18 А-II	515	1	0.5			
	С-44	3	—	10 А-I	540	6	3.2	10 А-I	6.7	4.1
		4		10 А-I	590	6	3.5		Итого	7.5
МН-26		13	см. черт.	18 А-II	1190	1	1.2	5 Вр-I	0.1	0.1
		12		18 А-II	515	1	0.5	18 А-II	1.7	3.4
		10		5 Вр-I	120	1	0.1		Итого:	3.5
МН-22' (без сетки)		5	см. черт.	14 А-II	875	1	0.9	5 Вр-I	0.1	0.1
		6		14 А-II	440	1	0.4	14 А-II	1.3	1.6
		10		5 Вр-I	120	1	0.1		Итого:	1.7

Рук. бриг. Каптелин; Ст. техн. Бочаров; Проверил Изаксон; Филиппова; Романова

Нач. отд.; Гл. инж. пр.; Гл. специал.

СОЮЗВОДОКАНАЛПРОЕКТ г. Москва

ТК	Панели стеновые консольные для прямоугольных сооружений	Серия 3.900-3
1982	Спецификация строповочных петель МН-21 ÷ МН-26	Вып. 3/82 Часть 2 Лист 68

19063-02 75

ерия 900-3	Спецификация и выборка стали на одно изделие	75
ыпуск 3/82 асть 2		
Лист 69		

Марка изделия		NN поз.	Эскиз	ф мм	Длина мм	Кол-во шт	Общая длина м	Выборка стали ф мм	Общая длина м	Всего кг
МН-27	Петля	14	см. черт.	20 А-II	1360	1	1.4	20 А-II	2.0	5.2
		15		20 А-II	615	1	0.6			
	С-47	3	—	10 А-I	540	6	3.2	10 А-I	6.7	4.3
		4		10 А-I	590	6	3.5			
									Итого:	9.5
МН-28		17	см. черт.	20 А-II	1345	1	1.4	5 Вр-I	0.2	0.1
		15		20 А-II	615	1	0.6	20 А-II	2.0	4.9
		18		5 Вр-I	160	1	0.2		Итого:	5.0
МН-29	Петля	19	см. черт.	22 А-II	1480	1	1.5	22 А-II	2.2	6.6
		20		22 А-II	650	1	0.7			
	С-45	3	—	10 А-I	540	6	3.2	10 А-I	7.0	4.3
		16		10 А-I	640	6	3.8			
									Итого:	10.9
МН-30		21	см. черт.	22 А-II	1475	1	1.5	5 Вр-I	0.2	0.1
		20		22 А-II	650	1	0.7	22 А-II	2.2	6.6
		18		5 Вр-I	160	1	0.2		Итого:	6.7
МН-31	Петля	22	см. черт.	25 А-II	1660	1	1.7	25 А-II	2.5	9.6
		23		25 А-II	830	1	0.8			
	С-46	3	—	10 А-I	540	6	3.2	10 А-I	7.3	4.5
		24		10 А-I	690	6	4.1			
									Итого:	14.1
МН-32		25	см. черт.	25 А-II	1670	1	1.7	6 А-I	0.2	0.1
		23		25 А-II	830	1	0.8	25 А-II	2.5	9.6
		26		6 А-I	170	1	0.2		Итого:	9.7
МН-21' (без сетки)		1	см. черт.	12 А-II	830	1	0.8	5 Вр-I	0.1	0.1
		2		12 А-II	405	1	0.4	12 А-II	1.2	1.1
		10		5 Вр-I	120	1	0.1		Итого:	1.2

ТК	Панели стеновые консольные для прямоугольных сооружений	Серия 3.900-3
1982	Спецификация строповочных петель МН-27÷МН-32; МН-21'	Вып. 3/82 Часть 2 — Лист 69

Гук. прис. — Ст. техн. — Проверил — Каптелин — Бачаров — Изаксон — Нач. отд. — Гл. инж. пр. — Гл. спец.

Филиппова — Романова

СОЮЗВОДОКАНАЛПРОЕКТ г. Москва

19063-02 76

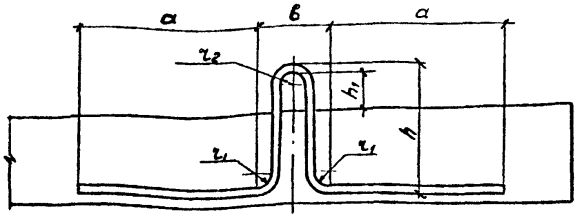

МН-24а; 26а; 28а; 30а; 32а

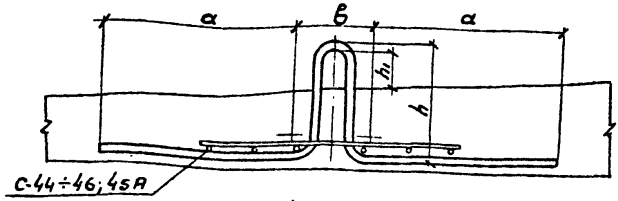

МН-21а; 21'а; 22а; 22'а; 23а; 25а; 27а; 29а; 31а.

Таблица геометрических размеров (мм)

Марка элемента	ф петли мм	h мм	h_1 мм	Длина заготовки петли мм
1	2	3	4	5
МН-21а, 21'а	12 AII	210	80	1030
МН-22а, 22'а	14 AII	210	80	1076
МН-23а	16 AII	220	80	1290
МН-24а	16 AII	245	80	1280
МН-25а	18 AII	245	80	1430
МН-26а	18 AII	280	80	1390

1	2	3	4	5
МН-27а	20 AII	265	100	1710
МН-28а	20 AII	320	100	1600
МН-29а	22 AII	285	105	1750
МН-30а	22 AII	380	105	1750
МН-31а	25 AII	360	175	2100
МН-32а	25 AII	470	175	2110

Примечание.

Величины: а; в; r_1 и r_2 принимать по чертежам петли с падающим кольцом (лист 66), за исключением петель МН-31а и МН-32а, где принять r_2 = 60 мм.

Нач. отдела Ю.Ушаков; Гл. инж. пр-та О.Ю.Бал; Гл. специал. Ю.Шмаль

Гл. инженер проекта Г. Москва

Панели стеновые консольные для прямоугольных сооружений

Серия 3.900-3

Вариант строповочных петель МН-21а ÷ МН-32а

Вып. 3/82 Часть 2

Лист 70

1982

19063-02

77

gost.e-ecolog.ru