ТИПОВОЙ ПРОЕКТ
902-2-356

ОТСТОЙНИКИ КАНАЛИЗАЦИОННЫЕ ВЕРТИКАЛЬНЫЕ ВТОРИЧНЫЕ ИЗ СБОРНОГО ЖЕЛЕЗОБЕТОНА ДИАМЕТРОМ 4,5М

АЛЬБОМ 3
ИЗДЕЛИЯ

18556-03
ЦЕНА 1-10

gost.e-ecolog.ru

ЦЕНТРАЛЬНЫЙ ИНСТИТУТ ТИПОВОГО ПРОЕКТИРОВАНИЯ
ГОССТРОЯ СССР

Москва, А-445, Смольная ул., 22

Сдано в печать VI 1983 года

Заказ № 7224 Тираж 1.040 экз

ТИПОВОЙ ПРОЕКТ 902-2-356

ОТСТОЙНИКИ КАНАЛИЗАЦИОННЫЕ ВЕРТИКАЛЬНЫЕ ВТОРИЧНЫЕ ИЗ СБОРНОГО ЖЕЛЕЗОБЕТОНА ДИАМЕТРОМ 4,5 м

АЛЬБОМ 3

СОСТАВ ПРОЕКТА

АЛЬБОМ 1 – ПОЯСНИТЕЛЬНАЯ ЗАПИСКА.
АЛЬБОМ 2 – ТЕХНОЛОГИЧЕСКАЯ И СТРОИТЕЛЬНАЯ ЧАСТИ. ЗАКАЗНЫЕ СПЕЦИФИКАЦИИ.
АЛЬБОМ 3 – ИЗДЕЛИЯ.
АЛЬБОМ 4 – СМЕТЫ.
АЛЬБОМ 5 – ВЕДОМОСТИ ПОТРЕБНОСТИ В МАТЕРИАЛАХ.

Разработан
проектным институтом
Ростовский Водоканалпроект

Главный инженер института /В.Н. Заяц/
Главный инженер проекта /А.Г. Седых/

Формат	Обозначение	Наименование	Стр.	Примечание
12	ТП 902-2-356 - КЖИ-ДО	Содержание листов альбома	2	
11	-ТТ-1	Технические требования к изготовлению сборных железобетонных изделий	3	
11	-ТТ 2	То же к изготовлению арматурных и закладных изделий	3	
		Панели стеновые		
12	- ПСЦ1-36-1а	Панель стеновая ПСЦ1-36-1а	4÷6	
12	-ПСЦ1-36-1б; ПСЦ1-36-1в	То же ПСЦ1-36-1б; ПСЦ1-36-1в	7	
12	-ПСЦ1-36-1г; ПСЦ1-36-1д; ПСЦ1-36-1е	" ПСЦ1-36-1г; ПСЦ1-36-1д; ПСЦ1-36-1е	8	
12	- ПСЦ-КР1; КР2	Каркасы плоские КР1; КР2	9	
11	- ПСЦ-КР3	То же КР3	10	
11	- ПСЦ-С1; С2	Сетка арматурная С1; С2	10	
12	- ПСЦ-МН1; МН2	Изделия закладные МН1; МН2	11	
11	- ПСЦ-МН3	То же МН3	12	
		Плита перекрытия		
11	- КЦП1-15-2а	Плита перекрытия КЦП1-15-2а	13	
11	- КЦП-МН1	Изделие закладное МН1	13	
		Лотки		
12	- ЛТ 1Б-3-2	Лоток ЛТ 1Б-3-2	14	
12	- ЛТ 1В-3-2	" ЛТ 1В-3-2	15	
12	- ЛТ 1Б-4,5-3	" ЛТ 1Б-4,5-3	16	
11	- ЛТ-С1	Сетка арматурная С1	17	
11	- ЛТ-С2	То же С2	17	
11	- ЛТ-С3	" С3	18	
11	- ЛТ-С4	" С4	18	
11	- ЛТ-С5	" С5	19	
11	- ЛТ-С6	Сетка арматурная С6	19	
11	- ЛТ-С7	То же С7	20	
11	- ЛТ-С8	" С8	20	
11	- ЛТ-С9	" С9	21	
11	- ЛТ-МН1	Изделие закладное МН1	21	
		Изделия монолитные железобетонные		
12	- КП1	Каркас пространственный КП1	22	
11	- КР1	Каркас плоский КР1	23	
11	- КР2	То же КР2	23	
11	- С1	Сетка арматурная С1	24	
11	- С2	То же С2	24	
11	- С3	" С3	25	
11	- С4	" С4	25	
11	- МН1	Изделие закладное МН1	26	
		Прочие изделия		
12	- ВС1÷ВС3	Водосливы зубчатые ВС1, ВС2, ВС3	27	

Н. контр.	Киселев		
Ст. тех.	Дворцевой		
Рук. гр.	Смаляков		
ГИП	Седых		
Нач. ОСП	Пасева		

ТП 902-2-356 - КЖИ-ДО

Содержание листов альбома

Стадия	Лист	Листов
ТР		1

Госстрой СССР Союзводоканалниипроект Ростовский ВОДОКАНАЛПРОЕКТ

Типовой проект 902-2-356 Альбом 3

1. Стеновые панели, плита перекрытия и лотки выполняются в опалубке типовых изделий серии 3.900-3 выпуски 5;7,8.
2. Технические требования к изготовлению, указания по маркировке, хранению и транспортировке изделий принимать по серии 3.900-3 выпуски 5,7,8 с учетом требований настоящего проекта и ГОСТ 13015 -75.
3. При привязке проекта к конкретным условиям строительства марку бетона по морозостойкости принимать по таблице 5 альбома 1.

Инв. № подл. | Подпись и дата | Взамен. инв.№

Н.контр.	Киселев		
Проверил	Ханин		
Инж.	Пешикова		
Рук. гр.	Смоляков		
ГИП	Седых		
Нач. осп	Посева		

ТП 902-2- -КЖИ - ТТ1

Технические требования к изготовлению сборных железобетонных изделий.

Стадия	Масса	Масштаб
ТР		
Лист	Листов 1	

Госстрой СССР Союзводоканалниипроект Ростовский ВОДОКАНАЛПРОЕКТ

Формат А4

1. Плоские арматурные сетки и каркасы изготовливать при помощи контактной точечной сварки. Сварку следует производить во всех точках пересечения стержней. Для сварки гнутых сеток, где применение гибочных станков невозможно, предусматривается применение сварочных клещей.
2. Пространственные каркасы собираются из плоских сеток и каркасов. При сборке пространственных каркасов соединение стержней внахлестку выполнять дуговой электросваркой, крестообразные соединения - с помощью сварочных клещей.
3. Размеры стенок и каркасов даны по осям и торцам стержней.
4. Для точного соблюдения всех размеров изготовление сеток и каркасов следует производить в кондукторах.
5. При привязке проекта к конкретным условиям строительства марку арматурной стали и стали закладных изделий принимать по таблице 6 альбома 1.
6. Сварку тавровых соединений круглых стержней с листовым прокатом „втавр" в закладных изделиях следует выполнять под слоем флюса, соединения внахлестку – дуговой сваркой.
7. Сварку соединений и изготовление сеток, каркасов и закладных изделий выполнять в соответствии с ГОСТ 10922-75; ГОСТ 14098-68 и СН 393-78.
8. Закладные и соединительные изделия, оговоренные на соответствующих чертежах проекта, подлежат защите от коррозии слоем алюминия толщиной 200мкм, наносимого методом металлизации. Металлизационное покрытие выполнять в соответствии с „руководством по долговременной защите строительных стальных конструкций металлизационными и металлизационно-лакокрасочными покрытиями" ЦНИИ проектстальконструкция, ВНИИавтогенмаш, НПО лакокраскапокрытие, Москва, 1976г.
9. Анкерные стержни закладных изделий, защищаемых методом металлизации, должны иметь металлизационное покрытие по длине 50мм от тыльной плоскости пластины.
10. Перед нанесением защитных покрытий необходимо обеспечить вторую степень очистки поверхностей стальных элементов от окислов согласно ГОСТ 9.402-80/.

Инв. № подл. | Подпись и дата | Взамен. инв.№

Н. контр.	Киселев		
Провер.	Ханин		
Инж.	Пешикова		
Рук. гр.	Смоляков		
ГИП	Седых		
Нач. осп	Посева		

ТП 902-2-356 -КЖИ-ТТ2

Технические требования к изготовлению арматурных и закладных изделий.

Стадия	Масса	Масштаб
ТР		
Лист	Листов 1	

Госстрой СССР Союзводоканалниипроект Ростовский ВОДОКАНАЛПРОЕКТ

18556-03 4

Формат А4

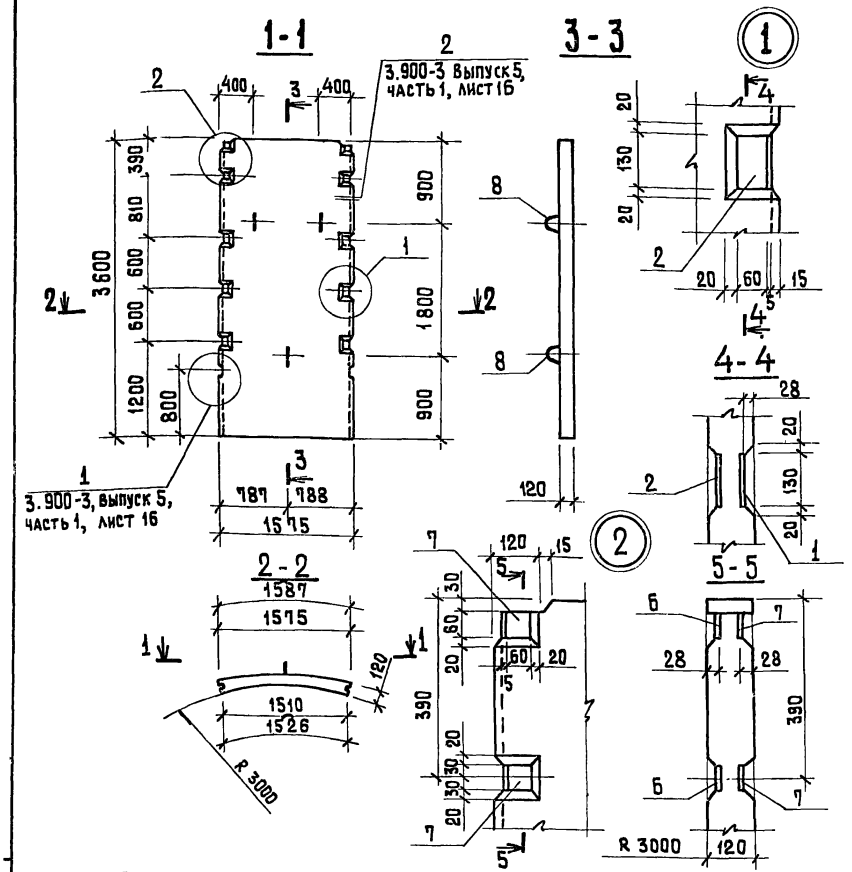

Формат	Зона	Поз.	Обозначение	Наименование	Кол.	Примечание
				Документация		
11			ТП 902-2-356 – КЖИ-ТТ1	Технические требования к изготовлению сборных железобетонных изделий		
			3.900-3. Выпуск 5 часть 1. 2	Примененные документы		
				Сборочные единицы		
12		1	ТП 902-2-356- КЖИ-ПСЦ-КР1, КР2	Каркас плоский КР1	3	
12		2	-ПСЦ-КР1, КР2	То же, КР2	3	
11		3	-ПСЦ-КР3	" КР3	5	
11		4	-ПСЦ-С1, С2	Сетка арматурная С1	1	
11		5	-ПСЦ-С1, С2	То же С2	1	
12		6	-ПСЦ-МН1, МН2	Изделие закладное МН1	2	1.3 кг
12		7	-ПСЦ-МН1, МН2	То же МН2	2	1.3 кг
11		8	3.900-3, Выпуск 5, часть 2	" МН-3	3	0.9 кг
				Детали		
Б Ч		9		фбАIII ГОСТ 5781-75 ℓ=3550	4	0.8 кг
				Материалы		
				Бетон марки М200, В6, Мрз		0,66 м³

1. Стеновая панель выполняется в опалубке типовой панели ПСЦ1-36-1 по серии 3.900-3, выпуск 5, часть 1.
2. Совместно с настоящим листом смотреть КЖИ-ПСЦ1-36-1а, листы 2, 3.

Ведомость расхода стали на один элемент, кг

Марка элемента	Изделия арматурные											Изделия закладные							Общий расход
	Арматура класса								Прокат марки	Всего		Прокат марки	Арматура класса					Всего	
	AIII			AI			BpI		ВСт3 КП2			ВСт3 КП2	AIII		AII				
	ГОСТ 5781-75			ГОСТ 5781-75			ТУ 14-4-659-75		ГОСТ 103-76			ГОСТ 103-76	ГОСТ 5781-75		ГОСТ 5781-75				
	ф8	ф6	Итого	ф6		Итого	ф5	ф4	Итого	130×6	Итого	60×6	Итого	ф8	Итого	ф10		Итого	
ПСЦ1-36-1а	9.9	19.0	28.9	0.6		0.6	0.1	3.0	3.1	10.8	10.8	43.4	2.8	2.8	2.4	2.4	2.7	2.7	7.9	51.3

Н.контр.	Киселев	
Провер.	Ханин	
Инж.	Пешикова	
Рук.гр.	Смоляков	
ГИП	Седых	
Нач. ОСП	Пасева	

ТП 902-2-356 – КЖИ-ПСЦ-1-36-1а

Панель стеновая ПСЦ-1-36-1а

Стадия	Масса	Масштаб
ТР	1700	
Лист 1	Листов 3	

Госстрой СССР Союзводоканалниипроект Ростовский ВОДОКАНАЛПРОЕКТ

18555-03 5 Формат 12

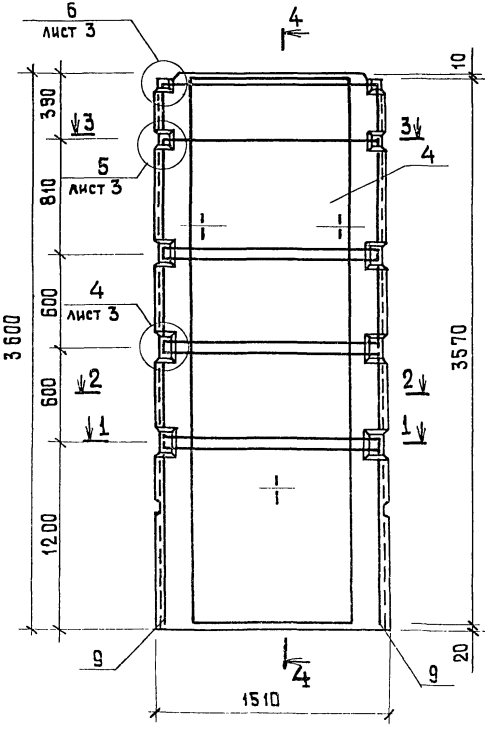

4-4

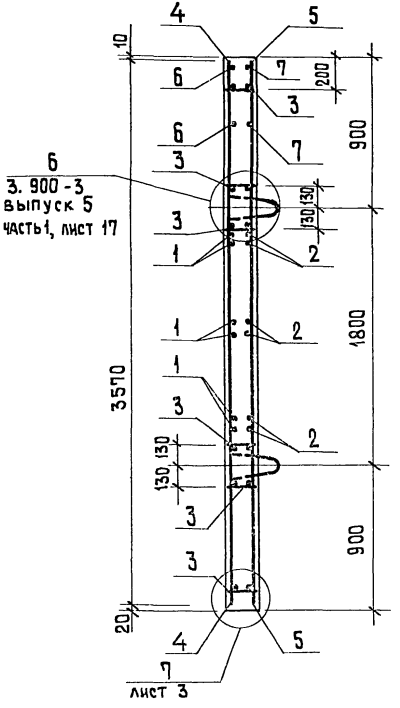

1-1

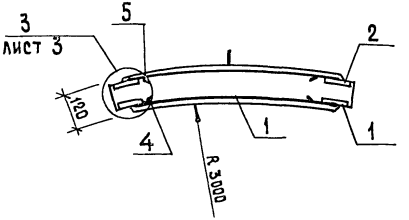

2-2

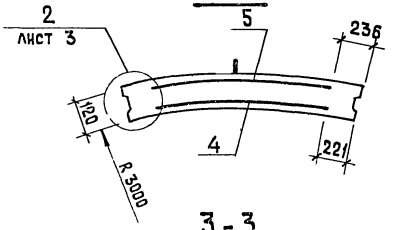

3-3

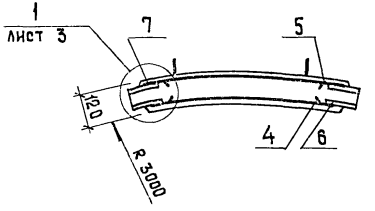

Инв. № подл. | Подпись и дата | Взам. инв. №

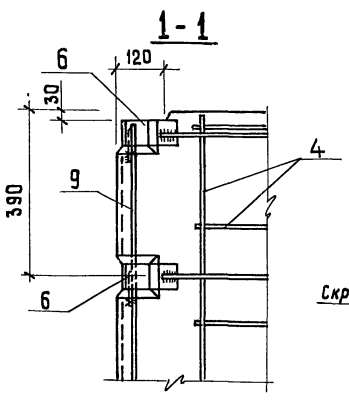

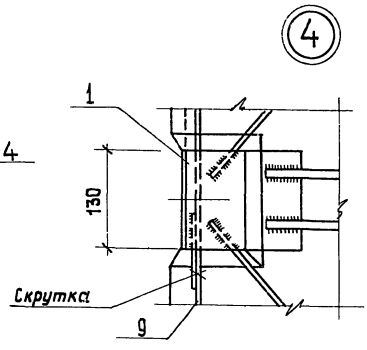

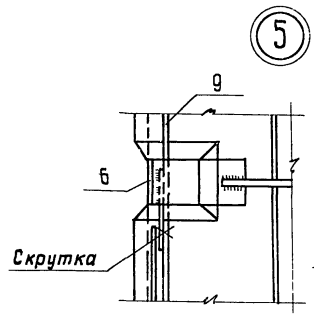

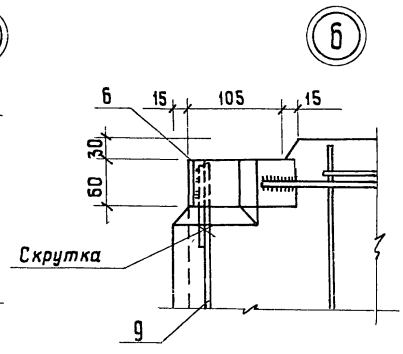

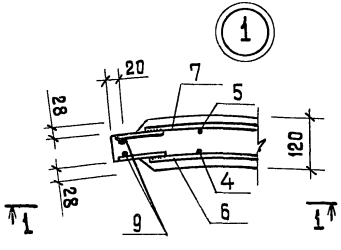

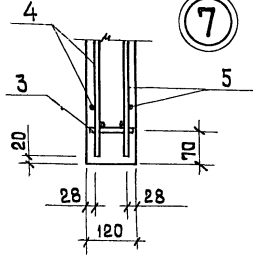

1. Местоположение узлов смотреть на листах 1, 2

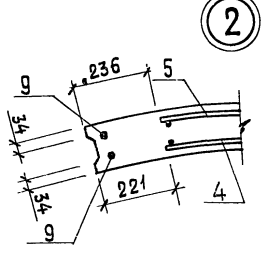

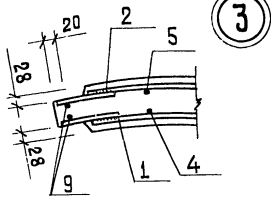

Альбом 3

Типовой проект 902-2-356

Инв. № подл. | Подпись и дата | Взам. инв. №

ПСЦ1-36-1б

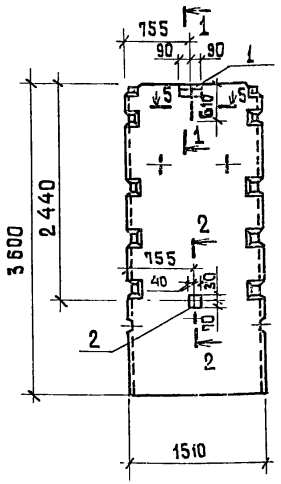

ПСЦ1-36-1в

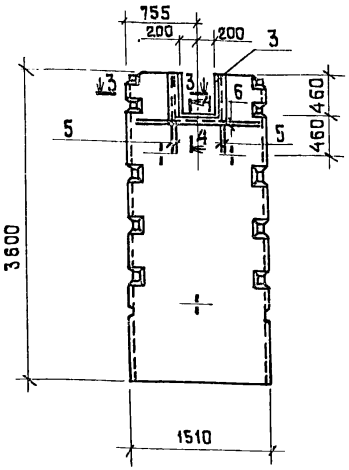

Формат	Зона	Поз.	Обозначение	Наименование	Кол. на одну панель ПСЦ1-36-1б	Кол. на одну панель ПСЦ1-36-1в	Масса ед. кг	Примечание
				Документация				
11			ТП 902-2-356 КЖИ-ТТ1	Технические требования к изготовлению сборных железобетонных изделий				
11			- КЖИ-ПСЦ1-36-1а,л1,2,3	Панель ПСЦ 1-36-1а				Со всеми закладными изделиями
				Сборочные единицы				
11		1	- КЖИ-ПСЦ- МН3	Изделие закладное МН3	1	—	4.3	
11		2	3.400-6/16	То же МИ 2-3	1	—	0.8	
11		3	3.400-6/16	" МИ 1-10	—	1.7	5.1	п.м.
				Детали				
Б4		4		ф8AIII ГОСТ 5781-75 ℓ=600	1	—	0.2	
Б4		5		ф8AIII ГОСТ 5781-75 ℓ=910	—	8	0.4	
Б4		6		ф8AIII ГОСТ 5781-75 ℓ=1500	—	4	0.6	
				Материалы				
				Бетон марки М600, В6, Мрз [ ]	0,66	0,64		м³

1-1

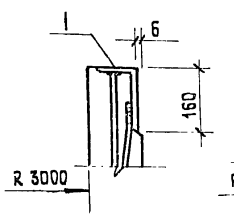

2-2

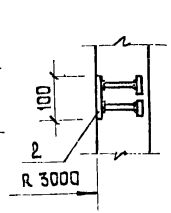

3-3

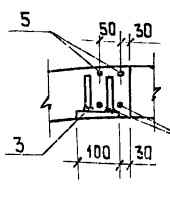

4-4

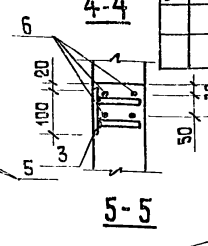

5-5

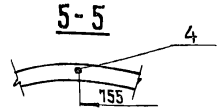

1. Панели ПСЦ1-36-1б, ПСЦ1-36-1в отличаются от панели ПСЦ1-36-1а наличием выреза, дополнительной арматурой и дополнительными закладными деталями.
2. В месте выреза арматуру сеток и стержни МН1, МН2 вырезать по месту.
3. Дополнительную арматуру поз. 5, 6 приварить к стержням МН1, МН2 и к арматуре сеток панелей сварочными клещами. Варить все места пересечения стержней.
4. Изделия МИ 2-3, МИ 1-10 металлизировать.

Ведомость расхода стали на дополнительные закладные изделия и арматуру, кг

Марка элемента	Изделия арматурные				Изделия закладные										Всего	Общий расход
	Арматура класса AIII ГОСТ 5781-75				Прокат марки ВСт3КП2 ГОСТ 8510-72*		ГОСТ 103-76				Арматура класса AIII ГОСТ 5.1459-72* ГОСТ 5781-75					
	ф8			Итого	L160×100×9	Итого	80×8	-40×6 / -100×6	50×10	Итого	ф8	ф10		Итого		
ПСЦ1-36-1б	0,6			0,6	3.2	3.2	0.5	0.2 / —	0.4	1.1	0.1	0.7		0.8	5.1	5.7
ПСЦ1-36-1в	5.6			5.6	—	—	—	— / 8.0	—	8.0	0.7	—		0.7	8.7	14.3

Н. контр.	Киселев	
Провер.	Ханин	
Инж.	Пешикова	
Рук. гр.	Смоляков	
ГИП	Седых	
Нач. ОСП	Пасева	

ТП 902-2-356- КЖИ-ПСЦ1-36-1б; ПСЦ1-36-1в

Панели стеновые ПСЦ1-36-1б, ПСЦ1-36-1в.

Стадия	Масса	Масштаб
ТР	1700	
Лист	Листов 1	

Госстрой СССР Союзводоканалниипроект Ростовский ВОДОКАНАЛПРОЕКТ

18556-03 8

Формат 12

ПСЦ1-36-1g; ПСЦ1-36-1г

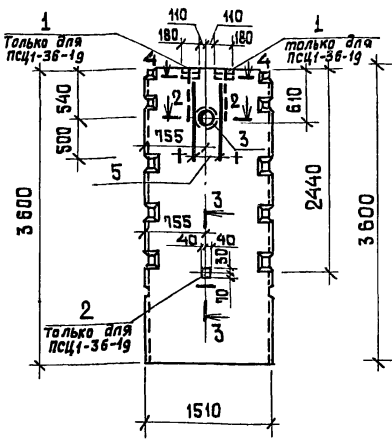

ПСЦ1-36-1е

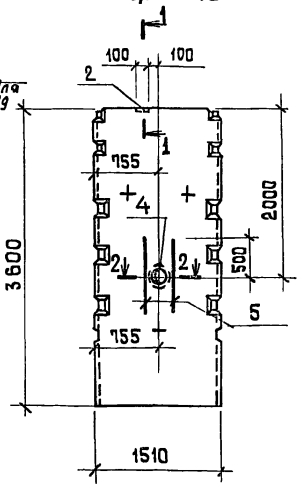

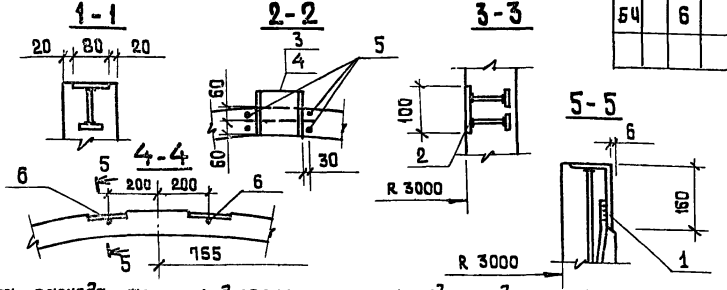

Формат	Зона	Поз.	Обозначение	Наименование	На одну панель ПСЦ1-36-1g	ПСЦ1-36-1г	ПСЦ1-36-1е	Масса ед. кг.	Примечание
				Документация					
11			ТП 902-2-356 КЖИ-ТТ1	Технические требования к изготовлению сборных железобетонных изделий					
12			КЖИ-ПСЦ-1-36-1а, №1,2,3	Панель ПСЦ 1-36-1а					Со всеми закладными изд.
				Сборочные единицы					
11		1	КЖИ-ПСЦ-МИ3	Изделие закладное МИ3	2	—	—	4.3	
11		2	3.400-6/76	То же МИ 2-3	1	—	1	0.8	
12		3	3.901-5 лист Тм-11	Сальник dy 150, ℓ=200	1	1	—	11.8	по типу
12		4	3.901-5 лист Тм-13	Сальник dy 200, ℓ=200	—	—	1	15.7	по типу
				Детали					
Б4		5		ф 6 А III ГОСТ 5781-75 ℓ=1000	4	4	4	0.2	
Б4		6		ф 8 А III ГОСТ 5781-75 ℓ=600	2	—	—	0.2	

1. Панели ПСЦ1-36-1g; ПСЦ1-36-1е; ПСЦ1-36-1г отличаются от панели ПСЦ1-36-1а наличием дополнительных закладных деталей и дополнительной арматуры.
2. В местах установки корпусов сальников арматуру сеток вырезать по месту и концы обрезанной арматуры приварить к корпусу сальника.
3. Дополнительную арматуру приварить к арматуре сеток сварочными клещами, варить все места пересечения стержней.
4. Изделия МИ 2-3 металлизировать.
5. Расход материалов на сальники в ведомость расхода стали не включен.

Ведомость расхода стали на дополнительные закладные изделия и арматуру, кг

Марки элемента	Изделия арматурные			Изделия закладные												Общий расход
	Арматура класса			Прокат марки						Доматура класса					Всего	
	А III			ВСт3 КП2						А III						
	ГОСТ 5781-75			ГОСТ 8510-72*	ГОСТ 103-76					ГОСТ 5.1459-72* ГОСТ 5781-75						
	ф 6	ф 8	Итого	4160 × 100 × 9	Итого	80×8	40×6	50×10	Итого	ф 8	ф 10			Итого		
ПСЦ1-36-1g	0,8	0,4	1.2	6.4	6.4	0.5	0.2	0.8	1.5	0,1	1,4			1.5	9.4	10,6
ПСЦ1-36-1г	0,8	–	0,8													0,8
ПСЦ1-36-1е	0,8	–	0,8			0.5	0.2		0.7	0,1				0,1	0,8	1,6

Н.контр.	Киселев	
Провер.	Ханин	
Инж.	Пешихова	
Рук.гр.	Смоляков	
ГИП	Седых	
Нач.ОСП	Пасева	

ТП 902-2-356-КЖИ-ПСЦ1-36-1g; ПСЦ1-36-1г; ПСЦ1-36-1е

Панели стеновые ПСЦ1-36-1g; ПСЦ1-36-1г; ПСЦ1-36-1е

Стадия	Масса	Масштаб
ТР	1700	
Лист	Листов 1	

Госстрой СССР Союзводоканалниипроект Ростовский ВОДОКАНАЛПРОЕКТ

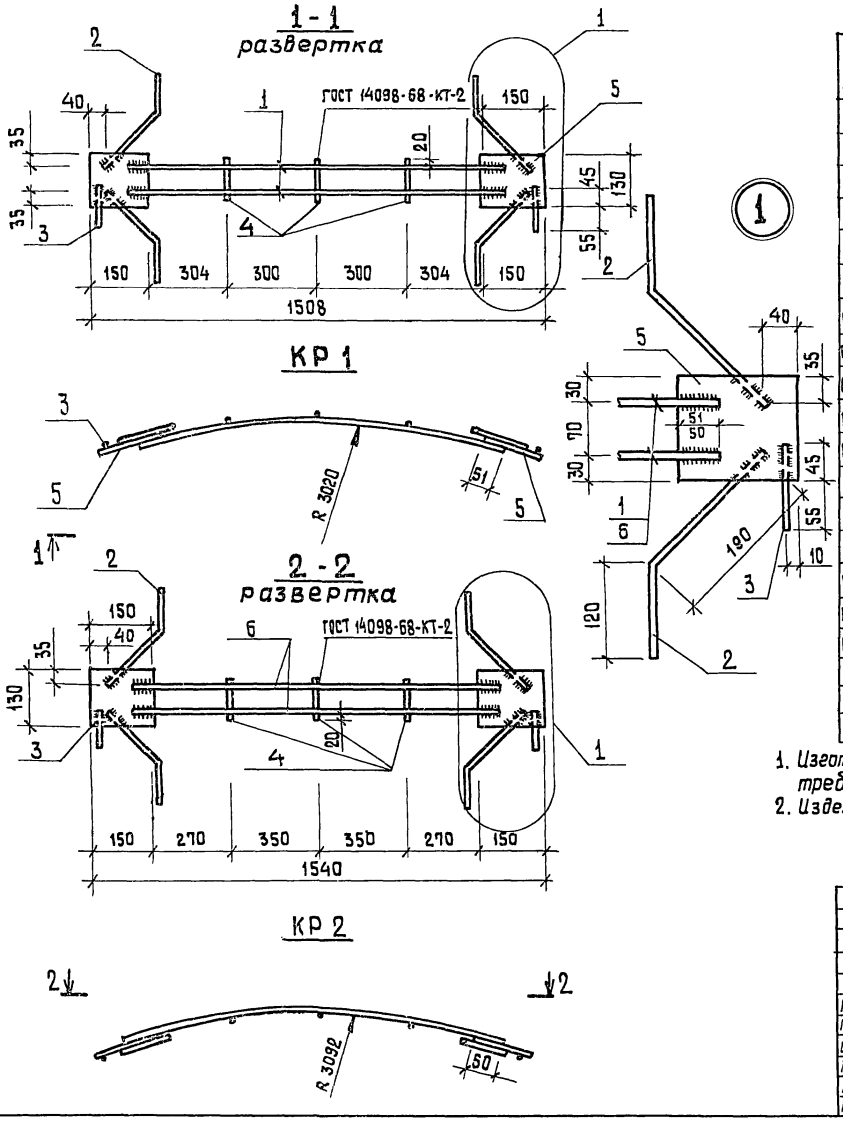

Формат	Зона	Поз.	Обозначение	Наименование	Кол.	Примечание
				Документация		
11			ТП 902-2-356 КЖИ-ТТ2	Технические требования к изготовлению арматурных и закладных изделий		
				КР1		
				Детали		
БЧ		1		ф8AIII ГОСТ 5781-75 ℓ=1310	2	0,5 кг
БЧ		2		ф8AIII ГОСТ 5781-75 ℓ=310	4	0,12кг
БЧ		3		ф8AIII ГОСТ 5781-75 ℓ=100	2	0,05 кг
БЧ		4		ф6AI ГОСТ 5781-75 ℓ=110	3	0,03 кг
БЧ		5		-130×6 ГОСТ 103-76 ℓ=150	2	0,9 кг
				КР 2		
				Детали		
БЧ		6		ф8AIII ГОСТ 5781-75 ℓ=1340	2	0,53 кг
БЧ		2		ф8AIII ГОСТ 5781-75 ℓ=310	4	0,12 кг
БЧ		3		ф8AIII ГОСТ 5781-75 ℓ=100	2	0,05 кг
БЧ		4		ф6AI ГОСТ 5781-75 ℓ=110	3	0,03 кг
БЧ		5		-130×6 ГОСТ 103-76 ℓ=150	2	0,9 кг

1. Изготовление изделий и сварку соединений осуществлять в соответствии с требованиями ГОСТ 10922-75; ГОСТ 14098-68, СН 393-78.
2. Изделия металлизировать.

Н. контр.	Киселев	
Провер.	Ханин	
Инж.	Пешикова	
Рук. гр.	Смоляков	
ГИП	Седых	
Нач. ОСП	Пасева	

ТП 902-2-356- КЖИ- ПСЦ-КР1, КР2

Каркасы плоские КР1, КР2.

Стадия	Масса	Масштаб
ТР	3,5	
Лист	Листов 1	

Госстрой СССР Союзводоканалниипроект Ростовский ВОДОКАНАЛПРОЕКТ

Инв.№ подл. | Подпись и дата | Взам. инв.№

18556-03 10 Формат 12

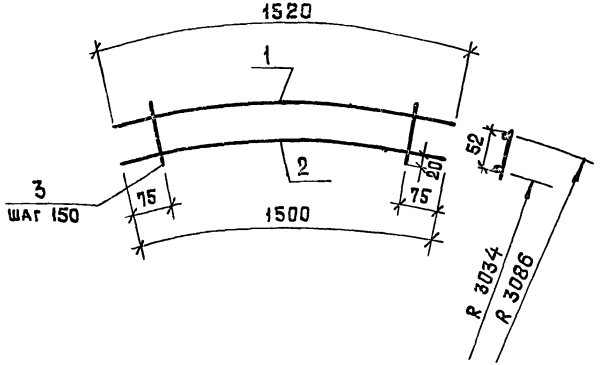

Формат	Зона	Поз.	Обозначение	Наименование	Кол.	Примечание
				Документация		
11			ТП 902-2-356 - КЖИ-ТТ2	Технические требования		
				к изготовлению арматур-		
				ных и закладных изделий		
				Детали		
БЧ		1		ф6AIII ГОСТ 5781-75 ℓ=1520	1	0,3 кг
БЧ		2		ф6AIII ГОСТ 5781-75 ℓ=1500	1	0,3 кг
БЧ		3		ф5ВрI ТУ14-4-659-75 ℓ=95	10	0,015 кг

Н. контр.	Киселев	
Провер.	Ханин	
Инж.	Пешикова	
Рук. гр.	Смоляков	
ГИП	Седых	
Нач. ОСП	Пасева	

ТП 902-2-356 - КЖИ-ПСЦ-КР3

Каркас плоский КР3

Стадия	Масса	Масштаб
ТР	0,15	
Лист	Листов 1	

Госстрой СССР Союзводоканалинипроект Ростовский ВОДОКАНАЛПРОЕКТ

Формат А1

С1 Развертки С2

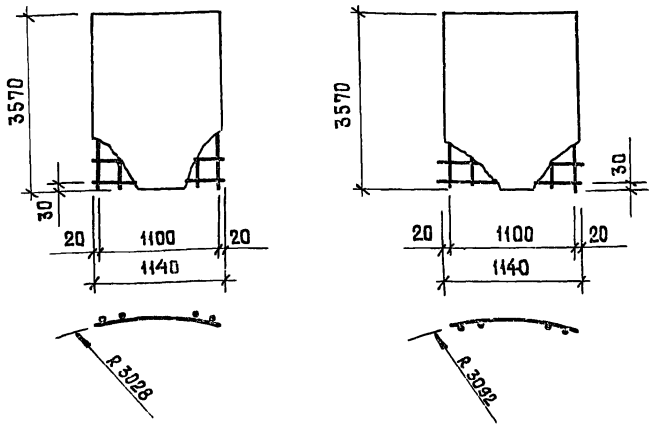

Формат	Зона	Поз.	Обозначение	Наименование	Кол.	Примечание
				Документация		
11			ТП 902-2-356 - КЖИ-ТТ2	Технические требования		
				к изготовлению армату-		
				ных и закладных изделий		
				С1		
БЧ			ГОСТ 8478-66	Сетка 150/250/6AIII/4ВрI ℓ=3570 / 1100	1	7,9 кг
БЧ				С2		
БЧ			ГОСТ 8478-66	Сетка 150/250/6AIII/4ВрI ℓ=3570 / 1100	1	7,9 кг

Взам. инв. №

Подпись и дата

Инв. № подл.

Н. контр.	Киселев	
Провер.	Ханин	
Инж.	Пешикова	
Рук. гр.	Смоляков	
ГИП	Седых	
Нач. ОСП	Пасева	

ТП 902-2-356 - КЖИ-ПСЦ-С1, С2

Сетки арматурные С1, С2

Стадия	Масса	Масштаб
ТР	7,9	
Лист	Листов 1	

Госстрой СССР Союзводоканалинипроект Ростовский ВОДОКАНАЛПРОЕКТ

1-1
/развертка/

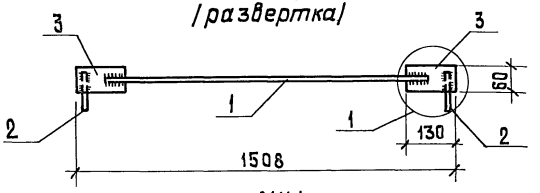

МН1

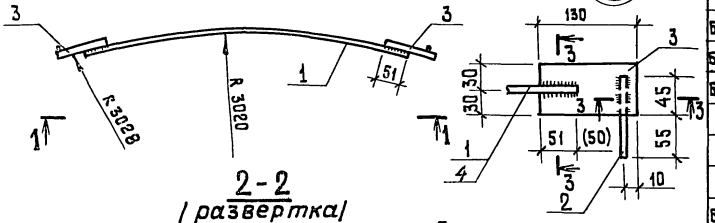

2-2
/развертка/

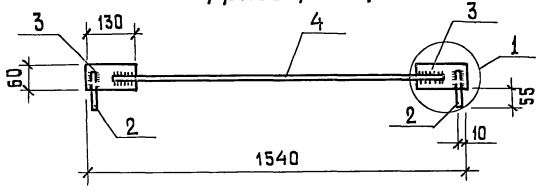

3-3

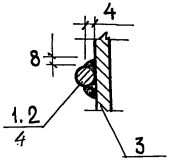

МН2

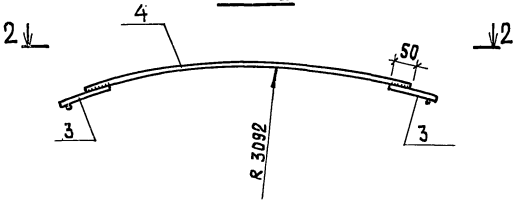

Формат	Зона	Поз.	Обозначение	Наименование	Кол.	Примечание
				Документация		
11			ТП 902-2-356- КЖИ-ТТ2	Технические требования к изготовлению арматурных и закладных изделий		
				МН 1		
				Детали		
БЧ		1		ф 8 AIII ГОСТ 5781-75 ℓ=1350	1	0,5 кг
БЧ		2		ф 8 AIII ГОСТ 5781-75 ℓ=100	2	0,04 кг
БЧ		3		-60×6 ГОСТ 103-76 ℓ=130	2	0,37 кг
				МН 2		
				Детали		
БЧ		4		ф 8 AIII ГОСТ 5781-75 ℓ=1380	1	0,5 кг
БЧ		2		ф 8 AIII ГОСТ 5781-75 ℓ=100	2	0,04 кг
БЧ		3		-60×6 ГОСТ 103-76 ℓ=130	2	0,37 кг

1. Соединение стержней с пластинами „внахлестку" выполнять дуговой электросваркой в соответствии с СН 393-78, ГОСТ 10922-75.

Н. контр.	Киселев	
Провер.	Ханин	
Инж.	Пешикова	
Рук. гр.	Смоляков	
ГИП	Седых	
Нач. ОСП	Пасева	

ТП 902-2-356 - КЖИ-ПСЦ-МН1, МН2

Изделия закладные МН1, МН2

Стадия	Масса	Масштаб
ТР	1.3	
Лист	Листов 1	

Госстрой СССР СоюзВодоканалНИИпроект Ростовский ВОДОКАНАЛПРОЕКТ

Инв. № подл. | Подпись и дата | Взам. инв. №

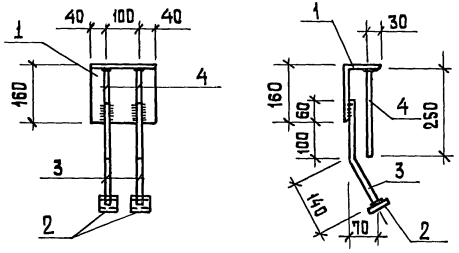

Изделие металлизировать.

Формат	Зона	Поз.	Обозначение	Наименование	Кол.	Примечание
				Документация		
11			ТП 902-2-356- КЖИ-ТТ2	Технические требования к изготовлению арматурных и закладных изделий		
				Детали		
БЧ		1		∠160×100×9 ГОСТ 8510-72* ℓ=180	1	3.2 кг
БЧ		2		- 50×10 ГОСТ 103-76 ℓ=50	2	0,4 кг
БЧ		3		ф 10 AIII ГОСТ 5.1459-72* ℓ=300	2	0,4 кг
БЧ		4		ф 10 AIII ГОСТ 5.1459-72* ℓ=250	2	0,3 кг

Н. контр.	Киселев	
Правер.	Ханин	
Инж.	Пешикова	
Рук. гр.	Смоляков	
ГИП	Седых	
Нач. ОСП	Пасева	

ТП 902-2-356- КЖИ-ПСЦ-МН3

Изделие закладное МН3

Стадия	Масса	Масштаб
ТР	5.4	
Лист	Листов 1	

Госстрой СССР Союзводоканалниипроект Ростовский ВОДОКАНАЛПРОЕКТ

Инв. № подл. | Подпись и дата | Взам. инв. №

Формат 11

Альбом 3

Типовой проект 902-2-356

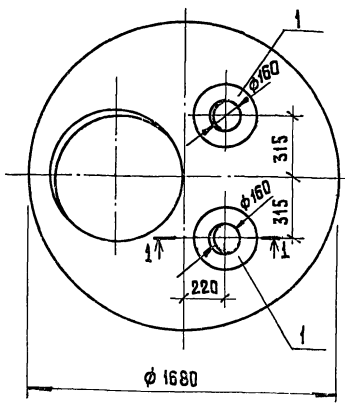

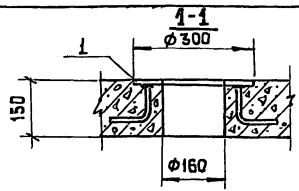

Ведомость расхода стали на дополнительные закладные изделия, кг

Марка элемента	Изделия закладные				Всего
	Прокат		Арматура класса		
	Вст3 кп2		А III		
	ГОСТ 19903-74*		ГОСТ 5781-75		
	δ=8	Итого	ф8	Итого	
КЦП1-15-2а	6.2	6.2	1.2	1.2	7.4

Формат	Зона	Поз.	Обозначение	Наименование	Кол.	Примечание
				Сборочные единицы		
			3.900-3 Вып. 7	Плита КЦП 1-15-2		Со всеми закл. издел.
11		1	ТП 902-2-356 - КЖИ-КЦП-МН1	Изделие закладное МН1	2	3.7 кг

1. Остальное - смотрите КЦП1-15-2 серии 3.900-3 выпуск 7, часть 1.

Н. контр.	Киселев	
Провер.	Ващенко	
Инж.	Пешикова	
Рук.гр.	Смоляков	
ГИП	Седых	
Нач.ОСП	Пасева	

ТП 902-2-356 - КЖИ-КЦП1-15-2а

Плита перекрытия КЦП1-15-2а

Стадия	Масса	Масштаб
ТР		
Лист	Листов 1	

Госстрой СССР
Союзводоканалинипроект
Ростовский
ВОДОКАНАЛПРОЕКТ

Взам. инв. № | Подпись и дата | Инв. № подл.

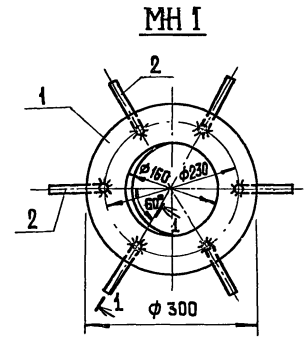

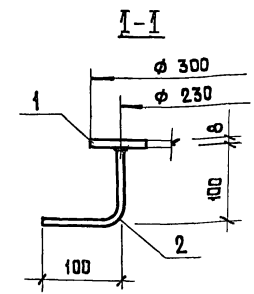

Изделие металлизировать.

Формат	Зона	Поз.	Обозначение	Наименование	Кол.	Примечание
				Документация		
			ТП 902-2-356 - КЖИ-ТТ2	Технические требования к изготовлению арматурных и закладных изделий		
				Детали		
11		1		δ-8 ГОСТ 19903-74* 0,05м²	1	3,1кг
11		2		ф8АIII ГОСТ 5781-75 ℓ=200	6	0,1кг

Н. контр.	Киселев	
Провер.	Ващенко	
Инж.	Пешикова	
Рук.гр.	Смоляков	
ГИП	Седых	
Нач.ОСП	Пасева	

ТП 902-2-356- КЖИ-КЦП-МН1

Изделие закладное МН1

Стадия	Масса	Масштаб
ТР	3.7	
Лист	Листов 1	

Госстрой СССР
Союзводоканалинипроект
Ростовский
ВОДОКАНАЛПРОЕКТ

Взам. инв. № | Подпись и дата | Инв. № подл.

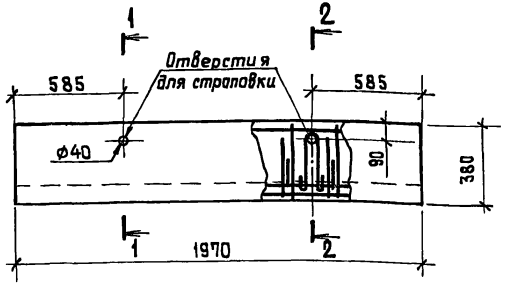

1-1

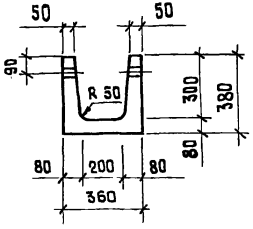

2-2

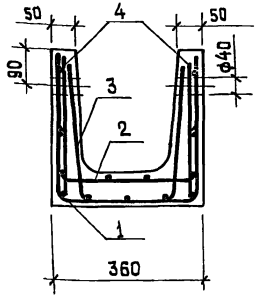

Формат	Зона	Поз.	Обозначение	Наименование	Кол.	Примечание
				Документация		
11			Т.П. 902-2-356- КЖИ-ТТ1	Технические требования к изготовлению сборных железобетонных изделий.		
				Сборочные единицы		
11		1	ЛТ - С1	Сетка арматурная С1	1	
11		2	ЛТ - С2	То же С2	1	
11		3	ЛТ - С3	" С3	1	
		4	1.400-9	Петля УП1-2	4	0.33 кг
				Материалы		
				Бетон марки М200, В4, Мрз		0,14 м³

1. Настоящий лоток выполняется в опалубке типового лотка ЛТ 1а-3-2 по серии 3.900-3 выпуск 8 часть I.
2. Защитный слой бетона - 20 мм.
3. Петли УП1-2 привязать к сетке С1.

Ведомость расхода стали на элемент, кг

Марка элемента	Изделия арматурные				Изделия закладные				Общий расход
	Арматура класса BpI		Итого	Всего	Арматура класса AI		Итого	Всего	
	ТУ14-4-659-75 ф4	ТУ14-4-659-75 ф5			ГОСТ 5781-75 ф8				
ЛТ 1б-3-2	1,1	5,6	6,7	6,7	1,3		1,3	1,3	8,0

Н. контр.	Киселев	
Провер.	Ханин	
Инж.	Пешикова	
Рук. гр.	Смаляков	
ГИП	Седых	
Нач. ОСП	Пасева	

ТП 902-2-356- КЖИ-ЛТ1б-3-2

Лоток ЛТ1б-3-2

Стадия	Масса	Масштаб
ТР	350	

Лист | Листов 1

Госстрой СССР Союзводоканалниипроект Ростовский ВОДОКАНАЛПРОЕКТ

18556-03 15 Формат 12

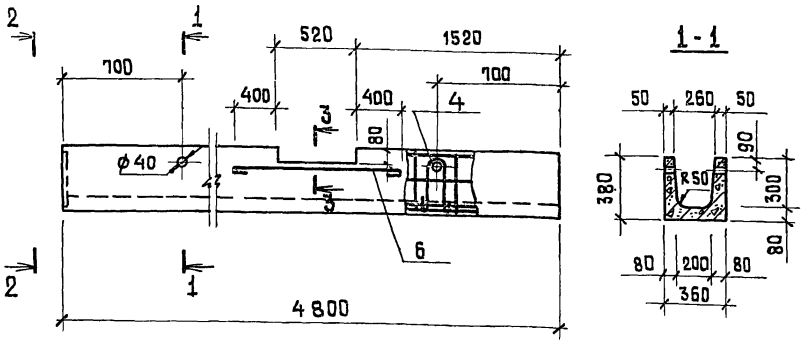

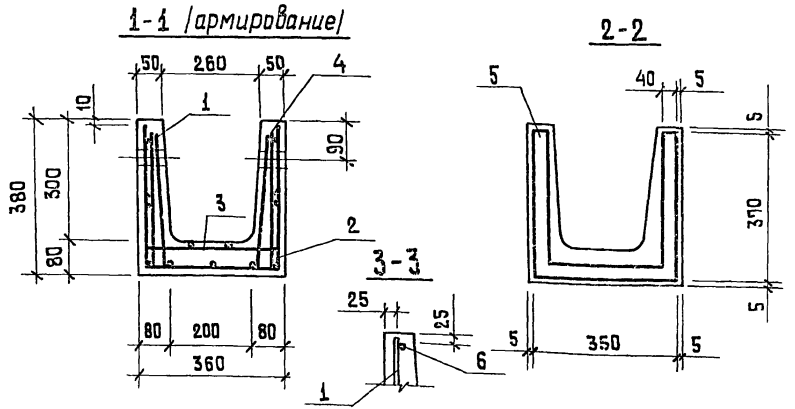

Формат	Зона	Поз.	Обозначение	Наименование	Кол.	Примечание
				Документация		
11			ТП 902-2-356- КЖИ-ТТ1	Технические требования к изготовлению сборных железобетонных изделий		
				Сборочные единицы		
11		1	- АТ-С4	Сетка арматурная С4	1	
11		2	- АТ-С5	То же С5	1	
11		3	- АТ-С6	То же С6	1	
		4	1.400-9	Петля УП1-2	4	0,33 кг
11		5	ТП 902-2-356- КЖИ-АТ-МН1	Изделие закладное МН1	1	3,0 кг
				Детали		
Б4		6		ф10 AI ГОСТ 5781-75 ℓ=1320	2	0,9 кг
				Материалы		
				Бетон марки М200, В4, Мрз		0,33 м³

1. Настоящий лоток выполняется в опалубке типового лотка АТ1-3-2 по серии 3.900-3, выпуск 8, часть 1.
2. В месте выреза арматуру сеток вырезать по месту. Поз. 6 приварить к арматуре сеток сварочными клещами. Варить все места пересечения стержней.
3. Защитный слой бетона - 20 мм.
4. Петли УП1-2 привязать к сетке С5.

Ведомость расхода стали на один элемент, кг

Марка элемента	Изделия арматурные							Изделия закладные								Общий расход
	Арматура класса						Всего	Прокат марки	Арматура класса					Всего		
	AI			Bp I				Ст3кп2	AIII		AI					
	ГОСТ 5781-75			ТУ14-4-659-75				ГОСТ 103-76	ГОСТ 5781-75							
	ф10		Итого	ф4	ф5	Итого		-40×6	Итого	ф8	Итого	ф8	Итого			
АТ18-3-2	22.6		22.6	2.6	8.4	11.0	33.6	2.0	2.0	0.9	0.9	1.3	1.3	4.2	37.8	

Н. контр.	Киселев	
Провер.	Ханин	
Инж.	Пешикова	
Рук. гр.	Смоляков	
ГИП	Седых	
Нач. ОСП	Пасева	

ТП 902-2-356- КЖИ-АТ18-3-2

Лоток АТ 18-3-2

Стадия	Масса	Масштаб
ТР	825	
Лист	Листов 1	

Госстрой СССР
СоюзводоканалНИИпроект
Ростовский
ВОДОКАНАЛПРОЕКТ

Инв. № подл. | Подпись и дата | Взам. инв. №

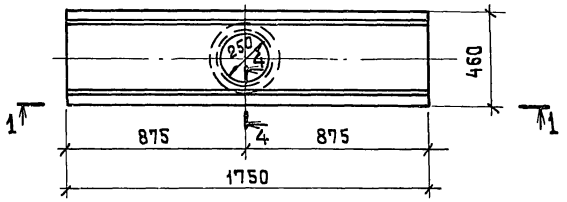

4-4

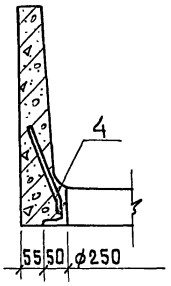

1-1

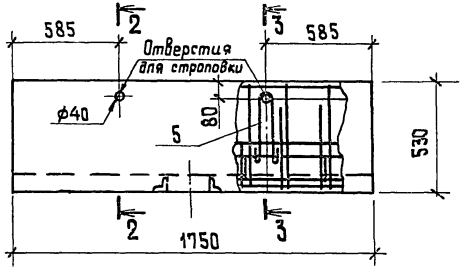

2-2

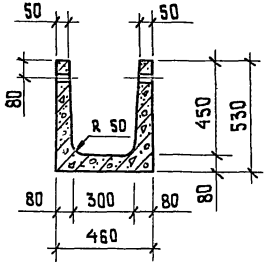

3-3

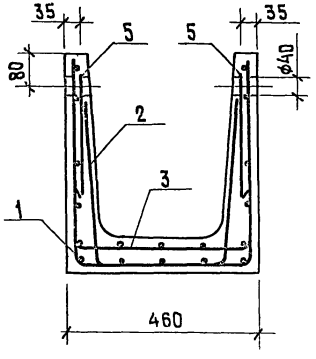

Формат	Зона	Поз.	Обозначение	Наименование	Кол.	Примечание
				Документация		
11			ТП 902-2-356 - КЖИ-ТТ1	Технические требования к изготовлению сборных железобетонных изделий		
				Сборочные единицы		
11		1	-ЛТ-С7	Сетка арматурная С7	1	
11		2	-ЛТ-С8	То же С8	1	
11		3	-ЛТ-С9	" С9	1	
		4	1.400-15.ВЫП.1	Изделие закладное МН776	1	3,7 кг
		5	1.400-9	Петля УП1-2	4	0,33 кг
				Материалы		
				Бетон марки М200, В4 Мрз□		0,17 м³

Марка элемента	Изделия арматурные				Изделия закладные							Общий расход
	Арматура класса			Всего	Арматура класса				Прокат марки		Всего	
	Вр I				A I		A III		ВСт3кп2			
	ТУ14-4-659-75		Итого		ГОСТ 5781-75		ГОСТ 5781-75		ГОСТ 8509-72			
	ф4	ф5			ф8	Итого	ф8	Итого	L50×5	Итого		
ЛТ1б-4.5-3	1.1	7.6	8.7	8.7	1.3	1.3	0.4	0.4	3.3	3.3	5.0	13.7

1. Настоящий лоток выполняется в опалубке типового лотка ЛТ1а-4,5-3 по серии 3.900-3 Выпуск 8, часть 1.
2. Защитный слой бетона - 20 мм.
3. Петли УП1-2 привязать к сетке С7.
4. Изделие МН 776 металлизировать.

ТП 902-2-356 - КЖИ-ЛТ1б-4,5-3

Лоток ЛТ1б-4,5-3

Стадия	Масса	Масштаб
ТР	425	
Лист	Листов 1	

Н.контр.	Киселев	
Провер.	Ханин	
Инж.	Пешикова	
Рук.гр.	Смаляков	
ГИП	Седых	
Нач.ОСП	Пасева	

Госстрой СССР Союзводоканалниипроект Ростовский ВОДОКАНАЛПРОЕКТ

Типовой проект 902-2-356 Альбом 3

Развертка

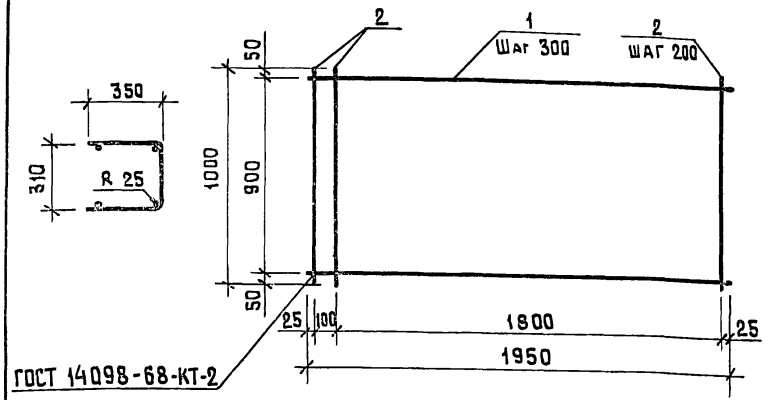

Формат	Зона	Поз.	Обозначение	Наименование	Кол.	Примечание
				Документация		
11			ТП 902-2-356 - КЖИ-ТТ2	Технические требования		
				к изготовлению арматурных и закладных изделий		
				Детали		
БЧ		1		ф 5 BpI ТУ 14-4-659-75 ℓ=1950	4	0,27 кг
БЧ		2		ф 5 BpI ТУ 14-4-659-75 ℓ=1000	11	0,14 кг

Взам. инв. №

Подпись и дата

Инв. № подл.

Н. контр.	Киселев		
Провер.	Ханин		
Инж.	Пешикова		
Рук. гр.	Смаляков		
ГИП	Седых		
Нач. ОСП	Пасева		

ТП 902-2-356 -КЖИ-АТ-С1

Сетка арматурная С1

Стадия	Масса	Масштаб
ТР	2,6	
Лист	Листов 1	

Госстрой СССР Союзводоканалпроект Ростовский ВОДОКАНАЛПРОЕКТ

Формат 11

Развертка

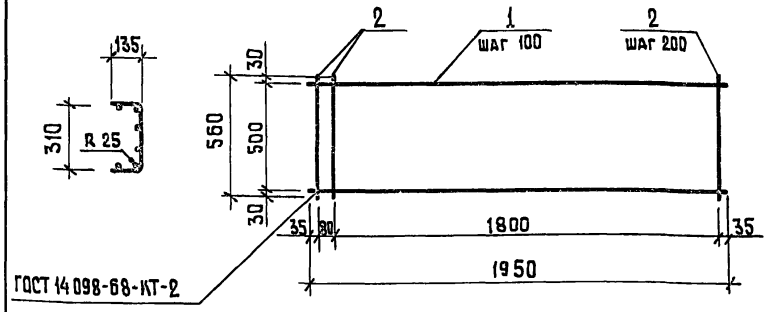

Формат	Зона	Поз.	Обозначение	Наименование	Кол.	Примечание
				Документация		
11			ТП 902-2-356- КЖИ-ТТ2	Технические требования		
				к изготовлению арматурных и закладных изделий		
				Детали		
БЧ		1		ф 4 BpI ТУ 14-4-659-75 ℓ=1950	6	0,18 кг
БЧ		2		ф 5 BpI ТУ 14-4-659-75 ℓ= 560	11	0,08 кг

Взам. инв. №

Подпись и дата

Инв. № подл.

Н. контр.	Киселев		
Провер.	Ханин		
Инж.	Пешикова		
Рук. гр.	Смаляков		
ГИП	Седых		
Нач. ОСП	Пасева		

ТП 902-2-356- КЖИ-АТ-С2

Сетка арматурная С2

Стадия	Масса	Масштаб
ТР	2,0	
Лист	Листов 1	

Госстрой СССР Союзводоканалпроект Ростовский ВОДОКАНАЛПРОЕКТ

Формат 11

Развертка

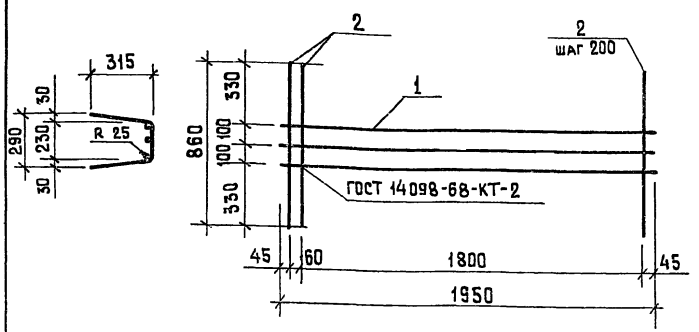

Формат	Зона	Поз.	Обозначение	Наименование	Кол.	Примечание
				Документация		
11			ТП 902-2-356- КЖИ-ТТ2	Технические требования к изготовлению арматурных и закладных изделий		
				Детали		
БЧ		1		ф5 BpI ТУ 14-4-659-75 ℓ=1950	3	0.27 кг
БЧ		2		ф5 BpI ТУ 14-4-659-75 ℓ=860	11	0,12 кг

Н.контр.	Киселев	
Провер.	Ханин	
Инж.	Пешикова	
Рук.гр.	Смаляков	
ГИП	Седых	
Нач.ОСП	Пасева	

ТП 902-2-356- КЖИ-АТ-С3

Сетка арматурная С3

Стадия	Масса	Масштаб
ТР	2,1	
Лист	Листов 1	

Госстрой СССР Союзводоканалниипроект Ростовский ВОДОКАНАЛПРОЕКТ

Формат 11

Развертка

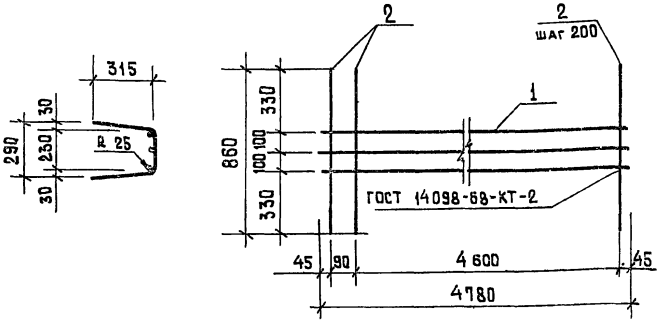

Формат	Зона	Поз.	Обозначение	Наименование	Кол.	Примечание
				Документация		
11			ТП 902-2-356- КЖИ-ТТ2	Технические требования к изготовлению арматурных и закладных изделий		
				Детали		
БЧ		1		ф10 AI ГОСТ 5781-75 ℓ=4580	3	2.95 кг
БЧ		2		ф5 BpI ТУ14-4-659-75 ℓ= 860	25	0,12 кг

Взам. инв. №

Подпись и дата

Инв. № подл.

Н.контр.	Киселев	
Провер.	Ханин	
Инж.	Пешикова	
Рук.гр.	Смаляков	
ГИП	Седых	
Нач.ОСП	Пасева	

ТП 902-2-356- КЖИ-АТ-С4

Сетка арматурная С4

Стадия	Масса	Масштаб
ТР	11.8	
Лист	Листов 1	

Госстрой СССР Союзводоканалниипроект Ростовский ВОДОКАНАЛПРОЕКТ

Развертка

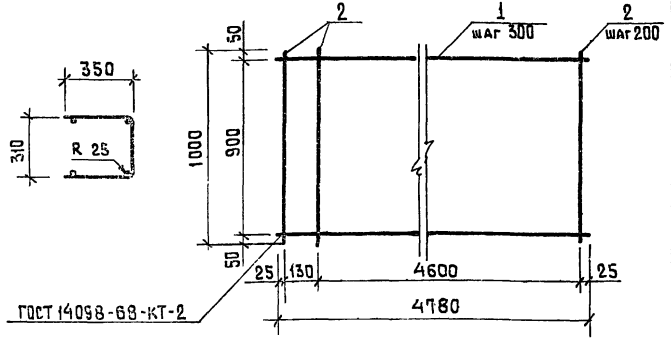

Формат	Зона	Поз.	Обозначение	Наименование	Кол.	Примечание
				Документация		
11			ТП 902-2-356- КЖИ-ТТ2	Технические требования к изготовлению арматурных и закладных изделий		
				Детали		
Б Ч		1		ф 10 AI ГОСТ 5781-75 ℓ=1780	4	2,95 кг
Б Ч		2		ф 5 BpI ТУ 14-4-659-75 ℓ=1000	25	0,14 кг

Взам. инв. №

Подпись и дата

Инв. № подл.

ТП 902-2-356- КЖИ-АТ-С5

				Стадия	Масса	Масштаб
Н. контр.	Киселев		Сетка арматурная С5	ТР	15.3	
Провер.	Ханин			Лист	Листов 1	
Инж.	Пешикова			Госстрой СССР Союзводоканалниипроект Ростовский		
Рук. гр.	Смоляков			ВОДОКАНАЛПРОЕКТ		
ГИП	Седых					
Нач. ОСП	Пасева					

Формат 11

Развертка

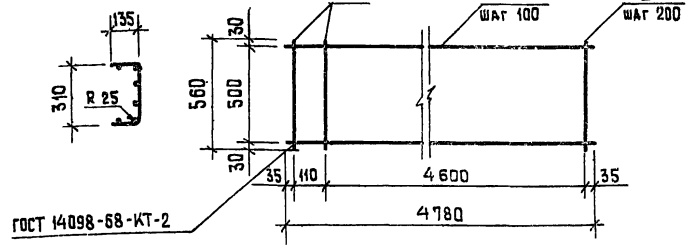

Формат	Зона	Поз.	Обозначение	Наименование	Кол.	Примечание
				Документация		
11			ТП 902-2-356 - КЖИ-ТТ2	Технические требования к изготовлению арматурных и закладных изделий		
				Детали		
Б Ч		1		ф 4 BpI ТУ 14-4-659-75 ℓ=4780	6	0,43 кг
Б Ч		2		ф 5 BpI ТУ 14-4-659-75 ℓ=560	25	0,08 кг

Взам. инв. №

Подпись и дата

Инв. № подл.

ТП 902-2-356- КЖИ-АТ-С6

				Стадия	Масса	Масштаб
Н. контр.	Киселев		Сетка арматурная С6	ТР	4,6	
Провер.	Ханин			Лист	Листов 1	
Инж.	Пешикова			Госстрой СССР Союзводоканалниипроект Ростовский		
Рук. гр.	Смоляков			ВОДОКАНАЛПРОЕКТ		
ГИП	Седых					
Нач. ОСП	Пасева					

Развертка

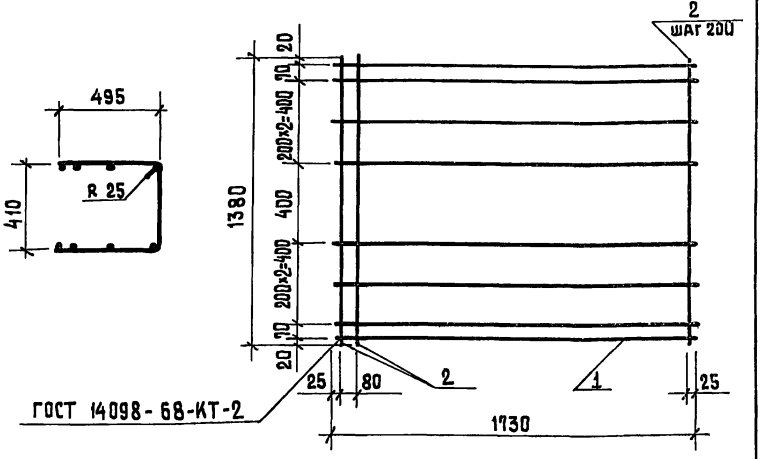

Формат	Зона	Поз.	Обозначение	Наименование	Кол.	Примечание
				Документация		
11			ТП 902-2-356- КЖИ-ТТ2	Технические требования к изготовлению арматурных и закладных изделий		
				Детали		
БЧ		1		ф 5ВрI ТУ 14-4-659-75 ℓ=1730	8	0,24 кг
БЧ		2		ф 5ВрI ТУ 14-4-659-75 ℓ=1380	10	0,19 кг

Н.контр.	Киселев	
Провер.	Ханин	
Инж.	Пешикова	
Рук.бр.	Смоляков	
ГИП	Седых	
Нач.ОСП	Пасева	

ТП 902-2-356- КЖИ-ЛТ-С7

Сетка арматурная С7

Стадия	Масса	Масштаб
ТР	3.80	

Лист | Листов 1

Госстрой СССР
Союзводоканалниипроект
Ростовский
ВОДОКАНАЛПРОЕКТ

Формат 11

Развертка

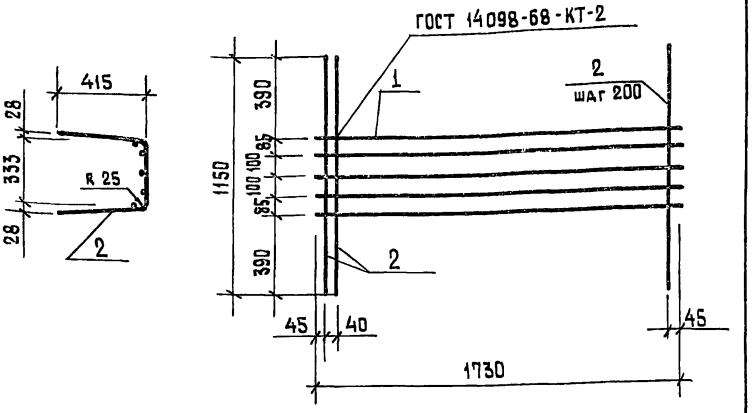

Формат	Зона	Поз.	Обозначение	Наименование	Кол.	Примечание
				Документация		
11			ТП 902-2-356- КЖИ-ТТ2	Технические требования к изготовлению арматурных и закладных изделий		
				Детали		
БЧ		1		ф 5ВрI ТУ 14-4-659-75 ℓ=1730	5	0,24 кг
БЧ		2		ф 5ВрI ТУ 14-4-659-75 ℓ=1150	10	0,16 кг

Н.контр.	Киселев	
Провер.	Ханин	
Инж.	Пешикова	
Рук.гр.	Смоляков	
ГИП	Седых	
Нач.ОСП	Пасева	

Взам. инв. № | Подпись и дата | Инв. № подл.

ТП 902-2-356- КЖИ-ЛТ-С8

Сетка арматурная С8

Стадия	Масса	Масштаб
ТР	2,8	

Лист | Листов 1

Госстрой СССР
Союзводоканалниипроект
Ростовский
ВОДОКАНАЛПРОЕКТ

18556-03 21 Формат 11

Альбом 3

Типовой проект 902-2-356

Развертка

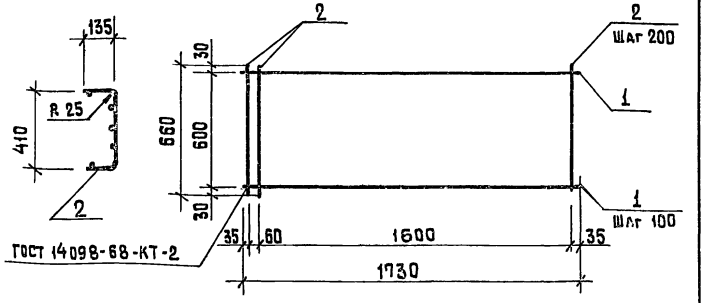

Формат	Зона	Поз.	Обозначение	Наименование	Кол.	Примечание
				Документация		
11			ТП 902-2-356 КЖИ-ТТ2	Технические требования к изготовлению арматурных и закладных изделий		
				Детали		
БЧ		1		ф4ВрI ТУ 14-4-659-75 ℓ=1730	7	0,16 кг
БЧ		2		ф 5ВрI ТУ 14-4-659-75 ℓ=660	10	0,10 кг

Н. контр.	Киселев	
Провер.	Ханин	
Инж.	Пешикова	
Рук. гр.	Смоляков	
ГИП	Седых	
Нач. ОСП	Пасева	

ТП 902-2-356 - КЖИ-ЛТ-С9

Сетка арматурная С9

Стадия	Масса	Масштаб
ТР	2,1	

Лист | Листов 1

Госстрой СССР
Союзводоканалниипроект
Ростовский
ВОДОКАНАЛПРОЕКТ

Инв. № подл. | Подпись и дата | Взам. инв. №

Формат 11

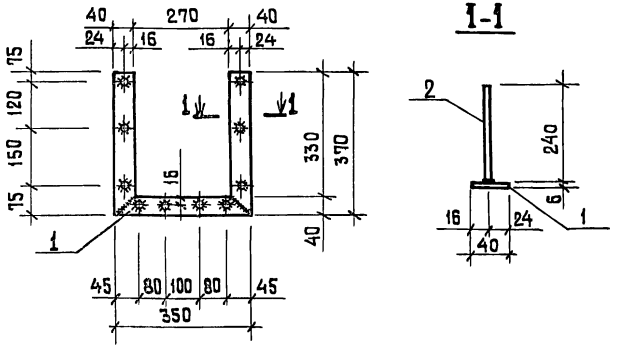

Формат	Зона	Поз.	Обозначение	Наименование	Кол.	Примечание
				Документация		
11			ТП 902-2-356 - КЖИ-ТТ2	Технические требования к изготовлению арматурных и закладных изделий		
				Детали		
БЧ		1		-40×6 ГОСТ 103-76 ℓ=1090	1	2,0 кг
БЧ		2		ф 8АIII ГОСТ 5781-75 ℓ=240	10	0,10 кг

Н. контр.	Киселев	
Провер.	Ханин	
Инж.	Пешикова	
Рук. гр.	Смоляков	
ГИП	Седых	
Нач. ОСП	Пасева	

ТП 902-2-356 КЖИ-ЛТ-МН1

Изделие закладное МН1

Стадия	Масса	Масштаб
ТР	3.0	

Лист | Листов 1

Госстрой СССР
Союзводоканалниипроект
Ростовский
ВОДОКАНАЛПРОЕКТ

Инв. № подл. | Подпись и дата | Взам. инв. №

10556-03 22

Формат 11

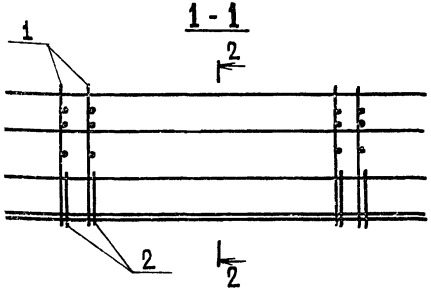

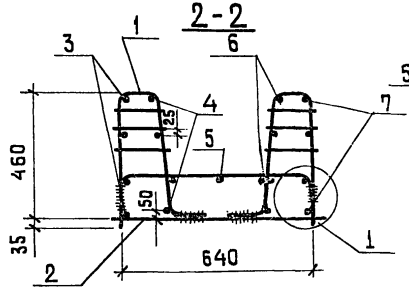

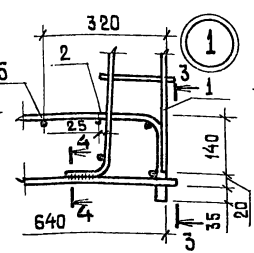

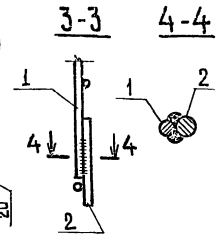

КП 1

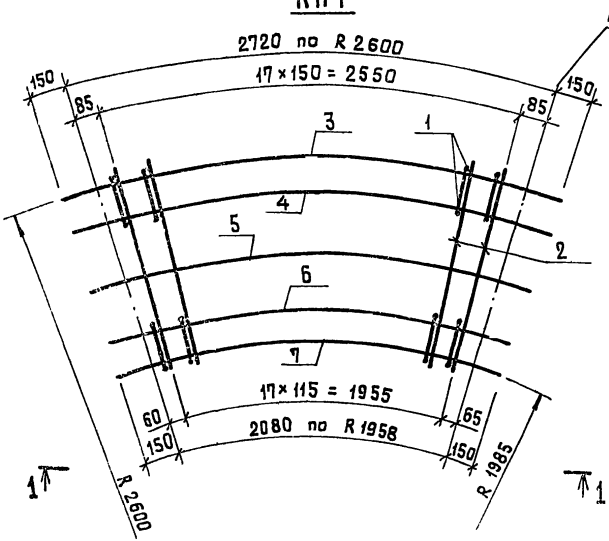

Формат	Зона	Поз.	Обозначение	Наименование	Кол.	Примечание
				Документация		
11			ТП 902-2-356 - КЖИ-ТТ2	Технические требования к изготовлению арматурных и закладных изделий		
				Сборочные единицы		
11		1	ТП 902-2-356 - КЖИ-КР1	Каркас плоский КР1	36	
11		2	-С1	Сетка арматурная С1	18	
				Детали		
БЧ		3		⌀6AIII ГОСТ 5781-75 ℓ = 3020	4	0,7 кг
БЧ		4		ℓср = 2925	4	0,65 кг
БЧ		5		ℓ = 2700	1	0,60 кг
БЧ		6		ℓср = 2480	4	0,55 кг
БЧ		7		ℓ = 2380	4	0,55 кг

1. При сборке пространственного каркаса соединение стержней КР1 и С1 внахлестку выполнять дуговой электросваркой, соединения поз. 3÷7 со стержнями КР1 и С1 - контактной сваркой с помощью сварочных клещей. Варить все места пересечения стержней.

Ведомость деталей

Поз.	Эскиз
3	3020 / R 2600
4	2945 ÷ 2905 / R 2525 ÷ 2485
5	2700 / R 2290
6	2460 ÷ 2500 / R 2060 ÷ 2100
7	2380 / R 1985

Н. контр.	Киселев	
Провер.	Ханин	
Инж.	Пешикова	
Рук. гр.	Смаляков	
ГИП	Седых	
Нач. ОСП	Пасева	

ТП 902-2-356 - КЖИ-КП1

Каркас пространственный КП 1

Стадия	Масса	Масштаб
ТР	66.2	
Лист	Листов 1	

Госстрой СССР Союзводоканалпроект Ростовский ВОДОКАНАЛПРОЕКТ

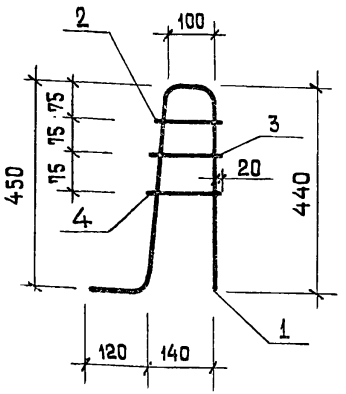

Формат	Зона	Поз.	Обозначение	Наименование	Кол.	Примечание
				Документация		
11			ТП 902-2-356- КЖИ-ТТ2	Технические требования к изготовлению арматурных и закладных изделий		
				Детали		
БЧ		1		ф 10 AIII ГОСТ 5.1459-72* ℓ=1110	1	0,7 кг
БЧ		2		ф 6 AI ГОСТ 5781-75 ℓ=145	1	0,04 кг
БЧ		3		ф 6 AI ГОСТ 5781-75 ℓ=155	1	0,035 кг
БЧ		4		ф 6 AI ГОСТ 5781-75 ℓ=165	1	0,039 кг

Н.контр.	Киселев		
Провер.	Ханин		
Инж.	Пешикова		
Рук.гр.	Смаляков		
ГИП	Седых		
Нач.ОСП	Пасева		

ТП 902-2-356- КЖИ-КР1

Каркас плоский КР1

Стадия	Масса	Масштаб
ТР	0,8	
Лист	Листов 1	

Госстрой СССР Союзводоканалниипроект Ростовский ВОДОКАНАЛПРОЕКТ

Инв.№ подл. | Подпись и дата | Взам.инв.№

Развертка

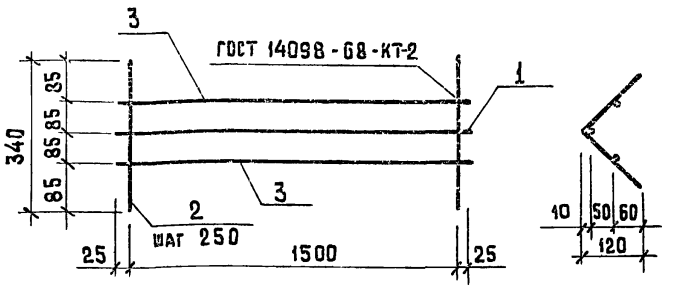

Формат	Зона	Поз.	Обозначение	Наименование	Кол.	Примечание
				Документация		
11			ТП 902-2-356- КЖИ-ТТ2	Технические требования к изготовлению арматурных и закладных изделий		
				Детали		
БЧ		1		ф 10 AI ГОСТ 5781-75 ℓ=1550	1	1,0 кг
БЧ		2		ф 6 AI ГОСТ 5781-75 ℓ=340	7	0,1 кг
БЧ		3		ф 6 AI ГОСТ 5781-75 ℓ=1550	2	0,35 кг

Н.контр.	Киселев		
Провер.	Ханин		
Инж.	Пешикова		
Рук.гр.	Смаляков		
ГИП	Седых		
Нач.ОСП	Пасева		

ТП 902-2-356- КЖИ-КР2

Каркас плоский КР2

Стадия	Масса	Масштаб
ТР	2,4	
Лист	Листов 1	

Госстрой СССР Союзводоканалниипроект Ростовский ВОДОКАНАЛПРОЕКТ

Инв.№ подл. | Подпись и дата | Взам.инв.№

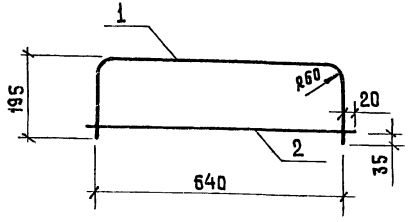

Формат	Зона	Поз.	Обозначение	Наименование	Кол.	Примечание
				Документация		
11			ТП 902-2-356- КЖИ-ТТ2	Технические требования к изготовлению арматурных и закладных изделий		
				Детали		
Б Ч		1		ф 12 А III ГОСТ 5.1459-72* ℓ=1030	1	0,9 кг
Б Ч		2		ф 12 А III ГОСТ 5.1459-72* ℓ=680	1	0,6 кг

Н. контр.	Киселев	
Провер.	Ханин	
Инж.	Пешикова	
Рук. гр.	Смолякав	
ГИП	Седых	
Нач. ОСП	Пасева	

ТП 902-2-356- КЖИ-С1

Сетка арматурная С1

Стадия	Масса	Масштаб
ТР.	1.5	
Лист	Листов 1	

Госстрой СССР Союзводоканалниипроект Ростовский ВОДОКАНАЛПРОЕКТ

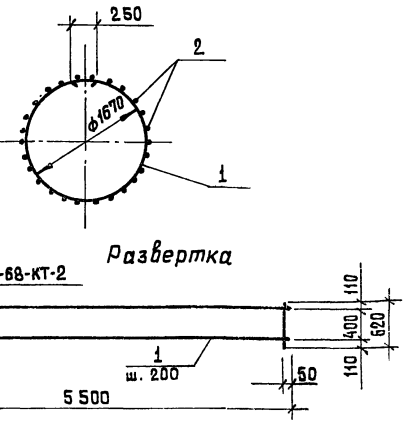

Формат	Зона	Поз.	Обозначение	Наименование	Кол.	Примечание
				Документация		
11			ТП 902-2-356- КЖИ-ТТ2	Технические требования к изготовлению арматурных и закладных изделий		
				Детали		
Б Ч		1		ф 8 АI ГОСТ 5781-75 ℓ=5500	3	2,2 кг
Б Ч		2		ф 8 АI ГОСТ 5781-75 ℓ=620	28	0,2 кг

Н. контр.	Киселев	
Провер.	Ханин	
Инж.	Пешикова	
Рук. гр.	Смолякав	
ГИП	Седых	
Нач. ОСП	Пасева	

ТП 902-2-356- КЖИ-С2

Сетка арматурная С2

Стадия	Масса	Масштаб
ТР	12.2	
Лист	Листов 1	

Госстрой СССР Союзводоканалниипроект Ростовский ВОДОКАНАЛПРОЕКТ

Взам. инв. № | Подпись и дата | Инв. № подл.

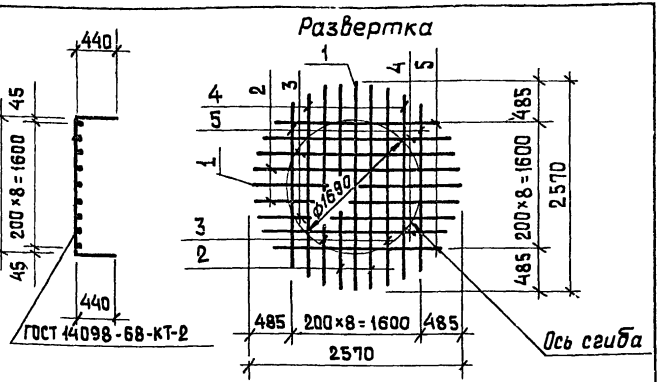

Формат	Зона	Поз.	Обозначение	Наименование	Кол.	Примечание
				Документация		
11			ТП 902-2-356-КЖИ-ТТ2	Технические требования		
				к изготовлению арматур-		
				ных и закладных изделий		
				Детали		
БЧ		1		ф8AI ГОСТ 5781-75 ℓ=2570	2	1,0 кг
БЧ		2		ф8AI ГОСТ 5781-75 ℓ=2539	4	1,0 кг
БЧ		3		ф8AI ГОСТ 5781-75 ℓ=2442	4	1,0 кг
БЧ		4		ф8AI ГОСТ 5781-75 ℓ=2273	4	0,9 кг
БЧ		5		ф8AI ГОСТ 5781-75 ℓ=2011	4	0,8 кг

Инв. № подл. | Подпись и дата | Взам. инв. №

Н. контр.	Киселев	
Провер.	Ханин	
Инж.	Пещикова	
Рук. гр.	Смолякав	
ГИП	Седых	
Нач. ОСП	Пасева	

ТП 902-2-356-КЖИ-С3

Сетка арматурная С3

Стадия	Масса	Масштаб
ТР	16.8	
Лист	Листов 1	

Госстрой СССР Союзводоканалниипроект Ростовский ВОДОКАНАЛПРОЕКТ

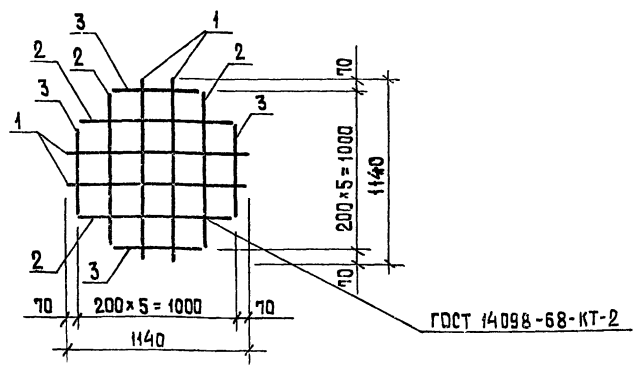

Формат	Зона	Поз.	Обозначение	Наименование	Кол.	Примечание
				Документация		
11			ТП 902-2-356-КЖИ-ТТ2	Технические требования		
				к изготовлению арматур-		
				ных и закладных изделий		
				Детали		
БЧ		1		ф8AI ГОСТ 5781-75 ℓ=1140	4	0,5 кг
БЧ		2		ф8AI ГОСТ 5781-75 ℓ=969	4	0,4 кг
БЧ		3		ф8AI ГОСТ 5781-75 ℓ=547	4	0,2 кг

Инв. № подл. | Подпись и дата | Взам. инв. №

Н. контр.	Киселев	
Провер.	Ханин	
Инж.	Пешикова	
Рук. гр.	Смолякав	
ГИП	Седых	
Нач. ОСП	Пасева	

ТП 902-2-356-КЖИ-С4

Сетка арматурная С4

Стадия	Масса	Масштаб
ТР	4,4	
Лист	Листов 1	

Госстрой СССР Союзводоканалниипроект Ростовский ВОДОКАНАЛПРОЕКТ

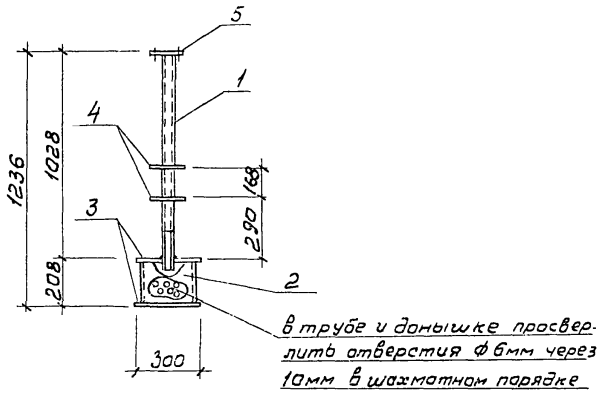

1. Сварку производить электродами типа Э42 в соответствии с СН 393-78.
2. Изделие металлизировать.

Формат	Зона	поз.	Обозначение	Наименование	Кол.	Примечание
				Документация		
11			902-2-356 - КЖИ-ТТ2	Технические требования к изготовлению арматурных и закладных изделий.		
				Детали		
БЧ		1		Труба ф57×3. ГОСТ 10704-76* ℓ=1050	1	4,2 кг
БЧ		2		" ф273×6, ГОСТ 10704-76* ℓ=200	1	8,0 кг
БЧ		3		-300×4. ГОСТ 82-70*, ℓ=300	2	2,8 кг
БЧ		4		-160×4 ГОСТ 82-70* ℓ=160	2	0,8 кг
БЧ		5		Фланец Ду50 ГОСТ 12820-80	1	1,0 кг

ТП 902-2-356-КЖИ-МН1

Нач. отд.	Величко	
Н. контр.	Киселев	
Провер.	Хонин	
Ст. тех.	Дворцевой	
Рук. гр.	Смоляков	
ГИП	Седых	
Нач. отд.	Пасева	

Изделие закладное МН1

Стадия	Масса	Масштаб
ТР	20,4	1:50
Лист	Листов 1	

Сталь класса С38/23 марка Вст3кп2

Госстрой СССР Союзводоканалниипроект Ростовский ВОДОКАНАЛПРОЕКТ

Альбом 3

Типовой проект 902-2-356

Взам. инв. №

Подпись и дата

Инв. № подл.

ВС 3

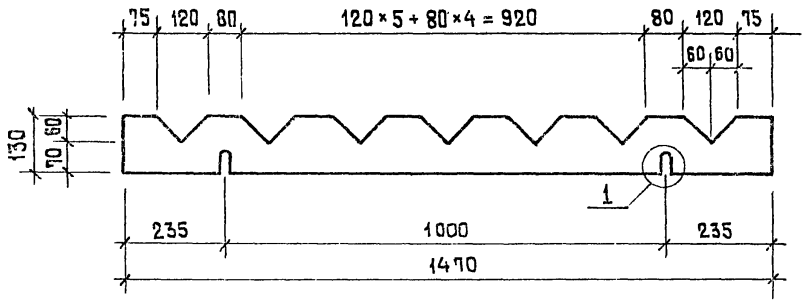

ВС 2

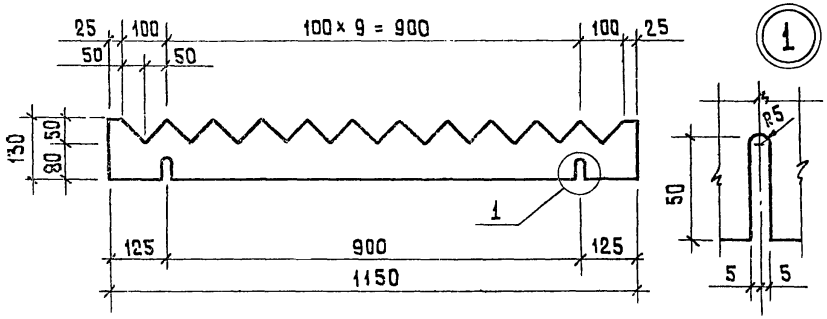

ВС 1

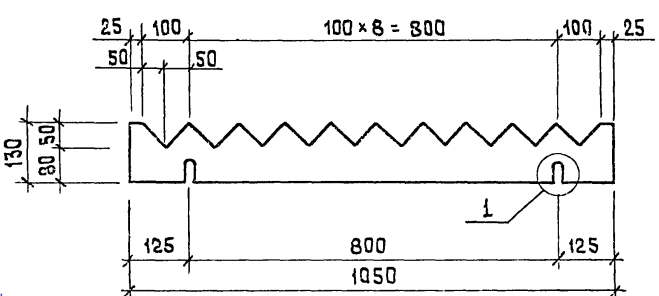

Формат	Зона	Поз.	Обозначение	Наименование	Кол.	Примечание
				ВС 1		
				Детали		
12				Водослив зубчатый δ=3мм	1	0,57кг
				ВС 2		
				Детали		
12				Водослив зубчатый δ=3мм	1	0,62кг
				ВС 3		
				Детали		
12				Водослив зубчатый δ=3мм	1	0,80кг

Н. контр.	Киселев	
Провер.	Ханин	
Инж.	Пешикова	
Рук. гр.	Смоляков	
ГИП	Седых	
Нач. отд	Пасева	

ТП 902-2-356 - КЖИ-ВС1÷ВС3

Зубчатые водосливы ВС1, ВС2, ВС3

Стадия	Масса	Масштаб
ТР		
Лист	Листов 1	

Винипласт листовой марки ВН толщиной 3 мм по ГОСТ 9639-71

Госстрой СССР Союзводоканалниипроект Ростовский ВОДОКАНАЛПРОЕКТ

18556-03 (28) Формат 12

gost.e-ecolog.ru