ТИПОВАЯ ДОКУМЕНТАЦИЯ НА СТРОИТЕЛЬНЫЕ СИСТЕМЫ И ИЗДЕЛИЯ ЗДАНИЙ И СООРУЖЕНИЙ

СЕРИЯ 1.832.1-9

СТЕНОВЫЕ ДВУХСЛОЙНЫЕ ПАНЕЛИ ИЗ ЛЕГКИХ БЕТОНОВ ДЛЯ СЕЛЬСКОХОЗЯЙСТВЕННЫХ ЗДАНИЙ

ВЫПУСК 2

АРМАТУРНЫЕ И ЗАКЛАДНЫЕ ИЗДЕЛИЯ

17301
ЦЕНА ~~0-80~~
1-15

gost.e-ecolog.ru

ЦЕНТРАЛЬНЫЙ ИНСТИТУТ ТИПОВОГО ПРОЕКТИРОВАНИЯ
ГОССТРОЯ СССР

Москва, А-445, Смольная ул. 22

Сдано в печать 1/ 1982 года

Заказ № 257 Тираж 1600 экз.

ТИПОВАЯ ДОКУМЕНТАЦИЯ НА СТРОИТЕЛЬНЫЕ СИСТЕМЫ И ИЗДЕЛИЯ ЗДАНИЙ И СООРУЖЕНИЙ

СЕРИЯ 1.832.1-9

СТЕНОВЫЕ ДВУХСЛОЙНЫЕ ПАНЕЛИ ИЗ ЛЕГКИХ БЕТОНОВ ДЛЯ СЕЛЬСКОХОЗЯЙСТВЕННЫХ ЗДАНИЙ

ВЫПУСК 2

АРМАТУРНЫЕ И ЗАКЛАДНЫЕ ИЗДЕЛИЯ

ГИПРОНИСЕЛЬХОЗ

Гл. инж. ин-та — М.М. Лукьянов
Нач. отд. СК — И.Н. Котов
Гл. инж. этд. — М.Я. Кацман
Гл. спец. — Э.С. Герцева

НИИЖБ

Зам. директора — Н.Н. Коробин
Рук. сектора — Ю.В. Шиненков
Ст. научн. сотр. — А.А. Евдокимов

ЦНИИЭПсельстрой

Зам директора — В.А Заренин
Гл. инж. ин-та — Е.М Дедов

Утверждены

Госстроем СССР постановлением от 9 июня 1981 г N 89

и введены в действие с 1 августа 1981 г

СОДЕРЖАНИЕ

Обозначение	Наименование	Стр.
I.832.I-9.2.0000000ПЗ	Пояснительная записка	3
I.832.I-9.2.0000001	Сводная спецификация стержней арматурных	4
I.832.I-9.2.0011000	Каркас пространственный КП КП1÷КП26	5-6
I.832.I-9.2.0011000СБ	Каркас пространственный КП КП1÷КП26	7-8
I.832.I-9.2.0012004	Стержень арматурный	8
I.832.I-9.2.0011001	Петля для подъема ПМ	9
I.832.I-9.2.0011100	Каркас плоский	10-11
I.832.I-9.2.0011100СБ	Каркас плоский	12
I.832.I-9.2.0011101	Стержень арматурный	13
I.832.I-9.2.0012000	Изделие закладное М1	13
I.832.I-9.2.0021000	Каркас пространственный КП КП27÷КП46	14
I.832.I-9.2.0021000СБ	Каркас пространственный КП КП27÷КП46	15
I.832.I-9.2.0022000	Каркас пространственный КП КП47÷КП66	
I.832.I-9.2.0022000СБ	Каркас пространственный КП КП47÷КП66	17
I.832.I-9.2.0031000	Каркас пространственный КП КП67÷КП78	18
I.832.I-9.2.0061000	Каркас пространственный КП КП79÷КП90	19
I.832.I-9.2.0091000	Каркас пространственный КП КП91÷КП102	20
I.832.I-9.2.0121000	Каркас пространственный КП КП103÷КП108	21
I.832.I-9.2.0122000	Каркас пространственный КП КП109÷КП123	22
I.832.I-9.2.0122000СБ	Каркас пространственный КП КП109÷КП123	23
I.832.I-9.2.0141000	Каркас пространственный КП КП124÷КП129	24

ПОЯСНИТЕЛЬНАЯ ЗАПИСКА

I. Выпуск 2 серии I.832.I-9 содержит рабочие чертежи арматурных и закладных изделий панелей.

2. Рабочие чертежи панелей приведены в выпуске I настоящей серии.

3. Арматурные изделия должны отвечать требованиям ГОСТ I0922-75 "Арматурные изделия и закладные детали сварные для железобетонных конструкций. Технические требования и методы испытаний"

4. Плоские каркасы должны изготовляться при помощи контактной сварки, при этом сварке подлежат все пересечения стержней.

5. Размеры каркасов даны по осям и торцам стержней.

6. Замкнутые монтажные петли должны изготовляться на станках-автоматах, позволяющих механизировать процесс их производства. Замкнутость петель обеспечивается контактной точечной или стыковой сваркой концов стержней.

7. Объединение плоских каркасов и монтажных петель в пространственный следует производить в следующем порядке:
- установить на один из плоских каркасов пространственного каркаса панели замкнутые монтажные петли (рис.I);
- повернуть петли в плоскости каркаса до полного соприкасания с продольной арматурой каркаса и зафиксировать ее положение точечной сваркой или вязальной проволокой (рис.2);
- собрать пространственный каркас из плоских каркасов.

Причем, плоский каркас с двумя замкнутыми монтажными петлями расположить вторым от верха панели с привязкой,указанной на рабочих чертежах.

Объединение плоских каркасов в пространственный производить с помощью электросварочных клещей.

			1.832.1-9.2.0000000ПЗ		
Нач.отд.	Копов		Пояснительная записка	Стадия	Лист	Листов
Гл.инж.отд.	Кацман			Р	1	2
Гл.спец.	Герцева			ГИПРОНИСЕЛЬХОЗ	
Рук.гр.	Люхина				

Инв.№ подл. | Подпись и дата | Взам. инв.№

8. Сварку производить в соответствии с ГОСТ I9292-73 "Соединения сварных элементов замкнутых деталей сборных железобетонных конструкций" и с "Указаниями по сварке соединений арматуры и замкнутых деталей железобетонных конструкций" СН 393-78.

9. Монтажные петли должны изготовляться из горячекатаной гладкой арматурной стали класса А-I марок ВстЗсп2 и ВстЗпс2 или из арматурной стали периодического профиля класса А-II марки I0ГТ по ГОСТ 578I-75.

Сталь марки ВстЗпс2 не допускается применять для монтажных петель, предназначенных для подъема и монтажа панелей при температуре ниже минус 40°С.

I0. Для изготовления закладных изделий должна приниматься углеродистая сталь класса С38/23.

Марку стали следует назначать с учетом эксплуатационных условий согласно приложению 4 главы СНиП II-2I-75.

II. Открытые поверхности закладных изделий должны быть защищены соответствующими антикоррозионными покрытиями согласно требованиям главы СНиП II-28-73*.

Конкретные указания по антикоррозионной защите должны быть приведены в составе проекта здания.

Рис. 1

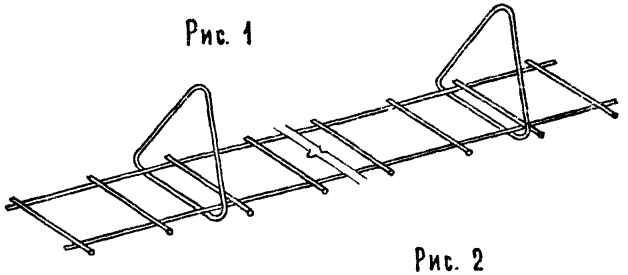

Рис. 2

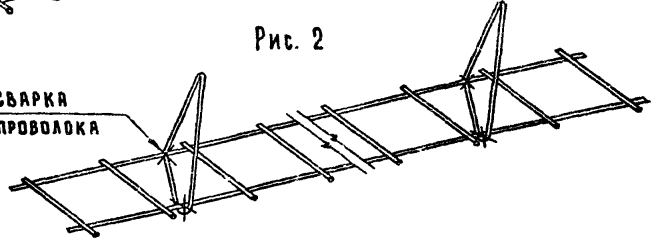

Инв.№ подл. | Подпись и дата | Взам. инв.№

17301 4

Обозначение	ф мм и класс арматуры	Длина мм	Масса	Примечание
1.832.1-9.2.0000001	ф4 BpI	170	0,02	
-01	ф4 BpI	220	0,02	
-02	ф4 BpI	270	0,02	
-03	ф4 BpI	370	0,03	
-04	ф4 BpI	470	0,04	
-05	ф4 BpI	560	0,05	ТУ14-4-659-75
-06	ф4 BpI	860	0,08	
-07	ф4 BpI	1160	0,1	
-08	ф4 BpI	1460	0,1	
-09	ф4 BpI	1760	0,2	
-10	ф4 BpI	2060	0,2	
-11	ф4 BpI	2360	0,2	
-12	ф6 AIII	250	0,06	
-13	ф6 AIII	280	0,06	
-14	ф6 AIII	310	0,07	
-15	ф6 AIII	550	0,1	
-16	ф6 AIII	650	0,1	
-17	ф6 AIII	1150	0,3	
-18	ф6 AIII	1500	0,3	ГОСТ 5781-75
-19	ф6 AIII	1650	0,4	
-20	ф6 AIII	1700	0,4	
-21	ф6 AIII	1750	0,4	
-22	ф6 AIII	2950	0,7	
-23	ф6 AIII	5950	1,3	
-24	ф6 AIII	6000	1,3	

Гл. отд.	Котов		
Гл. спец.	Кацман		
Ст. инж.	Герцева		
Проверил	Матвеева		
	Лохина		

1.832.1-9.2.0000001

Сводная спецификация стержней арматурных

Стадия	Лист	Листов
Р	1	2

ГИПРОНИСЕЛЬХОЗ

Инв. № подл. | Подпись и дата | Взам. инв. №

Обозначение	ф мм и класс арматуры	Длина мм	Масса	Примечание
1.832.1-9.2.0000001-25	⌀6 AIII	6150	1,4	
-26	⌀6 AIII	6200	1,4	
-27	⌀6 AIII	6250	1,4	
-28	⌀6 AIII	6350	1,4	
-29	⌀6 AIII	6450	1,4	ГОСТ 5781-75
-30	⌀8 AIII	5950	2,3	
-31	⌀8 AIII	6000	2,4	
-32	⌀8 AIII	6150	2,4	
-33	⌀8 AIII	6200	2,4	
-34	⌀8 AIII	6250	2,5	
-35	⌀8 AIII	6350	2,5	
-36	⌀8 AIII	6450	2,5	
-37	⌀10 AIII	5950	3,7	
-38	⌀10 AIII	6000	3,7	ГОСТ 5.1459-72*
-39	⌀10 AIII	6450	4,0	

1.832.1-9.2.0000001 Лист 2

Формат	Зона	Поз.	Обозначение	Наименование	Кол. на исполнение 1.832.1-9.0011000 –	01	02	03	04	05	06	07	08	09	10	11	Примечание
				Документация													
12Г			1.832.1-9.2.0011000СБ	Сборочный чертеж													
			1.832.1-9.2.0000000 ПЗ	Пояснительная записка													
				Сборочные единицы													
12Г		1	1.832.1-9.2.0011100 -01	Каркас плоский Кр2	2	2	2	2									
			-03	Каркас плоский Кр4					2	2	2	2					
			-04	Каркас плоский Кр5												2	
			-05	Каркас плоский Кр6										2	2		
			-06	Каркас плоский Кр7									2				
12Г		2	1.832.1-9.2.0011100	Каркас плоский Кр1		1	2	4									
			-01	Каркас плоский Кр2	1												
			-02	Каркас плоский Кр3						1	2	4					
			-03	Каркас плоский Кр4					1								
			-04	Каркас плоский Кр5									1	1	2	3	
				Детали													
11В		3	1.832.1-9.2.0011001	Петля для подъема ПМ10-1	2												
			-02	Петля для подъема ПМ12-1					2	2			2				
			-04	Петля для подъема ПМ12-3		2											
			-05	Петля для подъема ПМ14-1										2			
			-06	Петля для подъема ПМ14-2			2										
			-08	Петля для подъема ПМ16-2				2			2						
			-10	Петля для подъема ПМ18-1								2					
			-12	Петля для подъема ПМ18-2											2		
			-13	Петля для подъема ПМ20-1												2	
11В		4	1.832.1-9.2.0000001 -05	Стержень арматурный	20				20				20				
			-06	Стержень арматурный		20				20				20			
			-07	Стержень арматурный			20				20				20		
			-09	Стержень арматурный				20				20				20	

Исполнения 12-25 см лист 2

Нач.отд.	Котов	
Гл.инж.отд.	Кацман	
Гл.спец.	Герцева	
Инженер	Гусева	
Провер.	Люхина	

1.832.1-9.2.0011000

Каркас пространственный КП КП1 ÷ КП26

Стадия	Лист	Листов
Р	1	2

ГИПРОНИСЕЛЬХОЗ

17301 6

Формат	Зона	Поз.	Обозначение	Наименование	Кол. на исполнение 1.832.1-9.2.0011000														Примечание
					12	13	14	15	16	17	18	19	20	21	22	23	24	25	
				Документация															
			1.832.1-9.2.0011000СБ	Сборочный чертеж															
			1.832.1-9.2.0000000ПЗ	Пояснительная записка															
				Сборочные единицы															
12Г		1	1.832.1-9.2.0011100 -07	Каркас плоский КР8						2	2								
			-08	Каркас плоский КР9				2	2										
			-09	Каркас плоский Кр10	2	2	2												
			-10	Каркас плоский Кр11														2	
			-11	Каркас плоский Кр12												2	2		
			-12	Каркас плоский Кр13								2	2	2	2				
12Г		2	1.832.1-9.2.0011100 -07	Каркас плоский КР8	1	1	1	2	2	3	3								
			-10	Каркас плоский КР11										1	1			3	
			-11	Каркас плоский КР12												2	2		
			-12	Каркас плоский КР13								1	1						
				Детали															
4В		3	1.832.1-9.2.0011001 -02	Петля для подъема ПМ12-1	2														
			-05	Петля для подъема ПМ14-1		2						2							
			-07	Петля для подъема ПМ16-1									2						
			-09	Петля для подъема ПМ16-3			2							2					
			-11	Петля для подъема ПМ18-2				2							2				
			-14	Петля для подъема ПМ20-2					2							2			
			-17	Петля для подъема ПМ22-2						2							2		
			-20	Петля для подъема ПМ25-2							2							2	
4Б		4	1.832.1-9.2.0000001 -05	Стержень арматурный	20	20						20	20						
			-06	Стержень арматурный			20							20	20				
			-07	Стержень арматурный				20	20							20	20		
			-09	Стержень арматурный						20	20							20	

Взам. инв. № | Подпись и дата | Инв. № подл.

1.832.1-9.2.0011000

Лист 2

17301 7

Рис. 1

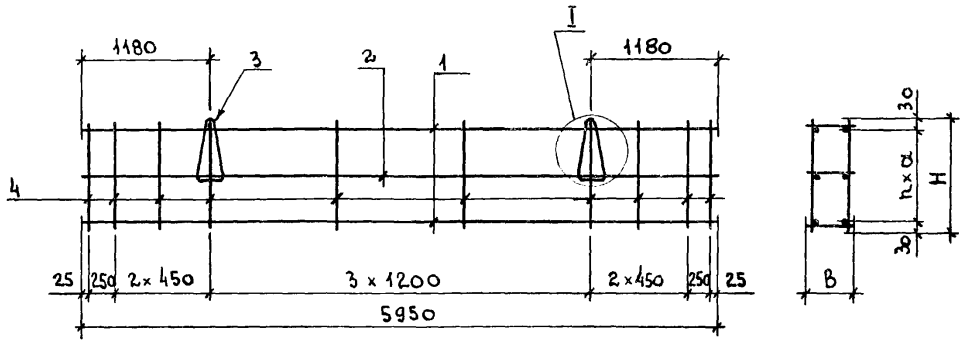

Рис. 2

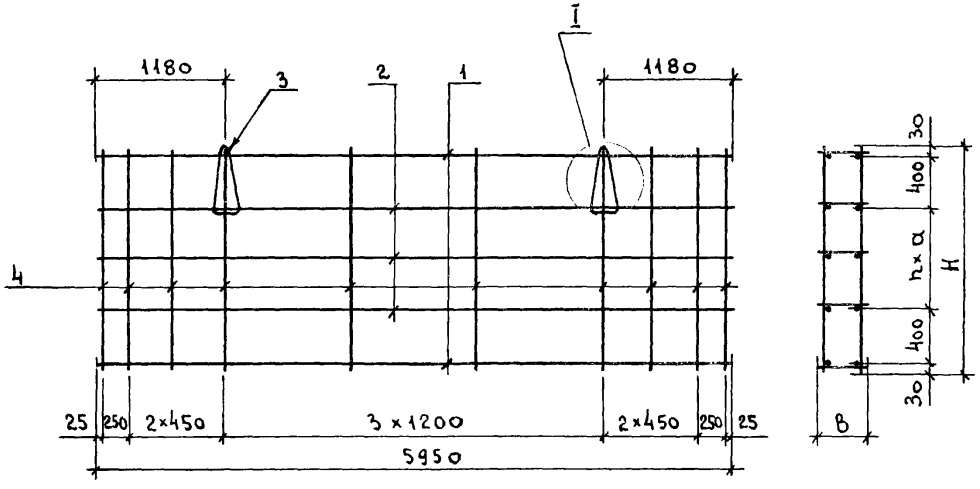

I

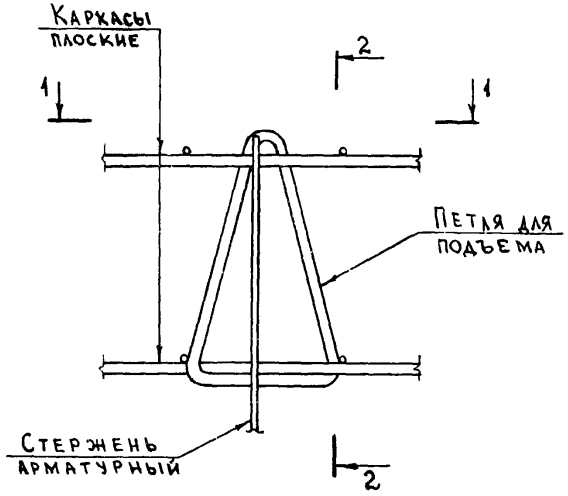

2 – 2

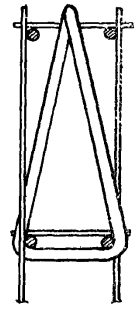

1 – 1

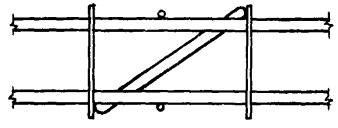

1. Таблица исполнения дана на листе 2.
2. Каркасы пространственные изготовлять в кондукторе при помощи контактной точечной сварки электросварочными клещами.

Нач. отд.	Котов		1.832.1-9.2.0011000 СБ	
Гл. инж. отд	Кацман			
Гл. спец.	Герцева		Каркас пространственный КП КП1 ÷ КП26	Стадия: Р; Масса: См. табл.; Масштаб:
Ст. инж.	Кузьмина			Лист 1; Листов 2
Проверил	Люхина			ГИПРОНИСЕЛЬХОЗ

Обозначение	Марка	Рис.	Размеры, мм			n	Масса
			H	B	a		
1.832.1-9.2.0011000	КП1	1	560	170	250	2	17.2
– 01	КП2		860		400		17.0
– 02	КП3	2	1160		300	1	21.2
– 03	КП4		1760			3	30.2
– 04	КП5	1	560	220	250	2	17.8
– 05	КП6	2	860		400		16.4
– 06	КП7		1160		300	1	22.2
– 07	КП8		1760			3	31.4
– 08	КП9	1	560	270	250	2	21.8
– 09	КП10	2	860		300	1	18.6
– 10	КП11		1160		300	1	25.0
– 11	КП12		1760		450	2	26.6
– 12	КП13	1	560	370	250	2	22.4
– 13	КП14						23.8
– 14	КП15		860		400		25.8
– 15	КП16		1160		300	1	25.8
– 16	КП17						27.2
– 17	КП18	2	1760		450	2	30.2
– 18	КП19						32.8
– 19	КП20	2	560	470	250	2	29.1
– 20	КП21						30.1
– 21	КП22		860		400		26.5
– 22	КП23						27.9
– 23	КП24	1	1160		300	1	32.2
– 24	КП25						34.0
– 25	КП26	2	1760		450	2	34.3

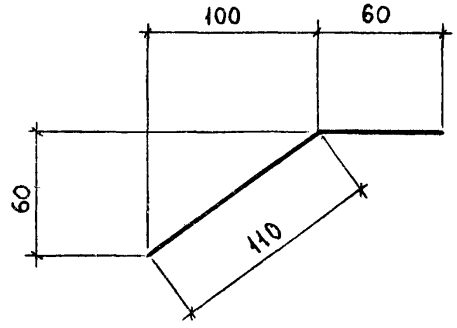

			1.832.1-9.2.0012004
		Стержень арматурный	Стадия: Р; Масса: 0,1; Масштаб:
			Лист; Листов 1
Нач. отд.	Котов	Ф10 А-III ГОСТ 5.1459-72*	ГИПРОНИСЕЛЬХОЗ
Гл. инж. отд.	Кацман		
Гл. спец.	Герцева		
Инженер	Гусева		
Проект	Лихина		

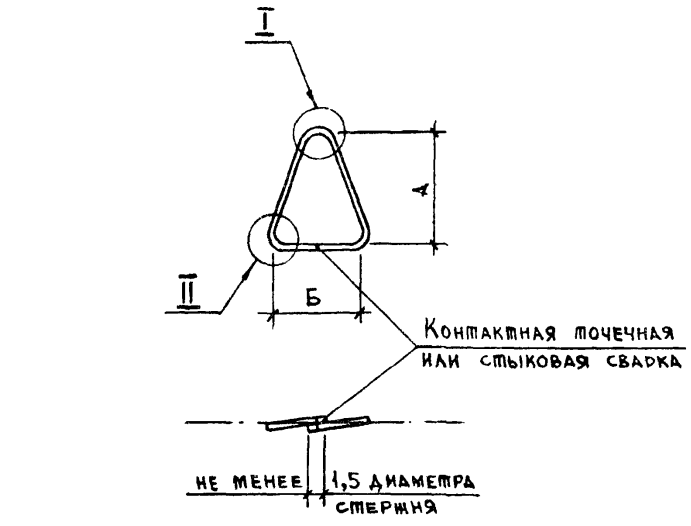

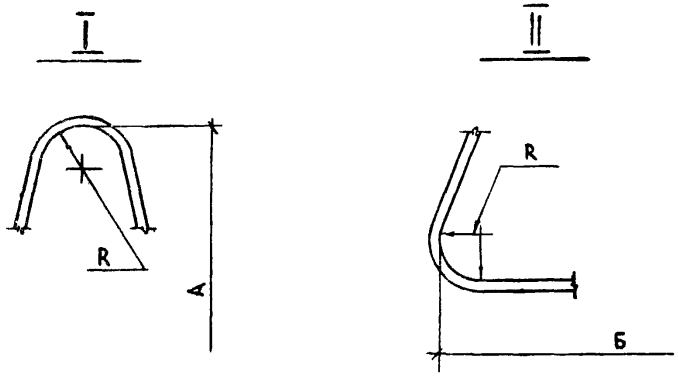

Обозначение	Марка	Диаметр ф мм	Размеры, мм А	Б	R	Длина заготовки L мм	Масса
1.832.1-9.2.0011001	ПМ10-1	10	280			1040	0,6
-01	ПМ 10-2		430	330		1320	0,8
-02	ПМ 12-1	12	280			1050	0,9
-03	ПМ 12-2			500		1320	1,2
-04	ПМ 12-3		430	330			
-05	ПМ 14-1	14	280	500	30	1330	1,6
-06	ПМ 14-2		430	330			
-07	ПМ 16-1	16	280	500		1340	2,1
-08	ПМ 16-2		410	330			
-09	ПМ 16-3			500		1480	2,3
-10	ПМ 18-1	18		330		1350	2,7
-11	ПМ 18-2			500		1500	3,0
-12	ПМ 18-3		280			1330	2,7
-13	ПМ 20-1	20	410	330	40	1320	3,3
-14	ПМ 20-2			500		1520	3,7
-15	ПМ 20-3		280			1340	3,3
-16	ПМ 22-1	22	410	330		1330	4,0
-17	ПМ 22-2			500		1530	4,6
-18	ПМ 22-3		280			1350	4,0
-19	ПМ 25-1	25	410	330		1340	5,2
-20	ПМ 25-2			500		1540	5,9

Нач.отд.	Котов				
Гл.инж.отд.	Кацман				
Гл.спец.	Герцева				
Ст.инж.	Вартина				
Проверил	Люхина				

1.832.1-9.2.0011001

Петля для подъема ПМ

Стадия	Масса	Масштаб
Р	см. табл.	

Лист 1 Листов 2

А-I ГОСТ 5781-75

ГИПРОНИСЕЛЬХОЗ

Инв. № подл. | Подпись и дата | Взам. инв. №

1.832.1-9.2.0011001 Лист 2

Формат	Зона	Поз.	Обозначение	Наименование	Кол. на исполнение 1.832.1-9.2.0011100-																						Примечание
					–	01	02	03	04	05	06	07	08	09	10	11	12	13	14	15	16	17	18	19	20		
				Документация																							
12г			1.832.1-9.2.0011100 СБ	Сборочный чертеж																							
				Детали																							
11в		1	1.832.1-9.2.000000 – 23	Стержень арматурный	2		2					2			2												
			– 30	Стержень арматурный		2		2		2			2			2											
			– 37	Стержень арматурный							2			2			2										
			– 25	Стержень арматурный														1									
			– 32	Стержень арматурный															1								
			– 26	Стержень арматурный																1							
			– 33	Стержень арматурный																	1						
			– 34	Стержень арматурный																			1				
			– 27	Стержень арматурный																		1					
			– 28	Стержень арматурный																				1			
			– 35	Стержень арматурный																					1		
		2	– 00	Стержень арматурный	22	22												22	22								
			– 01	Стержень арматурный			22	22												21	21						
			– 02	Стержень арматурный					22	22	22											21	21				
			– 03	Стержень арматурный								22	22	22										21	21		
			– 04	Стержень арматурный											22	22	22										
		3	– 24	Стержень арматурный														1		1		1		1			
			– 31	Стержень арматурный															1		1		1		1		
		4	– 12	Стержень арматурный														1	1								
			– 13	Стержень арматурный																1	1						
			– 14	Стержень арматурный																		1	1				
			– 15	Стержень арматурный																				1	1		
11в		5	1.832.-1-9.2.0011101	Стержень арматурный																1	1						
			– 01	Стержень арматурный																		1	1				
			– 02	Стержень арматурный																				1	1		

Исполнения 21÷38 см. лист 2

Нач. отд.	Котов	
Гл. инж. отд.	Кацман	
Гл. спец.	Герцева	
Ст. инж.	Матвеева	
Проверил	Люхина	

1.832.1-9.2.0011100

Каркас плоский

Стадия	Лист	Листов
Р	1	2

ГИПРОНИСЕЛЬХОЗ

17301 11

Формат	Зона	Поз.	Обозначение	Наименование	Кол. на исполнение 1.832.1-9.2.0011100- 21	22	23	24	25	26	27	28	29	30	31	32	33	34	35	36	37	38	Примечание
				Документация																			
12г			1.832.1-9.2.0011100 СБ	Сборочный чертеж																			
				Детали																			
11в		1	1.832.1-9.2.0000001 - 39	Стержень арматурный			1																
			- 29	Стержень арматурный	1																		
			- 36	Стержень арматурный		1																	
			- 22	Стержень арматурный				2	2	2	2	2	2										
			- 19	Стержень арматурный										1									
			- 20	Стержень арматурный											1								
			- 21	Стержень арматурный												1							
			- 17	Стержень арматурный													2	2	2				
			- 15	Стержень арматурный																2	2	2	
11в		2	1.832.1-9.2.0000001	Стержень арматурный				12			10			7			6			4			
			- 01	Стержень арматурный					12			10			6			6			4		
			- 02	Стержень арматурный						12			10			6			6			4	
			- 04	Стержень арматурный	21	21	21																
11в		3	1.832.1-9.2.0000001 - 24	Стержень арматурный	1																		
			- 31	Стержень арматурный		1																	
			- 18	Стержень арматурный										1	1	1							
			- 38	Стержень арматурный			1																
			- 12	Стержень арматурный										1									
			- 13	Стержень арматурный											1								
			- 14	Стержень арматурный												1							
			- 15	Стержень арматурный	1	1	1																
11в		5	1.832.1-9.2.0011101	Стержень арматурный											1								
			- 01	Стержень арматурный												1							
			- 03	Стержень арматурный	1	1	1																

Инв. № подл. | Подпись и дата | Взам. инв. №

1.832.1-9.2.0011100

Лист 2

17301 12

Рис.1

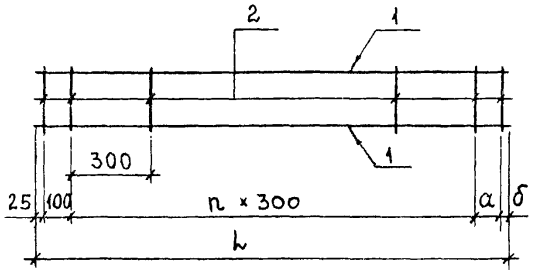

Рис.2

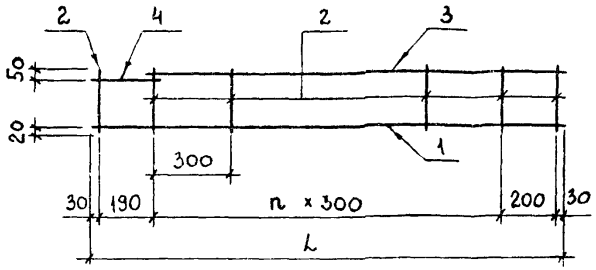

Рис.3

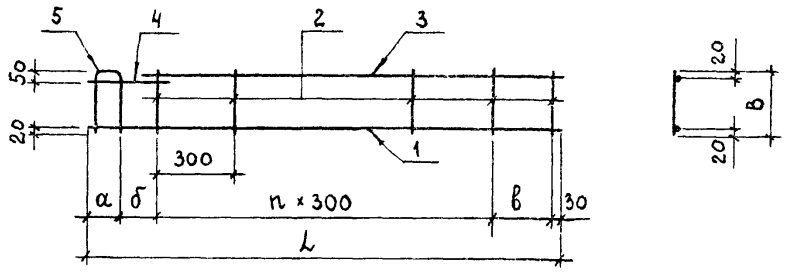

Обозначение	Марка	Рис.	Размеры, мм					n	Масса
			l	B	а	б	в		
1.832.1-9.2.0011100	КР1	1	5950	170	100	25	–	19	3,0
– 01	КР2								5,0
– 02	КР3			220					3,0
– 03	КР4								5 0
– 04	КР5			270					3 2
– 05	КР6								5,3
– 06	КР7								7,9
– 07	КР8			370					3,4
– 08	КР9								5,5
– 09	КР10								8 1
– 10	КР11			470					3,7
– 11	КР12								5.7
– 12	КР13								8,3
– 13	КР14	2	6150	170	–	–	–	19	3,2
– 14	КР15								5,3
– 15	КР16	3	6200	220	80	170	220	19	3,2
– 16	КР17								5,3
– 17	КР18		6250	270	130	150	240		3,4
– 18	КР19								5,5
– 19	КР20		6350	370	230	290	100		3,5
– 20	КР21								5,7
– 21	КР22		6450	470	330	190	200		3,8
– 22	КР23								6,0

Обозначение	Марка	Рис.	Размеры, мм					n	Масса
			l	B	а	б	в		
1.832.1-9.2.0011100 – 23	КР24	3	6450	470	330	190	200	19	9,1
– 24	КР25	1	2950	170	100	25	–	9	1,6
– 25	КР26			220					1,6
– 26	КР27			270					1,6
– 27	КР28			170	0	420		8	1,6
– 28	КР29			220					1,6
– 29	КР30			270					1,6
– 30	КР31	2	1650	170	–	–	–	4	0,9
– 31	КР32	3	1700	220	80	170	220		0,9
– 32	КР33		1750	270	130	150	240		1,0
– 33	КР34	1	1150	170	100	25	–	3	0,7
– 34	КР35			220					0,7
– 35	КР36			270					0,7
– 36	КР37		550	170				1	0,3
– 37	КР38			220					0,3
– 38	КР39			270					0,3

Нач.отд.	Котов	
Гл.инж.отд.	Кацман	
Гл.спец.	Герцева	
Инженер.	Гусева	
Провер.	Люхина	

1.832.1-9.2.0011100СБ

Каркас плоский

Стадия	Масса	Масштаб
Р	см. табл.	
Лист	Листов 1	

ГИПРОНИСЕЛЬХОЗ

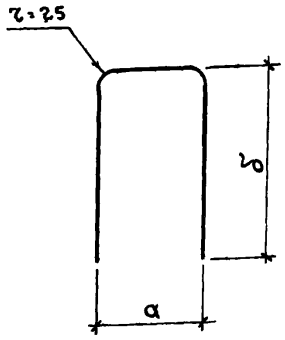

Обозначение	a мм	δ мм	Общая длина мм	Масса
1.832.1-9.2.0011101	50	220	470	0,04
-01	100	270	620	0,06
-02	200	370	920	0,08
-03	300	470	1220	0,11

Инв.№ подл. | Подпись и дата | Взам. инв.№

Нач.отд.	Котов	
Гл.инж.отд.	Кацман	
Гл. спец.	Герцева	
Ст. инж.	Кузьмина	
Проверил	Люхина	

1.832.1-9.2.0011101

Стержень арматурный

Стадия	Масса	Масштаб
Р	см.табл	
Лист	Листов 1	

ф4 Bp I ТУ 14-4-659-75

ГИПРОНИСЕЛЬХОЗ

1-1

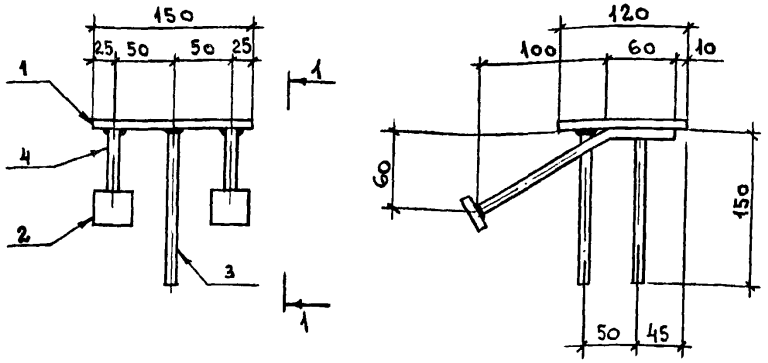

1. Поз. 3 приварить к поз. 1 дуговой сваркой под слоем флюса.
2. Поз. 4 приварить к поз. 1 контактной рельефно-точечной сваркой, к поз. 2 дуговой сваркой под слоем флюса.

Формат	Зона	Поз.	Обозначение	Наименование	Кол.	Примечание
				Детали		
				Полоса ГОСТ 103-76 Ст3кп2 ГОСТ 380-71*		
БЧ		1	1.832.1-9.2.0012001	120×8 ℓ=150	1	1,1 кг
БЧ		2	1.832.1-9.2.0012002	40×8 ℓ=40	2	0,1 кг
БЧ		3	1.832.1-9.2.0012003	ф10 A III ГОСТ 5.1459-72* ℓ=150	2	0,09 кг
11В		4	1.832.1-9.2.0012004	Стержень арматурный	2	

Нач.отд.	Котов	
Гл.инж.отд.	Кацман	
Гл. спец.	Герцева	
Ст. инж.	Варгина	
Проверил	Ерусалимская	

1.832.1-9.2.0012000

Изделие закладное М1

Стадия	Масса	Масштаб
Р	1,7	
Лист	Листов 1	

ГИПРОНИСЕЛЬХОЗ

Формат	Зона	Поз.	Обозначение	Наименование	Кол. на исполн. 1.832.1-9.2.0021000-																				Примечание
					-	01	02	03	04	05	06	07	08	09	10	11	12	13	14	15	16	17	18	19			
				Документация																					
12г			1.832.1-9.2.0021000 СБ	Сборочный чертеж																					
12г			1.832.1-9.2.0011000 СБ	Каркас пространственный КП КП1÷КП26																					
11в			1.832.1-9.2.0000000 ПЗ	Пояснительная записка																					
				Сборочные единицы																					
12г		1	1.832.1-9.2.0011100 -14	Каркас плоский Кр 15	2	2	2	2																	
			-16	Каркас плоский Кр 17					2	2	2	2													
			-18	Каркас плоский Кр 19									2	2	2	2									
			-20	Каркас плоский Кр 21													2	2	2	2					
			-23	Каркас плоский Кр 24																	2	2	2	2	
12г		2	1.832.1-9.2.0011100 -13	Каркас плоский Кр 14			1	1																	
			-14	Каркас плоский Кр 15	1	1																			
			-16	Каркас плоский Кр 17					1	1	1	1													
			-17	Каркас плоский Кр 18									1	1	1	1									
			-19	Каркас плоский Кр 20													1	1	1	1					
			-21	Каркас плоский Кр 22																			1	1	
			-23	Каркас плоский Кр 24																	1	1			
				Детали																					
11в		3	1.832.1-9.2.0011001 -02	Петля для подъема ПМ 12-1	2	2			2	2			2	2											
			-04	Петля для подъема ПМ 12-3			2	2																	
			-05	Петля для подъема ПМ 14-1													2	2							
			-06	Петля для подъема ПМ 14-2							2	2													
			-07	Петля для подъема ПМ 16-1																	2	2			
			-08	Петля для подъема ПМ 16-2											2	2									
			-11	Петля для подъема ПМ 18-2															2	2					
			-14	Петля для подъема ПМ 20-2																			2	2	
11в		4	1.832.1-9.2.0000001 -05	Стержень арматурный	20	20			20	20			20	20			20	20			20	20			
			-06	Стержень арматурный			20	20			20	20			20	20			20	20			20	20	

Нач.отд.	Котов	
Гл.инж.отд.	Кацман	
Гл.спец.	Герцева	
Инженер	Епанешникова	
Проверил	Люхина	

1.832.1-9.2.0021000

Каркас пространственный КП КП27 ÷ КП46

Стадия	Лист	Листов
Р		1

ГИПРОНИСЕЛЬХОЗ

Рис. 1

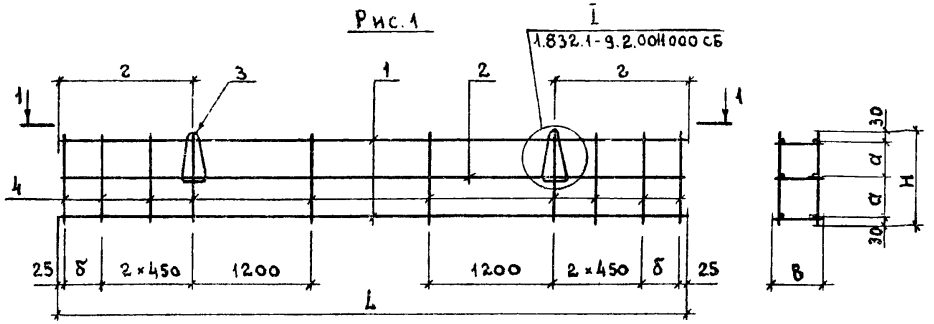

1 – 1

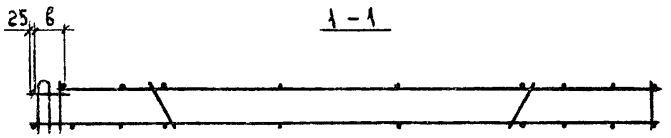

Рис. 2

Остальное – см. рис. 1

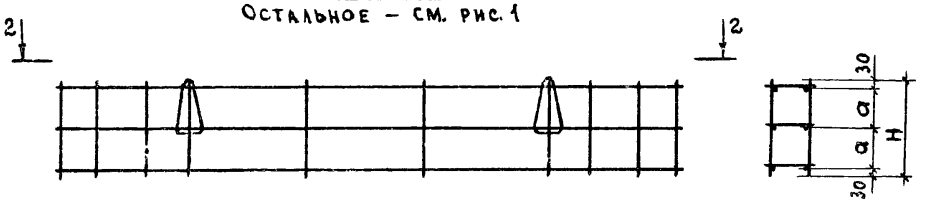

2 – 2

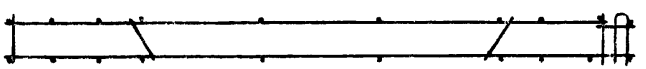

Обозначение	Марка	Рис	Размеры, мм							Масса
			L	H	B	a	δ	в	г	
1.832.1-9.2.0021000	КП 27	1	6150	560	170	250	370	200	1280	18,7
– 01	КП 28	2								18,7
– 02	КП 29	1		860		400				17,8
– 03	КП 30	2								17,8
– 04	КП 31	1	6200	560	220	250	360	230		18,7
– 05	КП 32	2								18,7
– 06	КП 33	1		860		400				20,7
– 07	КП 34	2								20,7
– 08	КП 35	1	6250	560	270	250		260	1320	17,2
– 09	КП 36	2								17,2
– 10	КП 37	1		860		400				20,2
– 11	КП 38	2								20,2
– 12	КП 39	1	6350	560	370	250		500	1230	19,1
– 13	КП 40	2								19,1
– 14	КП 41	1		860		400				22,5
– 15	КП 42	2								22,5
– 16	КП 43	1	6450	560	470	250	370	500	1270	32,5
– 17	КП 44	2								32,5
– 18	КП 45	1		860		400				31,0
– 19	КП 46	2								31,0

Каркасы пространственные изготовлять в кондукторе при помощи контактной точечной сварки электросварочными клещами.

Нач.отд.	Котов	
Гл.инж.отд.	Кацман	
Гл.спец.	Герцева	
Ст.инж.	Кузьмина	
Проверил	Люхина	

1.832.1-9.2.0021000 СБ

Каркас пространственный КП КП27 ÷ КП46

Стадия	Масса	Масштаб
Р	см. табл.	
Лист	Листов 1	

ГИПРОНИСЕЛЬХОЗ

Формат	Зона	Поз.	Обозначение	Наименование	Кол. на испол. 1.832.1-9.2.0022000 –																				Примечание
					–	01	02	03	04	05	06	07	08	09	10	11	12	13	14	15	16	17	18	19			
				Документация																					
12г			1.832.1-9.2.0022000 СБ	Сборочный чертеж																					
2г			1.832.1-9.2.0011000 СБ	Каркас пространственный КП КП1÷КП26																					
1Б			1.832.1-9.2.0000000 ПЗ	Пояснительная записка																					
				Сборочные единицы																					
12г		1	1.832.1-9.2.0011100 – 14	Каркас плоский Кр 15	2	2	2	2																	
			– 16	Каркас плоский Кр 17					2	2	2	2													
			– 17	Каркас плоский Кр 18											2	2									
			– 18	Каркас плоский Кр 19									2	2											
			– 19	Каркас плоский Кр 20															2	2					
			– 20	Каркас плоский Кр 21													2	2							
			– 21	Каркас плоский Кр 22																			2	2	
			– 22	Каркас плоский Кр 23																	2	2			
12г		2	1.832.1-9.2.0011100 – 13	Каркас плоский Кр 14	2	2	4	4																	
			– 15	Каркас плоский Кр 16					2	2	4	4													
			– 17	Каркас плоский Кр 18									2	2	3	3									
			– 19	Каркас плоский Кр 20													2	2	3	3					
			– 21	Каркас плоский Кр 22																	2	2	3	3	
				Детали																					
11Б		3	1.832.1-9.2.0011001 – 08	Петля для подъема ПМ16-2	2	2	2	2	2	2															
			– 10	Петля для подъема ПМ18-1							2	2	2	2											
			– 14	Петля для подъема ПМ20-2													2	2							
			– 16	Петля для подъема ПМ22-1											2	2									
			– 17	Петля для подъема ПМ22-2																	2	2			
			– 20	Петля для подъема ПМ25-2															2	2			2	2	
11Б		4	1.832.1-9.2.0000001 – 07	Стержень арматурный	20	20			20	20			20	20			20	20			20	20			
			– 09	Стержень арматурный			20	20			20	20			20	20			20	20			20	20	

Нач.отд.	Котов	
Гл.инж.отд	Кацман	
Гл.спец.	Герцева	
Инженер	Епанешникова	
Проверил	Дюхина	

1.832.1-9.2.0022000

Каркас пространственный КП КП47÷КП66

Стадия	Лист	Листов
Р		1

ГИПРОНИСЕЛЬХОЗ

17301-17

Рис.1

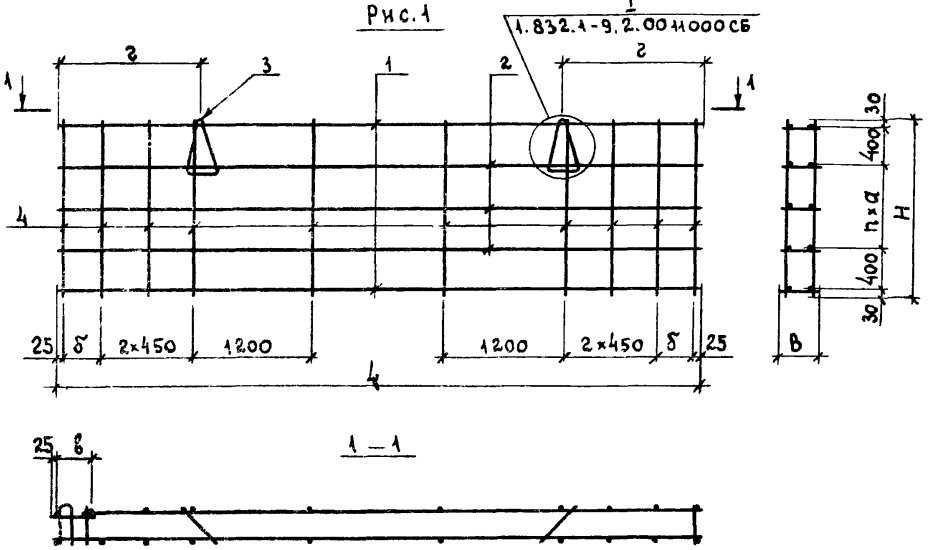

Рис.2

Остальное – см. рис.1

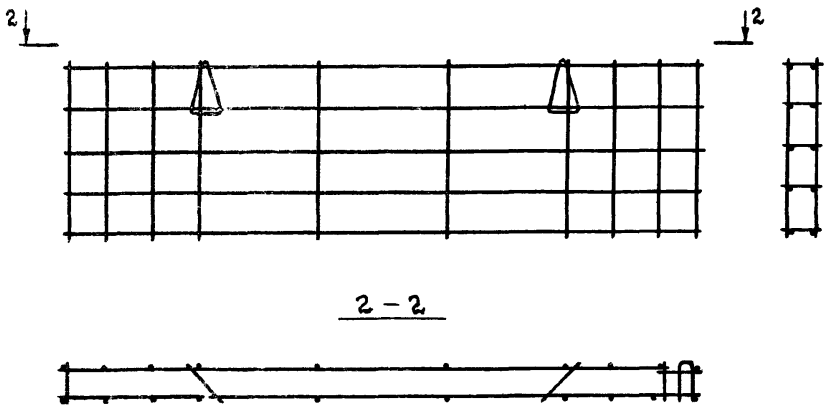

Обозначение	Марка	Рис.	Размеры, мм L	H	B	a	δ	b	z	n	Масса
1.832.1-9.2.0022000	КП47	1	6150	1160	170	300	370	230	1280	1	23,2
– 01	КП48	2									23,2
– 02	КП49	1		1760		300				3	31,6
– 03	КП50	2									31,6
– 04	КП51	1	6200	1160	220	300	360	310	1320	1	23,2
– 05	КП52	2									23,2
– 06	КП53	1		1760		300				3	32,8
– 07	КП54	2									32,8
– 08	КП55	1	6250	1160	270	300		410		1	25,2
– 09	КП56	2									25,2
– 10	КП57	1		1760		450				2	29,0
– 11	КП58	2									29,0
– 12	КП59	1	6350	1160	370	300		530	1230	1	27,8
– 13	КП60	2									27,8
– 14	КП61	1		1760		450				2	33,3
– 15	КП62	2									33,3
– 16	КП63	1	6450	1160	470	300	370	530	1270	1	30,8
– 17	КП64	2									30,8
– 18	КП65	1		1760		450				2	34,8
– 19	КП66	2									34,8

Каркасы пространственные изготовлять в кондукторе при помощи контактной точечной сварки электросварочными клещами.

Нач. отд.	Котов		
Гл. инж. отд.	Кацман		
Гл. спец.	Герцева		
Ст. инж.	Кузьмина		
Проверил	Люхина		

1.832.1-9.2.0022000 СБ

Каркас пространственный КП 47 ÷ КП 66

Стадия	Масса	Масштаб
Р	См. табл.	
Лист	Листов 1	

ГИПРОНИСЕЛЬХОЗ

Рис.1

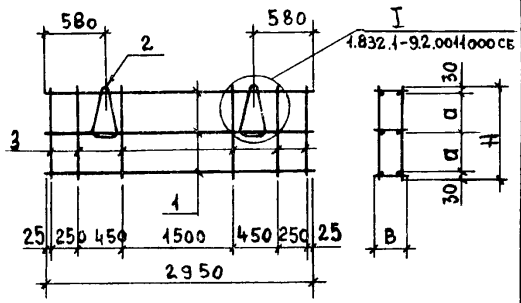

Рис.2

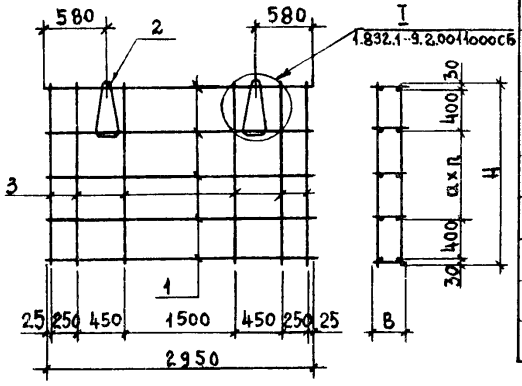

Формат	Зона	Поз.	Обозначение	Наименование	Кол. на исполнение 1.832.1-9.2.0031000 —	01	02	03	04	05	06	07	08	09	10	11	Примечание
				Документация													
12Г			1.832.1-9.2.0011000 СБ	Каркас пространственный КП КП1÷КП26													
11В			1.832.1-9.2.0000000 ПЗ	Пояснительная записка													
				Сборочные единицы													
12Г		1	1.832.1-9.2.0011101 -24	Каркас плоский КР25	3	3	4	5									
			-25	Каркас плоский КР26					3	3	4	5					
			-26	Каркас плоский КР27									3	3	4	5	
				Детали													
11В		2	1.832.1-9.2.0011001	Петля для подъема ПМ10-1	2				2				2				
			-02	Петля для подъема ПМ10-2		2	2			2							
			-04	Петля для подъема ПМ12-3				2			2			2	2		
			-06	Петля для подъема ПМ14-2								2					
			-08	Петля для подъема ПМ16-2												2	
Бч		3	1.832.1-9.2.0000001-05	Стержень арматурный	12				12				12				
			-06	Стержень арматурный		12				12				12			
			-07	Стержень арматурный			12				12				12		
			-09	Стержень арматурный				12				12				12	

Обозначение	Марка	Рис.	Размеры, мм B	H	a	Кол. n	Масса
1.832.1-9.2.0031000	КП67	1	170	560	250	—	6,6
-01	КП68			860	400		7,4
-02	КП69	2		1160	300	1	9,2
-03	КП70			1760	450	2	12,8
-04	КП71	1	220	560	250	—	6,6
-05	КП72			860	400		7,4
-06	КП73	2		1160	300	1	10,0
-07	КП74			1760	450	2	13,6
-08	КП75	1	270	560	250	—	6,6
-09	КП76			860	400		8,2
-10	КП77	2		1160	300	1	10,0
-11	КП78			1760	450	2	14,6

Каркасы пространственные изготовлять в кондукторе при помощи контактной точечной сварки электросварочными клещами.

Нач.отд.	Котов		
Гл. инж.отд.	Кацман		
Гл. спец.	Герцева		
Ст. инж.	Варгина		
Проверил	Люхина		

1.832.1-9.2.0031000

Каркас пространственный КП КП67÷КП78

Стадия	Масса	Масштаб
Р	см. табл.	
Лист	Листов 1	

ГИПРОНИСЕЛЬХОЗ

Рис. 1

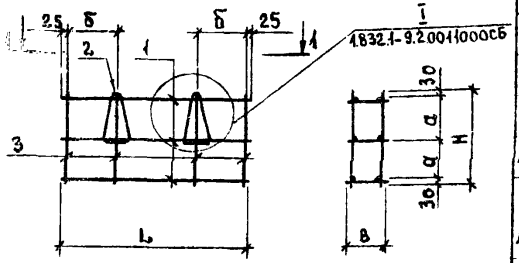

1-1

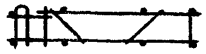

Рис. 2

2 остальное — см. рис. 1 2

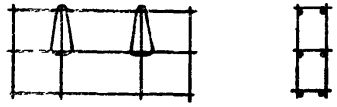

2 - 2

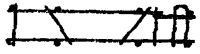

Формат	Зона	Поз.	Обозначение	Наименование	Количество на исполнен. 1.832.1-9.2.0061000 —												Примечание
					—	01	02	03	04	05	06	07	08	09	10	11	
				Документация													
12г			1.832.1-9.2.0011000 СБ	Каркас пространственный КП КП1 ÷ КП26													
11в			1.832.1-9.2.0000000 ПЗ	Пояснительная записка													
				Сборочные единицы													
12г		1	1.832.1-9.2.0011100—30	Каркас плоский КР31	3	3	3	3									
			—31	Каркас плоский КР32					3	3	3	3					
			—32	Каркас плоский КР33									3	3	3	3	
				Детали													
12г		2	1.832.1-9.2.0011001	Петля для подъема ПМ10-1	2	2			2	2			2	2			
			—01	Петля для подъема ПМ10-2			2	2			2	2			2	2	
Бч		3	1.832.1-9.2.0000001—05	Стержень арматурный	8	8			8	8			8	8			
			—06	Стержень арматурный			8	8			8	8			8	8	

Каркасы пространственные изготовлять в кондукторе при помощи контактной точечной сварки электросварочными клещами.

Обозначение	Марка	Рис.	Размеры, мм					Масса
			L	В	Н	а	б	
1.832.1-9.2.0061000	КП 79	1	1650	170	560	250	400	4,3
-01	КП 80	2						4,3
-02	КП 81	1			860	400		4,9
-03	КП 82	2						4,9
-04	КП 83	1	1700	220	560	250		4,3
-05	КП 84	2						4,3
-06	КП 85	1			860	400		4,9
-07	КП 86	2						4,9
-08	КП 87	1	1750	270	560	250	460	4,6
-09	КП 88	2						4,6
-10	КП 89	1			860	400		5,2
-11	КП 90	2						5,2

Инв. № подл. | Подпись и дата | Взам. инв. №

Нач. отд.	Котов	
Гл. инж. отд.	Кацман	
Гл. спец.	Герцева	
Ст. инж.	Варгина	
Проверил	Люхина	

1.832.1-9.2.0061000

Каркас пространственный КП КП 79 ÷ КП 90

Стадия	Масса	Масштаб
Р	см. табл.	
Лист	Листов 1	

ГИПРОНИСЕЛЬХОЗ

Рис. 1

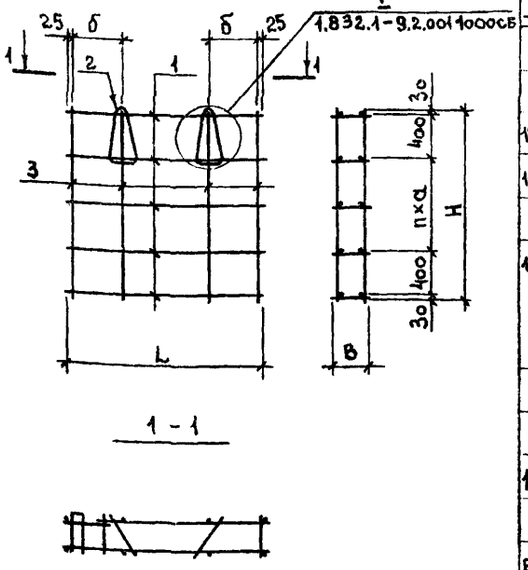

Формат	Зона	Поз.	Обозначение	Наименование	Кол. на испол. 1.832.1-9.2.0091000- —	01	02	03	04	05	06	07	08	09	10	11	Примечание
				Документация													
12г			1.832.1-9.2.0011000 СБ	Каркас пространственный КП КП1÷КП26													
11в			1.832.1-9.2.0000000 ПЗ	Пояснительная записка													
				Сборочные единицы													
12г		1	1.832.1-9.2.0011100-30	Каркас плоский Кр 31	4	4	5	5									
			-31	Каркас плоский Кр 32					4	4	5	5					
			-32	Каркас плоский Кр 33									4	4	5	5	
				Детали													
11в		2	1.832.1-9.2.0011001-01	Петля для подъема ПМ10-2	2	2	2	2	2	2			2	2			
			-04	Петля для подъема ПМ12-3							2	2			2	2	
Б4		3	1.832.1-9.2.0000001-07	Стержень арматурный	8	8			8	8			8	8			
			-09	Стержень арматурный			8	8			8	8			8	8	

Каркасы пространственные изготовлять в кондукторе при помощи контактной точечной сварки электросварочными клещами.

Рис.2

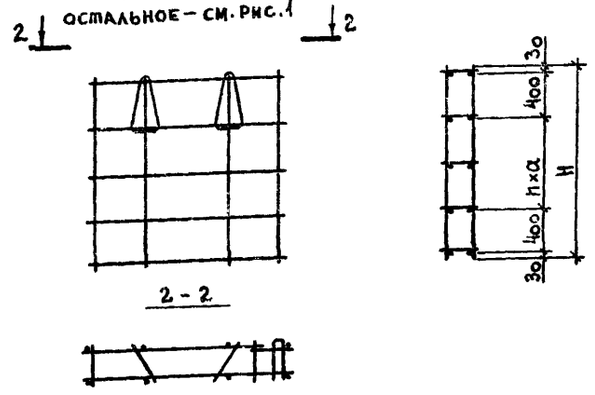

Обозначение	Марка	Рис.	Размеры, мм L	B	H	a	б	Кол. n	Масса
1.832.1-9.2.0091000	КП 91	1	1650	170	1160	300	400	1	6,0
-01	КП 92	2			1760	450		2	7,7
-02	КП 93	1							
-03	КП 94	2							
-04	КП 95	1	1700	220	1160	300		1	6,0
-05	КП 96	2							
-06	КП 97	1			1760	450		2	8,5
-07	КП 98	2							
-08	КП 99	1	1750	270	1160	300	460	1	6,4
-09	КП 100	2							
-10	КП 101	1			1760	450		2	9,0
-11	КП 102	2							

Нач. отд.	Котов	
Гл. инж. отд.	Кацман	
Гл. спец.	Герцева	
Ст. инж.	Варгина	
Проверил	Люхина	

1.832.1-9.2.0091000

Каркас пространственный КП КП 91 ÷ КП 102

Стадия	Масса	Масштаб
Р	см. табл.	
Лист	Листов 1	

ГИПРОНИСЕЛЬХОЗ

Инв. № подл. | Подпись и дата | Взам. инв. №

17301 21

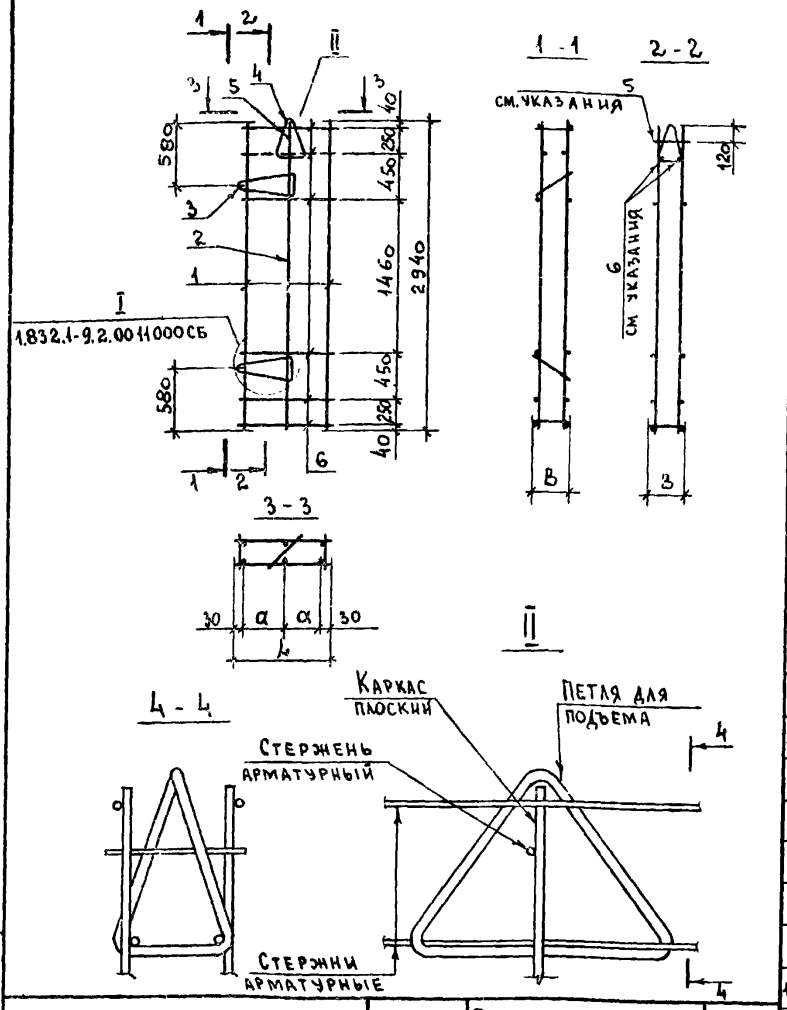

Обозначение	Марка	Размеры, мм			Масса
		B	L	α	
1.832.1-9.2.0121000	КП103	170	560	250	7,2
-01	КП104		860	400	9,1
-02	КП105	220	560	250	8,1
-03	КП106		860	400	10,6
-04	КП107	270	560	250	8,1
-05	КП108		860	400	10,6

Формат	Зона	Поз.	Обозначение	Наименование	Кол на испол. 1.832.1-9.2.0121000 -							Примечание
					-	01	02	03	04	05		
				Документация								
12Г			1.832.1-9.2.0011000 СБ	Каркас пространственный КП КП1÷КП26								
11В			1.832.1-9.2.0000000 ПЗ	Пояснительная записка								
				Сборочные единицы								
12Г		1	1.832.1-9.2.0011100 - 24	Каркас плоский Кр25	2	2						
			- 25	Каркас плоский Кр26			2	2				
			- 26	Каркас плоский Кр27					2	2		
12Г		2	1.832.1-9.2.0011100 - 27	Каркас плоский Кр28	1	1						
			- 28	Каркас плоский Кр29			1	1				
			- 29	Каркас плоский Кр30					1	1		
				Детали								
11В		3	1.832.1-9.2.0011001	Петля для подъема ПМ10-1	2							
			- 02	Петля для подъема ПМ12-1			2		2			
			- 04	Петля для подъема ПМ12-3		2						
			- 06	Петля для подъема ПМ14-2				2		2		
11В		4	1.832.1-9.2.0011001	Петля для подъема ПМ10-1	1							
			- 02	Петля для подъема ПМ12-1		1	1		1			
			- 05	Петля для подъема ПМ14-1				1		1		
11В		5	1.832.1-9.2.0000001	Стержень арматурный	1	1						
			- 01	Стержень арматурный			1	1				
			- 02	Стержень арматурный					1	1		
11В		6	1.832.1-9.2.0000001 - 05	Стержень арматурный	12		12		12			
			- 06	Стержень арматурный		12		12		12		

1. Плоские каркасы и петли поз.3 объединить в пространственный каркас с помощью приварки поз.6, кроме показанных пунктиром.
2. Установить петлю поз.4 в проектное положение.
3. Приварить стержни поз.5 и поз.6, показанные пунктиром.

Нач.отд.	Котов	
Гл.инж.отд.	Кацман	
Гл.спец.	Герцева	
Ст. инж.	Кузьмина	
Проверил	Люхина	

1.832.1-9.2.0121000

Каркас пространственный КП103 ÷ КП108

Стадия	Масса	Масштаб
Р	см. табл.	
Лист	Листов 1	

ГИПРОНИСЕЛЬХОЗ

Инв. № подл. | Подпись и дата | Взам. инв. №

17301 22

Формат	Зона	Поз.	Обозначение	Наименование	Кол. на испол. 1.832.1-9.2.0122000 –														Примечание
					–	01	02	03	04	05	06	07	08	09	10	11	12	13	14	
				Документация															
12Г			1.832.1-9.2.0122000 СБ	Сборочный чертеж															
12Г			1.832.1-9.2.0011000 СБ	Каркас пространственный КП КП1÷КП26															
11Б			1.832.1-9.2.0000000 ПЗ	Пояснительная записка															
				Сборочные единицы															
12Г		1	1.832.1-9.2.0011100 – 24	Каркас плоский Кр25	4	5	5	6	7										
			– 25	Каркас плоский Кр26						4	5	5	6	7					
			– 26	Каркас плоский Кр27											4	5	5	6	7
				Детали															
11Б		2	1.832.1-9.2.0011001 – 01	Петля для подъема ПМ10-2	2														
			– 04	Петля для подъема ПМ12-3		2	2			2	2	2			2				
			– 06	Петля для подъема ПМ14-2												2			
			– 08	Петля для подъема ПМ16-2													2		
			– 11	Петля для подъема ПМ18-2															
11Б		3	1.832.1-9.2.0011001 – 03	Петля для подъема ПМ12-2	2	2	2	2		2	2	2			2				
			– 05	Петля для подъема ПМ14-1					2				2	2		2			
			– 07	Петля для подъема ПМ16-1													2	2	
			– 12	Петля для подъема ПМ18-3															2
11Б		4	1.832.1-9.2.0000001 – 07	Стержень арматурный	12					12					12				
			– 08	Стержень арматурный		12					12					12			
			– 09	Стержень арматурный			12					12					12		
			– 10	Стержень арматурный				12					12					12	
			– 11	Стержень арматурный					12					12					12

Нач. отд.	Котов	
Гл. инж. отд.	Кацман	
Гл. спец.	Герцева	
Ст. инж.	Кузьмина	
Проверил	Люхина	

1.832.1-9.2.0122000

Каркас пространственный КП КП 109 ÷ КП 123

Стадия	Лист	Листов
Р		1

ГИПРОНИСЕЛЬХОЗ

Рис.1

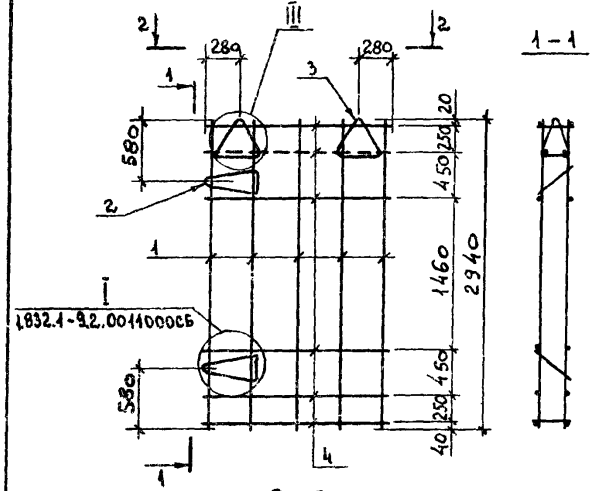

Рис.2

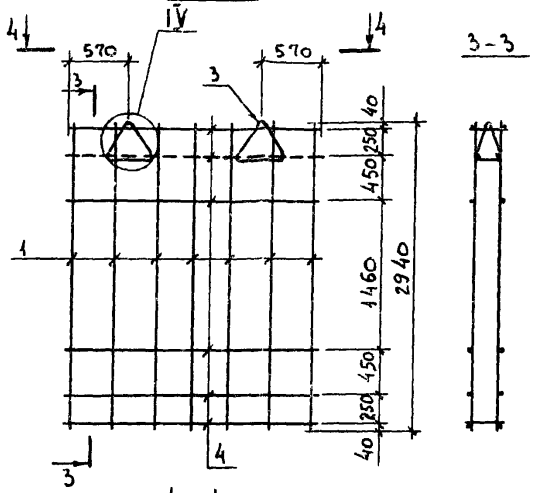

Обозначение	Марка	Рис.	Размеры, мм L	B	a	n	Масса
1.832.1-9.2.0122000	КП109	1	1160	170	300	1	11,6
- 01	КП110		1460			2	14,0
- 02	КП111		1760		450		15,2
- 03	КП112	2	2060		400	1	14,4
- 04	КП113		2360		350	2	16,8
- 05	КП114	1	1160	220	300	1	12,4
- 06	КП115		1460			2	14,0
- 07	КП116		1760		450		15,2
- 08	КП117	2	2060		400	1	15,2
- 09	КП118		2360		350	2	16,8
- 10	КП119	1	1160	270	300	1	12,4
- 11	КП120		1460			2	15,6
- 12	КП121		1760		450		18,8
- 13	КП122	2	2060		400	1	16,2
- 14	КП123		2360		350	2	19,0

5-5

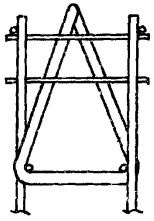

III

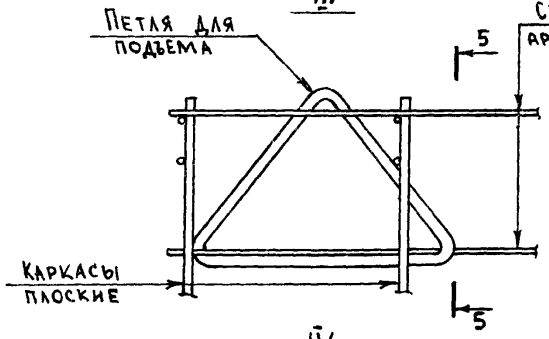

6-6

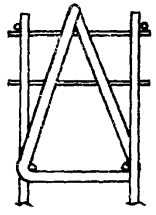

IV

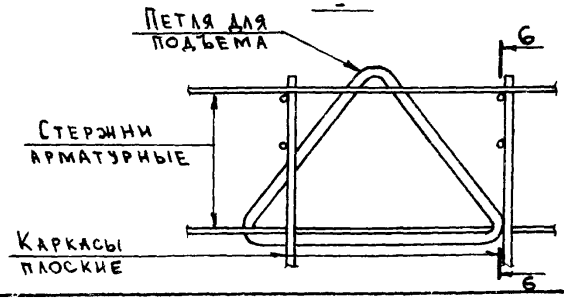

1. Порядок сборки каркасов:
- плоские каркасы и петли поз. 2 объединить в пространственный с помощью приварки поз. 4, кроме показанных пунктиром;
- установить петли поз. 3 в проектное положение;
- приварить стержни поз. 4, показанные пунктиром.

Нач. отд.	Котов		
Гл. инж. отд	Кацман		
Гл. спец	Герцева		
Ст. инж.	Кузьмина		
Проверил	Люхина		

1.832.1-9.2.0122000 СБ

Каркас пространственный КП
КП109 ÷ КП123

Стадия	Масса	Масштаб
Р	см. табл.	

Лист | Листов 1

ГИПРОНИСЕЛЬХОЗ

Инв. № подл. | Подпись и дата | Взам. инв. №

Рис. 1

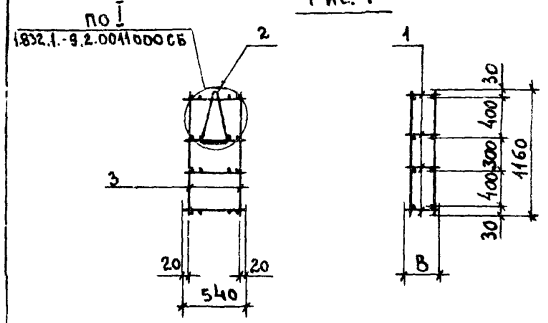

Рис. 2

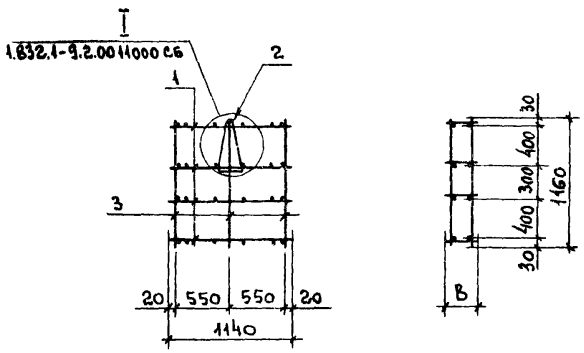

Формат	Зона	Поз.	Обозначение	Наименование	Кол. на испол. 1.832.1-9.2.0141000-							Примечание
					-	01	02	03	04	05		
				Документация								
12Г			1.832.1-9.2.0011000 СБ	Каркас пространственный КП КП1÷КП26								
11В			1.832.1-9.2.0000000 ПЗ	Пояснительная записка								
				Сборочные единицы								
12Г		1	1.832.1-9.2.0011100 - 36	Каркас плоский Кр 37	4							
			- 37	Каркас плоский Кр 38			4					
			- 38	Каркас плоский Кр 39					4			
			- 33	Каркас плоский Кр 34		4						
			- 34	Каркас плоский Кр 35				4				
			- 35	Каркас плоский Кр 36						4		
				Детали								
11В		2	1.832.1-9.2.0011001 - 01	Петля для подъема ПМ10-2	1	1	1	1	1			
			- 04	Петля для подъема ПМ12-3						1		
11В		3	1.832.1-9.2.0000001 - 07	Стержень арматурный	4	6	4	6	4	6		

Каркасы пространственные изготовлять в кондукторе при помощи контактной точечной сварки электросварочными клещами.

Обозначение	Марка	Рис	B мм	Масса
1.832.1-9.2.0141000	КП124	1	170	2,4
- 01	КП125	2		4,2
- 02	КП126	1	220	2,4
- 03	КП127	2		4,2
- 04	КП128	1	270	2,4
- 05	КП129	2		4,6

Нач.отд.	Котов	
Гл.инж.отд.	Кацман	
Гл.спец.	Герцева	
Ст. инж.	Кузьмина	
Проверил	Люхина	

1.832.1-9.2.0141000

Каркас пространственный КП КП124 ÷ КП129

Стадия	Масса	Масштаб
Р	см. табл.	
Лист	Листов 1	

ГИПРОНИСЕЛЬХОЗ

gost.e-ecolog.ru