ТИПОВОЙ ПРОЕКТ
902-2-355

ОТСТОЙНИКИ КАНАЛИЗАЦИОННЫЕ ВЕРТИКАЛЬНЫЕ ПЕРВИЧНЫЕ ИЗ МОНОЛИТНОГО ЖЕЛЕЗОБЕТОНА ДИАМЕТРОМ 4,5 м

АЛЬБОМ 3
ИЗДЕЛИЯ

18555-02
ЦЕНА 0-66

gost.e-ecolog.ru

ТИПОВОЙ ПРОЕКТ 902-2-355

ОТСТОЙНИКИ КАНАЛИЗАЦИОННЫЕ ВЕРТИКАЛЬНЫЕ ПЕРВИЧНЫЕ ИЗ МОНОЛИТНОГО ЖЕЛЕЗОБЕТОНА ДИАМЕТРОМ 4,5М

АЛЬБОМ 3

СОСТАВ ПРОЕКТА

АЛЬБОМ 1	ПОЯСНИТЕЛЬНАЯ ЗАПИСКА /ИЗ ТИПОВОГО ПРОЕКТА
АЛЬБОМ 2	ТЕХНОЛОГИЧЕСКАЯ И СТРОИТЕЛЬНАЯ ЧАСТИ. ЗАКАЗНЫЕ СПЕЦИФИКАЦИИ.
АЛЬБОМ 3	ИЗДЕЛИЯ.
АЛЬБОМ 4	СМЕТЫ.
АЛЬБОМ 5	ВЕДОМОСТИ ПОТРЕБНОСТИ В МАТЕРИАЛАХ.

Разработан
ПРОЕКТНЫМ ИНСТИТУТОМ
Ростовский Водоканалпроект

Главный инженер института /ВН. Заяц/
Главный инженер проекта /АГ. Седых/

Формат	Обозначение	Наименование	Стр.	Примечание
12	902-2-355 КЖИ-ДО	Содержание листов альбома	2	
11	- ТТ1	Технические требования к изготовлению сборных железобетонных изделий	3	
11	- ТТ2	Технические требования к изготовлению арматурных и закладных изделий.	3	
		Лотки		
12	-АТ1Б-3х2	Лоток АТ1Б-3х2	4	
12	-АТ1В-3х2	" АТ1В-3х2	5	
12	-АТ1Б-4.5х3	" АТ1Б-4.5х3	6	
11	-АТ-С1	Сетка арматурная С1	7	
11	-АТ-С2	То же С2	7	
11	-АТ-С3	" С3	8	
11	-АТ-С4	" С4	8	
11	-АТ-С5	" С5	9	
11	-АТ-С6	" С6	9	
11	-АТ-С7	" С7	10	
11	-АТ-С8	" С8	10	
11	-АТ-С9	" С9	11	
		Плита перекрытия		
11	- КЦП1-15-2а	Плита перекрытия КЦП1-15-2а	12	
11	-КЦП-МН1	Изделие закладное МН1	12	

Формат	Обозначение	Наименование	Стр.	Примечание
		Изделия монолитные железобетонные		
11	- Кр1	Каркас плоский Кр1	13	
11	- С1	Сетка арматурная С1	13	
11	- С2	То же С2	14	
11	- С3	" С3	14	
11	- МН1	Изделие закладное МН1	15	
11	- МН2	То же МН2	15	
		Прочие изделия		
12	-ВС1; ВС2	Водосливы зубчатые ВС1; ВС2.	16	

Н. контр.	Киселев	
Провер.	Ханин	
Исполн.	Дворцевой	
Рук. гр.	Ващенко	
ГИП	Седых	
Нач. ОСП	Пасева	

ТП 902-2-355 -КЖИ-ДО

Содержание листов альбома.

Стадия	Лист	Листов
ТР		

Госстрой СССР Союзводоканалниипроект Ростовский ВОДОКАНАЛПРОЕКТ

1. Плиты перекрытия и лотки выполняются в опалубке типовых изделий серии 3.900-3, выпуски 7, 8.
2. Технические требования к изготовлению, указания по маркировке, хранению и транспортировке изделий принимать по серии 3.900-3 выпуски 5, 7, 8 с учетом требований настоящего проекта и ГОСТ 13015-75.
3. При привязке проекта к конкретным условиям строительства марку бетона по морозостойкости принимать по таблице 2 альбома 1 типового проекта 902-2-354.

			902-2-355-КЖИ-ТТ1		
Н.контр.	Киселев		Технические требования к изготовлению сборных железобетонных изделий	Стадия	Лист	Листов
Провер.	Ханин			ТР		1
Исполн.	Гальчинская			Госстрой СССР Союзводоканалжилпроект Ростовский ВОДОКАНАЛПРОЕКТ		
Рук.гр.	Ващенко					
ГИП	Седых					
Нач.ОСП	Пасева					

Формат А1

1. Плоские арматурные сетки и каркасы изготавливать при помощи контактной точечной сварки. Сварку следует производить во всех точках пересечения стержней. Для сварки гнутых сеток, где применение вибочных станков невозможно, предусматривается применение сварочных клещей.
2. Размеры сеток и каркасов даны по осям и торцам стержней.
3. Для точного соблюдения всех размеров изготовление сеток и каркасов следует производить в кондукторах.
4. При привязке проекта к конкретным условиям строительства марку арматурной стали и стали закладных изделий принимать по таблице 3 альбома 1 типового проекта 902-2-354.
5. Сварку тавровых соединений круглых стержней с листовым прокатом „втавр" в закладных изделиях следует выполнять под слоем флюса, соединения внахлестку - дуговой сваркой.
6. Сварку соединений и изготовление сеток, каркасов и закладных изделий выполнять в соответствии с ГОСТ 10922-75; ГОСТ 14098-68 и СН 393-78.
7. Закладные и соединительные изделия, оговоренные на соответствующих чертежах проекта, подлежат защите от коррозии слоем алюминия толщиной 200 мкм, наносимого методом металлизации. Металлизионное покрытие выполнять в соответствии с „руководством по долговременной защите строительных стальных конструкций металлизационными и металлизационно-лакокрасочными покрытиями" ЦНИИПроектстальконструкция, ВНИИавтогенмаш, НПО лакокрасокопокрытие, Москва, 1976г.
8. Анкерные стержни закладных изделий, защищаемых методом металлизации, должны иметь металлизационное покрытие по длине 50мм от тыльной плоскости пластины.
9. Перед нанесением защитных покрытий необходимо обеспечить вторую степень очистки поверхностей стальных элементов от окислов (согласно ГОСТ 9.402-80.).

			902-2-355 -КЖИ-ТТ2		
Н.контр.	Киселев		Технические требования к изготовлению арматурных и закладных изделий.	Стадия	Лист	Листов
Провер.	Ханин			ТР		1
Исполн.	Гальчинская			Госстрой СССР Союзводоканалжилпроект Ростовский ВОДОКАНАЛПРОЕКТ		
Рук.гр.	Ващенко					
ГИП	Седых					
Нач.ОСП	Пасева					

Формат А1

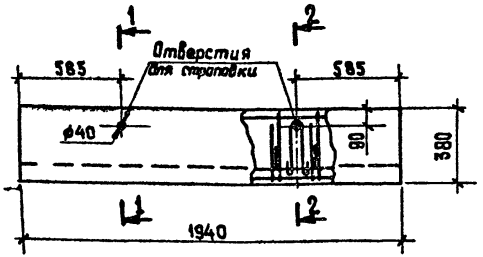

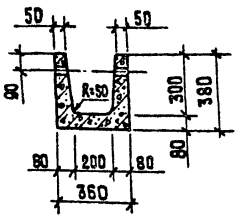

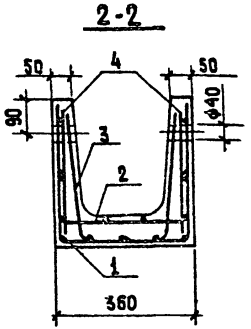

Формат	Зона	Поз.	Обозначение	Наименование	Кол.	Примечание
				Документация		
11			ТП 902-2-355 -КЖИ-ТТ1	Технические требования к изготовлению сборных железобетонных изделий		
				Сборочные единицы		
11		1	АТ-С1	Сетка арматурная С1	1	
11		2	АТ-С2	То же С2	1	
11		3	АТ-С3	" С3	1	
11		4	1.400-9 Выпуск 1	Петля УП1-2	4	0.33 кг
				Материалы		
				Бетон марки М200, В4, Мрз		0.14 м³

1. Настоящий лоток выполняется в опалубке типового лотка ЛТ1а-3-2 по серии 3.900-3, выпуск 8, часть 1.
2. Защитный слой бетона - 20мм
3. Петли УП1-2 привязать к сетке С1.

Ведомость расхода стали на элемент. кг.

Марка элемента	Изделия арматурные				Изделия закладные				Общий расход
	Арматура класса Вр I			Всего	Арматура класса AI			Всего	
	ТУ14-4-659-75 ф4	ТУ14-4-659-75 ф5	Итого		ГОСТ 5781-75 ф8		Итого		
АТ 1б-3-2	1,1	5.6	6.7	6.7	1.3		1,3	1.3	8.0

			ТП 902-2-355 -КЖИ-АТ-1б-3-2
Н. контр.	Киселев		Лоток ЛТ-1б-3-2
Провер.	Ханин		
Инж.	Судакова		
Рук. гр.	Ващенко		
ГИП	Седых		
Нач. ОСП	Пасева		

Стадия	Масса	Масштаб
ТР	330	
Лист	Листов 1	

Госстрой СССР Союзводканалпроект Ростовский ВОДОКАНАЛПРОЕКТ

Типовой проект 902-2-355 Альбом 3

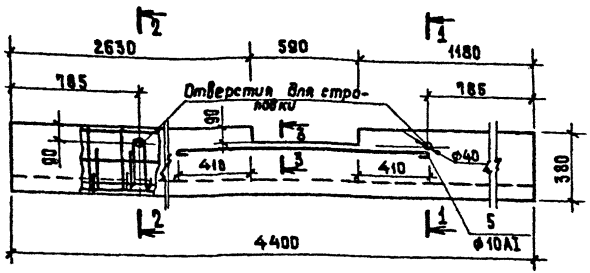

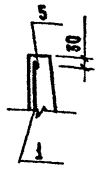

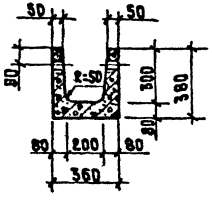

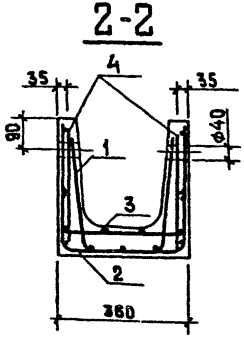

Формат	Зона	Поз.	Обозначение	Наименование	Кол.	Примечание
				Документация		
11			ТП 902-2-355-КЖИ-ТТ1	Технические требования к изготовлению сборных железобетонных изделий		
				Сборочные единицы		
11		1	АТ-С4	Сетка арматурная С4	1	
11		2	АТ-С5	То же С5	1	
11		3	АТ-С6	" С6	1	
11		4	1.400-9 Выпуск 1	Петля УП1-2	4	0,33 кг
				Детали		
65		5		ф10AI ГОСТ 5781-75, L=1540	2	1.0 кг
				Материалы		
				Бетон марки М200, В7,5		0,29 м³

1. Настоящий лоток выполняется в опалубке типового лотка ЛТ1-3-2 по серии 3.900-3 выпуск 8, часть 1.
2. В месте выреза арматуру сеток вырезать по месту поз.5 приварить к арматуре сеток сварочными клещами. Варить все места пересечения стержней.
3. Защитный слой бетона - 20мм.
4. Петли УП1-2 привязать к сетке С5.

Ведомость расхода стали на элемент, кг

Марка элемента	Изделия арматурные						Всего	Изделия закладные		Всего	Общий расход
	Арматура класса							Арм. класса			
	BpI			AI				AI			
	ТУ14-4-659-75		Итого	ГОСТ 5781-75		Итого		ГОСТ 5781-75			
	ф4	ф5		ф10				ф8	Итого		
АТ 18-3-2	2.4	7.8	10.2	18.9		18.9	29.1	1.3	1.3	1.3	30.4

Н. контр.	Киселев		
Провер.	Канин		
Инж.	Субакова		
Рук. гр.	Ващенко		
ГИП	Седых		
Нач. ОСП	Посева		

ТП 902-2-355 -КЖИ-АТ18-3-2

Лоток ЛТ-18-3-2

Стадия	Масса	Масштаб
ТР	760	
Лист	Листов 1	

Госстрой СССР Союзводоканалниипроект Ростовский ВОДОКАНАЛПРОЕКТ

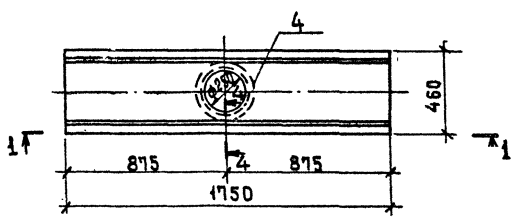

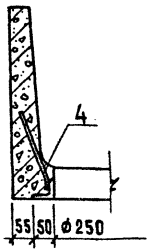

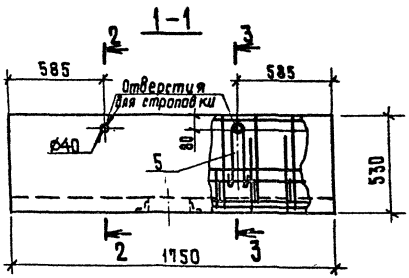

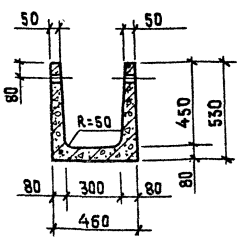

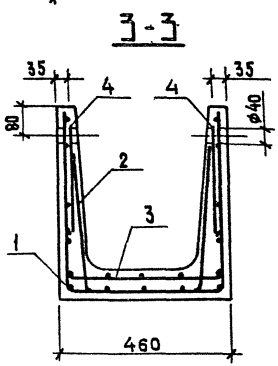

Формат	Зона	Поз.	Обозначение	Наименование	Кол.	Примечание
				Документация		
11			ТП 902-2-355-КЖИ-ТТ 1	Технические требования к изготовлению сборных железобетонных изделий		
				Сборочные единицы		
11		1	АТ-С7	Сетка арматурная С7	1	
11		2	АТ-С8	То же С8	1	
11		3	АТ-С9	" С9	1	
		4	1.400-15. Выпуск 1	Изделие закладное МН796	1	3.7 кг
11		5	1.400-9	Петля УП1-2	4	0.33 кг
				Материалы		
				Бетон марки М200, В15, Мрз □		0.17 м³

Ведомость расхода стали на элемент, кг

Марка элемента	Изделия арматурные				Изделия закладные							Общий расход
	Арматура класса				Арматура класса				Прокат марки			
	Вр I				AI		AIII		ВСт3 кп2			
	ТУ14-4-659-75		Итого	Всего	ГОСТ 5781-75		ГОСТ 5781-75		ГОСТ 8509-72		Всего	
	Ø4	Ø5			Ø8	Итого	Ø8	Итого	L50×5	Итого		
АТ1б-4.5-3	1.1	7.6	8.7	8.7	1.3	1.3	0.4	0.4	3.3	3.3	5.0	13.7

1. Настоящий лоток выполняется в опалубке типового лотка АТ1а-4,5-3 по серии 3.900-3 выпуск 8 часть 1.
2. Защитный слой бетона - 20мм
3. Петли УП1-2 привязать к сетке С7.
4. Изделие МН 796 - металлизировать.

Н. контр.	Киселев		
Провер.	Ханин		
Инж.	Судакова		
Рук. гр.	Ващенко		
ГИП	Седых		
Нач. ОСП	Пасева		

ТП 902-2-355 -КЖИ-АТ1б-4.5-3

Лоток АТ1б-4.5-3

Стадия	Масса	Масштаб
ТР	425	
Лист	Листов 1	

Госстрой СССР Союзводоканалпроект Ростовский ВОДОКАНАЛПРОЕКТ

Формат 12

Развертка

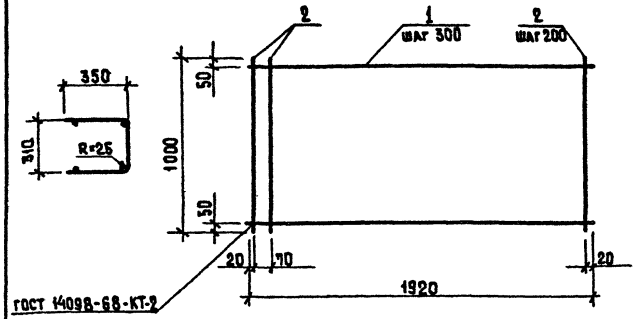

Формат	Зона	Поз.	Обозначение	Наименование	Кол.	Примечание
				Документация		
11			ТП 902-2-355 -КЖИ-ТТ2	Технические требования к изготовлению арматурных и закладных изделий		
				Детали		
БЧ		1		ф5ВрI ТУ14-4-659-75 ℓ=1920	4	0,27 кг
БЧ		2		ф5ВрI ТУ14-4-659-75 ℓ=1000	11	0,14 кг

Н.контр.	Киселев		ТП 902-2-355 -КЖИ-АТ-С1
Провер.	Ханин		Сетка арматурная С1
Инж.	Судакова		Стадия: ТР; Масса: 2,6; Масштаб:
Рук.гр.	Ващенко		Лист; Листов 1
ГИП	Седых		Госстрой СССР Союзводоканалпроект Ростовский ВОДОКАНАЛПРОЕКТ
Нач.ОСП	Пасева		

Формат 11

Развертка

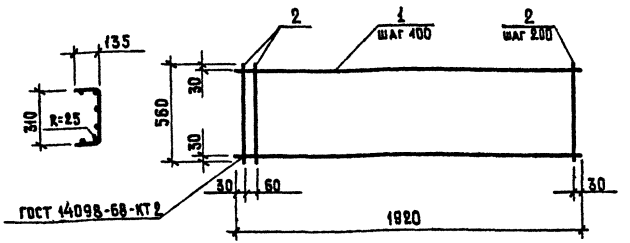

Формат	Зона	Поз.	Обозначение	Наименование	Кол.	Примечание
				Документация		
11			ТП 902-2-355 -КЖИ-ТТ2	Технические требования к изготовлению арматурных и закладных изделий		
				Детали		
БЧ		1		ф4ВрI ТУ14-4-659-75 ℓ=1920	6	0,18 кг
БЧ		2		ф5ВрI ТУ14-4-659-75 ℓ=560	11	0,08 кг

Н.контр.	Киселев		ТП 902-2-355 -КЖИ-АТ-С2
Провер.	Ханин		Сетка арматурная С2
Инж.	Судакова		Стадия: ТР; Масса: 2.0; Масштаб:
Рук.гр.	Ващенко		Лист; Листов 1
ГИП	Седых		Госстрой СССР Союзводоканалпроект Ростовский ВОДОКАНАЛПРОЕКТ
Нач.ОСП	Пасева		

Инв.№ подл. | Подпись и дата | Взам.инв.№

Формат 11

Развертка

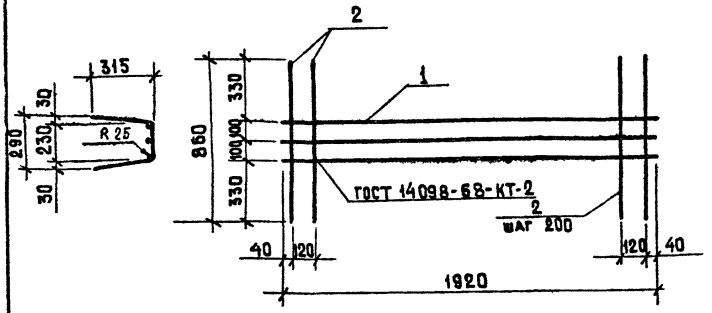

Формат	Зона	Поз.	Обозначение	Наименование	Кол.	Примечание
				Документация		
11			ТП 902-2-355-КЖИ-ТТ2	Технические требования к изготовлению арматурных и закладных изделий		
				Детали		
Б.Ч		1		ф 5 BpI ТУ 14-4-659-75 ℓ=1920	3	0.27 кг
Б.Ч		2		ф 5 BpI ТУ 14-4-659-75 ℓ=860	11	0,12 кг

Н.контр.	Киселев	
Провер.	Ханин	
Инж.	Судакова	
Рук.гр.	Ващенко	
ГИП	Седых	
Нач.ОСП	Пасева	

ТП 902-2-355-КЖИ-АТ-С3

Сетка арматурная С3

Стадия	Масса	Масштаб
ТР	2.1	
Лист	Листов 1	

Госстрой СССР Союзводоканалниипроект Ростовский ВОДОКАНАЛПРОЕКТ

Формат 11

Развертка

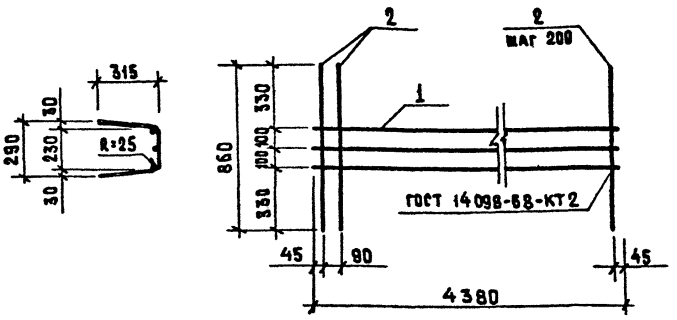

Формат	Зона	Поз.	Обозначение	Наименование	Кол.	Примечание
				Документация		
11			ТП 902-2-355-КЖИ-ТТ2	Технические требования к изготовлению арматурных и закладных изделий		
				Детали		
Б.Ч		1		ф 10 AI ГОСТ 5781-75, ℓ=4380	3	2.70 кг
Б.Ч		2		ф 5 BpI ТУ 14-4-659-75, ℓ=860	23	0.12 кг

Инв.№ подл. | Подпись и дата | Взам. инв. №

Н.контр.	Киселев	
Провер.	Ханин	
Инж.	Судакова	
Рук.гр.	Ващенко	
ГИП	Седых	
Нач.ОСП	Пасева	

ТП 902-2-355-КЖИ-АТ-С4

Сетка арматурная С4

Стадия	Масса	Масштаб
ТР	10,9	
Лист	Листов 1	

Госстрой СССР Союзводоканалниипроект Ростовский ВОДОКАНАЛПРОЕКТ

Формат 11

Развертка

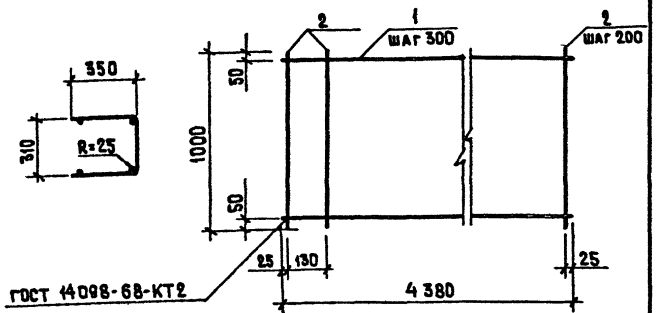

Формат	Зона	Поз.	Обозначение	Наименование	Кол.	Примечание
				Документация		
11			ТП 902-2-355-КЖИ-ТТ2	Технические требования к изготовлению арматурных и закладных изделий		
				Детали		
Б.Ч		1		ф10AI ГОСТ 5781-75 ℓ=4380	4	2.7 кг
Б.Ч		2		ф5 BpI ТУ14-4-659-75 ℓ=1000	23	0.44 кг

Н. контр.	Киселев	
Провер.	Ханин	
Инж.	Субахова	
Рук. гр.	Ващенко	
ГИП	Седых	
Нач. ОСП	Пасева	

ТП 902-2-355 -КЖИ-АТ-С5

Сетка арматурная С5

Стадия	Масса	Масштаб
ТР	14.0	
Лист	Листов 1	

Госстрой СССР Союзводоканалниипроект Ростовский ВОДОКАНАЛПРОЕКТ

Формат II

Развертка

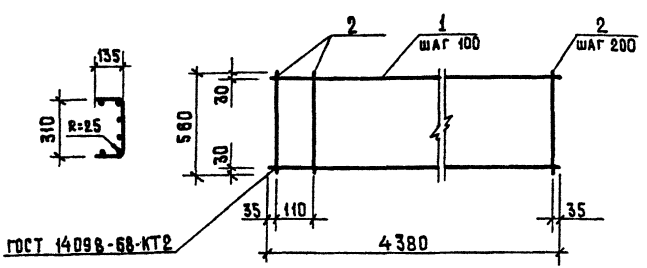

Формат	Зона	Поз.	Обозначение	Наименование	Кол.	Примечание
				Документация		
11			ТП 902-2-355-КЖИ-ТТ2	Технические требования к изготовлению арматурных и закладных изделий		
				Детали		
Б.Ч		1		ф4 BpI ТУ14-4-659-75 ℓ=4380	6	0.39 кг
Б.Ч		2		ф5 BpI ТУ14-4-659-75 ℓ=560	23	0.08 кг

Н. контр.	Киселев	
Провер.	Ханин	
Инж.	Субахова	
Рук. гр.	Ващенко	
ГИП	Седых	
Нач. ОСП	Пасева	

ТП 902-2-355- КЖИ-АТ-С6

Сетка арматурная С6

Стадия	Масса	Масштаб
ТР	4.2	
Лист	Листов 1	

Госстрой СССР Союзводоканалниипроект Ростовский ВОДОКАНАЛПРОЕКТ

Формат II

Взам. инв. № | Подпись и дата | Инв. № подл.

Развертка

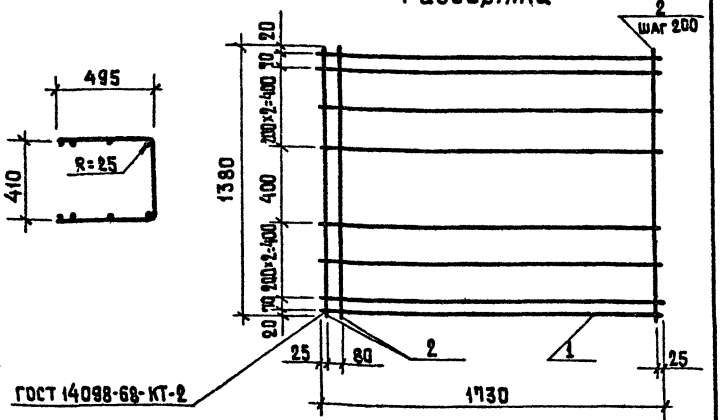

Формат	Зона	Поз.	Обозначение	Наименование	Кол.	Примечание
				Документация		
11			ТП 902-2-355-КЖИ-ТТ2	Технические требования к изготовлению арматурных и закладных изделий		
				Детали		
Б4		1		ф 5 BpI ТУ 14-4-659-75 ℓ=1730	8	0,24 кг
Б4		2		ф 5 BpI ТУ 14-4-659-75 ℓ=1380	10	0,19 кг

Н.контр.	Киселев	
Провер.	Ханин	
Инж.	Судакова	
Рук.гр.	Ващенко	
ГИП	Седых	
Нач.ОСП	Пасева	

ТП 902-2-5-355-КЖИ-АТ-С7

Сетка арматурная С7

Стадия	Масса	Масштаб
ТР	3.8	
Лист	Листов 1	

Госстрой СССР Союзводоканалинипроект Ростовский ВОДОКАНАЛПРОЕКТ

Формат 11

Развертка

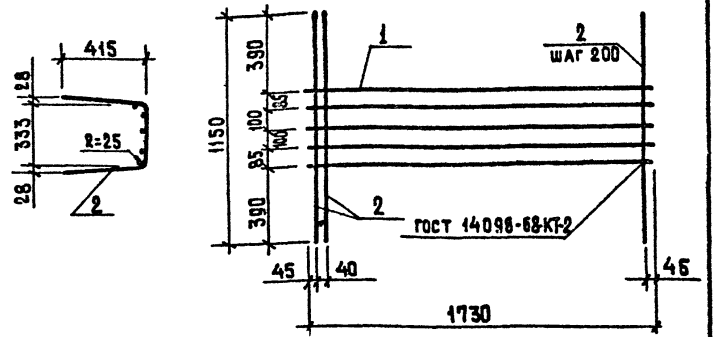

Формат	Зона	Поз.	Обозначение	Наименование	Кол.	Примечание
				Документация		
11			ТП 902-2-355-КЖИ-ТТ2	Технические требования к изготовлению арматурных и закладных изделий		
				Детали		
Б4		1		ф 5 BpI ТУ 14-4-659-75 ℓ=1730	5	0,24 кг
Б4		2		ф 5 BpI ТУ 14-4-659-75 ℓ=1150	10	0,16 кг

Инв.№ подл. | Подпись и дата | Взам. инв.№

Н.контр.	Киселев	
Провер.	Ханин	
Инж.	Судакова	
Рук.гр.	Ващенко	
ГИП	Седых	
Нач.ОСП	Пасева	

ТП 902-2-355-КЖИ-АТ-С8

Сетка арматурная С8

Стадия	Масса	Масштаб
ТР	2.8	
Лист	Листов 1	

Госстрой СССР Союзводоканалинипроект Ростовский ВОДОКАНАЛПРОЕКТ

Формат 11

Развертка

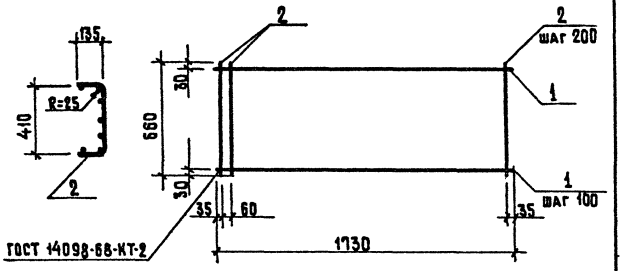

Формат	Зона	Поз.	Обозначение	Наименование	Кол.	Примечание
				Документация		
А1			ТП 902-2-355- КЖИ-ТТ2	Технические требования к изготовлению арматурных и закладных изделий		
				Детали		
Б4		1		ф 4 BpI ТУ14-4-659-75 ℓ=1730	7	0,16 кг
Б4		2		ф 5 BpI ТУ14-4-659-75 ℓ=660	10	0,1 кг

ТП 902-2-355- -КЖИ-АТ-С9

Сетка арматурная С9

Стадия	Масса	Масштаб
ТР	2.1	
Лист	Листов 1	

Н. контр.	Киселев	
Провер.	Хонин	
Инж.	Судакова	
Рук. гр.	Ващенко	
ГИП	Седых	
Нач. ОСП	Пасева	

Госстрой СССР Союзводоканалниипроект Ростовский ВОДОКАНАЛПРОЕКТ

Формат II

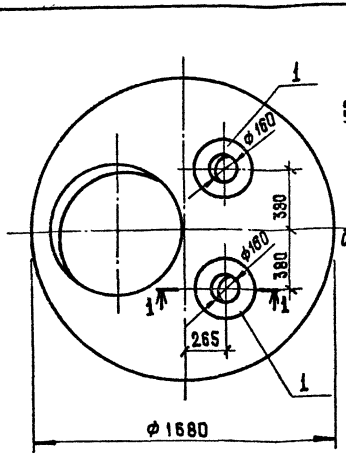

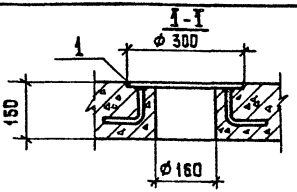

Ведомость расхода стали на дополнительные закладные изделия, кг

Марка элемента	Изделия закладные				
	Прокат		Арматура класса		Всего
	Вст3кп2		AIII		
	ГОСТ 19903-74		ГОСТ 5781-75		
	δ=8	Итого	ф8	Итого	
КЦП 1-15-2а	6.2	6.2	1.2	1.2	7.4

Формат	Зона	Поз.	Обозначение	Наименование	Кол.	Примечание
				Сборочные единицы		
			3.900-3 Вып. 7	Плита КЦП-1-15-2		Со всеми закл. изд.
И		1	ТП 902-2-355-КЖИ-КЦП-МН1	Изделие закладное МН1	2	3.7 кг

1. Остальное-смотрите КЦП1-15-2 серии 3.900-3 выпуск 7, часть 1.

Н. контр.	Киселев	ТП 902-2-355-КЖИ-КЦП 1-15-2а	
Провер.	Ващенко	Плита перекрытия КЦП 1-15-2а	Стадия: ТР; Масса: ; Масштаб:
Инж.	Пешикова		Лист: ; Листов 1
Рук. гр.	Смоляков		Госстрой СССР Союзводоканалинипроект Ростовский ВОДОКАНАЛПРОЕКТ
ГИП	Седых		
Нач. ОСП	Пасева		

Формат II

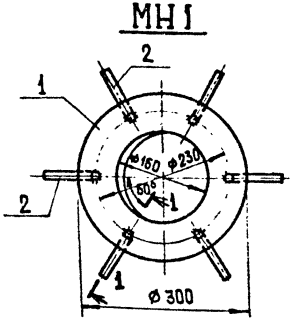

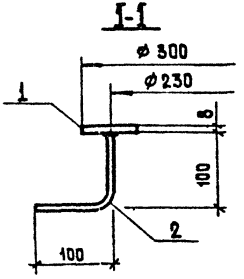

Изделие металлизировать.

Формат	Зона	Поз.	Обозначение	Наименование	Кол.	Примечание.
				Документация		
			ТП 902-2-355-КЖИ-ТТ2	Технические требования к изготовлению арматурных и закладных изделий		
				Детали		
		1		δ-6 ГОСТ 19903-74 0,05м²	1	3,1 кг
		2		ф8 AIII ГОСТ 5781-75 ℓ=200	6	0,1 кг

Инв. № подл. | Подпись и дата | Взам. инв. №

Н. контр.	Киселев	ТП 902-2-355-КЖИ-КЦП-МН-1	
Провер.	Ващенко	Изделие закладное МН1	Стадия: ТР; Масса: 3.7; Масштаб:
Инж.	Пешикова		Лист: ; Листов
Рук. гр.	Смоляков		Госстрой СССР Союзводоканалинипроект Ростовский ВОДОКАНАЛПРОЕКТ
ГИП	Седых		
Нач. ОСП	Пасева		

Формат II

Развертка

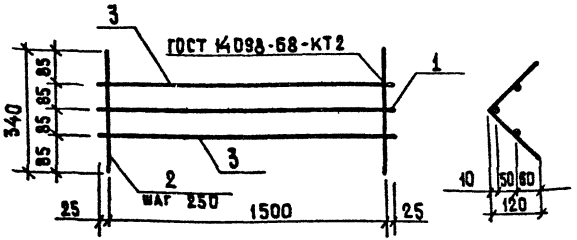

Формат	Зона	Поз.	Обозначение	Наименование	Кол	Примечание
				Документация		
11			ТП 902-2-355- КЖИ-ТТ2	Технические требования к изготовлению арматурных и закладных изделий		
				Детали		
Б.Ч		1		ф10АI ГОСТ 5781-75 ℓ=1550	1	1.0 кг
Б.Ч		2		ф6 АI ГОСТ 5781-75 ℓ=340	7	0.1кг
Б.Ч		3		ф6АI ГОСТ 5781-75 ℓ=1550	2	0.35кг

Н. контр.	Киселев	
Провер.	Ханин	
Инж.	Пешкова	
Рук. гр.	Смоляков	
ГИП	Седых	
Нач. ОСП	Пасева	

ТП 902-2-355- КЖИ-КР1

Каркас плоский КР1

Стадия	Масса	Масштаб
ТР	2,4	

Лист | Листов 1

Госстрой СССР Союзводоканалниипроект Ростовский ВОДОКАНАЛПРОЕКТ

Формат А1

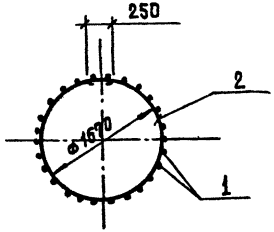

Развертка

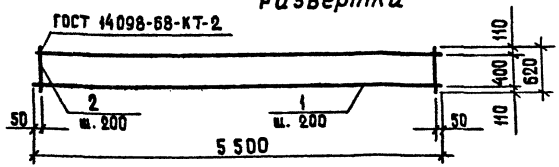

Формат	Зона	Поз.	Обозначение	Наименование	Кол.	Примечание
				Документация		
11			ТП 902-2-355- КЖИ-ТТ2	Технические требования к изготовлению арматурных и закладных изделий		
				Детали		
Б.Ч		1		ф 8АI ГОСТ 5781-75; ℓ=5500	3	2.2 кг
Б.Ч		2		ф 8АI ГОСТ 5781-75; ℓ=620	28	0.2 кг

Инв.№ подл. | Подпись и дата | Взам. инв.№

Н. контр.	Киселев	
Провер.	Ханин	
Инж.	Толоконников	
Рук. гр.	Вощенко	
ГИП	Седых	
Нач. ОСП	Пасева	

ТП 902-2-355- КЖИ - С1

Сетка арматурная С1

Стадия	Масса	Масштаб
ТР	12,2	

Лист | Листов 1

Госстрой СССР Союзводоканалниипроект Ростовский ВОДОКАНАЛПРОЕКТ

Формат А1

Развертка

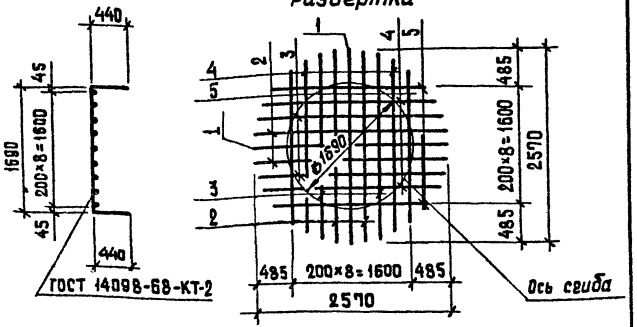

Формат	Зона	Поз.	Обозначение	Наименование	Кол.	Примечание
				Документация		
11			ТП 902-2-355 - КЖИ-ТТ2	Технические требования к изготовлению арматурных и закладных изделий		
				Детали		
Б.Ч.		1		⌀8AI ГОСТ 5781-75; ℓ=2570	2	1,0 кг
Б.Ч.		2		⌀8AI ГОСТ 5781-75; ℓ=2539	4	1.0 кг
Б.Ч.		3		⌀8AI ГОСТ 5781-75; ℓ=2442	4	1.0 кг
Б.Ч.		4		⌀8AI ГОСТ 5781-75; ℓ=2273	4	0.9 кг
Б.Ч.		5		⌀8AI ГОСТ 5781-75; ℓ=2011	4	0.8 кг

Н. контр.	Киселев	
Провер.	Ханин	
Инж.	Толоконников	
Рук. гр.	Ващенко	
ГИП	Седых	
Нач. ОСП	Пасева	

ТП 902-2-355 - КЖИ - С2

Сетка арматурная С2

Стадия	Масса	Масштаб
ТР	16.8	
Лист	Листов 1	

Госстрой СССР Союзводоканалинипроект Ростовский ВОДОКАНАЛПРОЕКТ

Формат 11

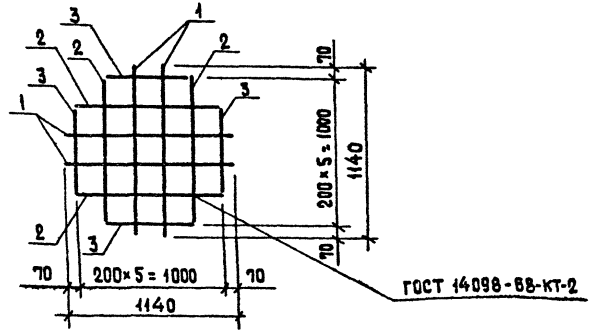

Формат	Зона	Поз.	Обозначение	Наименование	Кол.	Примечание
				Документация		
11			ТП 902-2-355 - КЖИ-ТТ2	Технические требования к изготовлению арматурных и закладных изделий		
				Детали		
Б.Ч.		1		⌀8AI ГОСТ 5781-75; ℓ=1140	4	0,5 кг
Б.Ч.		2		⌀8AI ГОСТ 5781-75; ℓ=969	4	0.4 кг
Б.Ч.		3		⌀8AI ГОСТ 5781-75; ℓ= 547	4	0.2 кг

Н. контр.	Киселев	
Провер.	Ханин	
Инж.	Толоконников	
Рук. гр.	Ващенко	
ГИП	Седых	
Нач. ОСП	Пасева	

ТП 902-2-355 - КЖИ - С3

Сетка арматурная С3

Стадия	Масса	Масштаб
Т.Р.	4.4	
Лист	Листов 1	

Госстрой СССР Союзводоканалинипроект Ростовский ВОДОКАНАЛПРОЕКТ

Инв. № подл. | Подпись и дата | Взам. инв. №

Формат 11

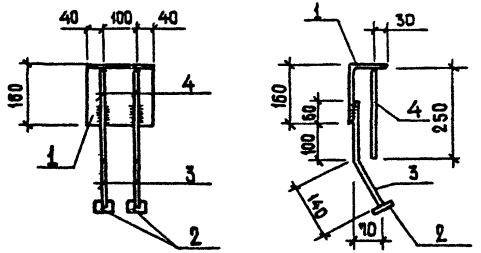

Изделие металлизировать.

Формат	Зона	Поз.	Обозначение	Наименование	Кол.	Примечание
				Документация		
11			ТП 902-2-355 -КЖИ-ТТ2	Технические требования к изготовлению арматурных закладных изделий.		
				Детали		
БЧ		1		L 160×100×9 ГОСТ 8510-72, ℓ=180	1	3,2 кг
БЧ		2		-50×10 ГОСТ 103-76, ℓ=50	2	0,2 кг
БЧ		3		ф 10 AIII ГОСТ 5.1459-72* ℓ=300	2	0,2 кг
БЧ		4		ф 10 AIII ГОСТ 5.1459-72* ℓ=250	2	0,15кг

Н.контр.	Киселев	ТП 902-2-355 -КЖИ-МН1	
Провер.	Ханин	Изделие закладное МН1	Стадия: ТР; Масса: 4,3; Масштаб:
Инж.	Пешикова		Лист; Листов 1
Рук. гр.	Смоляков		Госстрой СССР Союзводоканалниипроект Ростовский ВОДОКАНАЛПРОЕКТ
ГИП	Седых		
Нач. ОСП	Пасева		

Формат II

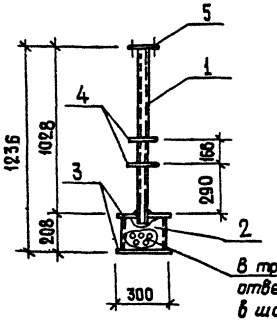

В трубе и донышке просверлить отверстия ф6мм через 10мм в шахматном порядке

1. Сварку производить электродами типа Э42. В соответствии со СН 393-78.
2. Изделие металлизировать.

Формат	Зона	Поз.	Обозначение	Наименование	Кол.	Примечание
				Документация		
11			902-2-355 -КЖИ-ТТ2	Технические требования к изготовлению арматурных и закладных изделий		
				Детали		
БЧ		1		Труба ф57×3. ГОСТ 10704-76; ℓ=1040	1	3,7кг
БЧ		2		" ф273×4, ГОСТ 10704-76, ℓ=200	1	8,5кг
БЧ		3		- 300×4, ГОСТ 82-70; ℓ=300	2	2,8кг
БЧ		4		- 160×4, ГОСТ 82-70; ℓ=160	2	0,8кг
БЧ		5		Фланец Ду50, ГОСТ 12820-80	1	1,0кг

Инв.№ подл. | Подпись и дата | Взам. инв.№

Н.контр.	Киселев	ТП 902-2-355 -КЖИ-МН2	
Провер.	Ханин	Изделие закладное МН2	Стадия: ТР; Масса: 20,4кг; Масштаб: 1:50
Ст.тех.	Дворцевой		Лист; Листов 1
Рук.гр.	Ващенко	Сталь класса С38/23 марки ВСт3 кп.2, ГОСТ 380-71.	Госстрой СССР Союзводоканалниипроект Ростовский ВОДОКАНАЛПРОЕКТ
ГИП	Седых		
Нач.осп	Пасева		

Формат II

ВС1

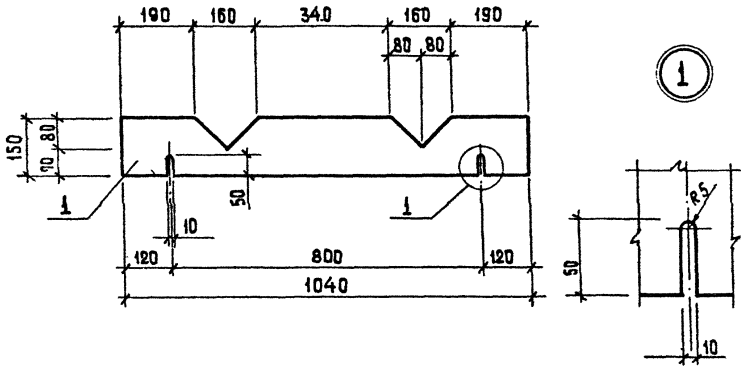

ВС2

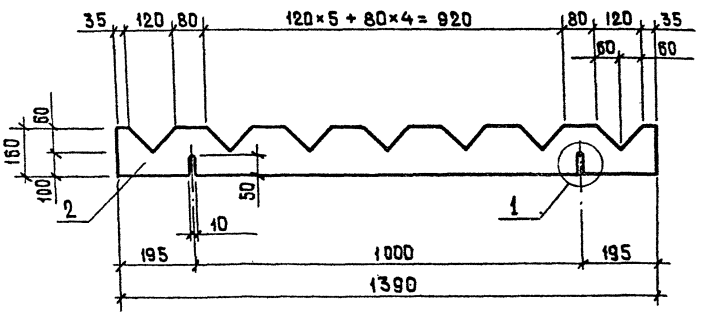

Формат	Зона	Поз.	Обозначение	Наименование	Кол.	Примечание
				ВС1		
				Детали		
12		1		Водослив зубчатый δ=3мм	1	0,65 кг
				ВС2		
				Детали		
12		2		Водослив зубчатый δ=3мм	1	0,92 кг

Н.контр.	Киселев		ТП 902-2-355-КЖИ-ВС1. ВС2
Провер.	Ханин		Водосливы зубчатые ВС1. ВС2.
Инж.	Толоконников		Стадия: Р; Масса: ; Масштаб: ; Лист: ; Листов 1
Рук.гр.	Ващенко		Винипласт листовой марки ВН толщиной 3 мм. по ГОСТ 9639-71
ГИП	Седых		Госстрой СССР Союзводоканалниипроект Ростовский ВОДОКАНАЛПРОЕКТ
Нач.ОСП	Пасева		

gost.e-ecolog.ru