ТИПОВЫЕ КОНСТРУКЦИИ, ИЗДЕЛИЯ И УЗЛЫ ЗДАНИИ И СООРУЖЕНИЙ

СЕРИЯ 3.501.1—150.4

ОПОРЫ УНИФИЦИРОВАННЫЕ ЖЕЛЕЗНОДОРОЖНЫХ МОСТОВ ДЛЯ ОБЫЧНЫХ И СЕВЕРНЫХ УСЛОВИЙ, С ПРИМЕНЕНИЕМ ИЗДЕЛИЙ ЗАВОДСКОГО ИЗГОТОВЛЕНИЯ

ВЫПУСК 4
ФУНДАМЕНТНЫЕ БЛОКИ СТОЕЧНЫХ ОПОР
РАБОЧИЕ ЧЕРТЕЖИ

Разработаны
Ленгипротрансмостом
Минтрансс роя

Утверждены
указанием

Введены в действие

Главный инженер института А.К.Васин

Начальник отдела типового проектирования С.С.Ткаченко

Главный инженер проекта А.И. Серебрянский

gost.e-ecolog.ru

Обозначение	Наименование	Стр.
3.501.1-150.4 1Ф.00.00	Стакан фундаментный 1Ф	3
3.501.1-150.4 1Ф.05.00	Сетка С5	3
3.501.1-150.4 1Ф.00.00СБ	Стакан фундаментный 1Ф	4
3.501.1-150.4 1Ф.01.00	Сетка С1	6
3.501.1-150.4 1Ф.02.00	Сетка С2	6
3.501.1-150.4 1Ф.03.00	Сетка С3	7
3.501.1-150.4 1Ф.04.00	Сетка С4	7
3.501.1-150.4 2Ф.00.00	Стакан фундаментный 2Ф	8
3.501.1-150.4 2Ф.05.00	Сетка С5	8
3.501.1-150.4 2Ф.00.00СБ	Стакан фундаментный 2Ф	9
3.501.1-150.4 2Ф.01.00	Сетка С1	10
3.501.1-150.4 2Ф.02.00	Сетка С2	10
3.501.1-150.4 2Ф.03.00	Сетка С3	11
3.501.1-150.4 2Ф.04.00	Сетка С4	11

Обозначение	Наименование	Стр
3.501.1-150.4 3Ф.00.00	Стакан фундаментный 3Ф	12
3.501.1-150.4 3Ф.05.00	Сетка С5	12
3.501.1-150.4 3Ф.00.00СБ	Стакан фундаментный 3Ф	13
3.501.1-150.4 3Ф.01.00	Сетка С1	15
3.501.1-150.4 3Ф.02.00	Сетка С2	15
3.501.1-150.4 3Ф.03.00	Сетка С3	16
3.501.1-150.4 3Ф.04.00	Сетка С4	16
3.501.1-150.4 ПФ.00.00	Плита фундаментная ПФ15...3ПФ15, ПФ20...3ПФ20	17
3.501.1-150.4 ПФ.00.00СБ	Плита фундаментная ПФ15...3ПФ15; ПФ20...3ПФ20	18
3.501.1-150.4 ПФ.01.00	Сетка С1... С4	19

Нач. отд.	Ткаченко		3.501.1-150.4.00.00	
Н. контр.	Миронов		Содержание	Стадия: Р; Лист; Листов: 1
Гл. инж. п.	Серебряков			Ленгипротрансмост

Формат	Зона	Поз	Обозначение	Наименование	Кол	Примечание
				Документация		
				Технические условия		
А3				Сборочный чертеж		
				Сборочные единицы		
А4		1	3.501.1-150 .4 1Ф.01.00	Сетка С1	4	
А4		2	3.501.1-150 .4 1Ф.02.00	Сетка С2	4	
А4		3	3.501.1-150 .4 1Ф.03.00	Сетка С3	4	
А4		4	3.501.1-150 .4 1Ф.04.00	Сетка С4	4	
А4		5	3.501.1-150 .4 1Ф.05.00	Сетка С5	2	
				Детали		
Б4		6		ф12А-II ГОСТ5781-82 ℓ=1210	8	1,1кг
Б4		7		ℓ=1210	8	1,1кг
Б4		8		ф22А-II ГОСТ5781-82 ℓ=2065	8	6,2кг
				Материалы		
				Бетон класса В30		5,1 м³
				Характеристики		
				см. в технических		
				условиях.		

Нач.отд	Ткаченко		
Н.контр	Миронова		
Гл.инж.пр	Серебрянский		
Инж.	Борщкова		
Ст.техник	Станкевич		

3.501.1-150 .4 1Ф.00.00

Стакан фундаментный 1Ф

Стадия	Лист	Листов
Р		1

Ленгипротрансмост

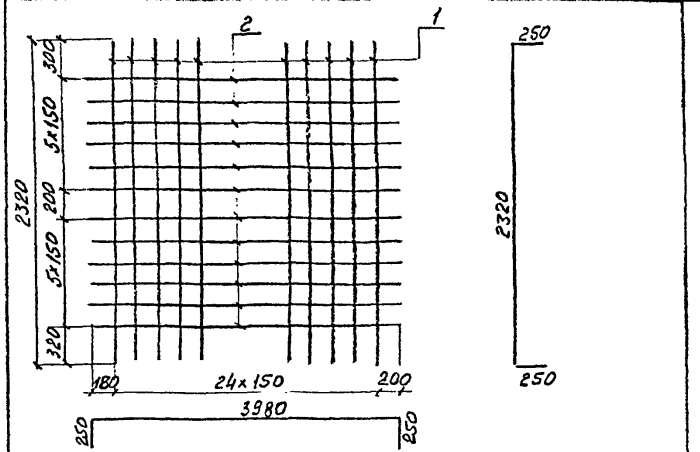

Формат	Зона	Поз	Обозначение	Наименование	Кол.	Примечание
				Детали		
Б4		1		ф12А-II ГОСТ5781-82 ℓ=2820	25	2,5кг
Б4		2		ℓ=4480	12	4,0кг

Нач.отд	Ткаченко		
Н.конт	Миронова		
Гл.инж	Серебрянск		
Инж	Борщкова		
Ст.техн	Сынкевич		

3.501.1 - 150 .4 1Ф.05.00

Сетка С5

Стадия	Масса	Масштаб
Р	110,5	
Лист 1	Листов 1	

Ленгипротрансмост

Инв.№ подл. | Подпись и дата | Взам.инв.№

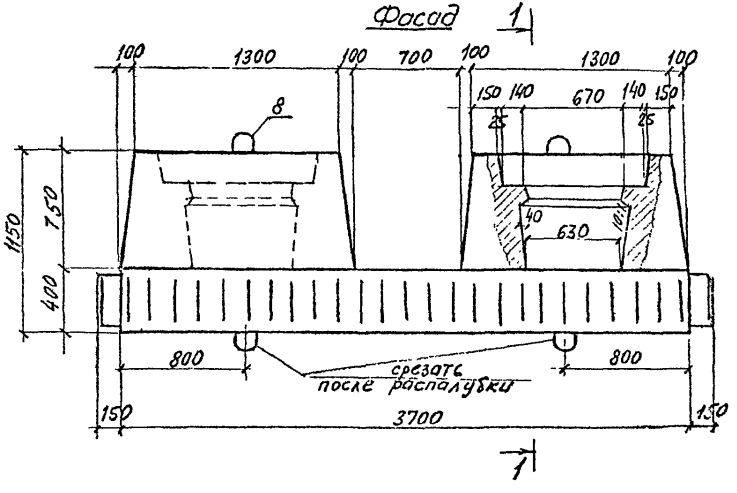

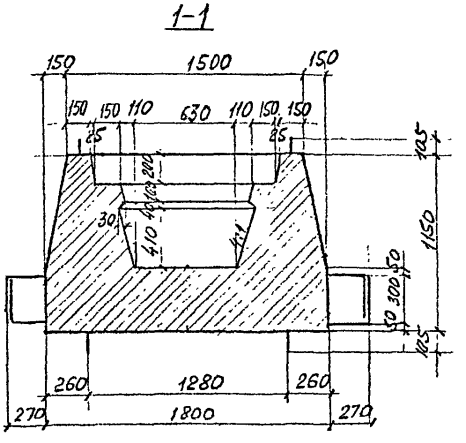

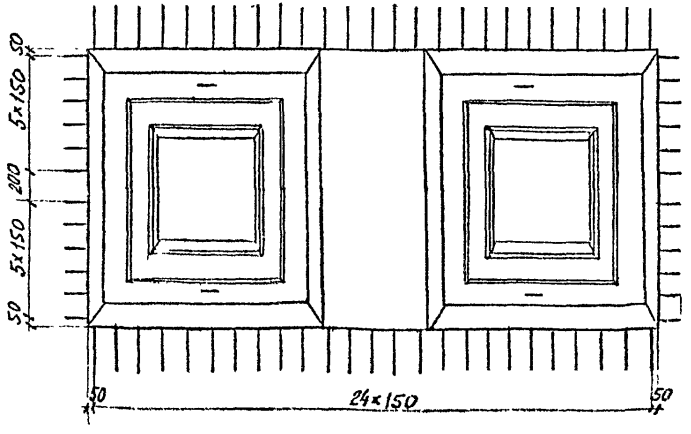

Ведомость
расхода стали на элемент, кг

Марка элемента	Изделия арматурные		
	Арматура класса		Всего
	А-II (Ас-II)*	Ас-II	
	ГОСТ 5781-82		
	ф12	ф22	
1Ф	486,2	49,6	535,8

*) для блоков с индексом „М"

Нач. отд.	Ткаченко		
Н. контр.	Миронова		
Гл. инж. пр.	Серебряков		
Инж.	Борисов		
Ст. техник	Станкевич		

3.501.1 – 150 .4 1Ф 00.00. СБ

Стакан фундаментный 1Ф
Сборочный чертеж

Стадия	Масса	Масштаб
Р	12.8	

Лист 1 Листов 2

Ленгипротрансмост

Инв. № подл. | Подпись и дата | Взам. инв. №

3-3

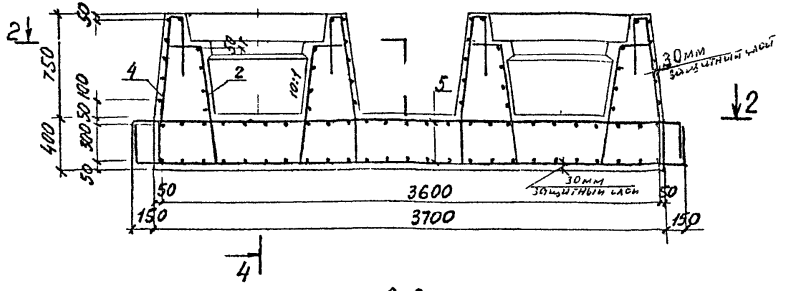

4-4

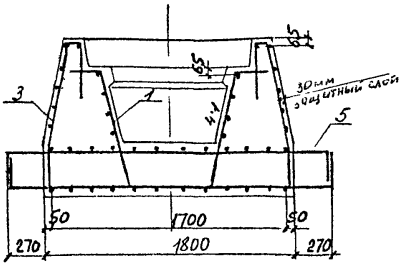

2-2

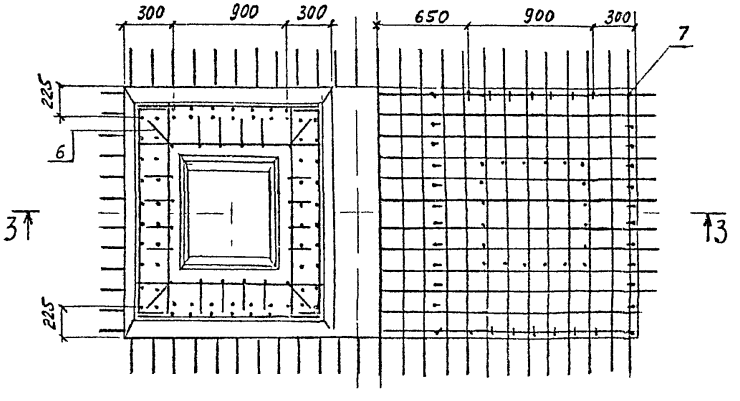

Ведомость деталей.

Поз	Эскиз
6	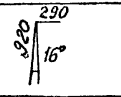
7	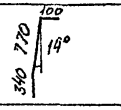
8	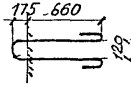

Инв. № подл. | Подпись и дата | Взам. инв. №

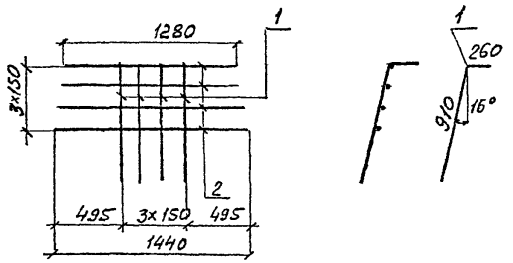

Формат	Зона	Поз	Обозначение	Наименование	Кол	Примечание
				Детали		
БЧ		1		ф12А-II ГОСТ 5781-82 ℓ=1170	4	1.0 кг
БЧ		2		ℓ=1280÷1440	4	1,2 кг

Нач.отд	Ткаченко		
Н.контр	Миронова		
Гл.инж.пр	Серебрянский		
Инж	Борщкова		
Ст.техн	Станкевич		

3.501.1 - 150 .4 1Ф. 01.00

Сетка С1

Стадия	Масса	Масштаб
Р	9,8	—

Лист | Листов 1

Ленгипротрансмост

Инв.№ подл. | Подпись и дата | Взам.инв.№

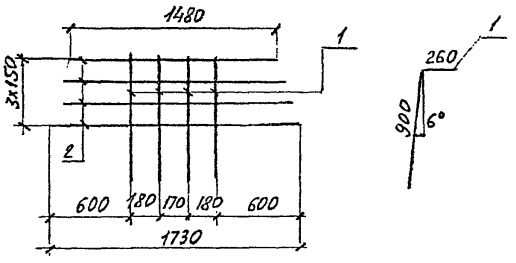

Формат	Зона	Поз	Обозначение	Наименование	Кол	Примечание
				Детали		
БЧ		1		ф12А-II ГОСТ 5781-82 ℓ=1160	4	1,0 кг
БЧ		2		ℓ=1480÷1730	4	1,4 кг

Нач.отд	Ткаченко		
Н.контр	Миронова		
Гл.инж.пр	Серебрянский		
Инж	Борщкова		
Ст.техн	Станкевич		

3.501.1 - 150 .4 1Ф. 02.00

Сетка С2

Стадия	Масса	Масштаб
Р	9,6	—

Лист | Листов 1

Ленгипротрансмост

Инв.№ подл. | Подпись и дата | Взам.инв.№

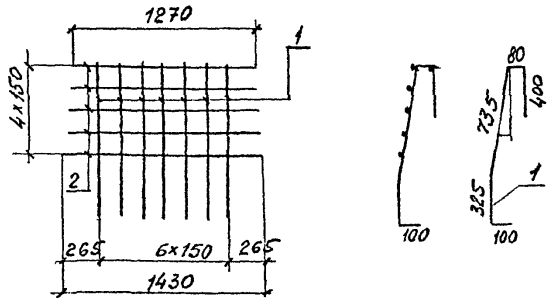

Формат	Зона	Поз	Обозначение	Наименование	Кол	Примечание
				Детали		
Бч		1		Ø12 AIII ГОСТ 5781-82 ℓ=1640	7	1,5кг
Бч		2		ℓ = 1270÷1430	6	1,2кг

Нач.отд	Ткаченко		
Н.контр	Миронова		
Гл.инж.пр	Серебрянский		
Инж.	Борисова		
Ст.техн.	Станкевич		

3.501.1-150 .4 1Ф.03.00

Сетка С3

Стадия	Масса	Масштаб
Р	17,7	—
Лист	Листов 1	

Ленгипротрансмост

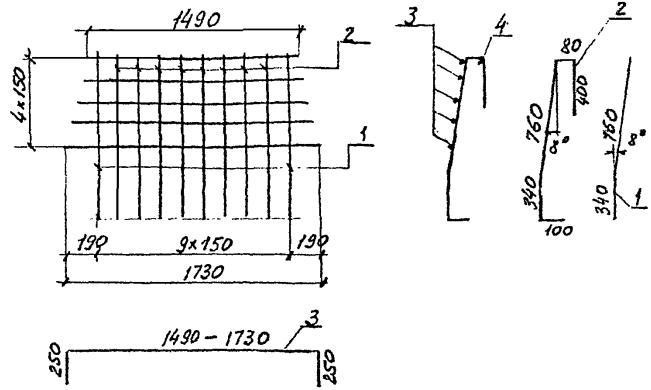

Формат	Зона	Поз	Обозначение	Наименование	Кол	Примечание
				Детали		
Бч		1		ф12 AIII ГОСТ 5781-82 ℓ= 1100	2	1,0кг
Бч		2		ℓ = 1680	8	1,5кг
Бч		3		ℓ = 1990÷2230	5	1,9кг
Бч		4		ℓ = 1490	1	1,3кг

Нач.отд	Ткаченко		
Н.контр	Миронова		
Гл.инж.пр	Серебрянский		
Инж.	Борисова		
Ст.техн.	Станкевич		

3.501.1-150 .4 1Ф.04.00

Сетка С4

Стадия	Масса	Масштаб
Р	24,8	—
Лист	Листов 1	

Ленгипротрансмост

Инв.№подл. | Подпись и дата | Взам.инв.№

Формат	Зона	Поз	Обозначение	Наименование	Кол	Примечание
				Документация		
				Технические условия	X	
А3			3.501.1 – 150 .4 2Ф.00.00	Сборочный чертеж	X	
				Сборочные единицы		
А4		1	3.501.1-150 .4 2Ф.01.00	Сетка С1	2	
А4		2	3.501.1-150 .4 2Ф.02.00	Сетка С2	2	
А4		3	3.501.1-150 .4 2Ф.03.00	Сетка С3	2	
А4		4	3.501.1-150 .4 2Ф.04.00	Сетка С4	2	
А4		5	3.501.1-150 .4 2Ф.05.00	Сетка С5	2	
				Детали		
Б4		6		Ф12А-II ГОСТ 5781-82 ℓ=1650	4	1,5кг
Б4		7		ℓ=1760	2	1,6кг
Б4		8		ℓ=1560	2	1,4кг
Б4		9		Ф18А-II ГОСТ 5781-82 ℓ=1580	8	3,2кг
				Материалы		
				Бетон класса В30		3,0 м3
				Характеристики		
				см. в технических		
				условиях		

Нач. отд.	Ткаченко		
Н. контр.	Миронова		
Гл. инж. пр.	Серебрянский		
Инж.	Борисова		
Ст. техник	Станкевич		

3.501.1 – 150 .4 2Ф.00.00

Стакан фундаментный 2Ф

Стадия	Лист	Листов
Р		1

Ленгипротрансмост

Инв. № подл. | Подпись и дата | Взам. инв. №

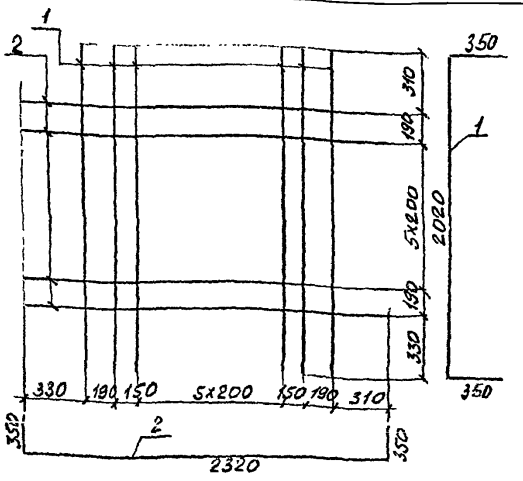

Формат	Зона	Поз	Обозначение	Наименование	Кол	Примечание
				Детали		
Б4		1		Ф16А-II ГОСТ 5781-82 ℓ=2720	10	4,3кг
Б4		2		Ф16А-II ГОСТ 5781-82 ℓ=3020	8	4,8кг

Нач. отд.	Ткаченко		
Н. контр.	Миронова		
Гл. инж. пр.	Серебрянский		
Инж.	Борисова		
Ст. техник	Станкевич		

3.501.1 – 150 .4 2Ф.05.00

Сетка С5

Стадия	Масса	Масштаб
Р	81,4	–

Лист	Листов
	1

Ленгипротрансмост

Инв. № подл. | Подпись и дата | Взам. инв. №

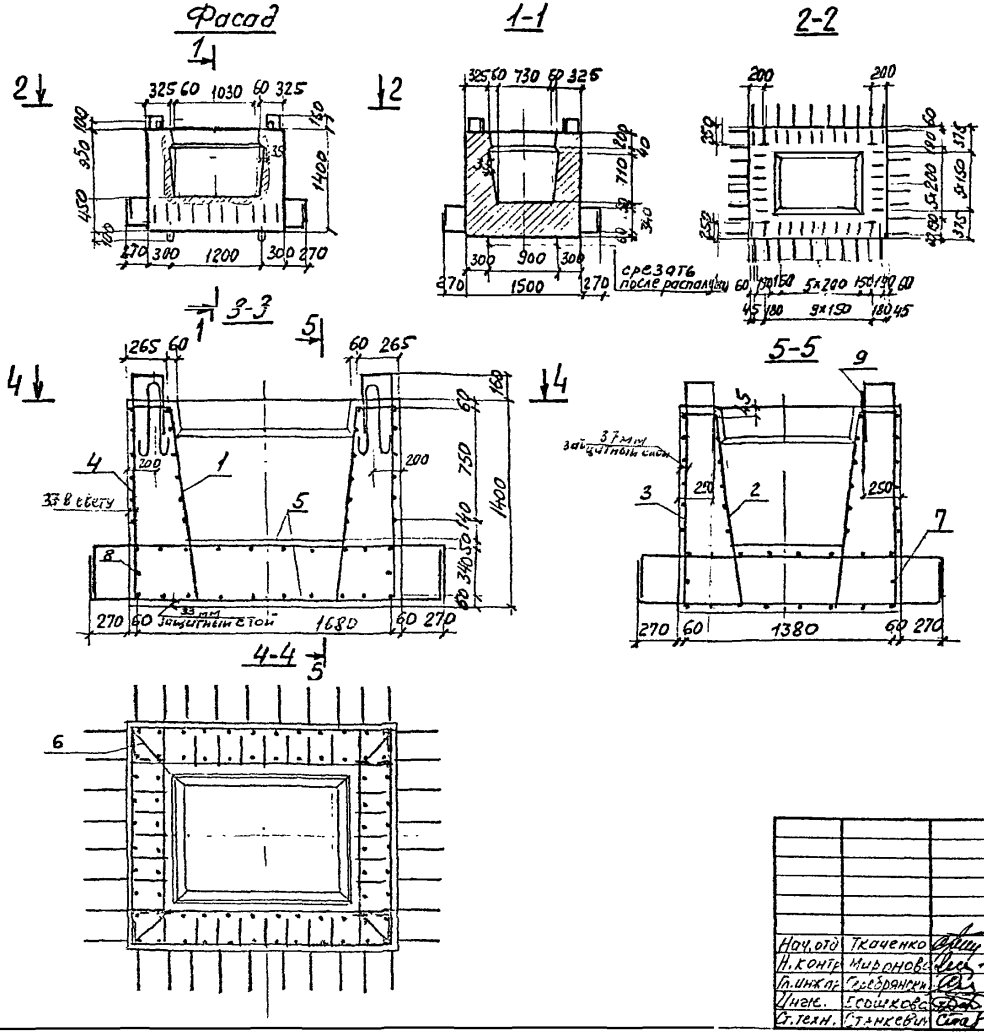

Ведомость расхода стали на элемент, кг

Марка блока	Изделия арматурные				
	Арматура класса				Всего
	А-II (Ас-II)*			Ас-II	
	ГОСТ 5781-82				
	ф12	ф16	Итого	ф18	
2Ф	193,2	162,8	356,0	25,6	381,6

*) для блоков с индексом „М"

Ведомость деталей

Поз	Эскиз
6	300, 6°, 1350
9	100, 540, 80, 16 свету

Нач. отд.	Ткаченко		
Н. контр.	Миронова		
Гл. инж. пр.	Серебрянский		
Инж.	Борисова		
Ст. техн.	Станкевич		

3.501.1 -150 .4 2Ф.00.00. СБ

Стакан фундаментный 2Ф Сборочный чертеж

Стадия	Масса	Масштаб
Р	7.5т	—
Лист	Листов 1	

Ленгипротрансмост

Инв. № подл. | Подпись и дата | Взам. инв. №

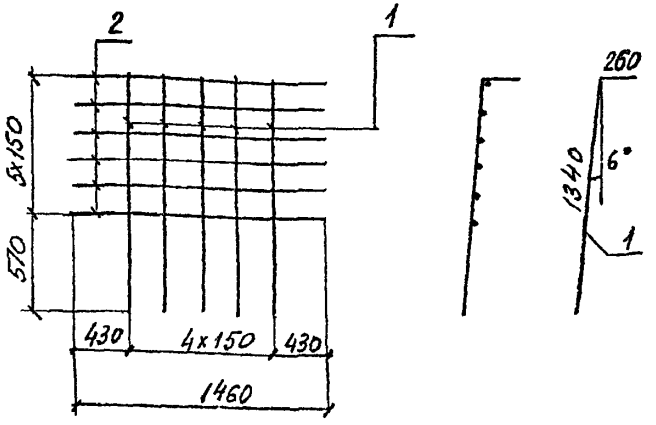

Формат	Зона	Поз.	Обозначение	Наименование	Кол	Примечание
				Детали		
54		1		ф 12АIII ГОСТ 5781-82 ℓ=1600	5	1,4 кг
54		2		ℓ=1460	6	1,3 кг

Нач. отд	Ткаченко		
Н. контр	Миронова		
Гл. инж. пр	Серебрянский		
Инж	Горшкова		
Ст. техн	Станкевич		

3.501.1 – 150 .4 2Ф. 01.00

Сетка С1

Стадия	Масса	Масштаб
Р	14,8	–

Лист | Листов 1

Ленгипротрансмост

Инв. № подл. | Подпись и дата | Взам. инв. №

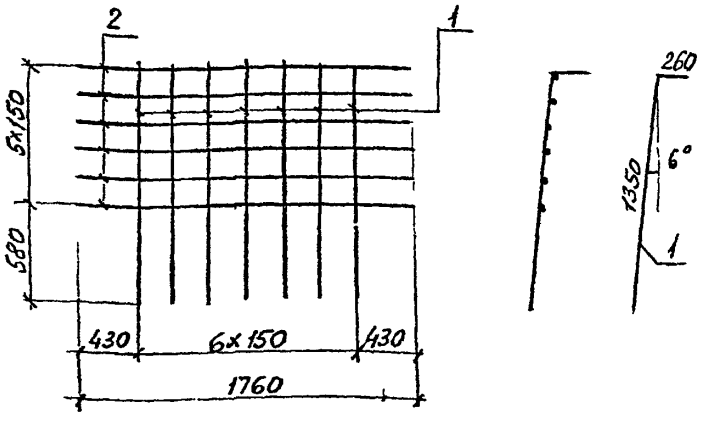

Формат	Зона	Поз.	Обозначение	Наименование	Кол	Примечание
				Детали		
54		1		ф 12АIII ГОСТ 5781-82 ℓ=1610	7	1,4 кг
54		2		ℓ=1760	6	1,6 кг

Нач. отд	Ткаченко		
Н. контр	Миронова		
Гл. инж. пр	Серебрянский		
Инж	Горшкова		
Ст. техн	Станкевич		

3.501.1 – 150 .4 2Ф. 02.00

Сетка С2

Стадия	Масса	Масштаб
Р	19,4	–

Лист | Листов 1

Ленгипротрансмост

Инв. № подл. | Подпись и дата | Взам. инв. №

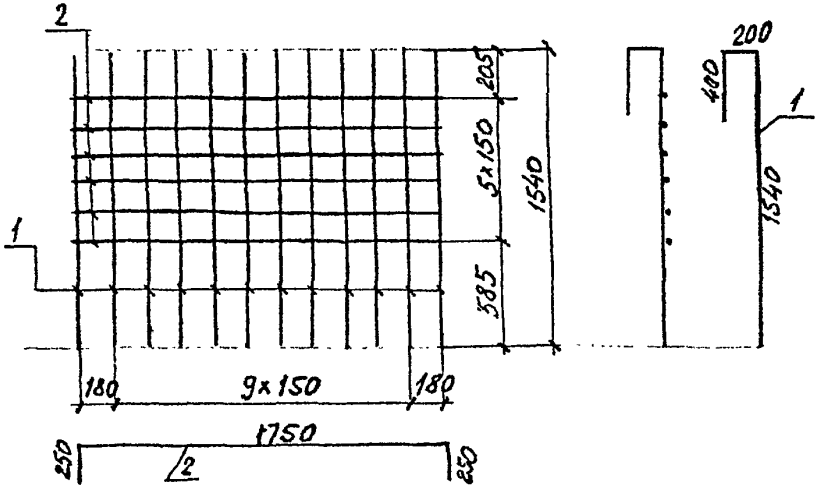

Формат	Зона	Поз.	Обозначение	Наименование	Кол.	Примечание
				Детали		
64		1		ф12А-II ГОСТ 5781-82 ℓ = 2140	12	1,9кг
64		2		ℓ = 2250	6	2,0кг

Нач. отд	Ткаченко		
Н. контр	Чиронова		
Я. инжн.	Цебрянский		
инжн.	Борщкова		
Ст. техн	Станкевич		

3.501.1-150 4 2Ф 03.00

Сетка С3

Стадия	Масса	Масштаб
Р	34,8	—

Лист | Листов

Ленгипротрансмост

Инв. № подл. | Подпись и дата | Взам. инв. №

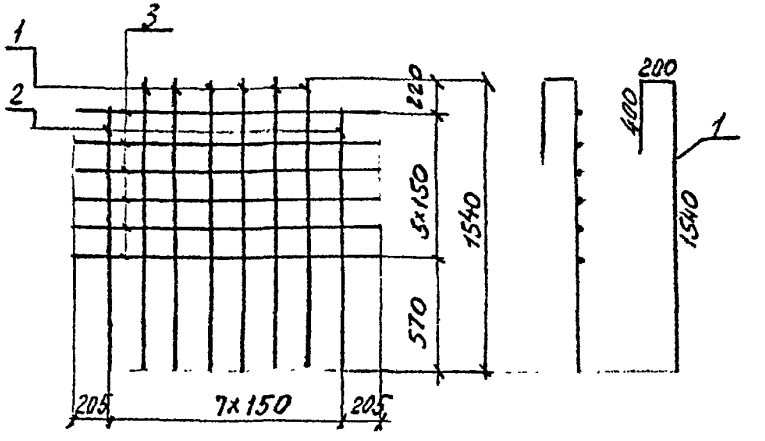

Формат	Зона	Поз.	Обозначение	Наименование	Кол.	Примечание
				Детали		
64		1		ф12А-II ГОСТ 5781-82 ℓ = 2140	6	1,9кг
64		2		ℓ = 1380	2	1,2кг
64		3		ℓ = 1460	6	1,3кг

Нач. отд	Ткаченко		
Н. контр	Чиронова		
Я. инжн.	Цебрянский		
инжн.	Борщкова		
Ст. техн	Станкевич		

3.501.1-150 4 2Ф 04.00

Сетка С4

Стадия	Масса	Масштаб
Р	21,6	—

Лист | Листов 1

Ленгипротрансмост

Инв. № подл. | Подпись и дата | Взам. инв. №

Формат	Зона	Поз	Обозначение	Наименование	Кол.	Примечание
				Документация		
				Технические условия	X	
А3			3.501.1-150 .4 ЗФ.00.00	Сборочный чертеж	X	
				Сборочные единицы		
А4		1	3.501.1-150 .4 ЗФ.01.00	Сетка С1	8	
А4		2	3.501.1-150 .4 ЗФ.02.00	Сетка С2	4	
А4		3	3.501.1-150 .4 ЗФ.03.00	Сетка С3	4	
А4		4	3.501.1-150 .4 ЗФ.04.00	Сетка С4	4	
А4		5	3.501.1-150 .4 ЗФ.05.00	Сетка С5	2	
				Детали		
Б4		6		ф12 А-III ГОСТ 5781-82 ℓ=1200	16	1,1кг
Б4		7		ℓ=1210	8	1,1кг
Б4		8		ф28 А-III ГОСТ 5781-82 ℓ=2380	8	11,5кг
				Материалы		
				Бетон класса В30		7,2 м³
				Характеристики см. в технических условиях		

Разраб.	Ткаченко		3.501.1-150 .4 ЗФ.00.00			
Н. контр.	Миронов		Стакан фундаментный ЗФ	Стадия	Лист	Листов
Гл. инж. пр.	Стефанский			Р		1
Гл. инж.	Борщков			Ленгипротрансмост		
Гл. техник	Станкевич					

Инв. № подл. | Подпись и дата | Взам. инв. №

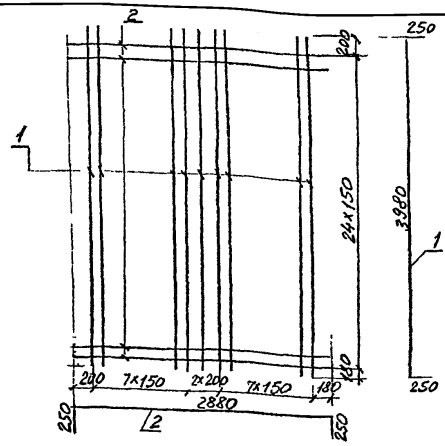

Обозначение	Наименование	Кол.	Примечание
	Детали		
Б4 1	ф12 А-III ГОСТ 5781-82 ℓ=4480	17	4,0кг
Б4 2	ℓ=3380	25	3,0кг

Нач. отд.	Ткаченко		3.501.1-150 .4 ЗФ.05.00			
Н. контр.	Миронов		Сетка С5	Стадия	Масса	Масштаб
Гл. инж. пр.	Стефанский			Р	143,0	–
Инж.	Борщков			Лист	Листов	1
Гл. техник	Станкевич			Ленгипротрансмост		

Инв. № подл. | Подпись и дата | Взам. инв. №

Фасад 1

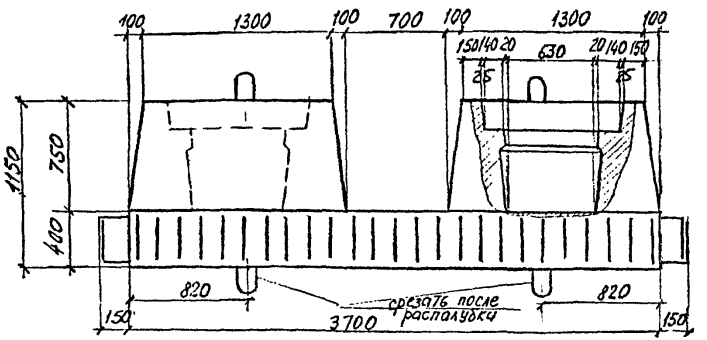

1-1

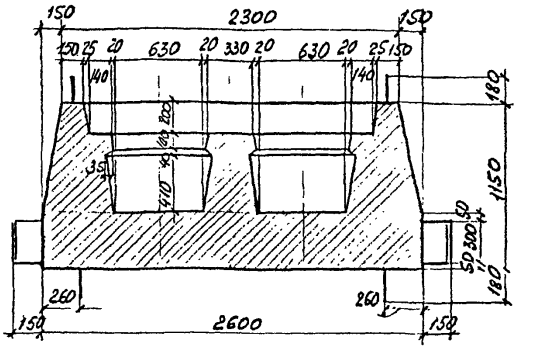

План 1

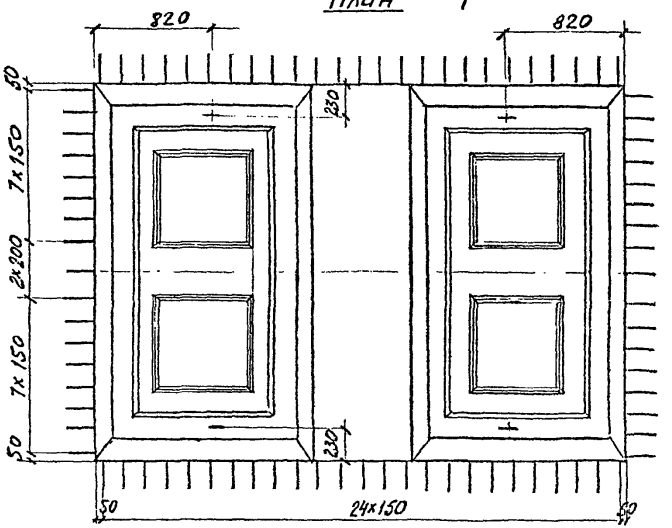

Ведомость расхода стали, кг

Марка элемента	Изделия арматурные		
	Арматура класса		Всего
	$A_{II}(A_{c-II})$*	A_{c-II}	
	ГОСТ 5781-82		
	Ф12	Ф28	
ЗФ	676,0	92,0	768,0

*) для блоков с индексом „М"

Нач. отд	Ткаченко		
Н. контр	Миронова		
Гл. инж. пр	Серебрянский		
Инж	Борщкова		
Ст. техн.	Станкевич		

35011-150 4 ЗФ. 00 00 СБ

Стакан фундаментный ЗФ
Сборочный чертеж

Стадия	Масса	Масштаб
Р	18,0т	—

Лист | Листов 1

Ленгипротрансмост

Инв. № подл | Подпись и дата | Взам. инв. №

1-1

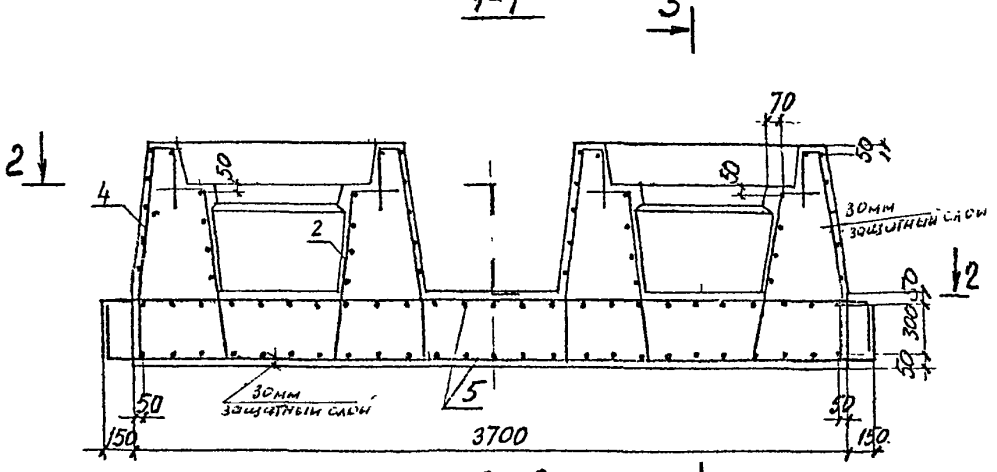

3-3

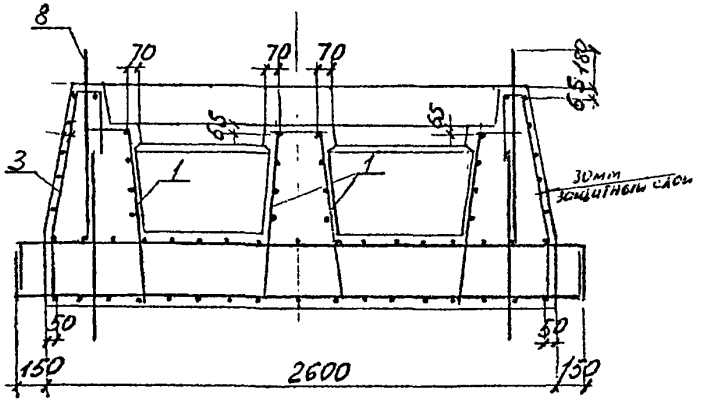

2-2

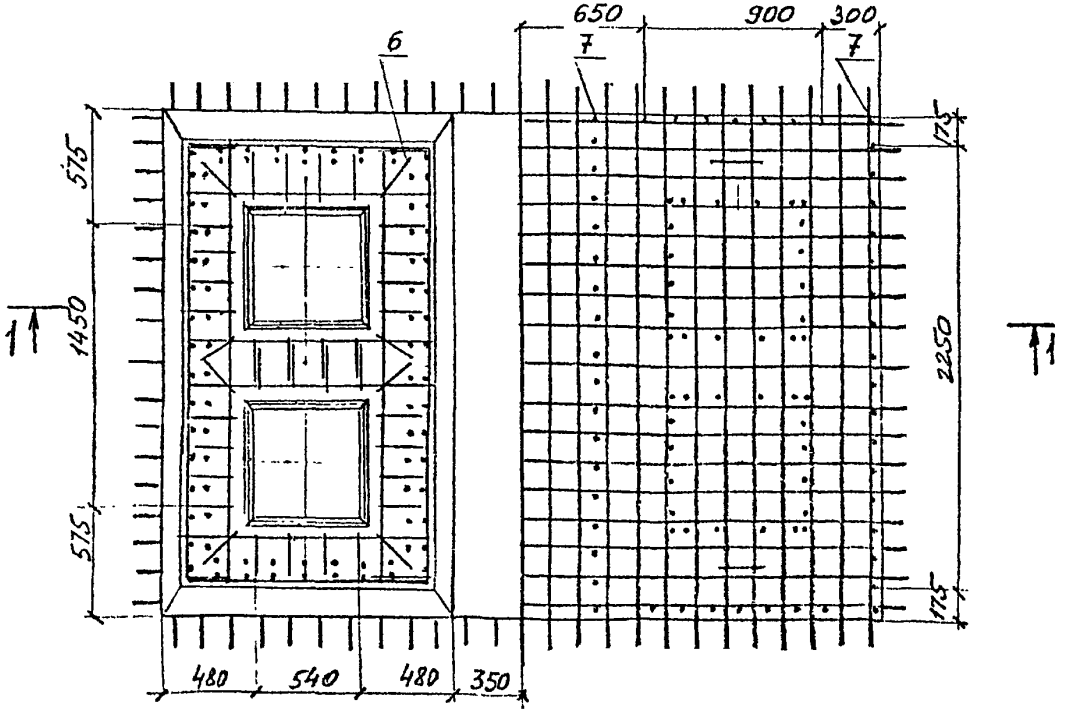

Ведомость деталей

Поз	Эскиз
6	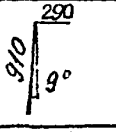
7	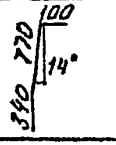
8	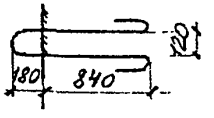

Инв.№подл. Подпись и дата Взам.инв.№

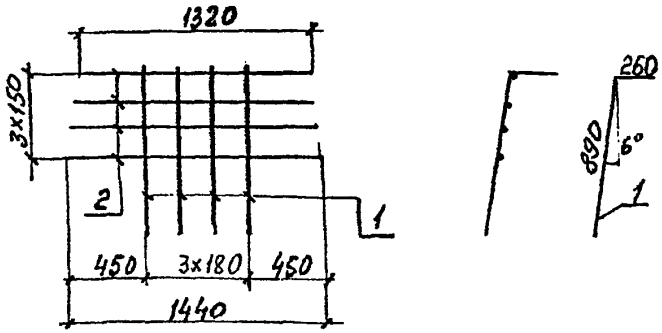

Формат	Зона	Поз.	Обозначение	Наименование	Кол.	Примечание
				Детали		
БЧ				ф12А-II ГОСТ 5781-82 ℓ=1160	4	1,0 кг
БЧ				ℓ=1320÷1440	4	1,2 кг

Инв.№подл. | Подпись и дата | Взам.инв.№

3.501.1-150.4 ЗФ.01.00			
Нач.отд Ткаченко	Сетка С1	Стадия	Масса	Масштаб
Н.контр Миронова		Р	8,8	-
Гл.инж.пр Серебрянский		Пист.	Листов 1
Инж Борщикова			
Ст.техник Станкевич		Ленгипротрансмост	

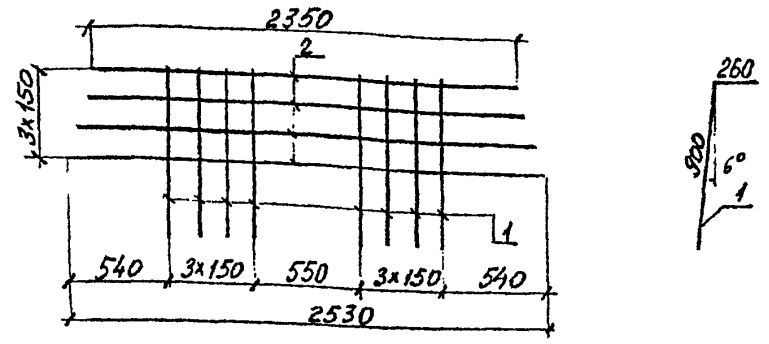

Формат	Зона	Поз.	Обозначение	Наименование	Кол.	Примечание
				Детали		
БЧ		1		ф12А-II ГОСТ 5781-82 ℓ=1160	8	1,1 кг
БЧ		2		ℓ=2350÷2530	4	2,2 кг

Инв.№подл. | Подпись и дата | Взам.инв.№

3.501.1-150.4 ЗФ.02.00			
Нач.отд Ткаченко	Сетка С2	Стадия	Масса	Масштаб
Н.контр Миронова		Р	17,6	-
Гл.инж.пр Серебрянский		Пист	Листов 1
Инж Борщикова			
Ст.техник Станкевич		Ленгипротрансмост	

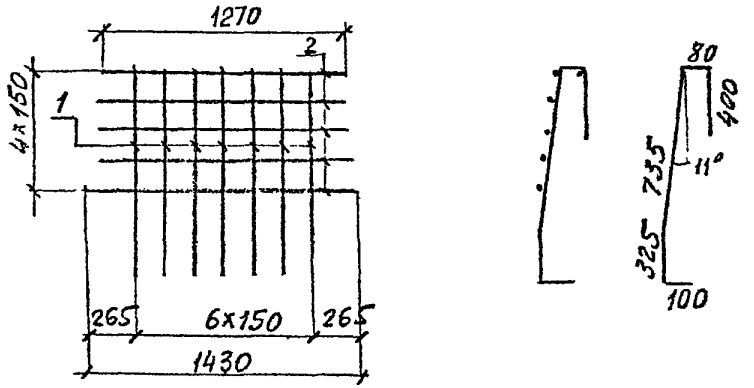

Формат	Зона	Поз.	Обозначение	Наименование	Кол.	Примечание
				Детали		
БЧ		1		ф12А-II ГОСТ 5781-82 ℓ=1640	7	1,5кг
БЧ		2		ℓ=1270÷1430	6	1,2кг

3.501.1 -150 .4 ЗФ. 03.00

Сетка С3

Стадия	Масса	Масштаб
Р	17,7	-

Лист | Листов 1

Ленгипротрансмост

Нач.отд	Ткаченко	
Н.контр	Миронова	
Гл.инж	Серебрянск	
Инж	Борщ	
Ст.техн	Станкевич	

Инв.№подл | Подпись и дата | Взам.инв.№

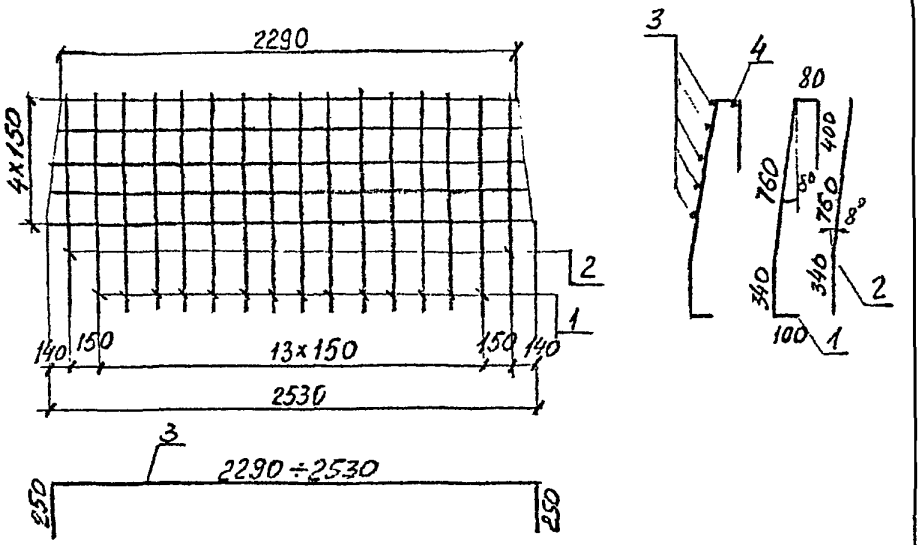

Формат	Зона	Поз.	Обозначение	Наименование	Кол.	Примечание
				Детали		
БЧ		1		ф12А-II ГОСТ 5781-82 ℓ=1680	14	1,5кг
БЧ		2		ℓ=1100	2	1,0кг
БЧ		3		ℓ=2790÷3030	5	2,6кг
БЧ		4		ℓ=2290	1	2,0кг

3.501.1 -150 .4 ЗФ. 04. 00

Сетка С4

Стадия	Масса	Масштаб
Р	38,0	-

Лист | Листов 1

Ленгипротрансмост

Нач.отд	Ткаченко	
Н.контр	Миронова	
Гл.инж	Серебрянск	
Инж	Борщикова	
Ст.техн.	Станкевич	

Инв.№подл | Подпись и дата | Взам.инв.№

№ подл.	Подпись и дата	Взам. инв. №

Зона	Поз	Обозначение	Наименование	Кол на исп. 3.501.1-150.4 ПФ.00.00										Примечание
				—	01	02	03	04	05	06	07			
			Документация											
			Технические условия											
		3.501.1 – 4 ПФ 00.00 СБ	Сборочный чертеж											
			Сборочные единицы											
	1	3.501.1 – 4 ПФ.01.00	Сетка С1	1	1	1	1							
		–01	Сетка С2					1	1	1	1			
	2	–02	Сетка С3	1	1	1	1							
		–03	Сетка С4					1	1	1	1			
			Детали											
	3		ф8А-I ГОСТ 5781-82 ℓ=1290	152	152	152	152	228	228	228	228			0,5кг
	4		ℓ=1080	16	16	16	16	24	24	24	24			0,4кг
	5		ф12А-II ГОСТ 5781-82 ℓ=1080	12	12			20	20					1,0кг
			Марка плиты	ПФ15	1ПФ15	2ПФ15	3ПФ15	ПФ20	1ПФ20	2ПФ20	3ПФ20			

Нач. отд.	Ткаченко		3.501.1-150 4 ПФ.00.00	
Н. контр.	Миронова		Плита фундаментная ПФ.	Стадия: Р; Лист: 1; Листов: 2
Гл. инж.	Серебрянский			Ленгипротрансмост
Ст. инж.	Спильчевский			
Ст. техн.	Станкевич			

№ подл.	Подпись и дата	Взам. инв. №

Зона	Поз	Обозначение	Наименование	Кол на исп. 3.501.1-150.4 ПФ.00.00										Примечание
				—	01	02	03	04	05	06	07			
	6		ф12А-II ГОСТ 5781-82 ℓ=2090		18				18					1,9кг
	7		ℓ=1090				10							1,0кг
	8		ℓ=1170								10			1,0кг
	9		ф20А-II ГОСТ 5781-82 ℓ=1781	4	4	4	4	4	4	4	4			4,4кг
			Материалы											
			Бетон класса В30	2,5	2,5	2,5	2,5	3,3	3,3	3,3	3,3			м3
			Характеристики см											
			в технических условиях											
			Марка плиты	ПФ15	1ПФ15	2ПФ15	3ПФ15	ПФ20	1ПФ20	2ПФ20	3ПФ20			

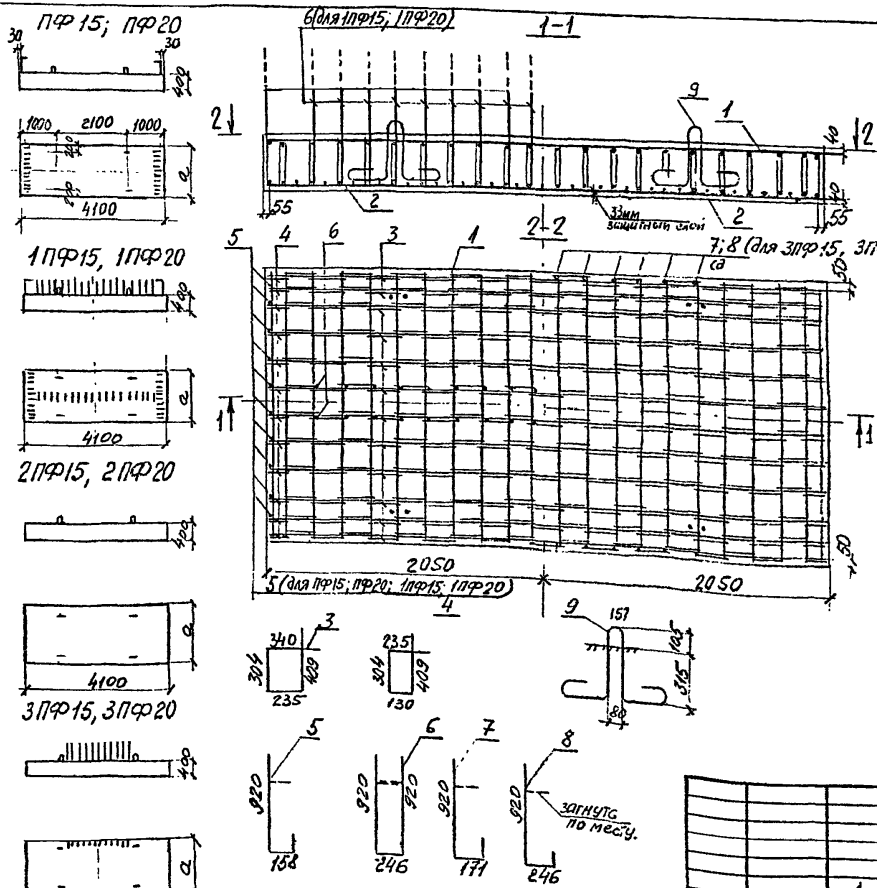

Обозначение	Марка	размер a мм	Масса m
3.501.1-150.4 ПФ.00.00	ПФ15	1500	6,3
-01	1ПФ15		
-02	2ПФ15		
-03	3ПФ15		
-04	ПФ20	2000	8,3
-05	1ПФ20		
-06	2ПФ20		
-07	3ПФ20		

Ведомость расхода стали на элемент, кг

Марка элемента	Изделия арматурные. Арматура класса A-I	A-II, (Ac-II)*				Ac-II	Всего
	ГОСТ 5781-82						
	ф8	ф12	ф16	ф32	Итого	ф20	
ПФ 15	84,3	40,3	102,4	380,3	523	17,6	624,9
1ПФ 15	84,3	73,7	102,4	380,3	556,4	17,6	658,3
2ПФ 15	84,3	28,8	102,4	380,3	511,5	17,6	613,4
3ПФ 15	84,3	38,5	102,4	380,3	521,2	17,6	623,1
ПФ 20	126,4	63,2	145,5	509,7	718,4	17,6	862,4
1ПФ 20	126,4	97,4	145,5	509,7	752,6	17,6	896,6
2ПФ 20	126,4	43,2	145,5	509,7	698,4	17,6	842,4
3ПФ 20	126,4	53,7	145,5	509,7	708,9	17,6	852,9

*) для блоков с индексом „М."

Нач. отд.	Ткаченко	
Н. контр.	Жиронов	
Гл. инж.	Серебрянский	
Ст. инж.	[illegible]	
Ст. техн.	[illegible]	

3.501.1-150.4 ПФ.00.00 СБ

Плита фундаментная ПФ. Сборочный чертеж

Стадия	Масса	Масштаб
Р	см табл	—

Лист | Листов 1

Ленгипротрансмос

Инв. № подл. | Подпись и дата | Взам. инв. №

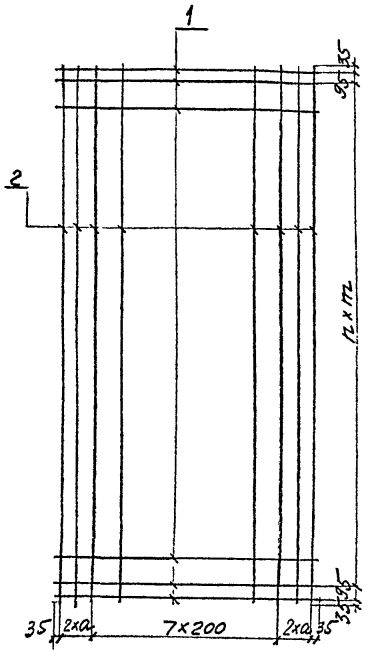

Формат	Зона	Поз	Обозначение	Наименование	Кол. на исп.	01	02	03	Примеч.
				Детали					
		1	3.501.1-150.4 ПФ.01.01	Ф16А-II ГОСТ5781-82 ℓ=1470	22				
			-01	ℓ=1970		22			
			-02	Ф32А-II ГОСТ5781-82 ℓ=1470			41		
			-03	ℓ=1970				41	
		2	3.501.1-150.4 ПФ.01.02	Ф12А-II ГОСТ5781-82 ℓ=4060	8	12			
			-01	Ф16А-II ГОСТ5781-82 ℓ=4060			8	12	
				Марка сетки	С1	С2	С3	С4	

Обозначение	Марка сетки	Геометр. размеры, мм			Масса кг
		a	n	m	
3.501.1-150.4 ПФ.01.00	С1	0	19	200	79,4
-01	С2	125	19	200	111,4
-02	С3	0	38	100	432,5
-03	С4	125	38	100	585,2

Нач. отд.	Ткаченко		
Н. контр.	Миронова		
Гл. инж. п.	Горобчанский		
Ст. инж.	Шильчевский		
Ст. техн.	Стачкевич		

3.501.1-150.4 ПФ.01.00

Сетка С1...С4

Стадия	Масса	Масштаб
Р	см табл	—

Лист | Листов 1

Ленгипротрансмост

Инв. № подл. | Подпись и дата | Взам. инв. №

gost.e-ecolog.ru