ТИПОВЫЕ КОНСТРУКЦИИ, ИЗДЕЛИЯ И УЗЛЫ ЗДАНИЙ И СООРУЖЕНИЙ.

СЕРИЯ 3.501.1—150.3

ОПОРЫ УНИФИЦИРОВАННЫЕ ЖЕЛЕЗНОДОРОЖНЫХ МОСТОВ С ПРИМЕНЕНИЕМ ИЗДЕЛИЙ ЗАВОДСКОГО ИЗГОТОВЛЕНИЯ.

ВЫПУСК 3.

ШКАФНЫЕ БЛОКИ, ЩИТЫ, ПЛИТЫ ТРОТУАРНЫЕ ОПОР. РАБОЧИЕ ЧЕРТЕЖИ.

Разработана
Ленгипротрансмостом
Минтрансстроя

Главный инженер института. А.К.Васин

Начальник отдела типового проектирования С.С.Ткаченко

Главный инженер проекта А.И. Серебряный.

Утверждена указанием

Введена в действие.

gost.e-ecolog.ru

Обозначение	Наименование	Стр
3.501.1-150.3 ШН.00.00	Блок шкафной ШН; ШНК; ШНКн	4
3.501.1-150.3 ШН.00.00СБ	Блок шкафной ШН; ШНК; ШНКн. Сборочный чертеж	6
3.501.1-150.3 ШН.01.00	Каркас плоский КР1; КР1н	10
3.501.1-150.3 ШН.02.00	Каркас плоский КР2; КР2н	10
3.501.1-150.3 ШН.03.00	Каркас плоский КР3; КР3н	11
3.501.1-150.3 ШН.04.00	Каркас плоский КР4; КР4н	11
3.501.1-150.3 ШН.05.00	Каркас плоский КР5	12
3.501.1-150.3 ШН.06.00	Каркас плоский КР6	12
3.501.1-150.3 ШН.07.00	Каркас пространственный КП1	13
3.501.1-150.3 ШН.08.00	Каркас пространственный КП2	13
3.501.1-150.3 ШН.09.00	Каркас пространственный КП3	14
3.501.1-150.3 ШН.10.00	Сетка С1	15
3.501.1-150.3 ШН.11.00	Сетка С2	15
3.501.1-150.3 1Ш.00.00	Блок шкафной 1Ш, 1ШК; 1ШКн	16
3.501.1-150.3 1Ш.00.00 СБ	Блок шкафной 1Ш, 1ШК; 1ШКн. Сборочный чертеж	18
3.501.1-150.3 1Ш.01.00	Каркас плоский КР5	21
3.501.1-150.3 1Ш.06.00	Сетка С1, С1н	21
3.501.1-150.3 1Ш.02.00	Каркас плоский КР1; КР1н	22
3.501.1-150.3 1Ш.03.00	Каркас плоский КР2, КР2н	22
3.501.1-150.3 1Ш.04.00	Каркас плоский КР3; КР3н	23
3.501.1-150.3 1Ш.05.00	Каркас плоский КР4, КР4н	23
3.501.1-150.3 1Ш.07.00	Сетка С2	24
3.501.1-150.3 1Ш.08.00	Сетка С3	24
3.501.1-150.3 1Ш.09.00	Сетка С4	25
3.501.1-150.3 1Ш.10.00	Сетка С5	25
3.501.1-150.3 1Ш.11.00	Сетка С6, С6н	26
3.501.1-150.3 2Ш.00.00	Блок шкафной 2Ш; 2ШК; 2ШКн	27
3.501.1-150.3 2Ш.00.00 СБ	Блок шкафной 2Ш, 2ШК; 2ШКн Сборочный чертеж	29
3.501.1-150.3 2Ш.01.00	Каркас плоский КР5	32
3.501.1-150.3 2Ш.06.00	Сетка С1, С1н	32
3.501.1-150.3 2Ш.02.00	Каркас плоский КР1; КР1н	33
3.501.1-150.3 2Ш.03.00	Каркас плоский КР2; КР2н	33
3.501.1-150.3 2Ш.04.00	Каркас плоский КР3; КР3н	34
3.501.1-150.3 2Ш.05.00	Каркас плоский КР4; КР4н	34
3.501.1-150.3 2Ш.07.00	Сетка С2	35
3.501.1-150.3 2Ш.08.00	Сетка С3	35
3.501.1-150.3 2Ш.09.00	Сетка С4	36
3.501.1-150.3 2Ш.10.00	Сетка С5	36
3.501.1-150.3 2Ш.11.00	Сетка С6; С6н	37
3.501.1-150.3 3Ш.00.00	Блок шкафной 3Ш; 3ШК; 3Шкн; 3ШКн	38
3.501.1-150.3 3Ш.00.00СБ	Блок шкафной 3Ш; 3Шк; 3ШК; 3ШКн. Сборочный чертеж	41
3.501.1-150.3 3Ш.01.00	Каркас плоский КР1; КР1н	45
3.501.1-150.3 3Ш.02.00	Каркас плоский КР2; КР2н	45
3.501.1-150.3 3Ш.03.00	Каркас плоский КР3; КР3н	46
3.501.1-150.3 3Ш.04.00	Каркас плоский КР4; КР4н	46
3.501.1-150.3 3Ш.05.00	Каркас пространственный КП1; КП1н	47
3.501.1-150.3 3Ш.06.00	Каркас плоский КР5; КР5н	47
3.501.1-150.3 3Ш.07.00	Каркас плоский КР6; КР6н	48
3.501.1-150.3 3Ш.08.00	Сетка С1	48
3.501.1-150.3 3Ш.09.00	Сетка С2; С2н	49
3.501.1-150.3 3Ш.10.00	Сетка С3; С3н	50
3.501.1-150.3 3Ш.11.00	Сетка С4; С4н	51
3.501.1-150.3 3Ш.18.00	Сетка С11; С11н	51
3.501.1-150.3 3Ш.12.00	Сетка С5; С5н	52
3.501.1-150.3 3Ш.13.00	Сетка С6; С6н	53
3.501.1-150.3 3Ш.14.00	Сетка С7. С7н	54
3.501.1-150.3 3Ш.15.00	Сетка С8; С8н	54

Обозначение	Наименование	Стр
3.501.1-150.3 ЗШ.16.00	Сетка С9; С9н	55
3.501.1-150.3 ЗШ.17.00	Сетка С10; С10н	55
3.501.1-150.3 1У.00.00	Щит закладной 1У; 1Ун; 1УК; 1УКн	56
3.501.1-150.3 1У.00.00 СБ	Щит закладной 1У; 1Ун; 1УК; 1УКн. Сборочный чертеж	57
3.501.1-150.3 1У.01.00	Сетка С1; С1н; С2; С2н	59
3.501.1-150.3 2У.00.00	Щит закладной 2У; 2Ун; 2УК; 2УКн	60
3.501.1-150.3 2У.00.00 СБ	Щит закладной 2У; 2Ун; 2УК; 2УКн. Сборочный чертеж	61
3.501.1-150.3 2У.01.00	Сетка С1; С1н; С2; С2н	63
3.501.1-150.3 3У.00.00	Щит закладной 3У; 3Ун; 3УК; 3УКн	64
3.501.1-150.3 3У.00.00 СБ	Щит закладной 3У; 3Ун; 3УК; 3УКн. Сборочный чертеж	66
3.501.1-150.3 3У.01.00	Сетка С1; С1н	68
3.501.1-150.3 3У.02.00	Сетка С2; С2н	68
3.501.1-150.3 3У.03.00	Каркас плоский КР1	69
3.501.1-150.3 3У.04.00	Каркас плоский КР2	69
3.501.1-150.3 3У.05.00	Сетка С3	70
3.501.1-150.3 3У.06.00	Каркас плоский КР3	70
3.501.1-150.3 3У.07.00	Каркас плоский КР4	71
3.501.1-150.3 3У.08.00	Каркас плоский КР5	71
3.501.1-150.3 3У.09.00	Каркас плоский КР6	72
3.501.1-150.3 3У.10.00	Каркас плоский КР7	72
3.501.1-150.3 3У.11.00	Каркас плоский КР8	73
3.501.1-150.3 ПТ1.00.0000	Плита тротуарная ПТ1	74
3.501.1-150.3 ПТ1.01.00	Сетка С1	75

(3)

Инв. № подл. | Подпись и дата | Взам. инв. №

Формат	Зона	Поз	Обозначение	Наименование	Кол. на исполнение —	01	02	Примеч
				Документация				
				Технические условия				
А3			3.501.1-150.3 ШН.00.00 СБ	Сборочный чертеж				
				Сборочные единицы				
А4		1	3.501.1-150.3 ШН.01.00	Каркас плоский КР1	1	1	1	
		2	-01	КР1н	1	1	1	
А4		3	3.501.1-150.3 ШН.02.00	Каркас плоский КР2	1	1	1	
		4	-01	КР2н	1	1	1	
А4		5	3.501.1-150.3 ШН.03.00	Каркас плоский КР3	1		1	
		6	-01	КР3н	1	1		

Марка блока	ШН	ШНК	ШНКн

Разработал	Станкевич	
Проверил	Тихонцова	
Нач. гр.	Лезерев	
ГИП	Серебренник	
Нач. отд	Ткаченко	
Н. контр	Миронова	

3.501.1-150.3 ШН.00.00

Блок шкафной ШН, ШНК, ШНКн

Стадия	Лист	Листов
Р	1	4

Ленгипротранспроект

Формат	Зона	Поз	Обозначение	Наименование	Кол. на исполнение —	01	02	Примеч
А4		7	3.501.1-150.3 ШН.04.00	Каркас плоский КР4		1		
		8	-01	Каркас плоский КР4н			1	
А4		9	3.501.1-150.3 ШН.05.00	Каркас плоский КР5	1	1	1	
А4		10	3.501.1-150.3 ШН.06.00	Каркас плоский КР6	1	1	1	
А4		11	3.501.1-150.3 ШН.07.00	Каркас пространственный КП1	2	2	2	
А4		12	3.501.1-150.3 ШН.08.00	Каркас пространственный КП2	1	1	1	
А4		13	3.501.1-150.3 ШН.09.00	Каркас пространственный КП3	2	2	2	
А4		14	3.501.1-150.3 ШН.10.00	Сетка С1	1	1	1	
А4		15	3.501.1-150.3 ШН.11.00	Сетка С2	1	1	1	
А4		16	3.501.1-150.6 МН2.00	Изделие закладное МН2	4	4	4	
А4		17	3.501.1-150.6 МН11.00	МН11	2	2	2	
А4		18	3.501.1-146.3 МН1.00.00СБ	МН1	4	4	4	

3.501.1-150.3 ШН.00.00

Лист

17

Инв.№подл. | Подпись и дата | Взам.инв.№

Формат	Зона	Поз	Обозначение	Наименование	Кол. на исполнение —	01	02	Примеч.
				Детали				
4У		19		ф 12А-II ГОСТ5781-82 ℓ=570	8	8	8	
4У		20		ℓ=1420	8	8	8	
4У		21		ℓ=3800	1	1	1	
4У		22		ℓ=3600	1	1	1	
4У		23		ф16А-II ГОСТ5781-82 ℓ=3700	5	5	5	
4У		24		ℓ=4050	5	5	5	
4У		25		ℓ=2830÷3000	8	8	8	
4У		26		ф8А-I ГОСТ5781-82 ℓ=720	6	6	6	
4У		27		ℓ=960	6	6	6	
4У		28		ℓ=790	6	6	6	
4У		29*		ℓ=2345	14	14	14	
4У		30*		ℓ=2025	2	2	2	
4У		31*		ℓ=1815	23	28	23	

3.501.1-150.3 ШН.00.00 Лист 3

Инв.№подл. | Подпись и дата | Взам.инв.№

Формат	Зона	Поз	Обозначение	Наименование	Кол. на исполнение —	01	02	Примеч.
4У		32*		ф8А-I ГОСТ5781-82 ℓ=340÷490	58	58		
4У		33*		ф22А I ГОСТ5781-82 ℓ=2210	8	8	8	
				Материалы				
				Бетон класса В30	10,7	10,8	10,8	
					Марка бетона	ШН	ШНК	ШНКм

3.501.1-150.3 ШН.00.00 Лист 4

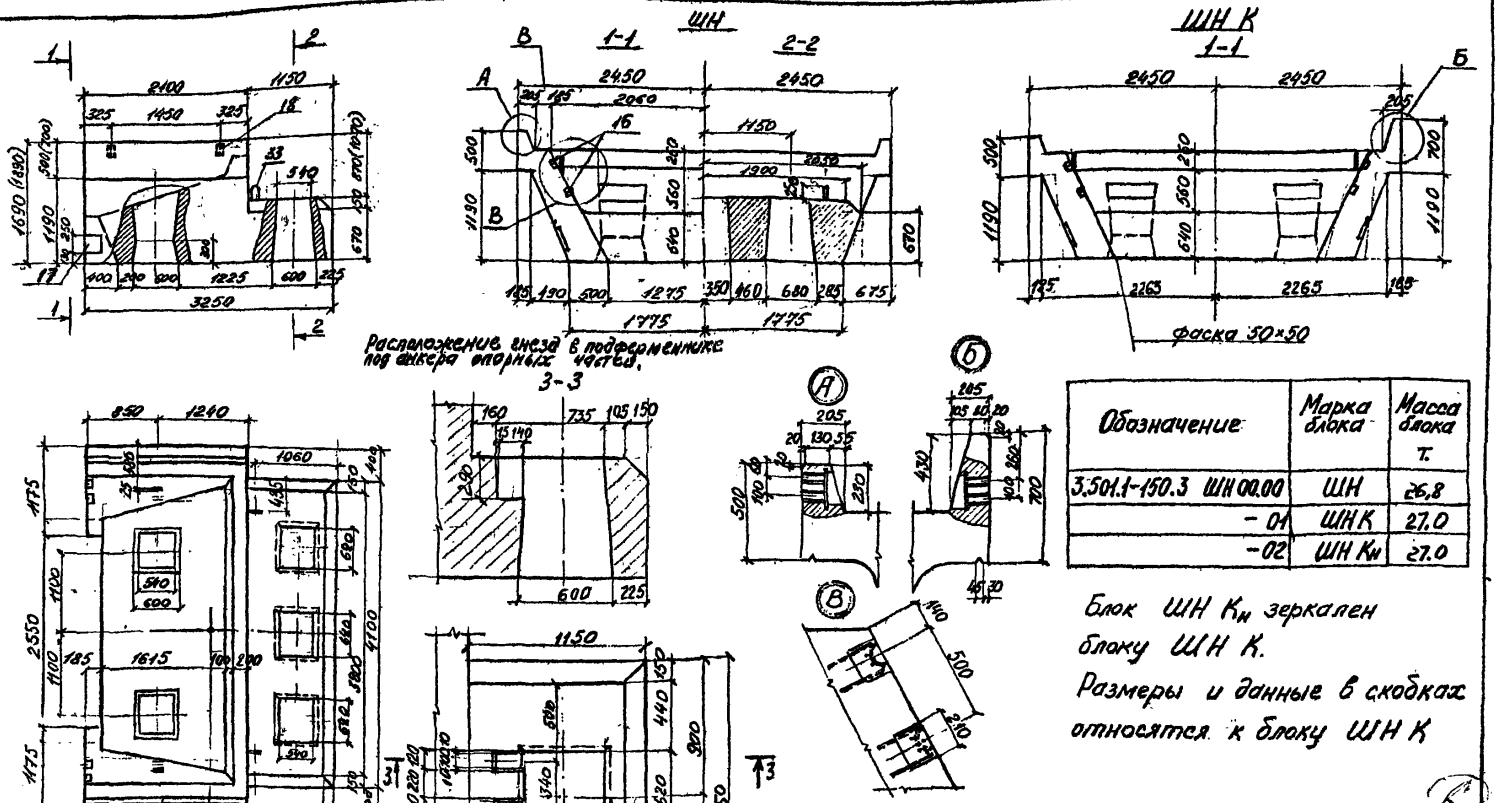

Обозначение	Марка блока	Масса блока т.
3.501.1-150.3 ШН 00.00	ШН	26,8
-01	ШН К	27.0
-02	ШН Кн	27.0

Блок ШН Кн зеркален блоку ШН К.

Размеры и данные в скобках относятся к блоку ШН К

Разработал	Борщкова	
Проверил	Тихомирова	
Нач. гр.	Лазерова	
Гл. инж. пр.	Серебрянский	
Нач. отд.	Ткаченко	
Н. контр.	Миронова	

3.501.1-150.3 ШН 00.00 СБ

Блок шкафной ШН, ШНК, ШН Кн Сборочный чертеж

Стадия	Лист	Листов
Р		

Ленгипротрансмост

Согласовано
Гл. спец. отд. Шульман

Инв. № подл. | Подпись и дата | Взам. инв. №

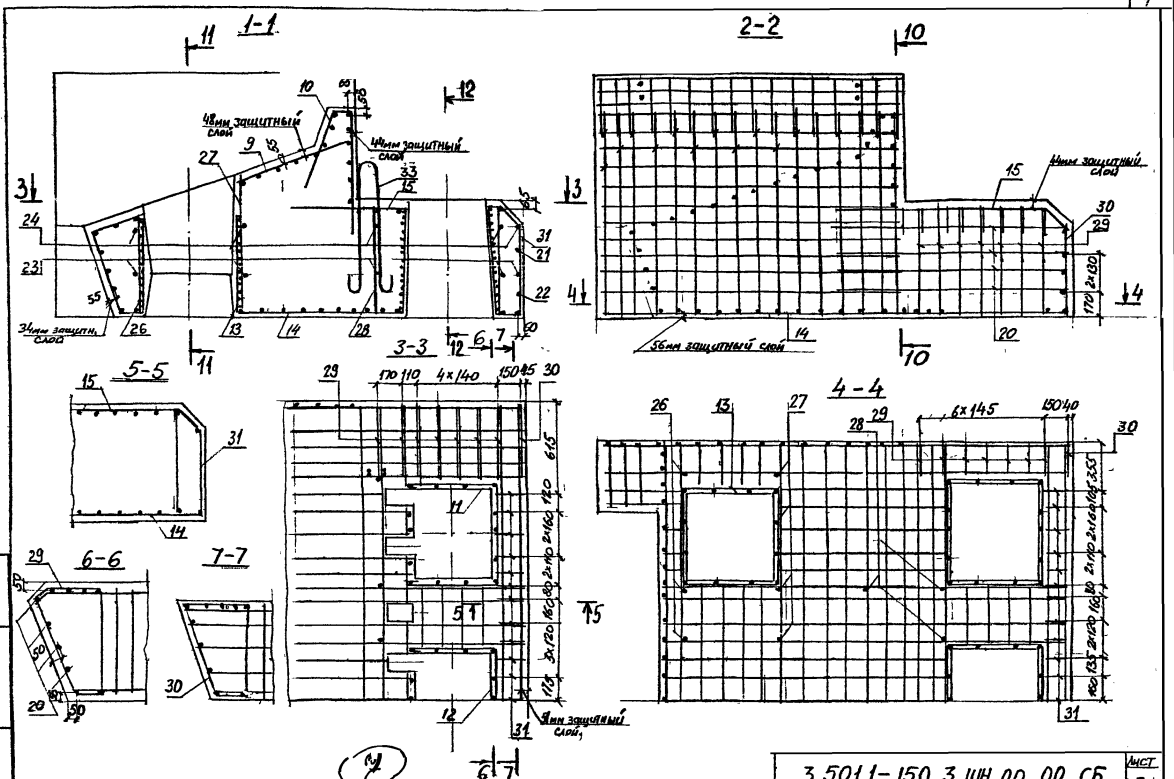

Инв.№подл. | Подпись и дата | Взам.инв.№

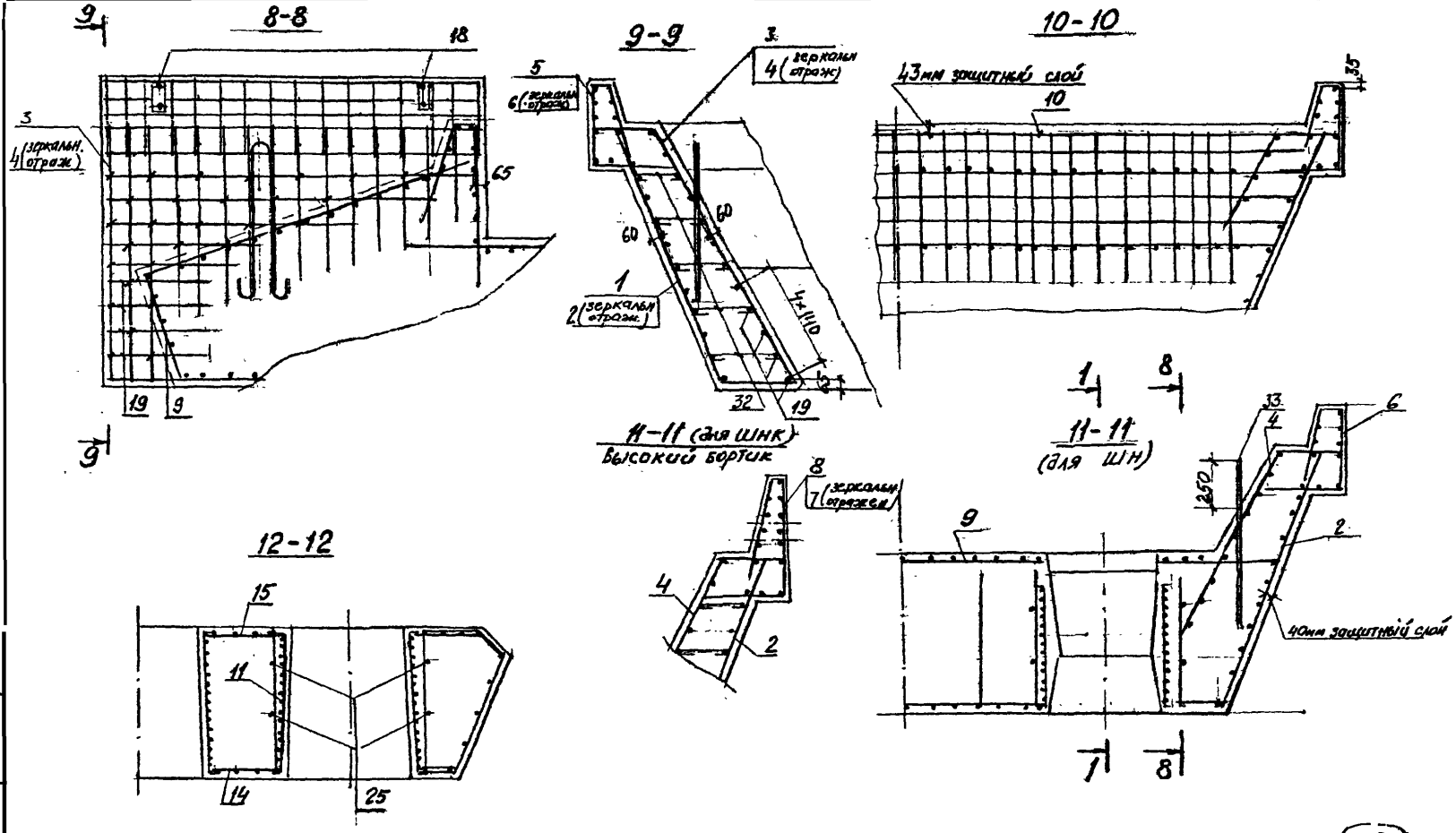

Инв.№подл. | Подпись и дата | Взам.инв.№

Ведомость деталей

Поз	Эскиз
29	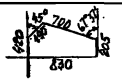
30	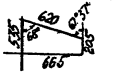

Поз	Эскиз
31	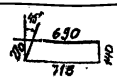
32	

Поз	Эскиз
33	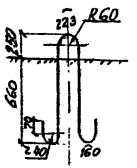

Ведомость расхода стали на элемент, кг

Марка блока	Изделия арматурные							Изделия закладные										Общий расход
	Арматура класса						Всего	Арматура класса				Прокат марки					Всего	
	A-I			A-II				A-I	A-II			15ХСНД				ГОСТ 19282-73		
	ГОСТ 5781-82							ГОСТ 5781-82				ГОСТ 6713-75						
	ф6	ф8	ф22	Итого	ф12	ф16	Итого	ф8	ф14	ф20	Итого	δ=5	δ=10	δ=16	Итого			
ШН	35,7	105,1	52,7	193,5	378,3	278,3	656,6	850,1	3,0	8,4	4,3	12,7	5,6	6,5	33,0	45,1	2,4	63,2	913,3
ШНК	35,7	111,5	52,7	199,9	378,3	278,3	656,6	856,5	3,0	8,4	4,3	12,7	5,6	6,5	33,0	45,1	2,4	63,2	919,7
ШНК$_{л}$	35,7	111,5	52,7	199,9	378,3	278,3	656,6	856,5	3,0	8,4	4,3	12,7	5,6	6,5	33,0	45,1	2,4	63,2	919,7

Инв.№ подл. | Подпись и дата | Взам.инв.№

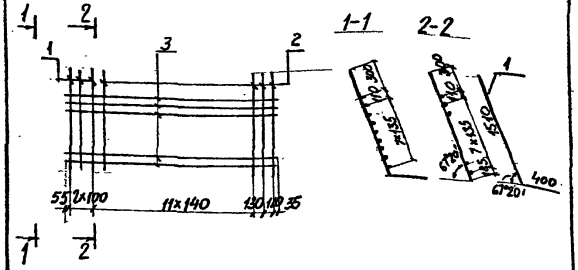

Формат	Зона	Поз	Обозначение	Наименование	Кол	Примеч
		1				
БУ		1		ф12А-II ГОСТ 5781-82 ℓ=1910	3	1.7кг
БУ		2		ℓ=1540	13	1,4кг
БУ		3		ℓ=2070	9	1,8кг

3.501.1-150.3 ШН.01 00- изображено КР1
-01- зеркальное отражение КР1н

Разработ.	Станкевич		
Проверил	Тихомирова		
Нач. гр	Глезеров		
ГИП	Серебрянский		
Нач. отд	Ткаченко		
Н. контр	Миронова		

3.501.1-150.3 ШН.01.00

Каркас плоский КР1; КР1н

Стадия	Масса	Масштаб
Р	39,5	
Лист	Листов 1	

Ленгипротрансмост

Инв. № подл. | Подпись и дата | Взам. инв. №

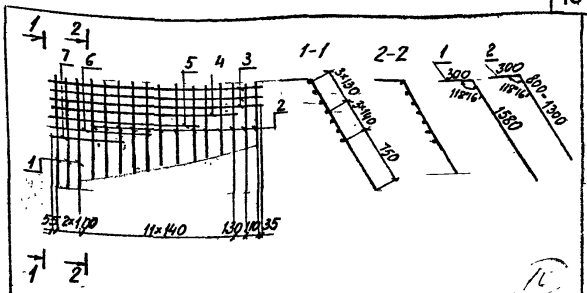

Формат	Зона	Поз	Обозначение	Наименование	Кол	Прим.
БУ		1		ф12А-II ГОСТ 5781-82 ℓ=1880	3	1,7кг
БУ		2		ℓ=1100÷1600	13	1,2кг
БУ		3		ℓ=2070	3	1,8кг
БУ		4		ℓ=1830	1	1,6кг
БУ		5		ℓ=1410	1	1,3кг
БУ		6		ℓ=990	1	0,9кг
БУ		7		ℓ=710	1	0,6кг

3.501.1-150.3 ШН.02.00- изображено КР2
-01- зеркальное отражение КР2н

Разработ.	Станкевич		
Проверил	Тихомирова		
Нач. гр	Глезеров		
ГИП	Серебрянский		
Нач. отд	Ткаченко		
Н. контр	Миронова		

3.501.1-150.3 ШН.02.00

Каркас плоский КР2; КР2н

Стадия	Масса	Масштаб
Р	30.5	
Лист	Листов 1	

Ленгипротрансмост

Инв. № подл. | Подпись и дата | Взам. инв. №

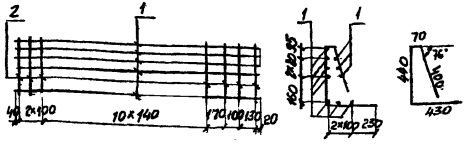

Формат	Зона	Поз	Обозначение	Наименование	Кол	Примеч
БЧ		1		ф8А-I ГОСТ5781-82 ℓ=2060	10	0,8кг
БЧ		2		ℓ=1340	16	0,5кг

3.501.1- .1 ШН. 03.00- изображено КР3
-01- зеркальное отражение КР3н

Разработал	Станкевич		
Проверил	Тихомирова		
Нач. гр	Глезеров		
ГИП	Серебрянский		
Нач. отд	Ткаченко		
Н. контр	Миронова		

3.501.1-150.3 ШН. 03.00

Каркас плоский КР3; КР3н

Стадия	Масса	Масштаб
Р	16,0	
Лист	Листов 1	

Ленгипротрансмост

Инв. № подл. | Подпись и дата | Взам. инв. №

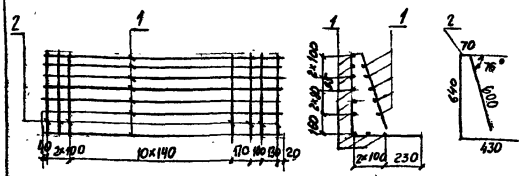

Формат	Зона	Поз	Обозначение	Наименование	Кол	Примеч.
БЧ		1		ф8А-I ГОСТ5781-82 ℓ=2060	14	0,8кг
БЧ		2		ℓ=1740	16	0,7кг

11

Разработал	Станкевич		
Проверил	Тихомирова		
Нач. гр.	Глезеров		
ГИП	Серебрянский		
Нач. отд	Ткаченко		

3.501.1- 150.3 ШН. 04.00

Каркас плоский КР4; КР4н

Стадия	Масса	Масштаб
Р	22,4	
Лист	Листов 1	

Ленгипротрансмост

Инв. № подл. | Подпись и дата | Взам. инв. №

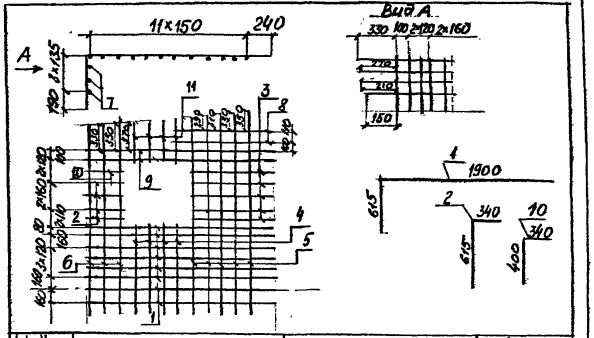

Формат	Зона	Поз	Обозначение	Наименование	Кол	Прим.
БУ		1		Ф12А-II ГОСТ 5781-82 ℓ=2515	13	2,2кг
БУ		2		ℓ=955	8	0,8кг
БУ		3		ℓ=860	10	0,8кг
БУ		4		ℓ=1450	4	1,3кг
БУ		5		ℓ=2120÷2200	5	1,9кг
БУ		6		ℓ=1970÷2010	3	1,8кг
БУ		7		ℓ=1910÷1790	3	1,6кг
БУ		8		ℓ=1000	4	0,9кг
БУ		9		ℓ=1900	4	1,7кг
БУ		10		ℓ=740	2	0,7кг
БУ		11		ℓ=490÷550	8	0,5кг

Разработ.	Станкевич	
Проверил	Тихомирова	
Нач. гр.	Глезеров	
ГИП	Серебрянский	
Нач. отд.	Ткаченко	
Н. контр.	Миронова	

3,501.1-150. 3 ШН.0

Каркас плоский КР5

Стадия	Масса	Масштаб
Р	83,7	
Лист	Листов	

Ленгипротрансмост

Инв. № подл. | Подпись и дата | Взам. инв. №

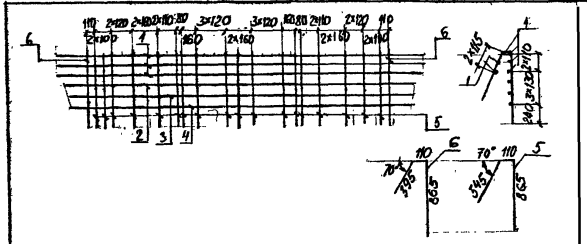

Формат	Зона	Поз	Обозначение	Наименование	Кол	Прим.
БУ		1		Ф12А-II ГОСТ 5781-82 ℓ=4500	6	4,0кг
БУ		2		ℓ=4400	1	3,9кг
БУ		3		ℓ=4320	1	3,8кг
БУ		4		ℓ=4240	1	3,8кг
БУ		5		ℓ=1520	29	1,4кг
БУ		6		ℓ=1370	2	1,2кг

12

Разработ.	Станкевич	
Проверил	Тихомирова	
Нач. гр.	Глезеров	
ГИП	Серебрянский	
Нач. отд.	Ткаченко	
Н. контр.	Миронова	

3.501.1-150. 3 ШН.06.00

Каркас плоский КР6

Стадия	Масса	Масштаб
Р	78,5	
Лист	Листов	

Ленгипротрансмост

Инв. № подл. | Подпись и дата | Взам. инв. №

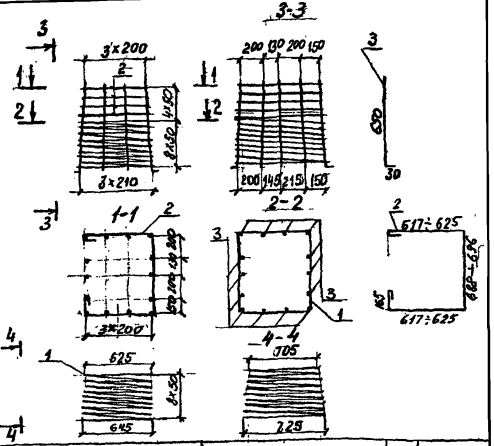

Формат	Зона	Поз	Обозначение	Наименование	Кол	Примеч
				Детали		
БУ		1		Ф6А-I ГОСТ 5781-82 ℓ=27.000	1	6,0кг
БУ		2		Ф8А-I ГОСТ 5781-82 ℓ=2170	4	0,9кг
БУ		3		ℓ=680	14	0,3кг

Разработ.	Станкевич		
Проверил	Тихомирова		
Нач. гр	Глезеров		
ГИП	Серебрянский		
Нач. отд	Ткаченко		
Н. контр	Миронова		

3.501.1 - 150.3 ШН. 07.00

Каркас пространственный КП1

Стадия	Масса	Масштаб
Р	13,8	

Лист | Листов

Ленгипротрансмост

Инв.№ подл. | Подпись и дата | Взам.инв.№

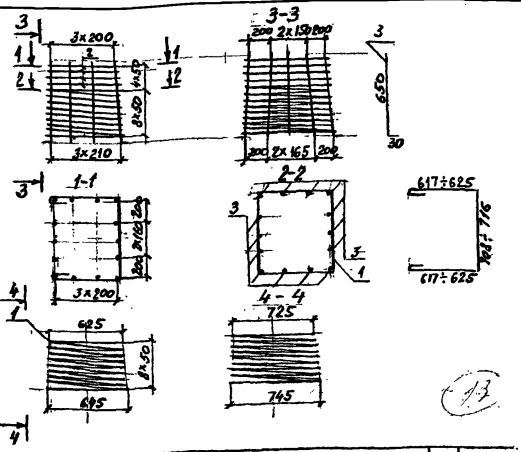

Формат	Зона	Поз	Обозначение	Наименование	Кол	Примеч.
				Детали		
БУ		1		Ф6А-I ГОСТ 5781-82 ℓ=27400	1	6,1кг
БУ		2		Ф8А-I ГОСТ 5781-82 ℓ= 2030	4	0,8кг
БУ		3		ℓ= 680	14	0,3кг

Разработ.	Станкевич		
Проверил	Тихомирова		
Нач. гр	Глезеров		
ГИП	Серебрянский		
Нач. отд	Ткаченко		
Н. контр	Миронова		

3.501.1 - 150.3 ШН. 08.00

Каркас пространственный КП2

Стадия	Масса	Масштаб
Р	13,5	

Лист | Листов

Ленгипротрансмост

Инв.№ подл. | Подпись и дата | Взам.инв.№

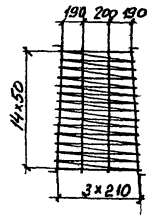



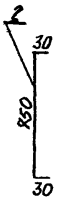

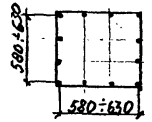

Вариант	Поз.	Обозначение	Наименование	Кол.	Примеч.
84	1		ф6А-I ГОСТ 5781-82 ℓ=39680	1	8,8кг
84	2		ф8А-I ГОСТ 5781-82 ℓ=810	12	0,3кг

Разработал	Санкевич		3.501.1-150.3 ШН.09.00
Проверил	Тихомиров		
Нач. гр.	Гнездов		
ГИП	Серебрянский		
Нач. отд	Ткаченко		
Н. контр.	Миронова		

Каркас пространственный КП3

Стадия	Масса	Масштаб
Р	12,4	
Лист	Листов	
Ленгипротрансмост		

Инв. № подл. | Подпись и дата | Взам. инв. №

14

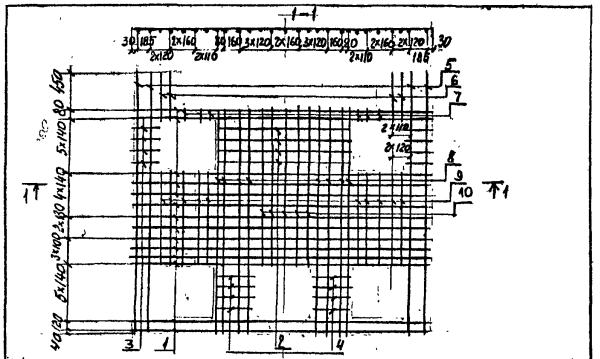

Формат	Зона	Поз	Обозначение	Наименование	Кол	Прим.
БУ		1		Ф16А-II ГОСТ 5781-82 ℓ=3510	12	5,5кг
БУ		2		ℓ=1560	4	2,5кг
БУ		3		ℓ=240	8	0,4кг
БУ		4		ℓ=420	8	0,7кг
БУ		5		ℓ=3210	4	5,1кг
БУ		6		ℓ=540	4	0,9кг
БУ		7		ℓ=170	6	0,3кг
БУ		8		ℓ=2810	8	4,4кг
БУ		9		ℓ=1180	10	1,9кг
БУ		10		ℓ=1980	5	3,1кг

Разработал	Станкевич	
Проверил	Тихомирова	
Нач. гр.	Лезеров	
ГИП	Серебрянский	
Нач. отд.	Ткаченко	
Н. контр.	Миронова	

3.501.1 - 150. 3. ШН. 10. 00

Сетка С1

Стадия	Масса	Масштаб
Р	180,3	

Лист | Листов

Ленгипротрансмост

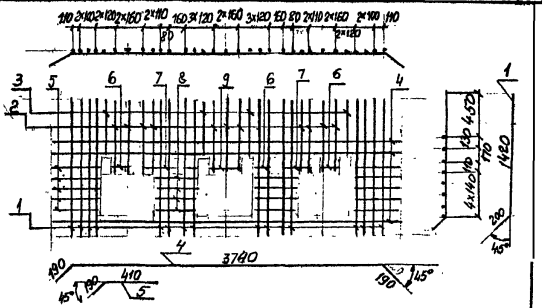

Формат	Зона	Поз	Обозначение	Наименование	Кол	Прим.
БУ		1		Ф12А-II ГОСТ 5781-82 ℓ=1620	16	1,4кг
БУ		2		ℓ=790	11	0,7кг
БУ		3		ℓ=600	4	0,5кг
БУ		4		ℓ=4120	3	3,7кг
БУ		5		ℓ=600	10	0,5кг
БУ		6		ℓ=200	4	0,2кг
БУ		7		ℓ=320	2	0,3кг
БУ		8		ℓ=480	8	0,4кг
БУ		9		ℓ=360	1	0,3кг

Разработал	Станкевич	
Проверил	Тихомирова	
Нач. гр.	Лезеров	
ГИП	Серебрянский	
Нач. отд.	Ткаченко	
Н. контр.	Миронова	

3.501.1 - 150. 3 ШН. 11.00

Сетка С2

Стадия	Масса	Масштаб
Р	53,3	

Лист | Листов

Ленгипротрансмост

Инв. № подл. | Подпись и дата | Взам. инв. №

Инв. № подл.	Подпись и дата	Взам. инв. №

Формат	Зона	Поз	Обозначение	Наименование	Кол. на исполнение —	01	02	Примеч.
				Документация				
				Технические условия				
А3				Сборочный чертеж	X	X	X	
				Сборочные единицы				
А4		1	3.501.1 –150.3 1Ш.01.00	Каркас плоский КР5	1	1	1	
А4		2	3.501.1 –150.3 1Ш.02.00	Каркас плоский КР1	1	1	1	
		3		КР1н	1	1	1	
А4		4	3.501.1 –150.3 1Ш.03.00	КР2	1	1	1	
		5		КР2н	1	1	1	
А4		6	3.501.1 –150.3 1Ш.04.00	КР3	1		1	
		7	–01	КР3н	1	1		
А4		8	3.501.1 –150.3 1Ш.05.00	КР4		1		
				Марка блока	1Ш	1ШК	1ШКн	

Нач. отд.	Ткаченко		
Н. контр.	Миронова		
Гл. инж. пр.	Перебрянский		
Ст. инж.	Пилечевская		
Ст. техн.	Станкевич		

3.501.1 –150.3 1Ш.00.00

Блок шкафной 1Ш 1ШК 1ШКн

Стадия	Лист	Листов
Р	1	4

Ленгипротрансмост

Формат	Зона	Поз	Обозначение	Наименование	Кол. на исполнение —	01	02	Примеч.
		9	3.501.1 –150.3 1Ш.05.00–01	Каркас плоский КР4н			1	
А4		10	3.501.1 –150.3 1Ш.06.00	Сетка С1	1	1	1	
		11	–01	С1н	1	1	1	
А4		12	3.501.1 –150.3 1Ш.07.00	Сетка С2	17	17	17	
А4		13	3.501.1 –150.3 1Ш.08.00	Сетка С3	1	1	1	
А4		14	3.501.1 –150.3 1Ш.09.00	Сетка С4	1	1	1	
А4		15	3.501.1 –150.3 1Ш.10.00	Сетка С5	1	1	1	
А4		16	3.501.1 –150.3 1Ш.11.00	Сетка С6	1	1	1	
		17	–01	С6н	1	1	1	
		18	3.501.1 –150.6 МН2.00.00	Изделие закладное МН2	4	4	4	
		19	3.501.1 –146.3 МН1.00.00.00	МН1	6	6	6	
		20	3.501.1 –150.6 МН11.00.00	МН11	2	2	2	
		38	3.501.1 –150.6 МН1.00.00	МН1	4	4	4	
				Детали				
Б4		22		ф25А-II ГОСТ 5781-82 ℓ=3360	2	2	2	
Б4		23		ф20А-II ГОСТ 5781-82 ℓ=3360	12	12	12	
Б4		24		ф16А-II ГОСТ 5781-82 ℓ-3360	14	14	14	

Инв.№подл.	Подпись и дата	Взам.инв.№

Зона	Поз	Обозначение	Наименование	Кол-во на испол. —	01	02	Примечание
БУ	25		ФБА-II ГОСТ 5781-82 ℓ=570÷750	20	20	20	
БУ	26		ℓ=2395	2	2	2	
БУ	27		ℓ=2200	2	2	2	
БУ	28		ℓ=800	42	42	42	
БУ	29		ℓ=3210	4	4	4	
БУ	30		ℓ=1850	6	6	6	
БУ	31		ℓ=640	16	16	16	
БУ	32		ℓ=680	13	13	13	
БУ	33		ℓ=450	2	2	2	
БУ	34		ФБА-I ГОСТ 5781-82 ℓ=1545	6	6	6	
БУ	35		ФБА-I ГОСТ 5781-82 ℓ=220÷260	26	26	26	
БУ	36		ℓ=350÷415	130	130	130	
БУ	37		Ф28А-II ГОСТ 5781-82 ℓ=2300	4	4	4	

поз 34, 35, 36, 37 изображены на поле чертежа.

Инв.№подл.	Подпись и дата	Взам.инв.№

Зона	Поз	Обозначение	Наименование	Кол. на испол. —	01	02	Приме.
			Материалы				
			Бетон класса В30	7,9	8,2	8,2	м³
			Характеристики см. ТУ				
			Марка блока	1Ш	1Ш.К	1Ш.КМ	

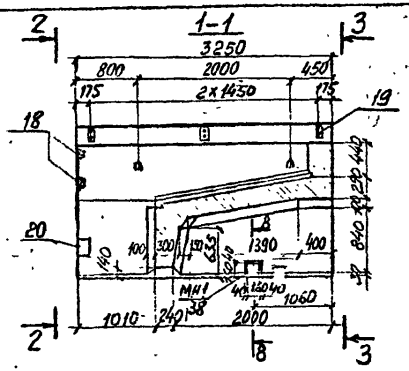

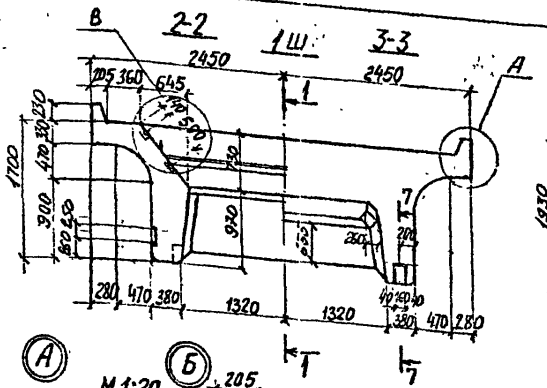

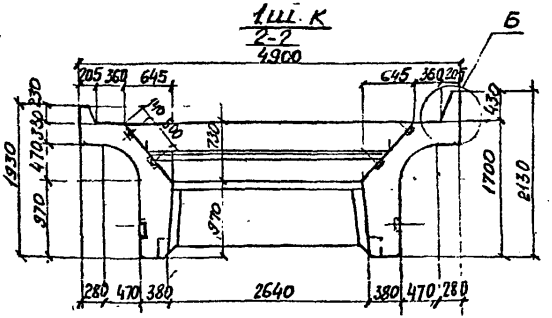

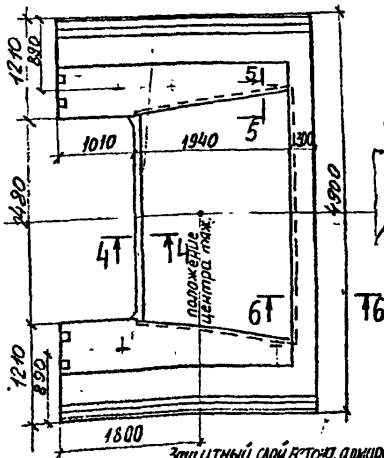

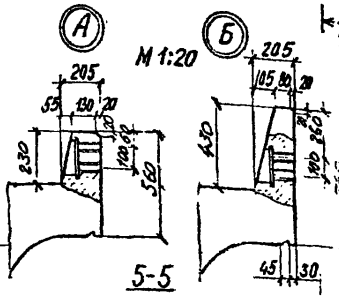

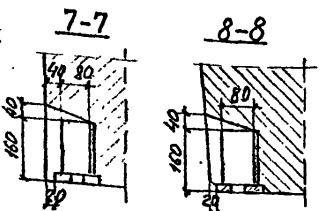

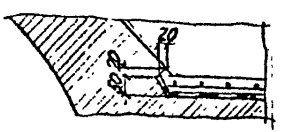

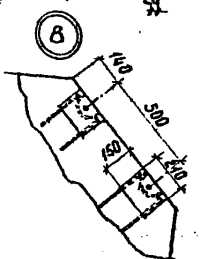

Обозначение	Марка блока	Масса блока т
3.501.1-150.3 1Ш 00.00	1Ш	19,8
-01	1Ш К	20,5
-02	1Ш $К_н$	20,5

Блок Ш $К_н$ зеркален блоку Ш К.

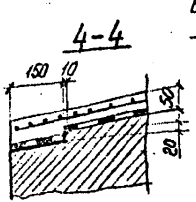

Защитный слой бетона, армированный сеткой - 40 мм
Бутизол вулканизированный (ТУ-38,103 30-72 Миннефтехимпром) - 2 мм
Мастика МББ-Х-120 (ТУ 21-23-39-74 МПСМ) - 1 мм
Бутизол вулканизированный - 1 мм
Мастика МББ-Х-120 - 1 мм
Грунтовка раствором мастики - 0,1 мм

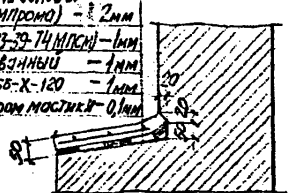

					3.501.1-150.3 1Ш.00.00.СБ		
Нач. отд.	Тарченко			Блок шкафной 1Ш; 1Ш К; 1Ш $К_н$ Сборочный чертеж	Стадия	Масса	Масштаб
Н. контр.	Мирошкова				Р	см. гл.	—
Гл. инж. пр.	Абрамов				Лист	Листов 1	
Т. инж.	Тихомиров				Гипротрансмост		
Разраб.	Тарченко						

Согласовано: Гл. инж. проекта Урманович; Гл. спец. Шулимай; Взам. инв. №; Подпись и дата; Инв. № подл.

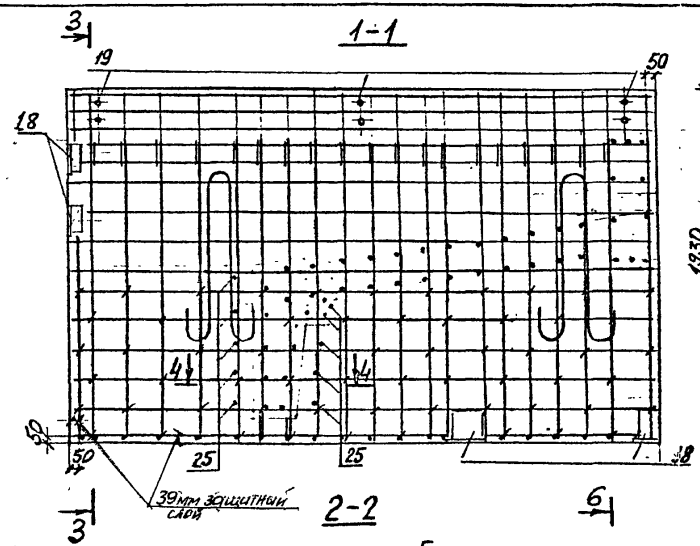

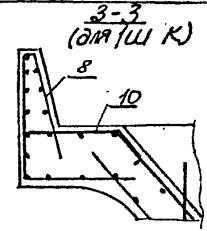

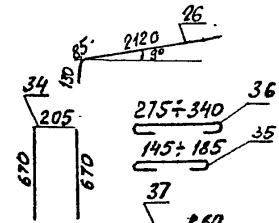

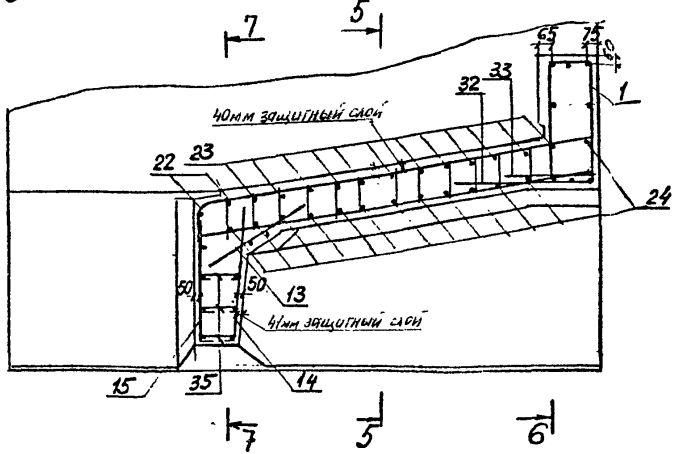

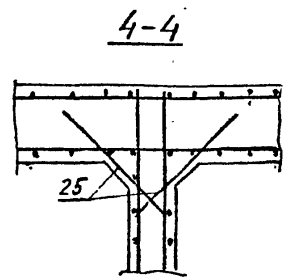

19

3.501.1-150.3 1Ш.00.00 СБ

Лист 2

Инв. № подл. | Подпись и дата | Взам. инв. №

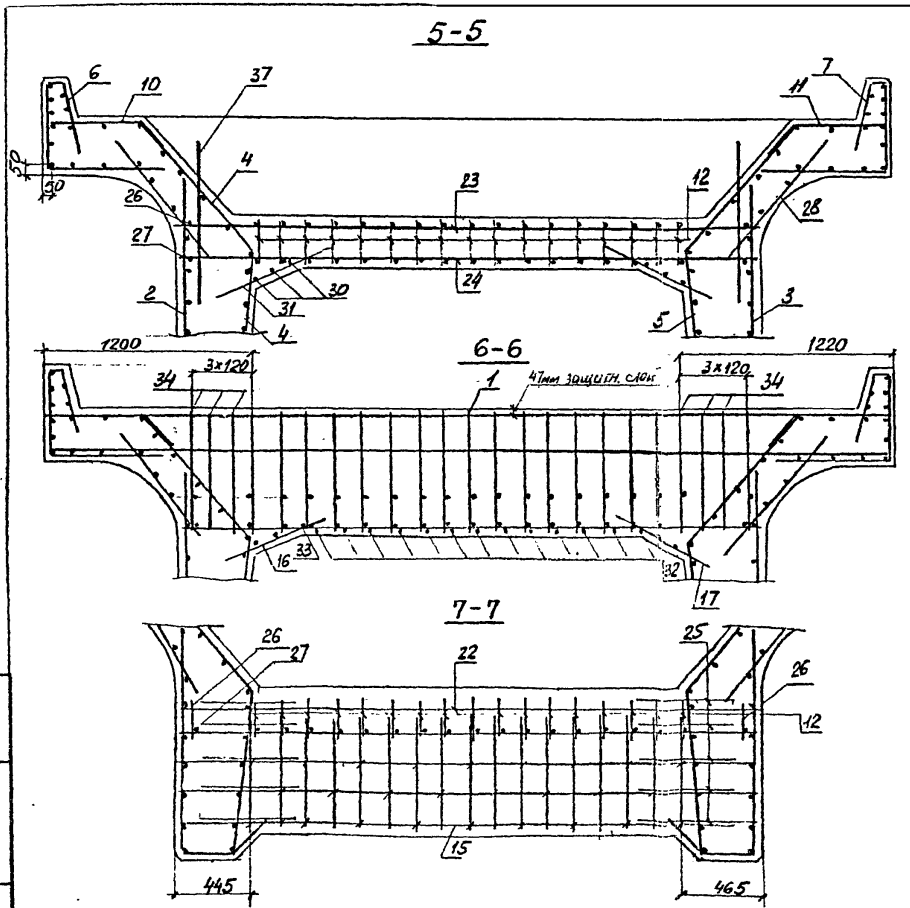

Ведомость расхода стали на элемент, кг

Марка блока	Изделия арматурные						
	Арматура класса						
	A-I			A-II			
	ГОСТ 5781-82						
	ф6	ф8	Итого	ф12	ф16	ф20	
1Ш	12,4	93,2	105,6	52,2	508,3	836,8	
1Ш К	12,4	100,5	112,9	52,2	508,3	836,8	
1Ш Кн	12,4	100,5	112,9	52,2	496,3	836,8	

продолжение ведомости

Изделия арматурные				Изделия закладные				
Арматура класса			Всего	Арматура класса				
A-II				A-I	A-II			
ГОСТ 5781-82				ГОСТ 5781-82				
ф25	ф28	Итого		ф8	ф14	ф20	Итого	
1207	46,2	1564,2	1669,8	3,0	8,4	28,0	36,4	
1207	46,2	1564,2	1677,1	3,0	8,4	28,0	36,4	
1207	46,2	1564,2	1677,1	3,0	8,4	28,0	36,4	

продолжение ведомости

Изделия закладные								
Прокат марки							Всего	Общий расход
15ХСНД						ВСт3сп2 ГОСТ 14637-79		
ГОСТ 6713-75						ГОСТ 8732-78 Труба 1-325-1,5		
δ=5	δ=10	δ=16	δ=20	Итого				
7,5	20,6	33,1	16,4	77,6		3,6	120,6	1730,4
7,5	20,6	33,1	16,4	77,6		3,6	120,6	1797,7
7,5	20,6	33,1	16,4	77,6		3,6	120,6	1797,7

Инв.№подл. | Подпись и дата | Взам.инв.№

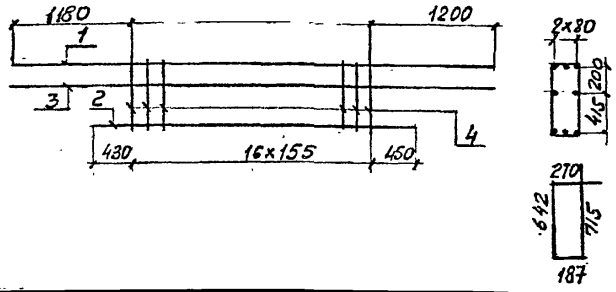

Форма	Зона	Поз.	Обозначение	Наименование	Кол.	Примечание
				Детали		
БЧ		1		Ф25А-II ГОСТ5781-82 ℓ=4860	3	18,7кг
БЧ		2		ℓ=3360	3	12,9кг
БЧ		3		Ф16А-II ГОСТ5781-82 ℓ=4860	2	7,7кг
БЧ		4		Ф8А-I ГОСТ5781-82 ℓ=1800	17	0,7кг

Взам. инв. №

Подпись и дата

Инв. № подл.

Нач. отд.	Ткаченко	
Н. контр.	Миронова	
Гл. инж.	Серебрянский	
Ст. инж.	Стильчевский	
Ст. техн.	Станкевич	

3.501.1-150.3 1Ш : 01.00

Каркас плоский КР5

Стадия	Масса	Масштаб
Р	122,1	

Лист | Листов 1

Ленгипротрансмост

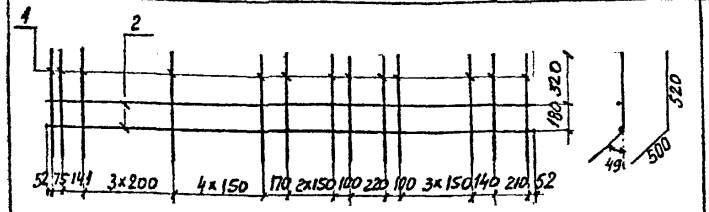

Формат	Зона	Поз.	Обозначение	Наименование	Кол.	Примечание
				Детали		
БЧ		1		Ф16А-II ГОСТ5781-82 ℓ=1020	21	1,6кг
БЧ		2		Ф12А-II ГОСТ5781-82 ℓ=3210	2	2,9кг

3.501.1-150.3 1Ш.06.00- изображено С1
3.501.1-150.3 1Ш.06.00-01-зеркальное отражение-С1н

21

Взам. инв. №

Подпись и дата

Инв. № подл.

Нач. отд.	Ткаченко	
Н. контр.	Миронова	
Гл. инж.	Серебрянск	
Ст. инж.	Стильчевский	
Ст. техн.	Станкевич	

3.501.1-150.3 1Ш : 06.00

Сетка С1, С1н

Стадия	Масса	Масштаб
Р	39,6	

Лист | Листов 1

Ленгипротрансмост

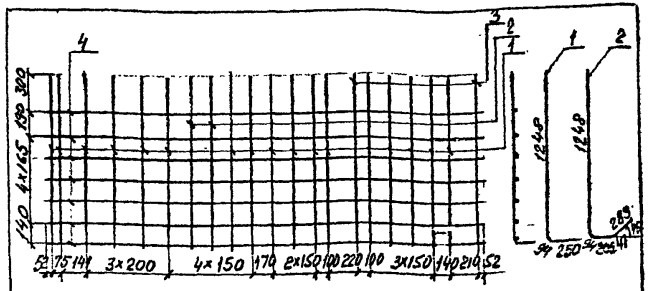

Формат	Зона	Поз.	Обозначение	Наименование	Кол.	Примечание
				Детали		
бу		1		ф20А-II ГОСТ 5781-82 ℓ=1590	17	3,9кг
бу		2		ℓ=1880	2	4,6кг
бу		3		ℓ=1310	2	3,2кг
бу		4		ф12А-II ГОСТ 5781-82 ℓ=3210	7	2,9кг

3.501.1 -150.3 1Ш 02.00 - изображено КР1
3.501.1 -150.3 1Ш. 02.00-01- зеркальное отражение - КР1н

22

Инв.№подл.	Подпись и дата	Взамин.№

Нач. отд	Ткаченко	
Н. контр	Миронова	
Гл. инж. п.	Серебренский	
Ст. инж	Спильчевская	
Ст. техник	Станкевич	

3.501.1 -150.3 1Ш. 02.00

Каркас плоский КР1; КР1н

Стадия	Масса	Масштаб
Р	102,2	

Лист | Листов 1

Ленгипротрансмост

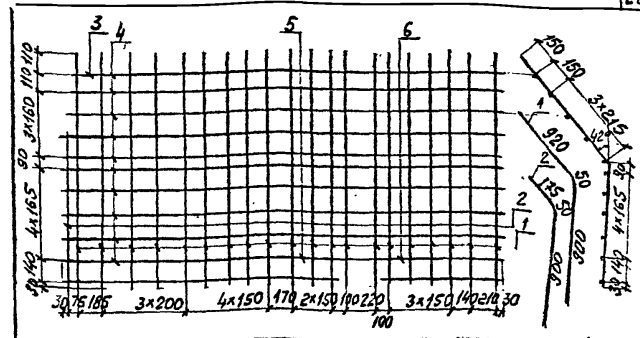

Формат	Зона	Поз	Обозначение	Наименование	Кол.	Примечание
				Детали		
бу		1		ф20А-II ГОСТ 5781-82 ℓ=1870	20	4,6кг
бу		2		ℓ=1125	1	2,8кг
бу		3		ℓ=3100	1	7,7кг
бу		4		ℓ=3210	12	7,9кг
бу		5		ℓ=2030	1	5,0кг
бу		6		ℓ=770	1	1,9кг

3.501.1 - 150.3 1Ш 03.00 - изображено КР2
3.501.1 - 150.3 1Ш. 03.00-01- зеркальное отражение КР2н

Инв.№подл.	Подпись и дата	Взамин.№

Нач. отд	Ткаченко	
Н. контр	Миронова	
Гл. инж. п.	Серебренский	
Ст. инж	Спильчевская	
Ст. техник	Станкевич	

3.501.1 - 150.3 1Ш. 03.00

Каркас плоский КР2; КР2н

Стадия	Масса	Масштаб
Р	204,2	-

Лист | Листов 1

Ленгипротрансмост

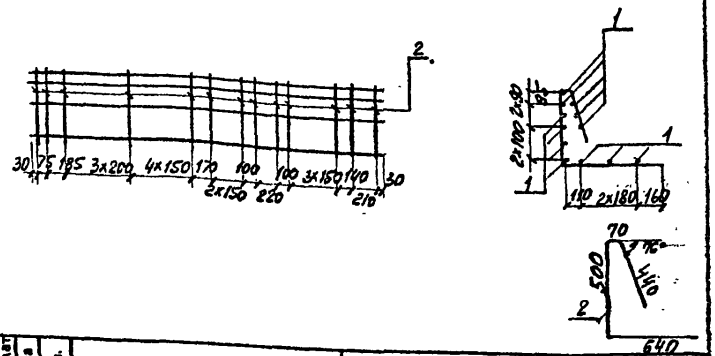

Формат	Зона	Поз.	Обозначение	Наименование	Кол.	Примечание
				Детали		
БЧ		1		ФВА-Т ГОСТ 5781-82 ℓ=3210	12	1,3кг
БЧ		2		ℓ=1650	21	0,7кг

3.501.1 –150.3 1Ш.04.00 - изображено КР3
3.501.1 –150.3 1Ш. 04.00-01-зеркальное отражение-КР3н

Нач.отд	Ткаченко	
Н.контр	Миронова	
Гл.инж.пр	Скобелев	
Ст.инж	Шишкина	
Гл.техн	Зинкевич	

3.501.1 –150.3 1Ш.04.00

Каркас плоский КР3; КР3н

Стадия	Масса	Масштаб
Р	30,3	–
Лист	Листов 1	

Ленгипротрансмост

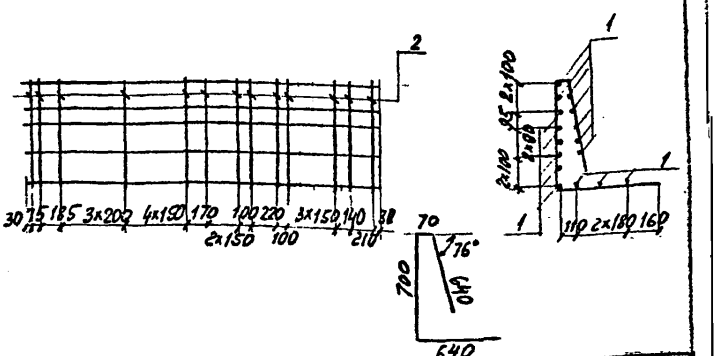

Формат	Зона	Поз.	Обозначение	Наименование	Кол.	Примечание
				Детали		
БЧ		1		ФВА-Т ГОСТ 5781-82 ℓ=3210	16	1,3кг
БЧ		2		ℓ=2050	21	0,8кг

3.501.1 –150.3 1Ш.05.00 - изображено КР4
3.501.1 –150.3 1Ш. 05.00-01-зеркальное отражение - КР4н

Нач.отд	Ткаченко	
Н.контр	Миронова	
Гл.инж.пр	Скобелев	
Ст.инж	Шишкина	
Гл.техн	Зинкевич	

3.501.1 –150.3 1Ш.05.00

Каркас плоский КР4, КР4н

Стадия	Масса	Масштаб
Р	37,6	–
Лист	Листов 1	

Ленгипротрансмост

Инв. № подл. | Подпись и дата | Взам. инв. №

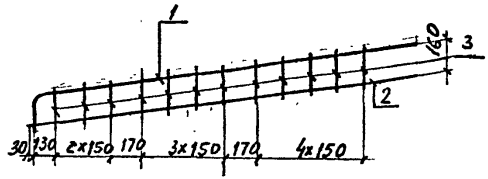

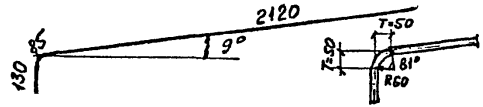

Формат	Зона	Поз.	Обозначение	Наименование	Кол.	Примечание
				Детали		
бч		1		Ф20А-II ГОСТ 5781-82 ℓ=2335	1	5,8кг
бч		2		Ф16А-II ГОСТ 5781-82 ℓ=2200	1	3,5кг
бч		3		Ф8А-I ГОСТ 5781-82 ℓ=200	12	0,08кг

3.501.1-150.3 1Ш.07.00

Сетка С2

Стадия	Масса	Масштаб
Р	10,3	

Лист | Листов 1

Ленгипротрансмост

Нач. отд	Ткаченко	
Н. контр	Миронова	
Гл. инж. пр	Серебрянский	
Ст. инж	Спильчевская	
Ст. техн	Станкевич	

Инв. № подл. | Подпись и дата | Взам. инв. №

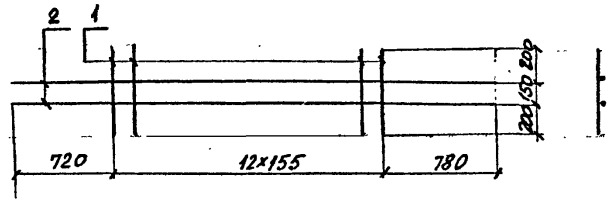

Формат	Зона	Поз.	Обозначение	Наименование	Кол.	Примечание
				Детали		
бч		1		Ф16А-II ГОСТ 5781-82 ℓ=550	13	0,9кг
бч		2		ℓ=3360	2	5,3кг

24

3.501.1-150.3 1Ш.08.00

Сетка С3

Стадия	Масса	Масштаб
Р	22,3	

Лист | Листов 1

Ленгипротрансмост

Нач. отд	Ткаченко	
Н. контр	Миронова	
Гл. инж. пр	Серебрянский	
Ст. инж	Спильчевская	
Ст. техн	Станкевич	

Инв. № подл. | Подпись и дата | Взам. инв. №

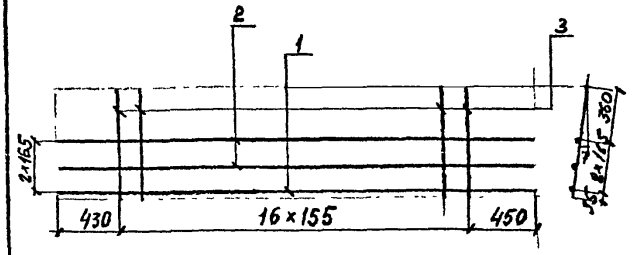

Формат	Зона	Поз.	Обозначение	Наименование	Кол.	Приме-чание
				Детали		
Б4		1		ф20А-II ГОСТ 5781-82 ℓ=3360	1	8,3кг
Б4		2		ф16А-II ГОСТ 5781-82 ℓ=3360	2	5,3кг
Б4		3		ℓ=725	17	1,15кг

Инв.№ подл. | Подпись и дата | Взам.инв.№

				3.501.1-150.3 1Ш.09.00	
Нач.от.	Ткаченко			Сетка С4	Стадия: Р; Масса: 38,5; Масштаб:
Н.контр.	Миронова				Лист; Листов 1
Гл.инж.пр.	Серебрянский				Ленгипротрансмост
Ст.инж.	Семенцев				
Ст.техн.	Станкевич				

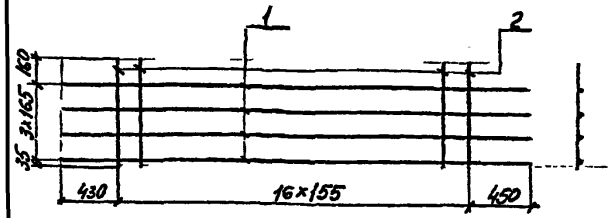

Формат	Зона	Поз	Обозначение	Наименование	Кол	Приме-чание
				Детали		
Б4		1		ф20А-II ГОСТ 5781-82 ℓ=3360	7	8,3кг
Б4		2		ф16А-II ГОСТ 5781-82 ℓ=690	17	1,1кг

Инв.№ подл. | Подпись и дата | Взам.инв.№

				3.501.1-150.3 1Ш.10.00	
Нач.от.	Ткаченко			Сетка С5	Стадия: Р; Масса: 76,8; Масштаб:
Н.контр.	Миронова				Лист; Листов 1
Гл.инж.пр.	Серебрянский				Ленгипротрансмост
Ст.инж.	Семенцев				
Ст.техн.	Станкевич				

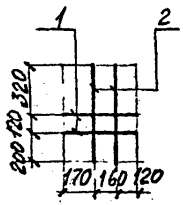

Формат	Зона	Поз.	Обозначение	Наименование	Кол.	Примечание
				Детали		
БЧ		1		ф16А-II ГОСТ 5781-82 l=450	2	0,7кг
БЧ		2		l=640	2	1,0кг

3.501.1- -150.3 1Ш: 11.00- изображено - С6
3.501.1 -150.3 1Ш: 11.00-01 - зеркальное отражение - С6н

Нач.отд	Ткаченко			3.501.1-150.3 1Ш. 11.00			
Н.контр	Миронова			Сетка С6; С6н	Стадия	Масса	Масштаб
Гл.инж.пр	Серебрянский				Р	3,4	
Ст.инж	Тихомирова				Лист	Листов 1	
Ст.техник	Станкевич				Ленгипротрансмос		

Инв.№ подл. | Подпись и дата | Взам.инв.№

26

Стадия	Масса	Масштаб
Лист	Листов	

Инв. № подл.	Подпись и дата	Взам. инв. №

Формат	Зона	Поз	Обозначение	Наименование	Кол-во на исполнение –	01	02	Примечание
				Документация				
				Технические условия				
				Сборочный чертеж				
				Сборочные единицы				
А4		1	3.501.1-150.3 2Ш.01.00	Каркас плоский КР5	1	1	1	
А4		2	3.501.1-150.3 2Ш.02.00	Каркас плоский КР1	1	1	1	
		3	-01	КР1н	1	1	1	
А4		4	3.501.1-150.3 2Ш.03.00	КР2	1	1	1	
		5	-01	КР2н	1	1	1	
А4		6	3.501.1-150.3 2Ш.04.00	КР3	1		1	
				Марка блока	2Ш	2Ш К	2Ш Кн	

Нач. отд.	Ткаченко		
Н. контр.	Миронова		
Гл. инж. пр.	Серебрянский		
Ст. инж.	Тихомирова		
Ст. техник	Станкевич		

3.501.1-150.3 2Ш.00.00

Блок шкафной 2Ш, 2Ш К, 2Ш Кн

Стадия	Лист	Листов
Р	1	4

Ленгипротрансмост

Инв. № подл.	Подпись и дата	Взам. инв. №

Формат	Зона	Поз	Обозначение	Наименование	Кол-во на исполнение –	01	02	Примечание
		7	-01	КР3н	1	1		
А4		8	3.501.1-150.3 2Ш.05.00	Каркас плоский КР4		1		
		9	-01	КР4н			1	
А4		10	3.501.1-150.3 2Ш.06.00	Сетка С1	1	1	1	
		11	-01	С1н	1	1	1	
А4		12	3.501.1-150.3 2Ш.07.00	Сетка С2	17	17	17	
А4		13	3.501.1-150.3 2Ш.08.00	Сетка С3	1	1	1	
А4		14	3.501.1-150.3 2Ш.09.00	Сетка С4	1	1	1	
А4		15	3.501.1-150.3 2Ш.10.00	Сетка С5	1	1	1	
А4		16	3.501.1-150.3 2Ш.11.00	Сетка С6	1	1	1	
А4		17	-01	С6н	1	1	1	
А3		18	3.501.1-150.6.МН2.00.	Изделие закладное МН2	4	4	4	
А4		19	3.501.1-146.3.МН1.00.00.СБ	МН1	6	6	6	

Инв. № подл.	Подпись и дата	Взам.инв. №

Позиция	Зона	Поз.	Обозначение	Наименование	Кол-во на исполнение —	01	02	Примечание
		20	3.501.1-150.6 МН11.00.	Изделие закладное МН11	2	2	2	
		21	3.501.1-150.6 МН1.00.	Изделие закладное МН1	4	4	4	
				Детали				
		22		ф25А-II ГОСТ 5781-82 ℓ=3360	2	2	2	
		23		ф20А-II ГОСТ 5781-82 ℓ=3360	12	12	12	
		24		ф16А-II ГОСТ 5781-82 ℓ=3360	14	14	14	
		25		ℓ=670÷750	32	32	32	
		26		ℓ=2335	2	2	2	
		27		ℓ=2200	2	2	2	
		28		ℓ=800	42	42	42	
		29		ℓ=3210	4	4	4	
		30		ℓ=1850	6	6	6	
		31		ℓ=640	16	16	16	

Инв. № подл.	Подпись и дата	Взам.инв. №

Позиция	Зона	Поз.	Обозначение	Наименование	Кол на исполнение —	01	02	Примечание
		32		ℓ=680	13	13	13	
		33		ℓ=450	2	2	2	
		34		ф8А-I ГОСТ 5781-82 ℓ=1545	6	6	6	
		35		ф6А-I ГОСТ 5781-82 ℓ=180-260	55	55	55	
		36		ℓ=315-415	185	185	185	
		37		ф28А-II ГОСТ 5781-82=2390	4	4	4	
				Материалы				
				Бетон класса В30	8.9	9.1	9.1	м³
				Характеристики см. ТУ				

Марка листа	2Ш	2Ш К	2Ш К1

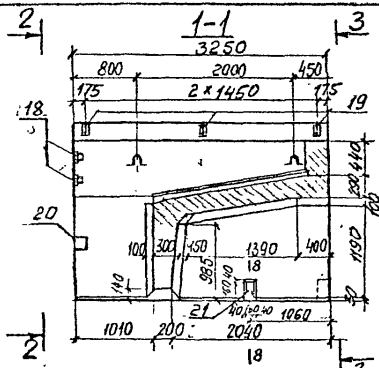

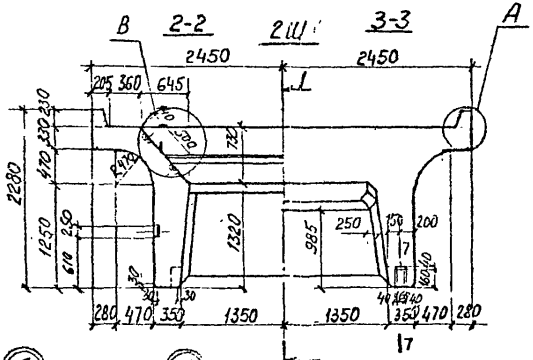

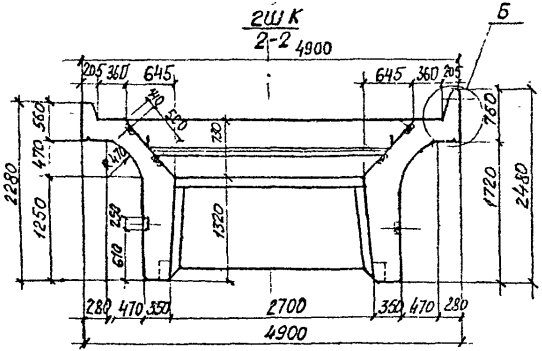

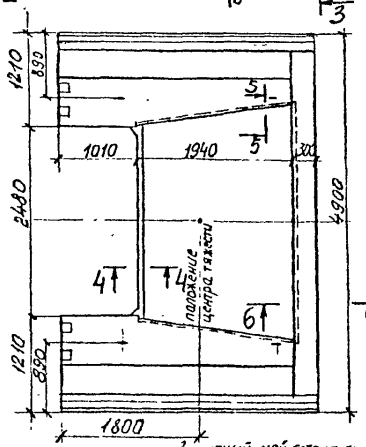

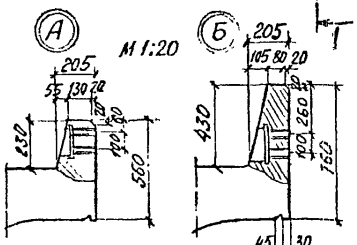

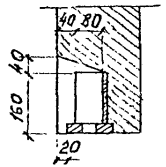

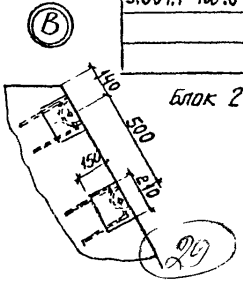

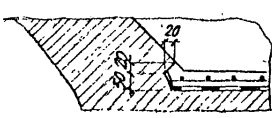

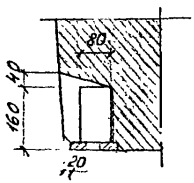

6-6

Защитный слой бетона, армированный сеткой - 40мм
Бутизол вулканизированный (ТУ-38. 103 301-75 Миннефтехимпрома) — 2мм
Мастика МББ-Х-120 (ТУ 21-23-39-74 мпсм) - 1мм
Бутизол вулканизированный — 2мм.
Мастика МББ-Х-120 — 1мм
Грунтовка раствором мастики - 0,1мм

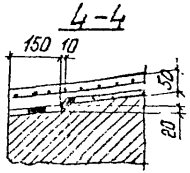

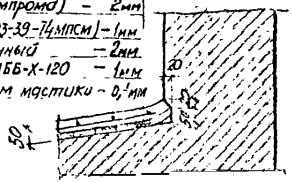

Обозначение	Марка блока	Масса блока т
3.501.1-150.3 2Ш 00.00	2Ш	22,3
-01	2Ш К	22,8
-02	2Ш Кн	22,8

Блок 2Ш Кн зеркален блоку 2Ш К.

Согласовано
Инв. № подл. | Подпись и дата | Взам. инв. №
Согласовано: Гл. инж. проекта Трусевич
Гл. инж. отд. Шульман
Гл. спец. Слепцов

Нач. отд.	Ткаченко	
Н. контр.	Миронова	
Гл. инж. пр.	Серебрянский	
Ст. инж.	Захотырова	
Ст. техник	Сытькевич	

3.501.1-150 .3 2Ш .00.00.СБ

Блок шкафной 2Ш; 2Ш К, 2Ш Кн
Рабочий чертеж

Стадия	Масса	Масштаб
Р	см. табл.	1:50
Пист 1	Листов 3	

Сантехпроект

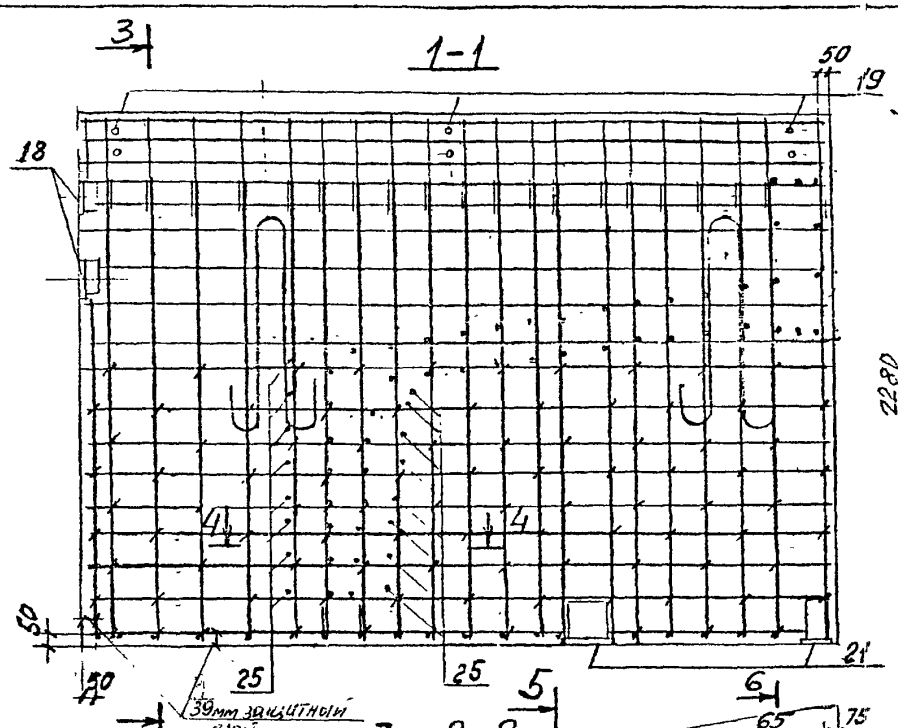

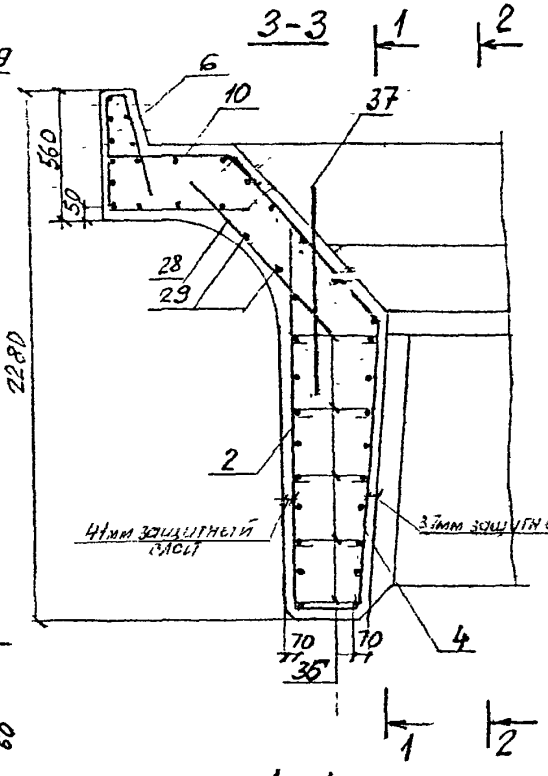

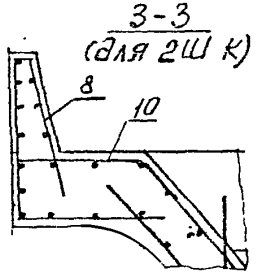

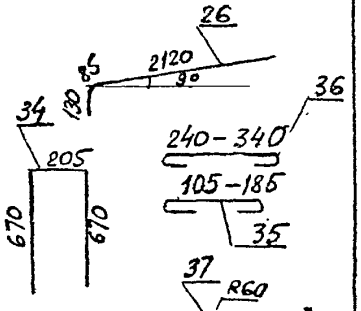

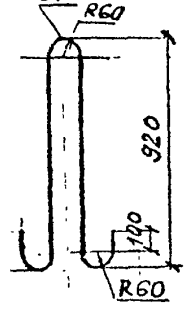

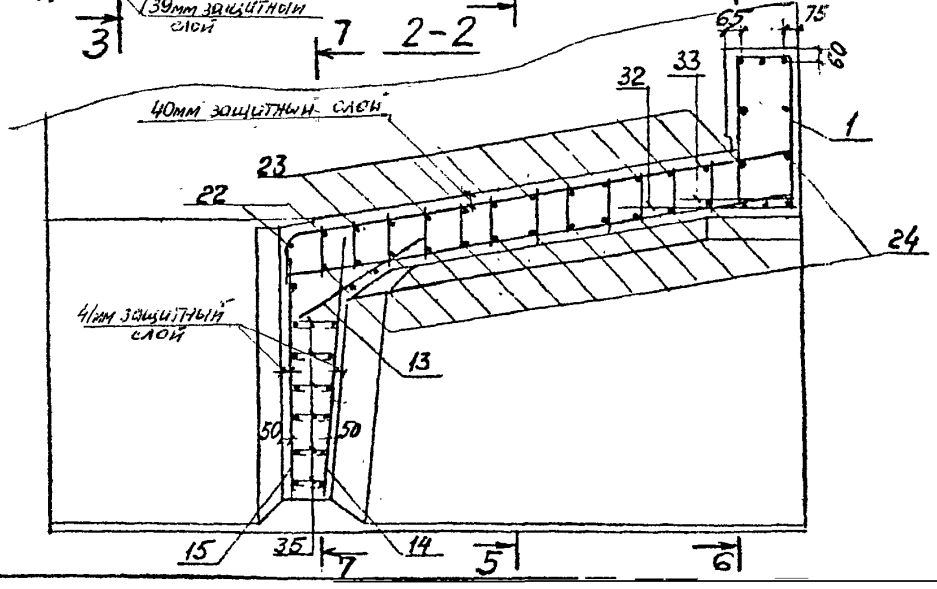

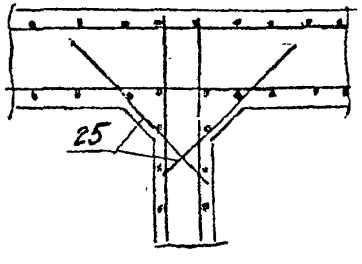

Инв. № подл. | Подпись и дата | Взам. инв. №

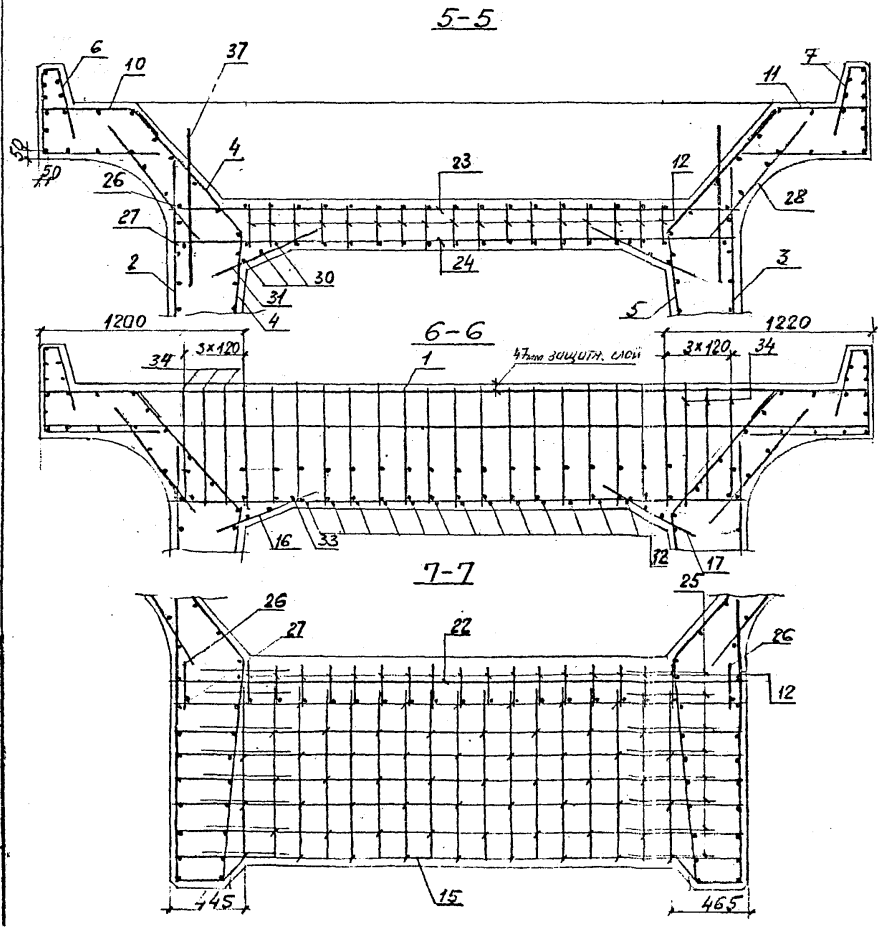

Ведомость расхода стали на элемент, Кг

Марка блока	Изделия арматурные					
	Арматура класса					
	А-I			А-II		
	ГОСТ 5781-82					
	ф6	ф8	Итого	ф12	ф16	ф20
2Ш	17,6	93,2	110,8	69,6	552,0	908,4
2Ш К	17,6	100,5	118,1	69,6	552,0	908,4
2Ш Кн	17,6	100,5	118,1	69,6	552,0	908,4

продолжение ведомости

Изделия арматуры				Изделия закладные			
Арматура класса			Всего	Арматура класса			
А-II				А-I	А-II		
ГОСТ 5781-82				ГОСТ 5781-82			
ф25	ф28	Итого		ф8	ф14	ф20	Итого
120,7	46,2	1696,9	1807,7	3,0	8,4	28,0	36,4
120,7	46,2	1696,9	1815,0	3,0	8,4	28,0	36,4
120,7	46,2	1696,9	1815,0	3,0	8,4	28,0	36,4

продолжение ведомости

Изделия закладные							
Прокат марки							
15ХСНД					ВСт3сп2 ГОСТ 380-71	Всего	Общий расход
ГОСТ 6713-75					ГОСТ 8732-78		
δ=5	δ=10	δ=16	δ=20	Итого	труба d=32, δ=5		
7,5	20,6	33,1	16,4	77,6	3,6	120,6	1928,3
7,5	20,6	33,1	16,4	77,6	3,6	120,6	1935,6
7,5	20,6	33,1	16,4	77,6	3,6	120,6	1935,6

31

3.501.1-150.3 2Ш, 00.00 СБ

Лист 3

Инв. № подл. | Подпись и дата | Взам. инв. №

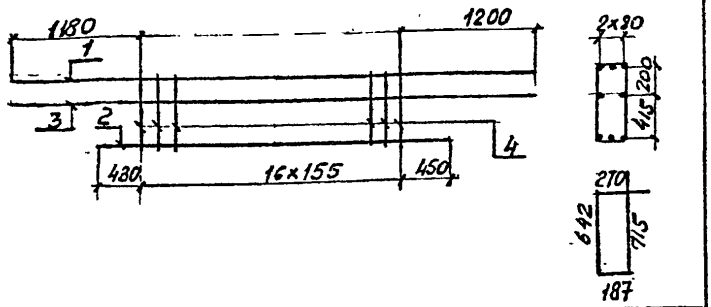

Формат	Зона	Поз.	Обозначение	Наименование	Кол.	Примечание
				Детали		
БУ		1		ф25А-II ГОСТ5781-82 ℓ=4860	3	18,7кг
БУ		2		ℓ=3360	3	12,9кг
БУ		3		ф16А-II ГОСТ5781-82 ℓ=4860	2	7,7кг
БУ		4		ф8А-I ГОСТ5781-82 ℓ=1800	17	0,7кг

3.501.1 -150.3 2Ш. 01.00

Каркас плоский КР5

Стадия	Масса	Масштаб
Р	122,1	

Лист | Листов 1

Ленгипротрансмост

Взам. инв. № | Подпись и дата | Инв. № подл.

Нач. отд.	Ткаченко	
Н. конт.	Миронова	
Гл. инж.	Серебрянск.	
Гл. инж.	Стильчевская	

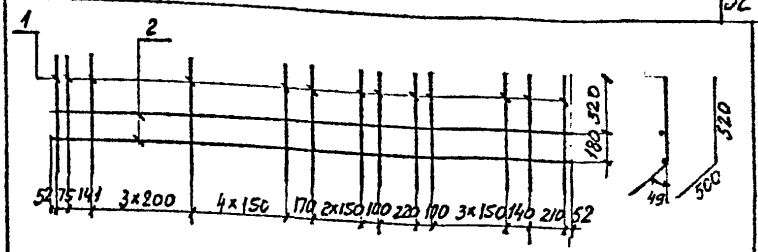

Формат	Зона	Поз.	Обозначение	Наименование	Кол.	Примечание
				Детали		
БУ		1		ф16А-II ГОСТ5781-82 ℓ=1020	21	1,6 кг
БУ		2		ф12 А-II ГОСТ5781-82 ℓ=3210	2	2,9 кг

3.501.1 -150.3.2Ш.06.00- изображено С1
3.501.1 -150.3.2Ш.06.00-01-зеркальное отражение-С1н

32

3.501.1-150.3 2Ш. 06.00

Сетка С1, С1н

Стадия	Масса	Масштаб
Р	39,6	

Лист | Листов 1

Ленгипротрансмост

Взам. инв. № | Подпись и дата | Инв. № подл.

Нач. отд.	Ткаченко	
Н. конт.	Миронова	
Гл. инж.	Серебрянск.	
Гл. инж.	Стильчевская	

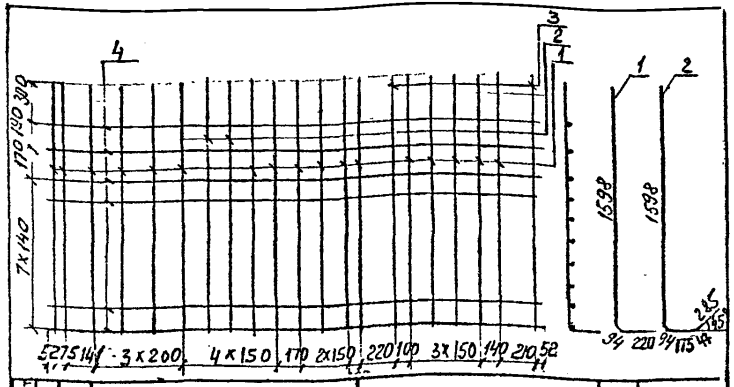

Формат	Зона	Поз.	Обозначение	Наименование	Кол.	Примечание
				Детали		
64		1		Ф20А-II ГОСТ5781-82 ℓ=1910	17	4,7кг
64		2		ℓ=2200	2	5,4кг
64		3		ℓ=1660	2	4,1кг
64		4		Ф12А-II ГОСТ5781-82 ℓ=3210	10	2,9кг

3.501.1 -150.3 2Ш.02.00- изображено КР1
3.501.1 -150.3 2Ш.02.00-01-зеркальное отражение-КР1н

(33)

Нач.отд	Ткаченко		
Н.контр	Миронова		
Гл.инж.пр	Серебрянский		
Ст.инж	Стильчевский		
Гл.техн	Станкевич		

3.501.1 -150.3 2Ш.02.00

Каркас плоский КР1; КР1н

Стадия	Масса	Масштаб
Р	127,9	

Лист | Листов 1

Ленгипротрансмост

Взам. инв. №
Подпись и дата
Инв. № подл.

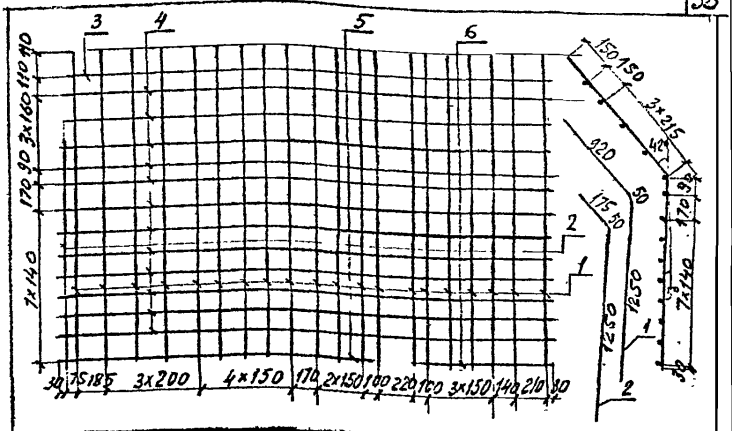

Формат	Зона	Поз.	Обозначение	Наименование	Кол.	Примечание
				Детали		
64		1		Ф20А-II ГОСТ5781-82 ℓ=2220	20	5,5кг
64		2		ℓ=1475	1	3,6кг
64		3		ℓ=3100	1	7,7кг
64		4		ℓ=3210	12	7,9кг
64		5		ℓ=2030	1	5,0кг
64		6		ℓ=770	1	1,9кг

3.501.1 -150.3 2Ш.03.00- изображено КР2
3.501.1 -150.3 2Ш.03.00-01-зеркальное отражение КР2н

Нач.отд	Ткаченко		
Н.контр	Миронова		
Гл.инж.пр	Серебрянский		
Ст.инж	Стильчевский		
Гл.техн	Станкевич		

3.501.1-150.3 2Ш.03.00

Каркас плоский КР2; КР2н

Стадия	Масса	Масштаб
Р	223,0	

Лист | Листов 1

Ленгипротрансмост

Взам. инв. №
Подпись и дата
Инв. № подл.

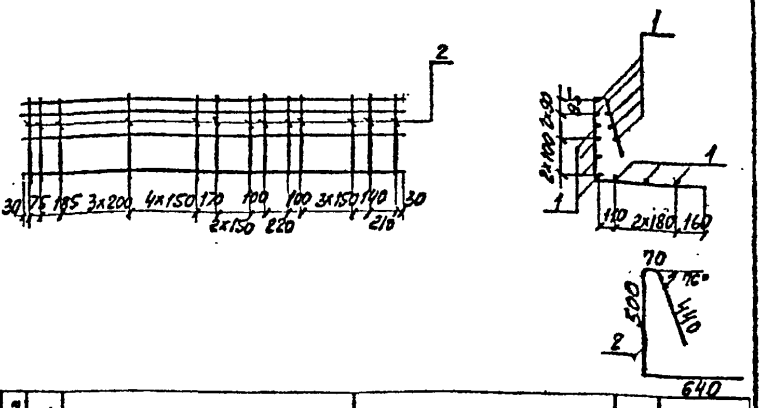

Формат	Зона	Поз.	Обозначение	Наименование	Кол.	Примечание
				Детали		
БЧ		1		⌀8А-I ГОСТ 5781-82 ℓ=3210	12	1,3кг
БЧ		2		ℓ=1650	21	0,7кг

3.501.1-150.3.2Ш.04.00 - изображено КР3

3.501.1-150.3 2Ш. 04.00-01 - зеркальное отражение - КР3н

Нач.отд	Ткаченко		
Н.контр	Миронова		
Гл.инж	Сердянский		
Ст.инж	Спильченко		
Ст.техник	Станкевич		

3.501.1-150.3.2Ш.04.00

Каркас плоский КР3; КР3н

Стадия	Масса	Масштаб
Р	30,3	
Пист	Листов 1	

Ленгипротрансмост

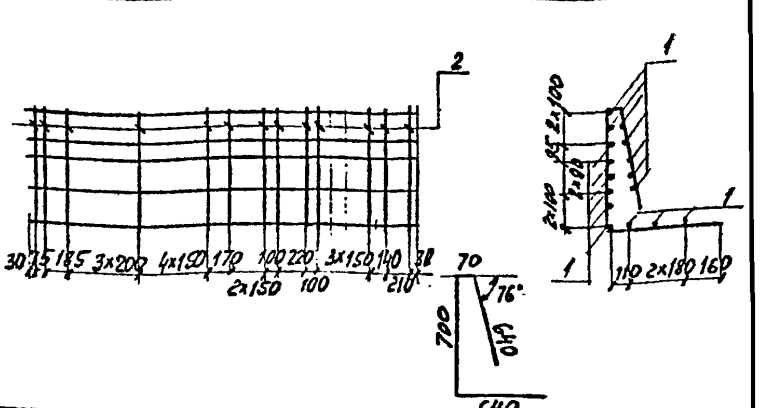

Формат	Зона	Поз.	Обозначение	Наименование	Кол.	Примечание
				Детали		
БЧ		1		⌀8А-I ГОСТ 5781-82 ℓ=3210	16	1,3кг
БЧ		2		ℓ=2050	21	0,8кг

3.501.1-150.3.2Ш.05.00 - изображено КР4

3.501.1-150.3 2Ш. 05.00-01 - зеркальное отражение - КР4н

Нач.отд	Ткаченко		
Н.контр	Миронова		
Гл.инж	Сердянский		
Ст.инж	Спильченко		

3.501.1-150.3 2Ш.05.00

Каркас плоский КР4, КР4н

Стадия	Масса	Масштаб
Р	37,6	
Пист	Листов 1	

Ленгипротрансмост

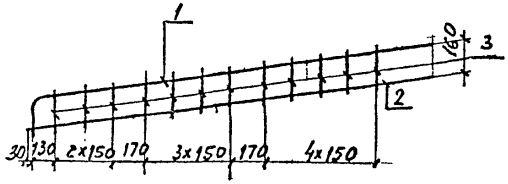

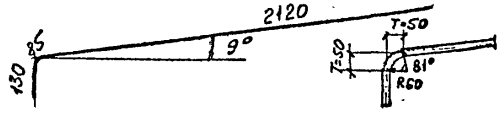

Формат	Зона	Поз.	Обозначение	Наименование	Кол.	Примечание
				Детали		
Б4		1		ф20А-II ГОСТ 5781-82 ℓ=2335	1	5,8кг
Б4		2		ф16А-II ГОСТ 5781-82 ℓ=2200	1	3,5кг
Б4		3		ф8А-I ГОСТ 5781-82 ℓ=200	12	0,08кг

3.501.1-150.3 2Ш . 07.00

Сетка С2

Стадия	Масса	Масштаб
Р	10,3	

Лист | Листов 1

Ленгипротрансмост

Нач. отд	Ткаченко	
Н. контр	Миронова	
Гл. инж. пр	Серебрянский	
Ст. инж	Спиридонов	
Ст. тех	Станкевич	

Взам. инв. № | Подпись и дата | Инв. № подл.

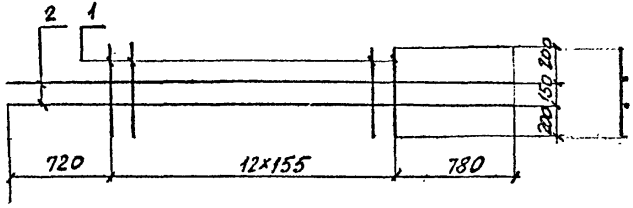

Формат	Зона	Поз.	Обозначение	Наименование	Кол	Примечание
				Детали		
Б4		1		ф16А-II ГОСТ 5781-82 ℓ=550	13	0,9кг
Б4		2		ℓ=3360	2	5,3кг

35

3.501.1-150.3 2Ш . 08.00

Сетка С3

Стадия	Масса	Масштаб
Р	22,3	

Лист | Листов 1

Ленгипротрансмост

Нач. отд	Ткаченко	
Н. контр	Миронова	
Гл. инж. пр	Серебрянский	
Ст. инж	Спиридонов	
Ст. техн	Станкевич	

Взам. инв. № | Подпись и дата | Инв. № подл.

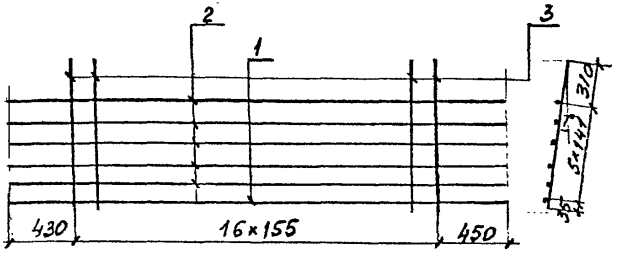

Формат	Зона	Поз.	Обозначение	Наименование	Кол.	Примечание
				Детали		
бч		1		ф20А-II ГОСТ5781-82 ℓ=3360	1	8,3кг
бч		2		ф16А-II ГОСТ5781-82 ℓ=3360	5	5,3кг
бч		3		ℓ=1050	17	1,7кг

3.501.1-150.3 2Ш . 09.00

Сетка С4

Стадия	Масса	Масштаб
Р	63,7	

Лист | Листов 1

Ленгипротрансмост

Взам. инв. № | Подпись и дата | Инв. № подл.

Нач. отд.	Ткаченко	
Н. контр.	Мирочова	
Ст. инж.	Серебряков	
Ст. инж.	Станкевич	
Ст. техн.	Станкевич	

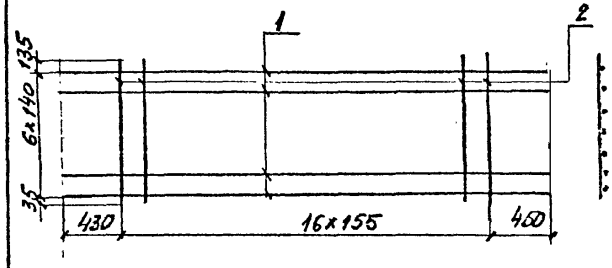

Формат	Зона	Поз.	Обозначение	Наименование	Кол.	Примечание
				Детали		
бч		1		ф20А-II ГОСТ5781-82 ℓ=3360	7	8,3кг
бч		2		ф16А-II ГОСТ5781-82 ℓ=1010	17	1,6кг

36

3.501.1-150.3 2Ш : 10.00

Сетка С5

Стадия	Масса	Масштаб
Р	85,3	

Лист | Листов 1

Ленгипротрансмост

Взам. инв. № | Подпись и дата | Инв. № подл.

Нач. отд.	Ткаченко	
Н. контр.	Мирочова	
Ст. инж.	Серебряков	
Ст. инж.	Станкевич	
Ст. техн.	Станкевич	

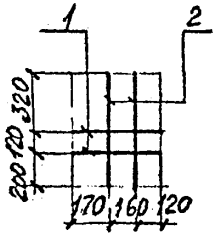

Формат	Зона	Поз.	Обозначение	Наименование	Кол.	Примечание
				Детали		
6Ч		1		Ф16А-II ГОСТ 5781-82 l=450	2	0,7кг
8Ч		2		l=640	2	1,0кг

3.501.1 – 150.3 Ш. 11.00 – изображено – СБ
3.501.1 – 150.3 Ш. 11.00-01 – зеркальное отражение – СБн

3.501.1–150.3 2Ш. 11.00

Сетка
СБ; СБн

Стадия	Масса	Масштаб
Р	3,4	

Лист | Листов 1

Нач. отд	Ткаченко	
Н. контр	Миронова	
Гл. инж. пр	Передрунская	
Ст. инж	Тихомирова	
Ст. техник	Стрижевич	

Инв. № подл. | Подпись и дата | Взам. инв. №

37

Стадия	Масса	Масштаб

Лист | Листов

Инв. № подл. | Подпись и дата | Взам. инв. №

Инв. № подл.	Подпись и дата	Взам. инв. №

Формат	Зона	Поз.	Обозначение	Наименование	Кол. на исполнение —	01	02	03	Примечание
				Документация					
				Технические условия					
А3				Сборочный чертеж					
				Сборочные единицы					
А4		1	3.501.1-150.3 ЗШ.01.00	Каркас плоский КР1	1	1			
			-01	Каркас плоский КР1н			1	1	
А4		2	3.501.1-150.3 ЗШ.02.00	Каркас плоский КР2	1	1			
			-01	Каркас плоский КР2н			1	1	
А4		3	3.501.1-150.3 ЗШ.03.00	Каркас плоский КР3	1				
			-01	Каркас плоский КР3н			1		
А4		4	3.501.1-150.3 ЗШ.04.00	Каркас плоский КР4		1			
			-01	Каркас плоский КР4н				1	
				Марка блока	ЗШ	ЗШК	ЗШН	ЗШКН	

		3.501.1-150.3 ЗШ.00.00	
Нач. отд.	Ткаченко		
Н. контр.	Миронова	Блок шкафной ЗШ; ЗШК; ЗШН; ЗШКН	Стадия: Р; Лист: 1; Листов: 4
Гл. инж. пр.	Серебрянский		
Ст. инж.	Тихомирова		Ленгипротрансмост
Гл. техник	Станкевич		

Инв. № подл.	Подпись и дата	Взам. инв. №

Формат	Зона	Поз.	Обозначение	Наименование	Кол. на исполнение —	01	02	03	Примечание
А4		5	3.501.1-150.3 ЗШ.05.00	Каркас пространств. КП1	1	1			
			-01	Каркас пространств. КП1н			1	1	
А4		6	3.501.1-150.3 ЗШ.06.00	Каркас плоский КР5	1	1			
			-01	Каркас плоский КР5н			1	1	
А4		7	3.501.1-150.3 ЗШ.07.00	Каркас плоский КР6	1	1			
			-01	Каркас плоский КР6н			1	1	
А4		8	3.501.1-150.3 ЗШ.08.00	Сетка С1	1	1	1	1	
А3		9	3.501.1-150.3 ЗШ.09.00	Сетка С2	1	1			
			-01	Сетка С2н			1	1	
А3		10	3.501.1-150.3 ЗШ.10.00	Сетка С3	1	1			
			-01	Сетка С3н			1	1	
А4		11	3.501.1-150.3 ЗШ.11.00	Сетка С4	1	1			
			-01	Сетка С4н			1	1	
А4		12	3.501.1-150.3 ЗШ.12.00	Сетка С5	1	1			
			-01	Сетка С5н			1	1	
А4		13	3.501.1-150.3 ЗШ.13.00	Сетка С6	1	1			
			-01	Сетка С6н			1	1	

Инв.№ подл.	Подпись и дата	Взам.инв.№

Позиция	Зона	Поз	Обозначение	Наименование	Кол. на исполнение —	01	02	03	Примечание
		14	3.501.1-150.3 ЗШ.14.00	Сетка С7	1	1			
			-01	Сетка С7н			1	1	
		15	3.501.1-150.3 ЗШ.15.00	Сетка С8	1	1			
			-01	Сетка С8н			1	1	
		16	3.501.1-150.3 ЗШ.16.00	Сетка С9	1	1			
			-01	Сетка С9н			1	1	
		17	3.501.1-150.3 ЗШ.17.00	Сетка С10	1	1			
				Сетка С10н			1	1	
		18	3.501.1-150.3 ЗШ.18.00	Сетка С11	1	1			
			-01	Сетка С11н			1	1	
		19	3.501.1-150.6 МН1.00.	Изделие закладное МН1	2	2	2	2	
		20	3.501-146.3 МН1.00.00. СБ.	МН1	4	4	4	4	
		21	3.501.1-150.6 МН2.00.	Изделие закладное МН2	2	2	2	2	
		22		Труба 89х6 ГОСТ 8732-78 L=160 мм / Труба 89х6-В ГОСТ 8731-74 L=360 мм / МН2	2	2	2	2	
		23	3.501.1-150.6 МН11.00	Изделие закладное МН11	1	1	1	1	
				Детали					
		24		ф10А-II ГОСТ 5781-82 ℓ=2810	3	3	3	3	

3.501.1-150.3 ЗШ.00.00 Лист 3

Позиция	Зона	Поз	Обозначение	Наименование	Кол. на исполнение —	01	02	03	Примечание
		25		ф10А-II ГОСТ 5781-82 ℓ=980	9	9	9	9	
		26		ℓ=650	32	32	32	32	
		27		ℓ=2000	2	2	2	2	
		28		ℓ=3510	2	2	2	2	
		29		ℓ=2500	2	2	2	2	
		30		ℓ=2450	1	1	1	1	
		31		ℓ=1950	1	1	1	1	
		32		ℓ=1500	1	1	1	1	
		33		ℓ=1050	1	1	1	1	
		34		ℓ=1350	1	1	1	1	
		35		ℓ=950	2	2	2	2	
		36		ℓ=850	1	1	1	1	
		37		ф16А-II ГОСТ 5781-82 ℓ=3500	2	2	2	2	
		38		ф8А-I ГОСТ 5781-82 ℓ=255	75	75	75	75	
		39		ℓ=385	120	120	120	120	
		40		ℓ=285÷430	40	40	40	40	
		41		ℓ=200	8	8	8	8	
		42		ф32А-II ГОСТ 5781-82 ℓ=2840	4	4	4	4	

(39)

3.501.1-150.3 ЗШ.00.00 Лист 4

Инв. № подл.	Подпись и дата	Взам. инв. №

Формат	Зона	Поз.	Обозначение	Наименование	Кол-во на исполнение —	01	02						Примечание
				материалы									
				Бетон класса В30	11,0	11,1	11,0	11,1					$м^3$
				Характеристики см. ТУ									
				Марка блока	ЗШ	ЗШК	ЗШн	ЗШКн					

Инв. № подл.	Подпись и дата	Взам. инв. №

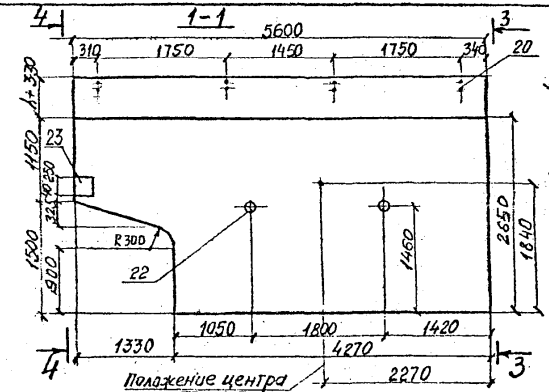

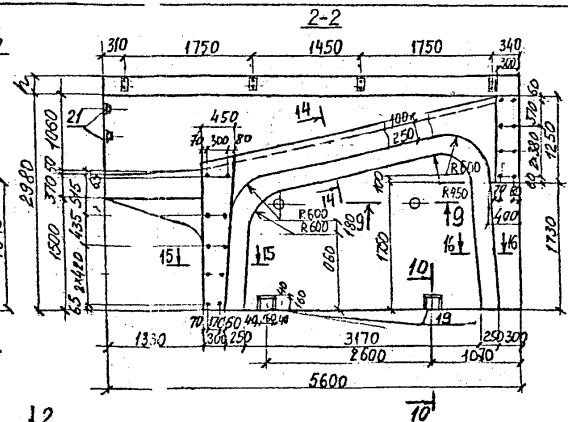

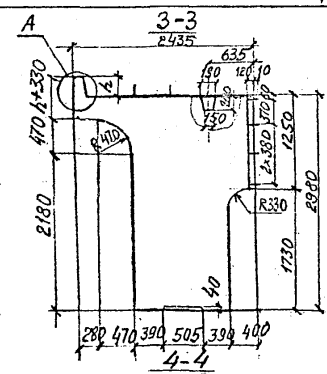

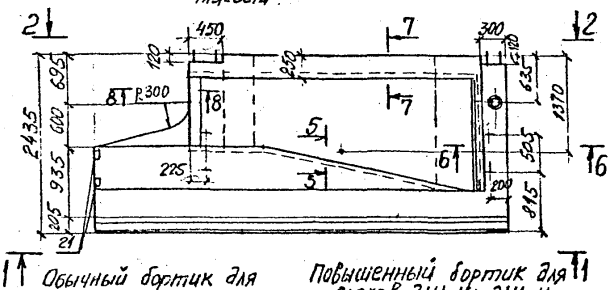

Обычный бортик для блоков ЗШ ; $ЗШ_н$

Повышенный бортик для блоков ЗШ К; $ЗШ К_н$

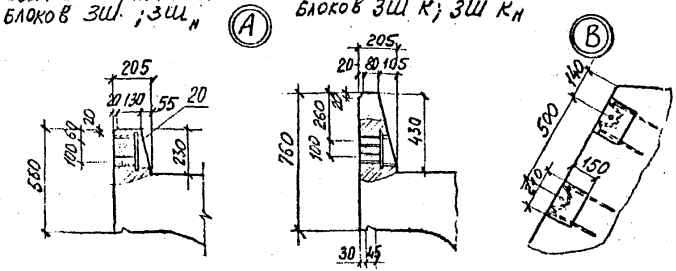

Обозначение	Марка блока	h мм	Масса блока т
	ЗШ	230	27,5
-01	ЗШ К	430	27,8
-02	$ЗШ_н$	230	27,5
-03	$ЗШ К_н$	430	27,8

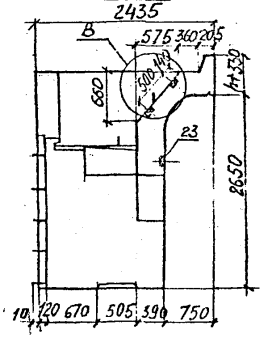

41

Инв. № подл.	Подпись и дата	Взам. инв. №	Согласовано	Согласовано	
			Главный инженер проекта Брюшинский	ГИП Шульман	

Нач. отд.	Ткаченко		3.501.1 – 150.3 ЗШ.00.00.СБ		
Н. контр.	Миронов		Блок шкафной ЗШ; ЗШК; $ЗШ_н$; $ЗШК_н$ Сборочный чертеж	Стадия: Р	Масса: см. Т.в.л.	Масштаб: —
Гл. инж. пр.	Серафинский			Лист	Листов	
Ст. инж.	Тихомирова				Ленгипроинжпроект	

5-5

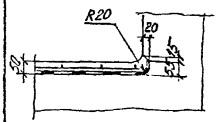

6-6

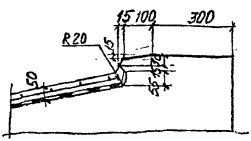

8-8

Защитный слой бетона армированный сеткой – 40 мм
Бутизол вулканизированный (ТУ-38.103201-75 Миннефтехимпром) – 2 мм
Мастика МББ-Х-120 (ТУ 21-23-39-74 МПСМ) – 1 мм
Бутизол вулканизированный – 1 мм
Мастика МББ-Х-120 – 1 мм
Грунтовка раствором мастики – 0,1 мм

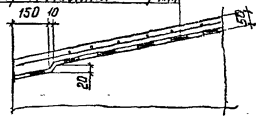

7-7

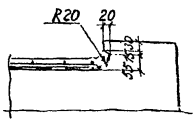

9-9

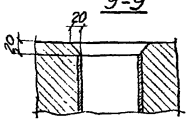

10-10

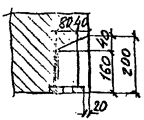

Ведомость расхода стали на элемент, кг

Марка блока	Изделия арматурные							Изделия закладные												Общий расход
	Арматура класса						Всего	Арматура класса				Всего	прокат марки							
	A-I	A-II						A-I	A-II				15ХСНД					ВСт3сп2		
	ГОСТ 5781-82							ГОСТ 5781-82					ГОСТ 6713-75					ГОСТ 8732-78		
	ф8	ф10	ф16	ф20	ф32	Итого		ф8	ф14	ф20	Итого		δ=5	δ=10	δ=16	δ=20	Итого	Труба 325х14	Труба 426х14	Итого	
3Ш	67,1	319,6	588,6	304,1	71,6	1351,0	1351,0	1,6	4,2	14,0	18,2	19,8	9,8	10,4	16,5	8,2	39,9	2,4	19,8	22,2	1432,9
3ШК	71,5	325,3	588,6	304,1	71,6	1361,1	1361,1	1,6	4,2	14,0	18,2	19,8	4,8	10,4	16,5	8,2	39,9	2,4	19,8	22,2	1443,0
3Ш$_н$	67,1	319,6	588,6	304,1	71,6	1351,0	1351,0	1,6	4,2	14,0	18,2	19,8	4,8	10,4	16,5	8,2	39,9	2,4	19,8	22,2	1432,9
3ШК$_н$	71,5	325,3	588,6	304,1	71,6	1361,1	1361,1	1,6	4,2	14,0	18,2	19,8	4,8	10,4	16,5	8,2	39,9	2,4	19,8	22,2	1443,0

42

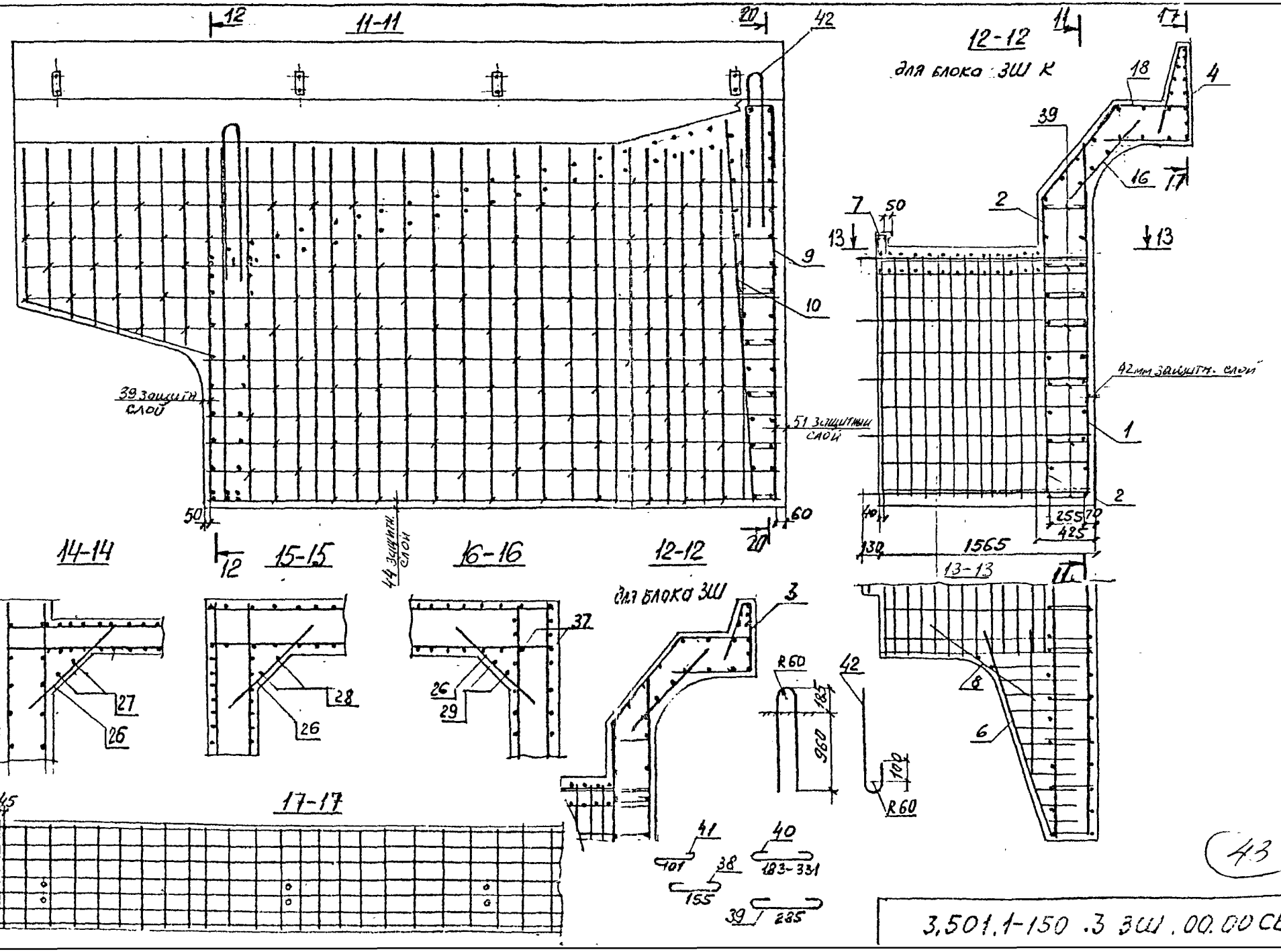

Инв.№подл. | Подпись и дата | Взам.инв.№

18-18

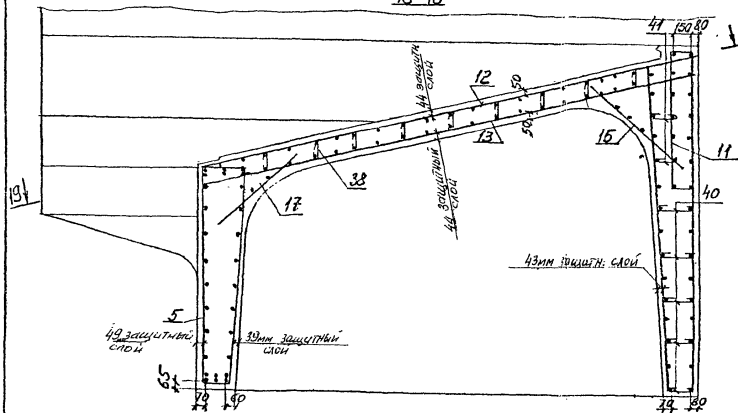

20-20

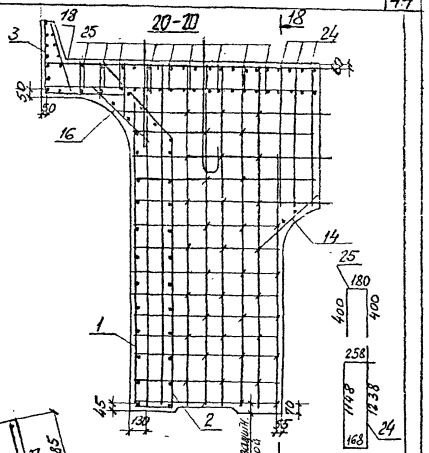

19-19

(поз.3 условно не показана)

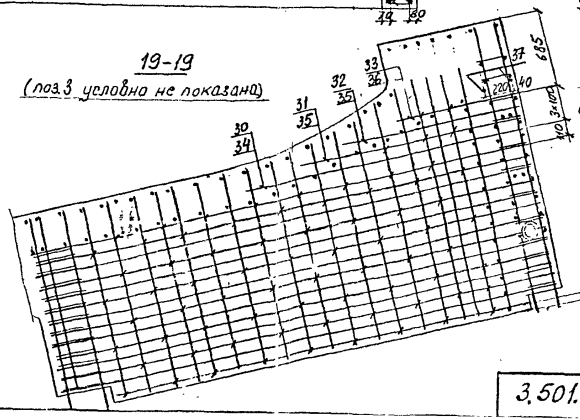

Стерж. поз. 30-33 привязать к сетке С5; С5н

Стерж. поз. 33-35 привязать к сетке С6; С6н

3.501.1-150.3 ЭШ.00.00 СБ

Лист 4

Инв. № подл. | Подпись и дата | Взам. инв. №

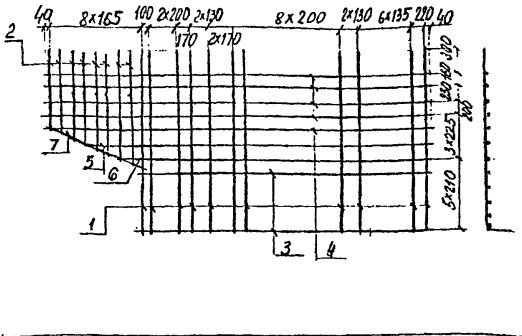

Формат	Зона	Поз.	Обозначение	Наименование	Кол	Примечание
				Детали		
64		1		Ф20А-III ГОСТ 5781-82 ℓ=2910	26	7,2кг
64		2		ℓ=1410	8	3,9кг
64		3		Ф10А-II ГОСТ 5781-82 ℓ=4230	5	2,6кг
64		4		ℓ=5560	5	3,4кг
64		5		ℓ=4830	1	3,0кг
64		6		ℓ=4280	1	2,6кг
64		7		ℓ=1500	1	0,9кг

3.501.1-150.3 ЗШ. 01.00 - изображено КР1
3.501.1-150.3 ЗШ. 01.00-01 - зеркальное отражение КР1н

Взам. инв. №
Подпись и дата
Инв. № подл.

3.501.1-150.3 ЗШ. 01.00

Каркас плоский КР1; КР1н

Стадия	Масса	Масштаб
Р	254,9	

Лист | Листов 1

Ленгипротрансмост

Нач. отд.	Ткаченко	
Н. контр.	Миронова	
Гл. инж. пр.	Серебрянский	
Ст. инж.	Тихомирова	
Ст. техник	Станкевич	

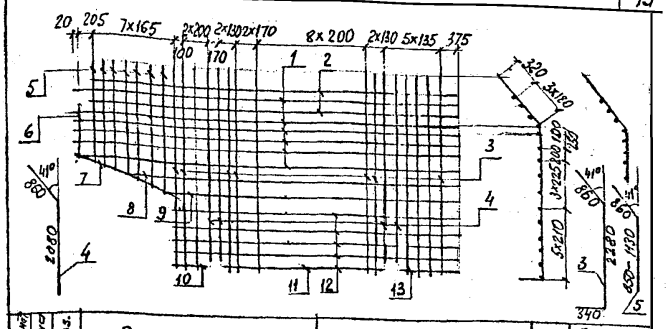

Формат	Зона	Поз.	Обозначение	Наименование	Кол	Примечание
				Детали		
64		1		Ф16А-II ГОСТ 5781-82 ℓ=5560	6	8,8кг
64		2		ℓ=5460	2	8,6кг
64		3		ℓ=3480	20	5,5кг
64		4		ℓ=2940	4	4,6кг
64		5		ℓ=1710÷1990	7	2,9кг
64		6		ℓ=1000	1	1,6кг
64		7		ℓ=1500	1	2,4кг
64		8		Ф10А-II ГОСТ 5781-82 ℓ=4830	1	3,0кг
64		9		ℓ=4280	1	2,6кг
64		10		ℓ=470	1	0,3кг
64		11		ℓ=2380	1	1,5
64		12		ℓ=4230	5	2,6
64		13		ℓ=930	1	0,6

45

3.501.1-150.3 ЗШ. 02.00 - изображено КР2
3.501.1-150.3 ЗШ. 02.00-01 - зеркальное отражение - КР2н

Взам. инв. №
Подпись и дата
Инв. № подл.

3.501.1-150.3 ЗШ. 02.00

Каркас плоский КР2; КР2н

Стадия	Масса	Масштаб
Р	243,4	

Лист | Листов 1

Ленгипротрансмост

Нач. отд.	Ткаченко	
Н. контр.	Миронова	
Гл. инж. пр.	Серебрянский	
Ст. инж.	Тихомирова	

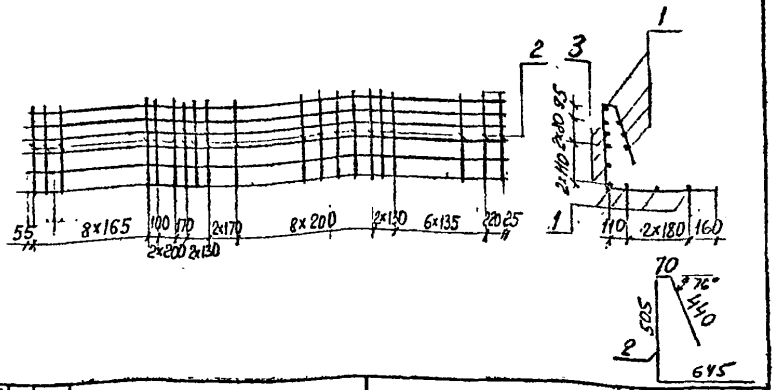

Формат	Зона	Поз.	Обозначение	Наименование	Кол.	Примечание
				Детали		
БЧ		1		ф10 А-II ГОСТ 5781-82 ℓ=5560	8	3,4 кг
БЧ		2		ℓ=1650	34	1,0 кг
БЧ		3		ф8 А-I ГОСТ 5781-82 ℓ=5560	4	2,2 кг

3.501.1-150.3 ЗШ.03.00 – изображено КР3

3.501.1-150.3 ЗШ.03.00-01 – зеркальное отражение КР3н

Инв. № подл.	Подпись и дата	Взам. инв. №

Нач. отд.	Ткаченко	
Н. контр.	Миронова	
Гл. инж.	Гребранская	
Ст. инж.	Тихомирова	
Ст. техн.	Станкевич	

3.501.1-150.3 ЗШ.03.00

Каркас плоский КР3; КР3н

Стадия	Масса	Масштаб
Р	70,0	
Лист	Листов 1	

Ленгипротрансмост

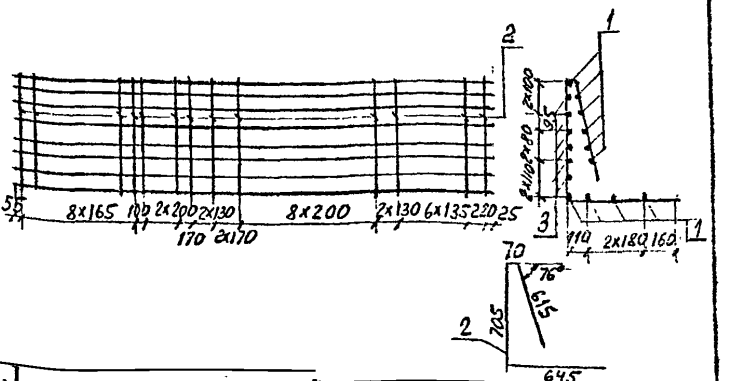

Формат	Зона	Поз.	Обозначение	Наименование	Кол.	Примечание
				Детали		
БЧ		1		ф10 А-II ГОСТ 5781-82 ℓ=5560	10	3,4 кг
БЧ		2		ℓ=2035	33	1,3 кг
БЧ		3		ф8 А-I ГОСТ 5781-82 ℓ=5560	6	2,2 кг

3.501.1-150.3 ЗШ.04.00 – изображено КР4

3.501.1-150.3 ЗШ.04.00-01 – зеркальное отражение КР4н

46

Инв. № подл.	Подпись и дата	Взам. инв. №

Нач. отд.	Ткаченко	
Н. контр.	Миронова	
Гл. инж.	Гребранская	
Ст. инж.	Тихомирова	

3.501.1-150.3 ЗШ.04.00

Каркас плоский КР4 КР4н

Стадия	Масса	Масштаб
Р	90,1	
Лист	Листов 1	

Ленгипротрансмост

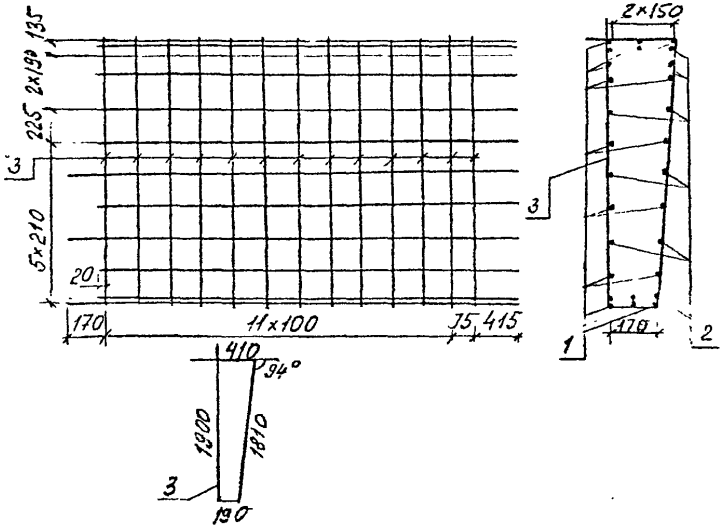

Формат	Зона	Поз.	Обозначение	Наименование	Кол.	Примечание
				Детали		
БЧ		1		Ф16А-II ГОСТ 5781-82 ℓ=1520	16	2,4 кг
БЧ		2		ℓ=1670	10	2,6 кг
БЧ		3		Ф10А-II ГОСТ 5781-82 ℓ=4310	13	2,7 кг

Взам инв. №

Подпись и дата

Инв. № подл.

Нач отд	Ткаченко	
Н. контр	Миронова	
Гл инж пр	Серафимский	
Ст. инж	Пихомирова	
Инж	Гевлич	

3.501.1-150.3 ЗШ. 05.00

Каркас пространственный КП1, КП1н

Стадия	Масса	Масштаб
Р	99,5	

Лист | Листов 1

Ленгипротрансмост

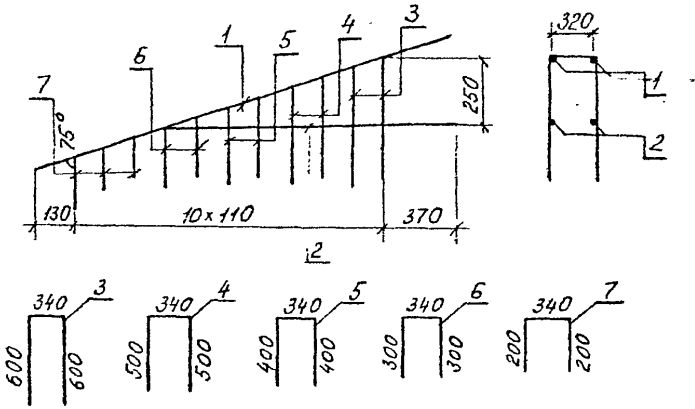

Формат	Зона	Поз.	Обозначение	Наименование	Кол.	Примечание
				Детали		
БЧ		1		Ф10А-II ГОСТ 5781-82 ℓ=1660	2	1,0 кг
БЧ		2		ℓ=1140	2	0,7 кг
БЧ		3		Ф8А-I ГОСТ 5781-82 ℓ=1540	2	0,6 кг
БЧ		4		ℓ=1340	2	0,5 кг
БЧ		5		ℓ=1140	2	0,5 кг
БЧ		6		ℓ=940	2	0,4 кг
БЧ		7		ℓ=740	3	0,3 кг

47

Взам инв. №

Подпись и дата

Инв. № подл.

Нач отд	Ткаченко	
Н. контр	Миронова	
Гл инж пр	Серафимский	
Ст. инж	Пихомирова	
Инж	Гевлич	

3.501.1-150.3 ЗШ. 06.00

Каркас плоский КР5, КР5н

Стадия	Масса	Масштаб
Р	8,3	

Лист | Листов 1

Ленгипротрансмост

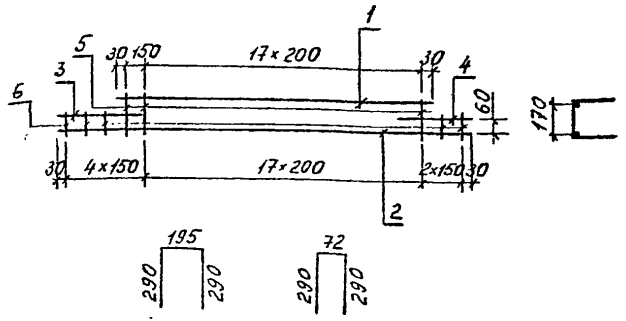

Формат	Зона	Поз.	Обозначение	Наименование	Кол.	Примечание
				Детали		
Б4		1		Ф8А-I ГОСТ 5781-82 ℓ=3610	1	1,4 кг
Б4		2		ℓ=4360	1	1,7 кг
Б4		3		ℓ=600	1	0,24 кг
Б4		4		ℓ=480	1	0,19 кг
Б4		5		ℓ=775	19	0,31 кг
Б4		6		ℓ=652	5	0,26 кг

Взам. инв. №

Подпись и дата

Инв. № подл.

Нач. отд.	Ткаченко	
Н. контр.	Миронова	
Гл. инж.	Серебрянск	
Ст. инж.	Тихомиров	
Инж.	Гевлич	

3.501.1-150.3 ЗШ. 07.00

Каркас плоский КР6, КР6н

Стадия	Масса	Масштаб
Р	10,7	

Лист | Листов 1

Ленгипротрансмост

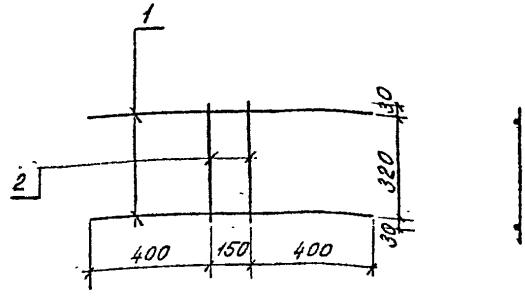

Формат	Зона	Поз.	Обозначение	Наименование	Кол.	Примечание
				Детали		
Б4		1		Ф10А-II ГОСТ 5781-82 ℓ=950	2	0,6 кг
Б4		2		ℓ=380	2	0,2 кг

48

Взам. инв. №

Подпись и дата

Инв. № подл.

Нач. отд.	Ткаченко	
Н. контр.	Миронова	
Гл. инж.	Серебрянск	
Ст. инж.	Тихомиров	
Инж.	Гевлич	

3.501.1-150.3 ЗШ. 08.00

Сетка С1

Стадия	Масса	Масштаб
Р	1,6	

Лист | Листов 1

Ленгипротрансмост

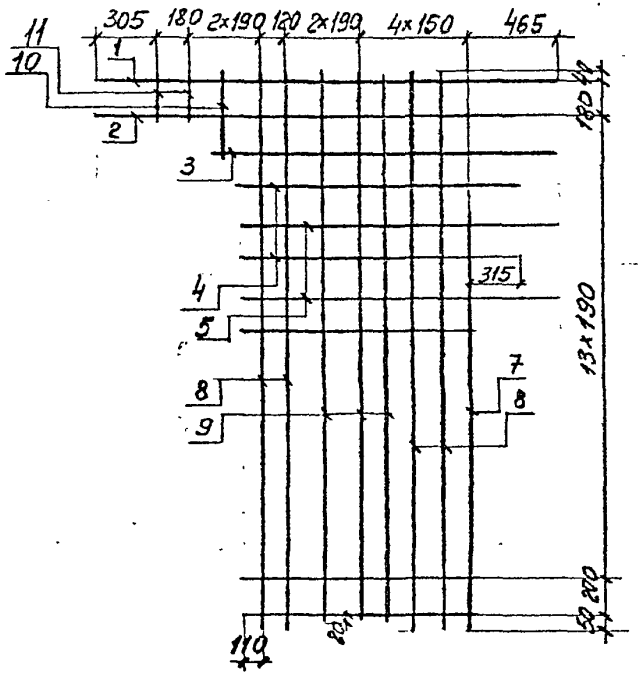

Формат	Зона	Поз.	Обозначение	Наименование	Кол.	Примечание
				Детали		
Б4		1		Ф16А-II ГОСТ 5781-82 ℓ=2430	1	3,8кг
Б4		2		ℓ=2230	1	5,9кг
Б4		3		ℓ=1840	1	2,9кг
Б4		4		ℓ=1525	2	2,4кг
Б4		5		ℓ=1675	2	2,6кг
Б4		6		ℓ=1240	9	2,0кг
Б4		7		ℓ=2200	1	3,5кг
Б4		8		ℓ=2940	4	4,6кг
Б4		9		ℓ=2900	3	4,6кг
Б4		10		ℓ=430	1	0,7кг
Б4		11		ℓ=290	2	0,5кг

3.501.1-150.3Ш. 09.00- изображено С2
3.501.1-150.3Ш. 09.01 - зеркальное отражение - С2н

49

Нач. отд.	Ткаченко		
Н. контр.	Миронов		
Гл. инж. пр.	Серебрянский		
Ст. инж.	Тихомиров		
Ст. техник	Станкевич		

3.501.1-150.3 ЗШ. 09.00

Сетка С2; С2н

Стадия	Масса	Масштаб
Р	78,0	

Лист | Листов 1

Ленгипротрансмоса

Инв. № подл. | Подпись и дата | Взам. инв. №

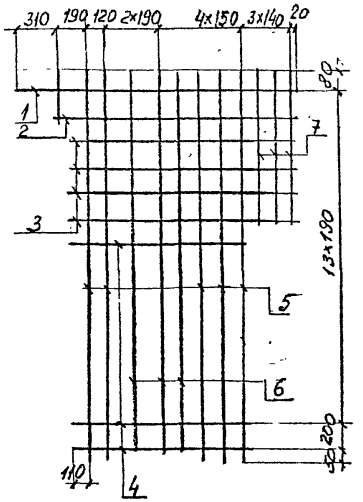

Формат	Зона	Поз.	Обозначение	Наименование	Кол.	Примечание
				Детали		
Б4		1		Ф16А-II ГОСТ 5781-82 l=2040	1	3,2кг
Б4		2		l=1750	1	2,8кг
Б4		3		l=1650	4	2,6кг
Б4		4		l=1240	9	2,0кг
Б4		5		l=2800	5	4,4кг
Б4		6		l=2770	3	4,4кг
Б4		7		l=1070	3	1,7кг

3.501.1-150.3 ЗШ. 10.00 — изображено С3
3.501.1-150.3 ЗШ. 10. — 01-зеркальное отражение — С3н

50

				3.501.1-150.3 ЗШ. 10.00			
				Сетка С3; С3н	Стадия	Масса	Масштаб
					Р	74,7	
Нач.отд.	Ткаченко				Лист	Листов 1	
Н.контр.	Миронов				Ленгипротрансмост		
Н.4-жпр.	[illegible]						
Ст.инж.	Тихонов						
Ст.техн.	Станкевич						

Инв. № подл. | Подпись и дата | Взам. инв. №

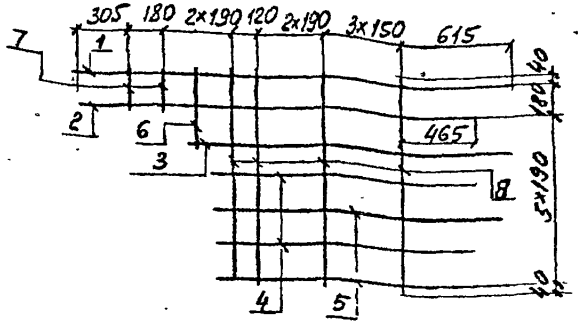

Формат	Зона	Поз.	Обозначение	Наименование	Кол.	Примечание
				Детали		
БЧ		1		ф16А-II ГОСТ 5781-82 ℓ=2430	1	3,8кг
БЧ		2		ℓ=2280	1	5,9кг
БЧ		3		ℓ=1840	1	2,9кг
БЧ		4		ℓ=1525	2	2,4кг
БЧ		5		ℓ=1675	2	2,6кг
БЧ		6		ℓ=430	1	0,7кг
БЧ		7		ℓ=290	2	0,5кг
БЧ		8		ℓ=1210	7	1,9кг

3.501.1-150.3 ЗШ. 11.00- изображено С4

3.501.1-150.3 ЗШ. 11.00-01- зеркальное отражение- С4н

Нач.отд	Ткаченко		
Н.контр	Миронова		
Гл.инж.	Серебрянский		
Гл.инж.	Тихомиров		
Гл.техн.	Янкевич		

3.501.1-150.3 ЗШ. 11.00

Сетка С4; С4н

Стадия	Масса	Масштаб
Р	37,6	
Лист	Листов 1	

Ленгипротрансмост

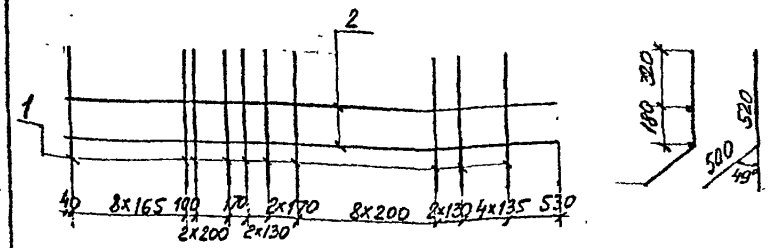

Формат	Зона	Поз.	Обозначение	Наименование	Кол.	Примечание
				Детали		
БЧ		1		ф16А-II ГОСТ 5781-82 ℓ=1020	30	1,6 кг
БЧ		2		ф10А-II ГОСТ 5781-82 ℓ=5560	2	3,4 кг

(51)

Нач.отд	Ткаченко		
Н.контр	Миронова		
Гл.инж.пр	Серебрянский		
Гл.инж.	Тихомиров		
Гл.техн.	Янкевич		

3.501.1-150.3 ЗШ. 18.00

Сетка С11; С11н

Стадия	Масса	Масштаб
Р	54,8	
Лист	Листов 1	

Ленгипротрансмост

Инв. № подл. | Подпись и дата | Взам. инв. №

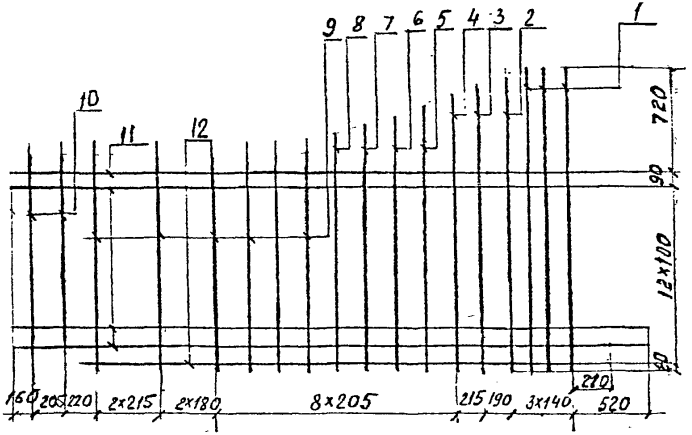

Формат	Зона	Паз	Обозначение	Наименование	Кол	Примечание
				Детали		
Б4		1		Ф20А-II ГОСТ5781-82 ℓ=2030	3	5,0 кг
Б4		2		ℓ=2000	1	4,9 кг
Б4		3		ℓ=1950	1	4,8 кг
Б4		4		ℓ=1870	1	4,6 кг
Б4		5		ℓ=1800	1	4,4 кг
Б4		6		ℓ=1750	1	4,3 кг
Б4		7		ℓ=1700	1	4,2 кг
Б4		8		ℓ=1670	1	4,1 кг
Б4		9		ℓ=1630	8	4,0 кг
Б4		10		ℓ=1510	2	3,7 кг
Б4		11		Ф10А-II ГОСТ5781-82 ℓ=4360	13	2,7 кг
Б4		12		ℓ=3580	1	2,2 кг

32

Нач. отд	Ткаченко		
Н. контр.	Миронова		
Гл. инж. пр.	Серебрянская		
Ст. инж.	Тихомирова		
Ст. техник	Станкевич		

3.501.1-150.3 ЗШ. 12.00

Сетка С5; С5н

Стадия	Масса	Масштаб
Р	123,0	

Лист | Листов 1

Ленгипротрансмост

Инв. № подл. | Подпись и дата | Взам. инв. №

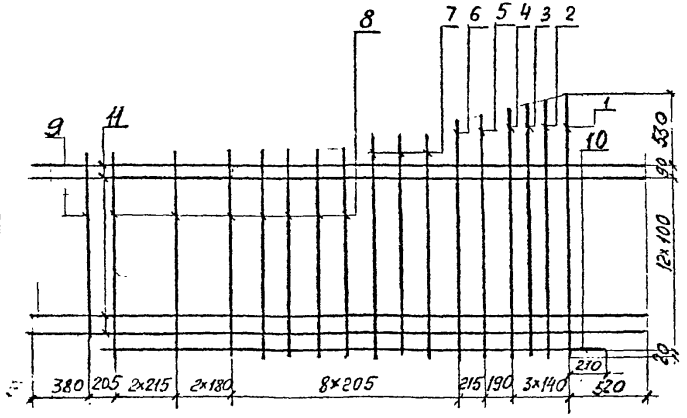

Формат	Зона	Поз	Обозначение	Наименование	Кол	Примечание
				Детали		
БЧ		1		ф16А-II ГОСТ5781-82 L=1840	1	2,9кг
БЧ		2		L=1810	1	2,9кг
БЧ		3		L=1760	1	2,8кг
БЧ		4		L=1730	1	2,7кг
БЧ		5		L=1700	1	2,7кг
БЧ		6		L=1680	1	2,7кг
БЧ		7		L=1650	3	2,6кг
БЧ		8		L=1630	9	2,6кг
БЧ		9		L=1510	1	2,4кг
БЧ		10		ф10А-II ГОСТ5781-82 L=3580	1	2,2кг
БЧ		11		L=4360	13	2,7кг

53

Инв. № подл. | Подпись и дата | Взам. инв. №

		3.501.1-150.3 ЗШ. 13.00	
Нач. отд.	Ткаченко	Сетка С6; С6н	Стадия: Р; Масса: 57,6; Масштаб:
Н. контр.	Миронова		Лист; Листов
Гл. инж. пр.	Серебрянский		Ленгипротрансмост
Ст. инж.	Гидемирова		
Ст. техник	Станкевич		

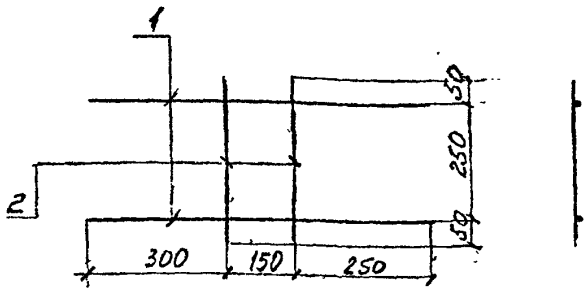

Формат	Зона	Поз.	Обозначение	Наименование	Кол.	Примечание
				Детали		
Б4		1		ф10А-II ГОСТ 5781-82 ℓ=700	2	0,5 кг
Б4		2		ℓ=350	2	0,2кг

Нач.отд	Ткаченко		
Н.контр	Миронова		
Гл.инж	Серебрянск		
Ст.инж	Тихомирова		
Инж	Гевлич		

3.501.1-150.3 ЗШ.14.00

Сетка С7; С7н

Стадия	Масса	Масштаб
Р	1,4	
Лист	Листов 1	

Ленгипротрансмост

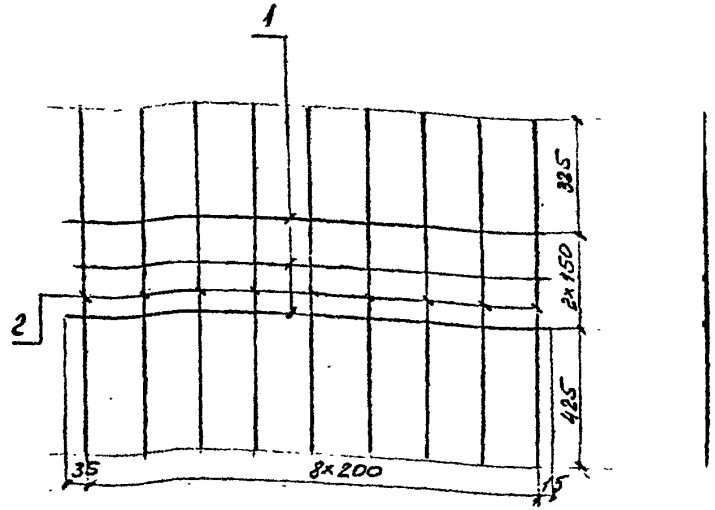

Формат	Зона	Поз.	Обозначение	Наименование	Кол.	Примечание
				Детали		
Б4		1		ф10А-II ГОСТ 5781-82 ℓ=1650	3	1,0 кг
Б4		2		ℓ=1050	9	0,65кг

(54)

Нач.отд	Ткаченко		
Н.контр	Миронова		
Гл.инж	Серебрянск		
Ст.инж	Тихомирова		
Инж	Гевлич		

3.501.1-150.3 ЗШ.15.00

Сетка С8; С8н

Стадия	Масса	Масштаб
Р	8,9	
Лист	Листов 9	

Ленгипротрансмост

Инв. № подл. | Подпись и дата | Взам. инв. №

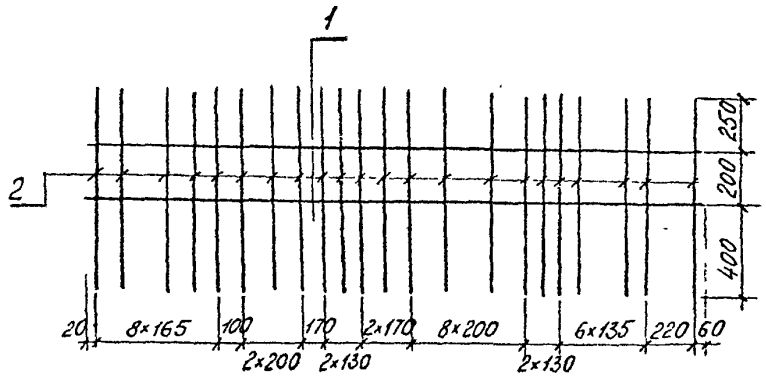

Форма	Зона	Поз.	Обозначение	Наименование	Кол.	Примечание
				Детали		
БЧ		1		Ф10А-II ГОСТ 5781-82 ℓ=5560	2	3,4 кг
БЧ		2		ℓ=850	34	0,5 кг

Взам. инв. №

Подпись и дата

Инв. № подл.

Нач. отд.	Ткаченко	
Н. контр.	Миронов	
Гл. инж.	[illegible]	
Гл. инж.	Тихомиров	
Инж.	Гевлич	

3.501.1-150.3 ЗШ. 16.00

Сетка С9; С9н

Стадия	Масса	Масштаб
Р	23,8	

Лист | Листов 1

Ленгипротрансмост

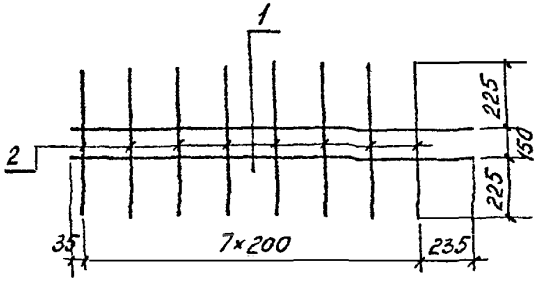

Форма	Зона	Поз.	Обозначение	Наименование	Кол.	Примечание
				Детали		
БЧ		1		Ф10А-II ГОСТ 5781-82 ℓ=1670	2	1,0 кг
БЧ		2		ℓ=600	8	0,4 кг

55

Взам. инв. №

Подпись и дата

Инв. № подл.

Нач. отд.	Ткаченко	
Н. контр.	Миронов	
Гл. инж.	[illegible]	
Гл. инж.	[illegible]	
Инж.	Гевлич	

3.501.1-150.3 ЗШ. 17.00

Сетка С10; С10н

Стадия	Масса	Масштаб
Р	5,2	

Лист | Листов 1

Ленгипротрансмост

Инв. № подл.	Подпись и дата	Взам. инв. №

Формат	Зона	Поз.	Обозначение	Наименование	Кол. на исполнение –	01	02	03					Примечание
				Документация									
				Технические условия	X	X	X	X					
А3				Сборочный чертеж	X	X	X	X					
				Сборочные единицы									
А3		1	3.501.1-150.3 1У 01.00	Сетка С1	1	1	–	–					
				С1н	1	1	–	–					
				С2	–	–	1	1					
				С2н	–	–	1	1					
А3		2	3501.1-150.6 МН3 00.	Изделие закладное МН3	2	2	2	2					
А3		2а	3.501.1-150.6 МН11 00.	МН11	1	1	1	1					
				Марка блока	1У	1Ун	1УК	1УКн					

Нач. отд.	Ткаченко		
Н. контр.	Миронова		
Гл. инж. пр.	Серебрянский		
Ст. инж.	Спильчевская		
Инж.	Гевлич		

3.501.1 – 150.3 1У.00.00

Щит закладной 1У; 1Ун; 1УК; 1УКн

Стадия	Лист	Листов
Р	1	2

Ленгипротрансмост

Инв. № подл.	Подпись и дата	Взам. инв. №

Формат	Зона	Поз.	Обозначение	Наименование	Кол. на исполнение –	01	02	03					Примечание
				Детали									
4		3		ф10А-II ГОСТ 5781-82 l=1090	2	2	2	2					0,7 кг
4		4		l=995	3	3	3	3					0,6 кг
4		5		ф6А-I ГОСТ 5781-82 l=275	50	50	53	53					0,06 кг
4		6		ф10А-II ГОСТ 5781-82 l=210	4	4	4	4					0.1 кг
				Материалы									
				Бетон класса В30	0.68	0.68	0.71	0.71					м³
				Характеристики см. ТУ.									
				Марка блока	1У	1Ун	1УК	1УКн					

56

3.501.1-150.3 1У.00.00

Лист 2

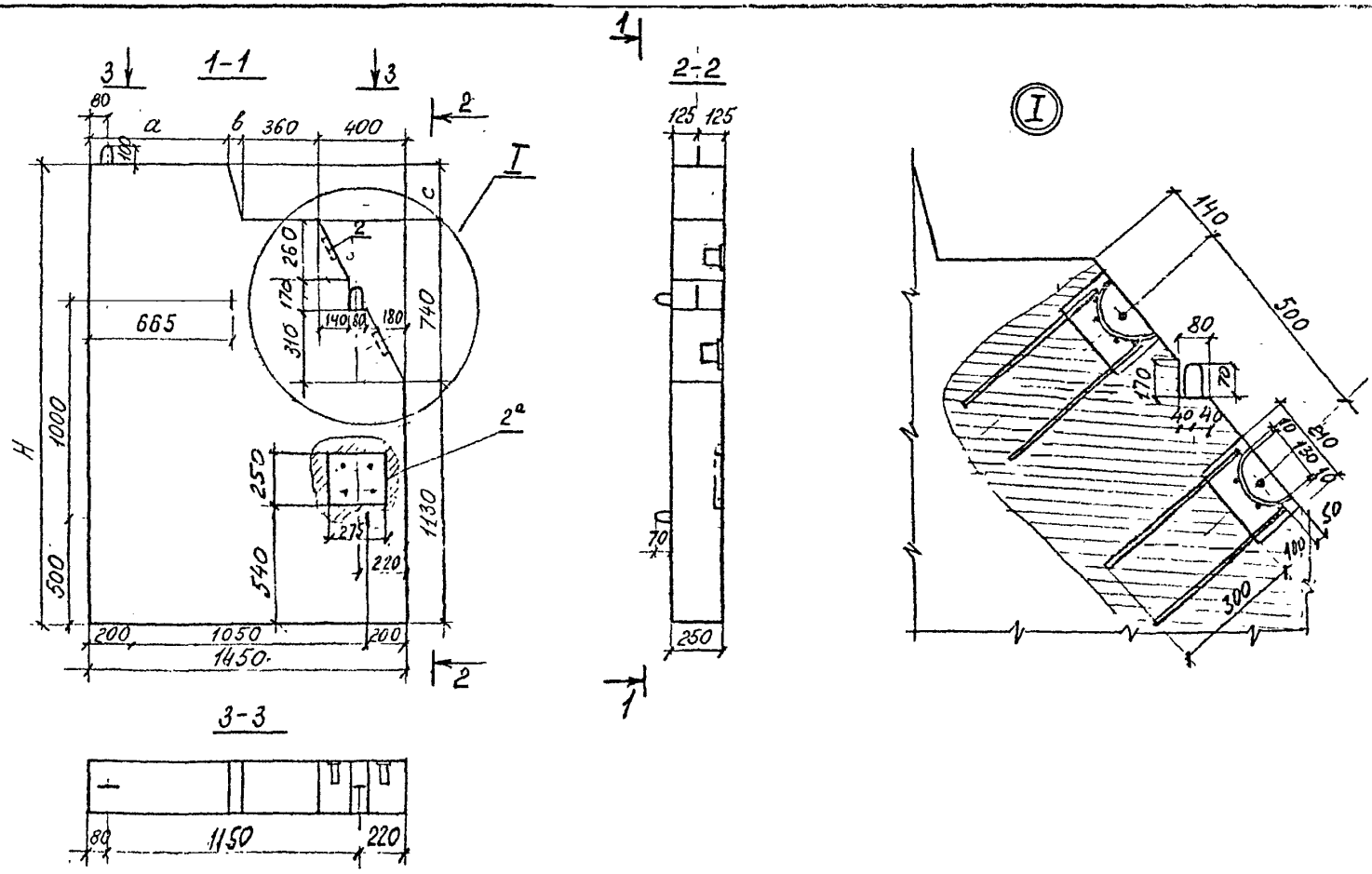

Обозначение	Марка блока	Размеры, мм				Масса блока, т
		H	a	б	c	
3.501.1-150.3:1У00.00	1У	2100	635	55	230	1,7
-01	1Ун	2100	635	55	230	1,7
-02	1УК	2300	585	105	430	1,8
-03	1УКн	2300	585	105	430	1,8

Нач отд	Ткаченко		
Н контр	Миронова		
Гл инж пр	Серебрянский		
Ст инж	Тихомирова		
Инженер	Гевлич		

3.501.1-150.3 1У.00.00 СБ

Щит закладной 1У; 1Ун, 1УК 1УКн Сборочный чертеж

Стадия	Масса	Масштаб
Р	см. Табл	1:20

Лист 1 Листов 2

Ленгипротрансмост

Инв. № подл. | Подпись и дата | Взам инв. №

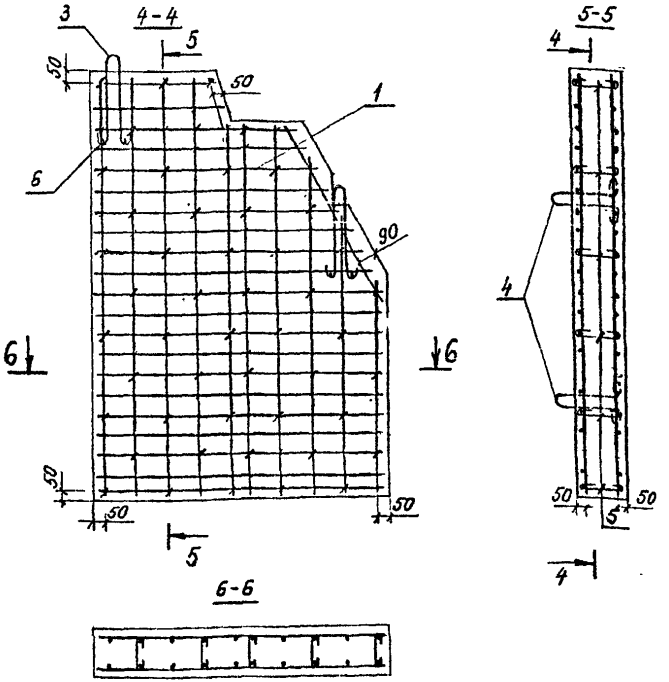

Ведомость деталей

Поз.	Эскиз
3	R20, 455, 30, R20
4	R20, R20, 295, 75, R20
5	200

Толщина защитного слоя бетона не менее 40 см.

Ведомость расхода стали на элемент, кг

Марка блока	Изделия арматурные		Всего	Изделия закладные									Всего	Общий расход
	Арматура класса			Арматура класса				Прокат марки						
	A-I	A-II		A-II				15ХСНД						
	ГОСТ 5781-82			ГОСТ 5781-82				ГОСТ 6713-75						
	⌀6	⌀10		⌀10	⌀14	⌀20	Итого	δ=5	δ=8	δ=10	δ=16	Итого		
1У	3,1	61,0	64,1	0,8	2,1	2,2	5,1	0,8	0,8	3,2	16,5	21,3	26,4	90,5
1Ун	3,1	61,0	64,1	0,8	2,1	2,2	5,1	0,8	0,8	3,2	16,5	21,3	26,4	90,5
1УК	3,2	63,4	65,6	0,8	2,1	2,2	5,1	0,8	0,8	3,2	16,5	21,3	26,4	92,0
1УКн	3,2	63,4	65,6	0,8	2,1	2,2	5,1	0,8	0,8	3,2	16,5	21,3	26,4	92,0

(58)

Инв.№подл. | Подпись и дата | Взам.инв.№

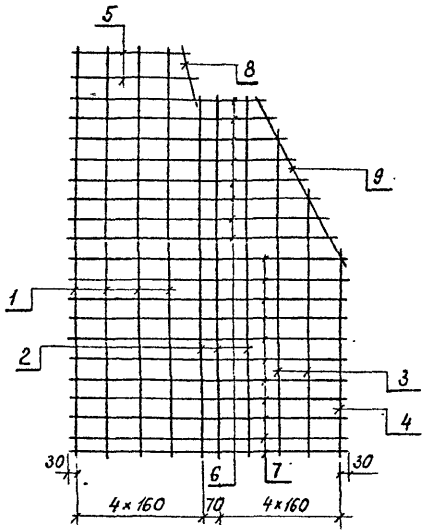

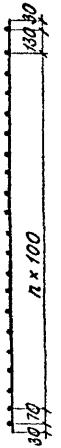

Формат	Зона	Поз.	Обозначение	Наименование	Кол. на исп.	01	02	Примеч.
				Детали				
Б4		1		⌀10 AIII ГОСТ 5781-82 С-2040	4	—		1,3 кг
				ℓ=2260	—	4		1,4 кг
Б4		2		ℓ=1800	3	3		1,1 кг
Б4		3		ℓ=1630÷1330	2	2		0,9 кг
Б4		4		ℓ=1030	1	1		0,6 кг
Б4		5		ℓ=595÷640	2	4		0,4 кг
Б4		6		ℓ=1040÷1380	8	8		0,8 кг
Б4		7		ℓ=1410	11	11		0,9 кг
Б4		8		ℓ=290-490	1	1		0,2 кг
Б4		9		ℓ=840	1	1		0,5 кг

Обозначение	Марка сетки	Масса сетки, кг	n, мм
3.501.1-150.3 14.01.00	С1; $С1_Н$	28,7	18
-01	С2; $С2_Н$	29,9	20

59

Инв.№подл. | Подпись и дата | Взам.инв.№

Нач.отд.	Ткаченко		
Н.контр.	Мурованая		
Гл.инж.п.	Серебряков		
Ст.инж.	Гусарова		
Инженер	Гедрич		

3.501.1-150.3 14.01.00

Сетка С1; $С1_Н$; С2; $С2_Н$

Стадия	Масса	Масштаб
Р	См. Т.Бл.	
Лист	Листов 1	

Ленгипротрансмост

Инв.№подл. | Подпись и дата | Взам.инв.№

Формат	Зона	Поз.	Обозначение	Наименование	Кол. на исполнение –	01	02	03	Примечание
				Документация					
				Технические условия					
А3				Сборочный чертеж					
				Сборочные единицы					
А3		1	3.501.1-150.3.2У.01.00	Сетка С1	1	1	–	–	
				$С1_н$	1	1	–	–	
				С2	–	–	1	1	
				$С2_н$	–	–	1	1	
А3		2	3.501.1-150.6 МН3 00.	Изделие закладное МН3	2	2	2	2	
А3		2а	3.501.1-150.6 МН11 00.	МН11	1	1	1	1	
				Марка блока	2У	2Ун	2УК	2УКн	

Нач.отд	Ткаченко		
Н.контр	Миронова		
Гл.инж.пр	Себебрянкин		
Ст.инж	Тимомирова		
Инж.	Гевлич		

3.501.1-150.3 2У.00.00

Щит закладной 2У; 2Ун; 2УК; 2УКн

Стадия	Лист	Листов
Р	1	2

Ленгипротрансмост

Инв.№подл. | Подпись и дата | Взам.инв.№

Формат	Зона	Поз.	Обозначение	Наименование	Кол. на исполнение –	01	02	03	Примечание
				Детали					
Б4		3		ф10А-II ГОСТ 5781-82 ℓ=1030	2	2	2	2	0,7 кг
Б4		4		ℓ=995	3	3	3	3	0,6 кг
Б4		5		ф6А-I ГОСТ 5781-82 ℓ=270	50	50	53	53	0,06 кг
Б4		6		ф10А-II ГОСТ 5781-82 ℓ=210	4	4	4	4	0,1 кг
				Материалы					
				Бетон класса В30	0,73	0,73	0,77	0,77	м³
				Характеристики см ТУ					
				Марка блока	2У	2Ун	2УК	2УКн	

(60)

3.501.1-150.3 2У.00.00 Лист 2

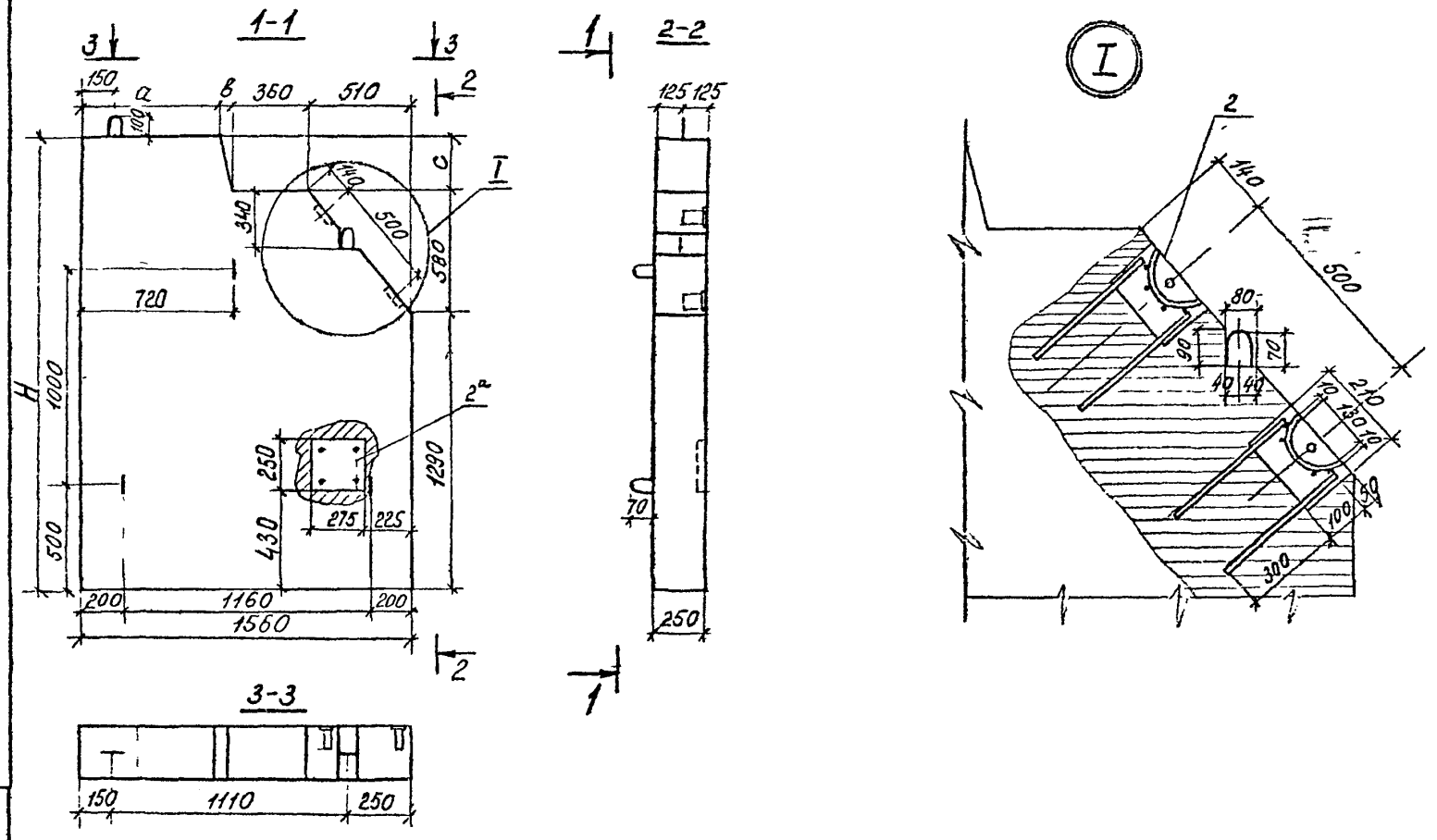

Обозначение	Марка блока	Размеры, мм				Масса блока
		H	a	в	c	
3.501.1-150.3 2У00.00...	2У	2100	635	55	230	1,8
-01	2Ун	2100	635	55	230	1,8
-02	2УК	2300	585	105	430	1,9
-03	2УКн	2300	585	105	430	1,9

61

Нач.отд.	Ткаченко		
Н.Контр.	Миронова		
Гл.инж.пр.	Серебрянский		
Ст.инж.	Тихомирова		
Инженер	Гевлич		

3.501.1-150.3 2У.00.00.СБ

Щит закладной 2У, 2Ун, 2УК, 2УКн. Сборочный чертеж

Стадия	Масса	Масштаб
Р	см, Табл.	1:20

Лист 1 | Листов 2

Ленгипротрансмост

Инв. № подл. | Подпись и дата | Взам. инв. №

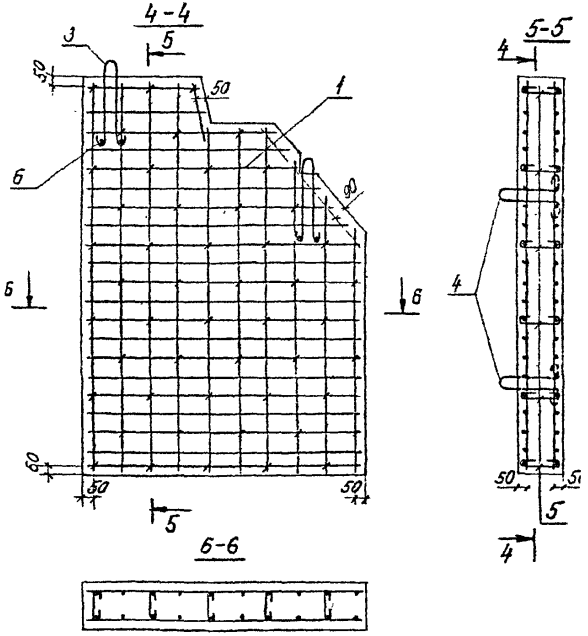

Ведомость деталей

Поз.	Эскиз
3	R20, 455, 30, R20
4	R20, R20, 295, 30, 75, R20
5	200

Толщина защитного слоя бетона не менее 40 см.

Ведомость расхода стали на элемент

Марка блока	Изделия арматурные		Всего	Изделия заклад								Всего	Общий расход
	Арматура класса			Арматура класса	Прокат мар								
	А-I	А-II		А-II	15 ХСНД								
	ГОСТ 5781-82			ГОСТ 5781-82	ГОСТ 6713-75								
	ф 6	ф 10		ф10	ф14	ф20	Итого	δ=5	δ=8	δ=10	δ=1	ого		
2У	3,1	62,2	65,3	0,8	2,0	2,1	4,9	0,8	0,8	3,2	16,5	1,3	26,2	91,5
2У$_н$	3,1	62,2	65,3	0,8	2,0	2,1	4,9	0,8	0,8	3,2	16,5	1,3	26,2	91,5
2УК	3,2	64,6	67,8	0,8	2,0	2,1	4,9	0,8	0,8	3,2	16,5	1,3	26,2	94,0
2УК$_н$	3,2	64,6	67,8	0,8	2,0	2,1	4,9	0,8	0,8	3,2	16,5	1,3	26,2	94,0

62

Инв. № подл. | Подпись и дата | Взам. инв. №

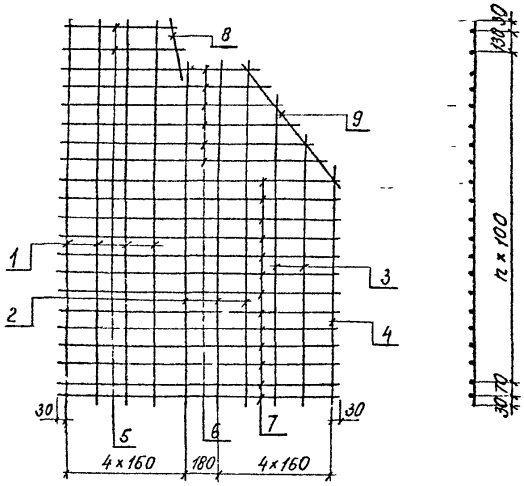

Формат	Зона	Поз	Обозначение	Наименование	Кол. на исп. —	01	—	Примечание
				Детали				
БЧ		1		ф10А-II ГОСТ 5781-82 ℓ=2260	4	—		1,3 кг
				ℓ=2260	—	4		1,4 кг
БЧ		2		ℓ=1800	3	3		1,1 кг
БЧ		3		ℓ=1630÷1430	2	2		1,0 кг
БЧ		4		ℓ=1230	1	1		0,8 кг
БЧ		5		ℓ=595-640	2	4		0,4 кг
БЧ		6		ℓ=1040-1410	6	6		0,8 кг
БЧ		7		ℓ=1520	13	13		0,9 кг
БЧ		8		ℓ=290÷480	1	1		0,2 кг
БЧ		9		ℓ=780	1	1		0,5 кг

Обозначение	Марка сетки	Масса сетки, кг	n, мм
3.501.1-150.3 ДУ.01.00	С1, С1н	29,3	18
-01	С2; С2н	30,5	20

63

Нач. отд.	Ткаченко		
Н. контр.	Миронова		
Гл. инж. пр.	Серебрянский		
Ст. инж.	Тихомирова		
Ст. техник	Данкевич		

3.501.1-150.3 ДУ.01.00

Сетка С1, С1н, С2, С2н

Стадия	Масса	Масштаб
Р	см. 1 л.	

Лист | Листов 7

Ленгипрофиномаш

Инв. № подл. | Подпись и дата | Взам. инв. №

Инв. № подл. | Подпись и дата | Взам. инв. №

Формат	Зона	Поз.	Обозначение	Наименование	Количество на исполнение —	01	02	03	Примеч.
				Документация					
				Технические условия					
А3			3.501.1-150.3 ЗУ.00.00СБ	Сборочный чертеж					
				Сборочные единицы					
А4		1	3.501.1-150.3 ЗУ.01.00	Сетка С1	1	1			
				Сетка С1н	1	1			
А4		2	3.501.1-150.3 ЗУ.02.00	Сетка С2			1	1	
				Сетка С2н			1	1	
				Марка блока	ЗУ	ЗУн	ЗУК	ЗУКн	

Нач.отд	Ткаченко		3.501.1-150.3 ЗУ.00.00
Н.контр	Муронова		Щит закладной ЗУ; ЗУн; ЗУК; ЗУКн
Гл.инж.пр	Серебрянский		Стадия: Р; Лист: 1; Листов: 3
Ст.инж	Тихонирова		Ленгипротрансмост
Инж.	Гевлич		

Инв. № подл. | Подпись и дата | Взам. инв. №

Формат	Зона	Поз.	Обозначение	Наименование	Количество на исполнение —	01	02	03	Примеч.
А4		3	3.501.1-150.3 ЗУ.03.00	Каркас плоский КР1	1	1			
А4		4	3.501.1-150.3 ЗУ.04.00	Каркас плоский КР2			1	1	
А4		5	3.501.1-150.3 ЗУ.05.00	Сетка С3	1	1	1	1	
А4		6	3.501.1-150.3 ЗУ.06.00	Каркас плоский КР3	1	1	1	1	
А4		7	3.501.1-150.3 ЗУ.07.00	Каркас плоский КР4	1	1			
А4		8	3.501.1-150.3 ЗУ.08.00	Каркас плоский КР5	1	1	1	1	
А4		9	3.501.1-150.3 ЗУ.09.00	Каркас плоский КР6	1	1	1	1	
А4		10	3.501.1-150.3 ЗУ.10.00	Каркас плоский КР7	1	1	1	1	
А4		11	3.501.1-150.3 ЗУ.11.00	Каркас плоский КР8			1	1	
А3		12	3.501.1-150.6 МН3.00.	Изделие закладное МН3	2	2	2	2	
А3		12а	3.501.1-150.8 МН11.00.	МН11	1	1	1	1	
				Детали					
Ст4		13		ф12А-I ГОСТ 5781-82 ℓ=1085	2	2	2	2	1,0 кг
Ст4		14		ф10А-II ГОСТ 5781-82 ℓ=750	3	3	3	3	0,5 кг
Ст4		15		ф6А-I ГОСТ 5781-82 ℓ=200	51	51	54	54	0,04 кг
Ст4		16		ℓ=350	32	32	32	32	0,08 кг

(64)

Инв.№подл.	Подпись и дата	Взам.инв.№

Формат	Зона	Поз.	Обозначение	Наименование	Количество на исполнение									Примеч.
					–	01	02	03						
54		17		ф10А-II ГОСТ 5781-82 l=400	11	11	12	12						0,25 кг
54		18		l=210	4	4	4	4						0,15 кг
				Материалы										
				Бетон класса В30	0,84	0,84	0,88	0,88						м3
				Характеристики										
				см ТУ										
				Марка блока	ЗУ	ЗУн	ЗУК	ЗУКн						

3.501.1-150.3 ЗУ.00.00

Лист 3

65

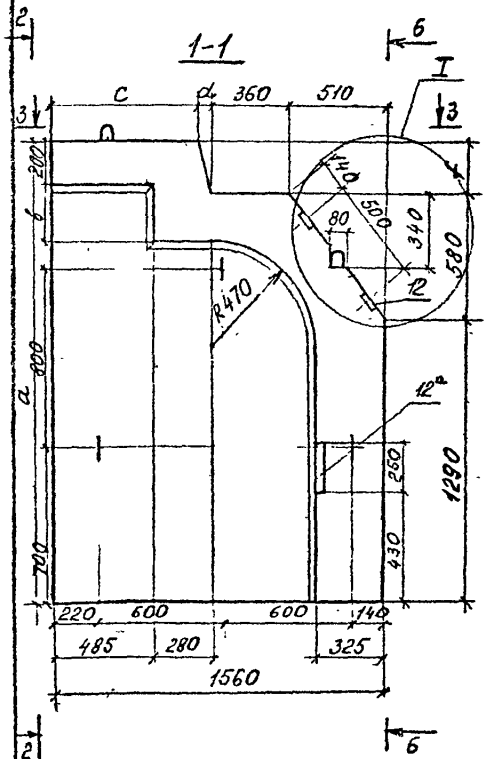

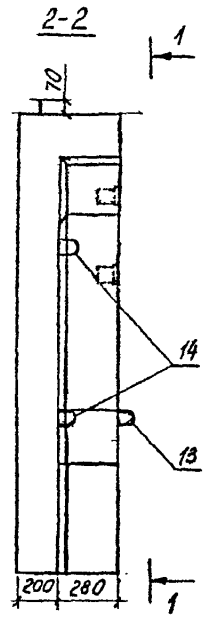

Обозначение	Марка блока	Геометрические размеры, мм a	b	c	d	f	—	Масса блока т
3.501.1-150.3 ЗУ00.00	ЗУ	2100	360	635	55	230	—	2,1
-01	$ЗУ_н$	2100	360	635	55	230	—	2,1
-02	ЗУК	2300	560	585	105	430	—	2,2
-03	$ЗУК_н$	2300	560	585	105	430	—	2,2

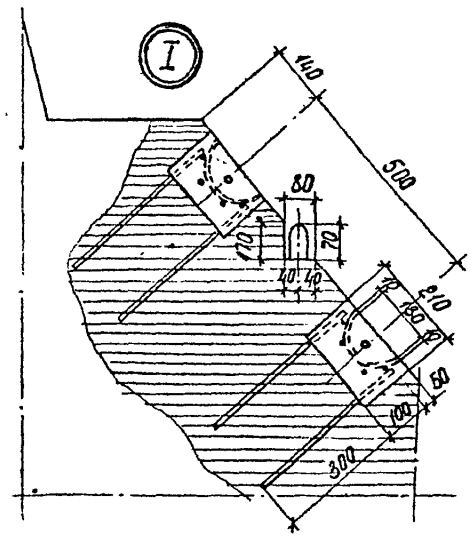

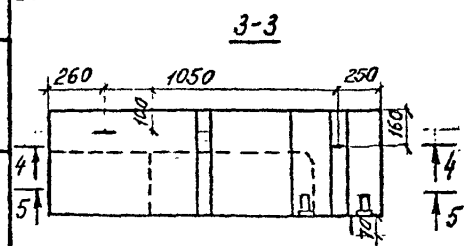

Взам. инв. №
Подпись и дата
Инв. № подл.

Нач. отд.	Ткаченко		
Н. контр.	Миронова		
Гл. инж. пр.	Серебрянский		
Ст. инж.	Тихомирова		
Инженер	Гевлич		

3.501.1-150.3 ЗУ.00.00 СБ

Щит закладной ЗУ; $ЗУ_н$; ЗУК; $ЗУК_н$ Сборочный чертеж

Стадия	Масса	Масштаб
Р	См. Табл.	1:20
Лист 1	Листов 2	

Ленгипротрансмост

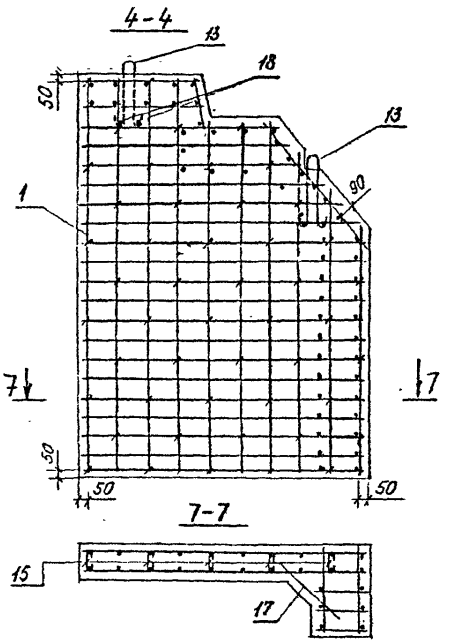

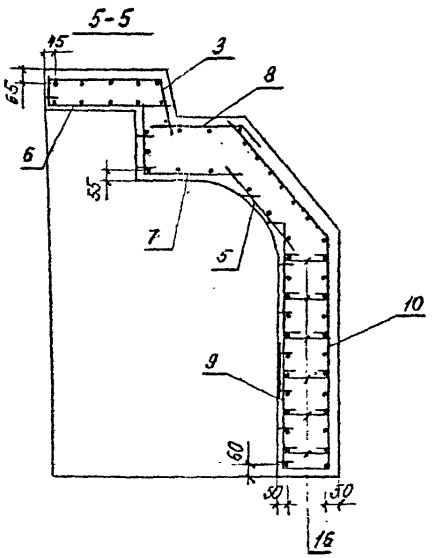

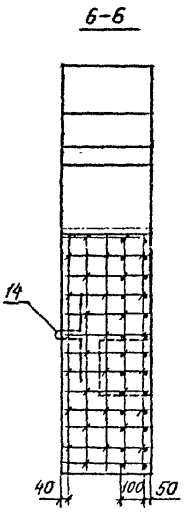

(67)

Толщина защитного слоя бетона не менее 40 см.

Ведомость деталей

N поз	Эскиз
13	R20, 460, 30, R20
14	R20, R20, 255
15	120
16	270

Ведомость расхода стали на элемент, кг

Марка элемента	Изделия арматурные				Изделия закладные									Всего	Общий расход
	Арматура класса			Всего	Арматура класса				Прокат марки						
	A-I	A-I	A-II		A-II				15ХСНД						
	ГОСТ 5781-82				ГОСТ 5781-82				ГОСТ 6713-75						
	ø6	ø12	ø10		ø10	ø14	ø20	Итого	δ=5	δ=8	δ=10	δ=16	Итого		
3У	6,3	1,0	62,1	69,4	0,8	2,0	2,1	4,9	0,8	0,8	3,2	16,5	21,3	26,2	95,6
3Ун	6,3	1,0	62,1	69,4	0,8	2,0	2,1	4,9	0,8	0,8	3,2	16,5	21,3	26,2	95,6
3УК	6,5	1,0	67,4	74,9	0,8	2,0	2,1	4,9	0,8	0,8	3,2	16,5	21,3	26,2	101,1
3УКн	6,5	1,0	67,4	74,9	0,8	2,0	2,1	4,9	0,8	0,8	3,2	16,5	21,3	26,2	101,1

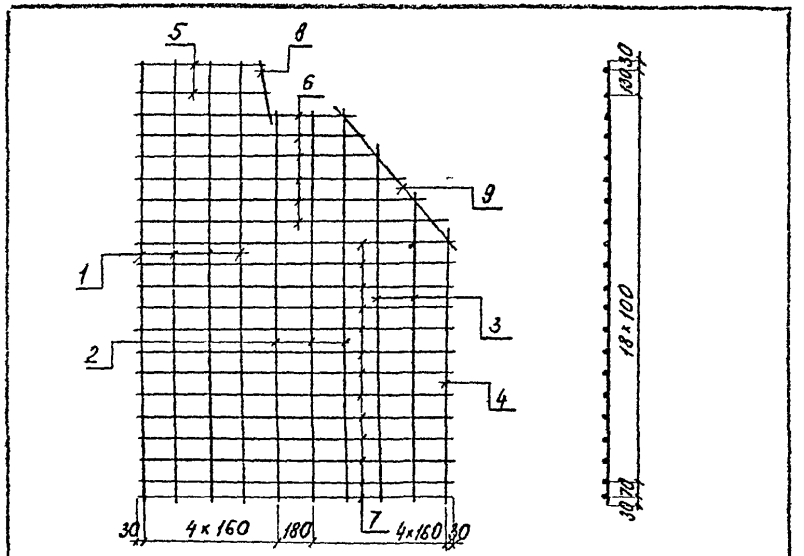

Формат	Зона	Поз.	Обозначение	Наименование	Кол.	Примечание
				Детали		
БЧ		1		ф10А-II ГОСТ 5781-82 ℓ=2060	4	1,3 кг
БЧ		2		ℓ=1800	3	1,1 кг
БЧ		3		ℓ=1630÷1430	2	1,0 кг
БЧ		4		ℓ=1230	1	0,8 кг
БЧ		5		ℓ=595÷640	2	0,4 кг
БЧ		6		ℓ=1040÷1410	6	0,8 кг
БЧ		7		ℓ=1520	13	0,9 кг
БЧ		8		ℓ=290	1	0,2 кг
БЧ		9		ℓ=780	1	0,5 кг

Взам. инв. № | Подпись и дата | Инв. № подл.

Нач. отд.	Ткаченко	
Н. контр.	Миронова	
Гл. инж. пр.	Гоберманский	
Ст. инж.	Тихомирова	
Инженер	Гевлич	

3.501.1-150 3 ЭУ.01.00

Сетка С1, С1н

Стадия	Масса	Масштаб
Р	29,3	
Лист 1	Листов 1	

Ленгипротрансмост

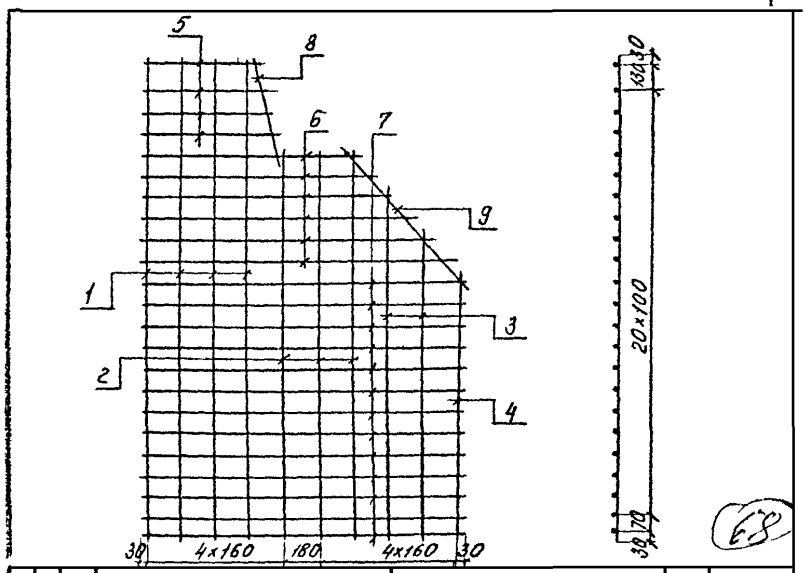

68

Формат	Зона	Поз.	Обозначение	Наименование	Кол.	Примечание
				Детали		
БЧ		1		ф10А-II ГОСТ 5781-82 ℓ=2260	4	1,4 кг
БЧ		2		ℓ=1800	3	1,1 кг
БЧ		3		ℓ=1630÷1430	2	1,0 кг
БЧ		4		ℓ=1230	1	0,8 кг
БЧ		5		ℓ=595÷640	4	0,4 кг
БЧ		6		ℓ=1040÷1410	6	0,8 кг
БЧ		7		ℓ=1520	13	0,9 кг
БЧ		8		ℓ=490	1	0,2 кг
БЧ		9		ℓ=780	1	0,5 кг

Взам. инв. № | Подпись и дата | Инв. № подл.

Нач. отд.	Ткаченко	
Н. контр.	Миронова	
Гл. инж. пр.	Гоберманский	
Ст. инж.	Тихомирова	
Инженер	Гевлич	

3.501.1-150 3 ЭУ.02.00

Сетка С2, С2н

Стадия	Масса	Масштаб
Р	30,5	
Лист 1	Листов 1	

Ленгипротрансмост

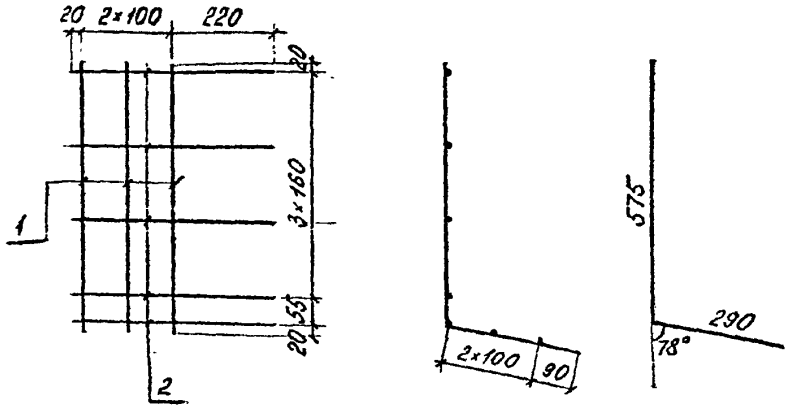

Формат	Зона	Поз.	Обозначение	Наименование	Кол.	Примечание
				Детали		
Б4		1		Ф16А-III ГОСТ 5781-82 ℓ=865	3	0,5 кг
Б4		2		ℓ=440	7	0,3 кг

Взам. инв. № | Подпись и дата | Инв. № подл.

Нач. отд	Ткаченко	
Н. контр	Миронова	
Гл. инж. пр.	Безобразкин	
Ст. инж.	Тихомирова	
Инженер	Гевлич	

3.501.1-150.3 ЗУ.03.00

Каркас плоский КР1

Стадия	Масса	Масштаб
Р	3,6	
Лист 1	Листов 1	

Ленгипротрансмост

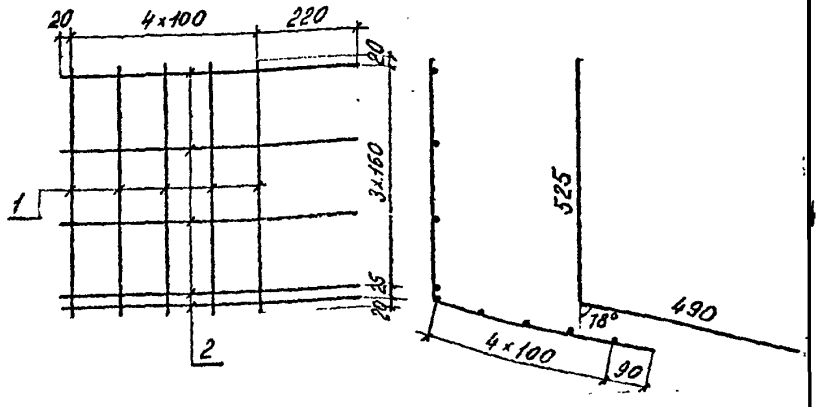

Формат	Зона	Поз.	Обозначение	Наименование	Кол.	Примечание
				Детали		
Б4		1		Ф10А-III ГОСТ 5781-82 ℓ=1015	5	0,6 кг
Б4		2		ℓ=640	9	0,4 кг

Взам. инв. № | Подпись и дата | Инв. № подл.

Нач. отд	Ткаченко	
Н. контр	Миронова	
Гл. инж. пр.	Безобразкин	
Ст. инж.	Тихомирова	
Инженер	Гевлич	

3.501.1-150.3 ЗУ.04.00

Каркас плоский КР2

Стадия	Масса	Масштаб
Р	6,6	
Лист 1	Листов 1	

Ленгипротрансмост

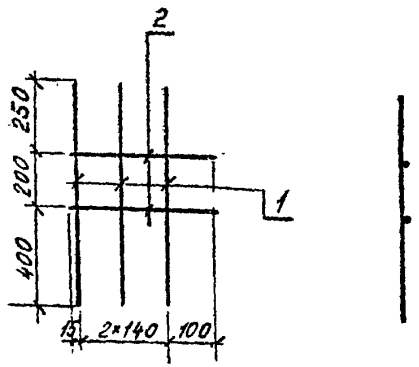

Формат	Зона	Поз.	Обозначение	Наименование	Кол.	Примечание
				Детали		
Б4		1		ф10А-II ГОСТ 5781-82 ℓ=850	3	0,5 кг
Б4		2		ℓ=395	2	0,2 кг

Инв. № подл. | Подпись и дата | Взам. инв. №

Нач.отд.	Ткаченко	
Н.контр.	Муромова	
Гл.инж.	Сергеенкова	
Ст.инж.	Тихомирова	
Инженер	Гевлич	

3.501.1-150 .3 ЗУ.05.00

Сетка С3

Стадия	Масса	Масштаб
Р	1,9	
Лист 1	Листов 1	

Ленгипротрансмост

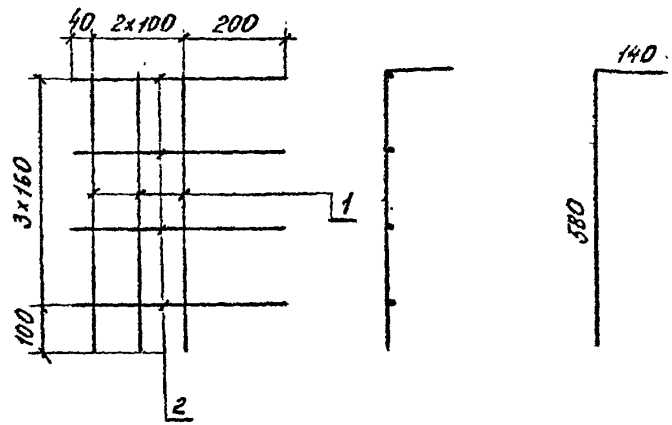

Формат	Зона	Поз.	Обозначение	Наименование	Кол.	Примечание
				Детали		
Б4		1		ф10А-II ГОСТ 5781-82 ℓ=720	3	0,5 кг
Б4		2		ℓ=440	4	0,3 кг

Инв. № подл. | Подпись и дата | Взам. инв. №

Нач.отд.	Ткаченко	
Н.контр.	Муромова	
Гл.инж.	Сергеенкова	
Ст.инж.	Тихомирова	
Инженер	Гевлич	

3.501.1-150 .3 ЗУ.06.00

Каркас плоский КР3

Стадия	Масса	Масштаб
Р	2,7	
Лист 1	Листов 1	

Ленгипротрансмост

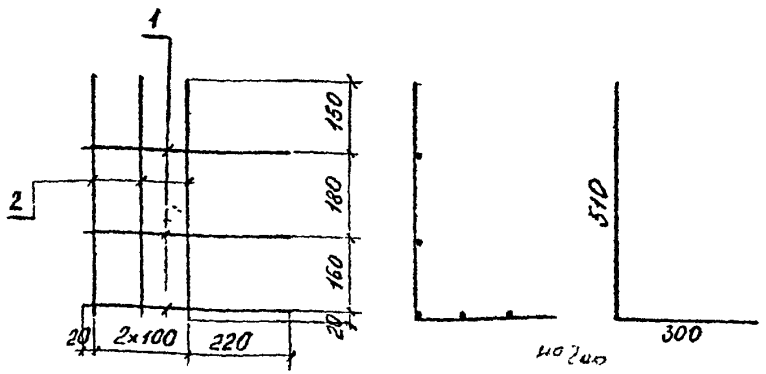

Формат	Зона	Поз.	Обозначение	Наименование	Кол.	Примечание
				Детали		
Б4		1		ф10А-II ГОСТ 5781-82 ℓ = 440	5	0,3 кг
Б4		2		ℓ = 810	3	0,5 кг

Нач. отд.	Ткаченко		
Н. контр.	Миронова		
Гл. инж.	Черебрянский		
Ст. инж.	Тихомирова		
Инженер	Гевлич		

3.501.1-150 .3 34.07.00

Каркас плоский КР4.

Стадия	Масса	Масштаб
Р	3,0	
Лист	Листов 1	

Ленгипротрансмост

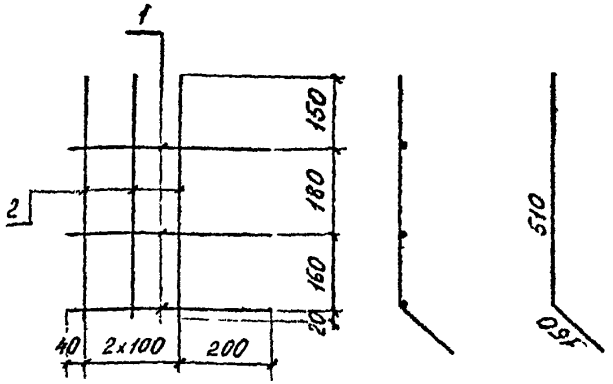

Формат	Зона	Поз.	Обозначение	Наименование	Кол.	Примечание
				Детали		
Б4		1		ф10А-II ГОСТ 5781-82 ℓ = 440	3	0,3 кг
Б4		2		ℓ = 660	3	0,4 кг

Нач. отд.	Ткаченко		
Н. контр.	Миронова		
Гл. инж.	Черебрянский		
Ст. инж.	Тихомирова		
Инженер	Гевлич		

3.501.1-150 .3 34.08.00

Каркас плоский КР5

Стадия	Масса	Масштаб
Р	2,1	
Лист 1	Листов 1	

Ленгипротрансмост

Инв. № подл. | Подпись и дата | Взам. инв. №

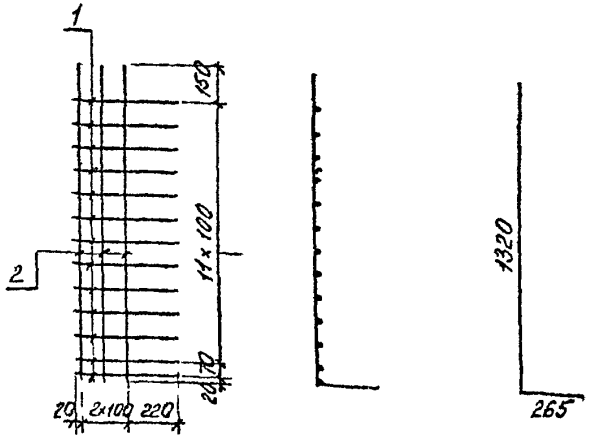

Формат	Зона	Поз.	Обозначение	Наименование	Кол.	Примечание
				Детали		
Б4		1		Ф10А-II ГОСТ 5781-82 l=440	13	0,3кг
Б4		2		l=1585	3	1,0кг

Взам. инв. №

Подпись и дата

Инв. № подл.

Нач.отд	Ткаченко	
Н.Контр.	Миронова	
Гл.инж.пр.	Серебрянский	
Ст.инж.	Тихомирова	
Инженер	Гевлич	

3.501.1-150.3 ЗУ.09.00

Каркас плоский КР6

Стадия	Масса	Масштаб
Р	6,9	

Лист | Листов 1

Ленгипротрансмост

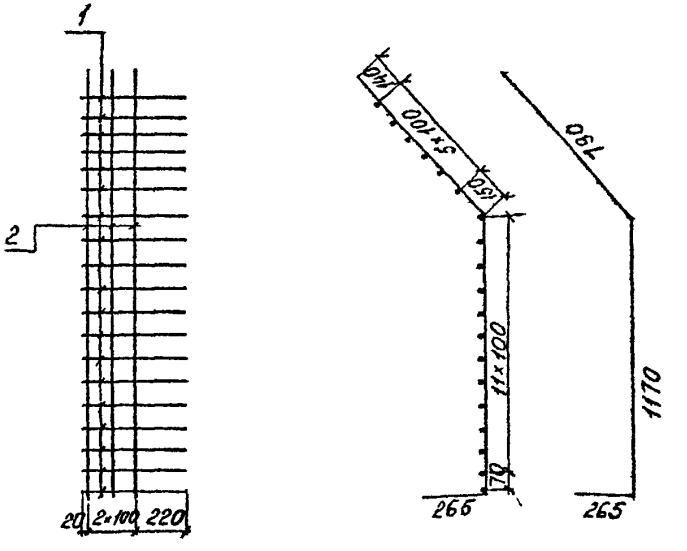

Формат	Зона	Поз.	Обозначение	Наименование	Кол.	Примечание
				Детали		
Б4		1		Ф10А-II ГОСТ 5781-82 l=440	19	0,3кг
Б4		2		l=2225	3	1,4кг

72

Взам. инв. №

Подпись и дата

Инв. № подл.

Нач.отд	Ткаченко	
Н.Контр.	Миронова	
Гл.инж.пр.	Серебрянский	
Ст.инж.	Тихомирова	
Инженер	Гевлич	

3.501.1-150.3 ЗУ.10.00

Каркас плоский КР7

Стадия	Масса	Масштаб
Р	9,9	

Лист | Листов 1

Ленгипротрансмост

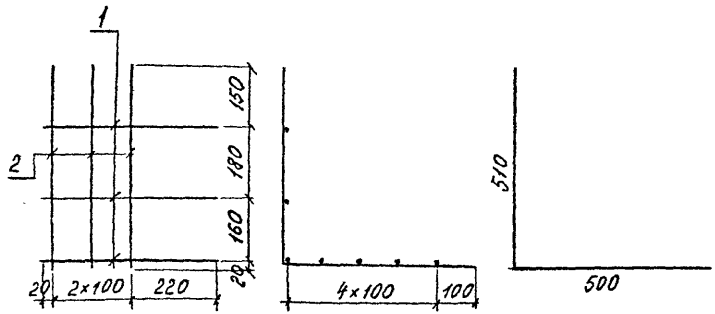

Формат	Зона	Поз.	Обозначение	Наименование	Кол.	Примечание
				Детали		
Б4		1		Ф10А-II ГОСТ 5781-82 l=440	7	0,3кг
Б4		2		l=1010	3	0,6кг

Нач. отд.	Ткаченко		
Н. контр.	Миронова		
Гл. инж. п.	[illegible]		
Ст. инж.	Шкомирова		
Инженер	Гевлич		

3.501.1-150 .3 ЗУ.11.00

Каркас плоский КР8

Стадия	Масса	Масштаб
Р	3,9	

Лист | Листов 1

Ленгипротрансмост

Инв. № подл. | Подпись и дата | Взам. инв. №

73

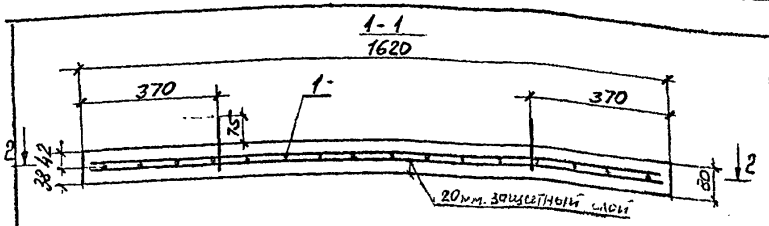

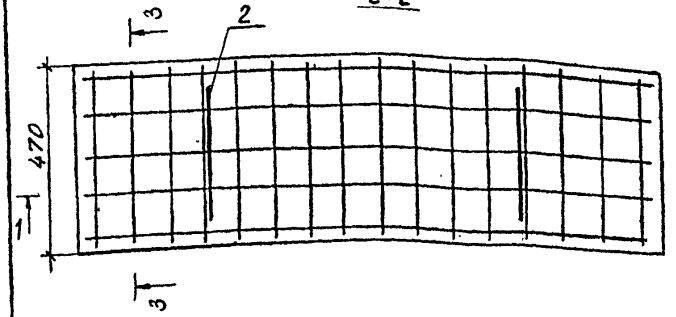

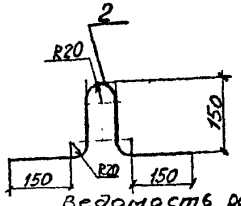

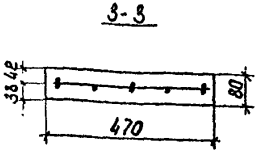

Формат	Зона	Поз	Обозначение	Наименование	Кол	Примечание
				Документация		
				Технические условия	X	
				Сборочные единицы		
А4		1		Сетка С1	1	14,4кг
				Детали		
Б4		2		ф10А-I ГОСТ5781-82 l=650	2	0,4кг
				Материалы		
				Бетон класса В25	0,06	м3
				Характеристики.		
				см ТУ		

Ведомость расхода стали на элемент, кг

Марка элемента	Изделия арматурные				Общий расход
	Арматура класса				
	А-II	А-I			
	ГОСТ 5781-82				
	ф12	ф10	ф8	Итого	
ПТ1	11,2	0,8	3,2	4,0	15,2

74

Нач. отд.	Ткаченко		
Н. контр.	Миронов		
Гл. инж. пр.	Серебрянский		
Гл. инж.	Спиридонов		
Ст. техн.	Станкевич		

3.501.1 -150.3 ПТ1.00.00 СБ

Плита тротуарная ПТ1

Стадия	Масса	Масштаб
Р	150кг	

Лист | Листов 1

Ленгипротрансмост

Инв. № подл. | Подпись и дата | Взам. инв. №

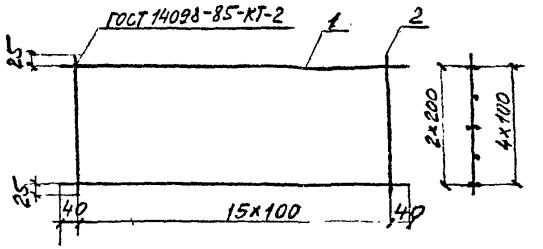

Формат	Зона	Поз.	Обозначение	Наименование	Кол.	Примечание
				Арматура ГОСТ 5781-82		
Б4		1		Ф12 А-II ℓ=1580	8	1,4кг
Б4		2		Ф8А-I ℓ=450	16	0,2кг

Взам.инв.№ | Подпись и дата | Инв.№ подл.

3.501.1-150.3 ПТ1.01.00

Сетка С1

Стадия	Масса	Масштаб
Р	14,4	

Лист | Листов 1

Ленгипротрансмост

Нач. отд.	Ткаченко	
Н. контр.	Миронов	
Гл. инж. пр.	Преображенский	
Ст. инж.	Спильчевский	
Ст. техн.	Станкевич	

gost.e-ecolog.ru

75