ТИПОВЫЕ КОНСТРУКЦИИ, ИЗДЕЛИЯ И УЗЛЫ ЗДАНИЙ И СООРУЖЕНИЙ.

СЕРИЯ 3.501.1—150.1

ОПОРЫ УНИФИЦИРОВАННЫЕ ЖЕЛЕЗНОДОРОЖНЫХ МОСТОВ ДЛЯ ОБЫЧНЫХ И СЕВЕРНЫХ УСЛОВИЙ, С ПРИМЕНЕНИЕМ ИЗДЕЛИЙ ЗАВОДСКОГО ИЗГОТОВЛЕНИЯ.

ВЫПУСК 1.

СТОЙКИ И СТОЛБЫ ОПОР. РАБОЧИЕ ЧЕРТЕЖИ.

Разработаны
Ленгипротрансмостом
Минтрансстроя

Утверждены
указанием

Введены в действие

Главный инженер института А.К.Васин

Начальник отдела типового проектирования С.С.Ткаченко

Главный инженер проекта А.И.Серебряный.

gost.e-ecolog.ru

ТИПОВЫЕ КОНСТРУКЦИИ, ИЗДЕЛИЯ И УЗЛЫ ЗДАНИЙ И СООРУЖЕНИЙ.

СЕРИЯ 3.501.1—150.1

ОПОРЫ УНИФИЦИРОВАННЫЕ ЖЕЛЕЗНОДОРОЖНЫХ МОСТОВ ДЛЯ ОБЫЧНЫХ И СЕВЕРНЫХ УСЛОВИЙ, С ПРИМЕНЕНИЕМ ИЗДЕЛИЙ ЗАВОДСКОГО ИЗГОТОВЛЕНИЯ.

ВЫПУСК 1

СТОЙКИ И СТОЛБЫ ОПОР. РАБОЧИЕ ЧЕРТЕЖИ.

Разработаны
Ленгипротрансмостом
Минтрансстроя

Утверждены
указанием

Введены в действие

Главный инженер института А.К.Васин

Начальник отдела типового проектирования С.С.Ткаченко

Главный инженер проекта А.И. Серебрянский

Обозначение	Наименование	Стр
3.501.1-150.1-194	Столб С	3
3.501.1-150.1-2	Столб С	4
3.601.1-150.1-3	Каркас КП1-1... КП10-1	5
3.501.1-150.1-4	Каркас КП1-2... КП10-2	6
3.501.1-150.1-5	Каркас КП1-3... КП10-3	7
3.501.1-150.1-6	Каркас КП1-4... КП10-4	8
3.501.1-150.1-7	Фиксатор Ф	9
3.501.1-150.1-8	Сетка С1	9
3.501.1-150.1-9 Д	Вариант строповочных приспособлений столба	10
3.501.1-150.1-10 ФЧ	Стойка Ст5,8,Ж-1...Ст5,8,Ж-9	11
3.501.1-150.1-11	Стойка Ст5,8,Ж-1...Ст5,8,Ж-9	12
3.501.1-150.1-12	Каркас КП11-1... КП20-1; КП11-2... КП20-2	--
	КП11-3... КП20-3	22
3.501.1-150.1-13	Каркас КП11-4... КП25-4	23
3.501.1-150.1-14	Каркас КП11-5... КП20-5; КП11-6...КП20-6	
	КП11-7... КП20-7	24
3.501.1-150.1-15	Каркас КП11-8... КП25-8	25
3.501.1-150.1-16	Каркас КП11-9... КП25-9	26
3.501.1-150.1-17	Сетка С2... С4	27
3.501.1-150.1-18 ФЧ	Стойка Ст 8,12 Ж	28

Обозначение	Наименование	Стр
3.501.1-150.1-19	Стойка Ст8,12,Ж-1	29
3.501.1-150.1-20	Стойка Ст8,12,Ж-2	30
3.501.1-150.1-21	Каркас КП26-1... КП32-1	31
3.501.1-150.1-22	Каркас КП26-2... КП27-2	32
3.501.1-150.1-23 ФЧ	Стойка Ст 4, Ж	33
3.501.1-150.1-24	Стойка Ст4,Ж-1	34
3.501.1-150.1-25	Стойка Ст4,Ж-2	35
3.501.1-150.1-26	Стойка Ст4,Ж-3	36
3.501.1-150.1-27	Стойка Ст4,Ж-4	37
3.501.1-150.1-28	Стойка Ст4,Ж-5	38
3.501.1-150.1-29	Каркас КП33-1... КП40-1	39
3.501.1-150.1-30	Каркас КП33-2... КП40-2, КП33-4... КП40-4	
	КП33-5... КП40-5	40
3.501.1-150.1-31	Каркас КП33-3... КП40-3	41
3.501.1-150.1-32 ВС	Ведомость расхода стали	42

(4)

Инв. № подл. | Подпись и дата | Взам. инв. №

3.501.1-150.1-00

Гл. инж. проекта Асс Нач. отд. Гл. спец.
Нач. сект. Ткаченко
Исполн. Миронова

Содержание

Стадия	Лист	Листов
Р		1

Ленгипротрансмост

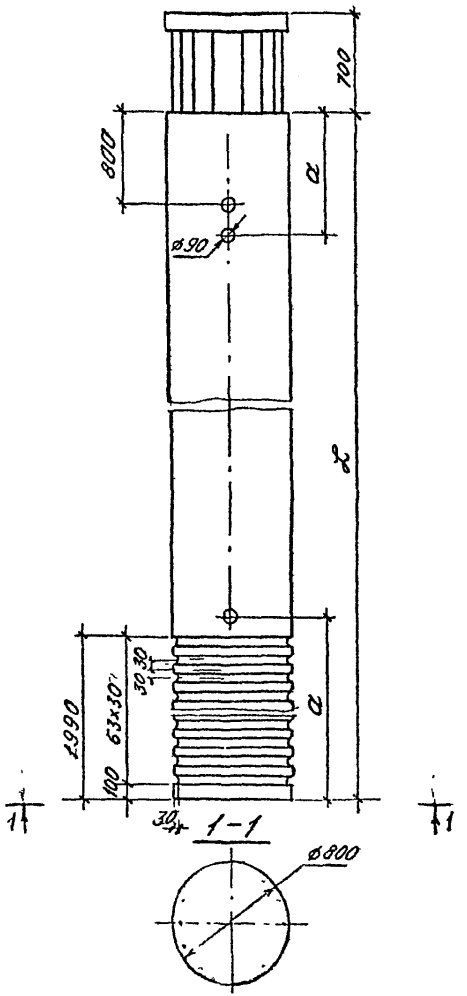

Марка	Размеры, мм		Масса
	L	a	т
С60-1...С60-4	6000	800	7,5
С70-1...С70-4	7000		8,8
С80-1...С80-4	8000		10,0
С90-1...С90-4	9000		11,3
С100-1...С100-4	10000	2400	12,6
С110-1...С110-4	11000		13,8
С120-1...С120-4	12000		15,1
С130-1...С130-4	13000	3000	16,3
С140-1...С140-4	14000		17,6
С150-1...С150-4	15000		18,8

(5)

Инв. № подл. | Подпись и дата | Взам. инв. №

			3.501.1-	
			3.501.1- 150 .1-1ФЧ	
Разработ.	Яценко		Столб С	Стадия: Р; Лист: ; Листов: 1
Проверил	Брук			Ленгипротрансмост
Рук. гр.	Алябьева			
Гл. инж. пр.	Серебрянск.			
Нач. отд.	Ткоченко			
Н. контр.	Миронова			

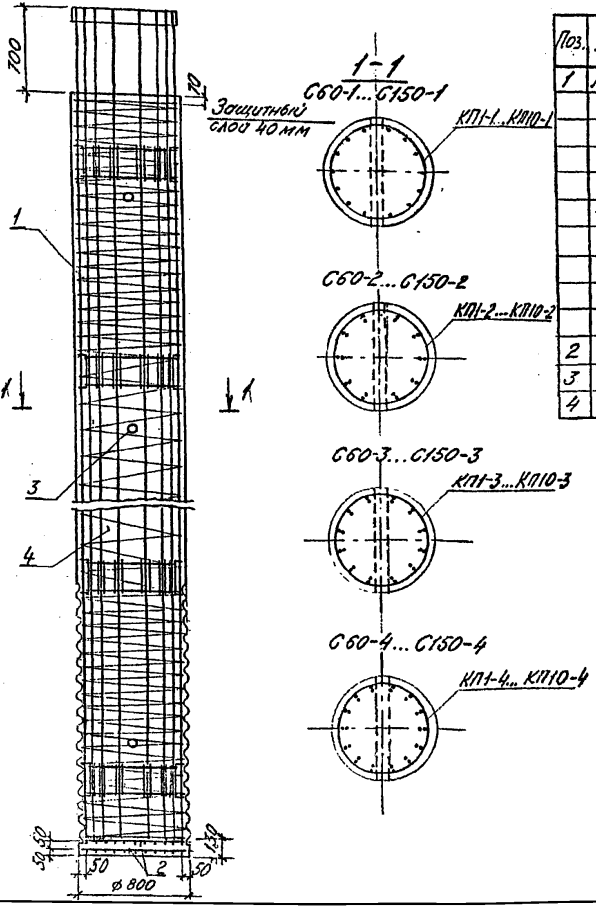

Поз.	Наименование	Кол. на столб длиной 2, м										Обозначение документа
		6	7	8	9	10	11	12	13	14	15	
1	Каркас КП1-1...КП1-4	1										3.501.1-150.1-3.., 3.501.1-150.1-6
	КП2-1...КП2-4		1									
	КП3-1...КП3-4			1								
	КП4-1...КП4-4				1							
	КП5-1...КП5-4					1						
	КП6-1...КП6-4						1					
	КП7-1...КП7-4							1				
	КП8-1...КП8-4								1			
	КП9-1...КП9-4									1		
	КП10-1...КП10-4										1	
2	Сетка С1	2	2	2	2	2	2	2	2	2	2	
3	Изделие закладн. МН1	2	2	2	2	3	3	3	3	3	3	
4	Бетон класса В30, м³	3.0	3.5	4.0	4.5	5.0	5.5	6.0	6.5	7.0	7.5	

Материалы см. ТУ

Опалубочный чертеж см. 3.501.1-150.1-1 ФЧ.

Разработал	Яценко	
Проверил	Брук	
Рук. гр.	Алябьева	
Гл.инж.пр.	Серебрянский	
Нач.отд.	Ткаченко	
Н.контр.	Мирович	

3.501.1-150.1-2

Столб С

Стадия	Лист	Листов
Р		1

Ленгипротранспроект

Инв.№ подл. | Подпись и дата | Взам.инв.№

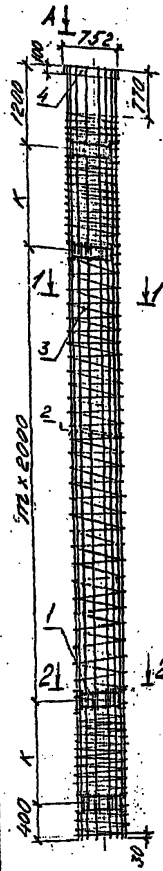

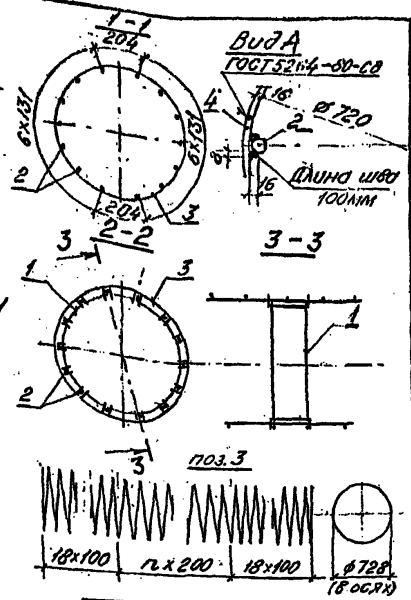

Наименование	m	n	K
	шт.		мм
Каркас КП1-1	1	11	1500
КП2-1	1	16	2000
КП3-1	2	21	1500
КП4-1	2	26	2000
КП5-1	3	31	1500
КП6-1	3	36	2000
КП7-1	4	41	1500
КП8-1	4	46	2000
КП9-1	5	51	1500
КП10-1	5	56	2000

Поз.	Наименование	Кол. на каркас КП 1-1	2-1	3-1	4-1	5-1	6-1	7-1	8-1	9-1	10-1	Обозначение документа
1	Фиксатор Ф1	4	4	5	5	6	6	7	7	8	8	3.501.1-150.1-7
2	Стержень 32 А-II											
	ℓ=6600; 41,65кг	14										
	ℓ=7600; 47,96кг		14									
	ℓ=8600; 54,27кг			14								
	ℓ=9600; 60,58кг				14							
	ℓ=10600; 66,89кг					14						
	ℓ=11600; 73,20кг						14					
	ℓ=12600; 79,51кг							14				
	ℓ=13600; 85,82кг								14			
	ℓ=14600; 92,13кг									14		
	ℓ=15600; 98,44кг										14	
3	Спираль 8 А-I											
	ℓ=109730; 43,34кг	1										
	ℓ=121160; 47,86кг		1									
	ℓ=132590; 52,37кг			1								
	ℓ=144020; 56,89кг				1							
	ℓ=155450; 61,40кг					1						
	ℓ=166880; 65,92кг						1					
	ℓ=178310; 70,43кг							1				
	ℓ=189740; 74,95кг								1			
	ℓ=201170; 79,46кг									1		
	ℓ=212600; 83,98кг										1	
4	Лист 16x100x2320; 29,1кг	1	1	1	1	1	1	1	1	1	1	
	Масса каркаса, кг	763,3	857,2	977,2	1070,1	1190,1	1282,9	1403,0	1496,0	1616,0	1708,7	

Арматура класса А-I и А-II по ГОСТ 5781-82; прокат - ГОСТ 103-76
Требования к материалам см. ТЯ — и 3.501.1-150.1-32 РС

Разраб.	Яценко	
Проверил	Брук	
Рук.гр.	Алябьева	
Гл.инж.пр.	Серебрянский	
Нач.отд.	Ткаченко	
Н.контр.	Миронова	

3.501.1-150.1-3

Каркас КП1-1...КП10-1

Стадия	Лист	Листов
Р		1

Ленгипротрансмост

Инв.№ подл. | Подпись и дата | Взам.инв.№

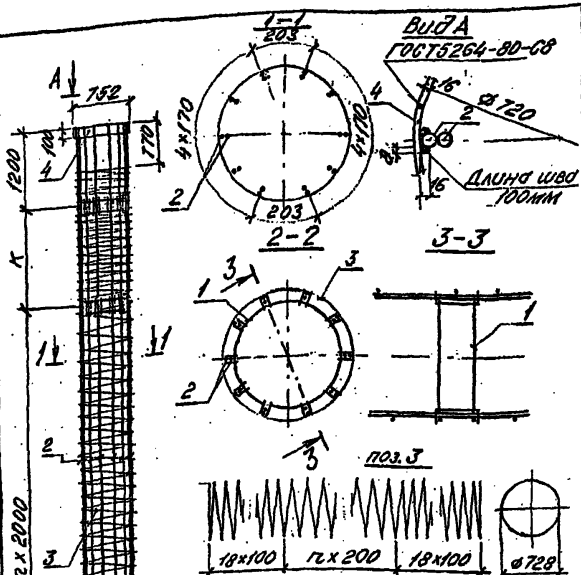

Наименование	m	n	k
	шт.		мм
Каркас КП1-2	1	11	1500
КП2-2	1	16	2000
КП3-2	2	21	1500
КП4-2	2	26	2000
КП5-2	3	31	1500
КП6-2	3	36	2000
КП7-2	4	41	1500
КП8-2	4	46	2000
КП9-2	5	51	1500
КП10-2	5	56	2000

Поз.	Наименование	Кол. на каркас КП 1-2	2-2	3-2	4-2	5-2	6-2	7-2	8-2	9-2	10-2	Обозначение документа
1	Фиксатор Ф2	4	4	5	5	6	6	7	7	8	8	3.501.1-150.1-7
2	Стержень 32А-II											
	ℓ=6600; 41,65кг	20										
	ℓ=7600; 47,96кг		20									
	ℓ=8600; 54,27кг			20								
	ℓ=9600; 60,58кг				20							
	ℓ=10600; 66,89кг					20						
	ℓ=11600; 73,20кг						20					
	ℓ=12600; 79,51кг							20				
	ℓ=13600; 85,82кг								20			
	ℓ=14600; 92,13кг									20		
	ℓ=15600; 98,44кг										20	
3	Спираль 8А-I											
	ℓ=109730; 43,34кг	1										
	ℓ=121160; 47,86кг		1									
	ℓ=132590; 52,37кг			1								
	ℓ=144020; 56,89кг				1							
	ℓ=155450; 61,40кг					1						
	ℓ=166880; 65,92кг						1					
	ℓ=178310; 70,43кг							1				
	ℓ=189740; 74,95кг								1			
	ℓ=201170; 79,46кг									1		
	ℓ=212600; 83,98кг										1	
4	Лист 16×100×2320; 29,1кг	1	1	1	1	1	1	1	1	1	1	
	Масса каркаса, кг	998,0	1129,7	1283,9	1414,6	1568,7	1699,4	1853,5	1984,3	2135,4	2269,1	

Арматура класса А-I и А-II по ГОСТ 5781-82; прокат – ГОСТ 103-76
Требования к материалам см ТУ и 3.501.1-150.1-32РС

Разработал	Яценко	
Проверил	Брук	
Рук. гр.	Алябьева	
Гл. инж. пр.	Серебрянский	
Нач. отд.	Ткаченко	
Н. контр.	Миронова	

3.501.1-150 .1-4

Каркас КП1-2 ... КП10-2

Стадия	Лист	Листов
Р		1

Ленгипротрансмост

Т-10365

(8)

Инв. № подл. | Подпись и дата | Взам. инв. №

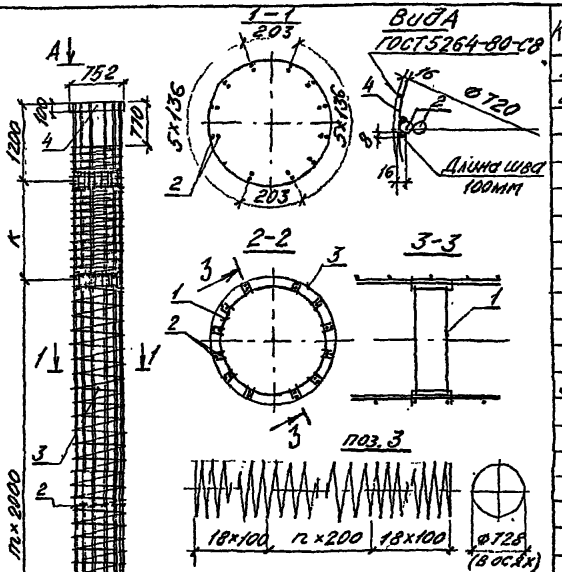

Наименование	m	n	k
	шт.		мм
Каркас КП1-3	1	11	1500
КП2-3	1	16	2000
КП3-3	2	21	1500
КП4-3	2	26	2000
КП5-3	3	31	1500
КП6-3	3	36	2000
КП7-3	4	41	1500
КП8-3	4	46	2000
КП9-3	5	51	1500
КП10-3	5	56	2000

Кол.	Наименование	Кол. на каркас КП 1-3	2-3	3-3	4-3	5-3	6-3	7-3	8-3	9-3	10-3	Обозначение документа
1	Фиксатор Ф3.	4	4	5	5	6	6	7	7	8	8	3.501.1-150.1-7
2	Стержень Ф32 А-II											
	ℓ=6600; 41,65кг	24										
	ℓ=7600; 47,96кг		24									
	ℓ=8600; 54,27кг			24								
	ℓ=9600; 60,58кг				24							
	ℓ=10600; 66,89кг					24						
	ℓ=11600; 73,20кг						24					
	ℓ=12600; 79,51кг							24				
	ℓ=13600; 85,82кг								24			
	ℓ=14600; 92,13кг									24		
	ℓ=15600; 98,44кг										24	
3	Спираль Ф8 А-I											
	ℓ=109730; 43,34кг	1										
	ℓ=121160; 47,86кг		1									
	ℓ=132590; 52,37кг			1								
	ℓ=144020; 56,89кг				1							
	ℓ=155450; 61,40кг					1						
	ℓ=166880; 65,92кг						1					
	ℓ=178310; 70,43кг							1				
	ℓ=189740; 74,95кг								1			
	ℓ=201170; 79,46кг									1		
	ℓ=212600; 83,98кг										1	
4	Лист 16×100×2320; 29,1 кг	1	1	1	1	1	1	1	1	1	1	
	Масса каркаса, кг	1177,2	1333,2	1515,5	1671,4	1853,6	2009,6	2191,8	2347,9	2420,1	2186,1	

Арматура класса А-I и А-II по ГОСТ 5781-82; прокат - ГОСТ 103-76 и 3.501.1-150.1-32 РС.
Требования к материалам см ТУ

Разработал	Яценко	
Проверил	Брук	
Рук. гр.	Алябьева	
Гл. инж. пр.	Серебрянский	
Нач. отд.	Ткаченко	
Н. контр.	Миронова	

3.501.1-150 .1-5

Каркас КП1-3 ... КП10-3

Стадия	Лист	Листов
Р		1

Ленгипротрансмост

9

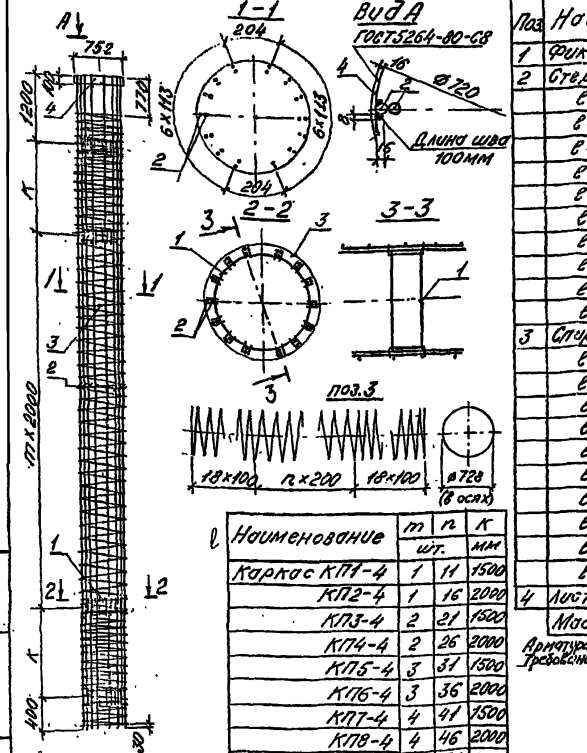

ℓ Наименование	m шт.	n шт.	K мм
Каркас КП1-4	1	11	1500
КП2-4	1	16	2000
КП3-4	2	21	1500
КП4-4	2	26	2000
КП5-4	3	31	1500
КП6-4	3	36	2000
КП7-4	4	41	1500
КП8-4	4	46	2000
КП9-4	5	51	1500
КП10-4	5	56	2000

Поз	Наименование	Кол. на каркас КП 1-4	2-4	3-4	4-4	5-4	6-4	7-4	8-4	9-4	10-4	Обозначение документа
1	Фиксатор Ф4	4	4	5	5	6	6	7	7	8	8	3.501.1-150 .1-7
2	Стержень В32 AII											
	ℓ=6600; 41,65кг	28										
	ℓ=7600; 47,96кг		28									
	ℓ=8600; 54,27кг			28								
	ℓ=9600; 60,58кг				28							
	ℓ=10600; 66,89кг					28						
	ℓ=11600; 73,20кг						28					
	ℓ=12600; 79,51кг							28				
	ℓ=13600; 85,82кг								28			
	ℓ=14600; 92,13кг									28		
	ℓ=15600; 98,44кг										28	
3	Спираль Ø8 AI											
	ℓ=109730-433,34кг	1										
	ℓ=121160; 47,86кг		1									
	ℓ=132590; 52,37кг			1								
	ℓ=144020; 56,89кг				1							
	ℓ=155450; 61,40кг					1						
	ℓ=166880; 65,92кг						1					
	ℓ=178310; 70,43кг							1				
	ℓ=189740; 74,95кг								1			
	ℓ=201170; 79,46кг									1		
	ℓ=212600; 83,98кг										1	
4	Лист 16×100×2320; 29,1кг	1	1	1	1	1	1	1	1	1	1	
	Масса каркаса, кг	1833,15	2136,61	2439,71	2743,07	3046,23	3349,39	3652,55	3955,71	4258,87	4562,03	

Арматура класса А-I и А-II по ГОСТ 5781-82; Прокат - ГОСТ 103-76
Требования к материалам см. ТУ 5... - 4 3.501.1-150 .1-32 РС

Разраб.	Яценко		
Провери.	Бруй		
Рук. гр.	Алябьева		
Гл.инж.пр.	Серафимский		
Нач.отд.	Ткаченко		
Н.контр.	Мирзоянц		

3.501.1-150 .1-6

Каркас КП1-4 ... КП10-4

Стадия	Лист	Листов
Р		1

Ленгипротрансмост

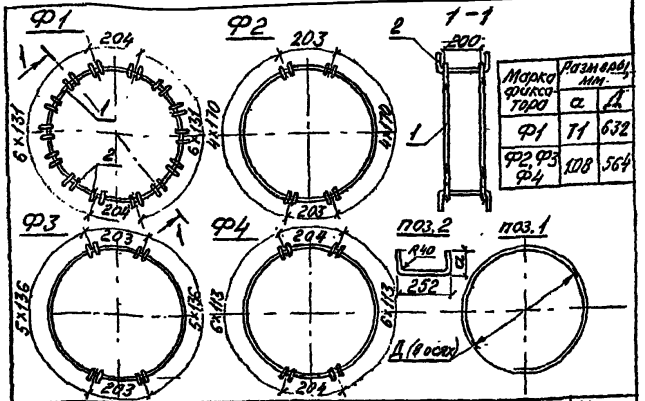

Марка фиксатора	a	A
Ф1	71	632
Ф2 Ф3 Ф4	108	564

Марка фиксатора	Поз.	Наименование	Кол.	Обозначение документа	Масса фиксатора, кг
Ф1	1	Стержень Ø10 А-I		без черт.	27,2
		ℓ = 1985; 4,90 кг	2		
	2	Стержень Ø16 А-I			
		ℓ = 390; 0,62 кг	28		
Ф2	1	Стержень Ø10 А-I			23,4
		ℓ = 1775; 4,38 кг	2		
	2	Стержень Ø16 А-I			
		ℓ = 460; 0,73 кг	20		
Ф3	1	по Ф2	2		26,3
	2	по Ф2	24		
Ф4	1	по Ф2	2		29,2
	2	по Ф2	28		

Арматура класса А-I по ГОСТ 5781-82

Разработал	Яценко		3.501.1-150 .1-7
Проверил	Брук		
Рук. гр.	Лялябева		Фиксатор Ф
Гл. инж. пр.	Серебрянский		Стадия Р; Лист; Листов 1
Нач. отд.	Ткаченко		Ленгипротрансмост
Н. контр.	Миронова		

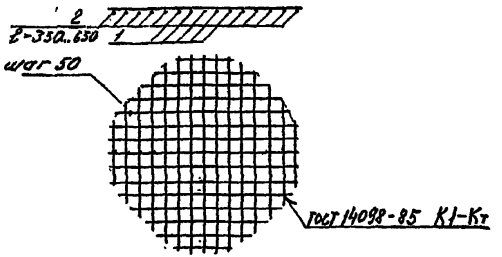

Поз.	Наименование	Кол.	Обозначение документа
1	Стержень Ø6 А-I		без черт.
	ℓ = 730 ; 0,16 кг	10	
2	$\ell_{ср}$ = 500 ; 0,11 кг	20	

Арматура класса А-I по ГОСТ 5781-82

Масса сетки 3,8 кг

(11)

Разработал	Яценко		3.501.1-150 .1-8
Проверил	Брук		
Рук. гр.	Лялябева		Сетка С1
Гл. инж. пр.	Серебрянский		Стадия Р; Лист; Листов 1
Нач. отд.	Ткаченко		Ленгипротрансмост
Н. контр.	Миронова		

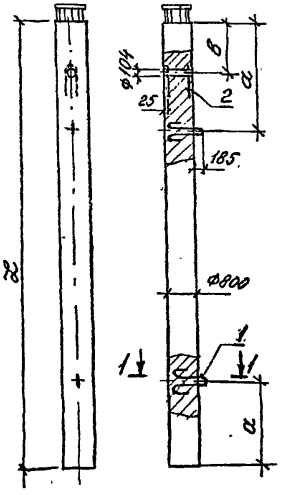

Марка блока С21...С24	Размеры, мм a	Размеры, мм в	L, м
С60-1...С60-4	700	350	6
С70-1...С70-4			7
С80-1...С80-4			8
С90-1...С90-4			9
С100-1...С100-4	2700	800	10
С110-1...С110-4			11
С120-1...С120-4			12
С130-1...С130-4			13
С140-1...С140-4			14
С150-1...С150-4			15

1—1

С60-1...С60-4 — С90-1...С90-4

С100-1...С100-4 — С150-1...С150-4

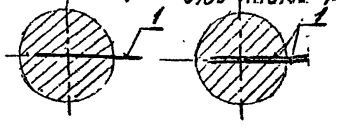

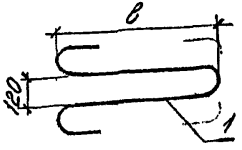

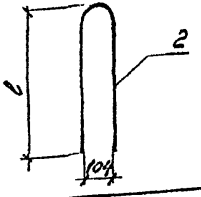

Марка блока С21...С24	l, мм поз.1	l, мм поз.2
С60-1...С60-4	810	500
С70-1...С70-4		550
С80-1...С80-4	885	625
С90-1...С90-4		
С100-1...С100-4	735	700
С110-1...С110-4		
С120-1...С120-4	810	800
С130-1...С130-4		
С140-1...С140-4		
С150-1...С150-4	935	

Арматура по ГОСТ 5781-82

Марка блока	Поз	Наименование	Кол	Масса, кг
С60-1...С60-4	1	Петля Ф25 А-II		21,8
		ℓ=2150; 8,3 кг	2	
	2	Скоба Ф20 А-II		
		ℓ=1050; 2,6 кг	2	
С70-1...С70-4	1	по С60-1... С60-4	2	23,5
	2	Скоба Ф22 А-II		
		ℓ=1150; 3,4 кг	2	
С80-1...С80-4	1	Петля Ф28 А-II		32,2
		ℓ=2295; 11,1 кг	2	
	2	Скоба Ф25 А-II		
		ℓ=1300; 5,0 кг	2	
С90-1...С90-4	1	Петля Ф22 А-II		33,2
		ℓ=1945; 5,8 кг	4	
	2	по С80-1... С80-4	2	
С100-1...С100-4 С110-1...С110-4	1	по С90-1... С90-4	4	37,1
	2	Скоба Ф28 А-II		
		ℓ=1445; 7,0 кг	2	
С120-1...С120-4 С130-1...С130-4 С140-1...С140-4	1	Петля Ф25 А-II		53,9
		ℓ=2150; 8,3 кг	4	
	2	Скоба Ф32 А-II		
		ℓ=1645; 10,4 кг	2	
С150-1...С150-4	1	Петля Ф28 А-II		67,0
		ℓ=2395; 11,6 кг	4	
	2	по С140-1... С140-4	2	

12

Строповочные петли устанавливаются в блоках только по указанию заказчика.

Лист см. совместно с листами 3.501.1-150.1-1 ФЧ; 3.501.1-150.1-2... 3.501.1-150.1-7; 3.501.1-150.1-32 ВС

Технические требования к материалам см. ТЧ

Разработал	Яценко		
Проверил	Брук		
Рук. гр.	Алябьева		
Н. отд.	Серегинский		
Нач. о-га	Ткаченко		
Н. контр.	Муранова		

3.501.1-150. 1-9Д

Вариант строповочных приспособлений столбов

Стадия	Лист	Листов
Р		1

Ленгипротрансмост

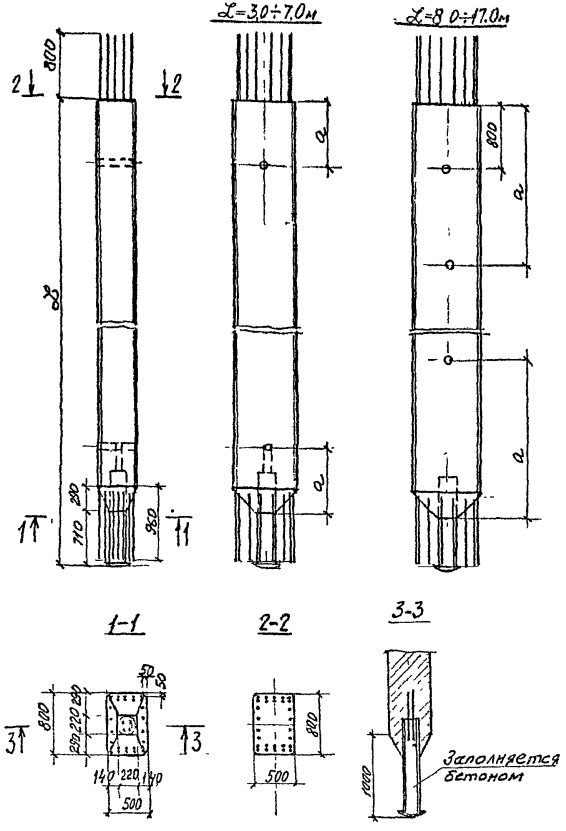

Марка	размеры, мм		Масса
	L	a	т
Ст5.8.30-1... Ст5.8.30-9	3000	600	2,3
Ст5.8.40-1... Ст5.8.40-9	4000		3,3
Ст5.8.50-1... Ст5.8.50-9	5000	800	4,3
Ст5.8.60-1 ... Ст5.8.60-9	6000		5,3
Ст5.8.70-1 ... Ст5.8.70-9	7000		6,3
Ст5.8.80-1 ... Ст5.8.80-9	8000	2000	7,3
Ст5.8.90-1 ... Ст5.8.90-9	9000		8,3
Ст5.8.100-1... Ст5.8.100-9	10000		9,3
Ст5.8.110-1 ... Ст5.8.110-9	11000		10,3
Ст5.8.120-1... Ст5.8.120-9	12000		11,3
Ст5.8.130-4, Ст5.8.130-8, Ст5.8.130-9	13000		12,3
Ст5.8.140-4; Ст5.8.140-8, Ст5.8.140-9	14000	3000	13,3
Ст5.8.150-4, Ст5.8.150-8; Ст5.8.150-9	15000		14,3
Ст5.8.160-4, Ст5.8.160-8; Ст5.8.160-9	16000		15,3
Ст5.8.170-4, Ст5.8.170-8; Ст5.8.170-9	17000		16,3

(13)

Разработал	Станкевич		
Проверил	Спиридонов		
Инж. пр.	Серебрянский		
Нач. отд.	Ткаченко		
Н. контр.	Миронов		

3.501.1-150 .1-10Ф4

Стойка

Ст5.8.L-1... Ст5.8.L-9

Стадия	Лист	Листов
Р		1

Ленгипротрансмост

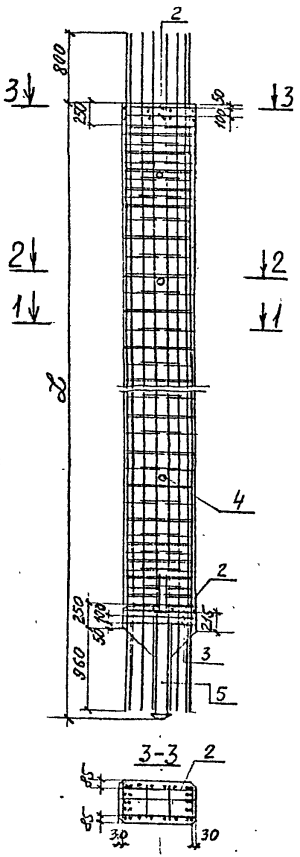

Ст 5.8.30-1 ... Ст 5.8.120-1
Ст 5.8.30-2 ... Ст 5.8.120-2
Ст 5.8.30-3 ... Ст 5.8.120-3

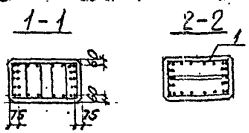

Ст 5.8.30-4 ... Ст 5.8.170-4

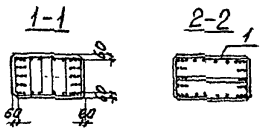

Ст 5.8.30-5 ... Ст 5.8.120-5
Ст 5.8.30-6 ... Ст 5.8.120-6
Ст 5.8.30-7 ... Ст 5.8.120-7

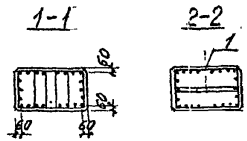

Ст 5.8.30-8 ... Ст 5.8.170-8

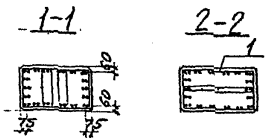

Ст 5.8.30-9 ... Ст 5.8.170-9

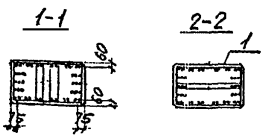

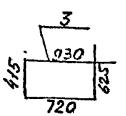

Спецификацию см листы 3.501.1-150.1-10Ф4, 3.501.1-150.1-12 ... 3.501.1-150.1-17

Толщина защитного слоя бетона не менее 40мм

(14)

				3.501.1-150.1-11			
Разработал	Станкевич			Стойка Ст 5.8.Ж-1 ... Ст 5.8.Ж-9	Стадия	Лист	Листов
Проверил	Стильчевский				Р	1	10
Гл. инж. пр.	Серебрянский				Ленгипротрансмост		
Нач. отд.	Ткаченко						
Н. контр.	Миронова						

Спецификация арматуры на стойку Ст.5.8.30-1... Ст.5.8.120-1 Таблица 1

Поз	Наименование	Кол. на стойку длиной 3м										Обозначение документа
		3	4	5	6	7	8	9	10	11	12	
1	Каркас КП11-1	1										
	КП12-1		1									
	КП13-1			1								
	КП14-1				1							
	КП15-1					1						
	КП 16-1						1					
	КП17-1							1				3.501.1-150.1-12
	КП18-1								1			
	КП19-1									1		
	КП20-1										1	
2	Сетка С2	3	3	3	3	3	3	3	3	3	3	3.501.1-150.1-17
3	ф8А-I С=2690; 1,1кг	2	2	2	2	2	2	2	2	2	2	
4	Изделие закладное МН4-1	2	2	2	2	2	3	3	3	3	3	3.501.1-150.6 МН4.00СБ
5	Изделие закладное МН14	1	1	1	1	1	1	1	1	1	1	3.501.1-150.6 МН.00 СБ
6	Бетон класса В40, м³	0,9	1,3	1,7	2,1	2,5	2,9	3,3	3,7	4,1	4,5	

Арматура класса А-I; А-II по ГОСТ 5781-82;

Спецификация арматуры на стойку С5.8.30-2...С5.8.120-2 Таблица 2

Поз	Наименование	Кол. на стойку длиной L м										Обозначение документа
		3	4	5	6	7	8	9	10	11	12	
1	Каркас КП11-2	1										3.501.1-150.1-12
	КП12-2		1									
	КП13-2			1								
	КП14-2				1							
	КП15-2					1						
	КП16-2						1					
	КП17-2							1				
	КП18-2								1			
	КП19-2									1		
	КП20-2										1	
2	Сетка С2	3	3	3	3	3	3	3	3	3	3	3.501.1-150.1-17
3	ф 8А-I С=2690; 1,1кг	2	2	2	2	2	2	2	2	2	2	
4	Изделие закладное МН4-1	2	2	2	2	2	3	3	3	3	3	3.501.1-150.6 МН4.00
5	Изделие закладное МН14	1	1	1	1	1	1	1	1	1	1	3.501.1-150.6 МН14.00
6	Бетон класса В40, м³	0,9	1,3	1,7	2,1	2,5	2,9	3,3	3,7	4,1	4,5	

Арматура класса А-I по ГОСТ 5781-82

Спецификация арматуры на стойку С-5.8.30-3...С-5.8.120-3. Таблица 3

Поз	Наименование	Кол. на стойку длиной 3 м										Обозначение документа
		3	4	5	6	7	8	9	10	11	12	
1	Каркас КП11-3	1										3.501.1-150.1-12
	КП12-3		1									
	КП13-3			1								
	КП14-3				1							
	КП15-3					1						
	КП16-3						1					
	КП17-3							1				
	КП18-3								1			
	КП19-3									1		
	КП20-3										1	
2	Сетка С2	3	3	3	3	3	3	3	3	3	3	3.501.1-150.1-17
3	Ф8 А-I ℓ=2690, 1,1кг	2	2	2	2	2	2	2	2	2	2	
4	Изделие закладное МН4-1	2	2	2	2	2	3	3	3	3	3	3.501.1-150.6 МН4.00
5	Изделие закладное МН1	1	1	1	1	1	1	1	1	1	1	3.501.1-150.6 МН.00
6	Бетон класса В40, м3	0,9	1,3	1,7	2,1	2,5	2,9	3,3	3,7	4,1	4,5	

Арматура класса А-I по ГОСТ 5781-82

Спецификация арматуры на стойку Ст5.8.30-4... Ст5.8.170-4. Таблица 4

Поз	Наименование	Кол. на стойку длиной 7 м															Обозначение документа
		3	4	5	6	7	8	9	10	11	12	13	14	15	16	17	
1	Каркас КП11-4	1															
	КП12-4		1														
	КП13-4			1													
	КП14-4				1												
	КП15-4					1											
	КП16-4						1										
	КП17-4							1									3.501.1-150.1-13
	КП18-4								1								
	КП19-4									1							
	КП20-4										1						
	КП21-4											1					
	КП22-4												1				
	КП23-4													1			
	КП24-4														1		
	КП25-4															1	
2	Сетка С2	3	3	3	3	3	3	3	3	3	3	3	3	3	3	3	3.501.1-150.1-17
3	ф 8АI ℓ=2690; 1,1кг	2	2	2	2	2	2	2	2	2	2	2	2	2	2	2	
4	Изделие закладное МН4-1	2	2	2	2	2	3	3	3	3	3	3	3	3	3	3	3.501.1-150.6 МН4.00
5	Изделие закладное МН14	1	1	1	1	1	1	1	1	1	1	1	1	1	1	1	3.501.1-150.6 МН.00
6	Бетон класса В40; м³	0,9	1,3	1,7	2,1	2,5	2,9	3,3	3,7	4,1	4,5	4,9	5,3	5,7	6,1	6,5	

Арматура класса А-I по ГОСТ 5781-82

(12)

Инв. № подл. | Подпись и дата | Взам. инв. №

Спецификация арматуры на стойку G.5.8.30-5...G.5.8.120-5 Таблица 5

Поз	Наименование	Кол. на стойку длиной 6м										Обозначение документа
		3	4	5	6	7	8	9	10	11	12	
1	Каркас КП11-5	1										3.501.1-150.1-14
	КП12-5		1									
	КП13-5			1								
	КП14-5				1							
	КП15-5					1						
	КП16-5						1					
	КП17-5							1				
	КП18-5								1			
	КП19-5									1		
	КП20-5										1	
2	Сетка С2	3	3	3	3	3	3	3	3	3	3	3.501.1-150.1-17
3	ф 8А-I ℓ=2690, 1,1кг	2	2	2	2	2	2	2	2	2	2	
4	Изделие закладное МН4-1	2	2	2	2	2	3	3	3	3	3	3.501.1-150.6 МН4.М
5	Изделие закладное МН14	1	1	1	1	1	1	1	1	1	1	3.501.1-150.6 МН.00
6	Бетон класса В40, м³	0,9	1,3	1,7	2,1	2,5	2,9	3,3	3,7	4,1	4,5	

Арматура класса А-I по ГОСТ 5781-82

(19)

Спецификация арматуры на стойку С-5.8.30-6...С-5.8.120-6. Таблица 6

Поз	Наименование	Кол. на стойку длиной 3м	4	5	6	7	8	9	10	11	12	Обозначение документа
1	Каркас КП11-6	1										3.501.1-150.1-14
	КП12-6		1									
	КП13-6			1								
	КП14-6				1							
	КП15-6					1						
	КП16-6						1					
	КП17-6							1				
	КП18-6								1			
	КП19-6									1		
	КП20-6										1	
2	Сетка С2	3	3	3	3	3	3	3	3	3	3	3.501.1-150.1-17
3	ф8А-I ℓ=2690; 1,1кг	2	2	2	2	2	2	2	2	2	2	
4	Изделие закладное МН4-1	2	2	2	2	2	3	3	3	3	3	3.501.1-150.6.МН4.00.
5	Изделие закладное МН14	1	1	1	1	1	1	1	1	1	1	3.501.1-150.6 МН.00.0
6	Бетон класса В40, м³	0,9	1,3	1,7	2,1	2,5	2,9	3,3	3,7	4,1	4,5	

Арматура класса А-I по ГОСТ 5781-82

Спецификация арматуры на стойку Ст5.8.30-7...Ст5.8.120-7 Таблица 7

Поз	Наименование	Кол. на стойку длиной 4м										Обозначение документа
		3	4	5	6	7	8	9	10	11	12	
1	Каркас КП11-7	1										3.501.1-150.1-14
	КП12-7		1									
	КП13-7			1								
	КП14-7				1							
	КП15-7					1						
	КП16-7						1					
	КП17-7							1				
	КП18-7								1			
	КП19-7									1		
	КП20-7										1	
2	Сетка С2	3	3	3	3	3	3	3	3	3	3	3.501.1-150.1-17
3	ф8А-I С=2690; 1,1кг	2	2	2	2	2	2	2	2	2	2	
4	Изделие закладное МН4-1	2	2	2	2	2	3	3	3	3	3	3.501.1-150.6 МН4.00СБ
5	Изделие закладное МН 14	1	1	1	1	1	1	1	1	1	1	3.501.1-150.6 МН.00 СБ
6	Бетон класса В40, м³	0,9	1,3	1,7	2,1	2,5	2,9	3,3	3,7	4,1	4,5	

Арматура класса А-I по ГОСТ 5781-82

Спецификация арматуры на стойку С5.8.30-8... С5.8.170-8 Таблица 8

Поз	Наименование	Кол. на стойку длиной L м														Обозначение документа
		3	4	5	6	7	8	9	10	11	12	13	14	15	16	17	
1	Каркас КП11-8	1															3.501.1-150.1-15
	КП12-8		1														
	КП13-8			1													
	КП14-8				1												
	КП15-8					1											
	КП16-8						1										
	КП17-8							1									
	КП18-8								1								
	КП19-8									1							
	КП20-8										1						
	КП21-8											1					
	КП22-8												1				
	КП23-8													1			
	КП24-8														1		
	КП25-8															1	
2	Сетка С2	3	3	3	3	3	3	3	3	3	3	3	3	3	3	3	3.501.1-150.1-17
3	ф8AI С=2690; 1,1кг	2	2	2	2	2	2	2	2	2	2	2	2	2	2	2	
4	Изделие закладное МН4-1	2	2	2	2	2	3	3	3	3	3	3	3	3	3	3	3.501.1-150.6 МН4.00
5	Изделие закладное МН1-1	1	1	1	1	1	1	1	1	1	1	1	1	1	1	1	3.501.1-150.6 МН.00.
6	Бетон класса В40, м³	0,9	1,3	1,7	2,1	2,5	2,9	3,3	3,7	4,1	4,5	4,9	5,3	5,7	6,1	6,5	

Арматура класса А-I по ГОСТ 5781-82

Инв. № подл. | Подпись и дата | Взам. инв. №

Спецификация арматуры на стойку Ст5.8.30-9... Ст5.8.170-9. Таблица 9...

Поз	Наименование	Кол на стойку длиной $\alpha_м$															Обозначение документа
		3	4	5	6	7	8	9	10	11	12	13	14	15	16	17	
1	Каркас КП11-9	1															
	КП12-9		1														
	КП13-9			1													
	КП14-9				1												
	КП15-9					1											
	КП16-9						1										
	КП17-9							1									3.501.1-150.1-16
	КП18-9								1								
	КП19-9									1							
	КП20-9										1						
	КП21-9											1					
	КП22-9												1				
	КП23-9													1			
	КП24-9														1		
	КП25-9															1	
2	Сетка С2	3	3	3	3	3	3	3	3	3	3	3	3	3	3	3	3.501.1-150.1-17
3	Ф8АI ℓ=2690; 1,1кг	2	2	2	2	2	2	2	2	2	2	2	2	2	2	2	
4	Изделие закладное МН4-1	2	2	2	2	2	3	3	3	3	3	3	3	3	3	3	3.501.1-150.6 МН4.00
5	Изделие закладное МН1/4	1	1	1	1	1	1	1	1	1	1	1	1	1	1	1	3.501.1-150.6 МН.00
6	Бетон класса В40, $м^3$	0,9	1,3	1,7	2,1	2,5	2,9	3,3	3,7	4,1	4,5	4,9	5,3	5,7	6,1	6,5	

Арматура класса А-I по ГОСТ5781-82

23

Инв. № подл. | Подпись и дата | Взам. инв. №

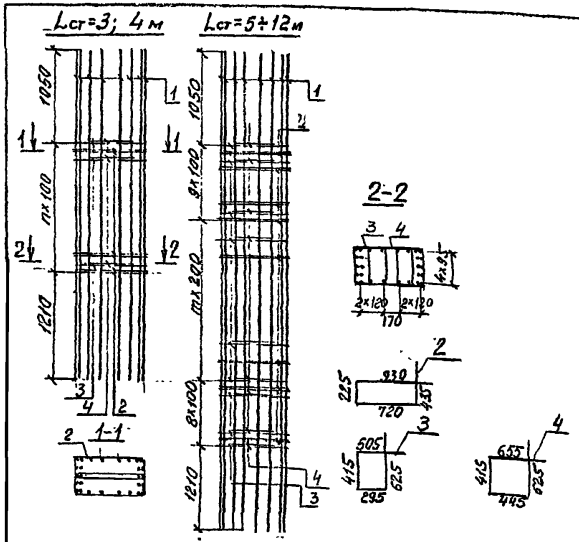

Поз	Наименование	Кол на каркас КП 11	12	13	14	15	16	17	18	19	20	Обозначение документа
1	Стержень (см таблицу)											
	ℓ = 3760	28										
	ℓ = 4760		28									
	ℓ = 5760			28								
	ℓ = 6760				28							
	ℓ = 7760					28						
	ℓ = 8760						28					
	ℓ = 9760							28				
	ℓ = 10760								28			
	ℓ = 11760									28		
	ℓ = 12760										28	
	Стержень ф8 AI											
2	ℓ = 2310, 0,9 кг	16	26	26	32	36	42	46	52	56	62	
3	ℓ = 1840, 0,7 кг	16	26	28	32	38	42	48	52	58	62	
4	ℓ = 2140, 0,8 кг	8	13	14	16	19	21	24	26	29	31	
	Масса каркаса (см. табл.)											

Арматура класса А-I и А-II по ГОСТ 5781-82
Требования к материалам см ТУ и 3.501.1-150.1-32 РС

Марка каркаса	n	m	Тип армирования 1: Доп. индекс	Поз 1 ф	Поз 1 Масса кг	Масса каркаса кг	2: Доп. индекс	Поз 1 ф	Поз 1 Масса кг	Масса каркаса кг	3: Доп. индекс	Поз 1 ф	Поз 1 Масса кг	Масса каркаса кг
	шт													
Каркас КП11	15		КП11-1		9,3	293,4	КП11-2		14,5	439,0	КП11-3		23,7	696,6
КП12	25		КП12-1		11,8	384,0	КП12-2		18,3	566,0	КП12-3		30,0	893,6
КП13	—	9	КП13-1		14,2	453,5	КП13-2		22,2	677,5	КП13-3		36,3	1072,3
КП14	—	14	КП14-1	20АII	16,7	533,6	КП14-2	25АII	26,0	794,0	КП14-3	32АII	42,7	1261,6
КП15	—	19	КП15-1		19,2	614,1	КП15-2		29,9	913,7	КП15-3		49,0	1448,5
КП16	—	24	КП16-1		21,6	691,4	КП16-2		33,7	1030,2	КП16-3		55,3	1635,0
КП17	—	29	КП17-1		24,1	771,9	КП17-2		37,6	1149,9	КП17-3		61,6	1821,9
КП18	—	34	КП18-1		26,5	849,2	КП18-2		41,4	1266,4	КП18-3		67,9	2008,4
КП19	—	39	КП19-1		29,0	929,8	КП19-2		45,3	1386,2	КП19-3		74,2	2195,4
КП20	—	44	КП20-1		31,5	1009,5	КП20-2		49,1	1502,7	КП20-3		80,5	2381,9

24

Разработ.	Станкевич		
Провер.	Стилычевская		
Л. инж. пр.	Серебрянский		
Нач. отд.	Ткаченко		
Н. контр.	Миронова		

3.501.1-150.1-12

Каркас
КП11-1... КП20-1;
КП11-2... КП20-2
КП11-3... КП20-3

Стадия	Лист	Листов
Р		1

Ленгипротрансмост

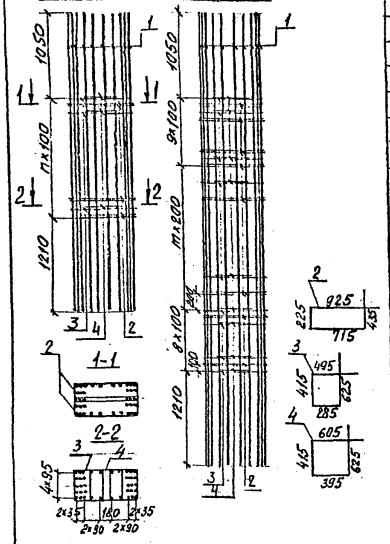

Поз	Наименование	Кол. на каркас КП 11-4	12-4	13-4	14-4	15-4	16-4	17-4	18-4	19-4	20-4	21-4	22-4	23-4	24-4	25-4	Обозначение документа
1	Стержень ф 32 А II																
	ℓ=3760; 23,7кг	38															
	ℓ=4760; 30,0кг		38														
	ℓ=5760; 36,3кг			38													
	ℓ=6760; 42,7кг				38												
	ℓ=7760; 49,0кг					38											
	ℓ=8760; 55,3кг						38										
	ℓ=9760; 61,6кг							38									
	ℓ=10760; 67,9кг								38								
	ℓ=11760; 74,2кг									38							
	ℓ=12760; 80,5кг										38						
	ℓ=13760; 86,8кг											38					
	ℓ=14760; 93,1кг												38				
	ℓ=15760; 99,4кг													38			
	ℓ=16760; 105,8кг														38		
	ℓ=17760; 112,1кг															38	
	Стержень ф8 А I																
2	ℓ=2300; 0,9кг	16	26	26	32	36	42	46	52	56	62	66	72	76	82	86	
3	ℓ=1820; 0,7кг	16	26	28	32	38	42	48	52	58	62	68	72	78	82	88	
4	ℓ=2040; 0,8кг	8	13	14	16	19	21	24	26	29	31	34	36	39	41	44	
	Масса каркаса кг	933,1	1192,8	1434,4	1687,6	1937,3	2186,7	2436,4	2685,8	2935,6	3184,9	3434,7	3684,4	3933,8	4186,8	4436,7	

Наименование	m	n
	шт	
Каркас КП11-4	—	15
КП12-4	—	25
КП13-4	9	—
КП14-4	14	—
КП15-4	19	—
КП16-4	24	—
КП17-4	29	—
КП18-4	34	—

Наименование	m	n
	шт	
Каркас КП19-4	39	—
КП20-4	44	—
КП21-4	49	—
КП22-4	54	—
КП23-4	59	—
КП24-4	64	—
КП25-4	69	—

Арматура класса А-I и А-II по ГОСТ 5781-82,
Требования к материалам см ТУ. и 3.501.1-150.1-32 РС

(25)

Разработал	Станкевич		
Проверил	Спильчевская		
Гл. инж. п.	Серебрянский		
Нач. отд.	Ткаченко		
Н. контр.	Миронова		

3.501.1-150.1-13

Каркас КП11-4... КП25-4

Вадия	Лист	Листов
Р		1

Ленгипротрансмост

Инв. № подл. | Подпись и дата | Взам. инв. №

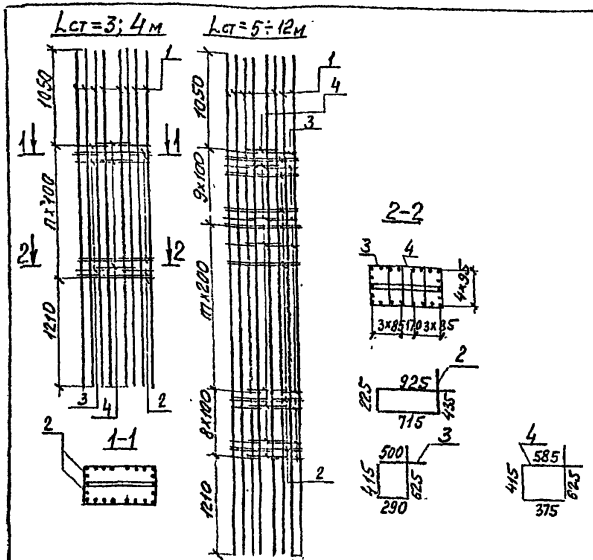

Поз	Наименование	Кол на каркас КП… (шт)										Обозначение документа
		11	12	13	14	15	16	17	18	19	20	
1	Стержень (см. табл.)											
	ℓ = 3760	22										
	ℓ = 4760		22									
	ℓ = 5760			22								
	ℓ = 6760				22							
	ℓ = 7760					22						
	ℓ = 8760						22					
	ℓ = 9760							22				
	ℓ = 10760								22			
	ℓ = 11760									22		
	ℓ = 12760										22	
	Стержень Ф8 AI											
2	ℓ = 2300; 0,9 кг	16	26	26	32	36	42	46	52	56	62	
3	ℓ = 1830; 0,7 кг	16	26	28	32	38	42	48	52	58	62	
4	ℓ = 2000; 0,8 кг	8	13	14	16	19	21	24	26	29	31	
	Масса каркаса (см. табл.)											

Арматура класса A-I и A-II по ГОСТ 5781-82

Требования к материалам см ТУ.

и 3.501.1-[illegible]

Марка каркаса	n	m	Тип армирования 5				Тип армирования 6				Тип армирования 7			
	шт		Доп. индекс	Поз ф	Поз масса кг	Масса каркаса кг	Доп. индекс	Поз ф	Поз масса кг	Масса каркаса кг	Доп. индекс	Поз ф	Поз масса кг	Масса каркаса кг
Каркас КП11	15	—	КП11-5	20 AII	9,3	237,0	КП11-6	25 AII	14,5	351,4	КП11-7	32 AII	23,7	553,8
КП12	25	—	КП12-5		11,8	312,3	КП12-6		18,3	455,3	КП12-7		30,0	712,7
КП13	—	9	КП13-5		14,2	367,3	КП13-6		22,2	543,3	КП13-7		36,3	853,5
КП14	—	14	КП14-5		16,7	432,1	КП14-6		26,0	636,7	КП14-7		42,7	1004,1
КП15	—	19	КП15-5		19,2	497,6	КП15-6		29,9	733,0	КП15-7		49,0	1153,2
КП16	—	24	КП16-5		21,6	560,4	КП16-6		33,7	826,6	КП16-7		55,3	1301,8
КП17	—	29	КП17-5		24,1	625,7	КП17-6		37,6	922,7	КП17-7		61,6	1450,7
КП18	—	34	КП18-5		26,5	688,3	КП18-6		41,4	1016,1	КП18-7		67,9	1599,1
КП19	—	39	КП19-5		29,0	743,7	КП19-6		45,3	1112,6	КП19-7		74,2	1748,1
КП20	—	44	КП20-5		31,5	818,6	КП20-6		49,1	1205,8	КП20-7		80,5	1896,6

(26)

Разработал	Станкевич		
Проверил	Пучков		
Гл. инж. отд.	Крутиков		
Нач. отд.	Кусков		
Н. контр.	Миронова		

3.501.1-150.1-14

Каркас

КП11-5 ... КП20-5

КП11-6 ... КП20-6

КП11-7 ... КП20-7

Стадия	Лист	Листов
Р		1

Ленгипротрансмост

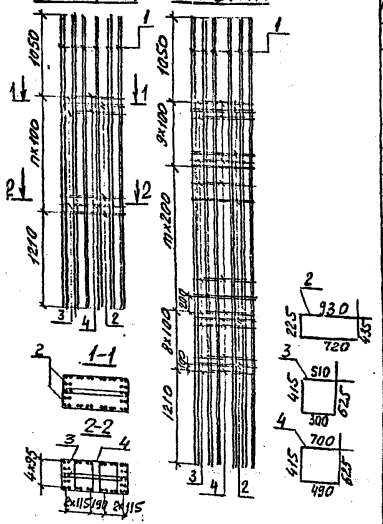

Поз	Наименование	Кол. на каркас КП 11-8	12-8	13-8	14-8	15-8	16-8	17-8	18-8	19-8	20-8	21-8	22-8	23-8	24-8	25-8	Обозначение документа
1	Стержень ф32 АII																
	ℓ=3760; 23,7кг	36															
	ℓ=4760; 30,0кг		36														
	ℓ=5760; 36,3кг			36													
	ℓ=6760; 42,7кг				36												
	ℓ=7760; 49,0кг					36											
	ℓ=8760; 55,3кг						36										
	ℓ=9760; 61,6кг							36									
	ℓ=10760; 67,9кг								36								
	ℓ=11760; 74,2кг									36							
	ℓ=12760; 80,5кг										36						
	ℓ=13760; 86,8кг											36					
	ℓ=14760; 93,1кг												36				
	ℓ=15760; 99,4кг													36			
	ℓ=16760; 105,8кг														36		
	ℓ=17760; 112,1кг															36	
	Стержень ф8 АI																
2	ℓ=2310; 0,9кг	16	26	26	32	36	42	46	52	56	62	66	72	76	82	86	
3	ℓ=1850; 0,7кг	16	26	28	32	38	42	48	52	58	62	68	72	78	82	88	
4	ℓ=2230; 0,9кг	8	13	14	16	19	21	24	26	29	31	34	36	39	41	44	
	Масса каркаса кг	886,5	1134,2	1363,3	1603,9	1841,3	2078,3	2315,8	2552,7	2790,2	3027,2	3264,6	3501,6	3739,1	3979,6	4217,1	

Арматура класса А-I и А-II по ГОСТ 5781-82
Требования к материалам см ТУ и 3.501.1-150.1-32 РС.

Наименование	m	n
	шт	
Каркас КП11-8	—	15
КП12-8	—	25
КП13-8	9	—
КП14-8	14	—
КП15-8	19	—
КП16-8	24	—
КП17-8	29	—
КП18-8	34	—

Наименование	m	n
	шт	
Каркас КП19-8	39	—
КП20-8	44	—
КП21-8	49	—
КП22-8	54	—
КП23-8	59	—
КП24-8	64	—
КП25-8	69	—

27

Разработал	Станкевич	Стан	3.501.1-150.1-15	
Проверил	Спилщевская		Каркас	Стадия: Р; Лист; Листов: 1
Гл. инж. пр	Серебрянский		КП11-8... КП25-8	Ленгипротрансмост
Нач. отд.	Ткаченко			
Н. контр.	Миронова			

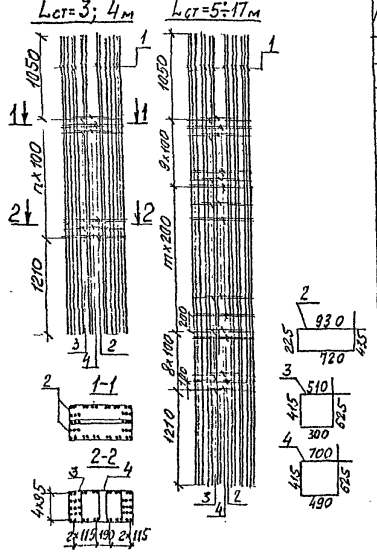

Поз	Наименование	Кол. на каркас КП														Обозначение документа
		11-9	12-9	13-9	14-9	15-9	16-9	17-9	18-9	19-9	20-9	21-9	22-9	23-9	24-9	25-9	
1	Стержень ф32 AII																
	ℓ=3760; 23,7кг	42															
	ℓ=4760; 30,0кг		42														
	ℓ=5760; 36,3кг			42													
	ℓ=6760; 42,7кг				42												
	ℓ=7760; 49,0кг					42											
	ℓ=8760; 55,3кг						42										
	ℓ=9760; 61,6кг							42									
	ℓ=10760; 67,9кг								42								
	ℓ=11760; 74,2кг									42							
	ℓ=12760; 80,5кг										42						
	ℓ=13760; 86,8кг											42					
	ℓ=14760; 93,1кг												42				
	ℓ=15760; 99,4кг													42			
	ℓ=16760; 105,8кг														42		
	ℓ=17760; 112,1кг															42	
	Стержень ф8 AI																
2	ℓ= 2310; 0,9кг	16	26	26	32	36	42	46	52	56	62	66	72	76	82	86	
3	ℓ= 1850; 0,7кг	16	26	28	32	38	42	48	52	58	62	68	72	78	82	88	
4	ℓ= 2230; 0,9кг	8	13	14	16	19	21	24	26	29	31	34	36	39	41	44	
	Масса каркаса, кг	1028,7	1314,2	1531,1	1760,1	2135,3	2419,1	2685,4	2960,1	3225,4	3510,2	3785,4	4060,2	4335,5	4614,4	4889,4	

Арматура класса A-I и A-II по ГОСТ 5781-82

Требования к материалам см ТУ.

и 3.501.1-150.1-32 РС

Марка каркаса	m	n
	шт	
Каркас КП11-9	—	15
КП12-9	—	25
КП13-9	9	—
КП14-9	14	—
КП15-9	19	—
КП16-9	24	—
КП17-9	29	—
КП18-9	34	—

Наименование	m	n
	шт	
Каркас КП19-9	39	—
КП20-9	44	—
КП21-9	49	—
КП22-9	54	—
КП23-9	59	—
КП24-9	64	—
КП25-9	69	—

28

Разработал	Сланкевич	
Проверил	Стиблов	
Н.чек. пр.	Сарафанкин	
Нач. отд	Ткаченко	
Н.контр.	Миронова	

3.501.1-150.1-16

Каркас КП11-9... КП25-9

Стадия	Лист	Листов
Р		1

Ленгипротрансмост

С2

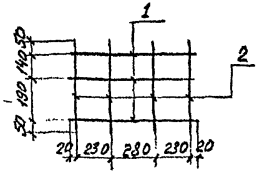

С3

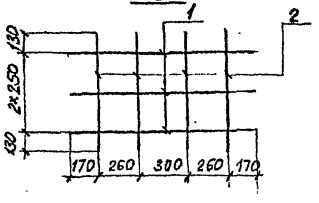

С4

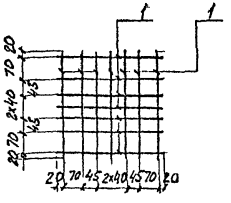

Марка сетки	Поз	Наименование	Кол	Масса ед, кг	Масса сетки, кг
С2	1	ф 12 А-II ℓ=780	3	0,7	3,7
	2	ф 12 А-II ℓ=430	4	0,4	
С3	1	ф 12 А II ℓ=1160	3	1,0	5,8
	2	ф 12 А-II ℓ= 760	4	0,7	
С4	1	ф 6 А-I ℓ= 350	14	0,1	1,1

Арматура класса А-I и А-II по ГОСТ 5781-82

Стержни сварить по ГОСТ 14098-85 К1-К7

29

Разработ.	Станкевич		3.501.1-150.1-17	
Проверил	Спильчевский			
Т. инж. пр.	Серебрянский		Сетка С2...С4	Стадия: Р; Лист: 1; Листов: 1
Нач. отд.	Ткаченко			Ленгипротрансмост
Н. контр.	Миронов			

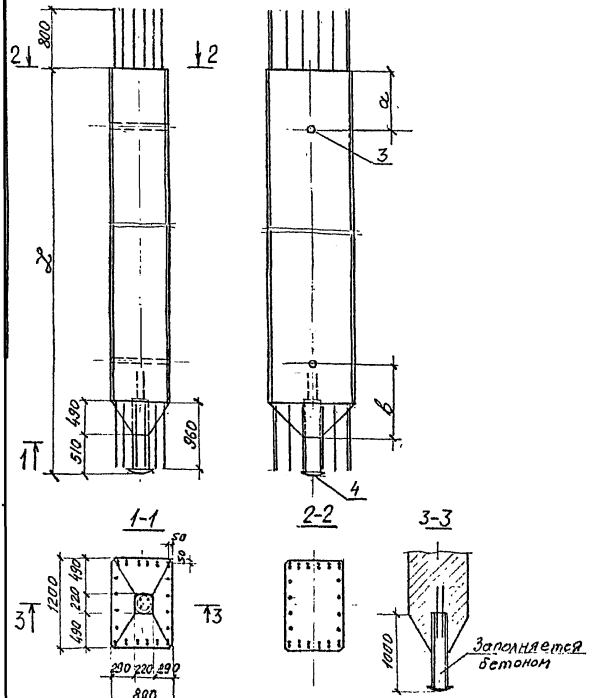

Марка	L мм	a мм	b мм	Масса т
Ст8.12.35-1; Ст8.12.35-2	3500	800	1000	6,8
Ст8.12.45-1; Ст8.12.45-2	4500			9,0
Ст8.12.55-1	5500			11,5
Ст8.12.65-1	6500	1500	1700	13,3
Ст8.12.75-1	7500			16,3
Ст8.12.85-1	8500			18,8
Ст8.12.95-1	9500			21,0

50

Разработал	Станкевич		3.501.1-150.1-18Ф4	
Проверил	Спильчевский		Стойка Ст8.12.L	Стадия Р / Лист / Листов 1
Гл. инж. пр.	Серебрянский			Ленгипротрансмост
Нач. отд.	Ткаченко			
Н. контр.	Миронов			

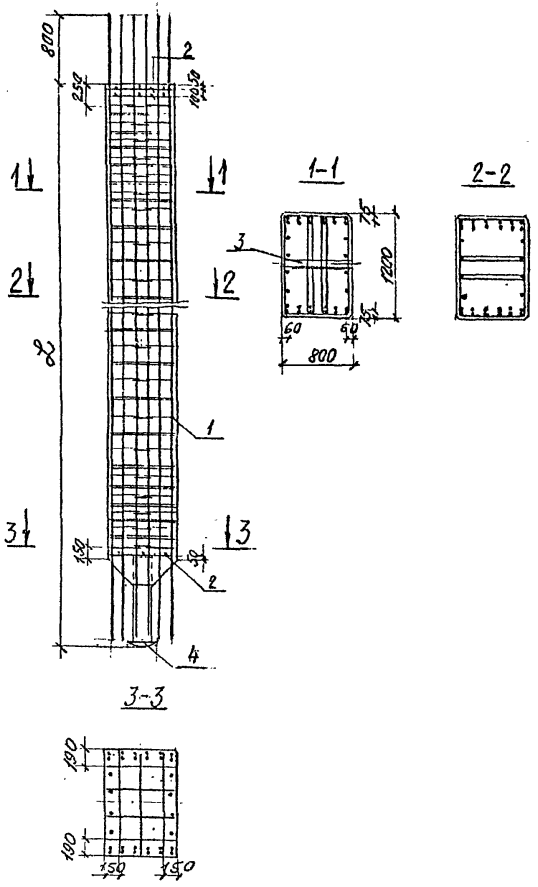

Поз	Наименование	Кол на стойку длиной L м							Обозначение документа
		3,5	4,5	5,5	6,5	7,5	8,5	9,5	
1	Каркас КП 26-1	1							3.501.1-150.1-21
	КП 27-1		1						
	КП 28-1			1					
	КП 29-1				1				
	КП 30-1					1			
	КП 31-1						1		
	КП 32-1							1	
2	Сетка С3	3	3	3	3	3	3	3	3.501.1-150.1-17
3	Изделие закладное МН4	2	2	2	2	2	2	2	3.501.1-150.6 МН4.00 СБ
4	Изделие закладное МН-14-1	1	1	1	1	1	1	1	3.501.1-150.6 МН.00.СБ
5	Бетон класса В40, м³	2,7	3,6	4,6	5,3	6,5	7,5	8,4	

Толщина защитного слоя бетона не менее 40мм

(31)

Разработал	Синкевич		3.501.1-150.1-19
Проверил	Ольшевская		Стойка Ст 8.12.2-1
Гл. инж. пр.	Середенский		Стадия Р; Лист; Листов 1
Нач. отд.	Ткаченко		Ленгипротрансмост
Н. контр.	Миронов		

Инв. № подл. | Подпись и дата | Взам. инв. №

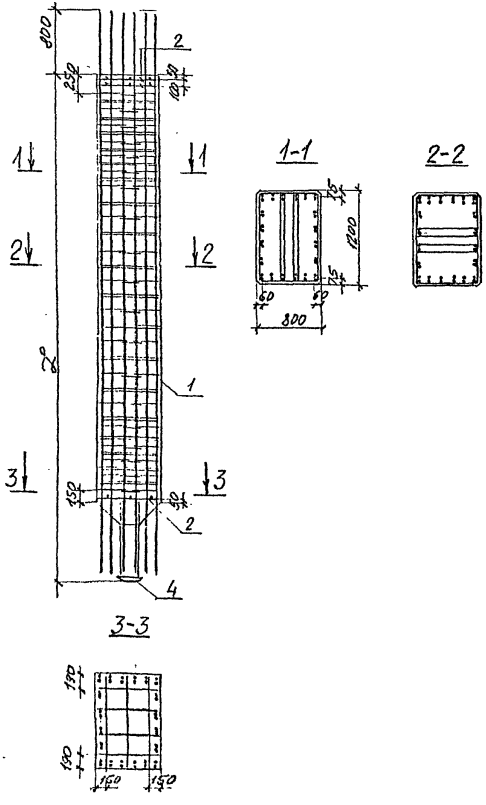

Поз	Наименование	Кол * 3,5	Кол * 4,5	Обозначение документа
1	Каркас КП 26-2	1		3.501.1-150.1-22
	КП 27-2		1	
2	Сетка С3	3	3	3.501.1-150.1-17
3	Изделие закладное МН4	2	2	3.501.1-150.6 МН4.00.
4	Изделие закладное МН14	1	1	3.501.1-150.6 МН.00
5	Бетон класса В40, м³	2,7	3,6	

*) Количество на каркас стойки длиной 3,5; 4,5м

3.2

Разработал	Станкевич		
Проверил	Спиридонова		
Гл.инж.пр.	Серебрянский		
Нач.отд.	Ткаченко		

3.501.1-150.1-20

Стойка Ст 8.12.2-2

Стадия	Лист	Листов
Р		1

Ленгипротрансмост

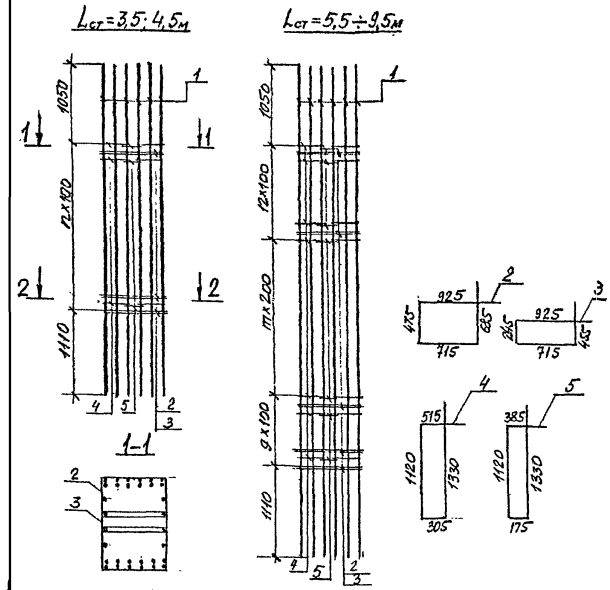

Наименование	m	n
	шт	
Каркас КП26-1	—	21
КП27-1	—	31
КП28-1	10	—
КП29-1	15	—
КП30-1	20	—
КП31-1	25	—
КП32-1	30	—

Поз	Наименование	Кол на каркас КП 26-1	27-1	28-1	29-1	30-1	31-1	32-1	Обозначение документа
1	Стержень ф32А-II								
	l=4260; 26,9кг	32							
	l=5260; 33,2кг		32						
	l=6260; 39,5кг			32					
	l=7260; 45,8кг				32				
	l=8260; 52,1кг					32			
	l=9260; 58,4кг						32		
	l=10260; 64,7кг							32	
	Стержень ф8А-I								
2	l=2800; 1,1кг	22	32	32	36	42	46	52	
3	l=2340; 0,9кг	11	16	16	18	21	23	26	
4	l=3270; 1,3кг	22	32	32	38	42	48	52	
5	l=3010; 1,2кг	11	16	16	19	21	24	26	
	Масса каркаса кг	936,8	1172,9	1374,5	1593,7	1812,3	2031,5	2250,0	

Арматура класса А-I и А-II по ГОСТ 5781-82
Требования к материалам см. ТУ и 3.501.1-150.1-32РС

33

Разработал	Станкевич		3.501.1-150.1-21	
Проверил	Спильчевский		Каркас	Стадия: Р; Лист; Листов: 1
Гл. инж. пр.	Серебрянский		КП26-1... КП32-1	Ленгипротрансмост
Нач. отд.	Ткаченко			
Н. контр.	Мигонова			



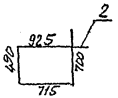

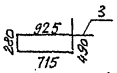

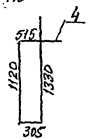

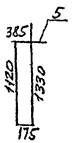

1-1

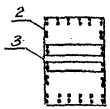

2-2

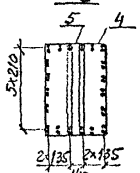

Наименование	n шт.
Каркас КП26-2	21
КП27-2	31

Марка каркаса	Поз	Наименование	Кол	Обозначение документа	Масса, кг
КП26-2	1	Каркас КП26-1	40	3.501.1-150.1-21	1152,5
	2	Стержень ф 8А-I			
	2	l=2830; 1,1кг	22		
	3	l=2410; 1,0кг	11		
	4	l=3270; 1,3кг	22		
	5	l=3010, 1,2	11		
КП27-2	1	Каркас КП27-1	40	3.501.1-150.1-21	1439,3
	2	Каркас КП26-2	32		
	3	КП26-2	16		
	4	КП26-2	32		
	5	КП26-2	16		

Арматура класса А-I по ГОСТ 5781-82

Требования к материалам см ТУ и 3.501.1-150.1-32РС

34

Разработ.	Станкевич		3.501.1-150.1-22	
Проверил	Пильчевский		Каркас КП26-2; КП27-2	Стадия Р / Лист / Листов 1
Гл. инж. пр.	Серебрянский			
Нач. отд.	Ткаченко			

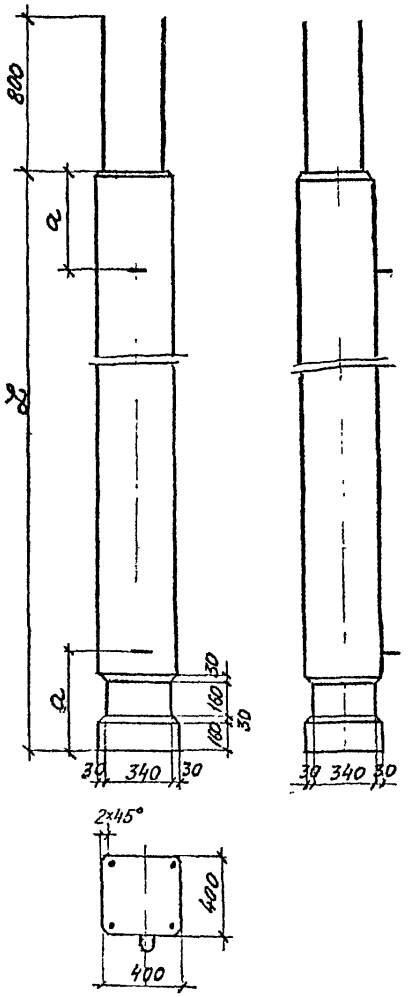

Марка	размеры, мм		Масса
	L	a	т
Ст4.25-1...Ст4.25-5	2500	525	1,0
Ст4.30-1...Ст4.30-5	3000	630	1,2
Ст4.35-1...Ст4.35-5	3500	735	1,4
Ст4.40-1...Ст4.40-5	4000	840	1,6
Ст4.45-1...Ст4.45-5	4500	945	1,8
Ст4.50-1...Ст4.50-5	5000	1050	2,0
Ст4.55-1...Ст4.55-5	5500	1150	2,2
Ст4.60-1...Ст4.60-5	6000	1260	2,4

Т-10365 (35)

Разработ.	Станкевич		
Проверил	Сливчевская		
Гл. инж.	Серебрянский		
Нач. отд.	Ткаченко		
Н. контр.	Миронова		

3.501.1-150.1-23Ф4

Стойка
Ст4-1...Ст4.L

Стадия	Лист	Листов
Р		1

Ленгипротрансмост

Инв. № подл. | Подпись и дата | Взам. инв. №

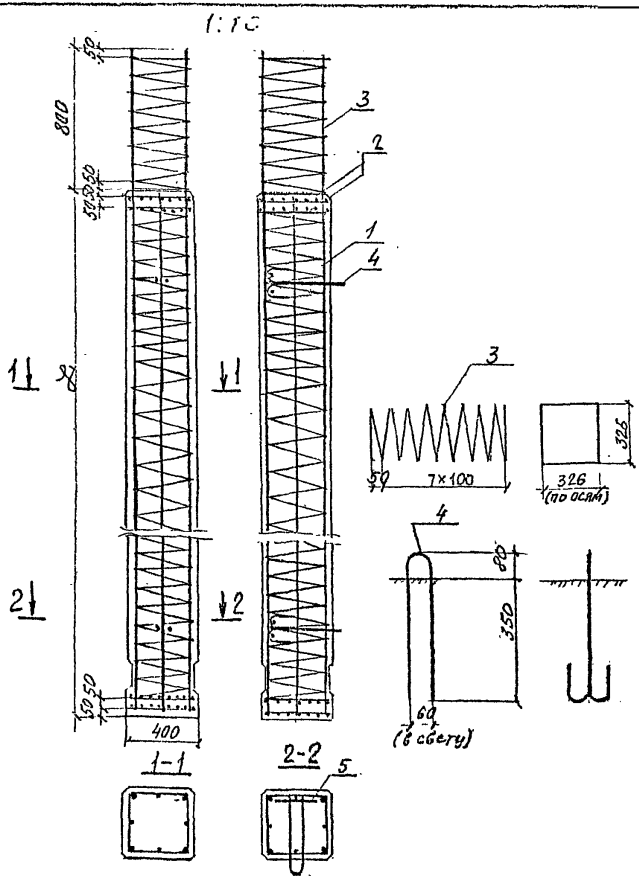

Поз	Наименование	Кол. на стойку длиной L(м)								Обозначение документа
		2,5	3,0	3,5	4,0	4,5	5,0	5,5	6,0	
1	Каркас КП33-1	1								
	КП34-1		1							
	КП35-1			1						
	КП36-1				1					3.501.1-150.1-29
	КП37-1					1				
	КП38-1						1			
	КП39-1							1		
	КП40-1								1	
2	Сетка С4	4	4	4	4	4	4	4	4	3.501.1-150.1-17
3	Ф6 А-I ℓ=13040; 2,9кг	1	1	1	1	1	1	1	1	
4	Ф16А$_c$-II ℓ=1125; 1,8кг	2	2	2	2	2	2	2	2	
5	Ф16А$_c$-II ℓ=290; 0,5кг	4	4	4	4	4	4	4	4	
6	Бетон класса В30; м³	0,39	0,47	0,55	0,63	0,71	0,79	0,87	0,95	

Толщина защитного слоя бетона не менее 40мм

36

Разработал	Станкевич		
Проверил	Спальчевская		
Гл. инж. пр.	Серебрянский		
Нач. отд.	Ткаченко		
Н. контр.	Миронова		

3.501.1-150.1-24

Стойка Ст 4.Ж-1.

Стадия	Лист	Листов
Р		1

Ленгипротрансмост

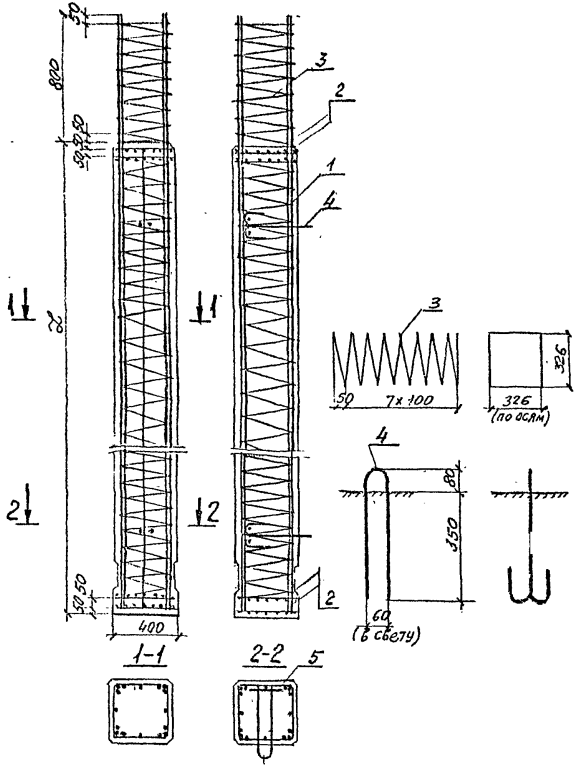

Поз	Наименование	Кол. на стойку длиной $L_м$ 2,5	3,0	3,5	4,0	4,5	5,0	5,5	6,0	Обозначение документа
1	Каркас КП33-2	1								
	КП34-2		1							
	КП35-2			1						
	КП36-2				1					3.501.1-150.1-30
	КП37-2					1				
	КП38-2						1			
	КП39-2							1		
	КП40-2								1	
2	Сетка С4	4	4	4	4	4	4	4	4	3.501.1-150.1-17
3	Ф6А-I l=13040; 2,9кг	1	1	1	1	1	1	1	1	
4	Ф16А$_с$-II l=1125; 1,8кг	2	2	2	2	2	2	2	2	
5	Ф16А$_с$-II l=290; 0,5кг	4	4	4	4	4	4	4	4	
6	Бетон класса В30 м³	0,39	0,47	0,55	0,63	0,71	0,79	0,87	0,95	

Арматура класса А-I и А-II по ГОСТ 5781-82
Требования к материалам см ТУ и 3.501.1-150.1-32 РС
Толщина защитного слоя бетона не менее 40мм

34

Разработ.	М. Станкевич		3.501.1-150.1-25	
Проверил	Стыбчевская		Стойка Ст4.2-2	Стадия: Р; Лист; Листов: 1
Гл. инж. пр.	Серебрянский			Ленгипротрансмост
Нач. отд.	Ткаченко			
Н. контр.	Миронова			

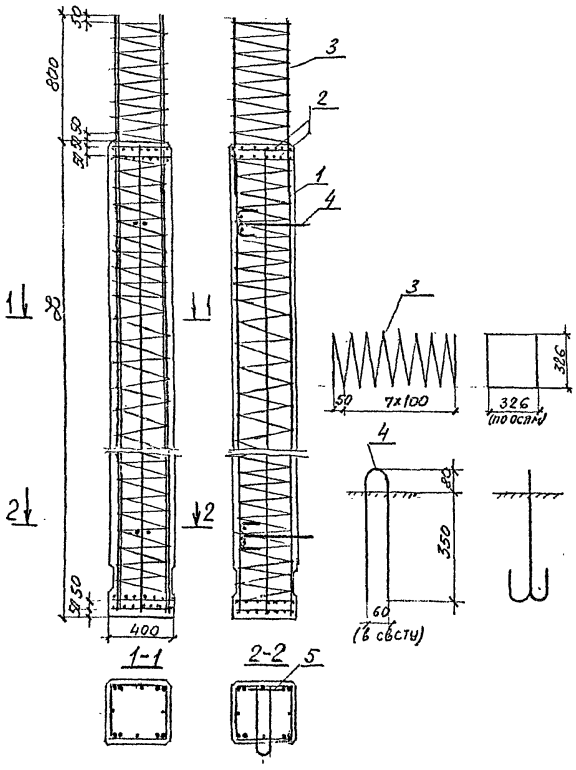

Поз	Наименование	Кол. на стойку длиной $L_м$								Обозначение документа
		2,5	3,0	3,5	4,0	4,5	5,0	5,5	6,0	
1	Каркас КП33-3	1								
	КП34-3		1							
	КП35-3			1						
	КП36-3				1					
	КП37-3					1				3.501.1-150.1-31
	КП38-3						1			
	КП39-3							1		
	КП40-3								1	
2	Сетка С4	4	4	4	4	4	4	4	4	3.501.1-150.1-17
3	Ф6А-I l=13040; 2,9кг	1	1	1	1	1	1	1	1	
4	Ф16A_c-II l=1125; 1,8кг	2	2	2	2	2	2	2	2	
5	Ф16A_c-II l=290; 0,5кг	4	4	4	4	4	4	4	4	
6	Бетон класса В30, $м^3$	0,39	0,47	0,55	0,63	0,71	0,79	0,87	0,95	

Арматура класса А-I и А-II по ГОСТ 5781-82
Требования к материалам см ТУ и 3.501.1-150.1-32РС
Толщина защитного слоя бетона не менее 40мм

38

Разработал	Станкевич		3.501.1-150.1-26		
Проверил	Стилечевская		Стойка Ст4.L-3	Стадия	Лист	Листов
Гл.инж.пр.	Серебрянский			Р		1
Нач.отд	Ткаченко			Ленгипротранемост		
Н.контр.	Миронова					

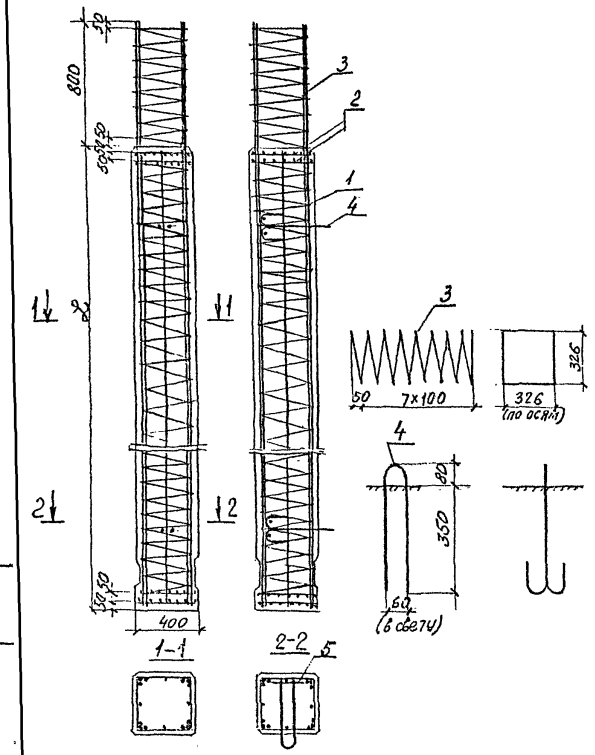

Поз	Наименование	Кол. на стойку длиной $L_м$ 2,5	3,0	3,5	4,0	4,5	5,0	5,5	6,0	Обозначение документа
1	Каркас КП33-4	1								3.501.1-150.1-30
	КП34-4		1							
	КП35-4			1						
	КП36-4				1					
	КП37-4					1				
	КП38-4						1			
	КП39-4							1		
	КП40-4								1	
2	Сетка С4	4	4	4	4	4	4	4	4	3.501.1-150.1-17
3	ФGA-I ℓ=13040; 2,9кг	1	1	1	1	1	1	1	1	
4	Ф16А-II ℓ=1125; 1,8кг	2	2	2	2	2	2	2	2	
5	Ф16А-II ℓ=300; 0,5кг	4	4	4	4	4	4	4	4	
6	Бетон класса В30; м³	0,39	0,47	0,55	0,63	0,71	0,79	0,87	0,95	

Арматура класса А-I и А-II по ГОСТ 5781-82
Требования к материалам см ТУ и 3.501.1-150.1-32РС.

Толщина защитного слоя не менее 40мм.

39

Разработ.	Станкевич		3.501.1-150.1-27	
Проверил	Спильчева		Стойка Ст 4.L-4	Стадия: Р; Лист; Листов: 1
Гл. инж. пр.	Серебрянский			Ленгипротрансмост
Нач. отд.	Ткаченко			
Н. контр.	Миронова			

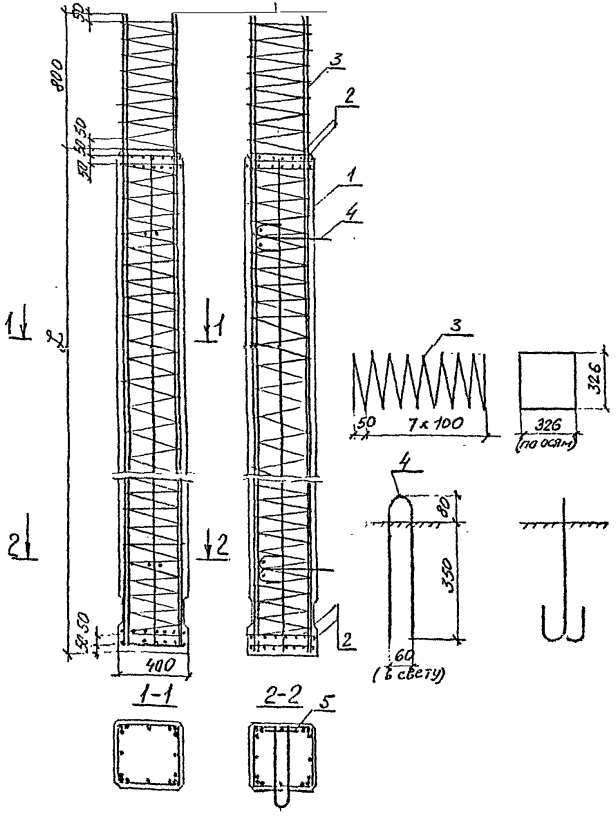

Поз	Наименование	Кол. на стойку длиной L м								Обозначение документа
		2,5	3,0	3,5	4,0	4,5	5,0	5,5	6,0	
1	Каркас КП 33-5	1								
	КП34-5		1							
	КП35-5			1						
	КП36-5				1					3.501.1-150.1-30
	КП37-5					1				
	КП38-5						1			
	КП39-5							1		
	КП40-5								1	
2	Сетка С4	4	4	4	4	4	4	4	4	3.501.1-150.1-17
3	ф6А-I ℓ=13040; 2,9кг	1	1	1	1	1	1	1	1	
4	ф16Ас-II ℓ=1125; 1,8кг	2	2	2	2	2	2	2	2	
5	ф16Ас-II ℓ=290; 0,5кг	4	4	4	4	4	4	4	4	
6	Бетон класса В30; м³	0,39	0,47	0,55	0,63	0,71	0,79	0,87	0,95	

Арматура класса А-I и А-II по ГОСТ 5781-82
Требования к материалам см ТУ и 3.501.1-150.1-32РС
Толщина защитного слоя не менее 40мм

40

Разраб.	Станкевич		3.501.1-150.1-28	
Провер.	Спиридонов		Стойка Ст 4.L-5	Стадия Р / Лист / Листов 1
Гл. инж. пр.	Серебряков			Ленгипротрансмост
Нач. отд.	Ткаченко			
Н. контр.	Миронова			

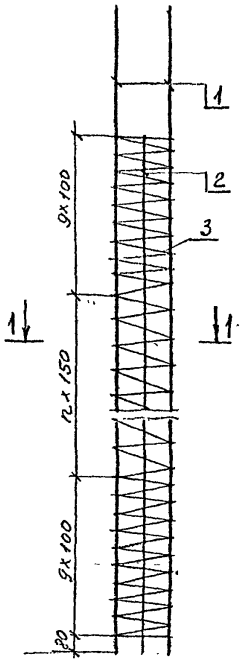

1-1

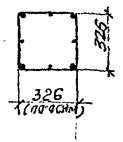

Марка каркаса	n шт
Каркас КП33-1	3
КП34-1	6
КП35-1	10
КП36-1	13
КП37-1	16
КП38-1	20
КП39-1	23
КП40-1	26

Поз	Наименование	Кол на каркас КП 33-1	34-1	35-1	36-1	37-1	38-1	39-1	40-1	Обозначение документа
1	Ф32 А-II, ℓ=3270; 20,6 кг	4								
	ℓ=3770; 23,8 кг		4							
	ℓ=4270; 26,9 кг			4						
	ℓ=4770; 30,1 кг				4					
	ℓ=5270; 33,3 кг					4				
	ℓ=5770; 36,4 кг						4			
	ℓ=6270; 39,6 кг							4		
	ℓ=6770; 42,7 кг								4	
2	Ф10 А-II ℓ=2450; 1,5 кг	4								
	ℓ=2950; 1,8 кг		4							
	ℓ=3450; 2,1 кг			4						
	ℓ=3950; 2,4 кг				4					
	ℓ=4450; 2,7 кг					4				
	ℓ=4950; 3,1 кг						4			
	ℓ=5450; 3,4 кг							4		
	ℓ=5950; 3,7 кг								4	
3	Ф 6 А-I ℓ=29990; 6,7 кг	1								
	ℓ=33900; 7,5 кг		1							
	ℓ=39120; 8,7 кг			1						
	ℓ=43030; 9,6 кг				1					
	ℓ=46940; 10,4 кг					1				
	ℓ=52160; 11,6 кг						1			
	ℓ=56070; 12,4 кг							1		
	ℓ=59980; 13,3 кг								1	
	Масса каркаса, кг	95,1	110,0	124,7	139,6	154,4	169,6	184,4	198,9	

Арматура класса А-I и А-II по ГОСТ 5781-82
Требования к материалам см ТУ и 3.501.1-150.1-32 РС

41

Разработ.	Станкевич		
Проверил	Стильчевский		
Гл. инж. пр.	Серебрянский		
Нач. отд.	Ткаченко		
Н. контр.	Миронова		

3.501.1-150.1-29

Каркас КП33-1...КП40-1

Стадия	Лист	Листов
Р		1

Ленгипротрансмост

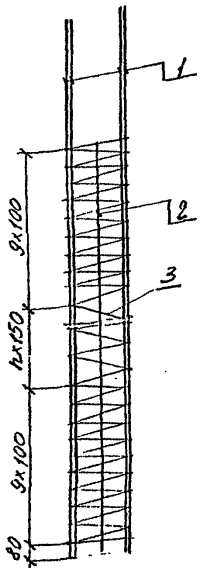

1-1

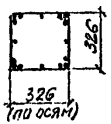

Таблица 1.

Марка каркаса	n шт	Тип армирования 2: Доп индекс	Поз 1 ф	Поз 1 Масса кг	Масса каркаса кг	4: Доп индекс	Поз 1 ф	Поз 1 Масса кг	Масса каркаса кг	5: Доп индекс	Поз 1 ф	Поз 1 Масса кг	Масса каркаса кг
Каркас КП33	3	КП33-2		8,1	109,9	КП33-4		12,6	163,9	КП33-5		15,8	202,3
КП34	6	КП34-2		9,3	126,3	КП34-4		14,5	188,7	КП34-5		18,2	233,1
КП35	10	КП35-2		10,5	143,1	КП35-4		16,4	213,9	КП35-5		20,6	264,3
КП36	13	КП36-2	20А-II	11,8	160,8	КП36-4	25А-II	18,4	240,0	КП36-5	28А-II	23,0	295,2
КП37	16	КП37-2		13,0	177,2	КП37-4		20,3	264,8	КП37-5		25,5	327,2
КП38	20	КП38-2		14,3	195,6	КП38-4		22,2	290,4	КП38-5		27,9	358,8
КП39	23	КП39-2		15,5	212,0	КП39-4		24,1	315,2	КП39-5		30,3	389,6
КП40	26	КП40-2		16,7	228,5	КП40-4		26,1	341,3	КП40-5		32,7	420,5

Поз	Наименование		Кол. на каркас КП 33	34	35	36	37	38	39	40	Обозначение документа
1	ф А-II	l=3270	12								
		l=3770		12							
		l=4270			12						
		l=4770				12					
		l=5270					12				
		l=5770						12			
		l=6270							12		
		l=6770								12	
2	ф10А-II	l=2450; 1,5кг	4								
		l=2950; 1,8кг		4							
		l=3450; 2,1кг			4						
		l=3950; 2,4кг				4					
		l=4450; 2,7кг					4				
		l=4950; 3,1кг						4			
		l=5450, 3,4кг							4		
		l=5950; 3,7кг								4	
3	ф6А-I	l=29990; 6,7кг	1								
		l=33900; 7,5кг		1							
		l=39120; 8,7кг			1						
		l=43030; 9,6кг				1					
		l=46940; 10,4кг					1				
		l=52160; 11,6кг						1			
		l=56070; 12,4кг							1		
		l=59980, 13,3кг								1	
	Масса каркаса (см. табл)										

Арматура класса А-I и А-II по ГОСТ 5781-82 и 3501.1-150.1-32 РС.
Требования к материалам см ТУ
Диаметр стержня поз 1. см таблицу 1.

42

Разработ.	Станкевич	Стр	
Проверил	Скильчевский		
Гл. инж.	Серебренко		
Нач. отд.	Троценко		
Н. контр.	Миронов		

3.501.1-150 .1-30

Каркас
КП33-2 ... КП40-2
КП33-4 ... КП40-4
КП33-5 ... КП40-5

Стадия	Лист	Листов
Р		1

Ленгипротрансмост

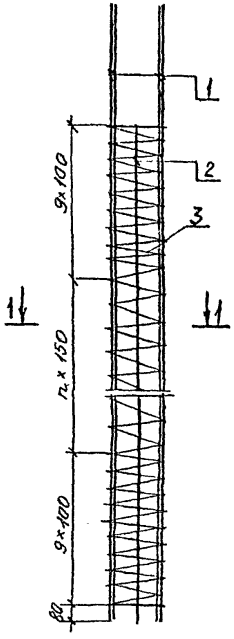

1-1

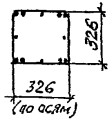

Марка каркаса	n шт
Каркас КП33-3	3
КП34-3	6
КП35-3	10
КП36-3	13
КП37-3	16
КП38-3	20
КП39-3	23
КП40-3	26

Поз	Наименование	Кол на каркас КП 33-3	34-3	35-3	36-3	37-3	38-3	39-3	40-3	Обозначение документа
1	ф28А-II ℓ=3270; 15,8 кг	8								
	ℓ=3770; 18,2кг		8							
	ℓ=4270; 20,6кг			8						
	ℓ=4770; 23,0кг				8					
	ℓ=5270; 25,5кг					8				
	ℓ=5770; 27,9кг						8			
	ℓ=6270; 30,3кг							8		
	ℓ=6770; 32,7кг								8	
2	ф10А-II ℓ=2450; 1,5кг	4								
	ℓ=2950; 1,8кг		4							
	ℓ=3450; 2,1кг			4						
	ℓ=3950; 2,4кг				4					
	ℓ=4450; 2,7кг					4				
	ℓ=4950; 3,1кг						4			
	ℓ=5450; 3,4кг							4		
	ℓ=5950; 3,7кг								4	
3	ф 6А-I ℓ=29990; 6,7кг	1								
	ℓ=33900 7,5кг		1							
	ℓ=39120; 8,7кг			1						
	ℓ=43030; 9,6кг				1					
	ℓ=46940; 10,4кг					1				
	ℓ=52160; 11,6кг						1			
	ℓ=56070; 12,4кг							1		
	ℓ=59980; 13,3кг								1	
	Масса каркаса; кг	139,1	160,3	181,9	203,2	225,2	247,2	268,4	289,7	

Арматура класса А-I и А-II по ГОСТ 5781-82
Требования по материалам см ТУ: - и 3.501.1-150.1-32 РС.

43

Разраб.	Станкевич		
Проверил	Спильчевская		
Гл. инж. пр.	Серебрянский		
Нач. отд.	Ткаченко		

3.501.1-150.1-31

Каркас КП33-3... КП40-3

Стадия	Лист	Листов
Р		1

Ленгипротрансмост

Марка блока	Изделия арматурные							Изделия закладные				Общий расход кг
	Арматура класса						Всего кг	Прокат марки 16Д (09Г2С)			Всего кг	
	Ас-II	A-I						ГОСТ 9772-76 Группа Д-Р2 Б-в	ГОСТ 103-76 -16	-10		
	ГОСТ 5781-82											
	Ø32	Ø20	Ø16	Ø8	Ø6	Итого						
С60-1	583,1	39,2	69,4	43,3	7,6	153,5	742,6	22,4	29,1	10,8	62,3	804,9
С70-1	671,4	39,2	69,4	47,9	7,6	164,1	835,5	22,4	29,1	10,8	62,3	897,8
С80-1	753,8	49,0	86,8	52,4	7,6	195,8	955,6	22,4	29,1	10,8	62,3	1017,9
С90-1	848,1	49,0	86,8	57,0	7,6	200,4	1048,5	22,4	29,1	10,8	62,3	1110,8
С100-1	936,5	58,8	104,2	61,4	7,6	232,0	1168,5	33,6	29,1	16,2	78,9	1247,4
С110-1	1024,8	58,8	104,2	65,9	7,6	236,5	1261,3	33,6	29,1	16,2	78,9	1340,2
С120-1	1113,1	68,6	121,5	70,4	7,6	268,1	1381,2	33,6	29,1	16,2	78,9	1460,1
С130-1	1201,5	68,6	121,5	75,0	7,6	272,7	1474,2	33,6	29,1	16,2	78,9	1553,1
С140-1	1288,8	78,4	138,9	79,5	7,6	304,4	1594,2	33,6	29,1	16,2	78,9	1673,1
С150-1	1378,2	78,4	138,9	84,0	7,6	308,9	1687,1	33,6	29,1	16,2	78,9	1766,0
С60-2	833,0	39,0	58,4	43,3	7,6	144,3	977,3	22,4	29,1	10,8	62,3	1039,6
С70-2	943,2	39,0	58,4	47,9	7,6	146,9	1090,1	22,4	29,1	10,8	62,3	1154,4
С80-2	1085,4	43,8	73,0	52,4	7,6	176,8	1262,2	22,4	29,1	10,8	62,3	1324,5
С90-2	1216,6	43,8	73,0	57,0	7,6	181,4	1398,0	22,4	29,1	10,8	62,3	1460,3
С100-2	1337,8	52,6	87,6	61,4	7,6	209,2	1547,0	33,6	29,1	16,2	78,9	1625,8
С110-2	1464,0	52,6	87,6	65,9	7,6	213,7	1677,7	33,6	29,1	16,2	78,9	1756,6
С120-2	1590,2	61,3	102,2	70,4	7,6	241,5	1831,7	33,6	29,1	16,2	78,9	1910,6
С130-2	1716,4	61,3	102,2	75,0	7,6	246,1	1962,5	33,6	29,1	16,2	78,9	2041,4
С140-2	1842,6	70,1	116,8	79,5	7,6	274,0	2116,6	33,6	29,1	16,2	78,9	2195,5
С150-2	1968,8	70,1	116,8	84,0	7,6	278,5	2247,3	33,6	29,1	16,2	78,9	2326,2

Марка блока	Изделия арматурные							Изделия закладные				Общий расход кг
	Арматура класса						Всего кг	Прокат марки 16Д (09Г2С)			Всего кг	
	Ас-II	A-I						ГОСТ 9772-76 Группа Д-Р2 Б-в	ГОСТ 103-76 -16	-10		
	ГОСТ 5781-82											
	Ø32	Ø20	Ø16	Ø8	Ø6	Итого						
С60-3	999,6	35,0	70,1	43,3	7,6	155,0	1155,6	22,4	29,1	10,8	62,3	1217,9
С70-3	1151,0	35,0	70,1	47,9	7,6	160,6	1311,6	22,4	29,1	10,8	62,3	1373,9
С80-3	1302,5	43,8	87,6	52,4	7,6	191,4	1493,9	22,4	29,1	10,8	62,3	1556,2
С90-3	1453,9	43,8	87,6	57,0	7,6	196,0	1649,9	22,4	29,1	10,8	62,3	1712,2
С100-3	1605,4	52,6	105,1	61,4	7,6	226,7	1832,1	33,6	29,1	16,2	78,9	1911,0
С110-3	1756,8	52,6	105,1	65,9	7,6	231,2	1988,0	33,6	29,1	16,2	78,9	2066,9
С120-3	1908,2	61,3	122,6	70,4	7,6	261,9	2170,1	33,6	29,1	16,2	78,9	2249,0
С130-3	2059,7	61,3	122,6	75,0	7,6	266,5	2326,2	33,6	29,1	16,2	78,9	2405,1
С140-3	2211,1	70,1	140,2	79,5	7,6	297,4	2308,5	33,6	29,1	16,2	78,9	2387,4
С150-3	2362,6	70,1	140,2	84,0	7,6	301,9	2664,5	33,6	29,1	16,2	78,9	2743,4
С60-4	1166,2	35,0	81,8	43,3	7,6	167,7	1333,9	22,4	29,1	10,8	62,3	1396,2
С70-4	1342,9	35,0	81,8	47,9	7,6	172,3	1515,2	22,4	29,1	10,8	62,3	1577,5
С80-4	1519,6	43,8	102,2	52,4	7,6	206,3	1725,6	22,4	29,1	10,8	62,3	1787,9
С90-4	1696,2	43,8	102,2	57,0	7,6	210,6	1906,8	22,4	29,1	10,8	62,3	1969,1
С100-4	1872,9	52,6	122,6	61,4	7,6	244,2	2117,1	33,6	29,1	16,2	78,9	2196,0
С110-4	2049,6	52,6	122,6	65,9	7,6	248,7	2298,3	33,6	29,1	16,2	78,9	2377,2
С120-4	2226,3	61,3	143,1	70,4	7,6	282,4	2508,7	33,6	29,1	16,2	78,9	2587,6
С130-4	2403,0	61,3	143,1	75,0	7,6	287,0	2690,0	33,6	29,1	16,2	78,9	2768,9
С140-4	2579,8	70,1	163,5	79,5	7,6	320,7	2900,5	33,6	29,1	16,2	78,9	2979,2
С150-4	2756,3	70,1	163,5	84,0	7,6	325,2	3081,5	33,6	29,1	16,2	78,9	3160,4

44

Разработал	Яцелко		3.501.1-150 .1-32РС
Проверил	Брун		
Рук. гр.	Алябьев		Ведомость расхода стали
Нач. пр.	Серафимович		Стадия: Р; Лист: 1; Листов: 5
Н. контр.	Ткачук		Ленгипротрансмост
Гл. инж.	Лапчинский		

Продолжение табл.

Марка	Изделия арматурные						Изделия закладные							Общий расход кг
	Арматура класса					Всего кг	Арматура класса А-II	Прокат марки 16Д (09Г2С)					Всего кг	
	А-I	А-II					ГОСТ 5781-82	ГОСТ 103-76		ГОСТ 8732-78		Итого		
	ГОСТ 5781-82													
	ф8	ф12	ф20	ф25	Итого		ф12	-10	-20	7Б1053-2 Ст3сп5 ГОСТ 19281-73	7Б1053-2 Ст3пс5 ГОСТ 19281-73			
Ст5.8.30-1	35,2	11,1	260,4	—	271,5	306,7	1,6	10,8	25,1	14,2	60,3	110,4	112,0	418,7
Ст5.8.40-1	55,8	11,1	330,4	—	341,5	397,3	1,6	10,8	25,1	14,2	60,3	110,4	112,0	509,3
Ст5.8.50-1	58,1	11,1	397,6	—	408,7	466,8	1,6	10,8	25,1	14,2	60,3	110,4	112,0	578,8
Ст5.8.60-1	68,2	11,1	467,6	—	478,7	546,9	1,6	10,8	25,1	14,2	60,3	110,4	112,0	658,9
Ст5.8.70-1	78,7	11,1	537,6	—	548,7	627,4	1,6	10,8	25,1	14,2	60,3	110,4	112,0	739,4
Ст5.8.80-1	88,8	11,1	604,8	—	615,9	704,7	1,6	16,2	25,1	21,3	60,3	122,9	124,5	829,2
Ст5.8.90-1	99,3	11,1	674,8	—	685,9	785,2	1,6	16,2	25,1	21,3	60,3	122,9	124,5	909,7
Ст5.8.100-1	109,4	11,1	742,0	—	753,1	862,5	1,6	16,2	25,1	21,3	60,3	122,9	124,5	987,0
Ст5.8.110-1	120,0	11,1	812,0	—	823,1	943,1	1,6	16,2	25,1	21,3	60,3	122,9	124,5	1067,6
Ст5.8.120-1	130,1	11,1	882,0	—	893,1	1023,2	1,6	16,2	25,1	21,3	60,3	122,9	124,5	1147,7
Ст5.8.30-2	35,2	11,1	—	406,0	417,1	452,3	1,6	10,8	25,1	14,2	60,3	110,4	112,0	564,3
Ст5.8.40-2	55,8	11,1	—	512,4	523,5	579,3	1,6	10,8	25,1	14,2	60,3	110,4	112,0	691,3
Ст5.8.50-2	58,1	11,1	—	621,6	632,7	690,8	1,6	10,8	25,1	14,2	60,3	110,4	112,0	802,8
Ст5.8.60-2	68,2	11,1	—	728,0	739,1	807,3	1,6	10,8	25,1	14,2	60,3	110,4	112,0	919,3
Ст5.8.70-2	78,7	11,1	—	837,2	848,3	927,0	1,6	10,8	25,1	14,2	60,3	110,4	112,0	1029,0
Ст5.8.80-2	88,8	11,1	—	943,6	954,7	1043,5	1,6	16,2	25,1	21,3	60,3	122,9	124,5	1168,0
Ст5.8.90-2	99,3	11,1	—	1052,8	1063,9	1163,2	1,6	16,2	25,1	21,3	60,3	122,9	124,5	1287,7
Ст5.8.100-2	109,4	11,1	—	1159,2	1170,3	1279,7	1,6	16,2	25,1	21,3	60,3	122,9	124,5	1404,2
Ст5.8.110-2	120,0	11,1	—	1268,4	1279,5	1399,5	1,6	16,2	25,1	21,3	60,3	122,9	124,5	1524,0
Ст5.8.120-2	130,1	11,1	—	1374,8	1385,9	1516,0	1,6	16,2	25,1	21,3	60,3	122,9	124,5	1640,5

Продолжение табл.

Марка	Изделия арматурные					Изделия закладные						Общий расход кг
	Арматура класса				Всего кг	Арматура класса А-II	Прокат марки 16Д (09Г2С)				Всего кг	
	А-I	А-II				ГОСТ 5781-82	ГОСТ 103-76		ГОСТ 8732-78	Итого		
	ГОСТ 5781-82											
	ф8	ф12	ф32	Итого		ф12	-10	-20	7Б1053-2 Ст3сп5 ГОСТ 19281-73			
Ст5.8.30-3	35,2	11,1	663,6	674,7	709,9	1,6	10,8	25,1	14,2	60,3	110,4	112,0	821,9
Ст5.8.40-3	55,8	11,1	840,0	851,1	906,9	1,6	10,8	25,1	14,2	60,3	110,4	112,0	1018,9
Ст5.8.50-3	58,1	11,1	1016,4	1027,5	1085,6	1,6	10,8	25,1	14,2	60,3	110,4	112,0	1197,6
Ст5.8.60-3	68,2	11,1	1195,6	1206,7	1274,9	1,6	10,8	25,1	14,2	60,3	110,4	112,0	1386,9
Ст5.8.70-3	78,7	11,1	1372,0	1383,1	1461,8	1,6	10,8	25,1	14,2	60,3	110,4	112,0	1573,8
Ст5.8.80-3	88,8	11,1	1548,4	1559,5	1648,3	1,6	16,2	25,1	21,3	60,3	122,9	124,5	1772,8
Ст5.8.90-3	99,3	11,1	1724,8	1735,9	1835,2	1,6	16,2	25,1	21,3	60,3	122,9	124,5	1959,7
Ст5.8.100-3	109,4	11,1	1901,2	1912,3	2021,7	1,6	16,2	25,1	21,3	60,3	122,9	124,5	2146,2
Ст5.8.110-3	120,0	11,1	2077,6	2088,7	2208,7	1,6	16,2	25,1	21,3	60,3	122,9	124,5	2333,1
Ст5.8.120-3	130,1	11,1	2254,0	2265,1	2395,2	1,6	16,2	25,1	21,3	60,3	122,9	124,5	2519,6

(45)

Продолжение табл.

Марка	Изделия арматурные: Арматура класса A-I	A-II ГОСТ 5781-82 ф8	ф12	ф20	ф32	Итого	Всего кг	Изделия закладные: Арм-ра класса A-II	Прокат марки 16Д (09Г2С) ГОСТ 5781-82 ф12	ГОСТ 103-76 -10	-20	ГОСТ 8732-78 Угловой 25×16 б=6	Угловой 63×5 б=10	Итого	Всего кг	Общий расход кг
Ст5.8.30-4	39,7	11,1	—	900,6	911,7	946,4	1,6	10,8	25,1	14,2	60,3		110,4	112,0	1058,4
Ст5.8.40-4	55,0	11,1	—	1140,0	1151,1	1206,1	1,6	10,8	25,1	14,2	60,3		110,4	112,0	1318,1
Ст5.8.50-4	57,2	11,1	—	1379,4	1390,5	1447,7	1,6	10,8	25,1	14,2	60,3		110,4	112,0	1559,7
Ст5.8.60-4	67,2	11,1	—	1622,6	1633,7	1700,9	1,6	10,8	25,1	14,2	60,3		110,4	112,0	1812,9
Ст5.8.70-4	77,5	11,1	—	1862,0	1873,1	1950,6	1,6	10,8	25,1	14,2	60,3		110,4	112,0	2062,6
Ст5.8.80-4	87,5	11,1	—	2101,4	2112,5	2200,0	1,6	16,2	25,1	21,3	60,3		122,9	124,5	2324,5
Ст5.8.90-4	97,8	11,1	—	2340,8	2351,9	2449,7	1,6	16,2	25,1	21,3	60,3		122,9	124,5	2574,2
Ст5.8.100-4	107,8	11,1	—	2580,2	2591,3	2699,1	1,6	16,2	25,1	21,3	60,3		122,9	124,5	2823,6
Ст5.8.110-4	118,2	11,1	—	2819,6	2830,7	2948,9	1,6	16,2	25,1	21,3	60,3		122,9	124,5	3073,4
Ст5.8.120-4	128,1	11,1	—	3059,0	3070,1	3198,2	1,6	16,2	25,1	21,3	60,3		122,9	124,5	3322,7
Ст5.8.130-4	138,5	11,1	—	3298,4	3309,5	3448,0	1,6	16,2	25,1	21,3	60,3		122,9	124,5	3572,5
Ст5.8.140-4	148,4	11,1	—	3537,8	3548,9	3697,3	1,6	16,2	25,1	21,3	60,3		122,9	124,5	3821,8
Ст5.8.150-4	158,8	11,1	—	3777,2	3788,3	3947,1	1,6	16,2	25,1	21,3	60,3		122,9	124,5	4071,6
Ст5.8.160-4	168,6	11,1	—	4020,4	4031,5	4200,1	1,6	16,2	25,1	21,3	60,3		122,9	124,5	4324,6
Ст5.8.170-4	179,1	11,1	—	4259,8	4270,9	4450,0	1,6	16,2	25,1	21,3	60,3		122,9	124,5	4574,5
Ст5.8.30-5	34,6	11,1	204,6	—	215,7	250,3	1,6	10,8	25,1	14,2	60,3		110,4	112,0	362,3
Ст5.8.40-5	54,9	11,1	259,6	—	270,7	325,6	1,6	10,8	25,1	14,2	60,3		110,4	112,0	437,6
Ст5.8.50-5	57,1	11,1	312,4	—	323,5	380,6	1,6	10,8	25,1	14,2	60,3		110,4	112,0	492,6
Ст5.8.60-5	66,9	11,1	367,4	—	378,5	445,4	1,6	10,8	25,1	14,2	60,3		110,4	112,0	557,4
Ст5.8.70-5	77,4	11,1	422,4	—	433,5	510,9	1,6	10,8	25,1	14,2	60,3		110,4	112,0	622,9
Ст5.8.80-5	87,4	11,1	475,8	—	486,3	573,7	1,6	16,2	25,1	21,3	60,3		122,9	124,5	698,2
Ст5.8.90-5	97,7	11,1	530,2	—	541,3	639,0	1,6	16,2	25,1	21,3	60,3		122,9	124,5	763,5
Ст5.8.100-5	107,5	11,1	583,0	—	594,1	701,6	1,6	16,2	25,1	21,3	60,3		122,9	124,5	826,1
Ст5.8.110-5	107,9	11,1	638,0	—	649,1	757,0	1,6	16,2	25,1	21,3	60,3		122,9	124,5	881,5
Ст5.8.120-5	127,6	11,1	693,0	—	704,1	831,9	1,6	16,2	25,1	21,3	60,3		122,9	124,5	956,4

Продолжение табл.

Марка	Изделия арматурные: Арматура класса A-I	A-II ГОСТ 5781-82 ф8	ф12	ф25	Итого	Всего кг	Изделия закладные: Арм-ра класса A-II	Прокат марки 16Д (09Г2С) ГОСТ 5781-82 ф12	ГОСТ 103-76 -10	-20	Итого	Всего кг	Общий расход кг
Ст5.8.30-6	34,6	11,1	319,0	330,1	364,7	1,6	10,8	25,1	14,2	60,3	110,4	112,0	476,7
Ст5.8.40-6	54,9	11,1	402,6	413,7	468,6	1,6	10,8	25,1	14,2	60,3	110,4	112,0	580,6
Ст5.8.50-6	57,1	11,1	488,4	499,5	556,6	1,6	10,8	25,1	14,2	60,3	110,4	112,0	668,6
Ст5.8.60-6	66,9	11,1	572,0	583,1	650,0	1,6	10,8	25,1	14,2	60,3	110,4	112,0	762,0
Ст5.8.70-6	77,4	11,1	657,8	668,9	746,3	1,6	10,8	25,1	14,2	60,3	110,4	112,0	858,3
Ст5.8.80-6	87,4	11,1	741,4	752,5	839,9	1,6	16,2	25,1	21,3	60,3	112,6	124,5	964,4
Ст5.8.90-6	97,7	11,1	827,2	838,3	936,0	1,6	16,2	25,1	21,3	60,3	112,6	124,5	1060,5
Ст5.8.100-6	107,5	11,1	910,8	921,9	1029,4	1,6	16,2	25,1	21,3	60,3	112,6	124,5	1153,9
Ст5.8.110-6	118,2	11,1	996,9	1007,1	1125,9	1,6	16,2	25,1	21,3	60,3	112,6	124,5	1250,4
Ст5.8.120-6	127,8	11,1	1080,2	1091,3	1219,1	1,6	16,2	25,1	21,3	60,3	112,6	124,5	1343,6

(46)

Лист

Продолжение табл.

Марка	Изделия арматурные: Арматура класса А-I, ГОСТ 5781-82, ф8	А-II, ф12	А-II, ф32	А-II, Итого	Всего	Изделия закладные: Арм-ра класса А-II, ГОСТ 5781-82, ф12	Прокат марки: ГОСТ 103-76, -10	ГОСТ 103-76, -20	ГОСТ 8732-78, Труба Д=102 δ=6	ГОСТ 8732-78, Труба Д=219 δ=10	Всего	Всего	Общий расход
Ст5.8.30-7	34,6	11,1	521,4	532,5	567,1	1,6	10,8	25,1	14,2	60,3	110,4	112,0	679,1
Ст5.8.40-7	54,9	11,1	660,0	671,1	726,0	1,6	10,8	25,1	14,2	60,3	110,4	112,0	838,0
Ст5.8.50-7	57,1	11,1	798,6	809,7	866,8	1,6	10,8	25,1	14,2	60,3	110,4	112,0	978,8
Ст5.8.60-7	66,9	11,1	939,4	950,5	1017,4	1,6	10,8	25,1	14,2	60,3	110,4	112,0	1129,4
Ст5.8.70-7	77,4	11,1	1078,0	1089,1	1166,5	1,6	10,8	25,1	14,2	60,3	110,4	112,0	1278,5
Ст5.8.80-7	87,4	11,1	1216,6	1227,7	1315,1	1,6	16,2	25,1	21,3	60,3	122,9	124,5	1439,6
Ст5.8.90-7	97,7	11,1	1355,2	1366,3	1464,0	1,6	16,2	25,1	21,3	60,3	122,9	124,5	1588,5
Ст5.8.100-7	107,5	11,1	1493,8	1504,9	1612,4	1,6	16,2	25,1	21,3	60,3	122,9	124,5	1735,9
Ст5.8.110-7	117,9	11,1	1632,4	1643,5	1761,4	1,6	16,2	25,1	21,3	60,3	122,9	124,5	1885,9
Ст5.8.120-7	127,8	11,1	1771,0	1782,1	1909,9	1,6	16,2	25,1	21,3	60,3	122,9	124,5	2034,4
Ст5.8.30-8	35,5	11,1	853,2	864,3	899,8	1,6	10,8	25,1	14,2	60,3	110,4	112,0	1011,8
Ст5.8.40-8	56,4	11,1	1080,0	1091,1	1147,5	1,6	10,8	25,1	14,2	60,3	110,4	112,0	1259,5
Ст5.8.50-8	58,7	11,1	1306,8	1317,9	1376,6	1,6	10,8	25,1	14,2	60,3	110,4	112,0	1488,6
Ст5.8.60-8	68,9	11,1	1537,2	1548,3	1617,2	1,6	10,8	25,1	14,2	60,3	110,4	112,0	1729,2
Ст5.8.70-8	79,5	11,1	1764,0	1775,1	1854,6	1,6	10,8	25,1	14,2	60,3	110,4	112,0	1966,6
Ст5.8.80-8	89,7	11,1	1990,8	2001,9	2091,6	1,6	16,2	25,1	21,3	60,3	122,9	124,5	2216,1
Ст5.8.90-8	100,4	11,1	2217,6	2228,7	2329,1	1,6	16,2	25,1	21,3	60,3	122,9	124,5	2453,6
Ст5.8.100-8	110,5	11,1	2444,4	2455,5	2566,0	1,6	16,2	25,1	21,3	60,3	122,9	124,5	2690,5
Ст5.8.110-8	121,2	11,1	2671,2	2682,3	2803,5	1,6	16,2	25,1	21,3	60,3	122,9	124,5	2928,0
Ст5.8.120-8	131,4	11,1	2898,0	2909,1	3040,5	1,6	16,2	25,1	21,3	60,3	122,9	124,5	3165,0
Ст5.8.130-8	142,0	11,1	3124,8	3135,9	3277,9	1,6	16,2	25,1	21,3	60,3	122,9	124,5	3402,4
Ст5.8.140-8	152,2	11,1	3351,6	3362,7	3514,9	1,6	16,2	25,1	21,3	60,3	122,9	124,5	3639,4
Ст5.8.150-8	162,9	11,1	3578,4	3589,5	3752,4	1,6	16,2	25,1	21,3	60,3	122,9	124,5	3876,9
Ст5.8.160-8	173,0	11,1	3808,8	3819,9	3992,9	1,6	16,2	25,1	21,3	60,3	122,9	124,5	4117,4
Ст5.8.170-8	183,7	11,1	4035,6	4046,7	4230,4	1,6	16,2	25,1	21,3	60,3	122,9	124,5	4354,9

Продолжение табл.

Марка	Изделия арматурные: Арматура класса А-I, ГОСТ 5781-82, ф8	А-II, ф12	А-II, ф32	А-II, Итого	Всего	Изделия закладные: Арм-ра класса А-II, ГОСТ 5781-82, ф12	Прокат марки: ГОСТ 103-76, -10	ГОСТ 103-76, -20	ГОСТ 8732-78, Труба Д=102 δ=6	ГОСТ 8732-78, Труба Д=219 δ=10	Всего	Всего	Общий расход
Ст5.8.30-9	35,5	11,1	995,4	1006,5	1042,0	1,6	10,8	25,1	14,2	60,3	110,4	112,0	1154,0
Ст5.8.40-9	56,4	11,1	1260,0	1271,1	1327,5	1,6	10,8	25,1	14,2	60,3	110,4	112,0	1439,5
Ст5.8.50-9	58,7	11,1	1524,6	1535,7	1594,4	1,6	10,8	25,1	14,2	60,3	110,4	112,0	1706,4
Ст5.8.60-9	68,9	11,1	1793,4	1804,5	1873,4	1,6	10,8	25,1	14,2	60,3	110,4	112,0	1985,4
Ст5.8.70-9	79,5	11,1	2058,0	2069,1	2148,6	1,6	10,8	25,1	14,2	60,3	110,4	112,0	2260,6
Ст5.8.80-9	89,7	11,1	2322,6	2333,7	2423,4	1,6	16,2	25,1	21,3	60,3	122,9	124,5	2547,9
Ст5.8.90-9	100,4	11,1	2587,2	2598,3	2698,7	1,6	16,2	25,1	21,3	60,3	122,9	124,5	2823,2
Ст5.8.100-9	110,5	11,1	2851,8	2862,9	2973,4	1,6	16,2	25,1	21,3	60,3	122,9	124,5	3097,9
Ст5.8.110-9	121,2	11,1	3116,4	3127,5	3248,7	1,6	16,2	25,1	21,3	60,3	122,9	124,5	3373,2
Ст5.8.120-9	131,4	11,1	3381,0	3392,1	3523,5	1,6	16,2	25,1	21,3	60,3	122,9	124,5	3648,0
Ст5.8.130-9	142,0	11,1	3645,6	3656,7	3798,7	1,6	16,2	25,1	21,3	60,3	122,9	124,5	3923,2
Ст5.8.140-9	152,2	11,1	3910,2	3921,3	4073,5	1,6	16,2	25,1	21,3	60,3	122,9	124,5	4198,0
Ст5.8.150-9	162,9	11,1	4174,8	4185,9	4348,8	1,6	16,2	25,1	21,3	60,3	122,9	124,5	4473,3
Ст5.8.160-9	173,0	11,1	4443,6	4454,7	4627,7	1,6	16,2	25,1	21,3	60,3	122,9	124,5	4752,2
Ст5.8.170-9	183,7	11,1	4708,2	4719,3	4903,0	1,6	16,2	25,1	21,3	60,3	122,9	124,5	5027,5
Ст8.12.35-1	76,0	17,4	860,8	878,2	954,2	1,6	10,8	25,1	22,4	50,0	108,3	109,9	1064,1
Ст8.12.45-1	110,5	17,4	1062,4	1079,8	1190,3	1,6	10,8	25,1	22,4	50,0	108,3	109,9	1300,2
Ст8.12.55-1	110,5	17,4	1264,0	1281,4	1391,9	1,6	10,8	25,1	22,4	50,0	108,3	109,9	1501,8
Ст8.12.65-1	128,1	17,4	1465,6	1483,0	1611,1	1,6	10,8	25,1	22,4	50,0	108,3	109,9	1721,0
Ст8.12.75-1	145,1	17,4	1667,2	1684,6	1829,7	1,6	10,8	25,1	22,4	50,0	108,3	109,9	1939,6
Ст8.12.85-1	162,7	17,4	1868,8	1886,2	2048,9	1,6	10,8	25,1	22,4	50,0	108,3	109,9	2158,8
Ст8.12.95-1	179,6	17,4	2070,4	2087,8	2267,4	1,6	10,8	25,1	22,4	50,0	108,3	109,9	2377,3
Ст8.12.35-2	76,5	17,4	1076,0	1093,4	1169,9	1,6	10,8	25,1	22,4	50,0	108,3	109,9	1279,9
Ст8.12.45-2	111,3	17,4	1328,0	1345,4	1456,7	1,6	10,8	25,1	22,4	50,0	108,3	109,9	1566,6

(47)

Продолжение табл.

Марка элемента	Изделия арматурные							
	Арматура класса							Всего
	A-I	A-II (Ac-II)					Ac-II	
	ГОСТ 5781-82							
	ф6	ф10	ф26	ф28	ф32	Итого	ф16	
Ст 4. 25-1	14,0	6,0	-	-	82,4	88,4	5,6	108,0
Ст 4. 30-1	14,8	7,2	-	-	95,2	102,4	5,6	122,8
Ст 4. 35-1	16,0	8,4	-	-	107,6	116,0	5,6	137,6
Ст 4. 40-1	16,9	9,6	-	-	120,4	130,0	5,6	152,5
Ст 4. 45-1	17,7	10,8			133,2	144,0	5,6	167,3
Ст 4. 50-1	18,9	12,4			145,6	158,0	5,6	182,5
Ст 4. 55-1	19,7	13,6			158,4	172,0	5,6	197,3
Ст 4. 60-1	20,6	14,8			170,8	185,6	5,6	211,8
Ст 4. 25-2	14,0	6,0	97,2			103,2	5,6	122,8
Ст 4. 30-2	14,8	7,2	111,6			118,8	5,6	139,2
Ст 4. 35-2	16,0	8,4	126,0			134,4	5,6	156,0
Ст 4. 40-2	16,9	9,6	141,6			151,2	5,6	173,7
Ст 4. 45-2	17,7	10,8	156,0			166,8	5,6	190,1
Ст 4. 50-2	18,9	12,4	171,6			184,0	5,6	208,5
Ст 4. 55-2	19,7	13,6	186,0			199,6	5,6	224,9
Ст 4. 60-2	20,6	14,8	200,4			215,2	5,6	241,4
Ст 4. 25-3	14,0	6,0		126,4		132,4	5,6	152,0
Ст 4. 30-3	14,8	7,2		145,6		152,8	5,6	173,2
Ст 4. 35-3	16,0	8,4		164,8		173,2	5,6	194,8
Ст 4. 40-3	16,9	9,6		184,0		193,6	5,6	216,1
Ст 4. 45-3	17,7	10,8		204,0		214,8	5,6	238,1
Ст 4. 50-3	18,9	12,4		223,2		235,6	5,6	260,1
Ст 4. 55-3	19,7	13,6		242,4		256,0	5,6	281,3
Ст 4. 60-3	20,6	14,8		261,6		276,4	5,6	302,6

gost.e-ecolog.ru

Продолжение табл.

Марка элемента	Изделия арматурные						
	Арматура класса						Всего
	A-I	A-II (Ac-II)				Ac-II	
	ГОСТ 5781-82						
	ф6	ф10	ф25	ф28	Итого	ф16	
Ст4. 25-4	14,0	6,0	151,2		157,2	5,6	176,8
Ст4. 30-4	14,8	7,2	174,0		181,2	5,6	201,6
Ст4. 35-4	16,0	8,4	196,8		205,2	5,6	226,8
Ст4. 40-4	16,9	9,6	220,8		230,4	5,6	252,9
Ст4. 45-4	17,7	10,8	243,6		254,4	5,6	277,7
Ст4. 50-4	18,9	12,4	266,4		278,8	5,6	303,3
Ст4. 55-4	19,7	13,6	289,2		302,8	5,6	328,1
Ст4. 60-4	20,6	14,8	313,2		328,0	5,6	354,2
Ст4. 25-5	14,0	6,0		189,6	195,6	5,6	215,2
Ст4. 30-5	14,8	7,2		218,4	225,6	5,6	246,0
Ст4. 35-5	16,0	8,4		247,2	255,6	5,6	277,2
Ст4. 40-5	16,9	9,6		276,0	285,6	5,6	308,1
Ст4. 45-5	17,7	10,8		306,0	316,8	5,6	340,1
Ст4. 50-5	18,9	12,4		334,8	347,2	5,6	371,7
Ст4. 55-5	19,7	13,6		363,6	377,2	5,6	402,5
Ст4. 60-5	20,6	14,8		392,4	407,2	5,6	433 4