Проектно-конструкторский и технологический
институт промышленного строительства

**ОАО ПКТИпромстрой**






С К Р Ы Т О Е  А К Ц И О Н Е Р Н О Е  О Б Щ Е С Т В О

# КАТАЛОГ

## ВРЕМЕННЫЕ ОГРАЖДЕНИЯ СТРОИТЕЛЬНЫХ ПЛОЩАДОК, ОПАСНЫХ ЗОН, ПРОЕМОВ НА ПЕРЕКРЫТИИ

**1996**

gost.e-ecolog.ru

Проектно-конструкторский и технологический институт
промышленного строительства

# Временные ограждения строительных площадок, опасных зон, проемов на перекрытии

Каталог

Гл. инженер — Курочкин А.И.
Нач.отдела № 41 — Томова И.Ю.
Гл. специалист отдела № 41 — Алексапольский Ю.И.

© ПКТИпромстрой
Москва 1996

## Аннотация

В каталоге приведены сведения по различным типам временных ограждений, разработанные проектными и производственными организациями и применяемые в настоящее время.

По каждому ограждению представлены :

- графическое изображение;
- составные элементы;
- основные размеры;
- организация-разработчик и номер чертежа;
- завод-изготовитель и его адрес.

Временные ограждения могут быть выполнены и по другим чертежам, не указанным в каталоге, при условии согласования чертежей с административно-технической инспекцией округа и районным архитектором.

Каталог рекомендован для пользования как справочный материал для строительных организаций и при составлении проектов производства работ.

Работа выполнена специалистами отдела № 41 ОАО ПКТИпромстрой.

## 1. Ограждения строительных площадок

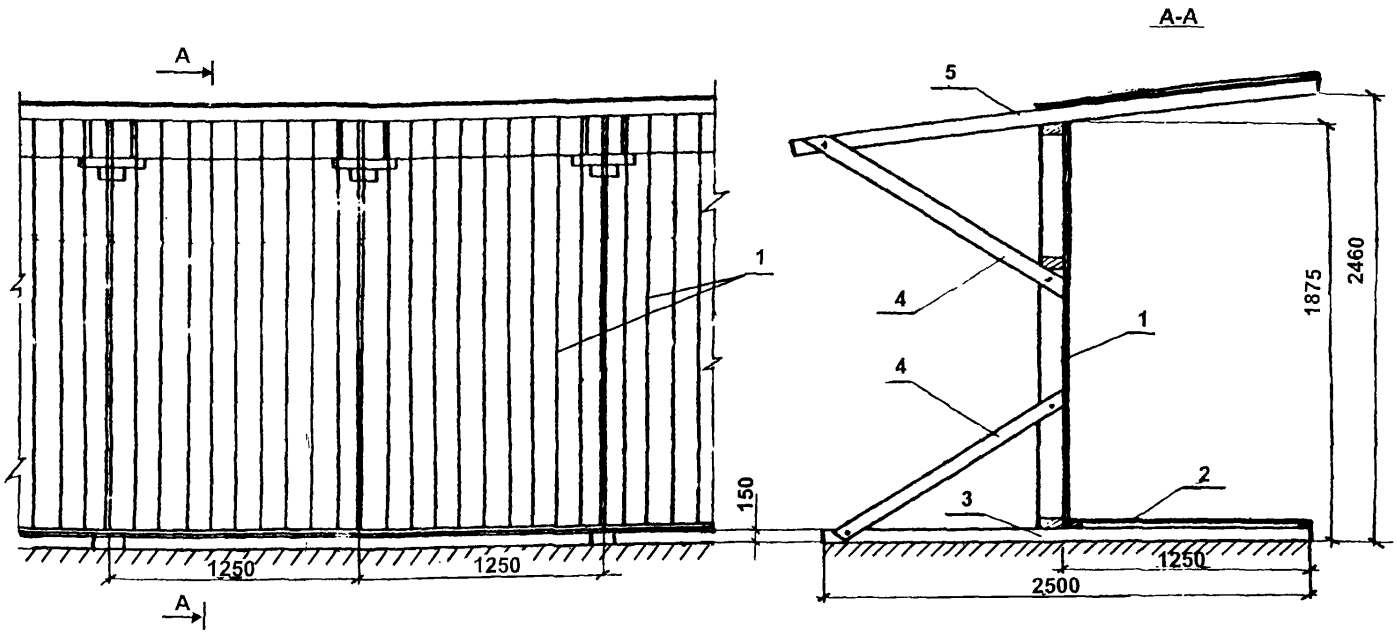


Рис. 1. Сборно-разборное, бесстоечное ограждение на железобетонных лежнях с тротуарными щитами и защитным козырьком:
1 - щит ограждения; 2 - тротуарный щит; 3 - железобетонный лежень; 4 - подкос; 5 - защитный козырек.

Проект № МФ-101."Моспроект-3" (Вариант I)

Изготовитель: АООТ "Моспромжелезобетон",
Москва, ул. Николая Химушина, д.2/7

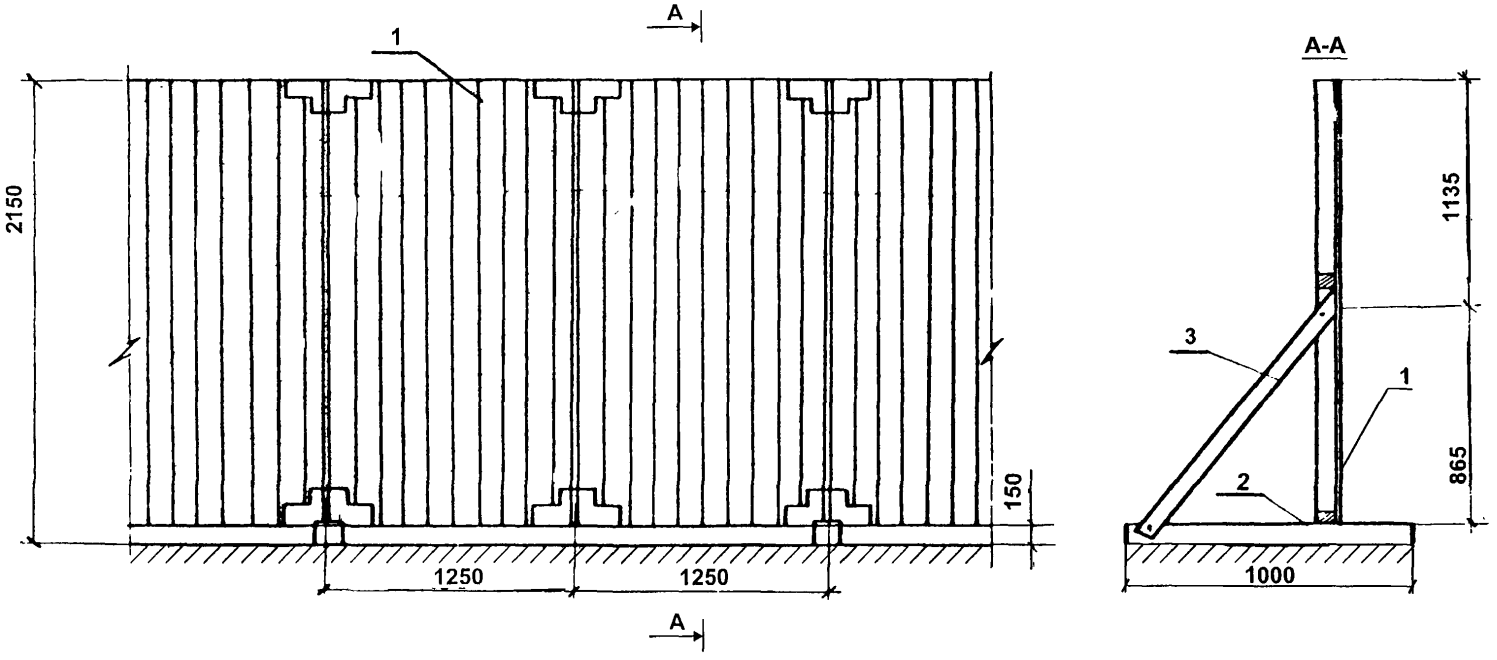


**Рис. 2. Сборно-разборное, бесстоечное ограждение на железобетонных лежнях без тротуарных щитов и без защитного козырька:**

**1 - щит ограждения; 2 - железобетонный лежень; 3 - подкос.**

**Проект № МФ-101. "Моспроект-3" (Вариант II)**

**Изготовитель: АООТ "Моспромжелезобетон", Москва, ул. Николая Химушина, д. 2/7.**

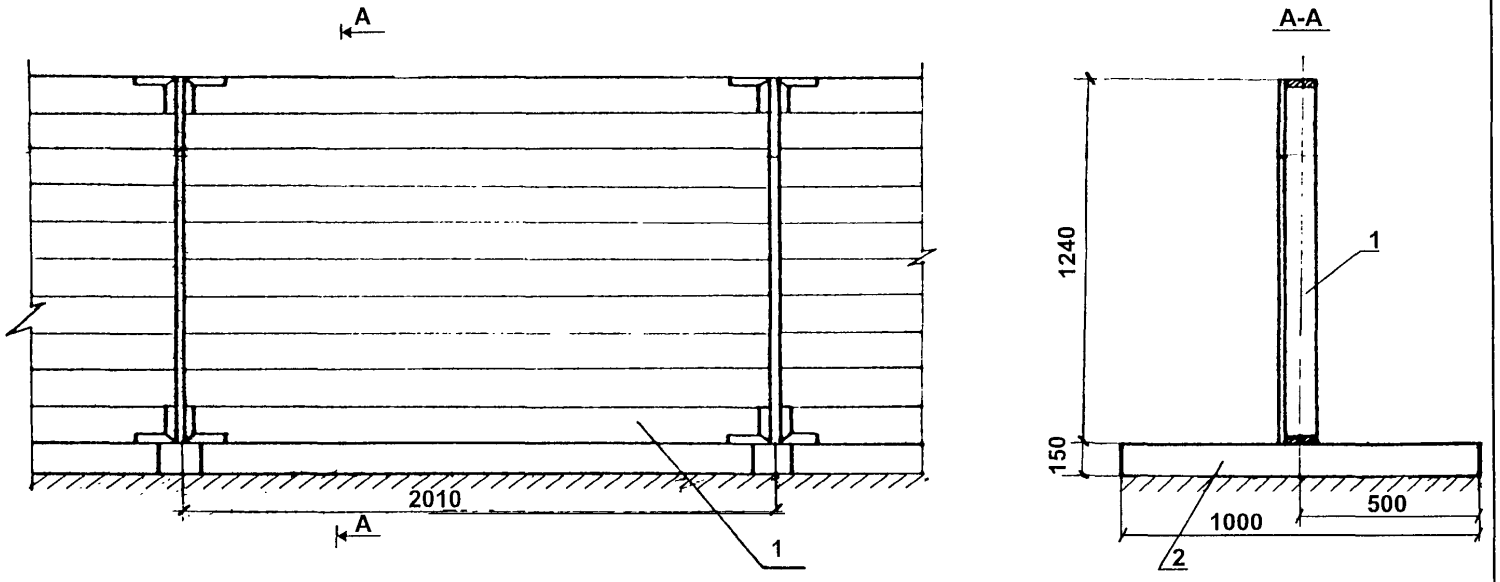


Рис. 3. Сборно-разборное, бесстоечное ограждение на железобетонных лежнях:

1 - щит ограждения; 2 - железобетонный лежень.

Проект № МФ-101. "Моспроект-3" (Вариант III)

Изготовитель: АООТ "Моспромжелезобетон", Москва, ул. Николая Химушина, д. 2/7.

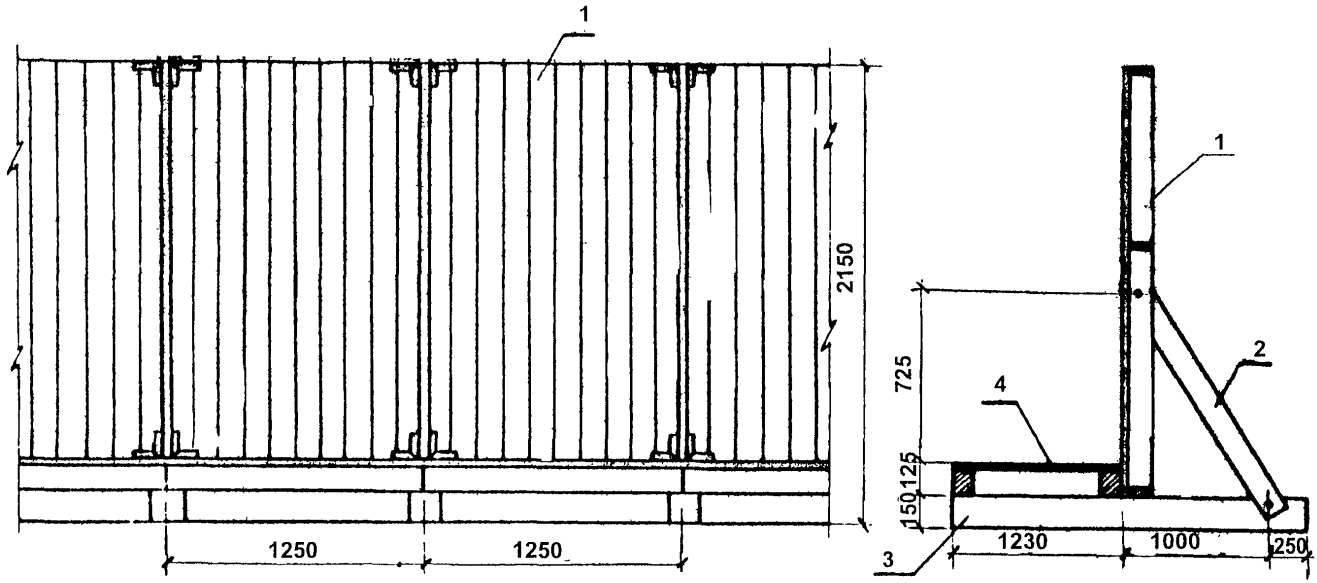


Рис. 4. Сборно-разборное, бесстоечное ограждение на железобетонных лежнях с тротуарными щитами:

1 - щит ограждения; 2 - подкос; 3 - железобетонный лежень; 4 - тротуарный щит.

Проект № МФ-101. "Моспроект-3" (Вариант IV).

Изготовитель: АООТ "Моспромжелезобетон", Москва, ул. Николая Химушина, д. 2/7.

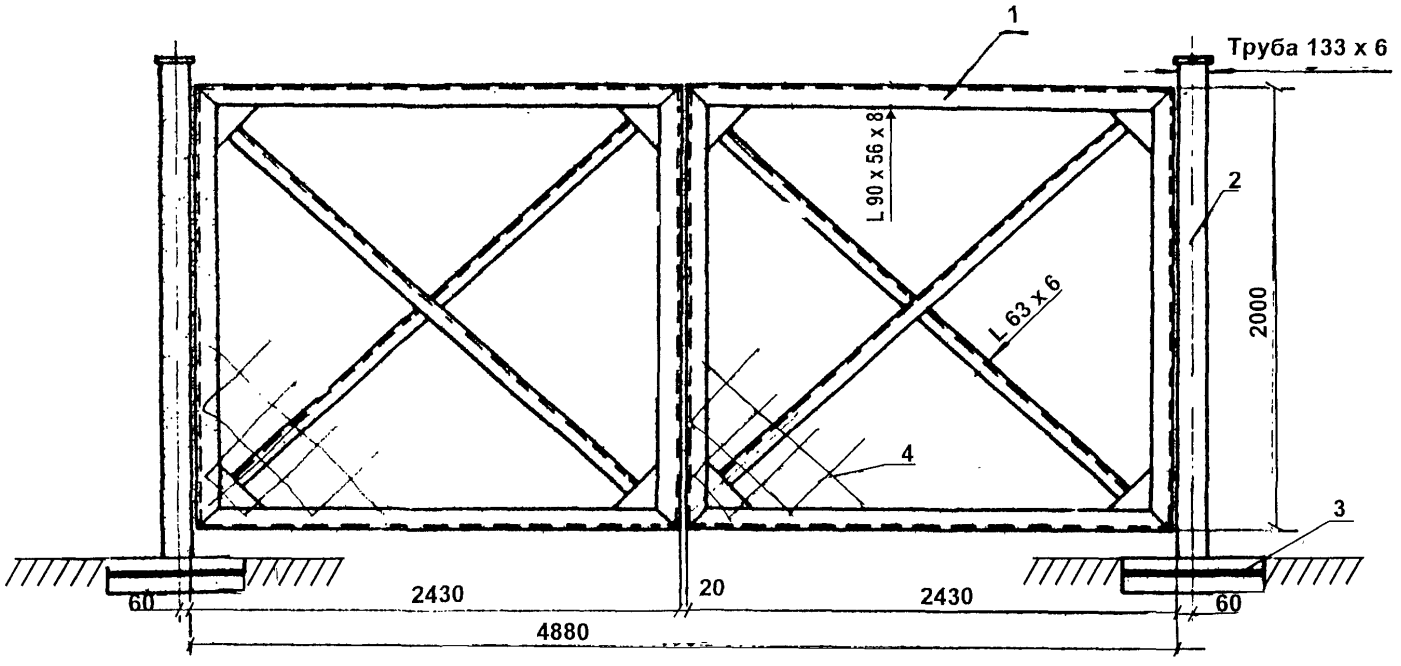


Рис. 5. Ворота к ограждению строительной площадки:
1 - металлическая сварная рама (створка); 2 - металлическая стойка; 3 - железобетонный фундамент; 4 - металлическая сетка.
Общая масса - 384,5 кг.

Проект № МФ-101. "Моспроект-3".

Изготовитель: Цех № 17, НИИЖБ,
Москва, Рязанский проспект, д. 61.

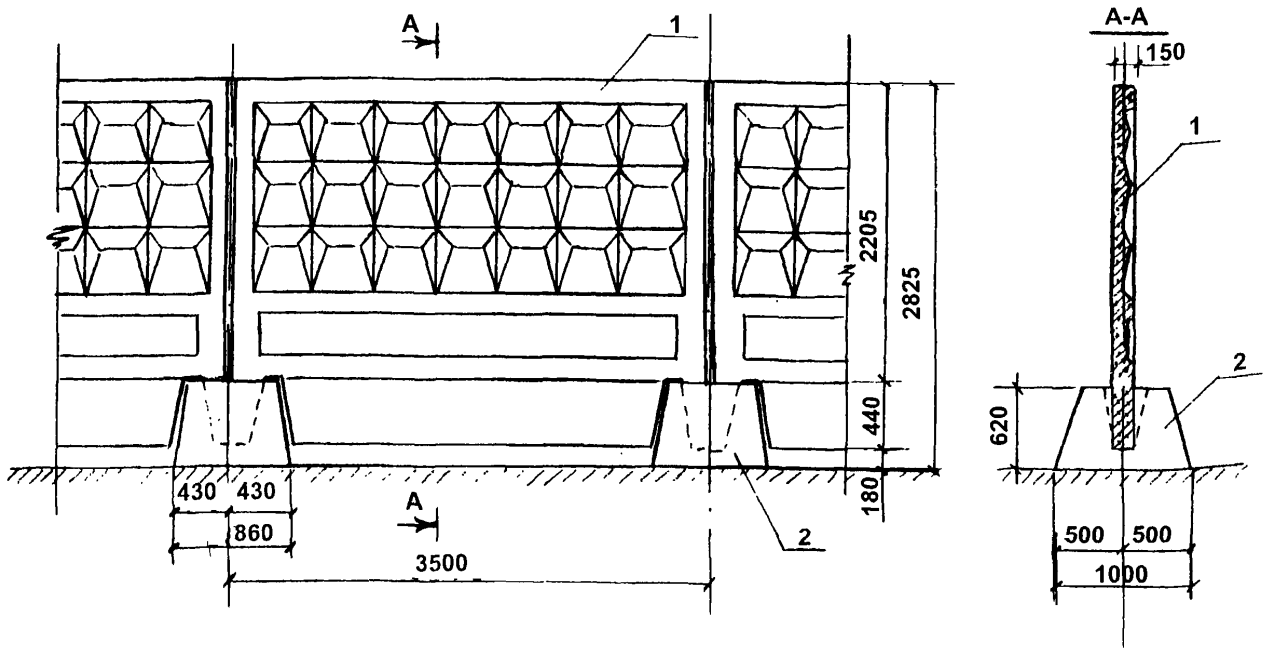


Рис. 6. Ограждение из сборных железобетонных элементов:

1 - железобетонная панель ограждения ПО-18Ф, масса 2,16 т; 2 - железобетонный фундамент ограждения ФО-18, масса 0,78 т.

Альбом рабочих чертежей Р.Ч. 18110000
и Р.Ч. 18120000 АООТ "Моспромжелезобетон".

Изготовитель: АООТ "Моспромжелезобетон"
Москва, ул. Николая Химушина, д. 2/7.

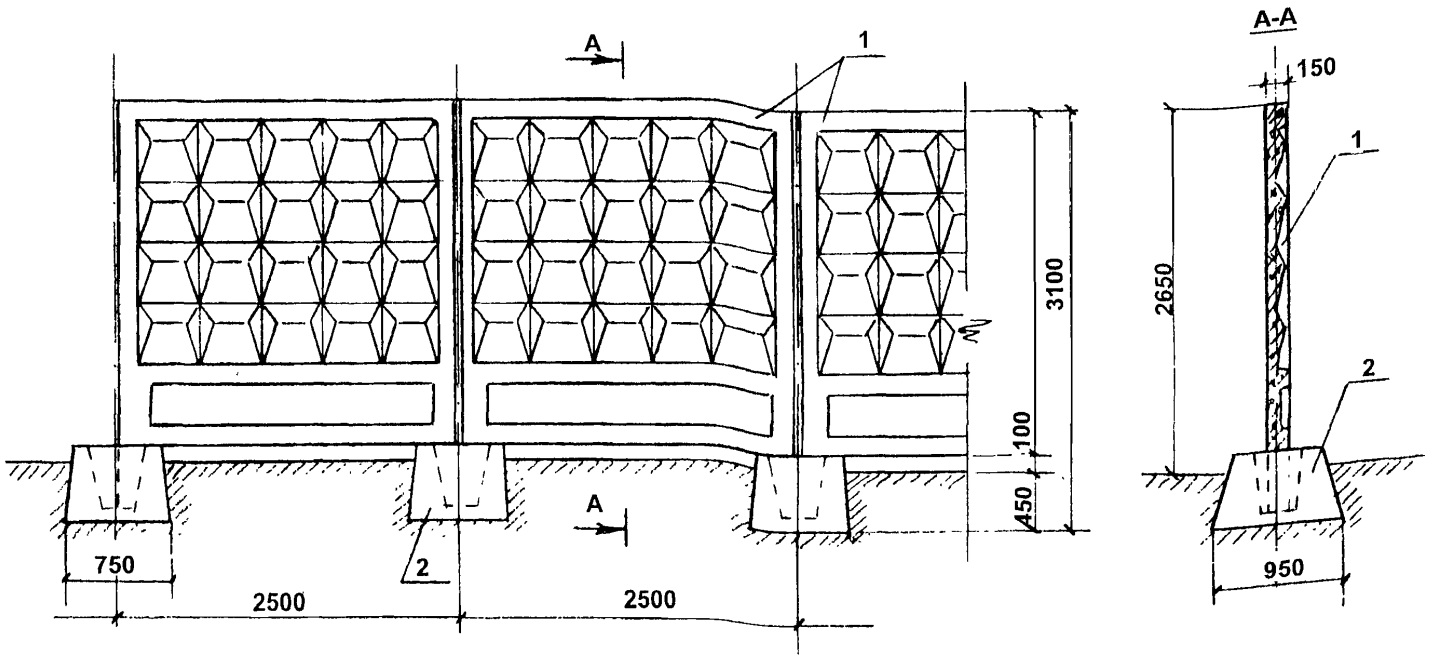


Рис. 7. Ограждение из сборных железобетонных элементов:

1 - железобетонная панель ограждения ПО-2, масса 1,42 т; 2 - железобетонный фундамент ограждения ФО-2, масса 0,63 т.

Альбом рабочих чертежей ИЖ 31-77
КТБ "Мосоргпромстройматериалы".
Альбом скорректирован в 1993 году.

Изготовитель: АООТ "Моспромжелезобетон"
Москва, ул. Николая Химушина, д. 2/7;
АО ЖБИ-23
Москва, ул. Черняховского, д. 19

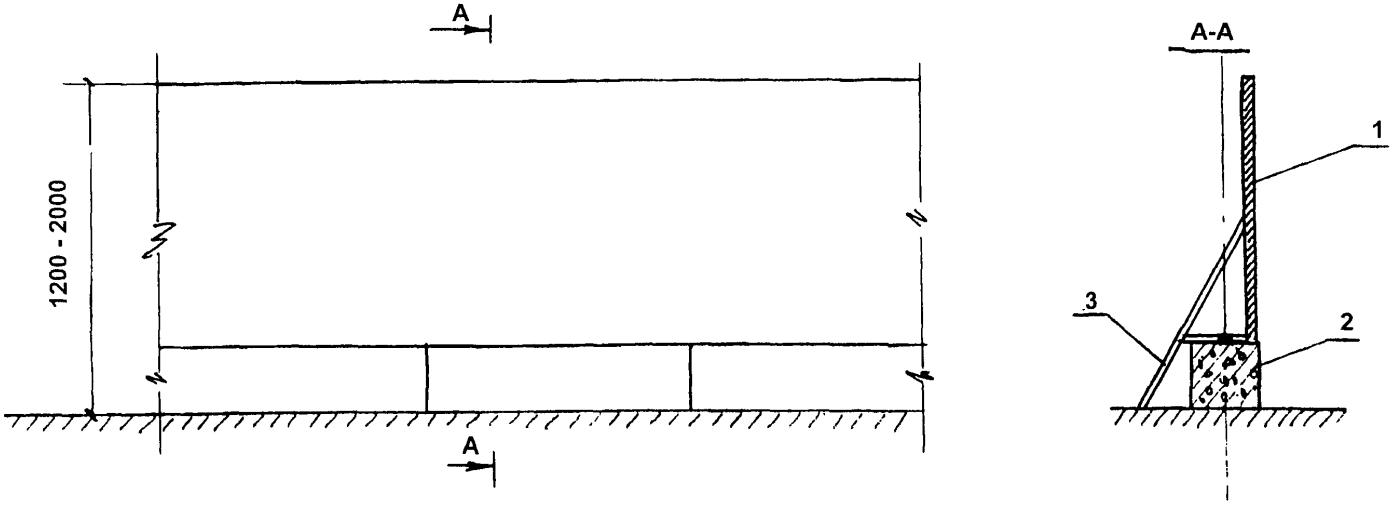


**Рис. 8. Ограждение мест производства работ с применением сборных железобетонных фундаментных блоков:**
**1 - сетка на металлическом каркасе, профнастил, деревянные щиты и другое;**
**2 - фундаментный блок; 3 - подкос.**

**Ограждение выполняется по индивидуальным проектам, согласованным с административно-технической инспекцией правительства г. Москвы.**

## 2. Временные ограждения опасных зон вблизи строящегося здания

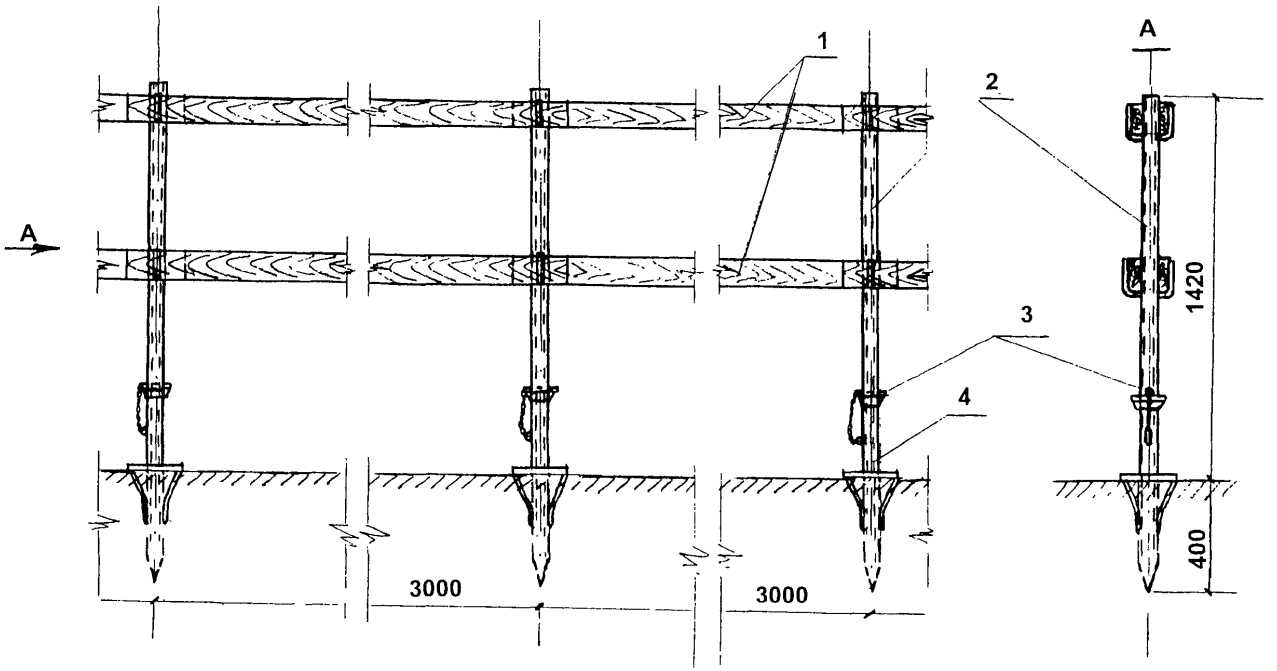


Рис. 1. Ограждение опасных зоны:

1 - доска; 2 - стойка; 3 - стопор; 4 - основание, масса ограждения 13,2кг.

Проект № 3294.44.000 ЦНИИОМТП

Изготовитель: Завод по ремонту автокранов, Москва, ул. 1-я Магистральная, д. 17/1.

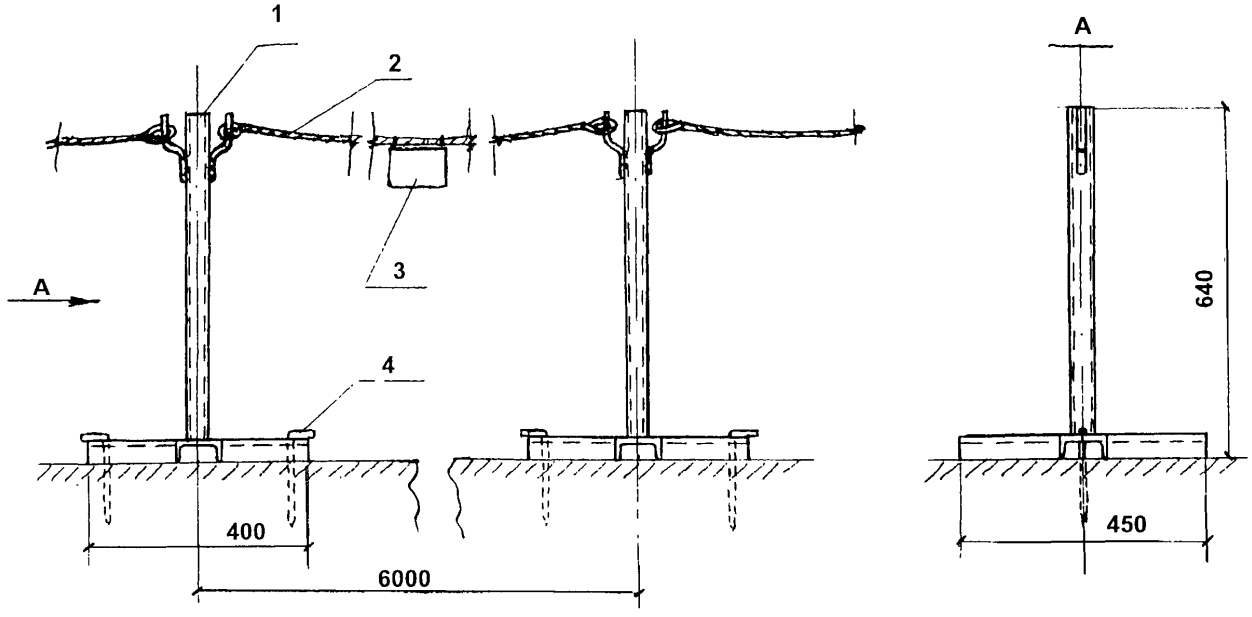


**Рис. 2. Временное ограждение опасных зон вблизи строящегося здания.**

**1 - стойка; 2 - пеньковый канат; 3 - табличка; 4 - костыль, масса стойки 7,5 кг.**

**Проект № 3946К, трест Мосоргстрой.**

**Изготовитель: Завод по ремонту автокранов, Москва, ул. 1-я Магистральная, д.17/1.**

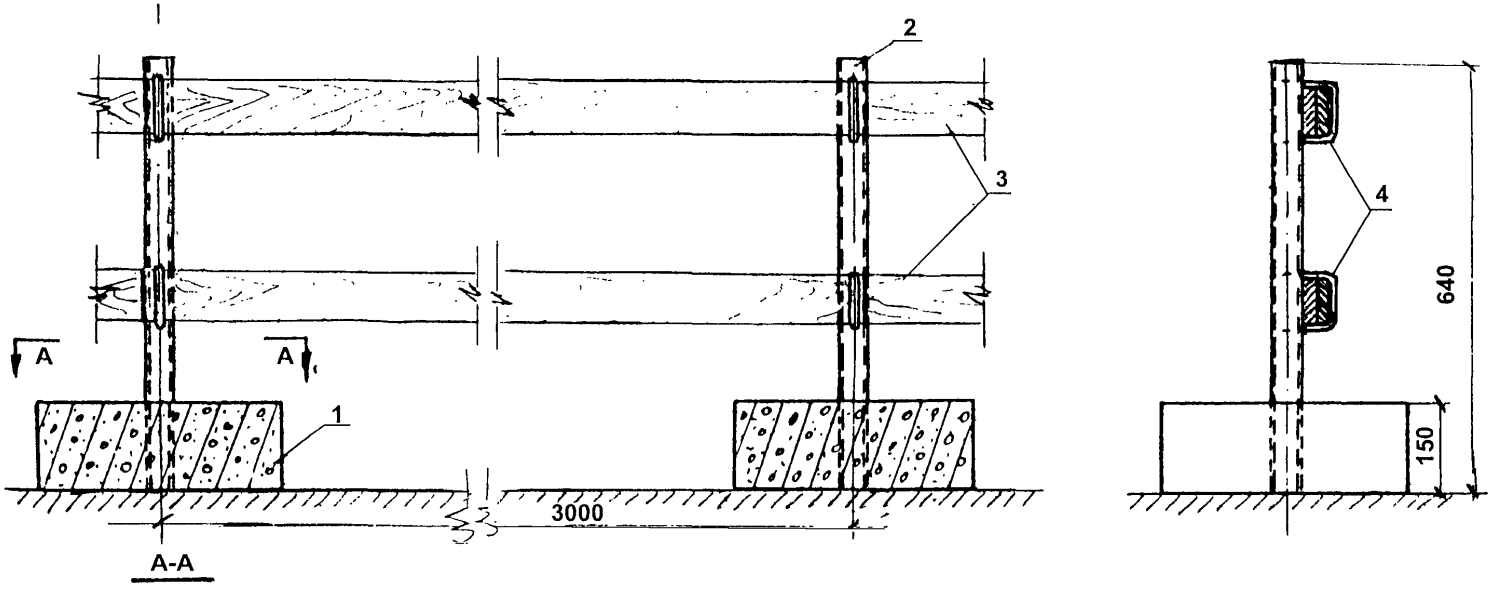


**Рис. 3. Инвентарное ограждение пути башенного крана.**

**1 - балласт (железобетон); 2 - стойка (труба); 3 - доска; 4 - скоба.**
**Масса стойки с балластом - 36 кг.**

**Проект № 7453А, трест Мосоргстрой.**

**Изготовитель: АООТ Моспромжелезобетон, Москва, ул. Николая Химушина, д. 2/7.**

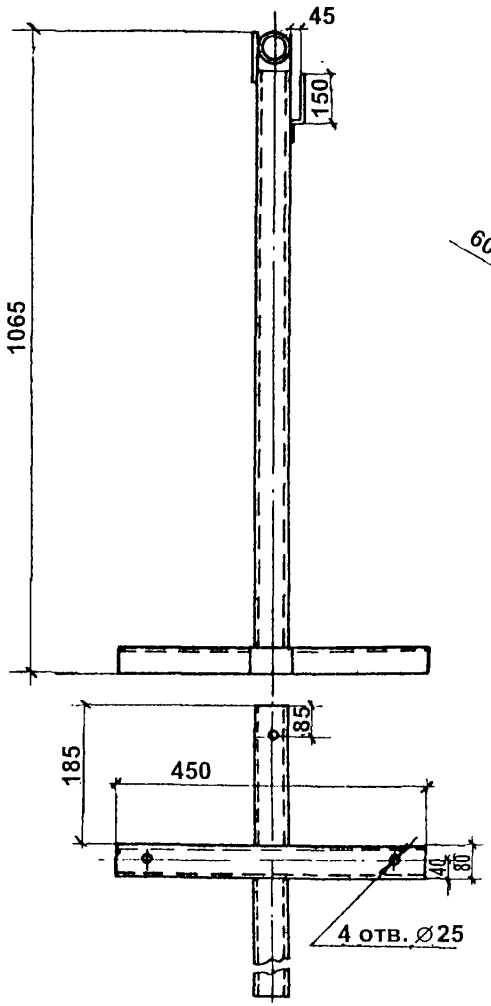


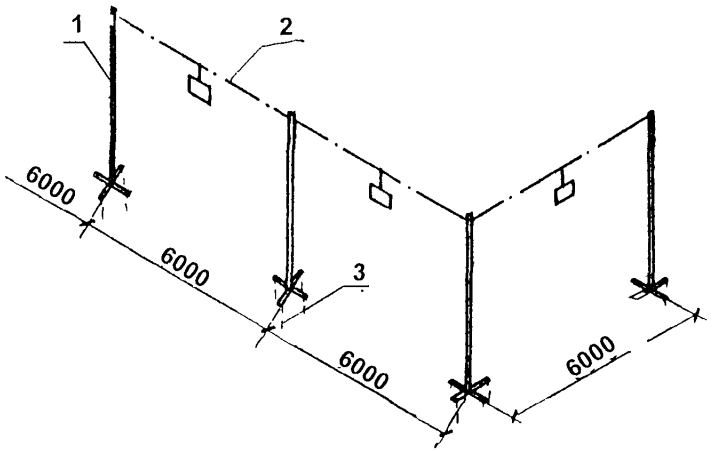


**Рис. 4. Временное переносное ограждение опасных зон:**
**1 - стойка; 2 - ограждающий элемент (канат, трос, доска);**
**3 - арматурный стержень d 20 мм;**
**Масса стойки - 7,5 кг.**

**Проект № 009, НИИ Мосстрой.**

**Изготовитель: Цех № 17 НИИЖБ, Москва, Рязанский проспект, д. 61.**

## 3. Временные ограждения рабочих мест

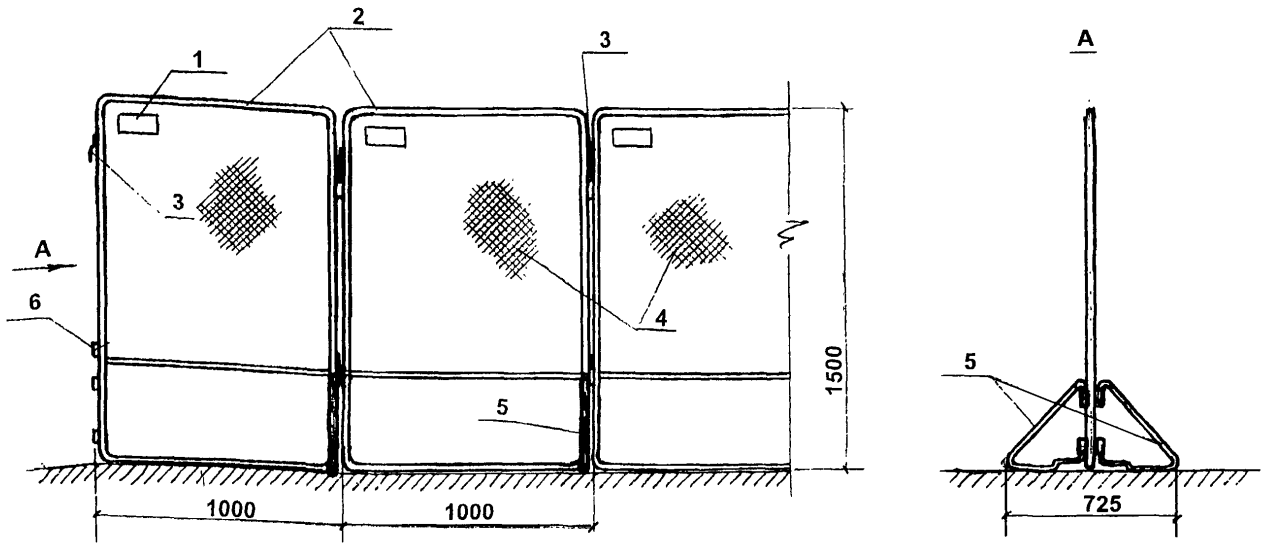


**Рис. 1. Ограждение рабочего места:**

**1 - пластина для знака; 2 - рамка сварная из труб; 3 - крюк; 4 - сетка; 5 - кронштейн; 6 - петля монтажная.**

**Проект № 3294.43.000, ЦНИИОМТП.**

**Изготовитель: Цех № 17, НИИЖБ, Москва, Рязанский проспект, д. 61.**

## 4. Временные ограждения опасных зон на перекрытии.

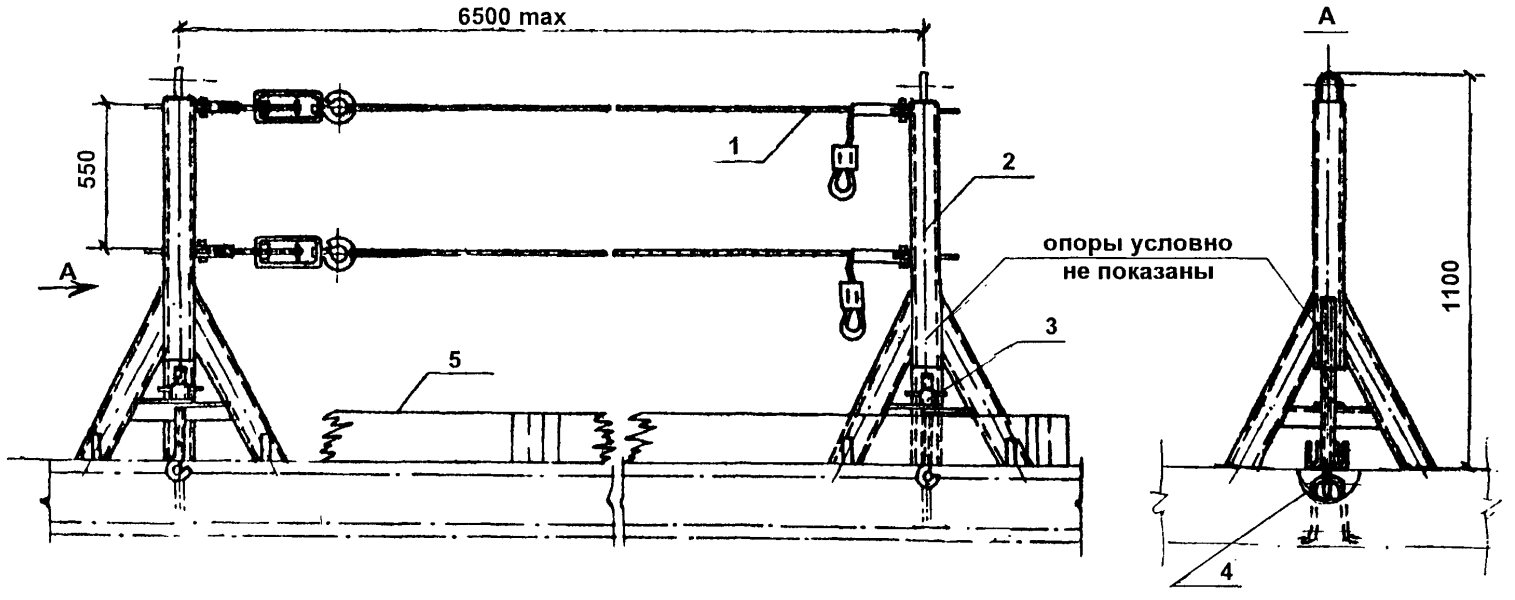


Рис. 1. Универсальное временное ограждение опасных зон на перекрытии (тросиковое):

1 - трос с натяжным устройством; 2 - стойка; 3 - натяжной винт; 4 - петля панели перекрытия; 5 - бортовая доска. Масса одной стойки - 24 кг.

Проект № 2264К, трест Мосоргстрой.

Изготовитель: Завод по ремонту автокранов, Москва, ул. 1-я Магистральная, д. 17/1.

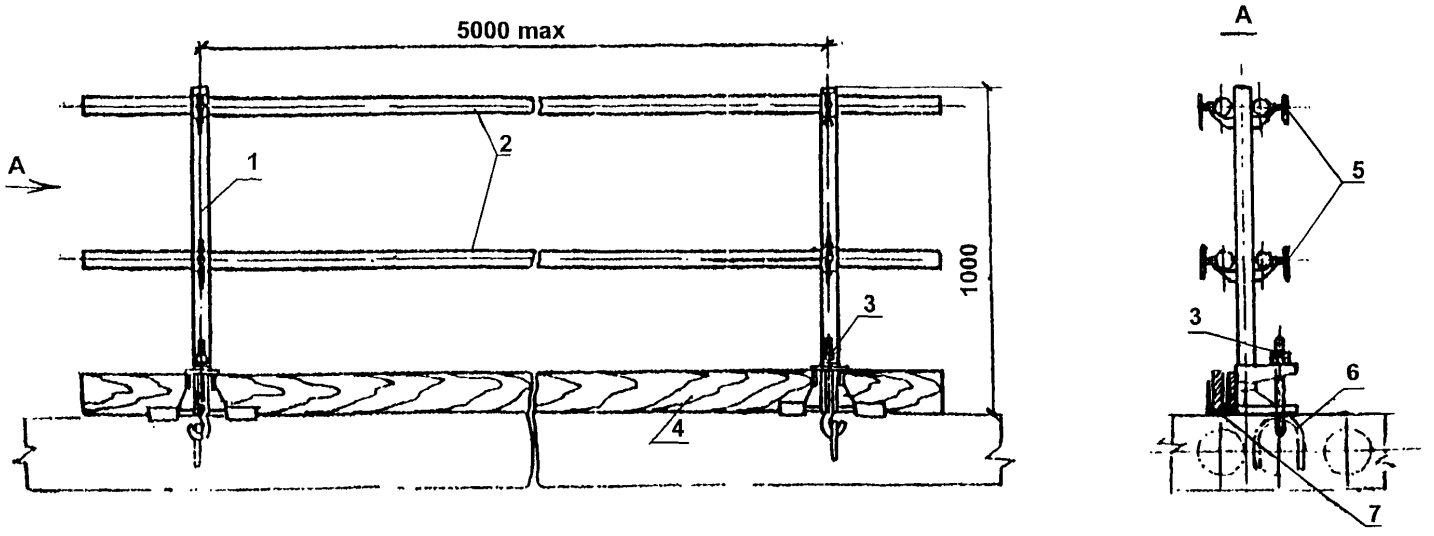


**Рис. 2. Временное ограждение на перекрытии (трубчатое) с креплением за монтажную петлю:**

**1 - стойка ; 2 - труба ограждения; 3 - натяжной крюк; 4 - доска; 5 - прижим; 6 - петля перекрытия; 7 - держатель. Масса стойки - 13 кг.**

**Проект № 2707К, трест Мосоргстрой.**

**Изготовитель: Завод по ремонту автокранов, г. Москва, ул. 1-я Магистральная, д. 17/1.**

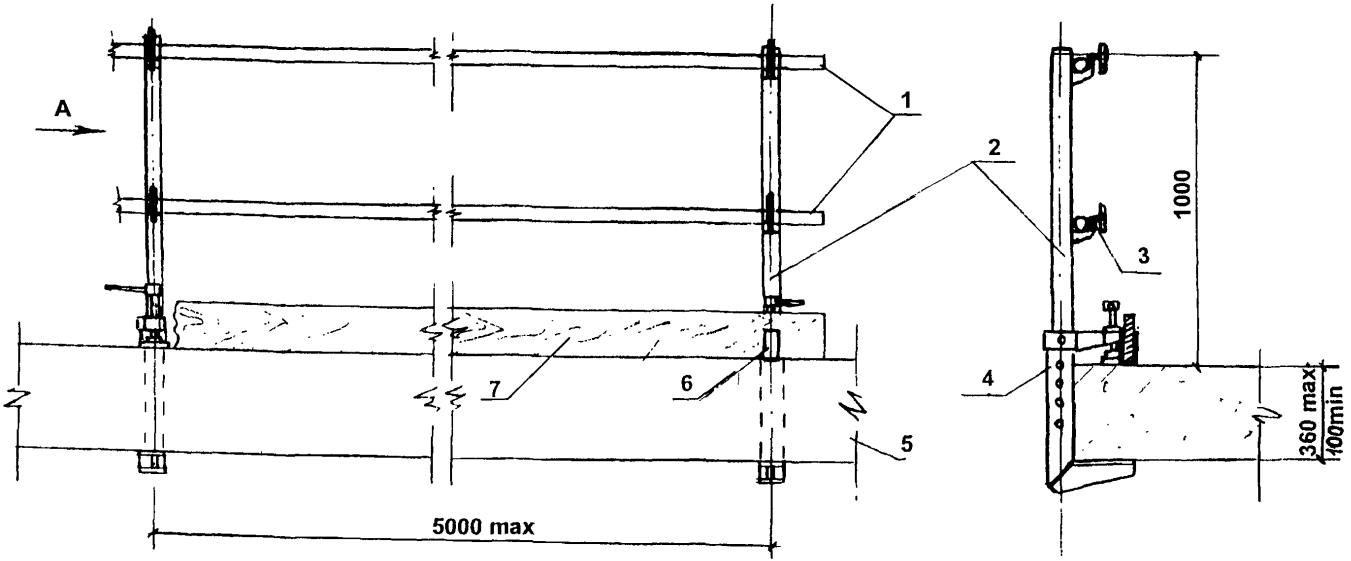


**Рис. 3. Временное ограждение с креплением при помощи струбцины:**

**1 - перила, изготовленные из труб; 2 - стойка; 3 - зажим; 4 - струбцина; 5 - железобетонная плита; 6 - держатель; 7 - бортовая доска.**

**Проект № 2652К, трест Мосоргстрой.**

**Изготовитель: Завод по ремонту автокранов, Москва, ул. 1-я Магистральная, д. 17/1.**

## 5. Временные ограждения вертикальных проемов.

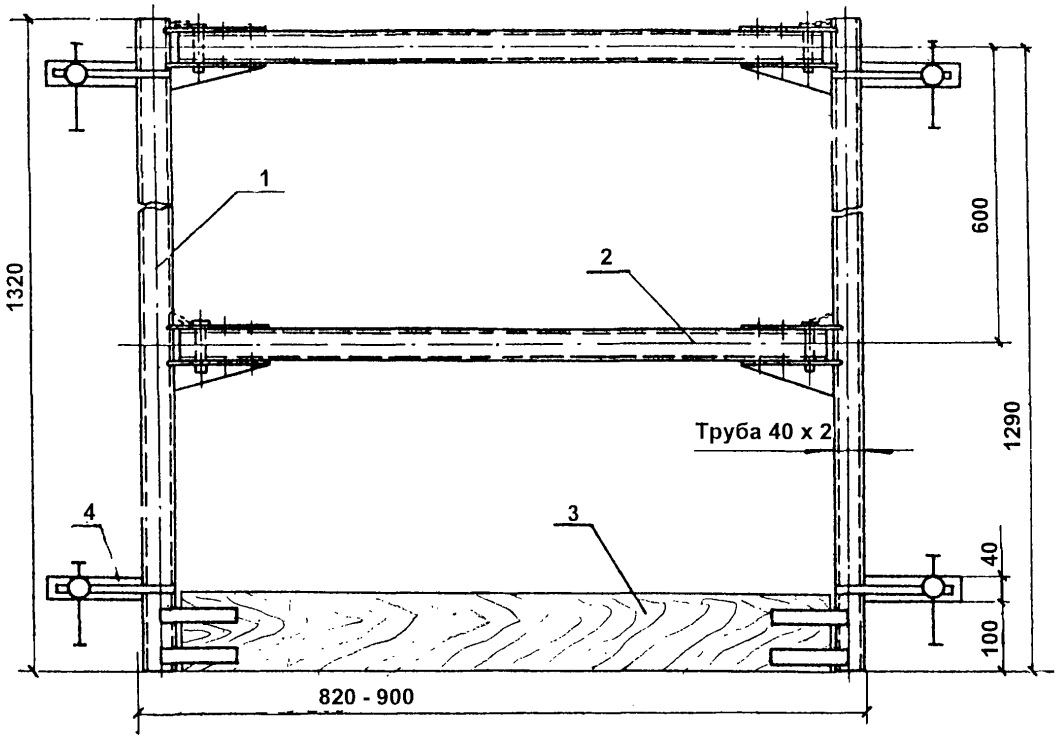


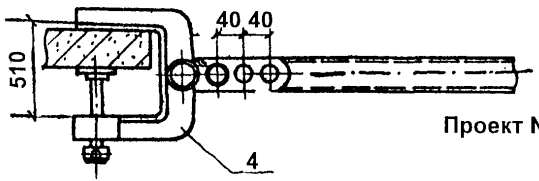


**Рис. 1. Временное ограждение дверного проема шахты лифта. Ширина проема 820 - 900 мм:**

**1 - стойка; 2 - перекладина; 3 - доска; 4 - струбцина.**
**Масса ограждения - 15 кг.**

**Проект № 202А, ПКТИпромстрой.**

**Изготовитель: Завод по ремонту автокранов, Москва, ул. 1-я Магистральная, д. 17/1.**

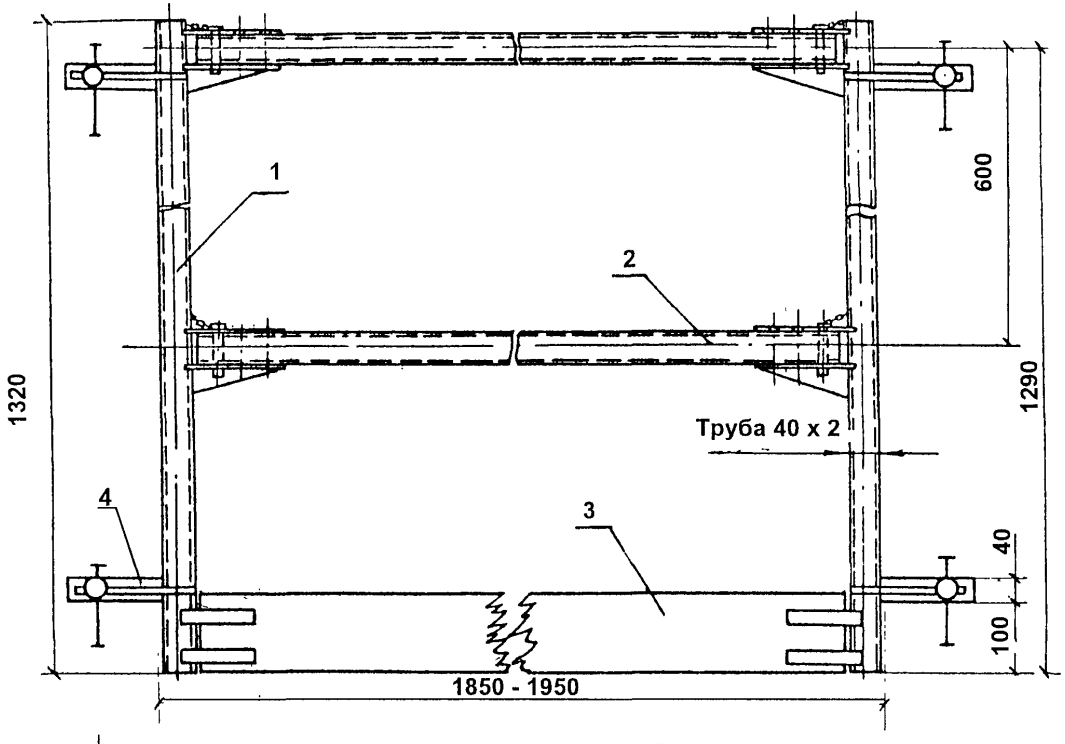


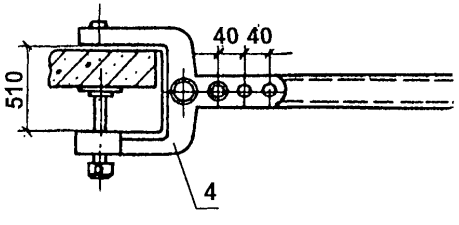


**Рис. 2. Временное ограждение дверного проема шахты лифта.**
**Ширина проема 1850 - 1950 мм.**

**1 - стойка; 2 - перекладина; 3 - доска; 4 - струбцина.**
**Масса ограждения - 18 кг.**

**Проект № 203, ПКТИпромстрой.**

**Изготовитель: Завод по ремонту автокранов, Москва, ул. 1-я Магистральная, д. 17/1.**

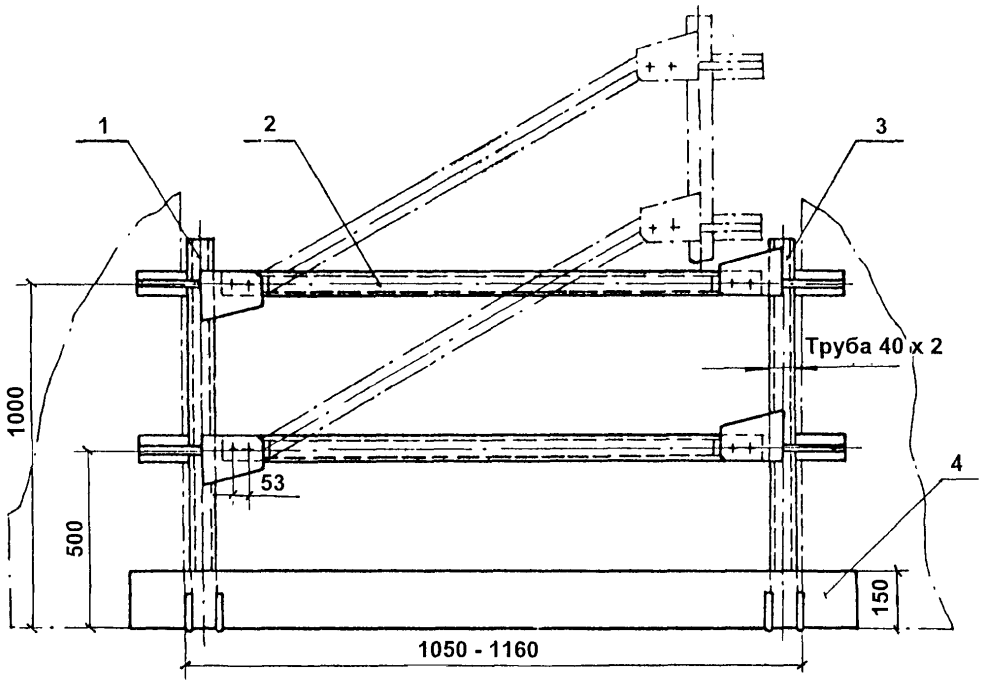


Рис. 3. Временное ограждение вертикальных проемов лифтов и шахт:

1 - стойка левая; 2 - перила; 3 - стойка правая; 4 - бортовая доска.
Масса ограждения - 27 кг.

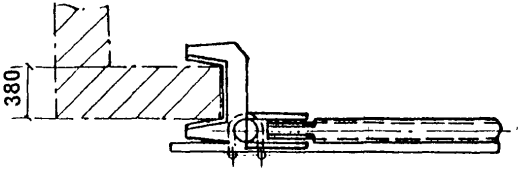


Проект № 204, ПКТИпромстрой.

Изготовитель: Завод по ремонту автокранов,
Москва, ул. 1-я Магистральная, д. 17/1.

# СОДЕРЖАНИЕ

1. Ограждения строительных площадок .....3

2. Временные ограждения опасных зон вблизи строящегося здания.....11

3. Временные ограждения рабочих мест .....15

4. Временные ограждения опасных зон на перекрытии .....16

5. Временные ограждения вертикальных проемов .....19

gost.e-ecolog.ru