ТИПОВОЙ ПРОЕКТ

903-1-265.88

КОТЕЛЬНАЯ

С 4 КОТЛАМИ

ДЕ-6,5-14ГМ.

СИСТЕМА ТЕПЛОСНАБЖЕНИЯ ЗАКРЫТАЯ.

ТОПЛИВО-ГАЗ, РЕЗЕРВ-МАЗУТ.

ЗДАНИЕ ИЗ СБОРНЫХ ЖЕЛЕЗОБЕТОННЫХ КОНСТРУКЦИЙ

Альбом 12

23296-14
ЦЕНА 3-19

gost.e-ecolog.ru

ТИПОВОЙ ПРОЕКТ
903-1-265.88

КОТЕЛЬНАЯ С 4 КОТЛАМИ ДЕ-6,5-14 ГМ. СИСТЕМА ТЕПЛОСНАБЖЕНИЯ ЗАКРЫТАЯ. ТОПЛИВО-ГАЗ, РЕЗЕРВ-МАЗУТ. ЗДАНИЕ ИЗ СБОРНЫХ ЖЕЛЕЗОБЕТОННЫХ КОНСТРУКЦИЙ.

АЛЬБОМ 12

Задание заводу-изготовителю НКУ

РАЗРАБОТАН:
ГПИ „Горьковский Сантехпроект"

УТВЕРЖДЕН
и введён в действие
Госстроем СССР
протокол от 7.07.88 г. N 44

Главный инженер института Ю.П. Фалалеев
Главный инженер проекта Т.Г. Гусева

© ЦИТП Госстроя СССР, 1988

Привязан:

Инв. №

Альбом 12

Лист	Наименование	Примечание
1	НКУ. Задание заводу-изготовителю Перечень документации	с.2
2	Перечень комплектных устройств	с.2
3	Щит открытый 1Щ (2Щ, 3Щ, 4Щ) Чертеж общего вида	с.3
4	Щит открытый 1Щ (2Щ, 3Щ, 4Щ) Панель 1. Чертеж общего вида	с.3
5	Щит открытый 1Щ (2Щ, 3Щ, 4Щ) Технические данные аппаратов	с.2
6	Щит открытый 1Щ (2Щ, 3Щ, 4Щ) Перечень надписей	с.9
7	Щит открытый 1Щ (2Щ, 3Щ, 4Щ). Панель 1 Схема электрическая соединений и подключений	с.4
8	Щит открытый 5Щ. Чертеж общего вида	с.5
9	Щит открытый 5Щ. Панель 1 Чертеж общего вида	с.5
10	Щит открытый 5Щ. Панель 2 Чертеж общего вида	с.6
11	Щит открытый 5Щ. Панель 3 Чертеж общего вида	с.6
12	Щит открытый 5Щ. Панель 4 Чертеж общего вида	с.7
13.1÷13.7	Щит открытый 5Щ. Технические данные аппаратов	с.8,9
14.1÷14.4	Щит открытый 5Щ, Перечень надписей	с.10
15.1; 15.2	Щит открытый 5Щ. Панель 1. Схема электрическая соединений и подключений	с.11,7
16.1; 16.2	Щит открытый 5Щ. Панель 2 Схема электрическая соединений и подключений	с.12.17
17.1; 17.2	Щит открытый 5Щ. Панель 3. Схема электрическая соединений и подключений	с.13.17
18.1; 18.2	Щит открытый 5Щ. Панель 4. Схема электрическая соединений и подключений	с.14,7
19	Ящик #17S. Чертеж общего вида	с.15
20	Ящик #17.S. Технические данные аппаратов	с.15
21	Ящик #17S Перечень надписей	с.15
22	Ящик #17S - Схема электрическая соединений и подключений	с.15
23	Ящик #41S - Чертеж общего вида	с16
24	Ящик #41S - Технические данные аппаратов	с.17
25	Ящик #41S - Перечень надписей	с.17
26	Ящик #41S - Схема электрическая соединений и подключений	с.16
27	Ящик S - Чертеж общего вида	с.18
28.1 28.2	Ящик S Технические данные аппаратов	с.18
29	Ящик S Перечень надписей	с.19
30	Ящик S Схема электрическая соединений и подключений	с.19

Указания при привязке

1. Проект разработан для двух вариантов водоподготовки.
Вариант водоподготовки 1 (для исходной воды с содержанием железа до 1мг/кг).
Вариант водоподготовки 2 (для исходной воды с содержанием железа до 0,3мг/кг)

				ТП 903-1-265.88 ЭМ.Н			
ГИП	Гусева			Котельная с 4 котлами АЕ-6,5-14ГМ. Здание из сборных железобетонных конструкций. НКУ. Задание заводу-изготовителю Перечень документации	Литер	Лист 1	Листов 30
Нач.отд	Латынцев				Госстрой СССР ГПИ Горьковский СИНТЕХПРОЕКТ		
Н.контр	Креймер						
Гл.спец	Креймер						
Рук.гр	Боброва						

Альбом 12

Наименование	Кол НКУ	Кол-во ящиков панелей	Обозначение чертежа общего вида	Примечание
Щит открытый 1Щ	1	1	ТП 903-1-265.88 -ЭМ.Н Лист 3	
Щит открытый 2Щ	1	1	ТП 903-1-265.88 -ЭМ.Н Лист 3	
Щит открытый 3Щ	1	1	ТП 903-1-265.88 -ЭМ.Н Лист 3	
Щит открытый 4Щ	1	1	ТП 903-1-265.88 -ЭМ.Н Лист 3	
Щит открытый 5Щ	1	7	ТП 903-1-265.88 -ЭМ.Н. Лист 8	
Ящик #17S	1	1	ТП 903-1-265.88 -ЭМ.Н Лист 19	
Ящик #41 S	1	1	ТП 903-1-265.88 -ЭМ.Н. Лист 23	
Ящик S	1	1	ТП 903-1-265.88 -ЭМ.Н Лист	
Итого	8	14		

				ТП 903-1-265.88 ЭМ.Н			
ГИП	Гусева			Котельная с 4 котлами АЕ-6,5-14ГМ. Здание из сборных железобетонных конструкций. Перечень комплектных устройств	Литер	Лист 2	Листов
Нач.отд	Латынцев				Госстрой СССР ГПИ Горьковский СИНТЕХПРОЕКТ		
Н.контр	Креймер						
Гл.спец	Креймер						
Рук.гр	Боброва						

Альбом 12

Формат	Зона	Поз.	Обозначение	Наименование	Кол.	Примечание
				Документация		
А3			ТП 903-1-265.88 ЭМ.Н Лист 3	Чертеж общего вида панель 1	1	
А3			ТП 903-1-265.88 ЭМ Лист 4	Чертеж общего вида панель 2	1	
А2			ТП 903-1-265.88 ЭМ.Н Лист 7	Схема электрическая соединений и подключений	1	
А4			ТП 903-1-265.88 ЭМ.Н Лист 6	Перечень надписей	1	
				Сборочные единицы		
	1			Панель 1		
				Блоки		
		1		Б5У37-3074Г УХЛ4	1	
		2		Б5У38-3074Г УХЛ4	2	
		3		Б5130-3674 УХЛ4	1	
		4		Б5130-3474Г УХЛ4	1	
				Н1		
				Реле		
		5		РТ-140/10 УХЛ4; Uнит ~220В последов. соединение	1	
		6		Трансформатор тока ТК-40 У3; 50/5 А	2	
		7		Блок из 10 зажимов типа Б32У-4025-В/Б43-10, на ток 25А	5	Х4, Х5, Х7, Х9, Х11
		8		Блок 4Б5 зажимов типа Б32У-4025-В/Б43-5 на ток 25А	3	Х6, Х8, Х10

				ТП 903-1-265.88 ЭМ.Н			
ГИП	Гусева			Котельная с 4 котлами АЕ-6,5-14ГМ. Здание из сборных железобетонных конструкций. Щит открытый 1Щ (2Щ, 3Щ, 4Щ) Технические данные аппаратов	Литер	Лист 5	Листов
Нач.отд	Латынцев				Госстрой СССР ГПИ Горьковский СИНТЕХПРОЕКТ		
Н.контр	Креймер						
Гл.спец	Креймер						
Рук.гр	Боброва						

Копировал: Красев

Альбом 12

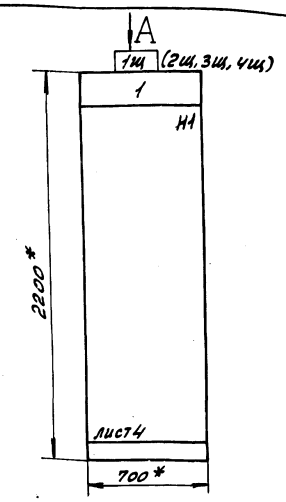

Таблица применения

Котло-агрегат	Щит	Номер электропривода				
		А	Б	В	Г	Д
1Е	1Щ	1Е1	1Е2	1Е3	1Е4	1Е5
2Е	2Щ	2Е1	2Е2	2Е3	2Е4	2Е5
3Е	3Щ	3Е1	3Е2	3Е3	3Е4	3Е5
4Е	4Щ	4Е1	4Е2	4Е3	4Е4	4Е5

1. * – Размеры для справок.
2. Технические данные аппаратов – лист 5.
3. Щит станций управления выполнить глубиной 600 мм.
   Щит одностороннего обслуживания.
4. По данному листу выполнить четыре щита. Номера электроприводов в зависимости от номера щита приведены в таблице применения.

Надписи на обрамлении

Стрка	1	1Е (2Е, 3Е, 4Е) - Котел
	2	А - Дымосос
	3	Б - Дутьев. вент.
	4	В, Г, Д - Задвижки
Панель		1
Строка	1	
	2	
	3	
	4	
Панель		

Вид „А"
М1:50

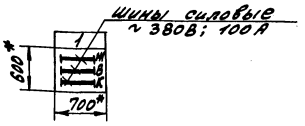

ГИП	Гусева		ТП 903-1-265.88	ЭМ.Н
Нач.отд.	Латынцев		Котельная с 4 котлами ДЕ-6,5-14ГМ. Здание из сборных железобетонных конструкций	Литер / Масса / Масштаб
Н.контр.	Креймер			Лист 3 / Листов
Гл.спец.	Креймер		Щит открытый 1щ (2щ, 3щ, 4щ)	Госстрой СССР ГПИ Горьковский
Рук.гр.	Боброва		Чертеж общего вида	САНТЕХПРОЕКТ

Инв.№ подл. | Подп. и дата | Взам.инв.№ | Инв.№ дубл. | Подп. и дата

Альбом 12

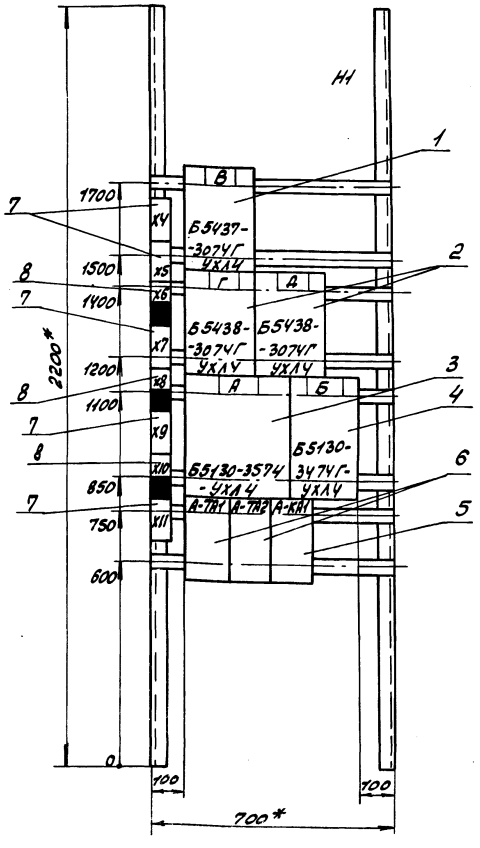

Таблица применения

Котло-агрегат	Щит	Номер электропривода				
		А	Б	В	Г	Д
1Е	1Щ	1Е1	1Е2	1Е3	1Е4	1Е5
2Е	2Щ	2Е1	2Е2	2Е3	2Е4	2Е5
3Е	3Щ	3Е1	3Е2	3Е3	3Е4	3Е5
4Е	4Щ	4Е1	4Е2	4Е3	4Е4	4Е5

1. * – Размеры для справок.
2. – Технические данные аппаратов – лист – 5.

ГИП	Гусева		ТП 903-1-265.88	ЭМ.Н.
Нач.отд.	Латынцев		Котельная с 4 котлами ДЕ-6,5-14ГМ. Здание из сборных железобетонных конструкций	Литер / Масса / Масштаб
Н.контр.	Креймер			Лист 4 / Листов
Гл.спец.	Креймер		Щит открытый 1щ (2щ, 3щ, 4щ). Панель 1	Госстрой СССР ГПИ Горьковский
Рук.гр.	Боброва		Чертеж общего вида	САНТЕХПРОЕКТ

Инв.№ подл. | Подп. и дата | Взам.инв.№ | Инв.№ дубл. | Подп. и дата

Копировала: Красов

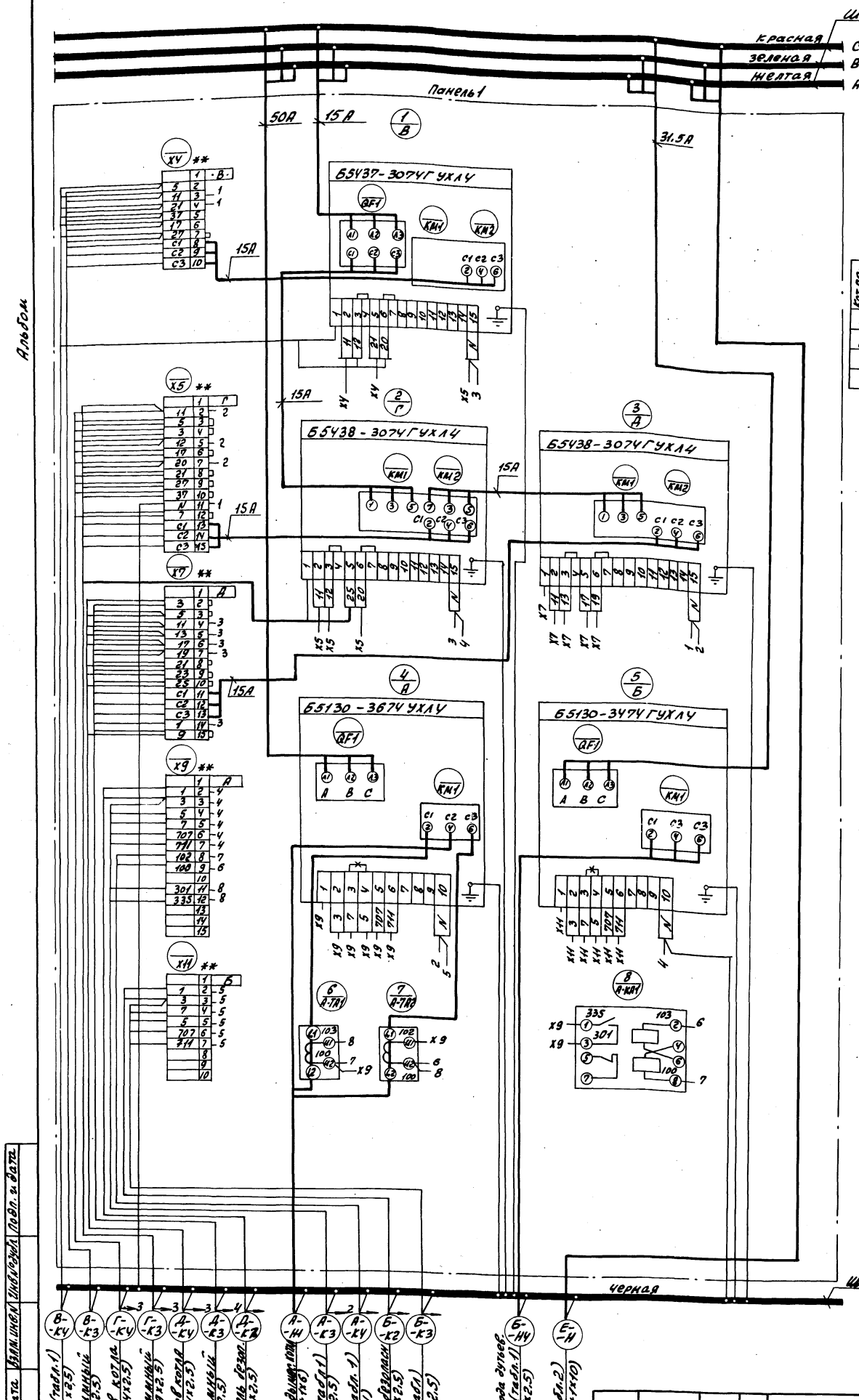

Таблица 1

Котло-агрегат	Щит	Номер электропривода					Щит котла
		А	Б	В	Г	Д	
1Е	1Щ	1Е1	1Е2	1Е3	1Е4	1Е5	5,6
2Е	2Щ	2Е1	2Е2	2Е3	2Е4	2Е5	7,8
3Е	3Щ	3Е1	3Е2	3Е3	3Е4	3Е5	9,10
4Е	4Щ	4Е1	4Е2	4Е3	4Е4	4Е5	11,12

Таблица 2

Котло-агрегат	Щит Е	Ввод ~380/220В
1Е	1Щ	Щит Щ I сек, пан. 2
2Е	2Щ	Щит Щ, II секц, пан. 5
3Е	3Щ	Щит Щ, I секц, пан. 2
4Е	4Щ	Щит Щ, II секц, пан. 5

—×— - Демонтировать

** - Дополнительные колодки зажимов.

Щит котла Щ-ДЕ (табл. 1) АКВВГ-1 (10×2,5)
В-ЯК-Ящик клеммный АКВВГ-1 (10×2,5)
Щит общих замеров котла АКВВГ-1 (14×2,5)
Г-ЯК-Ящик клеммный АКВВГ-1 (19×2,5)
Щит общих замеров котла АКВВГ-1 (14×2,5)
Д-ЯК-Ящик клеммный АКВВГ-1 (19×2,5)
А-SA2-Выключатель безоп. АКВВГ-1 (4×2,5)
А-М-Эл. двигатель дымос. котла АВВГ-1 (3×10+1×6)
Щит котла Щ-ДЕ (табл. 1) АКВВГ-1 (10×2,5)
Щит котла Щ-ДЕ (табл. 1) АВВГ-1 (2×4)
Б-SA3-Выключатель безопасн. АКВВГ-1 (4×2,5)
Щит котла Щ-ДЕ (табл. 1) АКВВГ-1 (7×2,5)
Ящик перехода дутьев. Б-ЯП-вентилятора (табл. 1) АВВГ-1 (3×4+1×2,5)
Ввод ~380/220В (табл. 2) АВВГ-1 (3×16+1×10)

ТП903-1-265.88			-ЭМ.Н
Котельная с 4 котлами ДЕ-6,5-14ГМ. Здание из сборных железобетонных конструкций			Литер / Масса / Масштаб
			Лист 7 / Листов
Щит открытый 1Щ (2Щ, 3Щ, 4Щ). Панель 1. Схема электрическая соединений и подключений			Госстрой СССР ГПИ Горьковский САНТЕХПРОЕКТ
Гип	Гусева		
Нач. отд.	Латынцев		
Н. контр.	Креймер		
Гл. спец.	Креймер		
Рук. гр.	Боброва		
Копир: Красов			

23296-14 5 Формат А2

Альбом 12

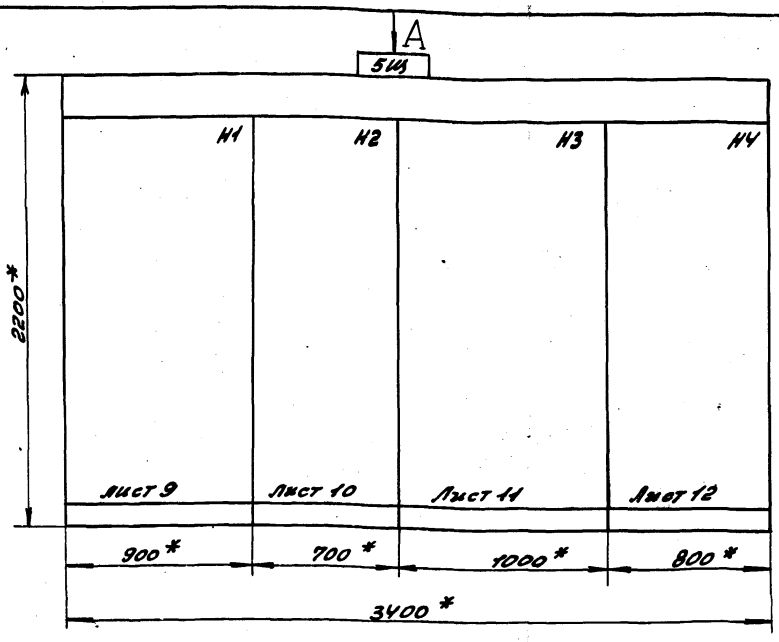

1. * Размеры для справок.
2. Технические данные аппаратов - лист 13,1÷13.7.
3. Щит станций управления выполнить глубиной 600 мм. Щит одностороннего обслуживания.

Указания при привязке

*** - Исключить для варианта водоподготовки 1.

Строки	1	Насосы: 1-сетевой, 6-подпит	Ввод №1 ~380/220В	Ввод №2 ~380/220В	Насосы: 7-подпит, 10-гор.вод.
	2	8,9-гор.воды, 11-хол.воды; 15-умягч.	Насосы: 4-пит; 2,3-подпит	Насосы: 2,3-сетевые; 5-питател.	16-умягч; 18-раств.соли
	3	21-приема топл; 20-регенер	13-раб.воды, 17-бака мин.топ.	22-приема топл; 42-обор.водос.№2	12-исход воды; 14-раб.воды
	4	раствора соли	41-обор.водосн №1, 19-взрыв	34-компрес.установка	24-подачи мазута
Панель		1	2	3	4
Строки	1				
	2				
	3				
	4				
Панель					

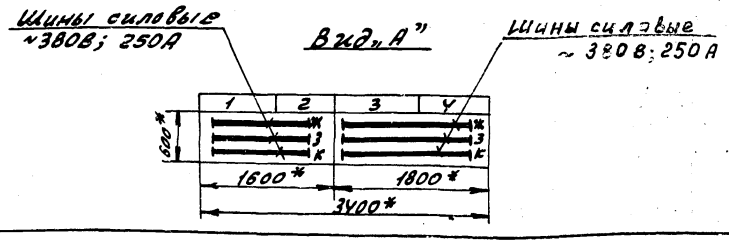

ГИП	Гусева		
Нач.отд	Латынцев		
Н.контр	Креймер		
Гл.спец	Креймер		
Рук.гр.	Боброва		

ТП903-1-265.88 -ЭМ.Н

Котельная с 4 котлами ДЕ-6,5-14ГМ. Здание сборных железобетонных конструкций

Щит открытый 5Щ. Чертеж общего вида

Литер | Масса | Масштаб

Лист 8 | Листов

Госстрой СССР ГПИ Горьковский САНТЕХПРОЕКТ

Инв.№ подл. | Подп. и дата | Взам. инв.№ | Инв.№ дубл. | Подп. и дата

Альбом 12

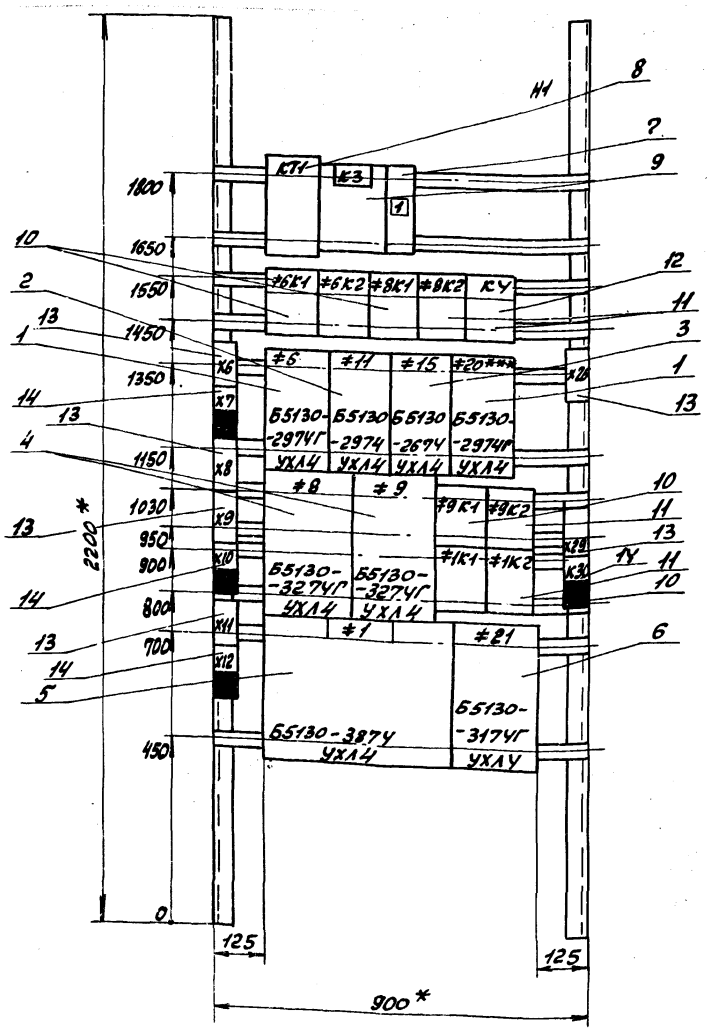

1. Размеры для справок.
2. Технические данные аппаратов, лист - 13.1÷13.7.

Указания при привязке

*** - Исключить для варианта водоподготовки 1.

ГИП	Гусева		
Нач.отд.	Латынцев		
Н.контр.	Креймер		
Гл.спец	Креймер		
Рук.гр.	Боброва		

ТП 903-1-265.88 -ЭМ.Н.

Котельная с 4 котлами ДЕ-6,5-14ГМ. Здание из сборных железобетонных конструкций

Щит открытый 5Щ. Панель 1. Чертеж общего вида

Литер | Масса | Масштаб

Лист 9 | Листов

Госстрой СССР ГПИ Горьковский САНТЕХПРОЕКТ

Инв.№ подл. | Подп. и дата | Взам. инв.№ | Инв.№ дубл. | Подп. и дата

копир:

23296-14 6 Формат

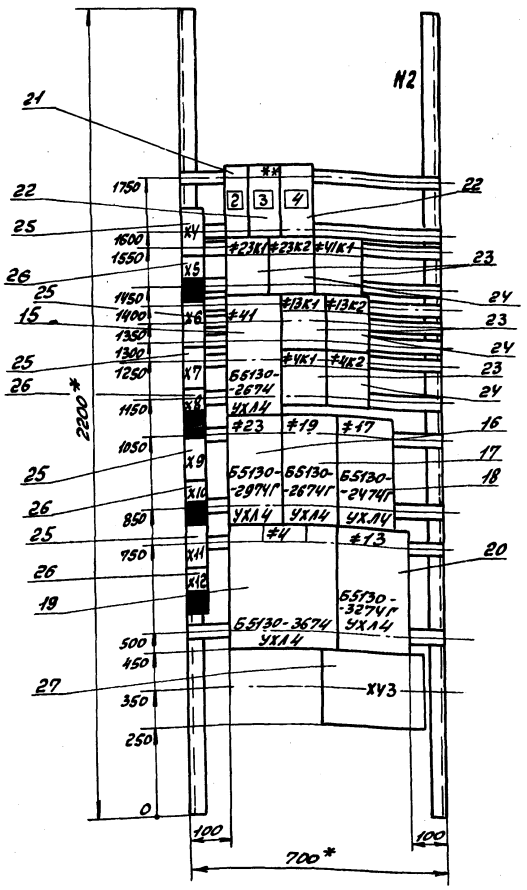

1. Размеры для справок.
2. Технические данные аппаратов – лист 13.1÷13.7.

Указания при привязке

** Исключить для варианта водоподготовки 2.

			ТП 903-1-265.88		ЭМ.Н
			Котельная с 4 котлами Д.Е-6,5-14ГМ. Здание из сборных железобетонных конструкций	Литер	Масса	Масштаб
ГИП	Гусева					
Нач.отд.	Латынцев			Лист 10	Листов	
Н.контр.	Креймер		Щит открытый 5Щ Панель 2. Чертеж общего вида	Госстрой СССР ГПИ Горьковский САНТЕХПРОЕКТ		
Гл.спец.	Креймер					
Рук.гр.	Бобровская					

Инв.№ подл. | Подп. и дата | Взам. инв.№ | Инв.№ дубл. | Подп. и дата

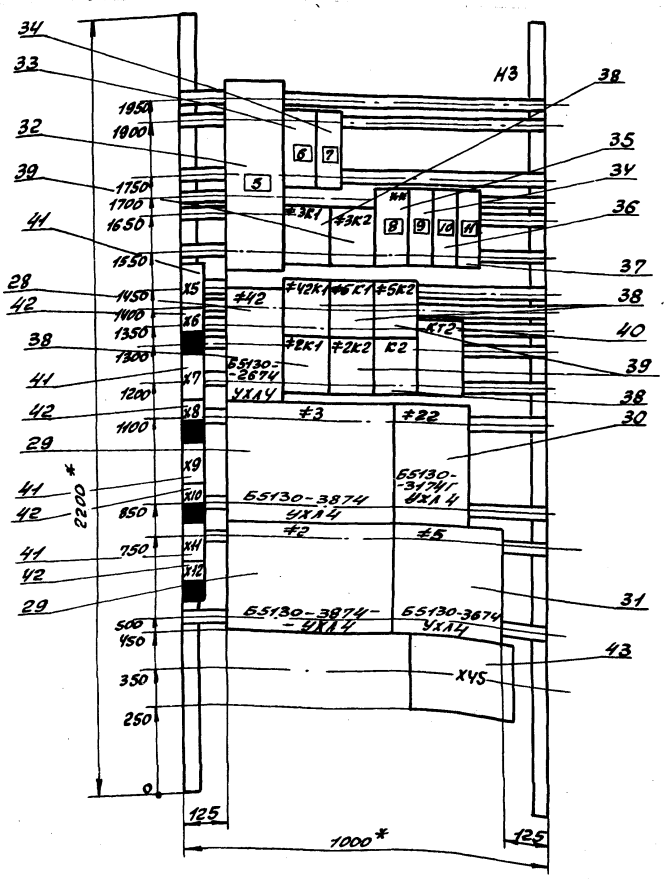

1. Размеры для справок.
2. Технические данные аппаратов – лист 13.1÷13.7.

Указания при привязке

** – Исключить для варианта водоподготовки 2.

			ТП 903-1-265.88		ЭМ.Н
			Котельная с 4 котлами Д.Е-6,5-14ГМ. Здание из сборных железобетонных конструкций	Литер	Масса	Масштаб
ГИП	Гусева					
Нач.отд.	Латынцев			Лист 11	Листов	
Н.контр.	Креймер		Щит открытый 5Щ Панель 3. Чертеж общего вида	Госстрой СССР ГПИ Горьковский САНТЕХПРОЕКТ		
Гл.спец.	Креймер					
Рук.гр.	Бобровская					

Инв.№ подл. | Подп. и дата | Взам. инв.№ | Инв.№ дубл. | Подп. и дата

Копир.

Альбом 12

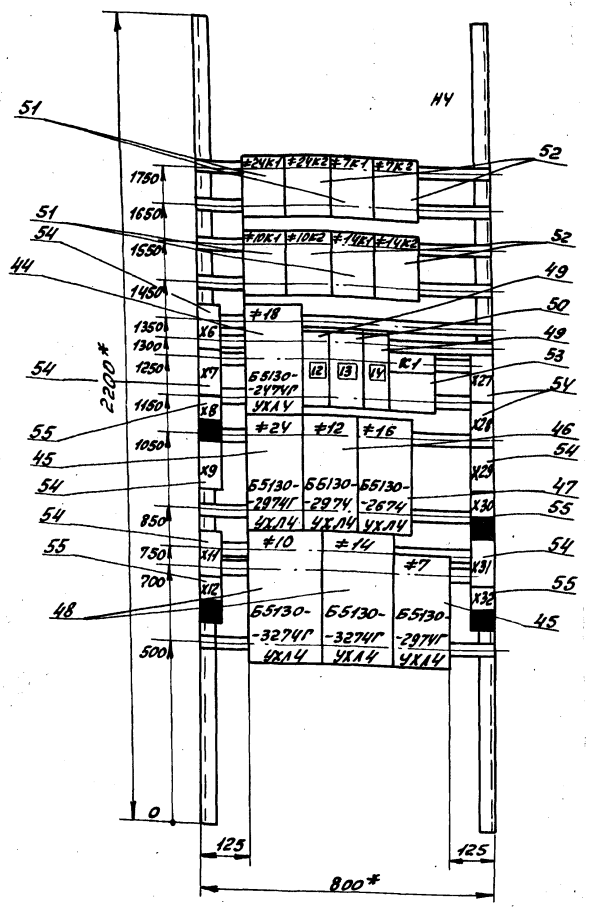

1. Размеры для справок.
2. Технические данные аппаратов, лист - 13.1 ÷ 13.7.

				ТП 903-1-265.88 -ЭМ.Н	
				Котельная с 4 котлами ДЕ-6,5-14ГМ. Здание из сборных железобетонных конструкций	Литер / Масса / Масштаб
ГИП	Гусева				Лист 12 Листов
Нач.отд	Латынцев			Щит открытый ЩО Панель 4. Чертеж общего вида	ПОСТРОЕН СССР ГПИ Горьковский САНТЕХПРОЕКТ
Н.контр	Крейчер				
Гл.спец	Крейчер				
Рук.гр.	Боброва				

Альбом 12

Откуда идет: Панель	Блок зажимов номер зажима	Куда поступает: Панель	Блок зажимов номер зажима	Генеральная маркировка	Откуда идет: Панель	Блок зажимов номер зажима	Куда поступает: Панель	Блок зажимов номер зажима	Генеральная маркировка
1	Х26/7	4	Х11/8	≠10-25	1	Х26/8	4	Х11/7	≠10-27
1	Х26/9	4	Х11/14	≠10-717	1	Х26/10	4	Х11/13	≠10-715

ТП 903-1-265.88 -ЭМ.Н Лист 15.2

Альбом 12

Откуда идет: Панель	Блок зажимов номер зажима	Куда поступает: Панель	Блок зажимов номер зажима	Генеральная маркировка	Откуда идет: Панель	Блок зажимов номер зажима	Куда поступает: Панель	Блок зажимов номер зажима	Генеральная маркировка
4	Х11/8	1	Х26/7	≠10-25	4	Х11/7	1	Х26/8	≠10-27
4	Х11/14	1	Х26/9	≠10-717	4	Х11/13	1	Х26/10	≠10-715

ТП 903-1-265.88 -ЭМ.Н Лист 18.2

Инв.№ подл. | Подп. и дата | Взам. инв.№ | Инв.№ дубл. | Подп. и дата

Альбом 12

Формат	Зона	Поз.	Обозначение	Наименование	Кол.	Примечание
				Документация		
А3			ТП 903-1- , лист 8	Чертеж общего вида	1	
А3			ТП 903-1- , лист 9	Панель 1. Чертеж общего вида	1	
А3			ТП 903-1- , лист 10	Панель 2. Чертеж общего вида	1	
А3			ТП 903-1- , лист 11	Панель 3. Чертеж общего вида	1	
А3			ТП 903-1- , лист 12	Панель 4. Чертеж общего вида	1	
А2 А4			ТП 903-1- 15.1 , лист 15.2	Панель 1. Схема электрическая соединений и подключений	2	
А2 А4			ТП 903-1- 16.1 , лист 16.2	Панель 2. Схема электрическая соединений и подключений	2	
А2 А4			ТП 903-1- 17.1 , лист 17.2	Панель 3. Схема электрическая соединений и подключений	2	

Инв. № подл. | Подп. и дата | Взам. инв. № | Инв. № дубл. | Подп. и дата

ТП 903-1- 265.88 -ЭМ.Н

ГИП	Гусева		
Нач. отд.	Латышев		
Н. контр.	Крейчер		
Гл. спец.	Крейчер		
Рук. гр.	Боброва		

Котельная с 4 котлами ДЕ-6,5-14ГМ. Здание из сборных железобетонных конструкций. Щит открытый БЩ. Технические данные аппаратов

Литер	Лист	Листов
	13.1	7

Госстрой СССР ГПИ Горьковский САНТЕХПРОЕКТ

Альбом 12

Формат	Зона	Поз.	Обозначение	Наименование	Кол.	Примечание
А2 А4			ТП 903-1- 18.1 , лист 18.2	Панель 4. Схема электрическая соединений и подключений	2	
А4			ТП 903-1- 19.1 , лист 19.4	Перечень надписей	4	
				Сборочные единицы		
	1			Панель 1		
				Блоки		
		1		Б5130-2974Г УХЛ4	1/2	
		2		Б5130-2974 УХЛ4	1	
		3		Б5130-2674 УХЛ4	1	
		4		Б5130-3274Г УХЛ4	2	
		5		Б5130-3874 УХЛ4	1	
		6		Б5130-3174Г УХЛ4	1	
				Н1		
				Выключатель		
		7		АК63-1МУ3; Ір-5А; отс 1,5	1	SF1
				Реле		
		8		ВС 4331-УХЛ4		в.в при наладке
				Uкат ~220В; к.3п	1	КТ1
		9		РП-12УХЛ4; Uкат ~220В		
				к.13; 1р; 2п	1	К3

Инв. № подл. | Подп. и дата | Взам. инв. № | Инв. № дубл. | Подп. и дата

ТП 903-1- 265.88 ЭМ.Н Лист 13.2

Альбом 12

Формат	Зона	Поз.	Обозначение	Наименование	Кол.	Примечание
		10		РПУ-2-М 96220 У3Б		6К1 8К1
				Uкат ~220В; к.2з; 2р	4	9К1 1К1
		11		РПУ-2-М 96420 У3Б		6К2 8К2
				Uкат ~220В; к.4з; 2р	4	9К2 1К2
		12		РПУ-2-М 9800 У3Б		
				Uкат ~220В, к.8,	1	К4
		13		Блок БЗ-24-4П25-В/ВУ3-10		Х6, Х8, Х9
				из 10 зажимов на ток 25А	6	Х11, Х26, Х29
		14		Блок БЗ-24-4П25-В/ВУ3-5		Х7, Х10, Х12
				из 5 зажимов на ток 25А	4	Х30
	2			Панель 2		
				Блоки		
		15		Б5130-2674 УХЛ4	1	
		16		Б5130-2974Г УХЛ4	1	
		17		Б5130-2674Г УХЛ4	1	
		18		Б5130-2474Г УХЛ4	1	
		19		Б5130-3674 УХЛ4	1	
		20		Б5130-3274Г УХЛ4	1	
				Н2		
		21		Выключатель		
				АК63-1МУ3; Ір 0,6; отс 1,5	1	QF1
		22		АК63-3МУ3; Ір 16; отс 12	2/1	QF2, QF3 / QF3

Инв. № подл. | Подп. и дата | Взам. инв. № | Инв. № дубл. | Подп. и дата

ТП 903-1- 265.88 -ЭМ.Н Лист 13.3

Альбом 12

Формат	Зона	Поз.	Обозначение	Наименование	Кол.	Примечание
				Реле		
		23		РПУ-2-М 962 20 У3Б		23К1, 14К1
				Uкат ~220В; к.2з; 2р	4	13К1, 4К1
		24		РПУ-2-М 964 20 У3Б		23К2, 13К2
				Uкат ~220В; к.4з; 2р	3	4К2
		25		Блок БЗ-24-4П25-В/ВУ3-10		Х4, Х6, Х7
				из 10 зажимов на ток 25А	5	Х9, Х11
		26		Блок БЗ-24-4П25-В/ВУ3-5		Х5, Х8, Х10,
				из 5 зажимов на ток 25А	4	Х12
		27		Блок ЗН-24 из 6 [2] зажимов на ток 160А	1	Х43
	3			Панель 3		
				Блоки		
		28		Б5130-2674 УХЛ4	1	
		29		Б5130-3874 УХЛ4	2	
		30		Б5130-3174Г УХЛ4	1	
		31		Б5130-3674-УХЛ4	1	
				Н3		
				Выключатель		
		32		А3726 ФУ3; Ірэм-250		
				Іт-200	1	QF4

Инв. № подл. | Подп. и дата | Взам. инв. № | Инв. № дубл. | Подп. и дата

ТП 903-1- 265.88 -ЭМ.Н Лист 13.4

Альбом 12

Формат	Зона	Поз	Обозначение	Наименование	Кол	Примечание
		33		АК63-3МУ3,		
				Iр-10; отс12	1	QF5
		34		АК63-1МУ3;		
				Iр-0,6; отс1,5	2	QF6, QF7
		35**		АК63-3МУ3;		
				Iр-16; отс12	1/-	QF8/-
		36		АК63-1МУ3;		
				Iр-5; отс1,5	1	QF9
		37		АК63-1МУ3;		
				Iр-6; отс1,5	1	SF2
				Реле		
		38		РПУ-2-М96220У3Б;		3К1, 4К1
				Uкат~220В; к.2з; 2р	5	5К1, 2К1, К2
		39		РПУ-2-М96420У3Б;		3К2, 5К2
				Uкат~220В; к.4з; 2р	3	2К2
		40		РКВ11-33-111УХЛ4		В.В. при наладке
				Uкат~220В; к.1з.вв, 1р вв.	1	КТ2
		41		Блок Б3-24-4П25-В/ВУ3-10		Х5, Х7, Х9,
				из 10 зажимов на ток 25А	4	Х11
		42		Блок Б3-24-4П25-В/ВУ3-5		Х6, Х8
				из 5 зажимов на ток 25А	4	Х10, Х12
		43		Блок 3Н-24 из 6и зажимов на ток 160А	1	Х45

Инв.№ подл. | Подп. и дата | Взам. инв.№ | Инв.№ дубл. | Подп. и дата

ТП 903-1-265.88 Лист 13.5

Альбом 12

Формат	Зона	Поз.	Обозначение	Наименование	Кол.	Примечание
	4			Панель 4		
				Блоки		
		44		Б5130-2474ГУХЛ4	1	
		45		Б5130-2974ГУХЛ4	2	
		46		Б5130-2974УХЛ4	1	
		47		Б5130-2674УХЛ4	1	
		48		Б5130-3274ГУХЛ4	2	
	4			НЧ		
				Выключатель		
		49		АК63-1МУ3;		
				Iр-0,6; отс1,5	2	QF10, QF12
		50		АК63-3МУ3;		
				Iр-12,5; отс12	1	QF11
				Реле		
		51		РПУ-2-М96220У3Б;		24К1, 7К1,
				Uкат~220В; к.2з, 2р	4	10К1, 14К1,
		52		РПУ-2-М96420У3Б;		24К2, 7К2,
				Uкат~220В; к.4з, 2р	4	10К2, 14К2,
		53		РПУ-2-М91220У3Б;		
				U=24В; к.2з; 2р	1	К1

Инв.№ подл. | Подп. и дата | Взам. инв.№ | Инв.№ дубл. | Подп. и дата

ТП903-1-265.88 -ЭМ.Н Лист 13.6

Альбом 12

Формат	Зона	Поз	Обозначение	Наименование	Кол	Примечание
		54		Блок Б3-24-4П25-		Х6, Х7
				-В/ВУ3-10		Х9, Х11
				из 10 зажимов на		Х27, Х28,
				ток 25А	8	Х29, Х31
		55		Блок Б3-24-4П25-		Х8,
				-В/ВУ3-5		Х12,
				из 5 зажимов на		Х30,
				ток 25А	4	Х32

Инв.№ подл. | Подп. и дата | Взам. инв.№ | Инв.№ дубл. | Подп. и дата

Указания при привязке

В числителе даны данные для варианта водоподготовки 1, в знаменателе - для варианта водоподготовки 2.

ТП903-1-265.88 -ЭМ.Н. Лист 13.7

Альбом 12

Панель	Надпись	Позицион. обозначен.	Место надписи	Текст	Кол	Вид шрифта	Заготовка
			Верхнее	1Е (2Е, 3Е, 4Е) - Котел			
1			обрам-	А - Дымосос			
			ление	Б - Дутьев. вент.			
				В, Г, Д - Задвижки			
			Табличка	В	1		
			—"—	Г	1		
			—"—	Д	1		
			—"—	А	1		
			—"—	Б	1		
			—"—	А-ТА1	1		
			—"—	А-ТА2	1		
			—"—	А-КА1	1		

Инв.№ подл. | Подп. и дата | Взам. инв.№ | Инв.№ дубл. | Подп. и дата

Таблица применения

Котло-агрегат	Щит	Номер электропривода				
		А	Б	В	Г	Д
1Е	1Щ	1Е1	1Е2	1Е3	1Е4	1Е5
2Е	2Щ	2Е1	2Е2	2Е3	2Е4	2Е5
3Е	3Щ	3Е1	3Е2	3Е3	3Е4	3Е5
4Е	4Щ	4Е1	4Е2	4Е3	4Е4	4Е5

ТП903-1-265.88 ЭМ.Н

Гип	Гусева	
Нач.отд.	Латышев	
Н.контр.	Креймер	
Гл.спец.	Креймер	
Рук.гр.	Боброва	

Котельная с 4 котлами ДЕ-6,5-14ГМ. Здание из сборных железобетонных конструкций. Щит открытый 1Щ (2Щ, 3Щ, 4Щ) Перечень надписей

Литер | Лист 6 | Листов

Госстрой СССР ГПИ Горьковский САНТЕХПРОЕКТ

Копир: Красов 23296-14 10 Формат А4

Альбом 12

Панель	Надпись	Поз. обозначение	Место надписи	Текст	Кол.	Вид шрифта	Заготовка
1			Верхнее обрамление	Насосы: 1-сетевой, 6-подпиточн. 8,9-Гор. воды; 11-исх. воды; 15-умяг. вод. 21-приема топл; 20*** - регенерац. раствора соли			
2			Верхнее обрамление	Ввод N1 ~380/220В Насосы: 4-питат, 23-подач. маз 13-рабоч. воды; 17-бака нижн. точ. 41-обор. водосн. N1; 19-взрыхл.			
3			Верхнее обрамление	Ввод N2, ~380/220В Насосы: 23-сетевые, 5-питательн. 22-приема топлива 34-компрес. установка			
4			Верхнее обрамление	Насосы: 7-подпит, 10-гор. вод. 16-умягчен., 18-раств. соли 12-исход воды, 14-рабоч. воды 24-подачи мазута			
1			Табличка	КТ1	1		
			—"—	К3	1		
	1	SF1	—"—	SF1-Общие цепи нас. гор. водосн.	1		
			—"—	6К1	1		
			—"—	6К2	1		
			—"—	8К1	1		

Инв. № подл. | Подп. и дата | Взам. инв. № | Инв. № дубл. | Подп. и дата

ТП 903-1-265.88 ЭМ.Н

Гип	Гусева		
Нач. отд	Латышев		
Н. контр.	Креймер		
Гл. спец	Креймер		
Рук. гр.	Боброва		

Котельная с 4 котлами ДЕ-6,5-14ГМ. Здание из сборных железобетонных конструкций. Щит открытый 5Щ. Перечень надписей

Литер	Лист	Листов
	14.1	4

Госстрой СССР
ГПИ Горьковский
САНТЕХПРОЕКТ

Альбом 12

Панель	Надпись	Поз. обозначение	Место надписи	Текст	Кол.	Вид шрифта	Заготовка
1			Табличка	ВК2	1		
			—"—	К4	1		
			—"—	6	1		
			—"—	11	1		
			—"—	15	1		
			—"—	20***	1		
			—"—	8	1		
			—"—	9	1		
			—"—	9К1	1		
			—"—	9К2	1		
			—"—	1К1	1		
			—"—	1К2	1		
			—"—	1	1		
			—"—	21	1		
2	2	QF1	Табличка	27-Т20-Аппар. магн. обраб. воды	1		
	3**	QF2	—"—	25** - ВПУ-50	1		
	4	QF3	—"—	34-Установка компрессорная	1		
			—"—	23К1	1		
			—"—	23К2	1		
			—"—	41К1	1		
			—"—	41	1		
			—"—	13К1	1		
			—"—	13К2	1		
				4К1			
				4К2			

Инв. № подл. | Подп. и дата | Взам. инв. № | Инв. № дубл. | Подп. и дата

ТП 903-1-265.88 - ЭМ.Н

Лист 14.2

Альбом 12

Панель	Надпись	Поз. обозначение	Место надписи	Текст	Кол	Вид шрифта	Заготовка
2			Табличка	23	1		
			—"—	19	1		
			—"—	17	1		
			—"—	4	1		
			—"—	13	1		
3	5	QF4	Табличка	Секцион. выключатель	1		
	6	QF5	—"—	34-Установка компрессорная	1		
	7	QF6	—"—	Блок питания БПС	1		
			—"—	3К1	1		
			—"—	3К2	1		
	8**	QF8	—"—	26** - ВПУ-5.0	1		
	9	QF7	—"—	28-Т20-Аппарат магн. обр. воды	1		
	10	QF9	—"—	ШС-шкаф сигн. замаз. стоков	1		
	11	SF2	—"—	Общие цепи насосов обор. водосн	1		
			—"—	42	1		
			—"—	42К1			
			—"—	5К1			
			—"—	5К2			
			—"—	КТ2			
			—"—	2К1			
			—"—	2К2			
			—"—	К2			
			—"—	3			
			—"—	22			
			—"—	2			
			—"—	5			

Инв. № подл. | Подп. и дата | Взам. инв. № | Инв. № дубл. | Подп. и дата

ТП903-1-265.88 - ЭМ.Н

Лист 14.3

Альбом 12

Панель	Надпись	Поз. обозначение	Место надписи	Текст	Кол	Вид шрифта	Заготовка
4			Табличка	24К1		1	
			—"—	24К2		1	
			—"—	7К1		1	
			—"—	7К2		1	
			—"—	10К1		1	
			—"—	10К2		1	
			—"—	14К1		1	
			—"—	14К2		1	
			—"—	18		1	
	12	QF10	—"—	29-Т20-Аппар. магн. обр. вод.		1	
	13	QF11	—"—	Вент. система П1		1	
	14	QF12	—"—	ППС-1-Прибор пожар. сигн.		1	
			—"—	К1		1	
			—"—	24		1	
			—"—	12		1	
			—"—	16		1	
			—"—	10		1	
			—"—	14		1	
			—"—	7		1	

Инв. № подл. | Подп. и дата | Взам. инв. № | Инв. № дубл. | Подп. и дата

Указания при привязке

1. *** - Исключить для варианта водоподготовки 1.
2. ** - Исключить для варианта водоподготовки 2.

ТП903-1-265.88 ЭМ.Н

Лист 14.4

Копировала: [signature] 23296-14 11

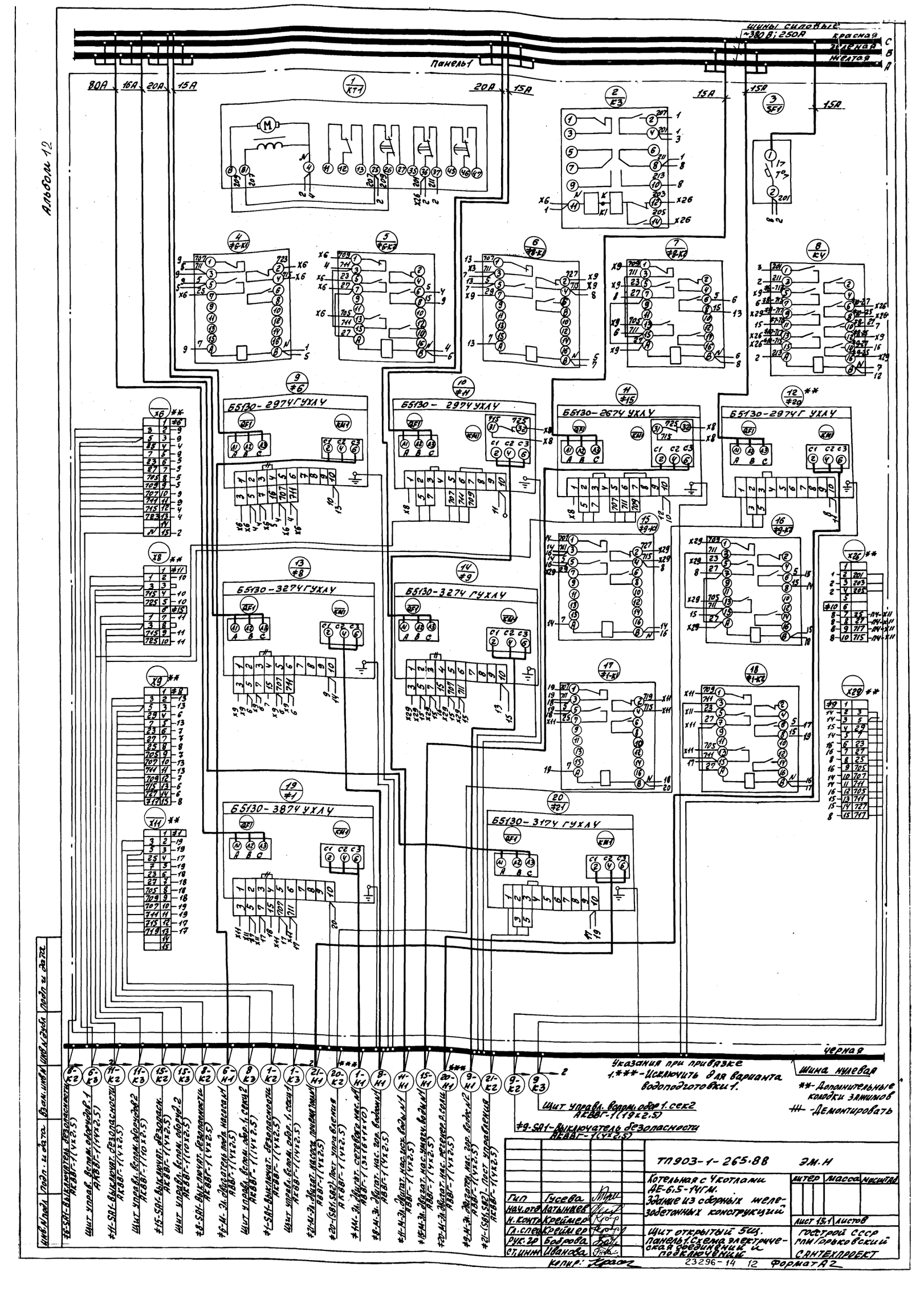

Альбом 12
Шины силовые ~380 В; 250А
красная
зеленая
желтая
Панель 1
80А
16А
20А
15А
Б5130-2974 ГУХЛ4
Б5130-2674 УХЛ4
Б5130-3274 ГУХЛ4
Б5130-3874 УХЛ4
Б5130-3174 ГУХЛ4
черная
Указания при привязке
1.*** - Исключить для варианта водоподготовки 1.
Шина нулевая
** - Дополнительные колодки зажимов
+++ - Демонтировать
Щит управл. вспом. обор. 1. сек2 АКВВГ-1 (19х2,5)
#9-SA1 - Выключатель безопасности АКВВГ-1 (4х2,5)
#6-SA1 - Выключатель безопасности АКВВГ-1 (4х2,5)
Щит управ. вспом. оборудов. 1 АКВВГ-1 (14х2,5)
#11-SA1 - Выключат. безопасности АКВВГ-1 (4х2,5)
Щит управл. вспом. оборудов 2 АКВВГ-1 (10х2,5)
#15-SA1 - Выключат. безопасн. АКВВГ-1 (4х2,5)
Щит управл. вспом. оборуд. 2 АКВВГ-1 (10х2,5)
#8-SA1 - Выключат. безопасности АКВВГ-1 (4х2,5)
#6-М - Эл. двигатель подп. насоса N1 АВВГ-1 (4х2,5)
Щит управл. вспом. обор. 1. секц 2 АКВВГ-1 (14х2,5)
#1-SA1 - Выключат. безопасности АКВВГ-1 (4х2,5)
Щит управл. вспом. обор. 1. секц 1 АКВВГ-1 (14х2,5)
#21-М - Эл. двигат. насоса почерпн. ТОМ N1 АВВГ-1 (4х2,5)
#20-(SB1, SB2) - Пост управления АКВВГ-1 (4х2,5)
#1-М - Эл. двигат. сетевого нас. N1 АВВГ-1 (3х16+1х10)
#8-М - Эл. двигат. нас. гор. водом N1 АВВГ-1 (4х2,5)
#11-М - Эл. двигат. нас. исх. воды N1 АВВГ-1 (4х2,5)
#15-М - Эл. двигат. нас. умягч. воды N1 АВВГ-1 (4х2,5)
#20-М - Эл. двигат. нас. регенер. р. соли АВВГ-1 (4х2,5)
#9-М - Эл. двигат. нас. гор. водо N2 АВВГ-1 (4х2,5)
#21-(SB1, SB2) - Пост управления АКВВГ-1 (4х2,5)
Инв. № подл. | Подп. и дата | Взам. инв. № | Инв. № дубл. | Подп. и дата
ТП903-1-265.88 ЭМ.Н
Котельная с 4 котлами ДЕ-6,5-14ГМ. Здание из сборных железобетонных конструкций
Гип Гусева
Нач. отд. Латышев
Н. контр. Креймер
Гл. спец. Креймер
Рук. гр. Боброва
Ст. инж. Иванова
Литер | Масса | Масштаб
Лист 15,1 | Листов
Щит открытый 5Щ. Панель 1. Схема электрическая соединений и подключений
Госстрой СССР ГПМ Горьковский САНТЕХПРОЕКТ
Копир: Красов
23296-14 12 Формат А2

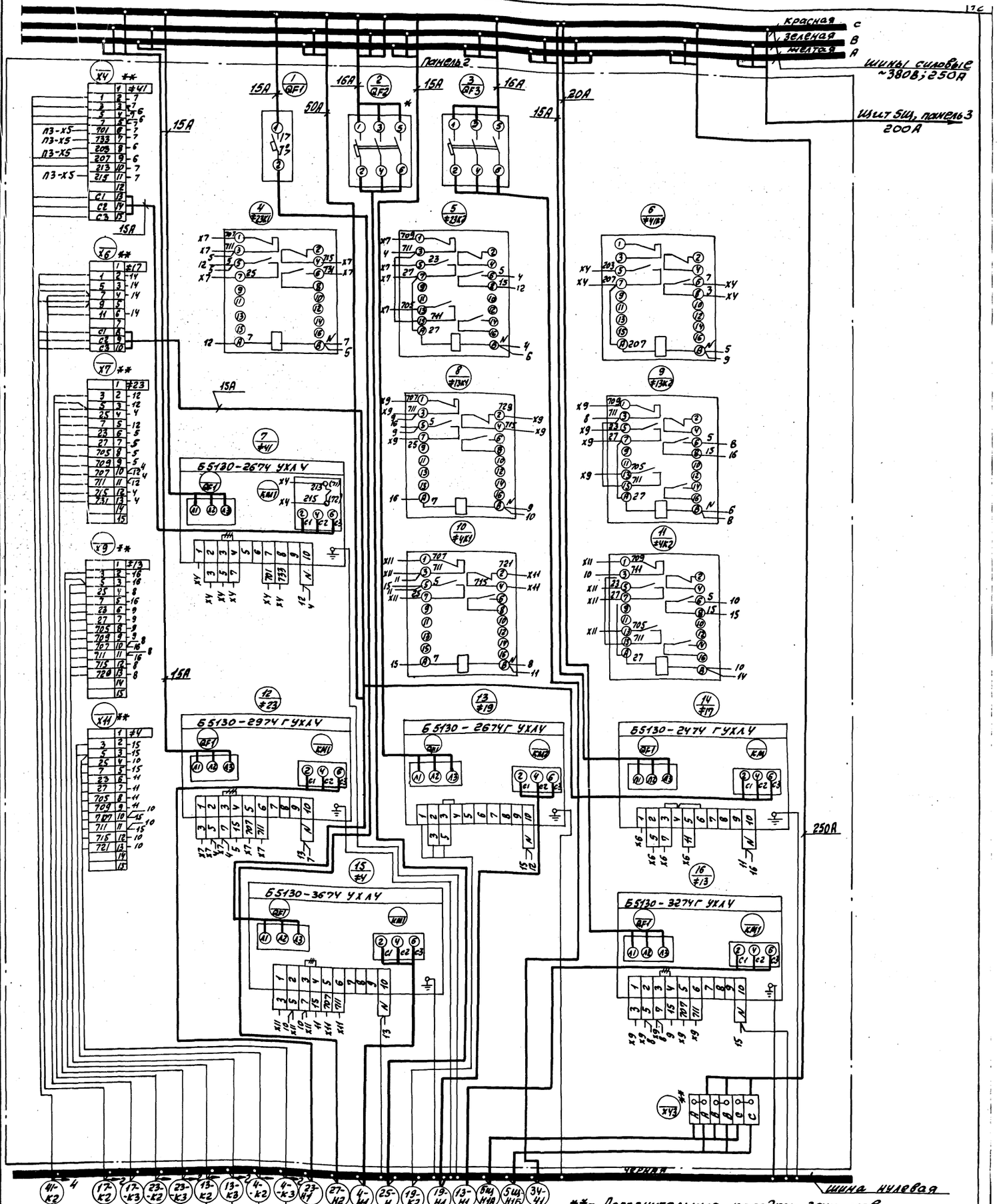

**- Дополнительные колодки зажимов
-//- Демонтировать

Указания при привязке

*- Исключить для варианта водоподготовки 2

ВВ2-Ящик с рубильником АВВГ-1(4х2.5)

Инв.№ подл. | Подп. и дата | Взам. инв.№ | Инв.№ дубл. | Подп. и дата

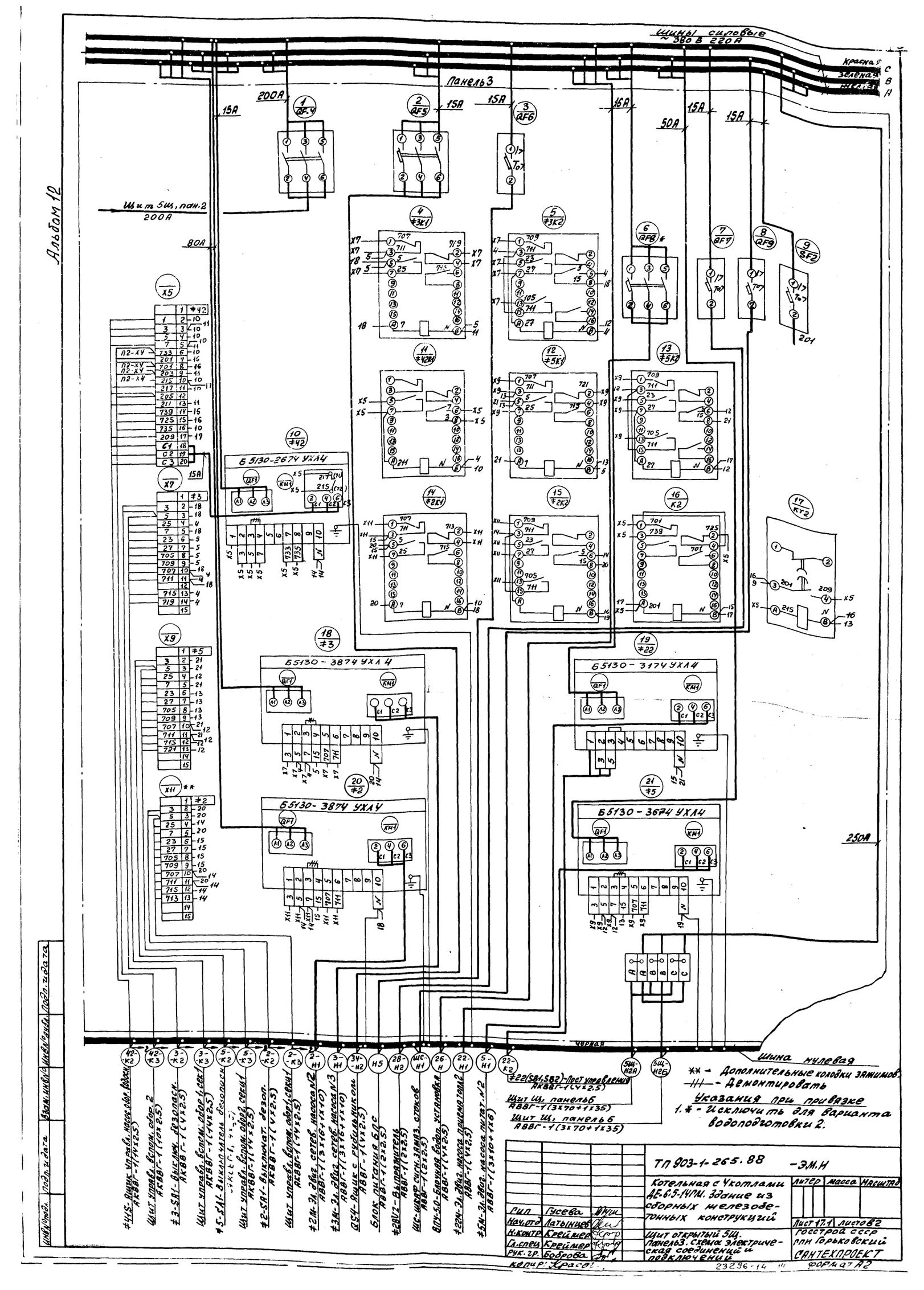
Альбом 12
Шины силовые ~380 В 220 А
Красная С
Зеленая В
Желтая А
Панель 3
200А
15А
16А
50А
80А
250А
Щит 5Щ, пан.2 200А
Б5130-2674 УХЛ4
Б5130-3874 УХЛ4
Б5130-3174 УХЛ4
Б5130-3674 УХЛ4
Черная
Шина нулевая
** - Дополнительные колодки зажимов.
-///- - Демонтировать
Указания при привязке
1.* - Исключить для варианта водоподготовки 2.
#22(SB1,SB2)-Пост управления АКВВГ-1(4х2.5)
Щит Щ, панель 6 АВВГ-1(3х70+1х35)
Щит Щ, панель 6 АВВГ-1(3х70+1х35)
#41S-Ящик управл. насос. обор. водосн. АКВВГ-1(14х2.5)
Щит управл. вспом. обор. 2 АКВВГ-1(10х2.5)
#3-SA1-Выключ. безопасн. АКВВГ-1(4х2.5)
Щит управл. вспом. обор. 1, сек 1 АКВВГ-1(14х2.5)
#5-SA1-Выключатель безопасн. АКВВГ-1(4х2.5)
Щит управл. вспом. обор. 2, сек 1 АКВВГ-1(14х2.5)
#2-SA1-Выключат. безоп. АКВВГ-1(4х2.5)
Щит управл. вспом. обор. 1, сек 1 АКВВГ-1(14х2.5)
#2М-Эл. двиг. сетев. насоса №2 АВВГ-1(3х16+1х10)
#3М-Эл. двиг. сетев. насоса №3 АВВГ-1(3х16+1х10)
QS4-Ящик с рубильником АВВГ-1(4х2.5)
Блок питания БПС АВВГ-1(2х2.5)
#28V2-Выпрямитель АВВГ-1(2х2.5)
ШС-Шкаф сигн. замяз. стоков АВВГ-1(2х2.5)
ВПУ-5.0-Блочная водоп. установка АВВГ-1(4х2.5)
#22М-Эл. двиг. насоса приема топл. 2 АВВГ-1(4х2.5)
#5М-Эл. двиг. насоса питат. №2 АВВГ-1(3х10+1х6)
ТП 903-1-265.88 -ЭМ.Н
Котельная с 4 котлами ДЕ-6.5-14ГМ. Здание из сборных железобетонных конструкций
Литер | Масса | Масштаб
Лист 17.1 | Листов 2
Щит открытый 5Щ. Панель 3. Схема электрическая соединений и подключений
Госстрой СССР ГПИ Горьковский САНТЕХПРОЕКТ
Гип Гусева
Нач.отд Латынцев
Н.контр Креймер
Гл.спец Креймер
Рук.гр. Боброва
Копир: Красов
23296-14
Формат А2
Инв.№подл. | Подп. и дата | Взам.инв.№ | Инв.№ дубл. | Подп. и дата

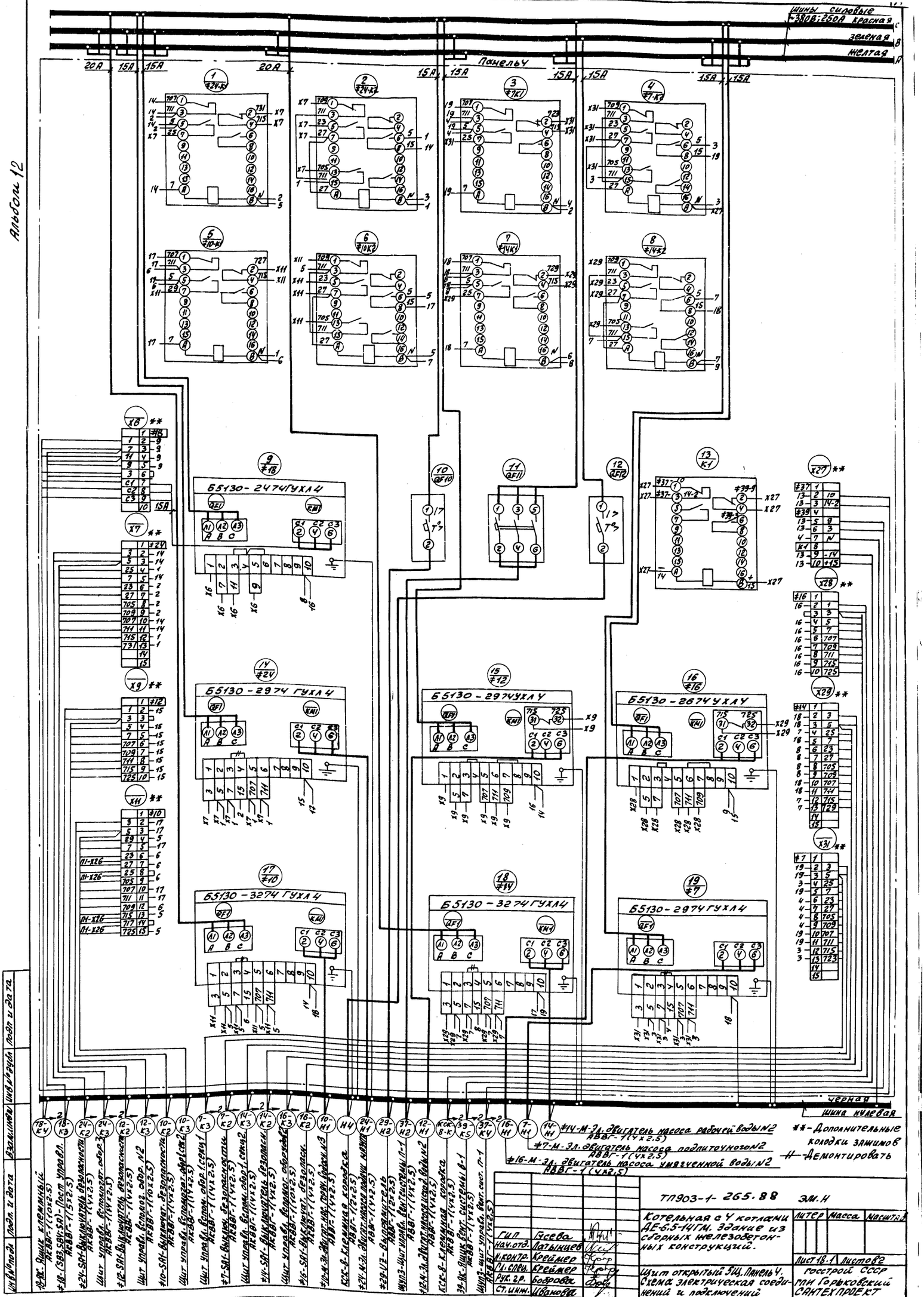
Альбом 12
Шины силовые
~380В; 250А красная
зеленая
желтая
Панель 4
Б5130-2474ГУХЛ4
Б5130-2974ГУХЛ4
Б5130-2974УХЛ4
Б5130-2674УХЛ4
Б5130-3274ГУХЛ4
Б5130-3274ГУХЛ4
Б5130-2974ГУХЛ4
черная
шина нулевая
#14-М-Эл. двигатель насоса рабочей воды N2 АВВГ-1(4х2.5)
#7-М-Эл. двигатель насоса подпиточного N2 АВВГ-1(4х2.5)
#16-М-Эл. двигатель насоса умягченной воды N2 АВВГ-1(4х2.5)
** - Дополнительные колодки зажимов
-//- Демонтировать
ТП903-1-265.88 ЭМ.Н
Котельная с 4 котлами ДЕ-6.5-14ГМ. Здание из сборных железобетонных конструкций.
Литер
Масса
Масштаб
Лист 18.1
Листов 2
Щит открытый 5Щ. Панель 4. Схема электрическая соединений и подключений
Госстрой СССР
ГПИ Горьковский
САНТЕХПРОЕКТ
Гип Гусева
Нач.отд. Латынцев
Н.контр. Креймер
Гл.спец. Креймер
Рук.гр. Боброва
Ст.инж. Иванова
Копир: Краев
23296-14 15
Формат А2

Альбом 12

Формат	Зона	Поз	Обозначение	Наименование	Кол	Примечание
				Документация		
А4			ТП903-1- -ЭМ.Н.л.19	Чертеж общего вида	1	
А4			ТП903-1- -ЭМ.Н.л.22	Схема электрическая		
				соединений и подключений	1	
А4			ТП903-1- -ЭМ.Н.л.21	Перечень подписей	1	
				Сборочные единицы		
				НЗ1		
		1		Пост управления кнопочный		
				КЕ011, исп.5, красный, „стоп"	1	17-SB1
		2		Пост управления кнопочный		
				КЕ011, исп.4, черный „пуск"	1	17-SB2
		3		Переключатель		
				УП5314-С23	1	17-SA
				Блок из 10 зажимов		
				типа БЗ2У-4П25-В/8У3-10		
				на ток 25А	1	

ГИП	Гусева		ТП 903-1-265.88 ЭМ.Н
Нач.отд	Латынцев		Котельная с 4 котлами ДЕ-6,5-14ГМ. Здание из сборных железобетонных конструкций. Ящик №17S технические данные аппаратов
Н.контр	Креймер		Литер: — Лист: 20 Листов: —
Гл.спец	Креймер		Госстрой СССР ПНИ Горьковский САНТЕХПРОЕКТ
Рук.гр	Боброва		

Инв.№подл. | Подп. и дата | Взам.инв.№ | Инв.№дубл. | Подп. и дата

Альбом 12

Вид спереди
Дверь не показана

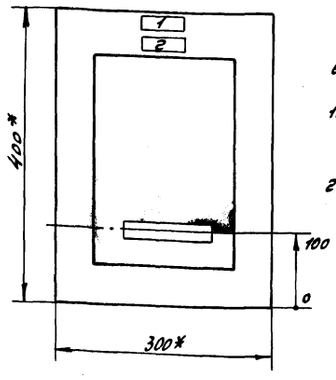

Дверь ящика
Вид спереди

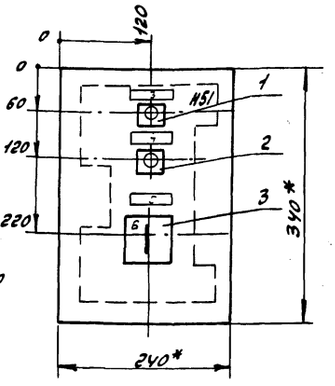

1.*- Размеры для справок.
2. В контуре табличек и аппаратов указаны номера надписей по перечню надписей
3. Глубина ящика 250мм.

ГИП	Гусева		ТП 903-1-265.88 ЭМ.Н
Нач.отд	Латынцев		Котельная с 4 котлами ДЕ-6,5-14ГМ. Здание из сборных железобетонных конструкций. Ящик №17S Чертеж общего вида
Н.контр	Креймер		Литер: — Масса: — Масштаб: — Лист 19 Листов: —
Гл.спец	Креймер		Госстрой СССР ПНИ Горьковский САНТЕХПРОЕКТ
Рук.гр	Боброва		

Инв.№подл. | Подп. и дата | Взам.инв.№ | Инв.№дубл. | Подп. и дата

Альбом 12

Ящик №17S. Вид спереди

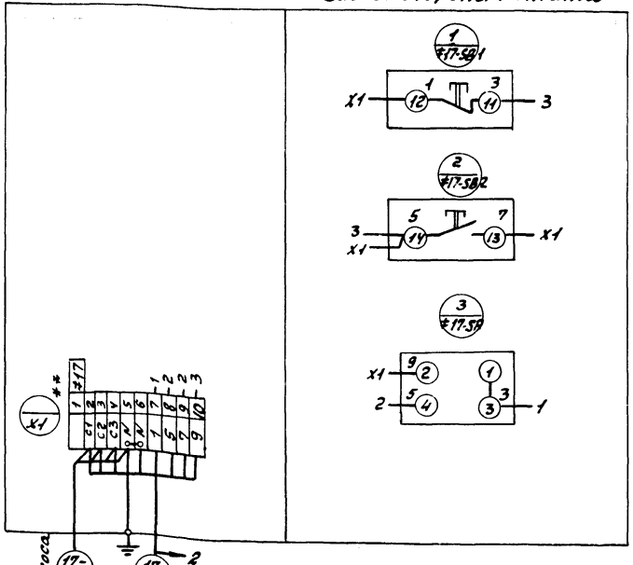

Дверь ящика
Вид со стороны монтажа

**- Дополнительные колодки зажимов.

ГИП	Гусева		ТП 903-1-265.88 -ЭМ.Н
Нач.отд	Латынцев		Котельная с 4 котлами ДЕ-6,5-14ГМ. Здание из сборных железобетонных конструкций
Н.контр	Креймер		Литер: — Масса: — Масштаб: — Лист 22 Листов: —
Гл.спец	Креймер		Ящик №17S Схема электрическая соединений и подключений
Рук.гр	Боброва		Госстрой СССР ПНИ Горьковский САНТЕХПРОЕКТ

Инв.№подл. | Подп. и дата | Взам.инв.№ | Инв.№дубл. | Подп. и дата

Альбом 12

Панель	Надпись	Поз. обозначение	Место надписи	Текст	Кол	Вид шрифта	Заголовка
	1		Табличка	17S	1		
	2		— " —	17-Насос бака нижних точек	1		
	3	17-SB1	— " —	„Стоп"	1		
	4	17-SB2	— " —	„Пуск"	1		
	5	17-SA	— " —	Выбор режима	1		
	6		На ключе	8 1 2 Местн - откл - автом	1		

ГИП	Гусева		ТП 903-1-265.88 ЭМ.Н
Нач.отд	Латынцев		Котельная с 4 котлами ДЕ-6,5-14ГМ. Здание из сборных железобетонных конструкций. Ящик №17S Перечень надписей
Н.контр	Креймер		Литер: — Лист 21 Листов: —
Гл.спец	Креймер		Госстрой СССР ПНИ Горьковский САНТЕХПРОЕКТ
Рук.гр	Боброва		

Инв.№подл. | Подп. и дата | Взам.инв.№ | Инв.№дубл. | Подп. и дата

Копир. Урал

Альбом 12

Вид спереди
(Дверь не показана)

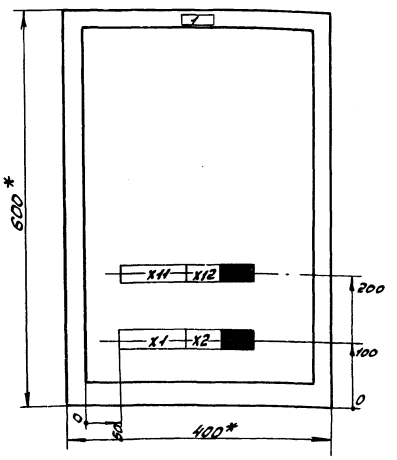

Дверь ящика

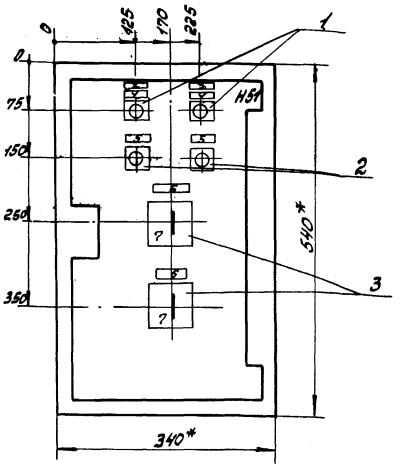

1. * - Размеры для справок.
2. В контуре табличек указаны номера надписей по перечню надписей.
3. Ящик ЯУЭ-0643, глубиной 360 мм
4. Технические данные аппаратов - лист 24.

Данный ящик выполнен для электроприводов 41, 42.

Гип	Гусева		
Нач.отд.	Латынцев		
Н.контр.	Креймер		
Гл.спец.	Креймер		
Рук.гр.	Боброва		

ТП 903-1-265.88 ЭМ.Н

Котельная с 4 котлами ДЕ-6.5-14ГМ. Здание из сборных железобетонных конструкций

Ящик № 41S

Чертеж общего вида

Литер	Масса	Масшт

Лист 23 Листов

Госстрой СССР ГПИ Горьковский САНТЕХПРОЕКТ

Инв.№ подл. | Подп. и дата | Взам. инв.№ | Инв.№ дубл. | Подп. и дата

Альбом 12

Ящик 41S
Вид спереди

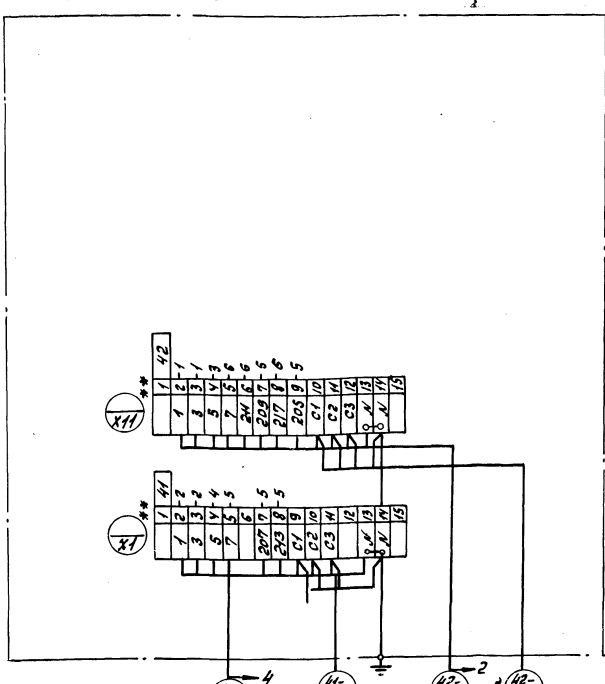

Дверь ящика
(вид со стороны монтажа)

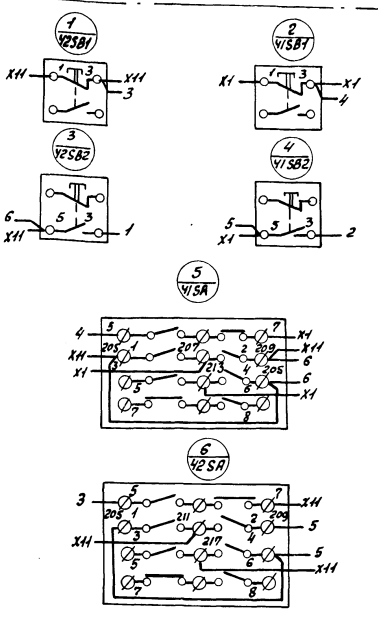

Гип	Гусева		
Нач.отд.	Латынцев		
Н.контр.	Креймер		
Гл.спец.	Креймер		
Рук.гр.	Боброва		

ТП 903-1-265.88 ЭМ.Н.

Котельная с 4 котлами ДЕ-6.5-14ГМ. Здание из сборных железобетонных конструкций

Ящик № 41S

Схема электрическая соединений и подключений

Литер	Масса	Масштаб

Лист 26 Листов

Госстрой СССР ГПИ Горьковский САНТЕХПРОЕКТ

Инв.№ подл. | Подп. и дата | Взам. инв.№ | Инв.№ дубл. | Подп. и дата

Копир. 23290-14 17 Формат А2

Формат	Зона	Поз.	Обозначение	Наименование	Кол.	Примечание
				Документация		
А3			ТП903-1- -ЭМ.КЛ23	Чертеж общего вида	1	
А3			ТП903-1- -ЭМ.КЛ26	Схема электрическая соединений и подключений	1	
А4			ТП903-1- -ЭМ.КЛ25	Перечень надписей	1	
				Сборочные единицы		
				НS1		
		1		Пост управления кнопочный КЕ-011, исп.5, красный „Стоп"	2	≠41-SB1 ≠42-SB1
		2		Пост управления кнопочный КЕ-011, исп.4, черный „Пуск"	2	≠41-SB2 ≠42-SB2
		3		Переключатель УП 5311-Ф509	2	≠41-SA ≠42-SA
				Блок из 10 зажимов типа Б324-4П25-8/ВУ3-10 на ток 25А	2	
				Блок из 5 зажимов типа Б3-24-4П25-8/ВУ3-5 на ток 25А	2	

Альбом 12

Инв.№подл. | Подп. и дата | Взам.инв.№ | Инв.№дубл. | Подп. и дата

			ТП903-1-265.88 -ЭМ.Н			
ГИП	Гусева		Котельная с 4 котлами ДЕ-6,5-14ГМ. Здание из сборных железобетонных конструкций. Ящик ≠41S. Технические данные аппаратов	Литер	Лист 24	Листов
Нач.отд	Латынцев			Госстрой СССР ГПИ Горьковский САНТЕХПРОЕКТ		
Н.контр.	Крейнер					
Гл.спец.	Крейнер					
Рук.гр.	Боброва					

Панель	Надпись	Позиц. обозначение	Место надписи	Текст	Кол.	Вид покрытия	Заготовка
	1		Табличка	41S	1		
	2		— " —	≠41-Насос оборот. водоснаб. №1	1		
	3		— " —	≠42-Насос оборот. водоснаб. №2	1		
	4	≠41-SB1 ≠42-SB1	— " —	„стоп"	2		
	5	≠41-SB2 ≠42-SB2	— " —	„пуск"	2		
	6	≠41-SA ≠42-SA	— " —	Выбор режима	2		
	7		На ключе	Опр-раб-откл-резерв.	2		

Альбом 12

Инв.№подл. | Подп. и дата | Взам.инв.№ | Инв.№дубл. | Подп. и дата

			ТП903-1-265.88 -ЭМ.Н			
ГИП	Гусева		Котельная с 4 котлами ДЕ-6,5-14ГМ. Здание из сборных железобетонных конструкций. Ящик ≠41S. Перечень надписей.	Литер	Лист 25	Листов
Нач.отд	Латынцев			Госстрой СССР ГПИ Горьковский САНТЕХПРОЕКТ		
Н.контр.	Крейнер					
Гл.спец.	Крейнер					
Рук.гр.	Боброва					

Откуда идет: Панель	Откуда идет: Блок зажимов, номер зажимов	Куда поступает: Панель	Куда поступает: Блок зажимов, номер зажимов	Генеральная маркировка	Откуда идет: Панель	Откуда идет: Блок зажимов, номер зажимов	Куда поступает: Панель	Куда поступает: Блок зажимов, номер зажимов	Генеральная маркировка
2	X4/6	3	X5/8	701	2	X4/8	3	X5/9	203
2	X1/7	3	X5/6	733	2	X4/11	3	X5/10	215

Альбом 12

Инв.№подл. | Подп. и дата | Взам.инв.№ | Инв.№дубл. | Подп. и дата

ТП903-1-265.88	ЭМ.Н	Лист 16.2	

Откуда идет: Панель	Откуда идет: Блок зажимов, номер зажимов	Куда поступает: Панель	Куда поступает: Блок зажимов, номер зажимов	Генеральная маркировка	Откуда идет: Панель	Откуда идет: Блок зажимов, номер зажимов	Куда поступает: Панель	Куда поступает: Блок зажимов, номер зажимов	Генеральная маркировка
3	X5/8	2	X4/6	701	3	X5/9	2	X4/8	203
3	X5/6	2	X1/7	733	3	X5/10	2	X4/11	215

Альбом 12

Инв.№подл. | Подп. и дата | Взам.инв.№ | Инв.№дубл. | Подп. и дата

ТП903-1-265.88	-ЭМ.Н	Лист 17.2	

Альбом 12

Вид спереди
Дверь не показана

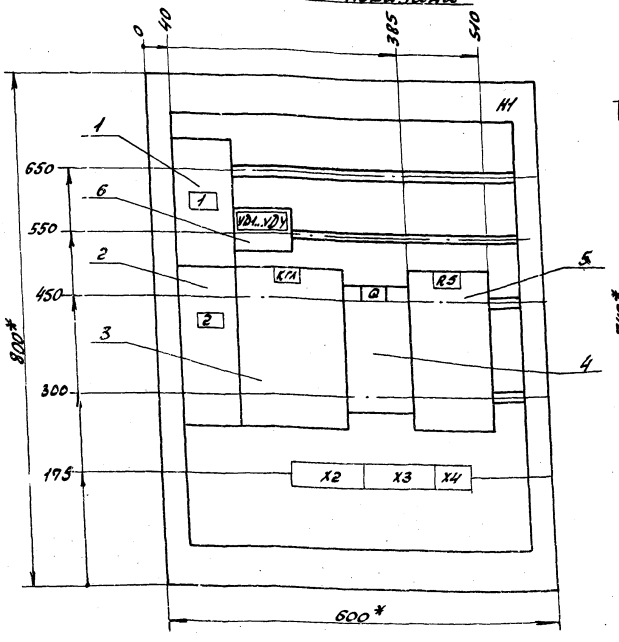

Дверь ящика
Вид спереди

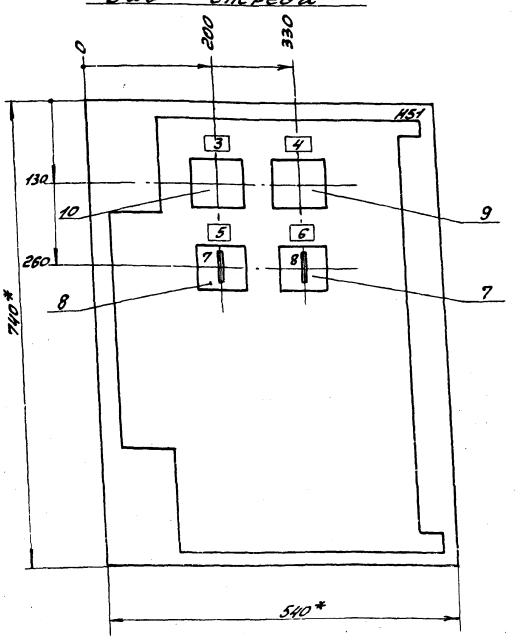

* Размеры для справок

Глубина ящика 350 мм

				ТП 903-1-265.88	Э.М.Н.
ГИП	Гусева			Котельная с 4 котлами ДЕ6,5-14ГМ. Здание из сборных железобетонных конструкций	Литер / Лист 27 / Листов
Нач.отд	Латышев				
Н.контр	Каракина				
Гл.спец	Креймер				
Рук.гр	Каракина		6.88	Ящик 5. Чертеж общего вида	ПЛН Горьковский САНТЕХПРОЕКТ

Альбом 12

Формат	Зона	Поз.	Обозначение	Наименование	Кол.	Примечание
				Документация		
А3			лист 27	Чертеж общего вида	1	
А3			лист 30	Схема соединений	1	
А4			лист 29	Перечень надписей	1	
				Сборочные единицы		
				Н1	1	
		1		Выключатель		
				АП50Б-2М ТУ3		
				Iр 6,3А от с. 10	1	QF2
		2		Выключатель		
				АП50Б-2М ТУ3		
				U-220В Iр 10А от с. 10		
				п.п.	1	QF1
		3		Контактор МК1-02 У3		
				U=220В I 40А	1	КМ
		4		Выключатель ПВ1-10Б		
				исполн. 3	1	Q
		5		Шунт 75ШС72 I 50А	1	RS

				ТП 903-1-265.88	-Э.М.Н
ГИП	Гусева			Котельная с 4 котлами ДЕ6,5-14ГМ. Здание из сборных железобетонных конструкций. Технические здания аппаратов	Литер / Лист 28.1 / Листов 28
Нач.отд	Латышев				
Н.контр	Каракина				
Гл.спец	Креймер				
Рук.гр	Каракина				ПЛН Горьковский САНТЕХПРОЕКТ

Альбом 12

Формат	Зона	Поз.	Обозначение	Наименование	Кол.	Примечание
				Диод кремниевый		
		6		А226Б 0,3А 400В	4	VD1-VD4
				Н51 01		
		7		Переключатель		
				УП5312-С29 У3	1	SAC
		8		Переключатель		
				УП5312-А64 У3	1	SN
		9		Амперметр М42100		
				Кл.1,5 предел измер. 0-50А 75мВ	1	PA
		10		Вольтметр М42100		
				Кл.1,5 предел измер. 0-75В	1	PV
				Блок зажимов серии		
				Б32Ч-4П25-В/В У3-5	1	XY
				Группа из 2* зажимов		
				серии ЗНЧ-16ПВ3-В/В У3	1	X2
				Группа из 3* зажимов		
				серии ЗНЧ-16ПВ3-В/В У3	1	X3

				ТП 903-1-265.88	Э.М.Н
					Лист 28.2

Альбом 12

Поз.	Надпись	Позиционное обозначение	Место надписи	Текст	Кол.	Для заготовки
				Ящик		
1		QF2	Табличка	АПС-25В	1	
			— " —	VD1.... VD4	1	
2		QF1	Табличка	Авар. эвакуац. освещ. — 40В	1	
			— " —	КМ	1	
			— " —	Q	1	
			— " —	PS	1	
				Дверь		
3		PV	Табличка	Контроль изоляции	1	
4		PA	— " —	Нагрузка аккум. батареи	1	
5		SN	— " —	Контроль изоляций	1	
6		SAC	— " —	Выбор режима+зарядки	1	
7		SN	На ключе	1 2 3		
				3 - ш - 3	1	
8		SAC	На ключе	1 2 3		
				40В откл 25Б	1	

Инв. № подл. | Подп. и дата | Взам. инв. № | Инв. № дубл. | Подп. и дата

ТП903-1-265.88 ЭМ.Н.

ГИП	Гусева		—	Котельная с 4 котлами ДЕ-6,5-14ГМ. Здание из сборных железобетонных конструкций. Ящик 8. Перечень надписей
Нач. отд.	Латынцев			
Н. контр.	Карякина			
Гл. спец.	Крейчер			
Рук. гр.	Карякина			

Литер	Лист	Листов
	29	

Госстрой СССР ПЛИ Горьковский САНТЕХПРОЕКТ

Альбом 12

ТП903-1-265.88

Литер	Лист	Листов

Госстрой СССР ПЛИ Горьковский САНТЕХПРОЕКТ

Альбом 12

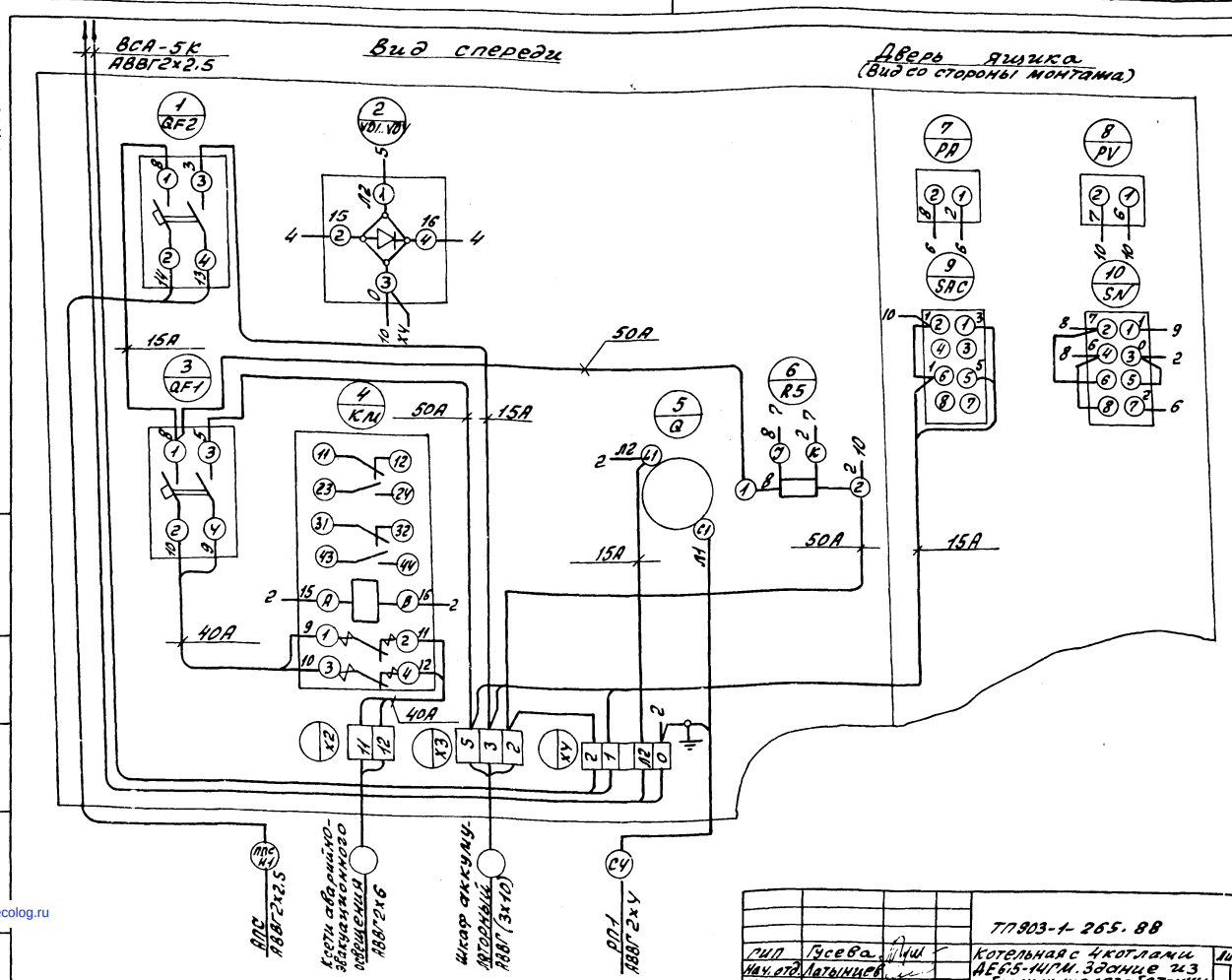

ТП903-1-265.88 ЭМ.Н

ГИП	Гусева			Котельная с 4 котлами ДЕ-6,5-14ГМ. Здание из сборных железобетонных конструкций. Ящик 8. Схема электрическая соединений и подключений
Нач. отд.	Латынцев			
Н. контр.	Карякина			
Гл. спец.	Крейчер			
Рук. гр.	Карякина			

Литер	Лист	Листов
	30	

Госстрой СССР ПЛИ Горьковский САНТЕХПРОЕКТ

Формат А4

gost.e-ecolog.ru