ТИПОВОЙ ПРОЕКТ

903-1-265.88

КОТЕЛЬНАЯ

С 4 КОТЛАМИ

ДЕ-6,5-14ГМ.

СИСТЕМА ТЕПЛОСНАБЖЕНИЯ ЗАКРЫТАЯ.

ТОПЛИВО-ГАЗ, РЕЗЕРВ-МАЗУТ.

ЗДАНИЕ ИЗ СБОРНЫХ ЖЕЛЕЗОБЕТОННЫХ КОНСТРУКЦИЙ

Альбом 10

23296-12

ЦЕНА 7-45

gost.e-ecolog.ru

ТИПОВОЙ ПРОЕКТ
903-1-265.88

КОТЕЛЬНАЯ С 4 КОТЛАМИ ДЕ-6,5-14 ГМ. СИСТЕМА ТЕПЛОСНАБЖЕНИЯ ЗАКРЫТАЯ. ТОПЛИВО-ГАЗ, РЕЗЕРВ-МАЗУТ. ЗДАНИЕ ИЗ СБОРНЫХ ЖЕЛЕЗОБЕТОННЫХ КОНСТРУКЦИЙ.

АЛЬБОМ 10

ПЕРЕЧЕНЬ АЛЬБОМОВ:

Альбом	1		Пояснительная записка.
Альбом	2	ТМ	Тепломеханические решения.
Альбом	3	ВП	Станция водоподготовки (для исходной воды с содержанием железа 0,3÷1,0 мг/л)
Альбом	4	ВП	Станция водоподготовки (для исходной воды с содержанием до 0,3 мг/л)
Альбом	5	МС, РС	Мазутоснабжение. Газоснабжение.
Альбом ч. 1,2	6		Металлоконструкции технологические Рабочие чертежи.
Альбом ч. 1,2	7		Оборудование технологическое. Рабочие чертежи.
Альбом	8	ГП	Генеральный план.
		АР	Архитектурные решения
		КЖ	Конструкции железобетонные
		КМ	Конструкции металлические
Альбом	9		Строительные изделия
Альбом	10	ЭМ	Силовое электрооборудование
		ЭО	Электрическое освещение
		СС	Связь и сигнализация
		АПС	Пожарная сигнализация
			Чертежи монтажной зоны.
Альбом	11	ЭМ	Силовое электрооборудование. Принципиальные схемы управления электроприводами.
Альбом	12		Задание заводу-изготовителю НКУ.
Альбом	13	АТМ.1	Автоматизация. Схемы функциональные.
Альбом	14	АТМ 2	Автоматизация. Схемы электрические принципиальные.
Альбом	15	АТМ3	Щиты автоматизации.
Альбом	16	ОВ	Отопление и вентиляция.
		ВК	Внутренний водопровод и канализация.
Альбом ч. 1,2	17		Спецификации оборудования.
Альбом	18		Ведомости потребности в материалах.
Альбом	19		Сметы. Сводки затрат. Объектные сметы.
Альбом	20		Сметы локальные. Архитектурно-строительная часть.
Альбом ч. 1,2,3	21		Сметы локальные. Тепломеханические решения. Водоподготовка. Мазутоснабжение. Отопление и вентиляция.
Альбом ч. 1,2	22		Сметы локальные. Водопровод и канализация. Газоснабжение. Электротехническая часть
Альбом	23		Сметы локальные. Автоматизация.

ПРИМЕНЁННЫЕ МАТЕРИАЛЫ:

Типовой проект 907-2-262.86	Металлические трубы для отвода дымовых газов с температурой до +350°С. Трубы Н=44,225 м
	Поставщик ЦИТП г. Москва
Типовой проект 704-1-162.83 Ал. I, II, V, VII, VIII	Резервуар стальной горизонтальный цилиндрический для хранения нефтепродуктов емкостью 50 м³. Поставщик: Казахский филиал ЦИТП г. Алма-Ата.
Типовой проект 901-4-57.83	Резервуар для воды прямоугольный железобетонный сборный емкостью 30 м³
	Поставщик: Тбилисский филиал ЦИТП
Типовой проект 902-2-409.86	Очистные сооружения замазученных дождевых сточных вод производительностью 3 л/сек для установки мазутоснабжения котельных
	Поставщик: ЦИТП г. Москва.

РАЗРАБОТАН:
ГПИ „Горьковский Сантехпроект"

УТВЕРЖДЕН
и введён в действие Госстроем СССР
протокол от 7.07.88г. N44.

Главный инженер института — Ю.П. Фалалеев
Главный инженер проекта — Т.Г. Гусева

© ЦИТП Госстроя СССР, 1989

Привязан:

Инв.№

Содержание альбома

Лист	Наименование	Примечание (стр)
	Содержание альбома	2
	Марка ЭМ1	
1	Силовое электрооборудование Общие данные (начало)	3
2	Силовое электрооборудование Общие данные (окончание)	4
3	Щит Щ. Схема электрическая принципиальная	5
4	Щит 1Щ (2Щ, 3Щ, 4Щ). Схема электрическая принципиальная	6
5	Щит 5Щ, I секция Схема электрическая принципиальная	7
6	Щит 5Щ, II секция Схема электрическая принципиальная	8
7	1ШР, 2ШР, 3ШР - Распределительная сеть ~380/220В. Схема электрическая принципиальная	9
8	1Щ (2Щ, 3Щ, 4Щ) Схема подключений	10
9	5Щ. Схема подключений (начало)	11
10	5Щ. Схема подключений (окончание)	12
11	#39-S-Ящик управления вентсистемы В1 Схема подключений	13
12	#40-S-Ящик управления вентсистемы В2 Схема подключений	13
13	ЩУП3. Схема подключений.	14
14	Ящик перехода на гибкий токопровод	22
15	Кабельный журнал (начало)	15
16	Кабельный журнал (продолжение)	16
17	Кабельный журнал (продолжение)	17
18	Кабельный журнал (окончание)	18
19	Расположение электрооборудования и прокладка кабелей. Планы и разрезы (начало)	19
20	Расположение электрооборудования и прокладка кабелей. План и разрезы (продолжение)	20
21	Расположение электрооборудования и прокладка кабелей. План и разрезы (продолжение)	21
22	Расположение электрооборудования и прокладка кабелей. Планы и разрезы (окончание)	22
23	Расположение электрооборудования и прокладка кабелей. Спецификация	23
24	Прокладка труб. План на отм. 0.000; +3.300 (начало)	24
25	Прокладка труб. План на отм. 0.000; +3.300 (окончание)	25
26	Трубозаготовительная ведомость (начало)	26
27	Трубозаготовительная ведомость (окончание)	27
28	Ведомость заполнения труб кабелями	25
29	Заземление. План на отм 0.000; +3.300; +3.900	28
30	Заземление. Спецификация	29
31	ПСУ. Установка оборудования. План	29
32	Газоимпульсная очистка экономайзера котла. Схема электрическая. План расположения оборудования.	30
	Прилагаемые документы к листам марки ЭМ1	
И.ВБ	Ведомость изделий МЭЗ	31
И.ВА	Ведомость изделий и материалов для изготовления изделий МЭЗ	32
ОЛ1	Щит Щ. Опросный лист	33
ОЛ2	ЩУП3. Опросный лист	34
	Марка ЭО	
1	Общие данные	35
2	Питающая сеть. Схема принципиальная. План расположения оборудования и питающей сети на отм. 3.300	35
3	План расположения оборудования и групповой осветительной сети. (начало)	37
4	План расположения оборудования и групповой осветительной сети (окончание)	38
5	Аварийно-эвакуационное освещение. Схема принципиальная	39
6	Аварийно-эвакуационное освещение. План расположения оборудования и осветительных сетей на отм. ±0.000; +3.300	39
7	Шкаф аккумуляторный Схема подключения	40
	Прилагаемые документы к листам марки ЭО	
И.ВБ	Ведомость изделий МЭЗ	41
И.ВА	Ведомость изделий и материалов для изготовления изделий МЭЗ.	42
	Марка СС	
1	Общие данные	43
2	Схемы и план расположения сетей	44
	Марка АПС	
1	Пожарная сигнализация Общие данные. Схема электрическая принципиальная	45
2	Пожарная сигнализация. Схема внешних проводок	46
3	Пожарная сигнализация План расположения оборудования и проводок	47

Альбом 10

Типовой проект 903-1-265.88

Инв. № подл. | Подп. и дата | Взам. инв. №

Альбом 10

Ведомость чертежей основного комплекта марки ЭМ1

Лист	Наименование	Примечание (стр)
1	Силовое электрооборудование Общие данные (начало)	3
2	Силовое электрооборудование Общие данные (окончание)	4
3	Щит 1Щ Схема электрическая принципиальная	5
4	Щит 1Щ (2Щ, 3Щ, 4Щ) Схема электрическая принципиальная	6
5	Щит 5Щ, I секция Схема электрическая принципиальная	7
6	Щит 5Щ, II секция. Схема электрическая принципиальная	8
7	1Щр, 2Щр, 3Щр - Распределительная сеть ~380/220В. Схема электрическая принципиальная	9
8	Щит 1Щ (2Щ, 3Щ, 4Щ) Схема подключений	10
9	Щит 5Щ, Схема подключений (начало)	11
10	Щит 5Щ, Схема подключений (окончание)	12
11	*39-S- Ящик управления вентсистемы В1 Схема подключений	13
12	*40-S,- Ящик управления вентсистемы В2 Схема подключений	13
13	ЩУПЗ. Схема подключений	14
14	Ящик перехода на гибкий токоподвод	22
15	Кабельный журнал (начало)	15
16	Кабельный журнал (продолжение)	16
17	Кабельный журнал (продолжение)	17
18	Кабельный журнал (окончание)	18
19	Расположение электрооборудования и прокладка кабелей. План и разрезы (Начало)	19
20	Расположение электрооборудования и прокладка кабелей. План и разрезы (продолжение)	20
21	Расположение электрооборудования и прокладка кабелей. План и разрезы (продолжение)	21
22	Расположение электрооборудования и прокладка кабелей. План и разрезы. (окончание)	22
23	Расположение электрооборудования и прокладка кабелей. Спецификация	23
24	Прокладка труб. План на отм. 0.000; +3.300 (начало)	24
25	Прокладка труб. План на отм. 0.000; +3.300 (окончание)	25
26	Трубозаготовительная ведомость (начало)	26
27	Трубозаготовительная ведомость (окончание)	27
28	Ведомость заполнения труб кабелями	25
29	Заземление. План на отм. 0.000; +3.300; +3.900	28
30	Заземление. Спецификация	29
31	ПСУ. Установка оборудования. План.	29
32	Газоимпульсная очистка экономайзера котла. Схема электрическая. План расположения оборудования	30

Типовой проект выполнен в соответствии с действующими строительными нормами и правилами и предусматривает технические решения, обеспечивающие взрывную, взрывопожарную и пожарную безопасность при соблюдении установленных правил безопасности эксплуатации здания

Главный инженер проекта _____ /Т. Г Гусева/

Указания по привязке

Проект разработан для двух вариантов водоподготовки.

Вариант водоподготовки 1 (для исходной воды с содержанием железа до 1мг/л) обозначен знаком -*, вариант водоподготовки 2 (для исходной воды с содержанием железа до 0,3мг/л) - знаком **.

При привязке проекта с вариантом водоподготовки 1 вычеркнуть позиции, отмеченные знаком **; с вариантом водоподготовки 2 - вычеркнуть позиции, отмеченные знаком -*.

Привязан:

ТП 903-1-265.88 -ЭМ1

ГИП	Гусева	
Нач. отд	Латынцев	
Н. контр	Крейнер	
Ст. спец	Крейнер	
Рук. гр.	Бобрева	

Котельная с 4 котлами ДЕ-6,5-14ГМ. Здание из сборных железобетонных конструкций. Силовое электрооборудование. Общие данные (начало)

Стадия	Лист	Листов
Р	1	

Росстрой СССР, ГПИ Горьковский САНТЕХПРОЕКТ

Копир: Кравец

Альбом 10

Ведомость ссылочных и прилагаемых документов

Обозначение	Наименование	Примечание
	Ссылочные документы	
ОСТ 160.800.485-84	Устройства комплектные низковольтные. Техническая документация, передаваемая предприятию-изготовителю. Требования к комплектности, содержанию и оформлению	
ОЛХ.084.204-86	Нормализованная серия блоков управления асинхронными двигателями с короткозамкнутым ротором Б5130 (взамен БОУ5030)	
ОЛХ.195.004-85	Номенклатура электрических аппаратов и приборов, применяемых в низковольтных комплектных устройствах (НКУ) управления электроприводами	
ОЛХ.684.002-82	Устройства комплектные низковольтные управления электроустановками. Руководящие материалы по проектированию.	
ОЛХ.084.121-85	Ящики управления асинхронными двигателями с К.З. ротором серии Я5000	
5.407-56	Установка распределительные щитов ЩОТО-1, ЩОТО-2, ЩОТОМ и распределительных шкафов серии ШРС1, СПМ75, СПА77 и ШР11. Выпуск 1. Монтажные чертежи	
5.407-43	Установка распределительных шкафов серии ПР11. Выпуск 1. Рабочие чертежи	

Обозначение	Наименование	Примечание
5.407-55	Установка одиночных ящиков с рубильниками и предохранителями Выпуск 1. Монтажные чертежи	
5.407-64	Установка одиночных навесных и протяжных ящиков, коробок с зажимами и щитков освещения и токоподводы. Выпуск 1. Чертежи монтажные	
5.407-57	Установка открытых щитов НКУ высотой 2200 мм. Выпуск 1. Монтажные чертежи	
5.407-77	Установка кнопок ПКЕ, ПКУ-15, переключателей ПП, сигнальных приборов и автоматов АП-50. Выпуск 1. Монтажные чертежи.	
7.407-4	Прокладка кабелей в каналах. Выпуск 1,2	
5.407-88	Установка конструкций для прокладки кабелей. Чертежи монтажные Чертежи изделий	
4.407-260	Прокладка кабелей на конструкциях	
5.407-11	Заземление и зануление электроустановок Рабочие чертежи	
ТП904.02-15.85 Альбом II	Автоматизация управление и силовое электрооборудование приточных камер	

Обозначение	Наименование	Примечание (стр)
	Прилагаемые документы	
ТП903-1-265-88 - ЭМ.Н. лист 1	Низковольтные комплектные устройства управления. Задание заводу-изготовителю. Перечень документации	Альбом 12
ТП903-1-265.88 -ЭМ1, Н.ВБ	Ведомость изделий МЭЗ	Альбом 10
ТП903-1-265.88 -ЭМ1.И.ВА	Ведомость изделий и материалов для изготовления изделий МЭЗ	Альбом 10
ТП903-1-265.88 -ЭМ.СО	Спецификация оборудования	Альбом 17
ТП903-1-265.88 -ЭМ.ВМ	ВМ по рабочим чертежам основного комплекта марки ЭМ	Альбом 18
ТП903-1-265.88 -ЭМ1.ОЛ1.	Щит Щ Опросный лист	Альбом 10
ТП903-1-265.88 -ЭМ.1.ОЛ2	Щуп 3 Опросный лист	Альбом 10

Инв.№ подл.	Подп. и дата	Взам. инв.№					

Привязан:

Инв.№

ГИП	Гусева		
Нач.отд.	Латынцев		
Н.контр.	Креймер		
Пл.спец.	Креймер		
Рук.гр.	Боброва		

ТП903-1-265.88 ЭМ1

Котельная с 4 котлами ДЕ-6,5-14 ГМ. Здание из сборных железобетонных конструкций.

Стадия	Лист	Листов
Р	2	

Силовое электрооборудование. Общие данные (окончание)

Госстрой СССР ГПИ Горьковский САНТЕХПРОЕКТ

копир: Красл

23296-12 5

формат А2

Альбом 10

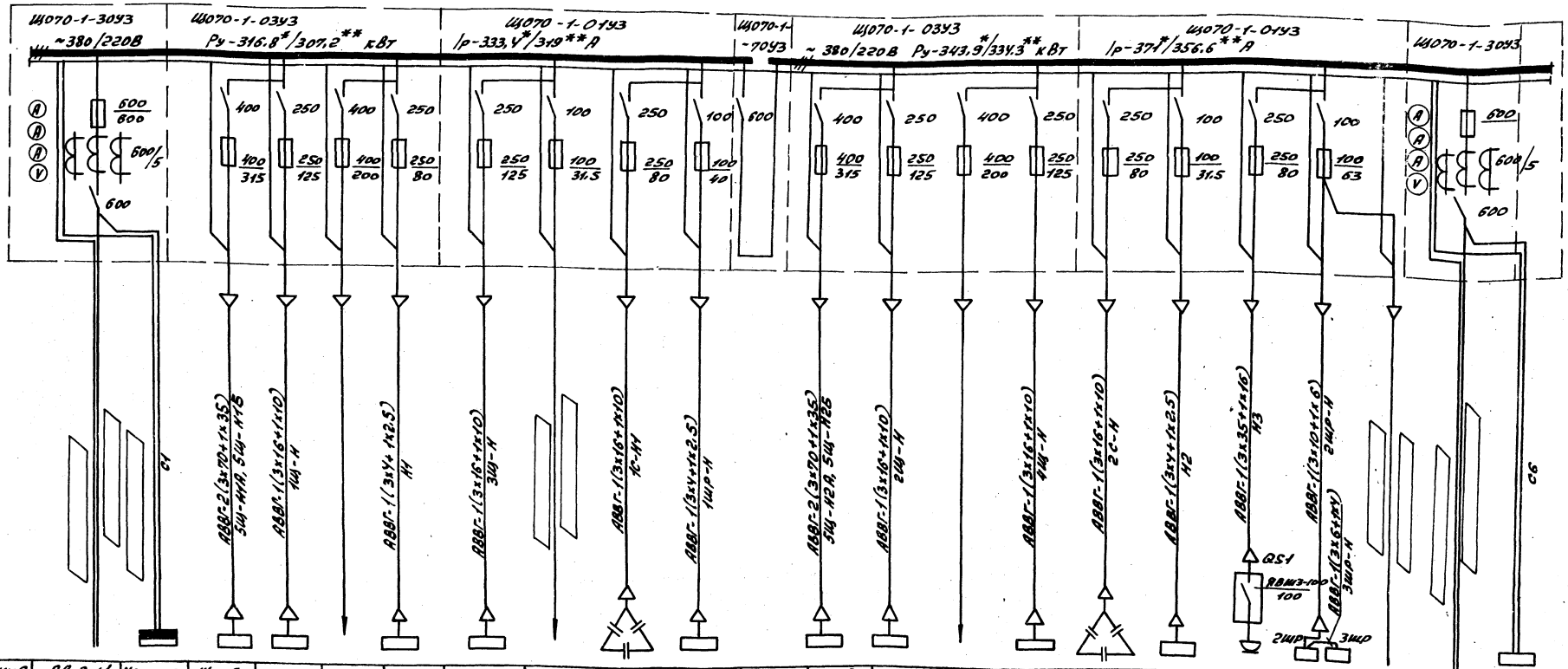

Обозначение и наименование электроприёмника	Ввод N1 ~380/220В		Магистральный щит освещения РП-1	Щит 5Щ Секция, панель 2. Ввод N1	Щит 1Щ	Резерв	Щит управления Ввод N1	Щит 3Щ	Светограмма Двухтрубной трубы Ввод N1	1С (УК-0,38-75У3)	1ШР-Шкаф распределительный	Секционный аппарат	Щит 5Щ Секция, панель 3 Ввод N2	Щит 2Щ	Резерв	Щит 4Щ	2С (УК-0,38-75У3)	Щит управления Ввод N2	Рубильник сварочного аппарата	Щит 2Шр Шкаф распределительный	Очистные сооружения (ТП 902-2-409-86)	Ввод N2 ~380/220	Щит аварийного освещения Щ0-1А
Расчетный ток А	488*	** 474.3	20.9	234.8* / 220.3**	49.5	–	14.6	49.5	0.8	38	16.5	371* / 356.6**	234.8* / 220.3**	49.5	–	49.5	38	14.6	58.2	39.1	8.4	488* / 474.3**	3.39
Установленная мощность кВт	438.9*	** 429.3	14.53	226.7* / 217.1	34.85	–	12кВ.А	34.85	0.52	26 квар	10.22	343.9* / 334.3**	226.7* / 217.1	34.85	–	34.85	25	12кВ.А	13.1	19.3	5.5	438.9* / 429.3**	2.24
Номер панели	1			2				3				4	5				6					7	

1. * - Для варианта водоподготовки 1.
2. ** - Для варианта водоподготовки 2.
3. ▭ - Заполняется при привязке проекта.
4. В конденсаторной установке УК-0,38-75У3 используется один косинусный конденсатор - 25 квар.
5. Полные расчётные нагрузки в аварийном режиме:

Рм - 297,43*/289,7** кВт Sм - 320,9*/311.6** кВ.А

Qм - 120.5*/144.7** квар Iм - 488*/474.3** А.

				ТП 903-1-265.88	-ЭМ1
Привязан:					
	ГИП	Гусева		Котельная с 4 котлами ДЕ-6,5-14ГИ. Здание из сборных железобетонных конструкций	Стадия Р; Лист 3; Листов
	Нач.отд.	Латынцев			
	Н.контр.	Крейцмер			
	Гл.спец.	Крейцмер		Щит 2Щ. Схема электрическая принципиальная	Госстрой СССР ГПИ Сантехпроект
Инв.№	Рук.гр.	Боброва			
	Копир:				

23296-12 6

Формат А2

Альбом 10

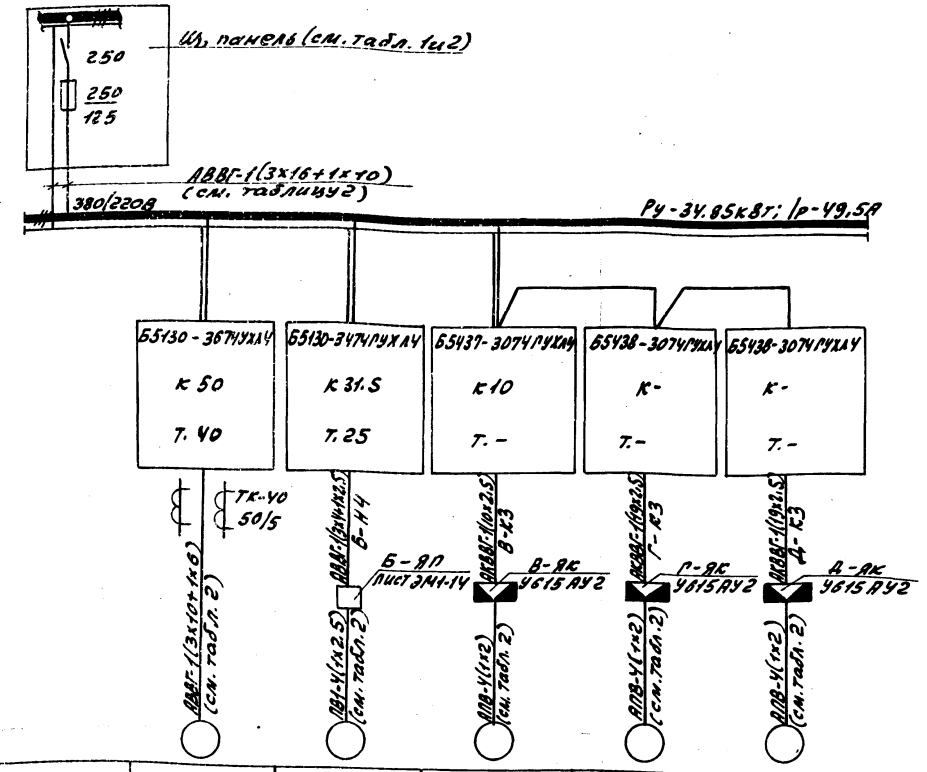

Таблица 1

Котлоагрегат	Щит	Номер электропривода				
		А	Б	В	Г	Д
1Е	1Щ	1Е1	1Е2	1Е3	1Е4	1Е5
2Е	2Щ	2Е1	2Е2	2Е3	2Е4	2Е5
3Е	3Щ	3Е1	3Е2	3Е3	3Е4	3Е5
4Е	4Щ	4Е1	4Е2	4Е3	4Е4	4Е5

Таблица 2

Котлоагрегат	Маркировка кабелей электропривода					Маркировка кабеля питания	Питание
	А	Б	В	Г	Д		
1Е	1Е1-Н1	1Е2-Н1	1Е3-Н1	1Е4-Н1	1Е5-Н1	1Щ-Н	Щ, панель 2
2Е	2Е1-Н1	2Е2-Н1	2Е3-Н1	2Е4-Н1	2Е5-Н1	2Щ-Н	Щ, панель 5
3Е	3Е1-Н1	3Е2-Н1	3Е3-Н1	3Е4-Н1	3Е5-Н1	3Щ-Н	Щ, панель 3
4Е	4Е1-Н1	4Е2-Н1	4Е3-Н1	4Е4-Н1	4Е5-Н1	4Щ-Н	Щ, панель 5

1. Номер электропривода по плану в зависимости от номера котлоагрегата приведен в таблице 1.
2. Маркировку электрокабелей смотреть таблицу 2.
3. Кабельный журнал смотреть листы ТП 903-1-265.88 -ЭМ1-15÷18.

Данные питающей сети		Электроприемник					
Аппарат ввода	Обозначение; тип; Iном, А; расцепитель, А.	Условное обозначение					
Сборные шины	Обозначение; напряжение; Руст, кВт; Iрасч. А.	Номер по плану		А	Б	В	Г	Д
Комплектное устройство управления	Тип; расцепитель; уставка теплового реле, А.	Тип		4А200М6У3	4А160S6У3	4АХСВ0,8УУ3	В63В4У42	4АА56В4У
Марка и сечение проводника	Обозначение участка сети; длина, м. Обозначение трубы на трассе по стандарту; длина, м.	Рном, кВт		Рр – 28.97	22	11	1.3	0.37	0.18
		Ток, А	Iном	Ір – 49.5	41.3	22.6	3.6	1.06	0.66
			Iпуск	296.3	268.5	135.6	24.5	4.34	2.3
		Наименование механизма		Ввод ~380/220В	Дымосос	Дутьевой вентилятор	Задвижка на паропроводе от котла	Задвижка на газопроводе	Вентиль на мазутопроводе
Обозначение чертежа принципиальной схемы		—		ЭМ2-2	ЭМ2-3	ЭМ2-4	ЭМ2-5	ЭМ2-6

Инв. № подл. | Подп. и дата | Взам. инв. №

Привязан:

Инв. №

ГИП	Гусева		ТП 903-1-265.88 -ЭМ1
Нач. отд.	Латышев		Котельная с 4 котлами ДЕ-6,5-14ГМ. Здание из сборных железобетонных конструкций. Щиты 1Щ (2Щ, 3Щ, 4Щ) Схема электрическая принципиальная
Н. контр.	Крейтер		
Гл. спец.	Крейтер		
Рук. гр.	Боброва		
Ст. инж.	Сорокина		

Стадия	Лист	Листов
Р	4	

Госстрой СССР ГПИ Горьковский САНТЕХПРОЕКТ

Копир:

23296-12 7

Формат А2

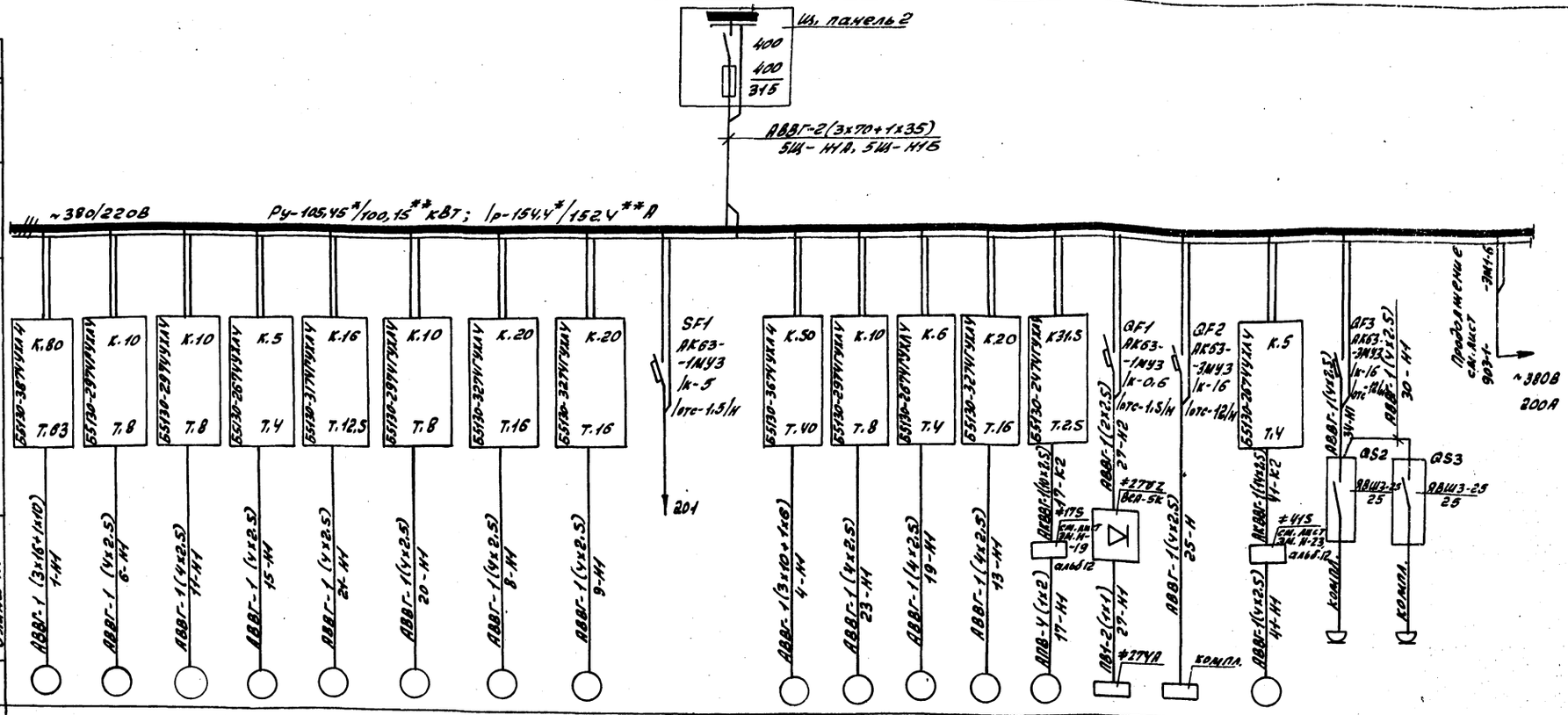

Данные питающей сети																							
Аппарат ввода	Обозначение; тип; Iн, А; Расцепитель А																						
Сборные шины	Обозначение; Напряжение; Руст, кВт; Iрасч. А																						
Комплектные устройства управления	Тип, Расцепитель; Уставка теплового реле, А																						
Марка и сечение проводника	Обозначение участка сети; Длина м. Обозначение трубы на плане по стандарту, Длина м																						
Электроприёмник	Условное обозначение	1									2												
	Номер панели щита																						
	Номер по плану	#1	#6	#11	#15	#21	#20**	#8	#9	—	5Ш, I сек. ш	#4	#23	#19	#13	#17	#27	#25*	#44	#34	#30*	5Ш, панель 3
	Тип	4А180М2У3	4А100S2У3	4А100S2У3	4А80А2У3	4А132S6У3	4А90L2У3	4А112М2У3	4А112М2У3	—	—	4А100S2У3	4А100S4У3	4А80А2У3	4А112М2У3	4А71В2У3	Т20	ВЛУ-5,0	4АХ80В4У3	комплектно		—
	Рном, кВт	30	4	4	1,5	5,5	3	7,5	7,5	—	226,7* / 218,1**	22	3	1,5	7,5	1,1	0,05	28; 1,5	1,5	4		—
	Ток, А / Iном	56	7,8	7,8	3,3	12,2	6,1	14,9	14,9	—	234,8* / 220,3**	41,5	6,7	3,3	14,9	2,5	0,23	6,1; 3,5	3,58	8		—
	Ток, А / Iпуск	420	58,5	58,5	24,4	79	39,6	111,8	111,8	—	859,7* / 846,6**	311	40,2	21,4	111,8	14,8	—	33,5; 21	17,9	56		—
	Наименование механизма	Насос сетевый №1	Насос подпиточный №1	Насос исходной воды №1	Насос умягченной воды №1	Насос приема топлива №1	Насос регенерированного раствора соли (только для варианта водоподготовки 2)	Насос горячего водоснабжения №1	Насос горячего водоснабжения №2	Общие четн. насосов горячего водоснабжения	ВВЭ №1 ~380/220В	Насос питательный №1	Насос подачи мазута №1	Насос взрыхления	Насос рабочей воды №1	Насос дока нижних точек	Аппарат магнитной обработки воды	Блочная водоподготовительная установка ВПУ-5,0	Насос оборотного водоснабжения №1	Установка компрессорная передвижная СО-7Б		—
Обозначение чертежа принципиальной схемы		ЭМ2-7	ЭМ2-8	ЭМ2-11	ЭМ2-11	ЭМ2-15	ЭМ2-15	ЭМ2-9	ЭМ2-9	ЭМ2-9	—	ЭМ2-8	ЭМ2-8	ЭМ2-15	ЭМ2-12	ЭМ2-13	ЭМ2-17	—	ЭМ2-18	—		—

*- Только для варианта водоподготовки 1.
**- Только для варианта водоподготовки 2.
Кабельный журнал смотреть листы 903-1-265.88 -ЭМ1-15÷18.
Полные расчетные нагрузки (аварийный режим) составляют:
Рм - 124,2*/118,5 кВт Sм - 154,3*/144,7** кВ.А
Qм - 91,5*/85,8** квар Iм - 234,8*/220,3** А

Привязан:
Инв.№

ГИП	Гусева	
Нач.отд	Литынцев	
Н.контр.	Крейнер	
Гл.спец.	Крейнер	
Рук.гр.	Боброва	

копир.

ТП 903-1-265.88 -ЭМ1

Котельная с 4 котлами АЕ-6,5-14ГМ. Здание из сборных железобетонных конструкций

Стадия	Лист	Листов
Р	5	

1 Щит 5Ш, 1 секция
Схема электрическая принципиальная

Госстрой СССР ЛПИ Гарьковский САНТЕХПРОЕКТ

23296-12 8 Формат А2

Инв.№ подл. | Подп. и дата | Взам.инв.№

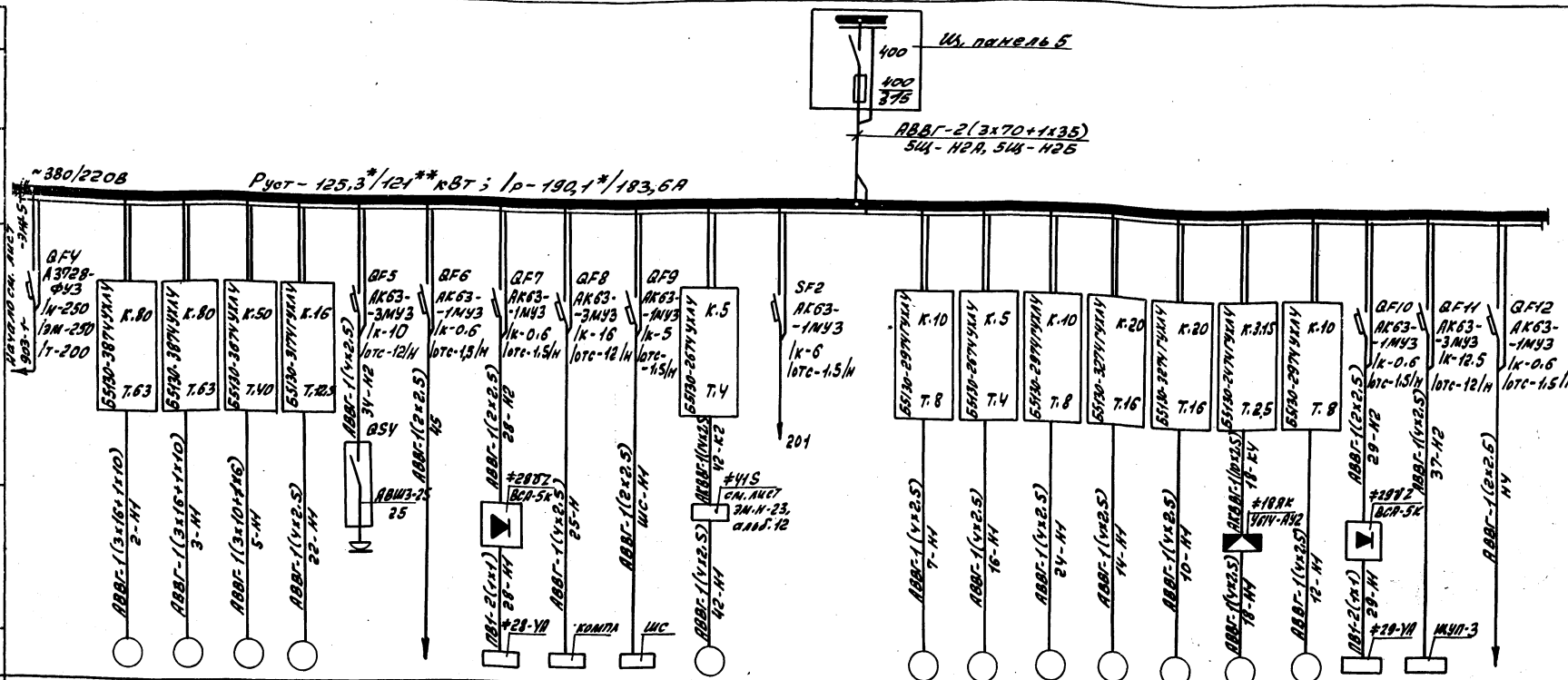
Ш. панель 5
400
400
375
АВВГ-2(3х70+1х35)
5Ш-Н2А, 5Ш-Н2Б
~380/220В
Руст-125,3*/121**кВт; Ip-190,1*/183,6А
Начало сети 903-1-3.85
QFY A3728-ФУЗ Iн-250 Iэм-250 It-200
QF1 ВА51-39 Iн-63 Iт-63
QF2 ВА51-39 Iн-63 Iт-63
QF3 ВА51-39 Iн-50 Iт-40
QF4 ВА51-39 Iн-16 Iт-12,5
QF5 АК63-3МУЗ Iк-10 Iотс-12/Iн
QF6 АК63-1МУЗ Iк-0,6 Iотс-1,5/Iн
QF7 АК63-1МУЗ Iк-0,6 Iотс-1,5/Iн
QF8 АК63-3МУЗ Iк-16 Iотс-12/Iн
QF9 АК63-1МУЗ Iк-5 Iотс-1,5/Iн
SF2 АК63-1МУЗ Iк-6 Iотс-1,5/Iн
QF10 АК63-1МУЗ Iк-0,6 Iотс-1,5/Iн
QF11 АК63-3МУЗ Iк-12,5 Iотс-12/Iн
QF12 АК63-1МУЗ Iк-0,6 Iотс-1,5/Iн
ВА51-39 К.80 Т.63
ВА51-39 К.80 Т.63
ВА51-39 К.50 Т.40
ВА51-39 К.16 Т.12,5
ВА51-39 К.10 Т.8
ВА51-39 К.5 Т.4
ВА51-39 К.10 Т.8
ВА51-39 К.5 Т.4
ВА51-39 К.10 Т.8
ВА51-39 К.20 Т.16
ВА51-39 К.20 Т.16
ВА51-39 К.3,15 Т.2,5
ВА51-39 К.10 Т.8
АВВГ-1(3х16+1х10) 2-Н1
АВВГ-1(3х16+1х10) 3-Н1
АВВГ-1(3х10+1х6) 5-Н1
АВВГ-1(4х2,5) 22-Н1
АВВГ-1(4х2,5) 3У-Н2
АВШЭ-25 25
АВВГ-1(2х2,5) 4Б
АВВГ-1(2х2,5) 2Б-Н2
ВСА-5К
АВВГ-1(4х2,5) 2В-Н2
АВВГ-1(4х2,5) 42-Н2
АВВГ-1(4х2,5) 42-Н2
АВВГ-1(4х2,5) 7-Н1
АВВГ-1(4х2,5) 16-Н1
АВВГ-1(4х2,5) 24-Н1
АВВГ-1(4х2,5) 14-Н1
АВВГ-1(4х2,5) 10-Н1
АВВГ-1(4х2,5) 18-Н1
АВВГ-1(4х2,5) 12-Н1
АВВГ-1(2х2,5) 29-Н2
ВСА-5К
АВВГ-1(4х2,5) 37-Н2
АВВГ-1(2х2,5) Н1
ВА51-29 Iн-16
ВА51-29 Iн-16
ВА51-29 Iн-16

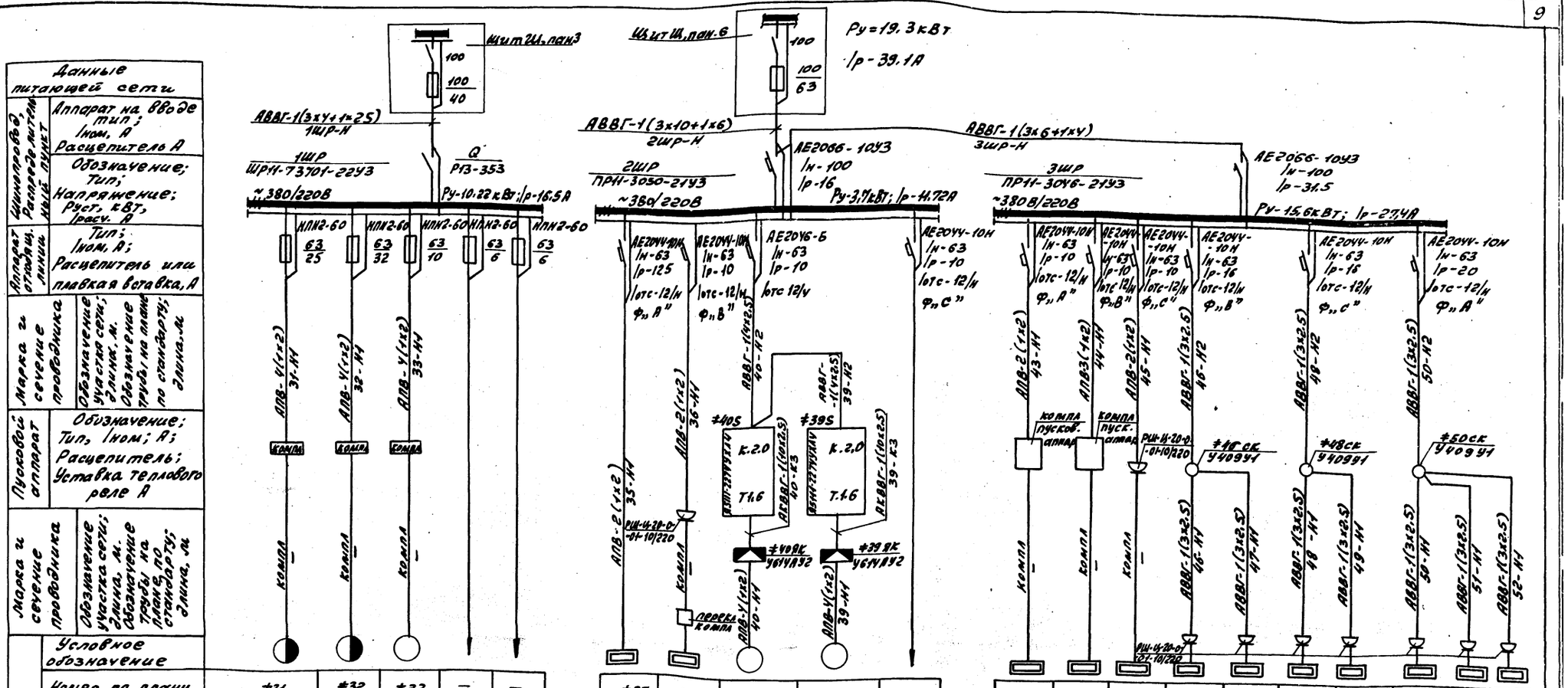

Данные питающей сети		#31	#32	#33	—	—
Щиток, отходящ. линии	Аппарат на вводе тип; Iном, А Расцепитель А	Тип; Iном, А; Расцепитель или плавкая вставка, А	компл	компл	компл	—	—
	Обозначение; Тип; Напряжение; Руст, кВт, Iрасч. А		4; 0,125	2,8/4,6	1,5	—	—
Аппарат отходящ. линий			8,3; 0,38	8/9,8	3,2	—	—
			58,1; 1,25	56/68,6	22,4	—	—
Марка и сечение проводника	Обозначение участка сети; длина, м. Обозначение трубы на плане по стандарту; длина, м		АПВ-4(1х2) 31-Н1	АПВ-4(1х2) 32-Н1	АПВ-4(1х2) 33-Н1		
Пусковой аппарат	Обозначение; Тип, Iном; А; Расцепитель; Уставка теплового реле А	Наименование механизма	Станок вертикально-сверлильный 2Н-135	Станок точильно-шлифовальный 36-63У	Циклический агрегат ЗЦЛ-900	Резерв	Резерв
Марка и сечение проводника	Обозначение участка сети; длина, м. Обозначение трубы на плане по стандарту; длина, м		компа	компа	компа		
Электроприёмник	Условное обозначение	Обозначение чертежа принципиальной схемы	—	—	—	—	—

#35	#36	#40	#39	—
СНОЛ 3,5-3,5-13-4,3	—	4АА63В8УЗ	4АА63В8УЗ	—
2,4	0,8	0,25	0,25	—
10,9	3,6	1,04	1,04	—
—	—	3,12	3,12	—
Эл. шкаф СНОЛ 35-3,5-3,5-13-4,3	Плитка электрическая бытовая	Вентилятор вентиляторный В-2	Вентилятор вентиляторный В1	Резерв
—	—	ЗМ2-16	ЗМ2-16	—

#43	#44	#45	#46	#47	#48	#49	#50	#51	#52
ЭПЧ-2	ЭВ50	«Фрилайт-У»	ЭС-2						
1,2	1,6	1,6	1,6						
5,5	7,3	7,3	7,26						
—	—	—	—						
Эл. плитка бытовая	Электро-водонагреватель	Холодильник бытовой	Электросушитель для рук						
—	—	—	—						

Привязан:

Инв. №

ГИП	Гусева		
Нач.отд	Латынчев		
Н.контр.	Крейчер		
Гл.спец.	Крейчер		
Рук.гр.	Боброва		

Копир.

ТП 903-1-265.88 -ЭМ1

Котельная с 4 котлами АЕ-6,5-ГМ (Р), 3 горки из сборных железобетонных конструкций

Стадия	Лист	Листов
Р	7	

1ШР, 2ШР, 3ШР - Распределительная сеть ~380/220В. Схема электрическая принципиальная

Госстрой СССР ГПИ Горьковский САНТЕХПРОЕКТ

Формат А2

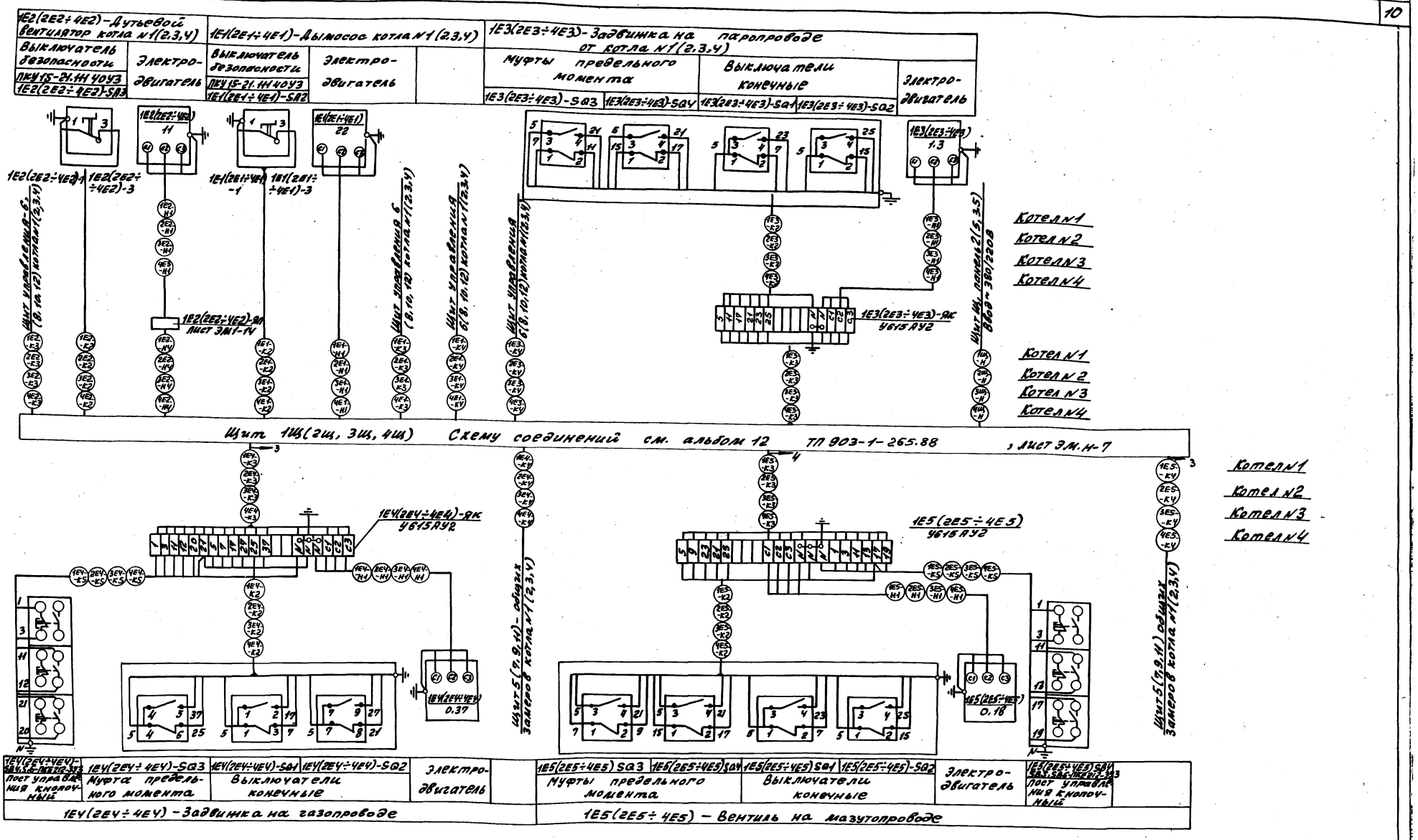

Альбом 10

Инв.№ подл.	Подп. и дата	Взам. инв.№									

Привязка:

Инв.№

ГИП	Гусева	
Нач.отд.	Латынцев	
Н.контр.	Креймер	
Гл.спец.	Креймер	
Рук.гр.	Боброва	

Копир: Красов

ТП 903-1-265.88 ЭМ1

Котельная с 4 котлами ДЕ-6,5-14 ГМ. Здание из сборных железобетонных конструкций

Щит 1Щ (2Щ, 3Щ, 4Щ)

Схема подключений

Стадия	Лист	Листов
Р	8	

Госстрой СССР ГПИ Горьковский САНТЕХПРОЕКТ

23296-12 11

Формат А2

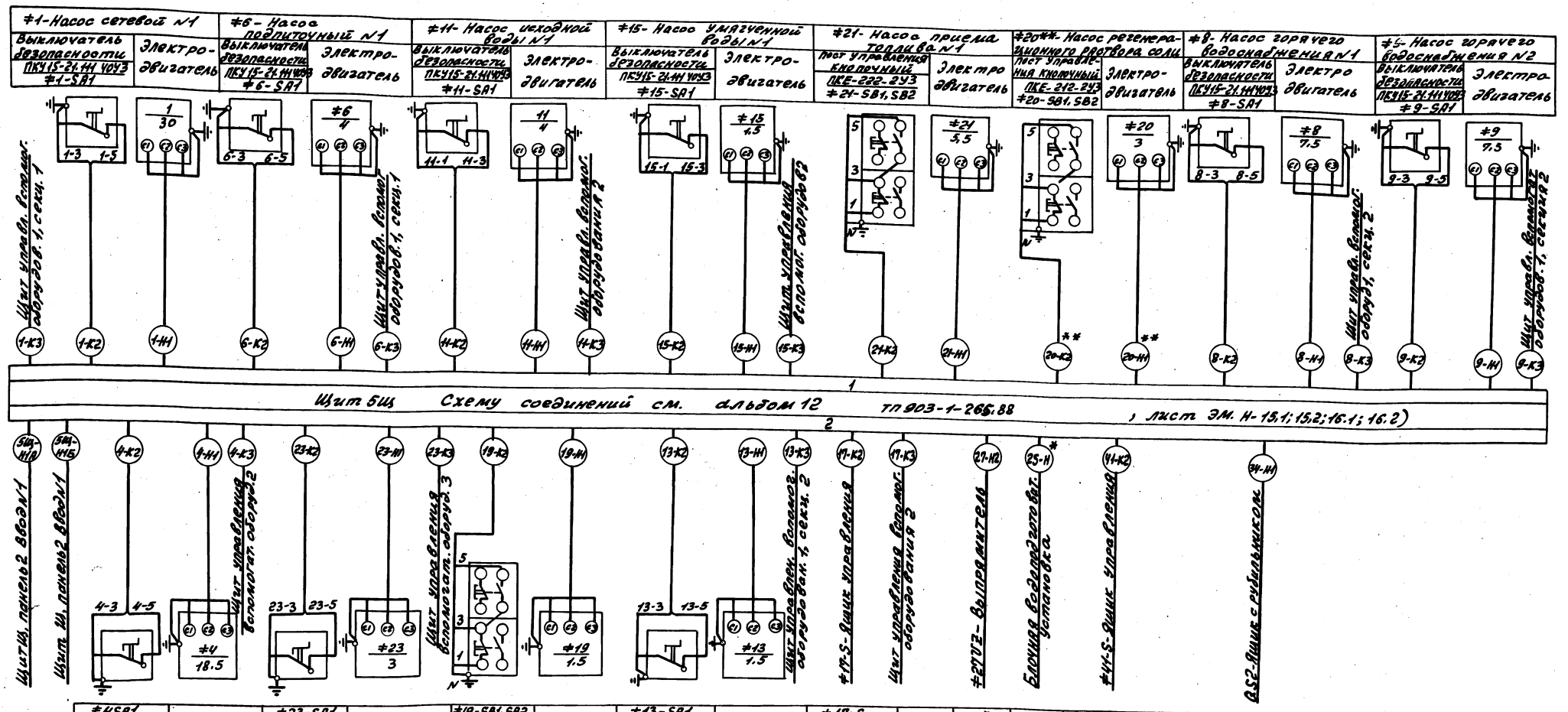

* - Вариант водоподготовки 1.
** - Вариант водоподготовки 2.

Привязан:

Инв. №

ГИП	Гусева		
Нач. отд.	Литынцев		
Н. контр.	Крейчер		
Гл. спец.	Крейчер		
Рук. гр.	Боброва		

ТП 903-1-265.88 ЭМ.Н

Котельная с 4 котлами ДЕ-6,5-14ГМ. Здание из сборных железобетонных конструкций.

Щит ЩЦ. Схема подключений (начало)

Стадия	Лист	Листов
Р	9	

Госстрой СССР ГПИ Горьковский САНТЕХПРОЕКТ

Копир.

Формат А2

Альбом 10

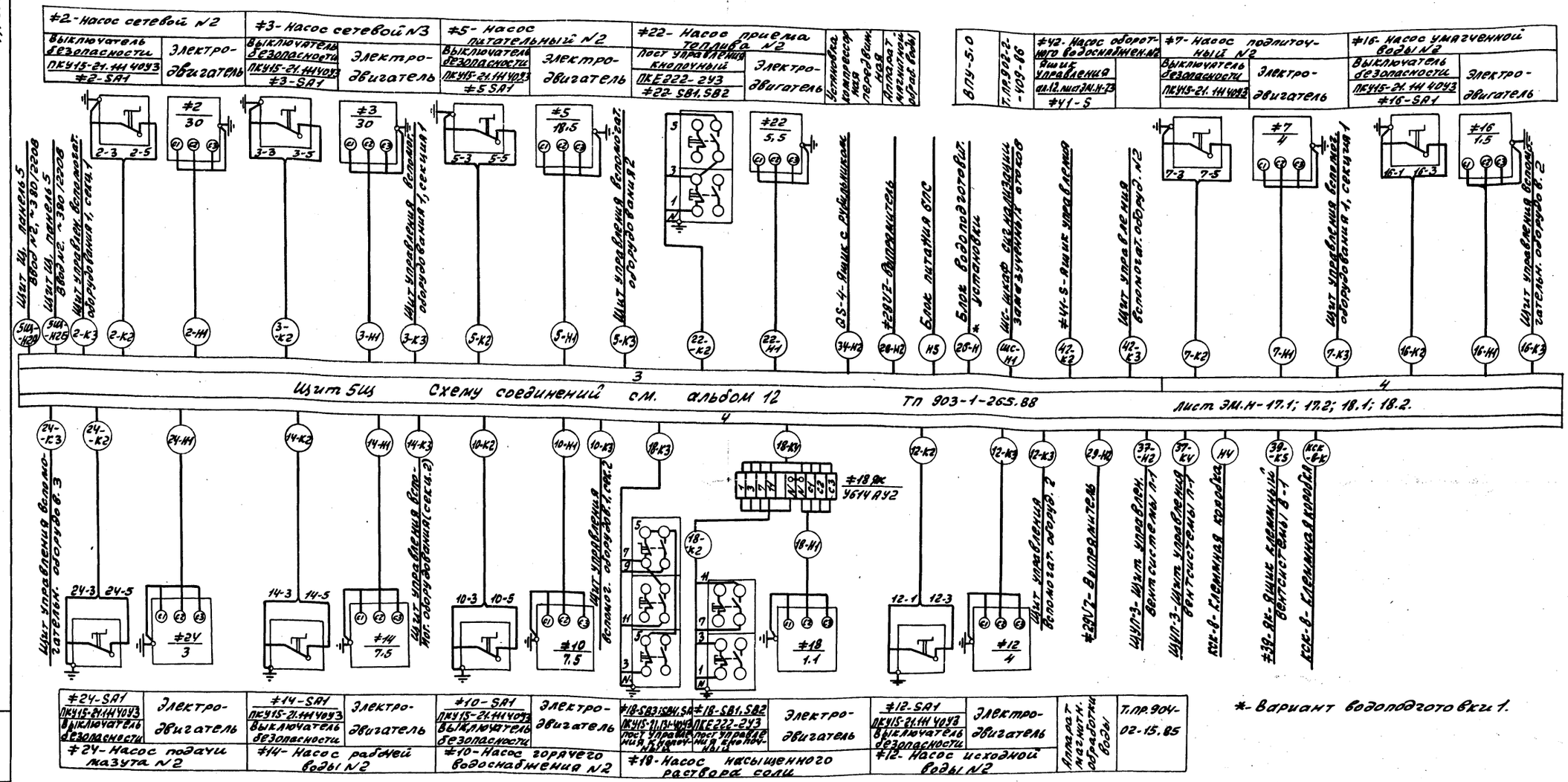
#2- Насос сетевой N2
Выключатель безопасности ПКУ15-21.1Н4 У0Ч3 #2-SA1
Электро-двигатель
#3- Насос сетевой N3
Выключатель безопасности ПКУ15-21.1Н4 У0Ч3 #3-SA1
Электро-двигатель
#5- Насос питательный N2
Выключатель безопасности ПКУ15-21.1Н4 У0Ч3 #5 SA1
Электро-двигатель
#22- Насос приема топлива N2
Пост управления кнопочный ПКЕ222-2У3 #22 SB1, SB2
Электро-двигатель
Установка компрессорная передвижная
Аппарат магнитной обработки воды
ВЛУ-5.0
Т.П.902-2-909-86
#42- Насос оборотного водоснабжения N2
Ящик управления ал.12, лист ЭМ.Н-73 #41-5
#7- Насос подпиточный N2
Выключатель безопасности ПКУ15-21.1Н4 У0Ч3
Электро-двигатель
#16- Насос умягченной воды N2
Выключатель безопасности ПКУ15-21.1Н4 У0Ч3 #16-SA1
Электро-двигатель
Щит ЩВ, панель 5 ВВГ 3х16+1х10 ВВГ 2х2,5
Щит ЩВ, панель 5 ВВГ 2х2,5
Щит управления водоснабжением, сигнал
Щит управления водоснабжением, секция 1
Щит управления водоподготовкой
Щит управления водоподготовкой
QS-4- Ящик с рубильником
#20 V2- Выпрямитель
Блок питания БПС
Блок водоподготовки. Установки
* Шкаф сигнализации загазованности этажа
#41-5- Ящик управления
Щит управления водоподготовки. оборуд. N2
Щит управления водоподготовки, секция 1
Щит управления водоподготовки, секция 2
Щит управления водоподготовки. Э
Щит управления водоподготовки. оборудование (секция 2)
Щит управления водоподготовки
Щит управления водоподготовки
Щит управления водоподготовки
Щит 5Щ Схему соединений см. альбом 12 ТП 903-1-265.88 Лист ЭМ.Н-17.1; 17.2; 18.1; 18.2.
#18 ДК У614 АУ2
Щит управления водоподготовки. оборуд. 2
#20 V2- Выпрямитель
ЩУВ-3- Щит управления вентсистемы N1
ЩУВ-3- Щит управления вентсистемы N1
КСК-6- Клеммная коробка
#39- Ящик клеммный вентсистемы 8-1
КСК-6- Клеммная коробка
#24- Насос подачи мазута N2
#14- Насос рабочей воды N2
#10- Насос горячего водоснабжения N2
#18- Насос насыщенного раствора соли
#12- Насос исходной воды N2
Аппарат магнитн. обработки воды
Т.П.902-02-15.85
* - Вариант водоподготовки 1.

| | | |

Альбом 10

#40-S- Ящик управления
95111-2274 УХЛ4

Вид спереди

Дверь ящика
Вид со стороны монтажа

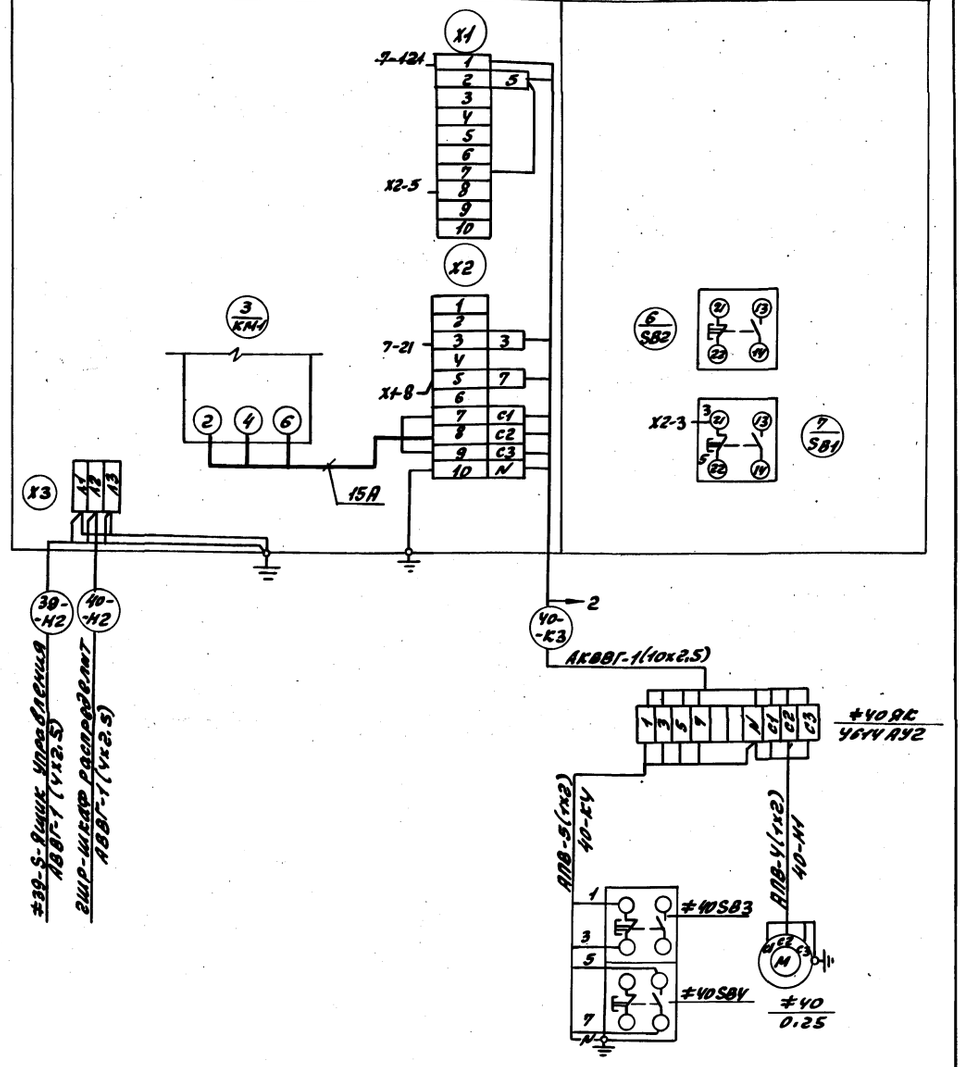

Привязан:				ТП 903-1-265.88		ЭМ.Н	
				Котельная с 4 котлами ДЕ-6,5-14ГМ. Здание из сборных железобетонных конструкций	Стадия	Лист	Листов
					Р	12	
				#40-S-Ящик управления вентсистемы В2 Схема подключений	Госстрой СССР ГПИ Горьковский САНТЕХПРОЕКТ		
Инв.№							

Гип	Гусева	
Нач.отд.	Латышев	
Н.контр.	Креймер	
Гл.спец.	Креймер	
Рук.гр.	Боброва	

копир: Крас

Инв.№ подл. | Подп. и дата | Взам.инв.№

Альбом 10

#39 S- Ящик управления
95111-2274 УХЛ4

Вид спереди

Дверь ящика
Вид со стороны монтажа

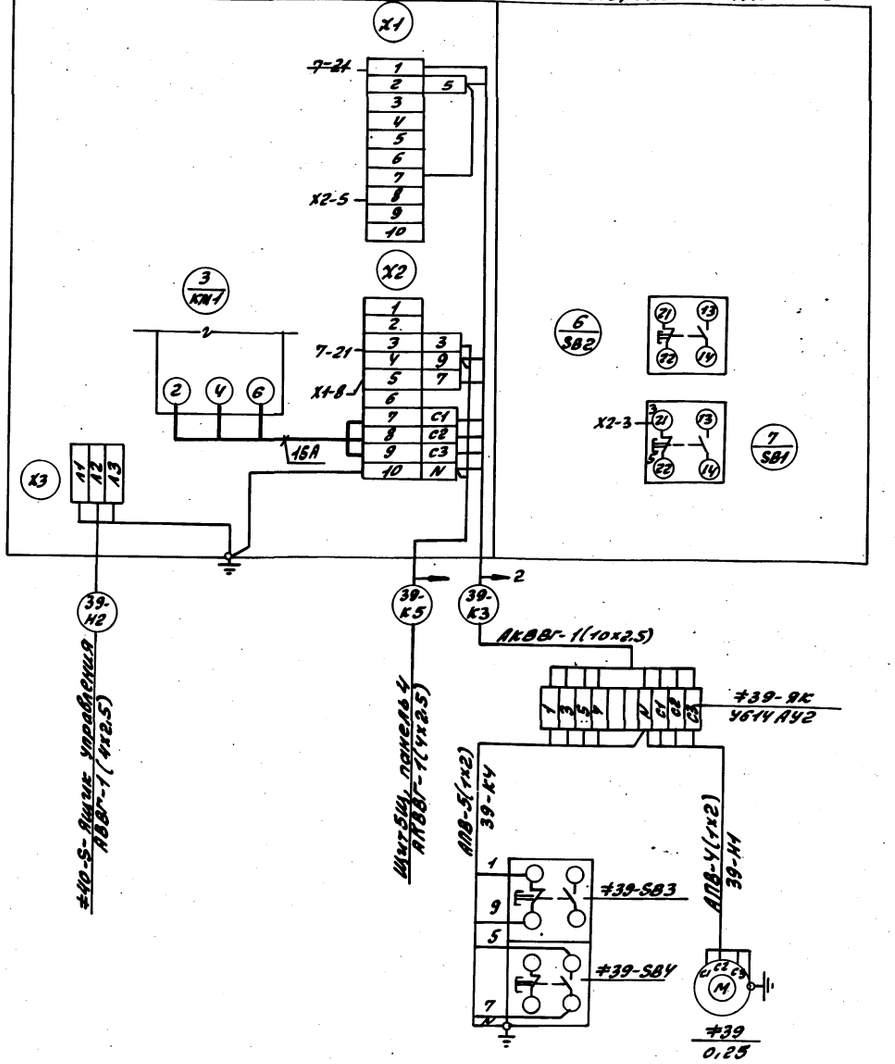

Привязан:				ТП 903-1-265.88		ЭМ1	
				Котельная с 4 котлами ДЕ-6,5-14ГМ. Здание из сборных железобетонных конструкций	Стадия	Лист	Листов
					Р	11	
				#39S - Ящик управления Вентсистемы В1 Схема подключений	Госстрой СССР ГПИ Горьковский САНТЕХПРОЕКТ		
Инв.№							

Гип	Гусева	
Нач.отд.	Латышев	
Н.контр.	Креймер	
Гл.спец.	Креймер	
Рук.гр.	Боброва	

копир: Крас

Инв.№ подл. | Подп. и дата | Взам.инв.№

Формат А3

Альбом 10

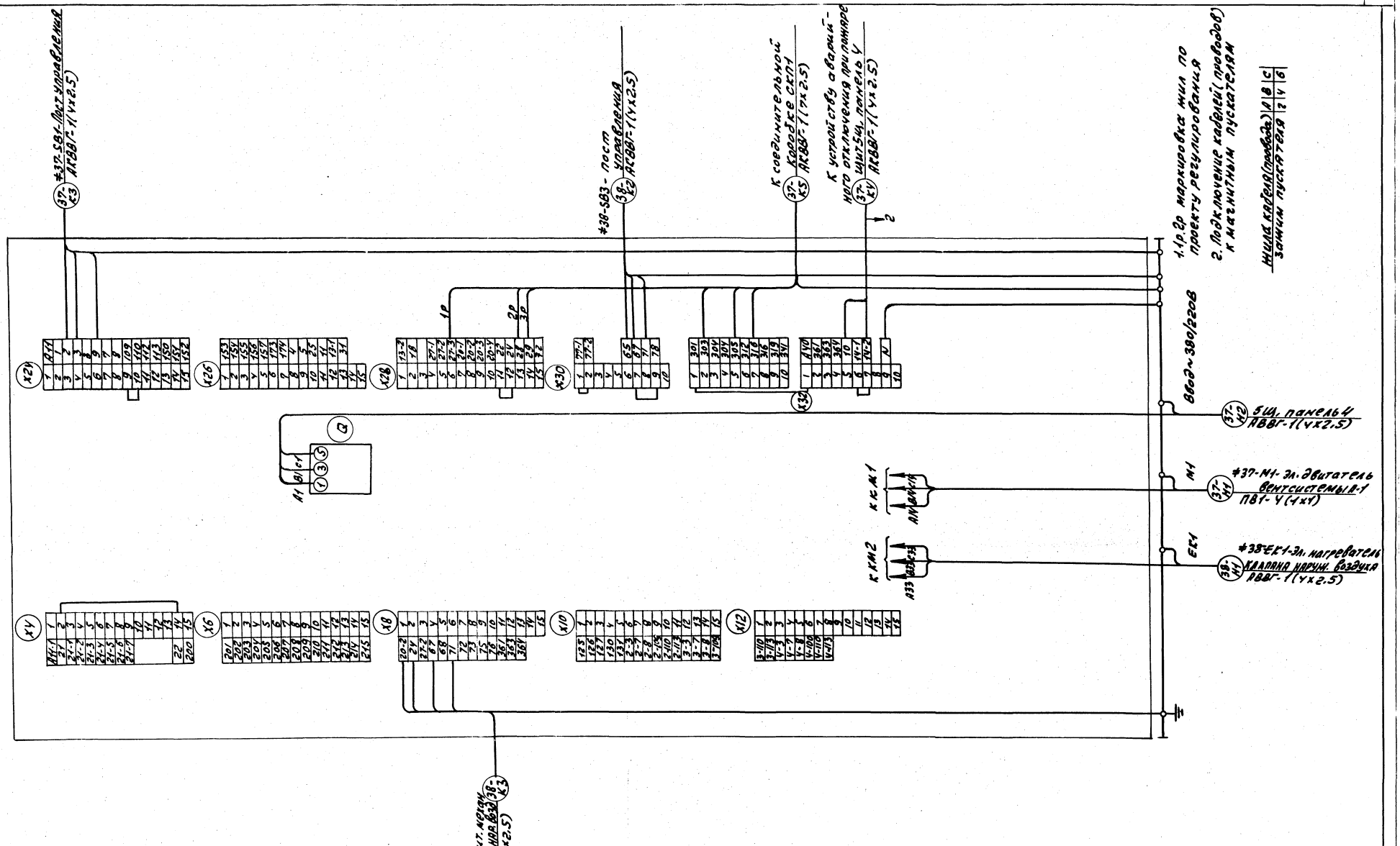

						ТП 903-1-265.88		ЭМ1
Привязан:			Гип	Гусева		Котельная с укотлами ДЕ-6.5-14ГМ. Здание из сборных железобетонных конструкций	Стадия	Лист	Листов
			Нач.отд	Латышев			Р	13	
			Н.контр	Крейнер					
			Гл.спец	Крейнер					
			Рук.гр.	Боброва		Щупз	Госстрой СССР ГПИ Горьковский		
Инв №			Ст.инж	Иванова		Схема подключений	Сантехпроект		

Инв № подл. | Подп. и дата | Взам. инв №

Копир: [signature]

23296-12 15

Формат А2

1-1

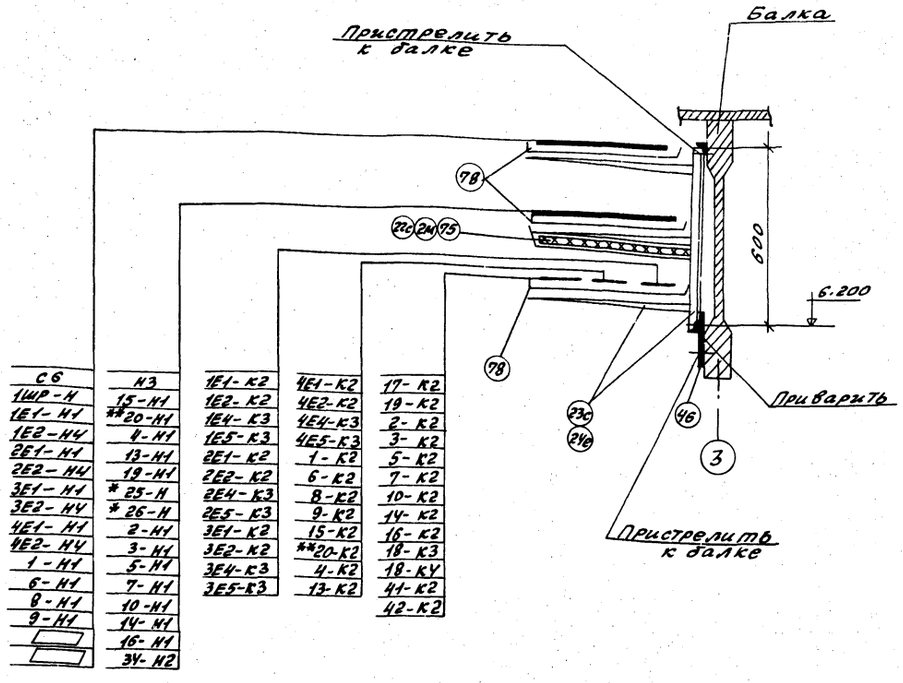

1. ▭ — Решается при привязке проекта.
2. Данный лист рассматривать совместно с листами ТП 903-1-265.88 -ЭМ1-19÷21.
3. Спецификацию см. лист ТП 903-1-265.88 -ЭМ1-23.

* - Вариант водоподготовки 1

** - Вариант водоподготовки 2

				ТП 903-1-265.88 ЭМ.1		
Привязан:	ГИП	Гусева		Котельная с 4 котлами ДЕ-6,5-14ГМ. Здание из сборных железобетонных конструкций. Расположение электрооборудования и прокладка кабелей. Планы, разрезы (окончание)	стадия	лист	листов
	Нач.отд	Латынцев			Р	22	
	Н.контр	Креймер					
	Гл.спец	Креймер			Госстрой СССР ГПИ Горьковский САНТЕХПРОЕКТ		
	Рук.гр.	Боброва					
Инв.№	Ст.инж	Иванова					

Альбом 10

Установка на трубе

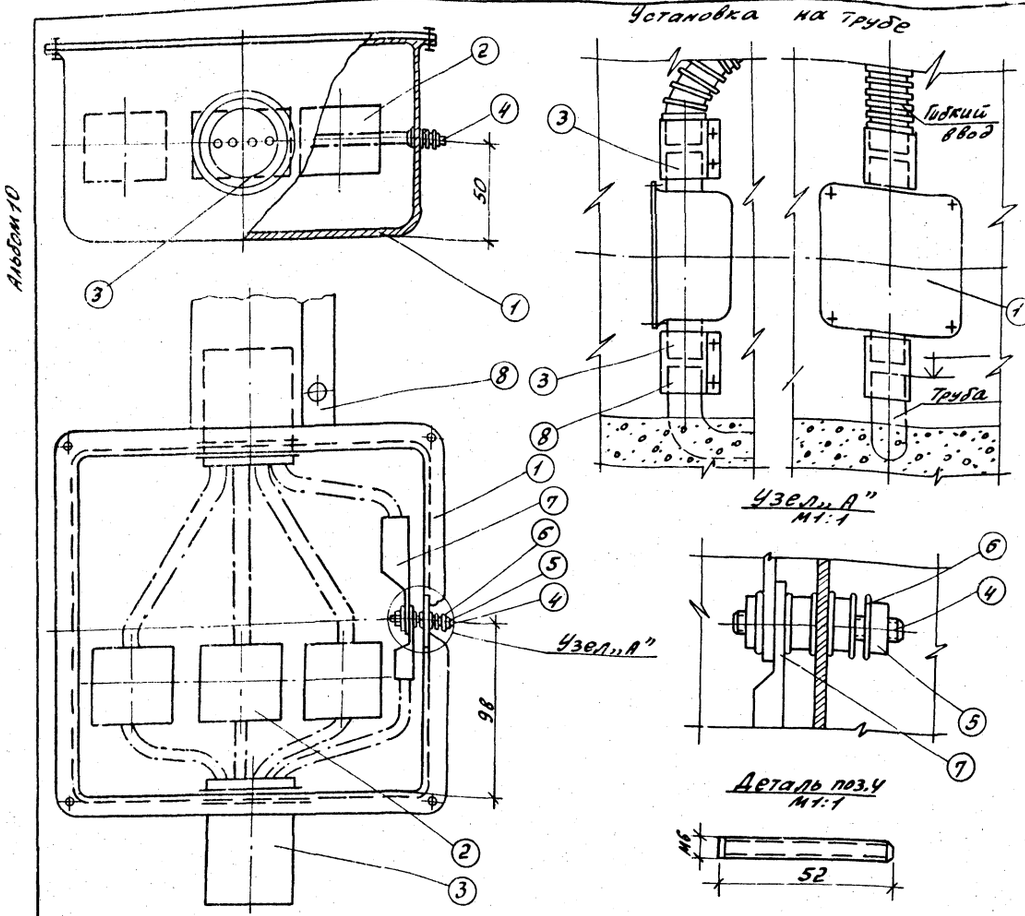

Марка поз.	Обозначение	Наименование	Кол	Масса ед. кг	Примечание
1		Коробка протяжная У994 У2	1		
2		Стяжим отвертывальный У731 М43	3		
3		Патрубок вводной 447 б43	2		
4	ГОСТ 1535-71*	Шпилька-медь красная М6	1		Изгалия РЗМ
5	ГОСТ 5915-70*	Гайка стальная М6	4		
6	ГОСТ 11371-78*	Шайба стальная 06	6		
7		Наконечник кабельный	—		
8		Муфта ТР-443	1		

				ТП 903-1-265.88 -ЭМ1		
Привязан:	ГИП	Гусева		Котельная с 4 котлами ДЕ-6,5-14ГМ. Здание из сборных железобетонных конструкций. Ящик перехода на гибкий токопровод	стадия	лист	листов
	Нач.отд	Латынцев			Р	14	
	Н.контр	Креймер					
	Гл.спец	Креймер			Госстрой СССР ГПИ Горьковский САНТЕХПРОЕКТ		
	Рук.гр.	Боброва					
Инв.№	Ст.инж	Иванова					

Копир.

Инв.№ подл. | Подпись и дата | Взам.инв.№

Альбом 10

Обозначение кабеля	Трасса: Начало	Трасса: Конец	Кабель: По проекту: Марка	Кабель: По проекту: Количество кабелей, число и сечение жил, напряжение	Кабель: По проекту: Длина, м	Кабель: Проложен: Марка	Кабель: Проложен: Количество кабелей, число и сечение жил, напряжение	Кабель: Проложен: Длина, м
	Питающие кабели до 1000 вольт							
		Щит Щ, панель 1. Ввод №1						
		Щит Щ, панель 7. Ввод №2						
	Щит станций управления Щ							
С1	Щит Щ, панель 1	РП-1-Магистральный щит освещения						
5Щ-Н1А	Щит Щ, панель 1	Щит 5Щ, I секция, панель 2 Ввод №1	АВВГ	1(3х70+1х35) ~1000В	12			
5Щ-Н1Б	—— " ——	—— " ——	АВВГ	1(3х70+1х35) ~1000В	12			
1Щ-Н	—— " ——	Ввод ~380/220 Вольт Щит 1Щ, панель 1	АВВГ	1(3х16+1х10) ~660В	6			
Н1	—— " ——	Щит управления. Ввод №1	АВВГ	1(3х4+1х2,5) ~660В	33			
3Щ-Н	Щит Щ, панель 3	Ввод ~380/220 Вольт Щит 3Щ, панель 1	АВВГ	1(3х16+1х10) ~660В	5			
1С-Н	—— " ——	1С-Статические конденсаторы	АВВГ	1(3х16+1х10) ~660В	9			
1ШР-Н	—— " ——	1ШР-шкаф распределительный	АВВГ	1(3х4+1х2,5) ~660В	50			
	—— " ——	Светоограждение дымовой трубы. Ввод №1				Учесть во внутриплощадочных сетях		
5Щ-Н2А	Щит Щ, панель 5	Щит 5Щ, II секция панель 3. Ввод №2	АВВГ	1(3х70+1х35) ~1000В	12			
5Щ-Н2Б	—— " ——	—— " ——	АВВГ	1(3х70+1х35) ~1000В	12			
2Щ-Н	—— " ——	Ввод ~380/220В Щит 2Щ, панель 1	АВВГ	1(3х16+1х10) ~660В	6			
4Щ-Н	—— " ——	Ввод ~380/220В Щит 4Щ, панель 1	АВВГ	1(3х16+1х10) ~660В	8			
2С-Н	Щит Щ, панель 6	2С-статические конденсаторы	АВВГ	1(3х16+1х10) ~660В	12			
Н2	—— " ——	Щит управления Ввод №2	АВВГ	1(3х4+1х2,5) ~660В	36			
Н3	—— " ——	QS1-Рубильник сварочного аппарата	АВВГ	1(3х35+1х16) ~660В	50			
2ШР-Н	—— " ——	2ШР-шкаф распределительный	АВВГ	1(3х10+1х16) ~660В	12			
	—— " ——	Очистные сооружения Ввод (тп 902-2-409.86)				Учесть во внутриплощадочных сетях		
С6	Щит Щ, панель 7	Щ0-1А-щит аварийного освещения						
	Щит станций управления 1Щ.							
1Щ-Н	1Щ, панель 1	Ввод ~380/220В Щит Щ, панель 2	АВВГ	1(3х16+1х10) ~660В	См. выше Щ, панель 2			
1Е1-Н1	—— " ——	1Е1-М-Эл. двигатель дымососа котла №1	АВВГ	1(3х10+1х6) ~660В	56			
1Е1-К2	—— " ——	1Е1-SA2-Выключатель безопасности	АКВВГ	1(4х2.5)	55			
1Е1-К3	—— " ——	Щит управления 6 котла Щ-ДЕ №1	АКВВГ	1(10х2.5)	35			
1Е1-К4	—— " ——	Щит управления 6 котла Щ-ДЕ №1	АВВГ	1(2х4) ~660В	35			
1Е2-Н4	—— " ——	1Е2-ЯП-Ящик перехода дутьевого вентилятора	АВВГ	1(3х4+1х2,5) ~660В	60			
1Е2-Н1	1Е2-ЯП-Ящик перехода дутьевого вентилятора	1Е2-М-Эл. двигатель вентилятора дутьевого	ПВ1	4(1х2.5) ~660В	1.5			
1Е2-К2	1Щ, панель 1	1Е2-SA3-Выключатель безопасности	АКВВГ	1(4х2.5)	59			
1Е2-К3	—— " ——	Щит управления 6 котла Щ-ДЕ №1	АКВВГ	1(7х2.5)	35			
1Е3-К3	—— " ——	1Е3-ЯК-Ящик клеммный	АКВВГ	1(10х2.5)	12			
1Е3-К4	—— " ——	Щит управления 6 котла Щ-ДЕ №1	АКВВГ	1(10х2.5)	35			
1Е4-К3	—— " ——	1Е4-ЯК-Ящик клеммный	АКВВГ	1(19х2.5)	50			
1Е4-К4	—— " ——	Щит общих замеров 5 котла Щ-ДЕ №1	АКВВГ	1(14х2.5)	34			
1Е5-К3	—— " ——	1Е5-ЯК-Ящик клеммный	АКВВГ	1(19х2.5)	44			
1Е5-К4	—— " ——	Щит общих замеров 5 котла Щ-ДЕ №1	АКВВГ	1(14х2.5)	34			

Обозначение кабеля	Трасса: Начало	Трасса: Конец	Кабель: По проекту: Марка	Кабель: По проекту: Количество кабелей, число и сечение жил, напряжение	Кабель: По проекту: Длина, м	Кабель: Проложен: Марка	Кабель: Проложен: Количество кабелей, число и сечение жил, напряжение	Кабель: Проложен: Длина, м
	Щит станций управления 2Щ							
2Щ-Н	2Щ, панель 1	Ввод ~380/220В Щит Щ, панель 5	АВВГ	1(3х16+1х10) ~660В	См. выше Щ, панель 5			
2Е1-Н1	—— " ——	2Е1-М-Эл. двигатель дымососа котла	АВВГ	1(3х10+1х6) ~660В	62			
2Е1-К2	—— " ——	2Е1-SA2-Выключатель безопасности	АКВВГ	1(4х2.5)	61			
2Е1-К3	—— " ——	Щит управления 8 котла Щ-ДЕ №2	АКВВГ	1(10х2.5)	36			
2Е1-К4	—— " ——	Щит управления 8 котла Щ-ДЕ №2	АВВГ	1(2х4) ~660В	36			
2Е2-Н4	—— " ——	2Е2-ЯП-Ящик перехода дутьевого вентилятора	АВВГ	1(3х4+1х2.5) ~660В	66			
2Е2-Н1	2Е2-ЯП-Ящик перехода дутьевого вентилятора	2Е2-М-Эл. двигатель вентилятора дутьевого	ПВ1	4(1х2.5) ~660В	1.5			
2Е2-К2	2Щ, панель 1	2Е2-SA3-Выключатель безопасности	АКВВГ	1(4х2.5)	65			
2Е2-К3	—— " ——	Щит управления 8 котла Щ-ДЕ №2	АКВВГ	1(7х2.5)	36			
2Е3-К3	—— " ——	2Е3-ЯК-Ящик клеммный	АКВВГ	1(10х2.5)	11			
2Е3-К4	—— " ——	Щит управления 8 котла Щ-ДЕ №2	АКВВГ	1(10х2.5)	36			
2Е4-К3	—— " ——	2Е4-ЯК-Ящик клеммный	АКВВГ	1(19х2.5)	56			
2Е4-К4	—— " ——	Щит общих замеров 7 котла Щ-ДЕ №2	АКВВГ	1(14х2.5)	35			
2Е5-К3	—— " ——	2Е5-ЯК-Ящик клеммный	АКВВГ	1(19х2.5)	50			
2Е5-К4	—— " ——	Щит общих замеров 7 котла Щ-ДЕ №2	АКВВГ	1(14х2.5)	35			
	Щит станций управления 3Щ							
3Щ-Н	3Щ, панель 1	Ввод ~380/220В Щит Щ, панель 3	АВВГ	1(3х16+1х10) ~660В	См. выше Щ, панель 2			
3Е1-Н1	—— " ——	3Е1-М-Эл. двигатель дымососа котла	АВВГ	1(3х10+1х6) ~660В	68			
3Е1-К2	—— " ——	3Е1-SA2-Выключатель безопасности	АКВВГ	1(4х2.5)	67			
3Е1-К3	—— " ——	Щит управления 10 котла Щ-ДЕ №3	АКВВГ	1(10х2.5)	37			
3Е1-К4	—— " ——	Щит управления 10 котла Щ-ДЕ №3	АВВГ	1(2х4) ~660В	37			
3Е2-Н4	—— " ——	3Е2-ЯП-Ящик перехода дутьевого вентилятора	АВВГ	1(3х4+1х2.5) ~660В	72			
3Е2-Н1	3Е2-ЯП-Ящик перехода дутьевого вентилятора	3Е2-М-Эл. двигатель вентилятора дутьевого	ПВ1	4(1х2.5) ~660В	1.5			
3Е2-К2	3Щ, панель 1	3Е2-SA3-Выключатель безопасности	АКВВГ	1(4х2.5)	71			
3Е2-К3	—— " ——	Щит управления 10 котла Щ-ДЕ №3	АКВВГ	1(7х2.5)	37			
3Е3-К3	—— " ——	3Е3-ЯК-Ящик клеммный	АКВВГ	1(10х2.5)	12			
3Е3-К4	—— " ——	Щит управления 10 котла Щ-ДЕ №3	АКВВГ	1(10х2.5)	37			
3Е4-К3	—— " ——	3Е4-ЯК-Ящик клеммный	АКВВГ	1(19х2.5)	62			
3Е4-К4	—— " ——	Щит общих замеров 9 котла Щ-ДЕ №3	АКВВГ	1(14х2.5)	36			
3Е5-К3	—— " ——	3Е5-ЯК-Ящик клеммный	АКВВГ	1(19х2.5)	56			
3Е5-К4	—— " ——	Щит общих замеров 9 котла Щ-ДЕ №3	АКВВГ	1(14х2.5)	36			

Инв. № подл. | Подпись и дата | Взам. инв. №

ТП903-1-265.88 -ЭМ1

Привязан:

Инв. №

Гип	Гусева	
Нач. отд.	Латынцев	
Н. контр.	Креймер	
Гл. спец.	Креймер	
Рук. гр.	Боброва	
Ст. инж.	Иванова	

Котельная с 4 котлами ДЕ-6,5-14ГМ. Здание из сборных железобетонных конструкций

Кабельный журнал. (начало)

Стадия	Лист	Листов
Р	15	

Госстрой СССР ГПИ Горьковский САНТЕХПРОЕКТ

копир: Красн

23296-12 17

формат А2

Альбом 10

Обозначение кабеля	Трасса: Начало	Трасса: Конец	Кабель: По проекту: Марка	Кабель: По проекту: Количество кабелей, число и сечение жил, напряжение	Кабель: По проекту: Длина, м	Кабель: Проложен: Марка	Кабель: Проложен: Количество кабелей, число и сечение жил, напряжение	Кабель: Проложен: Длина, м
	Щит станций управления 4Щ							
4Щ-Н	4Щ, панель 1	Ввод ~380/220В Щит Щ, панель 5	АВВГ	1(3х16+1х10) ~660В	См. выше Щ, панель 5			
4Е1-Н1	—— " ——	4Е1-М-Эл. двигатель дымососа котла №4	АВВГ	1(3х10+1х6) ~660В	74			
4Е1-К2	—— " ——	4Е1-SA2-Выключатель безопасности	АКВВГ	1(4х2.5)	73			
4Е1-К3	—— " ——	Щит управления 12 котла Щ-ДЕ №4	АКВВГ	1(10х2.5)	38			
4Е1-К4	—— " ——	Щит управления 12 котла Щ-ДЕ №4	АВВГ	1(2х4) ~660В	38			
4Е2-Н4	—— " ——	4Е2-ЯП-Ящик перехода дутьевого вентилятора	АВВГ	1(3х4+1х2.5) ~660В	78			
4Е2-Н1	4Е2-ЯП-Ящик перехода дутьевого вентилятора	4Е2-М-Эл. двигатель вентилят. дутьевого	ПВ1	4(1х2.5) ~660В	1.5			
4Е2-К2	4Щ, панель 1	4Е2-SA3-Выключатель безопасности	АКВВГ	1(4х2.5)	77			
4Е2-К3	—— " ——	Щит управления 12 котла Щ-ДЕ №4	АКВВГ	1(7х2.5)	38			
4Е3-К3	—— " ——	4Е3-ЯК-Ящик клеммный	АКВВГ	1(10х2.5)	14			
4Е3-К4	—— " ——	Щит управления 12 котла Щ-ДЕ №4	АКВВГ	1(10х2.5)	38			
4Е4-К3	—— " ——	4Е4-ЯК-Ящик клеммный	АКВВГ	1(19х2.5)	68			
4Е4-К4	—— " ——	Щит общих замеров 11 котла Щ-ДЕ №4	АКВВГ	1(14х2.5)	37			
4Е5-К3	—— " ——	4Е5-ЯК-Ящик клеммный	АКВВГ	1(19х2.5)	62			
4Е5-К4	—— " ——	Щит общих замеров 11 котла Щ-ДЕ №4	АКВВГ	1(14х2.5)	37			
	Щит станций управления 5Щ							
1-Н1	5Щ, панель 1	#1-М-Эл. двигатель сетевого насоса №1	АВВГ	1(3х16+1х10) ~660В	32			
1-К2	—— " ——	#1-SA1-Выключатель безопасности	АКВВГ	1(4х2.5)	32			
1-К3	—— " ——	Щит управл. вспомог. оборуд. №1, секц. 1	АКВВГ	1(14х2.5)	25			
6-Н1	—— " ——	#6-М-Эл. двигатель подпиточ. насоса №1	АВВГ	1(4х2.5) ~660В	50			
6-К2	—— " ——	#6-SA-1 Выключатель безопасности	АКВВГ	1(4х2.5)	49			
6-К3	—— " ——	Щит управл. вспомог. оборуд №1, секц. 1	АКВВГ	1(14х2.5)	25			
8-Н1	—— " ——	#8-М-Эл. двигат. насоса горячего водосн. №1	АВВГ	1(4х2.5) ~660В	60			
8-К2	—— " ——	#8-SA1-Выключатель безопасности	АКВВГ	1(4х2.5)	59			
8-К3	—— " ——	Щит управлен. вспомог. оборудов №1, секц. 2	АКВВГ	1(14х2.5)	24			
9-Н1	—— " ——	#9-М-Эл. двигатель насоса горячего водосн. №2	АВВГ	1(4х2.5) ~660В	59			
9-К2	—— " ——	#9-SA1-Выключатель безопасности	АКВВГ	1(4х2.5)	59			
9-К3	—— " ——	Щит управл. вспомог. оборудов №1, секц. 2	АКВВГ	1(19х2.5)	24			
11-Н1	—— " ——	#11-М-Эл. двигат. насоса исходной воды №1	АВВГ	1(4х2.5) ~660В	17			
11-К2	—— " ——	#11-SA1-Выключатель безопасности	АКВВГ	1(4х2.5)	16			
11-К3	—— " ——	Щит управления вспомог. оборудов №2	АКВВГ	1(10х2.5)	23			
15-Н1	—— " ——	#15-М-Эл. двигатель насоса умягченной воды №1	АВВГ	1(4х2.5) ~660В	55			
15-К2	—— " ——	#15-SA1-Выключатель безопасности	АКВВГ	1(4х2.5)	55			
15-К3	—— " ——	Щит управления вспомог. оборудов №2	АКВВГ	1(10х2.5)	23			
**20-Н1	—— " ——	#20-М-Эл. двигат. насоса регенерацион. р. соли	АВВГ	1(4х2.5) ~660В	40**			
**20-К2	—— " ——	#20-(SB1,SB2)-пост управления	АКВВГ	1(4х2.5)	40**			
21-Н1	—— " ——	#21-М-Эл. двигат. насоса приема топлива №1	АВВГ	1(4х2.5) ~660В	37			
21-К2	—— " ——	#21-(SB1,SB2)-пост управления	АКВВГ	1(4х2.5)	37			
5Щ-Н1А	5Щ, панель 2	Щит Щ, панель 2 Ввод №1	АВВГ	1(3х70+1х35) ~1000В	См. выше Щ, панель 2			
5Щ-Н1Б	—— " ——	—— " ——	АВВГ	1(3х70+1х35) ~1000В				

Обозначение кабеля	Трасса: Начало	Трасса: Конец	Кабель: По проекту: Марка	Кабель: По проекту: Количество кабелей, число и сечение жил, напряжение	Кабель: По проекту: Длина, м	Кабель: Проложен: Марка	Кабель: Проложен: Количество кабелей, число и сечение жил, напряжением	Кабель: Проложен: Длина, м
4-Н1	5Щ, панель 2	#4-М-Эл. двигатель питательн. насоса №1	АВВГ	1(3х10+1х6) ~660В	50			
4-К2	—— " ——	#4-SA1-Выключатель безопасности	АКВВГ	1(4х2.5)	48			
4-К3	—— " ——	Щит управления вспомогат. оборудов. №2	АКВВГ	1(14х2.5)	25			
13-Н1	—— " ——	#13-М-Эл. двигат. насоса рабочей воды №1	АВВГ	1(4х2.5) ~660В	54			
13-К2	—— " ——	#13-SA1-Выключатель безопасности	АКВВГ	1(4х2.5)	54			
13-К3	—— " ——	Щит вспомогательн. оборудован. 1, секц 2	АКВВГ	1(14х2.5)	24			
17-К2	—— " ——	#17-S-Ящик насоса бака нижних точек	АКВВГ	1(10х2.5)	47			
17-К3	—— " ——	Щит управления вспомог. оборуд. 2	АКВВГ	1(4х2.5)	25			
19-Н1	—— " ——	#19-М-Эл. двигатель насоса взрыхления	АВВГ	1(4х2.5) ~660В	52*/40**			
19-К2	—— " ——	#19-(SB1,SB2)-пост управления	АКВВГ	1(4х2.5)	52*/40**			
23-Н1	—— " ——	#23-М-Эл. двигат. насоса подачи мазута №1	АВВГ	1(4х2.5) ~660В	43			
23-К2	—— " ——	#23-SA1-Выключатель безопасности	АКВВГ	1(4х2.5)	43			
23-К3	—— " ——	Щит управления вспомогат. оборудов. 3	АКВВГ	1(14х2.5)	23			
*25-Н	—— " ——	Блочная установка ВПУ-5.0	АВВГ	1(4х2.5) ~660В	40*			
27-Н2	—— " ——	#27-VZ-Выпрямитель	АВВГ	1(2х2.5) ~660В	35			
34-Н1	—— " ——	QS-2-Ящик с рубильником	АВВГ	1(4х2.5) ~660В	25			
41-К2	—— " ——	#41-S-Ящик управ. насос. оборотн. водоснаб.	АКВВГ	1(14х2.5)	38			
*30-Н1	QS2-Ящик с рубильником	QS3-Ящик с рубильником	АВВГ	1(4х2.5) ~660В	5*			
5Щ-Н2А	5Щ, панель 3	Щит Щ, панель 5 Ввод №1	АВВГ	1(3х70+1х35) ~1000В	См. выше Щ, панель 4			
5Щ-Н2Б	—— " ——	—— " ——	АВВГ	1(3х70+1х35) ~1000В				
2-Н1	—— " ——	#2-М-Эл. двигатель сетевой насоса №2	АВВГ	1(3х16+1х10) ~660В	32			
2-К2	—— " ——	Выключатель безопасности #2-SA1	АКВВГ	1(4х2.5)	32			
2-К3	—— " ——	Щит управления вспомог. оборуд 1, секц 1	АКВВГ	1(14х2.5)	27			
3-Н1	—— " ——	#3-М-Эл. двигатель сетевого насоса №3	АВВГ	1(3х16+1х10) ~660В	34			
3-К2	—— " ——	#3-SA1-Выключатель безопасности	АКВВГ	1(4х2.5)	32			
3-К3	—— " ——	Щит управления вспомог. оборуд. 1 секц 1	АКВВГ	1(14х2.5)	27			
5-Н1	—— " ——	#5-М-Эл. двигатель насоса питательного №2	АВВГ	1(3х10+1х6) ~660В	50			
5-К2	—— " ——	#5-SA1-Выключатель безопасности	АКВВГ	1(4х2.5)	48			
5-К3	—— " ——	Щит управления вспомог. оборуд. 2	АКВВГ	1(14х2.5)	25			
22-Н1	—— " ——	#22-М-Эл. двигат. насоса приема топлива №2	АВВГ	1(4х2.5) ~660В	34			
22-К2	—— " ——	#22-(SB1,SB2)-пост управления	АКВВГ	1(4х2.5)	34			
*26-Н	—— " ——	Блочная установка ВПУ-5.0	АВВГ	1(4х2.5) ~660В	45*			
28-Н2	—— " ——	#28-VZ-Выпрямитель	АВВГ	1(2х2.5) ~660В	34			
ШС-Н1	—— " ——	ШС-шкаф сигнализац. замазуч. стоков	АВВГ	1(2х2.5) ~660В	15			
	Очистные сооружения (ТП 902-2-409.86)	—— " ——				Учесть во внутриплощадочных сетях		

*- Вариант водоподготовки 1.

**- Вариант водоподготовки 2.

Инв. № подл. | Подп. и дата | Взам. инв. №

Гип	Гусева		
Нач. отд.	Латынцев		
Н. контр.	Креймер		
Гл. спец.	Креймер		
Рук. гр.	Боброва		
Ст. инж.	Иванова		

Привязан:

Инв. №

Копир: Красов

ТП 903-1-265.88 -ЭМ1

Котельная с 4 котлами ДЕ-6.5-14 ГМ. Здание из сборных железобетонных конструкций

Стадия	Лист	Листов
Р	16	

Кабельный журнал. Продолжение.

Госстрой СССР ГПИ Горьковский САНТЕХПРОЕКТ

23296-12 18

Формат А2

Обозначение кабеля	Трасса: Начало	Трасса: Конец	Кабель по проекту: Марка	Кабель по проекту: Количество кабелей, число и сечение жил, напряжение	Кабель по проекту: Длина, м	Кабель проложен: Марка	Кабель проложен: Количество кабелей, число и сечение жил, напряжение	Кабель проложен: Длина м
34-К2	Щ5, панель 3	QS4-ящик с рубильником	АВВГ	1(4х2.5) ~660В	40			
Н5	—"—	Блок питания БПС	АВВГ	1(2х2.5) ~660В	15			
42-К2	—"—	#41-S-Ящик управления насосом в обратн. водосн.	АКВВГ	1(4х2.5)	37			
42-К3	—"—	Щит управления вспомог. агрегат. оборуд. 2	АКВВГ	1(10х2.5)	25			
7-Н1	Щ5, панель 4	#7-М-Эл. двигат. подпиточного насоса N2	АВВГ	1(4х2.5) ~660В	48			
7-К2	—"—	#7-SA1-выключатель безопасности	АКВВГ	1(4х2.5)	47			
7-К3	—"—	Щит управления вспомог. оборуд 1, секц. 1	АКВВГ	1(14х2.5)	28			
10-Н1	—"—	#10-М-Эл.двигат. насоса горячего водоснаб. N3	АВВГ	1(4х2.5) ~660В	58			
10-К2	—"—	#10-SA1-Выключатель безопасности	АКВВГ	1(4х2.5)	58			
10-К3	—"—	Щит управления вспом. оборудов 1 секц. 2	АКВВГ	1(14х2.5)	27			
12-Н1	—"—	#12-М-Эл.двигат. насоса исходной воды N2	АВВГ	1(4х2.5) ~660В	16			
12-К2	—"—	#12-SA1-Выключатель безопасности	АКВВГ	1(4х2.5)	15			
12-К3	—"—	Щит управления вспомогат. оборуд. 2	АКВВГ	1(10х2.5)	26			
14-Н1	—"—	#14-М-Эл.двигат. насоса рабочей воды N2	АВВГ	1(4х2.5) ~660В	53			
14-К2	—"—	#14-SA1-выключатель безопасности	АКВВГ	1(4х2.5)	53			
14-К3	—"—	Щит управления вспом. оборуд. 1, секц. 2	АКВВГ	1(14х2.5)	27			
16-Н1	—"—	#16-М-Эл.двигат. насоса умягченной воды N2	АВВГ	1(4х2.5) ~660В	55			
16-К2	—"—	#16-SA1-выключатель безопасности	АКВВГ	1(4х2.5)	55			
16-К3	—"—	Щит управления вспомогат. оборуд. 2	АКВВГ	1(10х2.5)	26			
18-К3	—"—	#18-(SB3,SB4,SA)-Пост управления	АКВВГ	1(5х2.5)	40			
18-КЯ	—"—	18-ЯК-Ящик клеммный	АКВВГ	1(10х2.5)	50			
24-Н1	—"—	#24-М-Эл.двигат.насоса подачи мазута N2	АВВГ	1(4х2.5) ~660В	43			
24-К2	—"—	#24-SA1-Выключатель безопасности	АКВВГ	1(4х2.5)	43			
24-К3	—"—	Щит управления вспомог. оборудов. 3	АКВВГ	1(10х2.5)	25			
29-Н2	—"—	#29-U3-Выпрямитель	АВВГ	1(2х2.5) ~660В	33			
37-Н2	—"—	Щ1У3-Щит Управления вентсистемы П-1	АВВГ	1(4х2.5) ~660В	25			
37-КЧ	—"—	Щ1У3-Щит управления вентсистемы П-1	АКВВГ	1(4х2.5)	25			
39-К5	—"—	39-ЯК-Ящик вентсистемы В-1	АКВВГ	1(4х2.5)	45			
КСК-8-К	—"—	КСК-8-К Клеммная коробка	АКВВГ	1(4х2.5)	15			
НЧ	—"—	—"—	АВВГ	1(2х2.5) ~660В	15			
	Шкаф распределительный - 1ШР							
1ШР-Н	1ШР-Шкаф распределительный	Щит Щ, панель 3	АВВГ	1(3х4+1х2.5) ~660В	См. выше Щ5 панель 3			
31-Н1	—"—	#31-станок вертикально-сверлильный 2Н135	АПВ	4(1х2) ~660В	8			
32-Н1	—"—	#32-станок точильно-шлифовальный	АПВ	4(1х2) ~660В	5			
33-Н1	—"—	#33-Пылеулавливающий агрегат ЗИЛ	АПВ	4(1х2) ~660В	8			
	Шкаф распределительный - 2ШР							
2ШР-Н	2ШР-Шкаф распределительный	Щит Щ, панель 6	АВВГ	1(3х10+1х6) ~660В	См. выше Щ, панель 6			
3ШР-Н	—"—	3ШР-Шкаф распределительный	АВВГ	1(3х6+1х4) ~660В	15			
35-Н1	—"—	#35-Электрошкаф	АПВ	2(1х2) ~660В	8			
36-Н1	—"—	#36-Плитка электрическая бытовая	АПВ	2(1х2) ~660В	6			
40-Н2	—"—	#40-S-Ящик управлен. вентсистемы В-2	АВВГ	1(4х2.5) ~660В	12			

Обозначение кабеля	Трасса: Начало	Трасса: Конец	Кабель по проекту: Марка	Кабель по проекту: Количество кабелей, число и сечение жил, напряжение	Кабель по проекту: Длина, м	Кабель проложен: Марка	Кабель проложен: Количество кабелей, число и сечение жил, напряжение	Кабель проложен: Длина м.
39-Н2	#40-S-Ящик управления вентсистемы В-2	#39-S-Ящик управления вентсист. В-1	АВВГ	1(4х2.5) ~660В	30			
	Шкаф распределительный - 3ШР							
3ШР-Н	3ШР-Шкаф распределительный	2ШР-Шкаф распределительный	АВВГ	1(3х6+1х4) ~660В	См. выше 2ШР-Шкаф распр.			
43-Н1	—"—	#43-Электроплитка бытовая	АПВ	2(1х2) ~660В	10			
44-Н1	—"—	#44-Электроводонагреватель	АПВ	3(1х2) ~660В	9			
45-Н1	—"—	#45-Холодильник бытовой	АПВ	2(1х2) ~660В	5			
46-Н2	—"—	#46-СК-соединительная коробка	АВВГ	1(3х2.5) ~660В	12			
46-Н1	#46-СК-соединительная коробка	#46-Электрополотенце	АВВГ	1(3х2.5) ~660В	2			
47-Н1	—"—	#47-Электрополотенце	АВВГ	1(3х2.5) ~660В	2			
48-Н2	3ШР-Шкаф распределительный	#48-СК-соединительная коробка	АВВГ	1(3х2.5) ~660В	8			
48-Н1	#48-СК-соединительная коробка	#48-Электрополотенце	АВВГ	1(3х2.5) ~660В	2			
49-Н1	—"—	#49-Электрополотенце	АВВГ	1(3х2.5) ~660В	5			
50-Н2	3ШР-Шкаф распределительный	#50-СК-соединительная коробка	АВВГ	1(3х2.5) ~660В	12			
50-Н1	#50-СК-соединительная коробка	#50-Электрополотенце	АВВГ	1(3х2.5) ~660В	2			
51-Н1	—"—	#51-Электрополотенце	АВВГ	1(3х2.5) ~660В	6			
52-Н1	—"—	#52-Электрополотенце	АВВГ	1(3х2.5) ~660В	16			
	Ящики управления							
17-К2	#17-S-Ящик насоса дождевика точек	Щ5, панель 2	АКВВГ	1(10х2.5)	См. выше Щ5, панель 2			
17-Н1	—"—	#17-М-Эл.двигат. насоса дождевика точек	АПВ	4(1х2) ~660В	1.5			
41-К2	#41-S-Ящик управления	Щит Щ5, панель 2	АКВВГ	1(14х2.5)	См. выше Щ5, панель 2			
42-К2	—"—	Щит Щ5, панель 3	АКВВГ	1(14х2.5)	См. выше Щ5, панель 3			
41-Н1	—"—	#41-М-Эл.двигатель насоса обратн. водосн. N1	АВВГ	1(4х2.5) ~660В	5			
42-Н1	—"—	#42-М-Эл. двигат. насоса обратн. водосн. N2	АВВГ	1(4х2.5) ~660В	5			
	Ящики клеммные							
1Е3-КЗ	1Е3-ЯК-Ящик клеммный	1Щ, панель 1	АКВВГ	1(10х2.5)	См. выше 1Щ, панель 1			
1Е3-К2	—"—	1Е3-(SA1,SA2,SA3,SAY)-Выключатели конечные	ПВ1	7(1х1) ~660В	2			
1Е3-Н1	—"—	1Е3-М-Эл.двигатель заслонки на паропр. от котла	АПВ	4(1х2) ~660В	2			
1ЕЧ-КЗ	1ЕЧ-ЯК-Ящик клеммный	1Щ, панель 1	АКВВГ	1(19х2.5)	См. выше 1Щ, панель 1			
1ЕЧ-К2	—"—	1ЕЧ-(SA1,SA2,SA3)-Выключатели конечные	ПВ1	8(1х1) ~660В	1.5			
1ЕЧ-Н1	—"—	1ЕЧ-М-Эл.двигатель заслонки на газопроводе	АПВ	4(1х2) ~660В	1.5			
1ЕЧ-К5	—"—	1ЕЧ-(SAY,SA5,SA6)-Пост управления	АПВ	7(1х2) ~660В	1.5			

Привязан:

Инв. N°

ГИП	Гусева		
Нач. отд.	Латынцев		
Н. контр.	Крейнер		
Гл. спец.	Крейнер		
Рук. гр.	Боброва		
Ст. инж.	Иванова		

Копир: Краса

ТП 903-1-265.88 -ЭМ1

Котельная с 4 котлами ДЕ-6,5-14ГМ. Здание из сборных железобетонных конструкций

Стадия	Лист	Листов
Р	17	

Кабельный журнал. Продолжение

Госстрой СССР ГПИ Горьковский СИНТЕХПРОЕКТ

Формат А2

Альбом О

Обозначение кабеля	Трасса: Начало	Трасса: Конец	Кабель: По проекту: Марка	Кабель: По проекту: Количество кабелей, число и сечение жил, напряжение	Кабель: По проекту: Длина, м	Кабель: Проложен: Марка	Кабель: Проложен: Количество кабелей, число и сечение жил, напряжение	Кабель: Проложен: Длина, м
1Е5-К3	1Е5-ЯК-Ящик клеммный	1Щ, панель 1	АКВВГ	1(19х2.5)	См. выше 1Щ, панель 1			
1Е5-К2	—"—	1Е5-(SA1, SA2, SA3, SAY)-выключат. конечные	ПВ1	7(1х1) ~660В	1,5			
1Е5-Н1	—"—	1Е5-М-Эл.двигат. вентил на мазутопроводе	АПВ	4(1х2) ~660В	1,5			
1Е5-К5	—"—	1Е5-(SBY, SB3, SB5)-пост управления	АПВ	7(1х2) ~660В	1,5			
2Е3-К3	2Е3-ЯК-Ящик клеммный	2Щ, панель 1	АКВВГ	1(10х2.5)	См. выше 2Щ, панель 1			
2Е3-К2	—"—	2Е3-(SA1, SA2, SA3, SAY)-выключат. конечные	ПВ1	7(1х1) ~660В	2			
2Е3-Н1	—"—	2Е3-М-Эл.двигат. задвижки на пароп.от котла	АПВ	4(1х2) ~660В	2			
2Е4-К3	2Е4-ЯК-Ящик клеммный	2Щ, панель 1	АКВВГ	1(19х2.5)	См. выше 2Щ, панель 1			
2Е4-К2	—"—	2Е4-(SA1, SA2, SA3)-выключатели конечные	ПВ1	8(1х1) ~660В	1,5			
2Е4-Н1	—"—	2Е4-М-Эл.двигат. задвижки на газопров.	АПВ	4(1х2) ~660В	1,5			
2Е4-К5	—"—	2Е4-(SBY, SB5, SB6)-пост управления	АПВ	7(1х2) ~660В	1,5			
2Е5-К3	2Е5-ЯК-Ящик клеммный	2Щ, панель 1	АКВВГ	1(19х2.5)	См. выше 2Щ, панель 1			
2Е5-К2	—"—	2Е5-(SA1, SA2, SA3, SAY)-выключат. конечные	ПВ1	7(1х1) ~660В	1,5			
2Е5-Н1	—"—	2Е5-М-Эл. двигатель вентиля на мазутопр.	АПВ	4(1х2) ~660В	1,5			
2Е5-К5	—"—	2Е5-(SBY, SB5, SB6)-пост управления	АПВ	7(1х2) ~660В	1,5			
3Е3-К3	3Е3-ЯК-Ящик клеммный	3Щ, панель 1	АКВВГ	1(10х2.5)	См. выше 3Щ, панель 1			
3Е3-К2	—"—	3Е3-(SA1, SA2, SA3, SAY) выключат. конечные	ПВ1	7(1х1) ~660В	2			
3Е3-Н1	—"—	3Е3-М-Эл.двигат. задвижки на пароп. от котла	АПВ	4(1х2) ~660В	2			
3Е4-К3	3Е4-ЯК-Ящик клеммный	3Щ, панель 1	АКВВГ	1(19х2.5)	См. выше 3Щ, панель 1			
3Е4-К2	—"—	3Е4-(SA1, SA2, SA3)-выключат. конечные	ПВ1	8(1х1) ~660В	1,5			
3Е4-Н1	—"—	3Е4-М-Эл.двигатель задвижки на газопр.	АПВ	4(1х2) ~660В	1,5			
3Е4-К5	—"—	3Е4-(SBY, SB5, SB6)-пост управления	АПВ	7(1х2) ~660В	1,5			
3Е5-К3	3Е5-ЯК-Ящик клеммный	3Щ, панель 1	АКВВГ	1(19х2.5)	См. выше 3Щ, панель 1			
3Е5-К2	—"—	3Е5-(SA1, SA2, SA3, SAY)-выкл. конечные	ПВ1	7(1х1) ~660В	1,5			
3Е5-Н1	—"—	3Е5-М-Эл.двигат. вентиля на мазутопр.	АПВ	4(1х2) ~660В	1,5			
3Е5-К5	—"—	3Е5-(SBY, SB5, SB6)-Пост управления	АПВ	7(1х2) ~660В	1,5			
4Е3-К3	4Е3-ЯК-Ящик клеммный	4Щ, панель 1	АКВВГ	1(10х2,5)	См. выше 4Щ, панель 1			
4Е3-К2	—"—	4Е3-(SA1, SA2, SA3, SAY)-выключатели конечные	ПВ1	7(1х1) ~660В	2			
4Е3-Н1	—"—	4Е3-М-Эл.двигатель задвижки на пароп.от котла	АПВ	4(1х2) ~660В	2			
4Е4-К3	4Е4-ЯК-Ящик клеммный	4Щ, панель 1	АКВВГ	1(19х2,5)	См. выше 4Щ, панель 1			
4Е4-К2	—"—	4Е4-(SA1, SA2, SA3)-выключатели конечные	ПВ1	8(1х1) ~660В	1,5			
4Е4-Н1	—"—	4Е4-М-Эл. двигатель задвижки на газопров.	АПВ	4(1х2) ~660В	1,5			
4Е4-К5	—"—	4Е4-(SBY, SB5, SB6)-пост управления	АПВ	7(1х2) ~660В	1,5			
4Е5-К3	4Е5-ЯК-Ящик клеммный	4Щ, панель 1	АКВВГ	1(19х2,5)	См. выше 4Щ, панель 1			
4Е5-К2	—"—	4Е5-(SA1, SA2, SA3, SAY)-выключат. конечные	ПВ1	7(1х1) ~660В	1,5			
4Е5-Н1	—"—	4Е5-М-Эл.двигат. вентиля на мазутопр.	АПВ	4(1х2) ~660В	1,5			
4Е5-К5	—"—	4Е5-(SBY, SB5, SB6)-пост управления	АПВ	7(1х2) ~660В	1,5			
18-КУ	≠18-ЯК-Ящик клеммный	Щит 5Щ, панель 4	АКВВГ	1(10х2.5)	См. выше 5Щ, панель 4			
18-Н1	—"—	≠18-М-Эл.двигат. насоса насыщен. р-ра соли	АВВГ	1(7х2.5) ~660В	1,5			
18-К2	—"—	≠18-(SB1, SB2)-пост управления	АКВВГ	1(5х2.5)	1,5			

Обозначение кабеля	Трасса: Начало	Трасса: Конец	Кабель: По проекту: Марка	Кабель: По проекту: Количество кабелей, число и сечение жил, напряжение	Кабель: По проекту: Длина, м	Кабель: Проложен: Марка	Кабель: Проложен: Количество кабелей, число и сечение жил, напряжение	Кабель: Проложен: Длина, м.
39-К3	≠39-ЯК-Ящик клеммный	≠39-С-Ящик управления	АКВВГ	1(10х2.5)	30			
39-Н1	—"—	≠39-М-Эл. двигатель вентсист. В-1	АПВ	4(1х2) ~660В	1,5			
39-КУ	—"—	≠39-(SB3; SBУ)-Пост управления	АПВ	5(1х2) ~660В	1,5			
39-К5	≠39-С-Ящик управления	5Щ, панель 4	АКВВГ	1(7х2.5)	См. выше 5Щ, панель 4			
40-К3	≠40-ЯК-Ящик клеммный	≠40-С-Ящик управления	АКВВГ	1(10х2.5)	15			
40-Н1	—"—	≠40-М-Эл. двигатель вентсист. В-2	АПВ	4(1х2) ~660В	1.5			
40-КУ	—"—	≠40-(SB3, SBУ)-пост управления	АПВ	5(1х2) ~660В	1,5			
	Аппараты	магнитной обработки воды						
27-Н1	≠27-U2-Выпрямитель	≠27-УА-Аппарат для магн. обр. воды	ПВ1	2(1х1) ~660В	5			
27-Н2	—"—	5Щ, панель 2	АВВГ	1(2х2.5) ~660В	См. выше 5Щ, панель 2			
28-Н1	≠28-U2-Выпрямитель	≠28-УА-Аппарат для магн. обр. воды	ПВ1	2(1х1) ~660В	4			
28-Н2	—"—	5Щ, панель 3	АВВГ	1(2х2.5) ~660В	См. выше 5Щ, панель 3			
29-Н1	≠29-U2-Выпрямитель	≠29-УА-Аппарат для магн. обр. воды	ПВ1	2(1х1) ~660В	4			
29-Н2	—"—	5Щ, панель 4	АВВГ	1(2х2.5) ~660В	См. выше 5Щ, панель 4			
37-Н1	ЩУП3-Щит управления вентсист П-1	≠37-М1. Эл. двигатель вент. П-1	ПВ1	4(1х1) ~660В	4			
37-Н2	—"—	5Щ, панель 4	АВВГ	1(4х2.5) ~660В	См. выше 5Щ, панель 4			
37-К3	—"—	≠37-SB1-Пост управления	АКВВГ	1(4х2.5)	5			
37-КУ	—"—	5Щ, панель 4	АКВВГ	1(4х2.5)	См. выше 5Щ, панель 4			
37-К5	—"—	соединительная коробка СКЛ1	АКВВГ	1(7х2.5)	5			
38-Н1	—"—	≠38-ЕК1-Эл.нагреватель клап.нар.воздуха	АВВГ	1(4х2.5) ~660В	7			
38-К2	—"—	≠38-SB3-Пост управления	АКВВГ	1(4х2.5)	7			
38-К3	—"—	≠38-МВ6-Испол. механ. клапана нар. возд.	АКВВГ	1(5х2.5)	7			

Сводка кабелей и проводов, длина в м.

Число и сечение жил, напряжение	Марка: АВВГ	АКВВГ	ПВ1	АПВ
2х2.5 - 0,66кВ	150			
3х2.5 - 0.66кВ	70			
4х2.5 - 0,66кВ	980* / 920**			
2х4 - 0.66 кВ	150			
3х4+1х2,5-0,66кВ	400			
3х6+1х4-0.66кВ	15			
3х10+1х6-0.66кВ	375			
3х16+1х10-0,66кВ	145			
3х35+1х16-0.66кВ	50			
3х70+1х35-1кВ	50			

Число и сечение жил, напряжение	Марка: АВВГ	АКВВГ	ПВ1	АПВ
1х2.0 - 660В				370
1х1.0 - 660В			200	
1х2.5 - 660В			25	
4х2.5		1575* / 1600**		
5х2.5		50		
7х2.5		155		
10х2.5		610		
14х2.5		695		
19х2.5		475		

Привязан:

Инв.№

ГИП	Гусева	
Нач.отд	Латынцев	
Н.контр.	Крейцер	
Гл.спец.	Крейцер	
Рук.гр.	Боброва	
Ст.инж.	Иванова	

ТП 903-1-265.88 -ЭМ1

Котельная с 4 котлами ДЕ-6,5-ГМ. Здание из сборных железобетонных конструкций

Стадия	Лист	Листов
Р	18	

Кабельный журнал Окончание

Госстрой СССР ГПИ Горьковский САНТЕХПРОЕКТ

Копир: Красов

План на отм. 0.000

Вид „А"

Вид „Б"

Узел „А" на кровле

1. - Решается при привязке проекта.
2. Данный лист рассматривать совместно с листами ТП 903-1-265.88 -ЭМ1-20÷22.
3. Спецификацию см. лист ТП 903-1-265.88-ЭМ1-23
4. При прокладке кабелей через стены в асбестоцементных патрубках труб отверстия заделать легко пробиваемым цементным раствором.

* - Вариант водоподготовки 1.

** - Вариант водоподготовки 2.

				ТП 903-1-265.88 ЭМ1			
Привязан:							
			ГИП	Гусева	Котельная с 4 котлами ДЕ-6,5-14ГМ. Здание из сборных железобетонных конструкций	Стадия	Лист	Листов
			Нач. отд	Латынцев		Р	19	
			Н. контр.	Креймер				
			Рук. спец	Креймер	Расположение электрооборудования и прокладка кабелей. Планы и разрезы (Начало)	Госстрой СССР ГПИ Горьковский САНТЕХПРОЕКТ		
			Рук. гр.	Боброва				
Инв. №			Ст. инж.	Иванова				

Копир. Краснодар

23296-12 21 Формат А2

Альбом 10

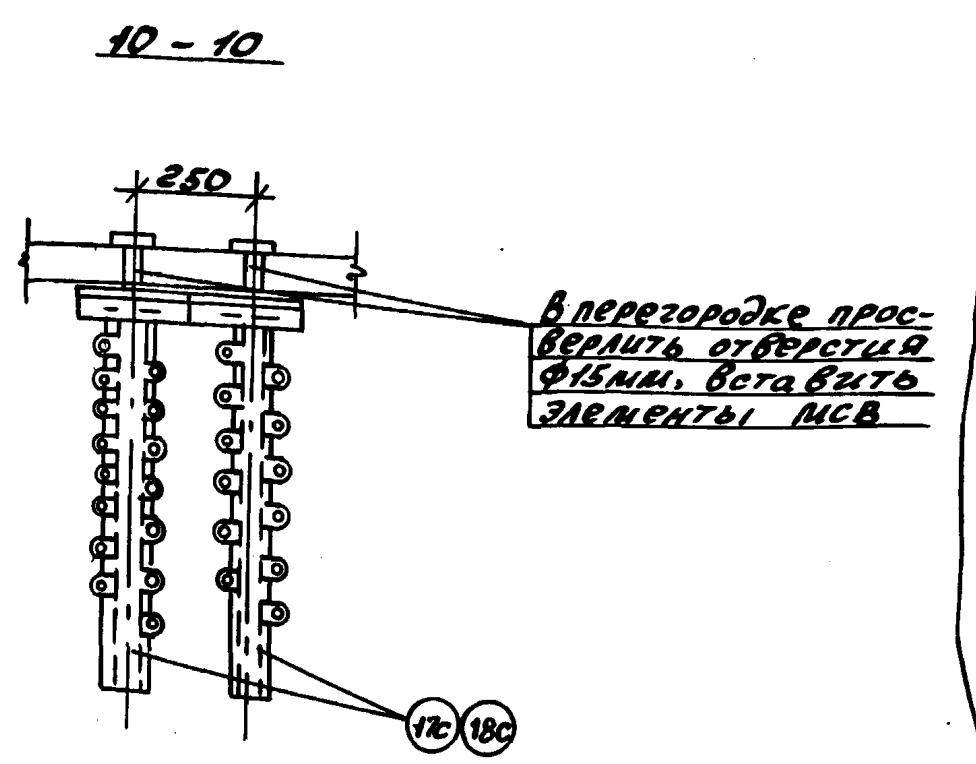

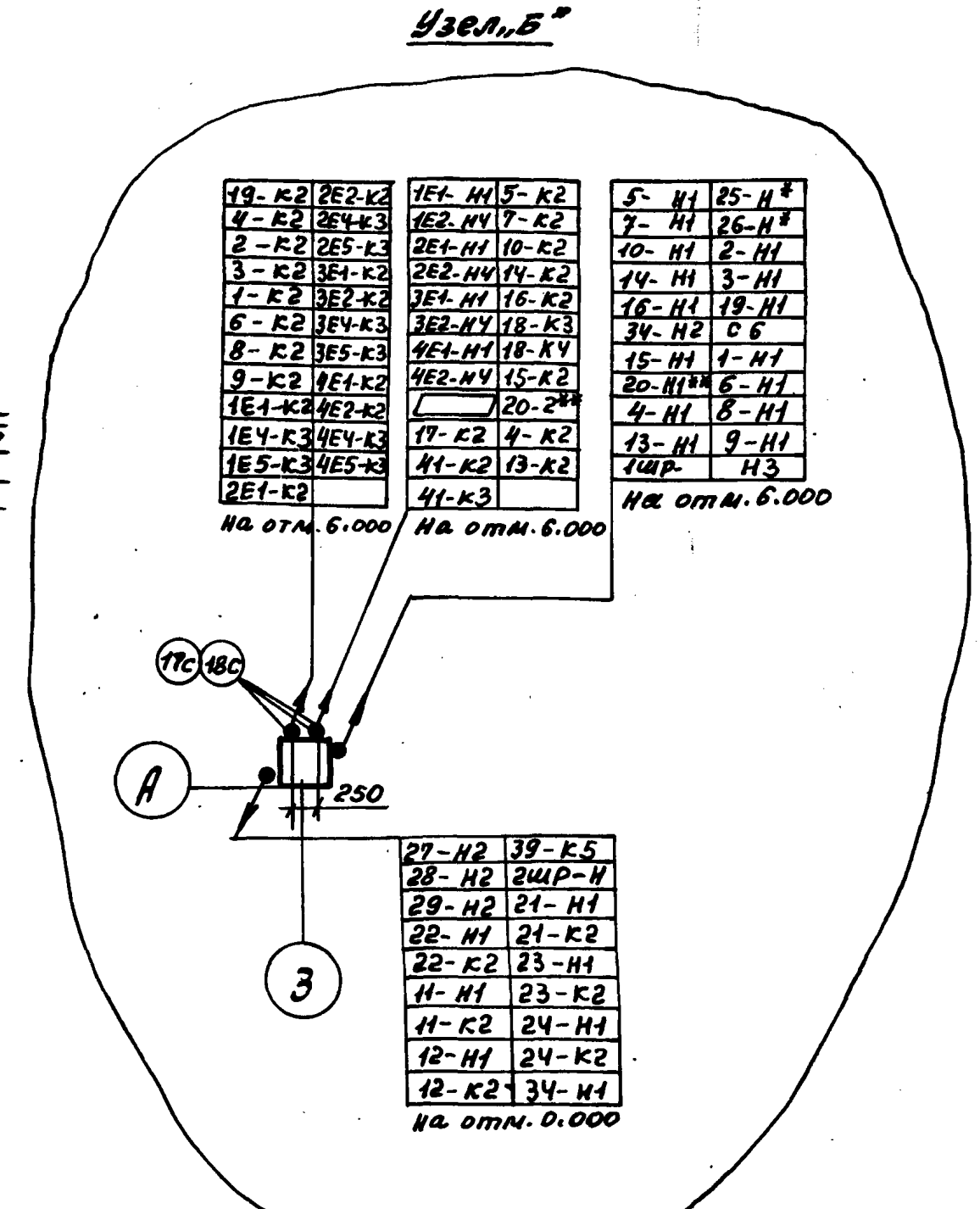

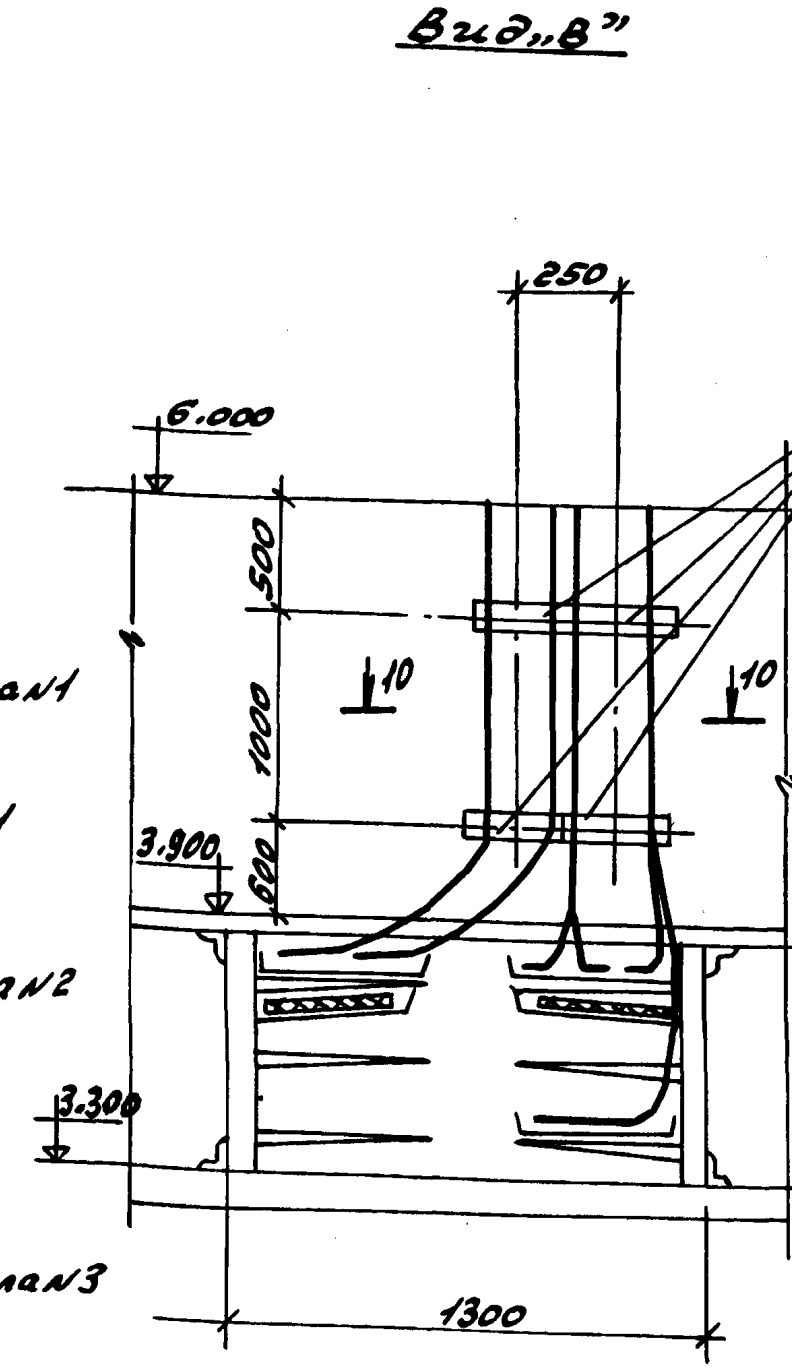

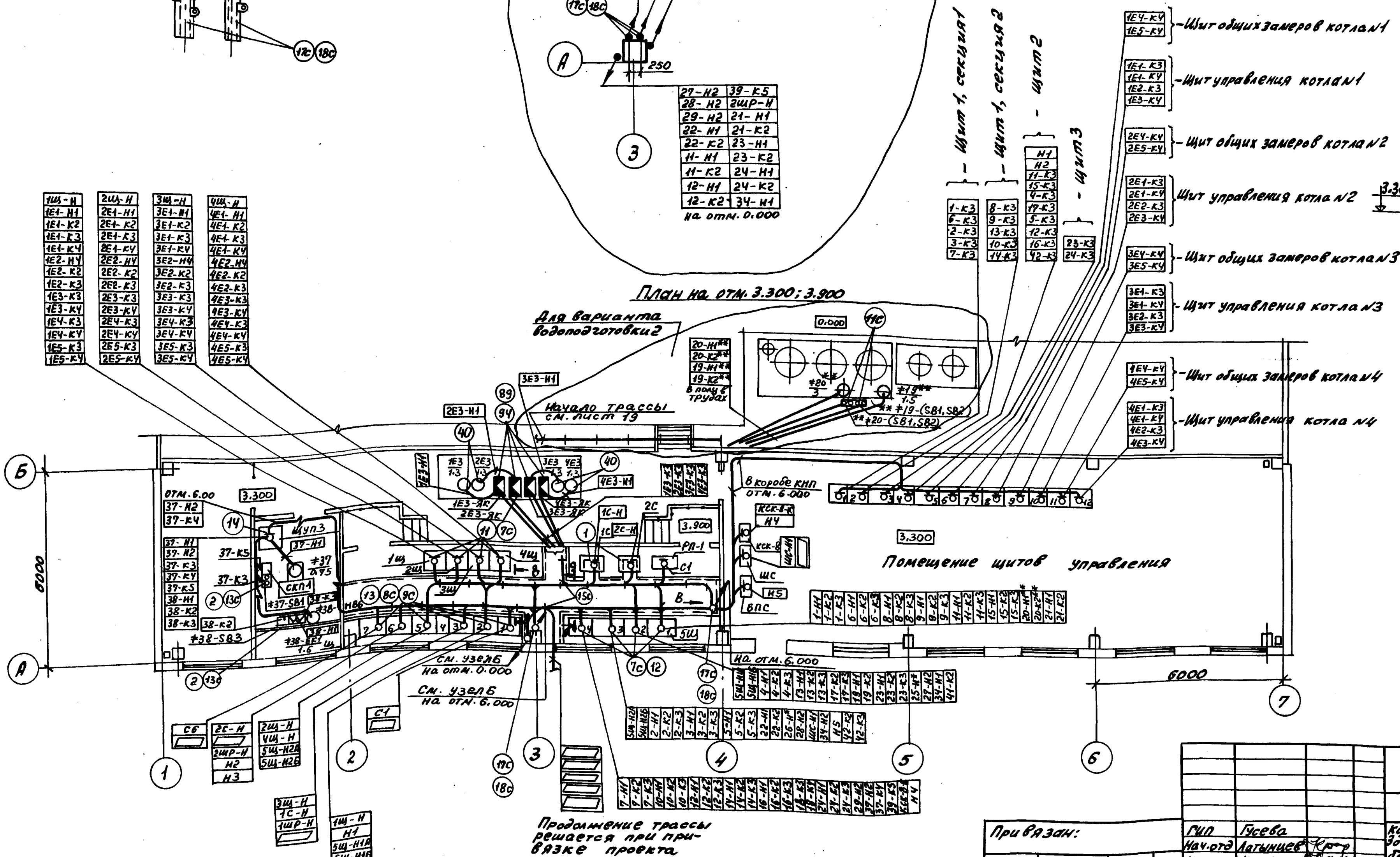

1. ▱ - Решается при привязке проекта.

2. Данный лист рассматривать совместно с листами ТП903-1-265.88 -ЭМ1-19,21,22

3. Спецификацию см. лист ТП903-1-265.88 -ЭМ1-23.

*- Вариант водоподготовки 1

**- Вариант водоподготовки 2

ГИП	Гусева		
Нач.отд	Латынцев		
Н.контр	Креймер		
Гл.спец	Креймер		
Рук.гр.	Боброва		
Ст.инж.	Иванова		

Привязан:

Инв.№

ТП903-1-265.88 ЭМ1

	стадия	лист	листов
Котельная с 4 котлами ДЕ-6.5-14ГМ. Здание из сборных железобетонных конструкций	Р	20	
Расположение электрооборудования и прокладка кабелей. Планы и разрезы (Продолжение)	Госстрой СССР ГПИ Горьковский САНТЕХПРОЕКТ		

Копир: Кроз

23296-12 22

Формат А2

Инв.№ подл. | Подп. и дата | Взам.инв.№

Альбом 10

2-2

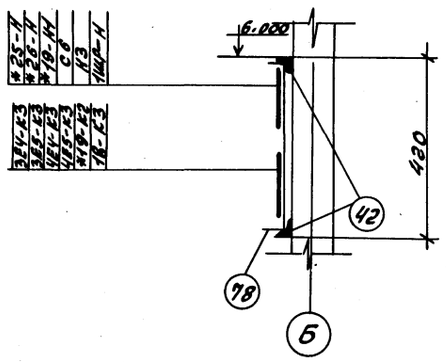

5-5

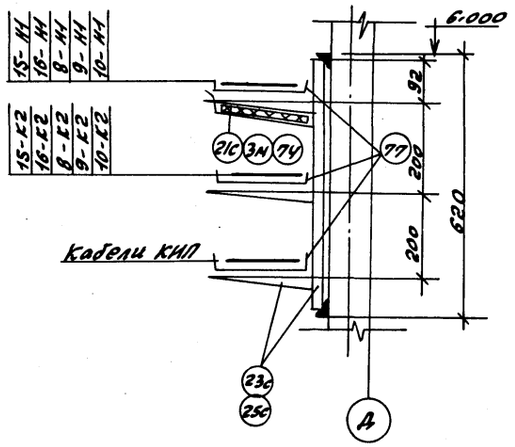

8-8

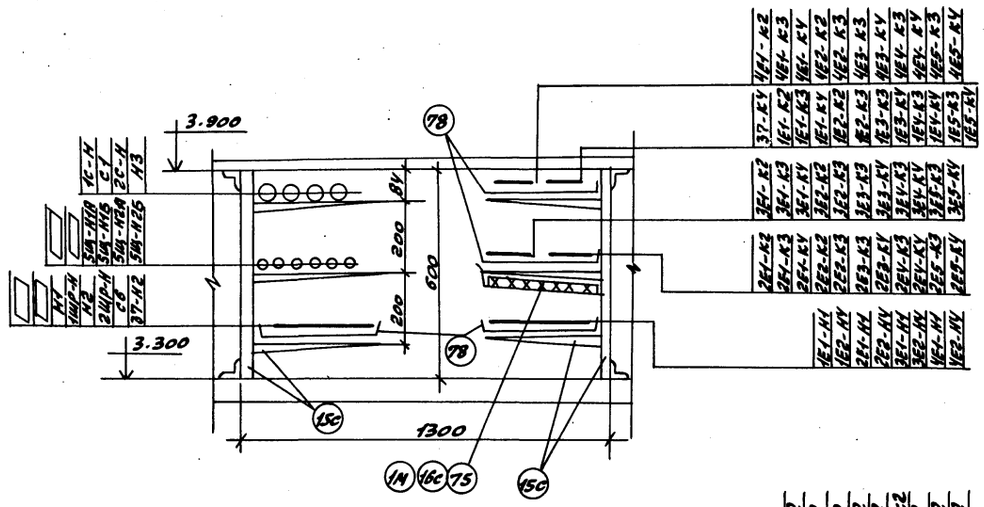

3-3

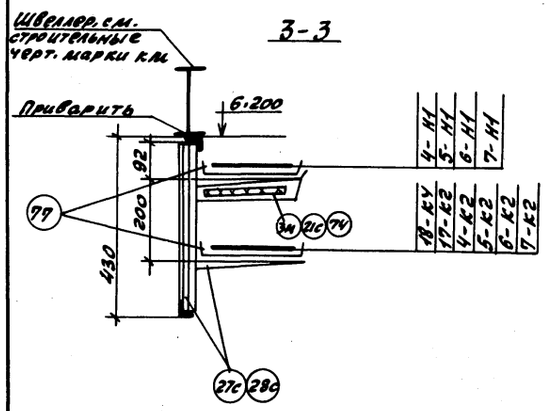

6-6

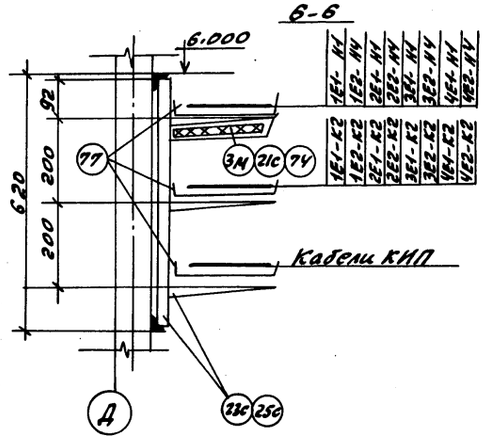

9-9

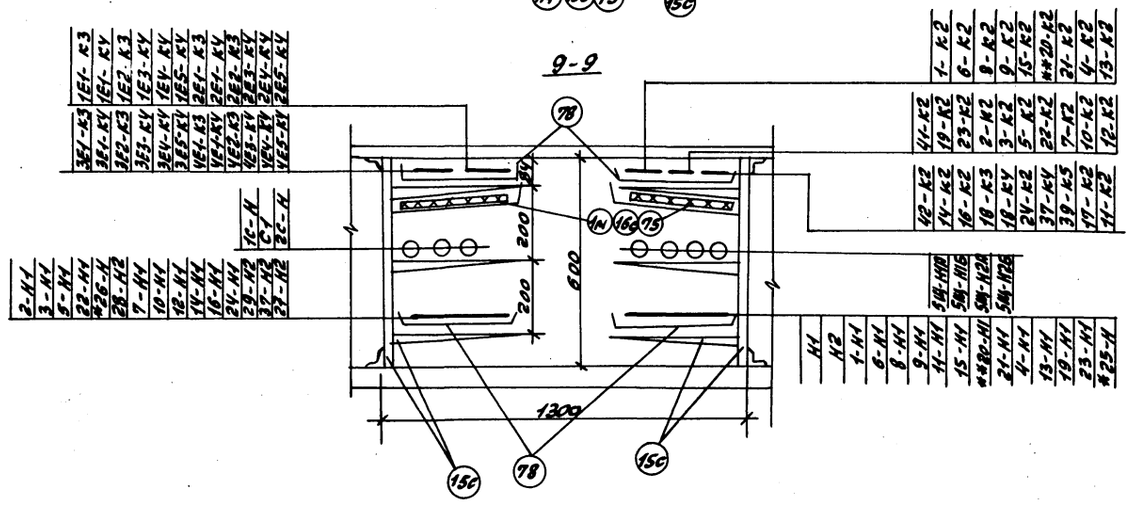

4-4

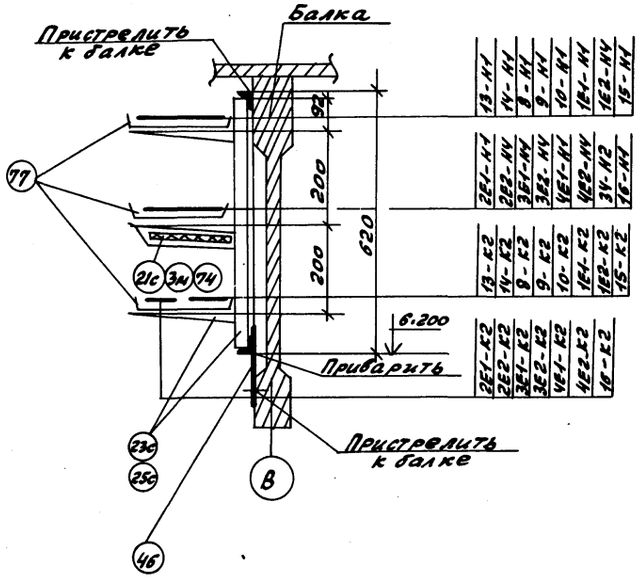

7-7

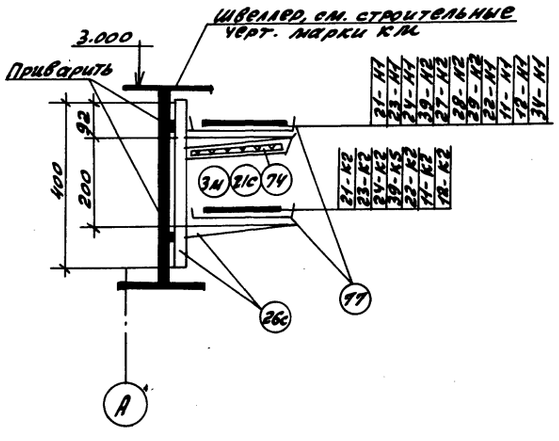

1. ▭ - решается при привязке проекта.
2. Данный лист рассматривать совместно с листами ТП 903-1-265.88 -ЭМ1- 19,20,22.
3. Спецификацию см. лист ТП 903-1-265.88 -ЭМ1- 23.

*- Вариант водоподготовки 1.

**- Вариант водоподготовки 2.

				ТП 903-1-265.88 -ЭМ1	
Привязан:	ГИП	Гусева		Котельная с 4 котлами ДЕ-6,5-14ГМ Здание из сборных железобетонных конструкций. Расположение электрооборудования и прокладка кабелей. Планы и разрезы (продолжение)	Стадия: Р; Лист: 21; Листов:
	Нач. отд.	Латынцев			
	Н. контр.	Креймер			
	Вед. спец.	Креймер			
	Рук. гр.	Боброва			
Инв. №	Ст. инж.	Иванова			Госстрой СССР ГПИ Горьковский САНТЕХПРОЕКТ

Копир: Краснова

Альбом 10

Марка, поз.	Обозначение	Наименование	Кол.	Масса ед.кг	Примечание
		Оборудование			
1	УК-0.38-75У3	Конденсаторная установка	2		
2	ПКЕ-212-2У3	Пост управления кнопочный	3*/4**		
3	ПКЕ-222-2У2	Пост управления кнопочный	5		
4	ПКЕ-212-3У3	Пост управления кнопочный	8		
5	ПКУ15-21.131-40У3	Пост управления кнопочный	1		
6	ПКУ15-21.111-54У2	Пост управления кнопочный	2		
7	ПКУ15-21.111-40У3	Пост управления кнопочный	24		
8	Общий вид, лист 19 ТП 903-1-265.88 -ЭМ.Н. Альбом 12	Ящик управления ≠17-5	1		
9	Общий вид, лист 23 ТП 903-1-265.88 -ЭМ.Н Альбом 12	Ящик управления ≠41-5	1		
10	Я5111-2274 УХЛ 4	Ящик управления ≠39 (≠40)-5	2		
—	ВСА-5К	Выпрямитель	3		поставл. станц. оборуд.
11	Общий вид, лист 3 ТП 903-1-265.88 -ЭМ.Н Альбом 12	Щит станций управления открытый, рядного исполнения 1Щ (2Щ-4Щ)	4		
12	Общий вид, лист 8 ТП 903-1-265.88 -ЭМ.Н Альбом 12	Щит станций управления открытый, рядного исполнения из 4 панелей, 5Щ.	1		
13	Опросный лист ТП 903-1-265.88-ЭМ1.ОЛ1 Альбом 10	Щит Щ	1		
14	Опросный лист ТП 903-1-265.88-ЭМ1.ОЛ2 Альбом 10	Щит ЩУП3	1		
		Сборочные единицы			
1с	5.407-56.1.140	Шкаф серии ШР-11 Монтажный чертеж	1		поз.17
2с	5.407-43.81 лист 11 (применит.)	Установка ящика 5 на стене. Подвод внешних проводников сверху	3		поз.8;10
3с	5.407-43.81 лист 13	Установка распределительного шкафа на стене. Подвод внешних проводников сверху и снизу	2		поз 15, 16
4с	5.407-55.1.160	Настенная установка ящика серии ЯВШ3-25У3	3*/2**		поз.18
5с	5.407-55.1.160-02	Настенная установка ящика серии ЯВШ3-100У2	1		поз.19
6с	5.407-64.240 МУ	Коробка У614 Монтажный чертеж	1		
7с	5.407-57.1.260-02 (применительно)	Блок из трех патрубков	18		Взамен труб ПХВ Ø-32 dн=75мм исп. стали М-Р-6 S=3,2
8с	5.407-56.1.170 (применительно)	Блок из одного патрубка	25		
9с	5.407-56.1.01-03	Заглушка	25		
10с	5.407-77.1.130 МУ (применительно)	Пост кнопочный ПКЕ222-2У3 на стойке Монтажный чертеж	2		поз. 3
11с	5.407-77.130 М4	Пост кнопочный ПКЕ212-2У3 на стойке Монтажный чертеж	1*/2**		поз. 2
12с	5.407-77.1.140 МУ	Пост кнопочный ПКУ15-21.111 на стойке Монтажный чертеж	12		поз 6, 7
13с	5.407-77.1.170 МУ (применительно)	Пост кнопочный типа ПКЕ212-2У3 и ПКЕ222-2У2 на стене. Монтажный чертеж	3		поз 2,3

Марка, поз.	Обозначение	Наименование	Кол.	Масса ед.кг	Примечание
14с	5.407-77.1.210 М4-02	Пост кнопочный типа ПКУ15-21.131-40У3 на стене. Монтажный чертеж	1		
15с	7.407-4.2, лист 6 исп. 12	Конструкция кабельная одиночная с полками для каналов глубиной 600мм	24		
16с	7.407-4.1, лист 21 исп. 4	Установка несгораемой перегородки на конструкции	36		
17с	4.407-260-023	Вертикальная прокладка кабелей. Вариант 1	5		
18с	4.407-255-052 исп. 4	Кронштейн для вертикальной прокладки кабелей	10		
19с	4.407-260-024	Вертикальная прокладка кабелей с защитой кожухом. Вариант 2	1		
20с	4.407-255-047 исп. 6	Кожух для защиты кабелей	1		
21с	4.407-260-037 исп. 2	Установка разделительной перегородки	66		
22с	4.407-260-037 исп. 4	Установка разделительной перегородки	12		
23с	4.407-255-039 исп. 2	Настенный блок из 3 стоек и кабельных полок	9		
24с	4.407-255-002 исп. 9	Настенная одиночная кабельная конструкция высотой 600мм, с полками	12		
25с	4.407-255-002 исп. 4	Настенная одиночная кабельная конструкция высотой 800мм с полками	42		
26с	4.407-255-001 исп. 5	Настенная одиночная кабельная конструкция высотой 400мм с полками	12		
27с	4.407-255-041 исп. 1	Потолочный односторонний блок из стоек и кабельных полок	2		
28с	4.407-255-010 исп. 4	Потолочная односторонняя кабельная конструкция высотой 420мм с полками	12		
29с	ТП 903-1-265.88 лист 14 альбом 10	Ящик перехода на гибкий токоподвод Установка на трубе	4		
		Изделия ГЭЛ			
94	К314УХЛ2	Стойка	46		
87	У409У1	Коробка	3		
88	У614АУ2	Клеммная коробка	3		
89	У615АУ2	Клеммная коробка	12		
77	НЛ20-П2У3	Лоток прямой	98		
78	НЛ40-П2У3	Лоток прямой	75		
74	К1165У3	Подвеска	66		
75	К1167У3	Подвеска	12		

Марка, поз.	Обозначение	Наименование	Кол.	Масса ед.кг	Примечание
72	К1161У3	Полка кабельная	6		
76	К168У3	Соединитель перегородок	228		
79	К1081У3	Ввод гибкий	19		
80	К1086У3	Ввод гибкий	5		
81	К1087У3	Ввод гибкий	4		
		Детали			
1м		Лист асбестоцементный δ=8мм, ГОСТ 18124-75, размерами 400х1600	36		
2м		То же, размерами 400х1200	12		
3м		То же, размерами 220х1200	66		
		Материалы			
41		Швеллер №10	38кг		
42		Уголок ГОСТ 19771-74 32х32х3	18кг		
39		Рукав металлический РЗ-Ц-Хш-20	3		
40		Рукав металлический РЗ-Ц-Хш-22	40		
46		Полоса 4х40, ГОСТ 103-76*	64кг		
59		Труба стальная эл.сварн. Т25х1.6, ГОСТ 10704-76	6м		
60		Труба стальная эл.сварн. Т48х2, ГОСТ 10704-76	60м		

* - Вариант водоподготовки 1

** - Вариант водоподготовки 2.

Инв.№ подл. | Подп. и дата | Взам.инв.№

Привязан:

Инв.№

ГИП	Гусева		ТП 903-1-265.88 -ЭМ.1
Нач.отд.	Латышев		
Н.контр.	Креймер		
Гл.спец.	Креймер		
Рук.гр.	Боброва		
Ст.инж.	Иванова		

Котельная с 4 котлами ДЕ-6,5-14ГМ. Здание из сборных железобетонных конструкций	Стадия	Лист	Листов
	Р	23	
Расположение электрооборудования и прокладка кабелей. Спецификация	Госстрой СССР ГПИ Горьковский САНТЕХПРОЕКТ		

Копир: Краса

Альбом 10

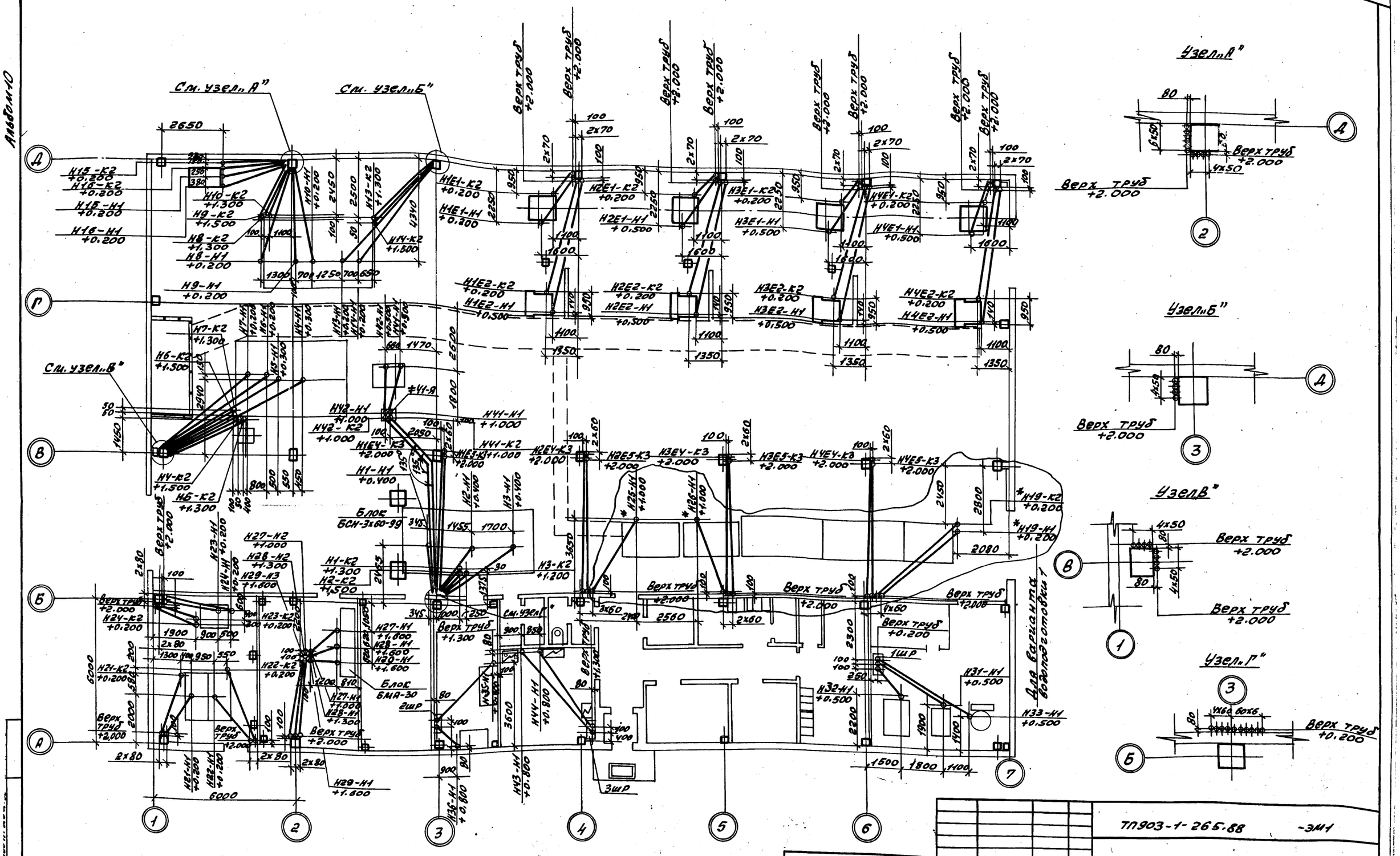

				ТП903-1-265.88	-ЭМ1
Привязан:	ГИП	Гусева	Котельная с 4 котлами ДЕ-6.5-14ГМ. Здание из сборных железобетонных конструкций.	Стадия	Лист	Листов
	Нач. отд.	Латынцев		Р	24	
	Н. контр.	Креймер				
	Гл. спец.	Креймер	Прокладка труб. План на отм. 0,000 и +3.300 (Начало)	Госстрой СССР ГПИ Горьковский САНТЕХПРОЕКТ		
Инв. №	Рук. гр.	Боброва				
	Ст. инж.	Сорокина				

Копир: Красов

23296-12 25 формат А2

Альбом 10

Труба: Обозначение	Пластмассовая: Обозначение по ГОСТ	Длина м	Стальная: Обозначение по ГОСТ	Длина м	Трасса: Начало	Конец	Участки трассы трубы (линейные размеры, в м)							Примечание
Н1Е1-Н1	ПВД40С	2.5	Т48х2	3.42	Колонна Д-4	Дымосос 1Е1	2.15*	90°/0.3	0.31*	2.5	0.31*	90°/0.3	0.65*	
Н1Е1-К2	ПВД25С	1.5	Т25х1.6	3.0	Колонна Д-4	Выключатель безопасн. 1Е1-SA2	2.15*	90°/0.2	0.25*	1.5	0.25*	90°/0.2	0.35*	
Н1Е2-Н4	ПВД32С	5.8	Т33х2	3.3	Колонна Д-4	Ящик перехода дутьевого вентилятор. 1Е2-ЯП	2.15*	90°/0.2	0.25*	5.8	0.25*	90°/0.2	0.65*	
Н1Е2-К2	ПВД25С	5.0	Т25х1.6	3.0	Колонна Д-4	Выключатель безопасн. 1Е2-SA3	2.15*	90°/0.2	0.25*	5.0	0.25*	90°/0.2	0.35*	
Н2Е1-Н1	ПВД40С	2.5	Т48х2	3.42	Колонна Д-5	Дымосос 2Е1	2.15*	90°/0.3	0.31*	2.5	0.31*	90°/0.3	0.65*	
Н2Е1-К2	ПВД25С	1.5	Т25х1.6	3.0	Колонна Д-5	Выключатель безопасн. 2Е1-SA2	2.15*	90°/0.2	0.25*	1.5	0.25*	90°/0.2	0.35*	
Н2Е2-Н4	ПВД32С	5.8	Т33х2	3.3	Колонна Д-5	Ящик перехода дутьевого вентилят. 2Е2-ЯП	2.15*	90°/0.2	0.25*	5.8	0.25*	90°/0.2	0.65*	
Н2Е2-К2	ПВД25С	5.0	Т25х1.6	3.0	Колонна Д-5	Выключат. безопасн. 2Е2-SA3	2.15*	90°/0.2	0.25*	5.0	0.25*	90°/0.2	0.35*	
Н3Е1-Н1	ПВД40С	2.5	Т48х2	3.42	Колонна Д-6	Дымосос -3Е1	2.15*	90°/0.3	0.31*	2.5	0.31*	90°/0.3	0.65*	
Н3Е1-К2	ПВД25С	1.5	Т25х1.6	3.0	Колонна Д-6	Выключат. безопасн. -3Е1-SA2	2.15*	90°/0.2	0.25*	1.5	0.25*	90°/0.2	0.35*	
Н3Е2-Н4	ПВД32С	5.8	Т33х2	3.3	Колонна Д-6	Ящик перехода дутьевого вентилят. 3Е2-ЯП	2.15*	90°/0.2	0.25*	5.8	0.25*	90°/0.2	0.65*	
Н3Е2-К2	ПВД25С	5.0	Т25х1.6	3.0	Колонна Д-6	Выключатель безопасн. -3Е2-SA3	2.15*	90°/0.2	0.25	5.0	0.25*	90°/0.2	0.35*	
Н4Е1-Н1	ПВД40С	2.5	Т48х2	3.42	Колонна Д-7	Дымосос -4Е1	2.15*	90°/0.3	0.31*	2.5	0.31*	90°/0.3	0.65*	
Н4Е1-К2	ПВД25С	1.0	Т25х1.6	3.0	Колонна Д-7	Выключатель безопасн. 4Е1-SA2	2.15*	90°/0.2	0.25*	1.0	0.25*	90°/0.2	0.35*	
Н4Е2-Н4	ПВД32С	5.8	Т33х2	3.3	Колонна Д-7	Ящик перехода дутьевого вентил. 4Е2-ЯП	2.15*	90°/0.2	0.25*	5.8	0.25*	90°/0.2	0.65*	
Н4Е2-К2	ПВД25С	5.0	Т25х1.6	3.0	Колонна Д-7	Выключатель безопасн. 4Е2-SA2	2.15*	90°/0.2	0.25*	5.0	0.25	90°/0.2	0.35*	
Н1Е3-К3	ПВД40С	2.5	Т48х2	2.1	Стена по А-Б-3	Ящик клеммный 1Е3-ЯК	0.25*	0.2	135°	2.3	0.31*	90°/0.3	1.45*	
Н1Е4-К3	ПВД50С	6.0	Т48х2	3.12	Стена по Б-3	Колонна В-3	0.35*	90°/0.3	0.31*	6.0	0.31*	90°/0.3	2.15*	
Н1Е5-К3	ПВД50С	5.8	Т48х2	3.12	Стена по Б-3	Колонна В-3	0.35*	90°/0.3	0.31*	5.8	0.31*	90°/0.3	2.15*	
Н2Е3-К3	ПВД40С	2.6	Т48х2	2.1	Стена по А-Б-3	Ящик клеммный 2Е3-ЯК	0.25*	0.2	145°	2.4	0.31*	90°/0.3	1.45*	
Н2Е4-К3	ПВД50С	6.0	Т48х2	4.92	Стена по Б-4	Колонна В-4	2.15*	90°/0.3	0.31*	6.0	0.31*	90°/0.3	2.15*	
Н2Е5-К3	ПВД50С	5.8	Т48х2	4.92	Стена по Б-4	Колонна В-4	2.15*	90°/0.3	0.31*	5.8	0.31*	90°/0.3	2.15*	
Н3Е3-К3	ПВД40С	2.0	Т48х2	2.1	Стена по А-Б-3	Ящик клеммный 3Е3-ЯК	0.25	0.2	160°	1.8	0.31	90°/0.3	1.45*	
Н3Е4-К3	ПВД50С	6.0	Т48х2	4.92	Стена по Б-5	Колонна В-5	2.15*	90°/0.3	0.31*	6.0	0.31*	90°/0.3	2.15*	
Н3Е5-К3	ПВД50С	5.8	Т48х2	4.92	Стена по Б-5	Колонна В-5	2.15*	90°/0.3	0.31*	5.8	0.31*	90°/0.3	2.15*	
Н4Е3-К3	ПВД40С	2.0	Т48х2	2.1	Стена по А-Б-3	Ящик клеммный 4Е3-ЯК	0.25	0.2	160°	1.8	0.31*	90°/0.3	1.45*	
Н4Е4-К3	ПВД50С	6.0	Т48х2	4.92	Стена по Б-6	Колонна В-6	2.15*	90°/0.3	0.31*	6.0	0.31*	90°/0.3	2.15*	
Н4Е5-К3	ПВД50С	5.8	Т48х2	4.92	Стена по Б-6	Колонна В-6	2.15*	90°/0.3	0.31*	5.8	0.31*	90°/0.3	2.15*	
Н1-Н1	ПВД40С	2.0	Т48х2	1.52	Стена Б-3	Сетевой насос #1	0.35*	90°/0.3	0.31*	2.0	0.31*	90°/0.3	0.55*	
Н1-К2	ПВД25С	1.5	Т25х1.6	2.3	Стена Б-3	Выключатель безопасн. #1-SA1	0.35*	90°/0.2	0.25*	1.5	0.25*	90°/0.2	1.45*	
Н2-Н1	ПВД40С	2.5	Т48х2	1.52	Стена Б-3	Сетевой насос #2	0.35*	90°/0.3	0.31*	2.5	0.31*	90°/0.3	0.55*	
Н2-К2	ПВД25С	1.5	Т25х1.6	2.5	Стена Б-3	Выключатель безопасн. #2-SA1	0.35*	90°/0.2	0.25*	1.5	0.25*	90°/0.2	1.65*	
Н3-Н1	ПВД40С	3.7	Т48х2	1.52	Стена Б-3	Сетевой насос #3	0.35*	90°/0.3	0.31*	3.7	0.31*	90°/0.3	0.55*	

Труба: Обозначение	Пластмассовая: Обозначение по ГОСТ	Длина м	Стальная: Обозначение по ГОСТ	Длина м	Трасса: Начало	Конец	Участки трассы трубы (линейные размеры, в м)							Примечание
Н3-К2	ПВД25С	1.8	Т25х1.6	2.7	Стена Б-3	Выключат. безопасн #3-SA1	0.35*	90°/0.2	0.25*	1.8	0.25*	90°/0.2	1.85*	
Н4-Н1	ПВД40С	6.3	Т48х2	3.22	Колонна В-1	Питательн. насос #4	2.15*	90°/0.3	0.31*	6.3	0.31*	90°/0.3	0.45*	
Н4-К2	ПВД25С	3.3	Т25х1.6	4.3	Колонна В-1	Выключатель безопасн. #4-SA1	2.15*	90°/0.2	0.25*	3.3	0.25*	90°/0.2	1.65*	
Н5-Н1	ПВД40С	5.5	Т48х2	3.22	Колонна В-1	Питательн. насос #5	2.15*	90°/0.3	0.31*	5.5	0.31*	90°/0.3	0.45*	
Н5-К2	ПВД25С	3.6	Т25х1.6	4.1	Колонна В-1	Выключат. безопасн. #5-SA1	2.15*	90°/0.2	0.25*	3.6	0.25*	90°/0.2	1.45*	
Н6-Н1	ПВД25С	5.5	Т25х1.6	3.0	Колонна В-1	Подпиточный насос #6	2.15*	90°/0.2	0.25*	5.5	0.25*	90°/0.2	0.35*	
Н6-К2	ПВД25С	3.3	Т25х1.6	4.3	Колонна В-1	Выключатель безопасн. #6-SA1	2.15*	90°/0.2	0.25*	3.3	0.25*	90°/0.2	1.65*	
Н7-Н1	ПВД25С	5.0	Т25х1.6	3.0	Колонна В-1	Подпиточный насос #7	2.15*	90°/0.2	0.25*	5.0	0.25*	90°/0.2	0.35*	
Н7-К2	ПВД25С	3.4	Т25х1.6	4.1	Колонна В-1	Выключатель безопасн. #7-SA1	2.15*	90°/0.2	0.25*	3.4	0.25*	90°/0.2	1.45*	
Н8-Н1	ПВД25С	4.2	Т25х1.6	3.0	Колонна Д-2	Насос горячего водоснабж. #8	2.15*	90°/0.2	0.25*	4.2	0.25*	90°/0.2	0.35*	
Н8-К2	ПВД25С	2.5	Т25х1.6	4.1	Колонна Д-2	Выключатель безопасн. #8-SA1	2.15*	90°/0.2	0.25*	2.5	0.25*	90°/0.2	1.45*	
Н9-Н1	ПВД25С	4.0	Т25х1.6	3.0	Колонна Д-2	Насос горячего водоснабж. #9	2.15*	90°/0.2	0.25*	4.0	0.25*	90°/0.2	0.35*	
Н9-К2	ПВД25С	2.5	Т25х1.6	4.1	Колонна Д-2	Выключатель безопасн. #9-SA1	2.15*	90°/0.2	0.25*	2.5	0.25*	90°/0.2	1.45*	
Н10-Н1	ПВД25С	4.0	Т25х1.6	3.0	Колонна Д-2	Насос горячего водоснабж. #10-SA1	2.15*	90°/0.2	0.25*	4.0	0.25*	90°/0.2	0.35*	
Н10-К2	ПВД25С	2.3	Т25х1.6	4.3	Колонна Д-2	Выключатель безопасн. #10-SA1	2.15*	90°/0.2	0.25*	2.3	0.25*	90°/0.2	1.65*	
Н13-Н1	ПВД25С	5.6	Т25х1.6	3.0	Колонна Д-3	Насос рабочей воды #13	2.15*	90°/0.2	0.25*	5.6	0.25*	90°/0.2	0.35*	
Н13-К2	ПВД25С	3.5	Т25х1.6	4.1	Колонна Д-3	Выключатель безопасн #13-SA1	2.15*	90°/0.2	0.25*	3.5	0.25*	90°/0.2	1.45*	
Н14-Н1	ПВД25С	5.1	Т25х1.6	3.0	Колонна Д-3	Насос рабочей воды #14	2.15*	90°/0.2	0.25*	5.1	0.25*	90°/0.2	0.35*	
Н14-К2	ПВД25С	3.5	Т25х1.6	4.3	Колонна Д-3	Выключатель безопасн. #14-SA1	2.15*	90°/0.2	0.25*	3.5	0.25*	90°/0.2	1.65*	
Н15-Н1	ПВД25С	3.0	Т25х1.6	3.0	Колонна Д-2	Насос умягчен. воды #15	2.15*	90°/0.2	0.25*	3.0	0.25*	90°/0.2	0.35*	
Н15-К2	ПВД25С	2.9	Т25х1.6	3.0	Колонна Д-2	Выключатель безопасн. #15-SA1	2.15*	90°/0.2	0.25*	2.9	0.25*	90°/0.2	0.35*	
Н16-Н1	ПВД25С	3.0	Т25х1.6	3.0	Колонна Д-2	Насос умягчен. воды #16	2.15*	90°/0.2	0.25*	3.0	0.25*	90°/0.2	0.35*	
Н16-К2	ПВД25С	2.9	Т25х1.6	3.0	Колонна Д-2	Выключатель безопасн. #16-SA1	2.15*	90°/0.2	0.25*	2.9	0.25*	90°/0.2	0.35*	
Н19-Н1	ПВД25С	4.7*/6.0**	Т25х1.6	3.0	Стена Б-6*/Б-4**	Насос взрыхления #19	2.15*	90°/0.2	0.25*	4.7*/6.0**	0.25*	90°/0.2	0.35*	
Н19-К2	ПВД25С	5.0*/5.7**	Т25х1.6	3.0	Стена Б-6*/Б-4**	Кнопка управления #19(SB1, SB2)	2.15*	90°/0.2	0.25*	5.0*/5.7**	0.25*	90°/0.2	0.35*	

*- Вариант водоподготовки 1.

**- Вариант водоподготовки 2.

Инв. № подл. | Подп. и дата | Взам. инв. №

Привязан:	Гип	Гусева	
	Нач. отд.	Латынцев	
	Н. контр.	Крейнер	
	Гл. спец.	Крейнер	
	Рук. гр.	Боброва	
Инв. №	Ст. инж.	Сорокина	

ТП 903-1-265.88 - ЭМ1

Котельная с 4 котлами ДЕ-6.5-14 ГМ. 3 дание из сборных железобетонных конструкций

Трубозаготовительная ведомость (начало)

Стадия	Лист	Листов
Р	26	

Госстрой СССР ГПИ Горьковский САНТЕХПРОЕКТ

копир: Крег

23246 17 26

Формат А2

Труба					Трасса		Участки трассы трубы (линейные размеры в м)									Примечание
Обозначение	Пластмассовая: Обозначение по ГОСТ		Стальная: Обозначение по ГОСТ		Начало	Конец										
** Н20-Н1	ПВД25С	5.0	Т25×1.6	3.0	стена Б-4	насос регенерац. р. соли ‡20	2.15*	90°/0.2	0.25*	5.0	0.25*	90°/0.2	0.35*			
** Н20-К2	ПВД25С	5.3	Т25×1.6	3.0	стена Б-4	кнопка управления ‡20-(SB1, SB2)	2.15*	90°/0.2	0.25*	5.3	0.25*	90°/0.2	0.35*			
Н21-Н1	ПВД25С	2.2	МР-20×2.5	3.0	колонна А-1	насос приема топлива ‡21	2.15*	90°/0.2	0.25*	2.2	0.25*	90°/0.2	0.35*			
Н21-К2	ПВД25С	3.0	МР-20×2.5	3.0	колонна А-1	кнопка управления ‡21-(SB1, SB2)	2.15*	90°/0.2	0.25*	3.0	0.25*	90°/0.2	0.35*			
Н22-Н1	ПВД25С	2.7	МР-20×2.5	3.0	стена А-1-2	насос приема топлива ‡22	2.15*	90°/0.2	0.25*	2.7	0.25*	90°/0.2	0.35*			
Н22-К2	ПВД25С	3.5	МР-20×2.5	3.0	стена А-1-2	кнопка управления ‡22-(SB1, SB2)	2.15*	90°/0.2	0.25*	3.5	0.25*	90°/0.2	0.35*			
Н23-Н1	ПВД25С	2.5	МР-20×2.5	3.0	колонна Б-1	насос подачи топлива ‡23	2.15*	90°/0.2	0.25*	2.5	0.25*	90°/0.2	0.35*			
Н23-К2	ПВД25С	2.0	МР-20×2.5	3.0	колонна Б-1	выключатель безопасн. ‡23-SA1	2.15*	90°/0.2	0.25*	2.0	0.25*	90°/0.2	0.35*			
Н24-Н1	ПВД25С	3.0	МР-20×2.5	3.0	колонна Б-1	насос подачи топлива ‡24	2.15*	90°/0.2	0.25*	3.0	0.25*	90°/0.2	0.35*			
Н24-К2	ПВД25С	2.2	МР-20×2.5	3.0	колонна Б-1	выключатель безопасн. ‡24-SA1	2.15*	90°/0.2	0.25*	2.2	0.25*	90°/0.2	0.35*			
* Н25-Н	ПВД25С	3.8	Т25×1.6	3.8	стена Б-4	блочная установка	2.15*	90°/0.2	0.25*	3.8	0.25*	90°/0.2	1.15*			
* Н26-Н	ПВД25С	3.5	Т25×1.6	3.8	стена Б-5	блочная установка	2.15*	90°/0.2	0.25*	3.5	0.25*	90°/0.2	1.15*			
Н27-Н2	ПВД25С	3.8	Т25×1.6	4.4	колонна А-2	выпрямительн. устройство ‡27-VZ	2.15*	90°/0.2	0.25*	3.8	0.25*	90°/0.2	1.75*			
Н28-Н2	ПВД25С	3.7	Т25×1.6	4.4	колонна А-2	выпрямительн. устройство ‡28-VZ	2.15*	90°/0.2	0.25*	3.7	0.25*	90°/0.2	1.75*			
Н29-Н2	ПВД25С	3.6	Т25×1.6	4.4	колонна А-2	выпрямительн. устройство ‡29-VZ	2.15*	90°/0.2	0.25*	3.6	0.25*	90°/0.2	1.75*			
Н27-Н1	ПВД25С	1.5	Т25×1.6	4.0	выпрямительн. устройство ‡27-VZ	Аппарат ‡27-УА	1.75*	90°/0.2	0.25*	1.5	0.25*	90°/0.2	1.75*			
Н28-Н1	ПВД25С	1.3	Т25×1.6	4.0	выпрямительн. устройство ‡28-VZ	Аппарат ‡28-УА	1.75*	90°/0.2	0.25*	1.3	0.25*	90°/0.2	1.75*			
Н29-Н1	ПВД25С	1.4	Т25×1.6	4.0	выпрямительн. устройство ‡29-VZ	Аппарат ‡29-УА	1.75*	90°/0.2	0.25*	1.4	0.25*	90°/0.2	1.75*			
Н31-Н1	ПВД25С	3.5	Т25×1.6	1.5	стена механическ. мастерской	станок вертсверлильн. ‡31	0.35*	90°/0.2	0.25*	3.5	0.25*	90°/0.2	0.65*			
Н32-Н1	ПВД25С	1.7	Т25×1.6	1.5	стена механическ. мастерск.	станок точильн.-шлифовальн. ‡32	0.35*	90°/0.2	0.25*	1.7	0.25*	90°/0.2	0.65*			
Н33-Н1	ПВД25С	4.5	Т25×1.6	1.5	стена механическ. мастерск.	пылеулавлив. агрегат ‡33	0.35*	90°/0.2	0.25*	4.5	0.25*	90°/0.2	0.65*			
Н35-Н1	ПВД25С	3.5	Т25×1.6	2.9	стена лаборатории ВПУ	электрошкаф ‡35	1.45*	90°/0.2	0.25*	3.5	0.25*	90°/0.2	0.95*			
Н36-Н1	ПВД25С	1.5	Т25×1.6	2.9	стена лаборатории ВПУ	плитка электрическая ‡36	1.45*	90°/0.2	0.25*	1.5	0.25*	90°/0.2	0.95*			
Н37-Н1	ПВД25С	1.7	Т25×1.6	1.5	стена помещения вентканеры	приточная система П-1 ‡37	0.65*	90°/0.2	0.25*	1.4	0.25*	90°/0.2	0.35*	—		
Н41-К2	ПВД40С	8	Т48×2	2.12	стена Б-3	ящик управл. оборот. водосн. ‡41-Я	0.35*	90°/0.3	0.31*	5.5	135°	2.5	0.31*	90°/0.3	1.15*	
Н42-К2	ПВД40С	8	Т48×2	2.12	стена Б-3	ящик управл. оборот. водосн. ‡41-Я	0.35*	90°/0.3	0.31*	5.5	135°	2.5	0.31*	90°/0.3	1.15*	
Н41-Н1	ПВД25С	2.0	Т25×1.6	2.3	ящик управл. оборотн. водоснаб. ‡41-Я	насос оборотн. водосн. ‡41	1.15*	90°/0.2	0.25*	2.0	0.25*	90°/0.2	0.65*			
Н42-Н1	ПВД25С	2.0	Т25×1.6	2.3	ящик управл. оборот. водоснабж. ‡41-Я	насос оборот. водосн. ‡42	1.15*	90°/0.2	0.25*	2.0	0.25*	90°/0.2	0.65*			
Н43-Н1	ПВД25С	5.0	Т25×1.6	2.9	стена комнаты приема пищи	электроплитка ‡43	1.45*	90°/0.2	0.25*	5.0	0.25*	90°/0.2	0.95*			
Н44-Н1	ПВД25	4.3	Т25×1.6	2.9	стена комнаты приема пищи	электроводонагреватель ‡44	1.45*	90°/0.2	0.25*	1.7	0.25*	90°/0.2	0.95*			

Сводка труб

Обозначение по стандарту	Диаметр по стандарту, мм			
	Длина, м			
Полиэтиленовая техническая ГОСТ 18599-83	ПВД 50С	ПВД 40С	ПВД 32С	ПВД 25С
	49	58	24	193* / 205**
Стальная электросварная ГОСТ 10704-76	Т48×2	Т48×2	Т33×2	Т25×1.6
	37	39	14	169* / 175**
Стальная водогазопроводная (легкая) ГОСТ 3262-75				МР-20×2.5
				25

Обозначения

$\frac{90°}{A}$ — Угол с радиусом А

В* | $\frac{90°}{Г}$ | Д* | — Колено из стальной трубы (для оконцевания) с радиусом Г;
В и Д - Длины до вершины трубы.

*- Вариант водоподготовки 1.
**- Вариант водоподготовки 2.

ТП903-1-265.88 -ЭМ1

Привязан:

Инв. №

ГИП	Гусева	
Нач. отд.	Латынцев	
Н. контр.	Креймер	
Гл. спец.	Креймер	
Рук. гр.	Боброва	
Ст. инж.	Сорокина	

Котельная с 4 котлами ДЕ-6.5-14ГМ. Здание из сборных железобетонных конструкций

Трубозаготовительная ведомость (окончание)

Стадия	Лист	Листов
Р	27	

Госстрой СССР ГПИ Горьковский САНТЕХПРОЕКТ

Копир: Красов

23296-12 27

Формат А2

Альбом 10

Фрагмент плана (вариант водоподготовки 2)
План на отм. 0.000

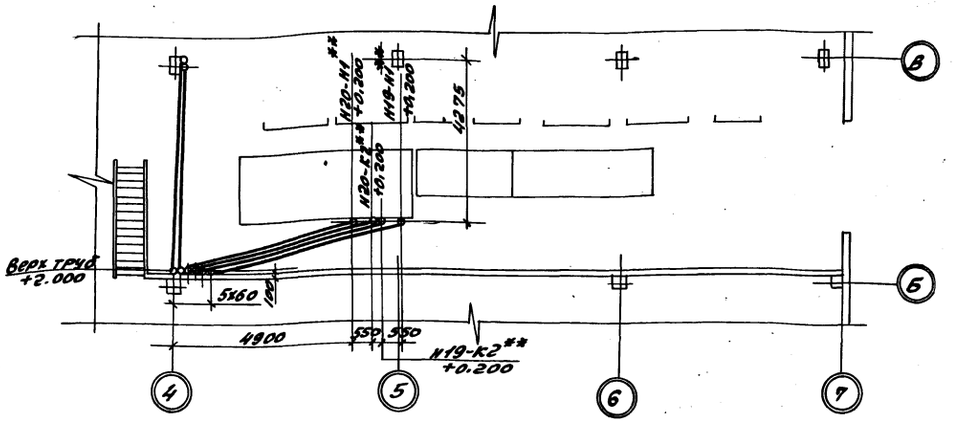

Фрагмент плана на отм. +3.300

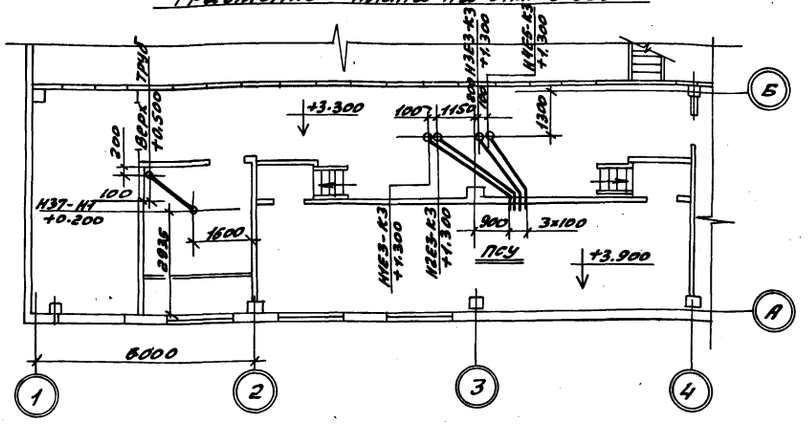

1. Трубы проломить на отметке -0,175; +3,125 и -0,225; +3,075 для труб диаметром >32мм
2. Трубозаготовительную ведомость см. лист ТП 903-1-265.88 -ЭМ1-26; 27.
   Кабельный журнал см. лист ТП 903-1-265.88 -ЭМ1-15÷18.
3. Потребность в материалах для крепления труб.
   1) профиль типа К235У2- 84кг.
   2) Проволока 2.0-О-4 ГОСТ 3282-74*- 4кг.
   3) Скоба К114Б1У3- 11шт
   4) Проволока 4,0-Ц ГОСТ 3282-74*- 20кг
   5) Круг В В ГОСТ 2590-71*- 20кг

Привязан:	ГИП	Гусева	ТП 903-1-265.88 -ЭМ1		
	Нач.отд	Латышев			
	Н.контр.	Крейчер			
	Гл.спец.	Крейчер			
	Рук.гр.	Боброва			
Инв.№	Ст.инж.	Сорокина	Котельная с 4 котлами ДЕ-6,5-14ГМ. Здание из сборных железобетонных конструкций. Прокладка труб. План на отм. 0.000; +3.300 (окончание)	стадия Р	лист 25	листов
				Госстрой СССР ГПИ Горьковский САНТЕХПРОЕКТ		

Альбом 10

27

Ведомость заполнения труб кабелями

Обозначение труба	кабель	труба	кабель	труба	кабель	труба	кабель
Н1Е1-Н1	1Е1-Н1	Н4Е3-К3	4Е3-К3	Н14-Н1	14-Н1	Н27-Н2	27-Н2
Н1Е1-К2	1Е1-К2	Н4Е4-К3	4Е4-К3	Н14-К2	14-К2	Н28-Н2	28-Н2
Н1Е2-Н4	1Е2-Н4	Н4Е5-К3	4Е5-К3	Н15-Н1	15-Н1	Н29-Н2	29-Н2
Н1Е2-К2	1Е2-К2	Н4-Н1	1-Н1	Н15-К2	15-К2	Н31-Н1	31-Н1
Н1Е3-К3	1Е3-К3	Н1-К2	1-К2	Н16-Н1	16-Н1	Н32-Н1	32-Н1
Н1Е4-К3	1Е4-К3	Н2-Н1	2-Н1	Н16-К2	16-К2	Н33-Н1	33-Н1
Н1Е5-К3	1Е5-К3	Н2-К2	2-К2	*Н19-Н1	*19-Н1	Н35-Н1	35-Н1
Н2Е1-Н1	2Е1-Н1	Н3-Н1	3-Н1	*Н19-К2	*19-К2	Н36-Н1	36-Н1
Н2Е1-К2	2Е1-К2	Н3-К2	3-К2	**Н19-Н1	**19-Н1	Н37-Н1	37-Н1
Н2Е2-Н4	2Е2-Н4	Н4-Н1	4-Н1	**Н19-К2	**19-К2	Н41-К2	41-К2
Н2Е2-К2	Н2Е2-К2	Н4-К2	4-К2	**Н20-Н1	**20-Н1	Н42-К2	42-К2
Н2Е3-К3	2Е3-К3	Н5-Н1	5-Н1	**Н20-К2	**20-К2	Н41-Н1	41-Н1
Н2Е4-К3	2Е4-К3	Н5-К2	5-К2	Н21-Н1	21-Н1	Н42-Н1	42-Н1
Н2Е5-К3	2Е5-К3	Н6-Н1	6-Н1	Н21-К2	21-К2	Н43-Н1	43-Н1
Н3Е1-Н1	3Е1-Н1	Н6-К2	6-К2	Н22-Н1	22-Н1	Н44-Н1	44-Н1
Н3Е1-К2	3Е1-К2	Н7-Н1	7-Н1	Н22-К2	22-К2		
Н3Е2-Н4	3Е2-Н4	Н7-К2	7-К2	Н23-Н1	23-Н1		
Н3Е2-К2	3Е2-К2	Н8-Н1	8-Н1	Н23-К2	23-К2		
Н3Е3-К3	3Е3-К3	Н8-К2	8-К2	Н24-Н1	24-Н1		
Н3Е4-К3	3Е4-К3	Н9-Н1	9-Н1	Н24-К2	24-К2		
Н3Е5-К3	3Е5-К3	Н9-К2	9-К2	*Н25-Н1	*25-Н1		
Н4Е1-Н1	4Е1-Н1	Н10-Н1	10-Н1	*Н26-Н1	*26-Н1		
Н4Е1-К2	4Е1-К2	Н10-К2	10-К2	Н27-Н1	27-Н1		
Н4Е2-Н4	4Е2-Н4	Н13-Н1	13-Н1	Н28-Н1	28-Н1		
Н4Е2-К2	4Е2-К2	Н13-К2	13-К2	Н29-Н1	29-Н1		

*- Вариант водоподготовки 1

**- Вариант водоподготовки 2

Привязан:	ГИП	Гусева	ТП 903-1-265.88 -ЭМ1		
	Нач.отд	Латышев			
	Н.контр.	Крейчер			
	Гл.спец.	Крейчер			
	Рук.гр.	Боброва			
Инв.№	Ст.инж.	Сорокина	Котельная с 4 котлами ДЕ-6,5-14ГМ. Здание из сборных железобетонных конструкций. Ведомость заполнения труб кабелями	стадия Р	лист 28	листов
				Госстрой СССР ГПИ Горьковский САНТЕХПРОЕКТ		

Копир: Ирась

План на отм. 0.000

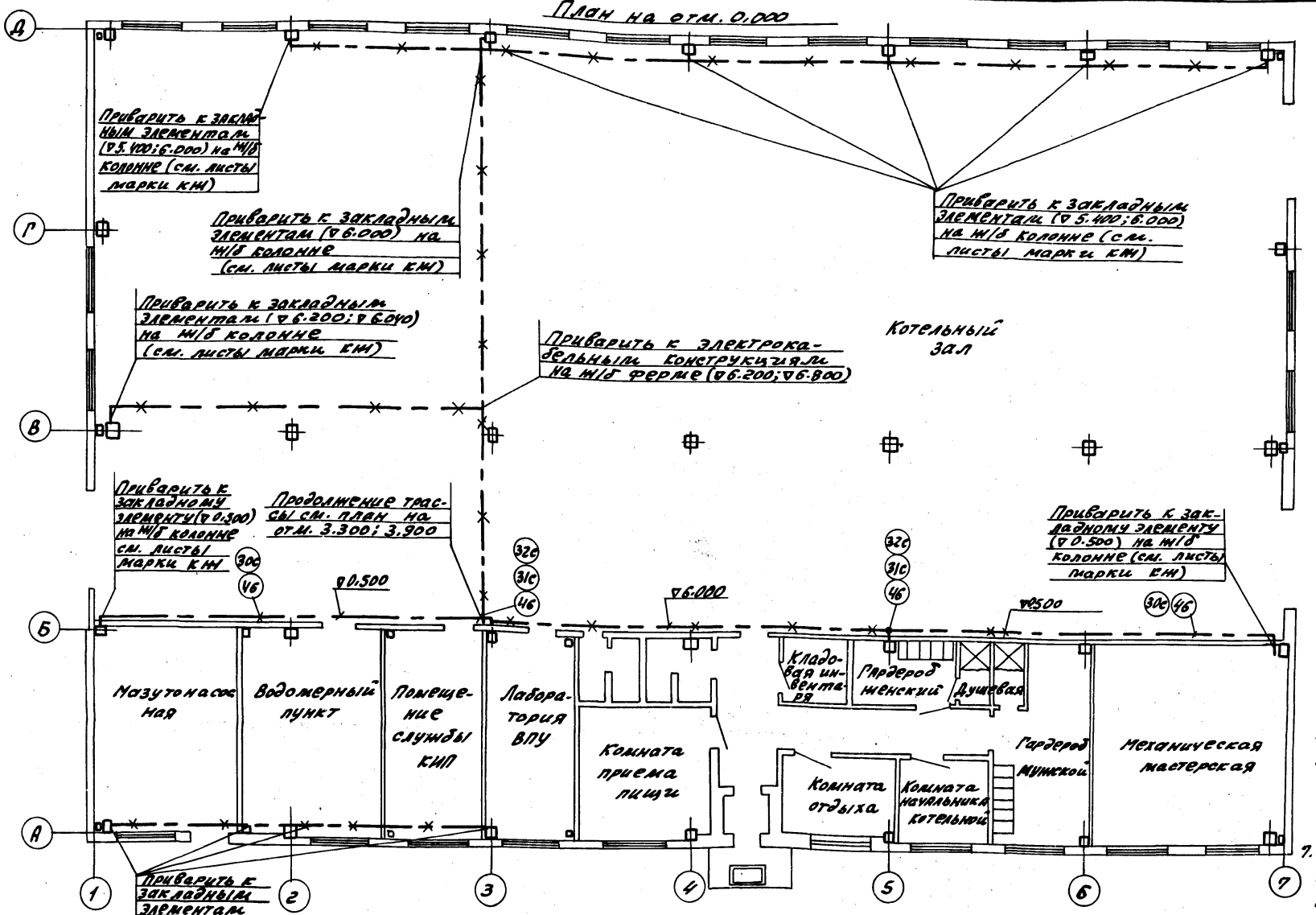

План на отм +3.300; +3.900

1. Условные обозначения по ГОСТ 2.754-72.
2. Данный лист выполнен на основании „Унифицированного здания" ГПИ Электропроект ВНИПИ Тяжпромэлектропроект имени Ф.Б. Якубовского во исполнение п.4. Технического циркуляра Главэлектромонтажа М.М.СССР СССР№9-6-186/7807 29.12.78г.
3. Проектом предусмотрен вариант использования в качестве магистрали заземляющего устройства железобетонных конструкций здания – колонн, фундаментных балок, а на случай необходимости повторного заземления нулевого рабочего провода ввода от ВЛ (при подаче питания воздушной линией) – железобетонных фундаментов по ряду „А".
4. Для образования непрерывной электрической цепи по периметру здания внутренний контур заземления (ст. 40х4). В помещении ПСУ и КИП соединить сваркой с закладными элементами, имеющими непрерывную цепь с арматурным каркасом колонн, фундаментных балок с помощью перемычек по всему периметру здания, а при необходимости и фундаментов, (при наличии в основании фундаментов грунтов влажностью ≥3%, нескальных при неагрессивных и слабоагрессивных грунтовых водах).
5. Заземление всех металлических частей электрооборудования выполнить в соответствии с ПУЭ-85г, главой 1-7 и типовой серии 5.407-14, шифр А17У.
6. Для выравнивания потенциала строительные металлические конструкции, стационарно проложенные металлические трубопроводы всех назначений, металлические корпуса технологического оборудования и т.п. присоединить к сети заземления, зануления.
7. В местах, где отсутствует металлический контакт между элементами конструкций, соединения между ними выполнить гибкими перемычками из стального троса согласно СНиП 3.05.06-85.
8. Данный лист рассматривать совместно с листом ТП 903-1- -ЭМ1-30.

Привязан:

Инв.№

ТП 903-1-265.88 -ЭМ1

Нач.отд.	Латынцев		
Н.контр.	Крейнер		
Гл.спец.	Крейнер		
Рук.гр.	Боброва		

Котельная с 4 котлами ДЕ-6,5-14ГМ. Здание из сборных железобетонных конструкций

Стадия	Лист	Листов
Р	29	

Заземление. План на отм 0.000 +3.300; +3.900.

Госстрой СССР ГПИ Горьковский СИНТЕХПРОЕКТ

Копир: Краз

Альбом 10

Марка, поз.	Обозначение	Наименование	Кол.	Масса ед. кг	Примечание
		Материалы			
46	ГОСТ 103-76*	Полоса 4 х 40	100м		
45	ГОСТ 103-76*	Полоса 4х25	100м		
49	ГОСТ 2590-71*	Круг, 8	30		
		Сборочные единицы			
30с	5.407-11, лист 28, Вариант 1	Прокладка заземляющих нулевых защитных проводников по стене	85м		
31с	5.407-11, лист 30, Вариант 1	Ответвления от магистрали заземления, зануления при прокладке по стене	15м		5.407-11
32с	5.407-11, лист 20, Вариант 1	Заземление, зануление блочных кабельных конструкций	11		
33с	5.407-11, лист 24, Вариант 2	Заземление зануление одиночных кабельных конструкций в канале	26	А IV4 Т ПР	
34с	5.407-11, лист 37, Вариант 2	Проход заземляющего, нулевого защитного проводника через стену	2		
35с	5.407-11, лист 36, Вариант 2,3	Обходы заземляющим нулевым защитным проводником оконных проемов	12		
36с	5.407-11, лист 10	Соединение металлического корпуса с трубой электропроводки	86		

Данный лист рассматривать совместно с листом ТП 903-1-265.88 -ЭМ1-29.

Инв.№ подл. | Подп. и дата | Взам. инв.

Привязан:	ГИП	Гусева	ТП 903-1-265.88 -ЭМ1		
	Нач.отд	Латынцев	Котельная с 4 котлами ДЕ-6,5-14ГМ. Здание из сборных железобетонных конструкций	стадия	лист	листов
	Н.контр	Крейчер		Р	30	
	Гл.спец	Крейчер	Заземление Спецификация	Госстрой СССР ПЛИ Горьковский САНТЕХПРОЕКТ		
Инв.№	Рук.гр	Боброва				
	Исполн	Боброва				

Формат А3

Альбом 10

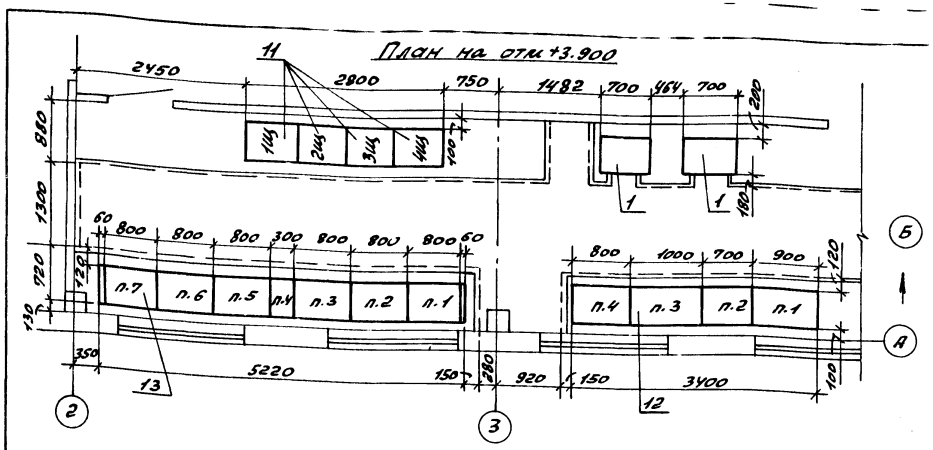

Спецификация

Марка, позиц.	Обозначение	Наименование	Кол	Масса ед. кг	Примечание
		Оборудование			
11	Альбом 12. Общий вид - лист ЭМ.Н-3	Щит станций управления открытого исполнения речной конструкции 1Щ (2Щ, 3Щ, 4Щ)	4		
1	УК-0,38-75-У3	Конденсаторная установка 75 квар	2		
13	Опросный лист ТПР 903-1-265.88 ЭМ.1. ОЛ1	Щ - щит распределительный из 9 панелей, шкафной	1		
12	Альбом 12, Общий вид - лист ЭМ.Н-8	Щит станций управления открытого исполнения речной конструкции из 4 панелей БЩ	1		

1. Принципиальную однолинейную схему щита Щ, щитов станций управления 1Щ, 2Щ, 3Щ, 4Щ, 5Щ смотреть листы Т.П 903-1-265.88 -ЭМ1-3÷6.

Инв.№ подл. | Подп. и дата | Взам. инв.

Привязан:	ГИП	Гусева	ТП 903-1-265.88 -ЭМ1		
	Нач.отд	Латынцев	Котельная с 4 котлами ДЕ-6,5-14ГМ. Здание из сборных железобетонных конструкций ПСУ	стадия	лист	листов
	Н.контр	Крейчер		Р	31	
	Гл.спец	Крейчер	Установка оборудования План	Госстрой СССР ПЛИ Горьковский САНТЕХПРОЕКТ		
Инв.№	Рук.гр	Боброва				
	Копир:					

23296-12 30

Формат А3

Альбом 10

Схема управления газоимпульсной очисткой экономайзера котла

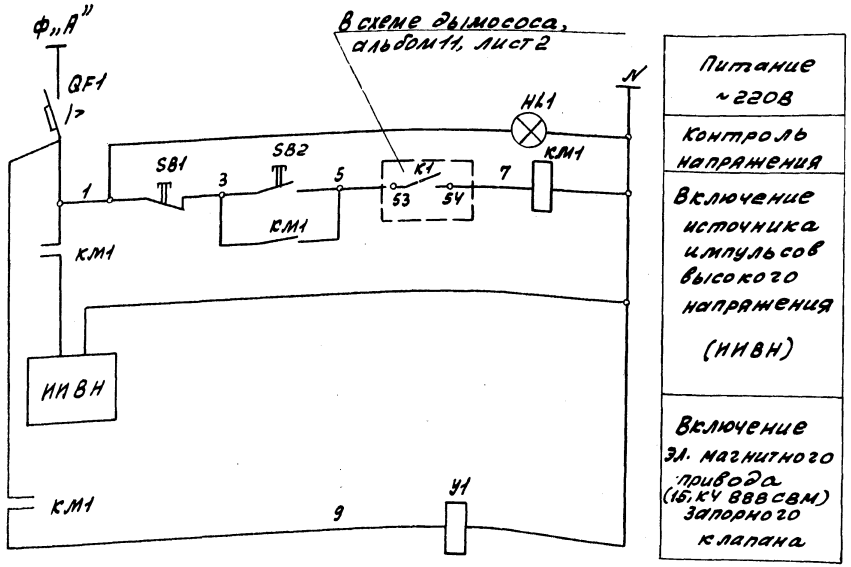

Перечень элементов

Позиц. обозн.	Наименование	Кол.	Примечание
	По месту		
	Пост управления ПКУ15-21-131-40У3:		
SB1	-Выключатель КЕ011, исп.2 „К", „стоп"	1	ПКУ15-21-131-40У3
SB2	-Выключатель КЕ011, исп.2 „У", „пуск"	1	
HL1	-Арматура сигнальная АЕ121221,24В, красн	1	
У1	Эл. магнитный привод запорного клапана	1	
	Ящик навесной (в помещение ЩСУ)		
QF1	Выключатель автоматический АК63-1МУ3: /р-25А	3	Ящик „S"
КМ1	Пускатель магнитный ПМЛ110004; $V_{кат}$ ~220В;	3	

План на отм 0.000

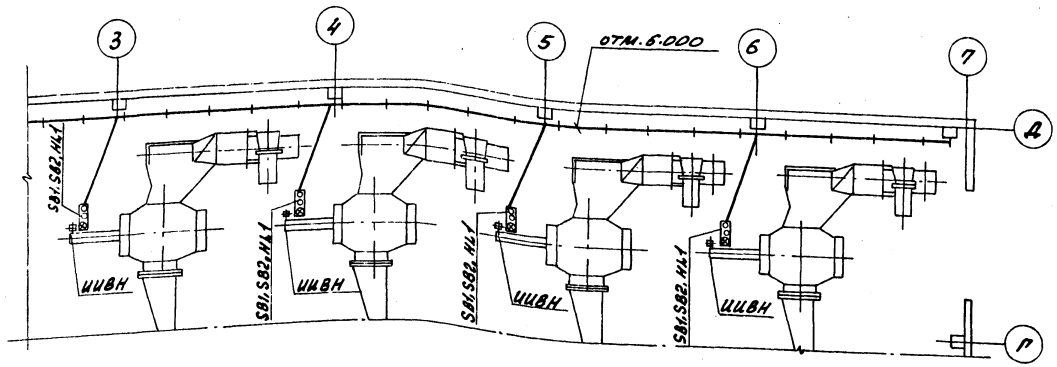

При варианте применения газоимпульсной очистки экономайзера котла необходимо:

- выполнить навесной ящик S и разместить его в помещении ЩСУ,
- питание ящика „S" напряжением 220В выполнить со щита 5Щ,
- пост управления и сигнализации разместить по месту на стойке рядом с экономайзером котла;
- Оборудование и материалы учесть в спецификации и ведомости материалов и выдать задание на сметы.

Привязан:			ТП903-1-265.88 - ЭМ1		
	Нач. отд. Коновалов		Котельная с 4 котлами ДЕ6,5-14ГМ. Здание из сборных железобетонных конструкций	Стадия Р	Лист 32	Листов
	Н. контр. Креймер		Газоимпульсная очистка экономайзера котла. Схема электрическая. План расположения оборудования	Госстрой СССР ГПИ Горьковский САНТЕХПРОЕКТ	
Инв. №	Гл. спец. Креймер				
	Рук. гр. Боброва				

Копир: Крат

23296-12 31 Формат А2

Ведомость чертежей основного комплекта марки ЭО

Лист	Наименование	Примечание (стр.)
1	Общие данные	35
2	Питающая сеть. Схема принципиальная. План расположения оборудования и питающей сети на отм. ±3.300	36
3	План расположения оборудования и групповой осветительной сети. (начало)	37
4	План расположения оборудования и групповой осветительной сети. (окончание)	38
5	Аварийно-эвакуационное освещение. Схема принципиальная.	39
6	Аварийно-эвакуационное освещение. План расположения оборудования и осветительных сетей на отм. 0.000; +3.600	39
7	Шкаф аккумуляторный Схема подключений	40

Ведомость ссылочных и прилагаемых документов

Обозначение	Наименование	Примечание (стр.)
	Ссылочные документы	
5.407-91	Установка светильников с разрядными лампами высокого давления и лампами накаливания в производственных помещениях выпуск 1. Чертежи монтажные	
4.407-236	Установка светильников с люминесцентными лампами на железобетонных фермах и перекрытиях 1978г.	
4.407-233	Прокладка осветительных электропроводок и установка светильников с лампами накаливания и ДРЛ на кронштейнах, 1977г.	
5.407-55	Установка одиночных ящиков с рубильниками и предохранителями. Вып. 1	
5.407-43 выпуск 1	Установка распределительных шкафов серии ПР11. вып. 1. Рабочие чертежи, 1983г.	
	Прилагаемые документы.	
903-1- ЭО.СО	Спецификация оборудования	Альбом 17 часть
903-1- ЭО.ВМ.	Ведомость потребности в материалах.	Альбом 18
903-1- ЭО.ИВБ	Ведомость изделий МЭЗ.	Альбом 10 стр. 41
903-1- ЭО.ИВА.	Ведомость изделий и материалов для изготовления изделий МЭЗ.	Альбом 10 стр. 42

Общие указания

Освещенность помещений выбрана согласно требованию главы II-4-79 СНиП.

Предусмотрено четыре вида освещения: рабочее, аварийное для продолжения работы, аварийно-эвакуационное освещение напряжением 40В и переносное (ремонтное) освещение напряжением 12В.

Полезная площадь освещаемых помещений 1037кВ.м.

Количество светильников освещающих полезную площадь 176 шт.

Напряжение сети общего освещения 380/220В.

Напряжение на лампах 220В.

Напряжение сети ремонтного освещения 12В.

Установленная мощность рабочего освещения 14кВт, аварийного 2кВт.

Групповую сеть выполнить в соответствии с указаниями на плане.

Заземление элементов электрооборудования выполнить присоединением к рабочему нулевому проводу сети электроосвещения. Монтаж заземления выполнить по СНиП 3.05.06-85 и ГОСТ 12.1.030-81.

Для расчета питающей сети коэффициент использования принят 1.

Условные обозначения

——— ◎ АЭ — сеть аварийно-эвакуационного освещения на постоянном токе напряжением 40В.

НСПОГ $\frac{100}{-}$ ○ п/п — Установка светильника под площадкой

НСПОГ $\frac{100}{2,5}$ К987 — Установка светильника на стойке К987.

□ — Прибор громкоговорящей связи

Типовой проект разработан в соответствии с действующими нормами и правилами и предусматривает мероприятия, обеспечивающие взрывную, взрывопожарную и пожарную безопасность при эксплуатации здания.
Главный инженер проекта [подпись] /Гусева/.

Инв. №				Привязан:
				ТП 903-1-265.88 ЭО
ГИП	Гусева	[подпись]	Котельная с 4 котлами АЕБ-5-14ГМ. Здание из сборных железобетонных конструкций.	Стадия Р, Лист 1, Листов 7
Нач. отд.	Латышев	[подпись]		
Н. контр.	Карякина	[подпись]		
Гл. спец.	Крейнер	[подпись]		
Рук. гр.	Карякина	[подпись]	Общие данные	Госстрой СССР ГПИ Горьковский САНТЕХПРОЕКТ
Ст. инж.	Ульбина	[подпись]		

копир: Красов

23296-12 32 формат А2

Альбом 10

Источник питания	
Маркировка-расчетная нагрузка, кВт-коэффициент мощности-расчетный ток, А-длина участка, м	Момент нагрузки, кВт.м-потеря напряжения, %-марка, сечение проводника-способ прокладки
Распределительный пункт: номер, тип; установленная и расчетная мощность, кВт. Аппарат на вводе; тип; ток, А	
Выключатель автоматический или предохранитель: тип; ток расцепителя или плавкой вставки, А	
Пускатель магнитный; тип; ток нагревательного элемента, А	
Маркировка-расчетная нагрузка, кВт-коэффициент мощности-расчетный ток, А-длина участка, м	Момент нагрузки, кВт.м-потеря напряжения, %-марка, сечение проводника-способ прокладки
Щиток групповой: аппарат на вводе: тип; номинальный ток, А	

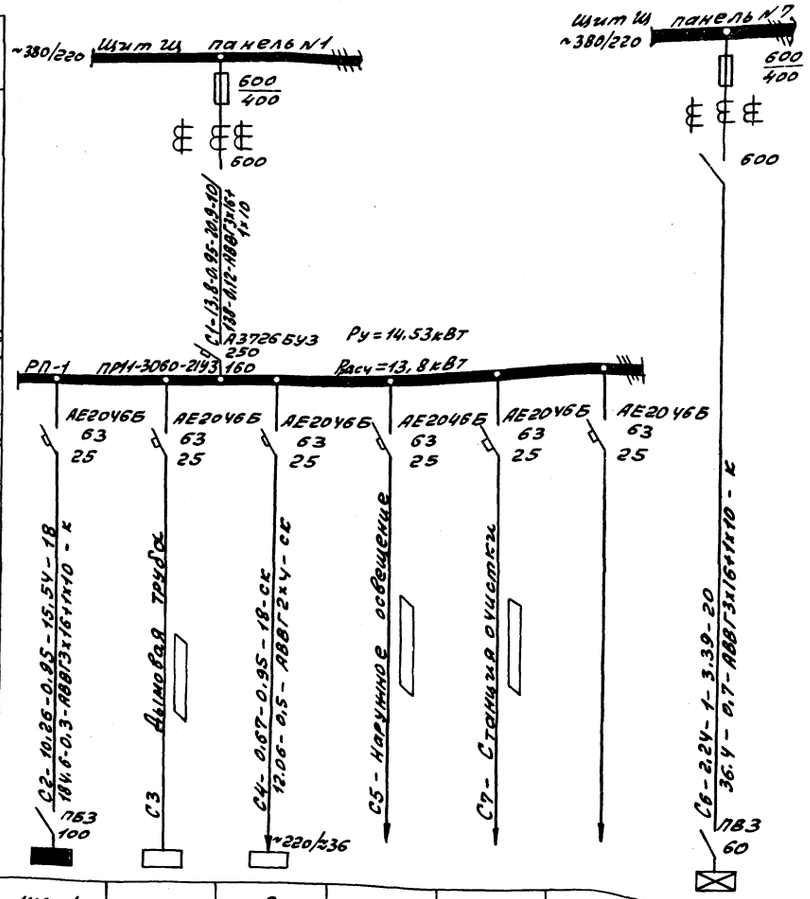

Номер по схеме расположения на плане	ЩО-1		S			Резерв	ЩО-1А
Установленная мощность кВт	10,8	0,78	0,7	1,5	0,75 ТП902-2-409.86		2,24
Потеря напряжения до щитка, %	0,42		—				0,7

Фрагмент плана на отм +3.300
М1:200

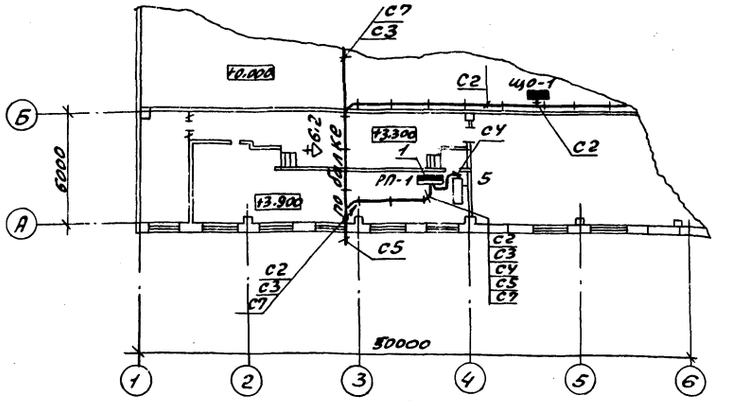

Номер щитка	Тип	Установленная мощность, кВт	Номера автоматических выключателей: Однополюсные: Занятые	Однополюсные: Резервные	Трёхполюсные: Занятые	Трёхполюсные: Резервные	Ток расцепителя, А: на вводе	на линиях
РП-1	ПР11-3060-21	14.53	—	—	5,6, 1,2,3,4		—	25
ЩО-1	ЯОУ-8502	10.8	1,2,3,4,5, 6,7,8,9, 10,11,12	—	—	—	—	16
ЩО-1А	ЯОУ-8501	2.24	1,2,3, 4,5,6	—	—	—	—	16

Инв. № подл.	Подп. и дата	Взам. инв. №

ТП903-1-265.88 -30

Привязан:

Инв. №

Нач. отд.	Латынцев	
Н. контр.	Карякина	
Гл. спец.	Креймер	
Рук. гр.	Карякина	
Ст. инж.	Улыбина	

Котельная с 4 котлами АЕ-6,5-14ГМ; здание из сборных железобетонных конструкций

Питающая сеть. Схема принципиальная. План расположения оборудования и питающей сети на отм. +3.300

Стадия	Лист	Листов
Р	2	

Госстрой СССР ГПИ Горьковский САНТЕХПРОЕКТ

Копир: Красов 23296-12 33 формат А2

Альбом 10

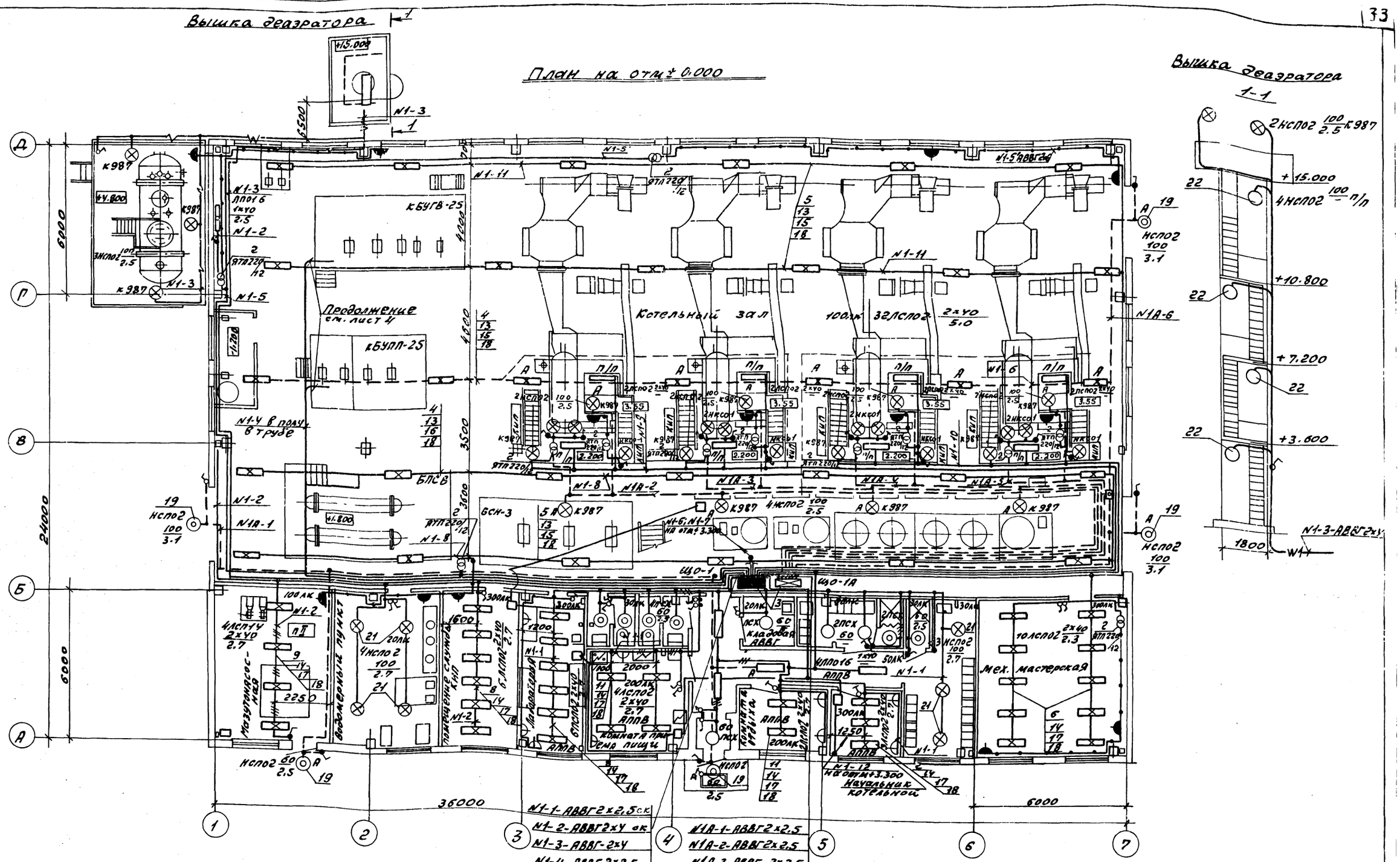

N1-1-АВВГ2х2.5ск
N1-2-АВВГ2х4 ск
N1-3-АВВГ-2х4
N1-4-АВВГ2х2.5
N1-5-АВВГ2х2.5
N1-6-АВВГ2х2.5
N1-7-АВВГ2х2.5
N1-8-АВВГ2х2.5
N1-9-АВВГ2х2.5
N1-10-АВВГ2х2.5
N1-11-АВВГ2х2.5ск
N1-12-АВВГ2х2.5

N1А-1-АВВГ2х2.5
N1А-2-АВВГ2х2.5
N1А-3-АВВГ-2х2.5
N1А-4-АВВГ-2х2.5
N1А-5-АВВГ2х2.5
N1А-6-АВВГ2х2.5

Привязан:

Инв. №

Нач. отд.	Коновалов		
Н. контр.	Карякина		
Гл. спец.	Крейнер		
Рук. гр.	Карякина		
Ст. инж.	Улыбина		

ТП 903-1-265.88 ЭО

Котельная с 4 котлами АЕ-6.5-14 гм. Здание из сборных железобетонных конструкций

План расположения оборудования и групповой осветительной сети (начало)

Стадия	Лист	Листов
Р	3	

Госстрой СССР ГПИ Горьковский САНТЕХПРОЕКТ

Копир: Крас

23296-12 34

Формат А2

Альбом 10

Крупноблочная установка горячего водоснабжения КБУГВ-25

План на отм ± 0.000 (м1:50)

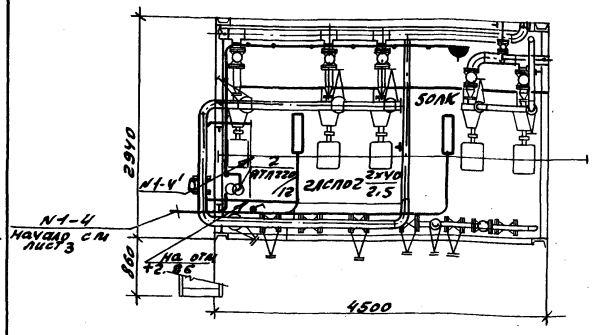

Крупно-блочная установка питания и подпитки КБУПП-25

План на отм ± 0.000 (м1:50)

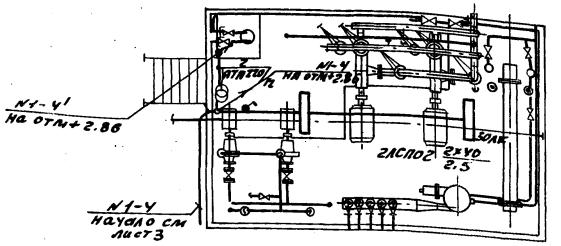

План на отм +2.86

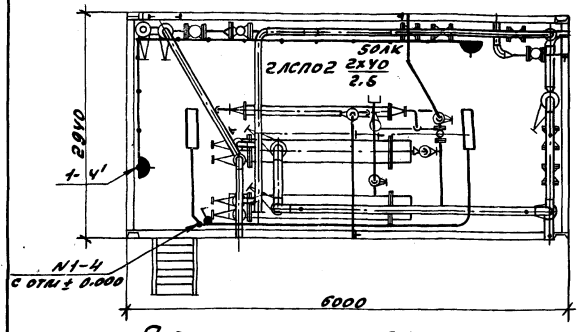

План на отм +2.86

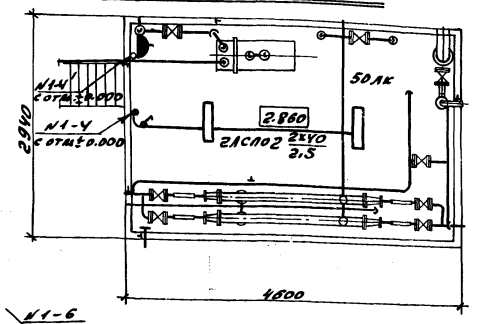

План на отм +3.300

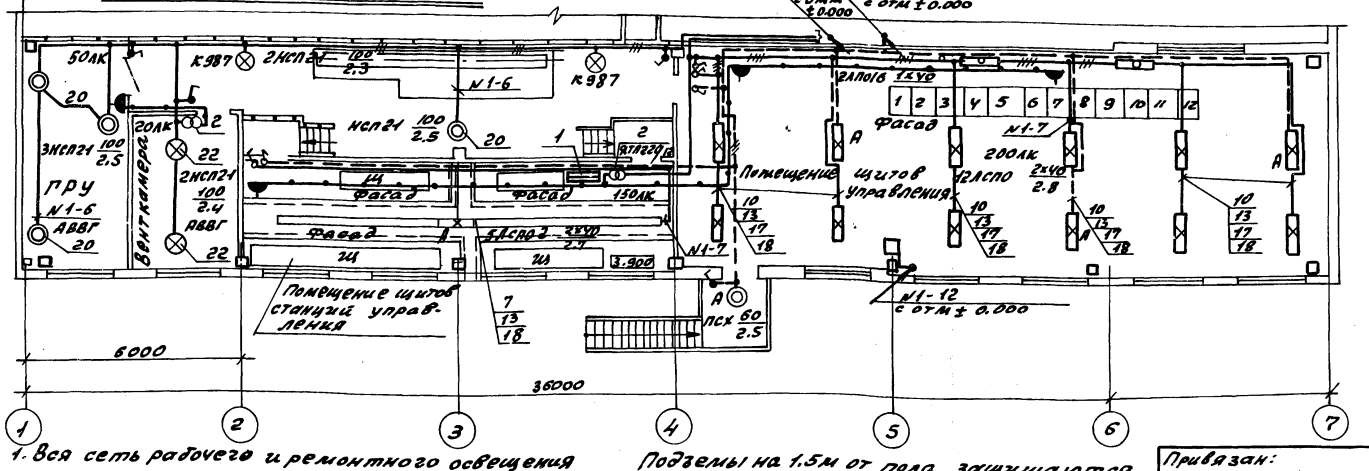

1. Вся сеть рабочего и ремонтного освещения крупноблочных установок выполняется проводом АПВ-380 в винипластовых трубах, прокладываемых открыто по стенам и перекрытиям.

Подъемы на 1.5м от пола защищаются металлическими трубами.

2. Данный лист рассматривать совместно с листом 3.

Ведомость узлов установки электрического оборудования

Поз.	Обозначение	Наименование	Кол.	Примечание
1	5.407-43 выпуск 1 исп. 4 лист 11	Установка распределительного шкафа ПР11 на стене Подвод внешних проводников - сверху	1	
2	5.407-55.1.70 выпуск 1.2	Ящик серии ЯТП-0.25У3 Монтажный чертеж	16	
3	Применительно 5.407-43 вып. 1 л 11 исп. 4	Установка распределительного шкафа ЯОУ8500 на стене. Подвод внешних проводников сверху	2	
4	4.407-236-070 исп. 6	Линия L=36м из коробов КЛ-1 с 7ю светильниками ЛСПО2 Провод АПВ2 (1х2.5)	2	
5	4.407-236-070 исп. 6	Линия L=36м из коробов КЛ-1 с 6ю светильниками ЛСПО2 Провод АПВ2 (1х2.5)	3	
6	4.407-236-070 исп. 1	Линия L=6м из коробов КЛ-1 с 5ю светильниками ЛСПО2 Провод АПВ2 (1х2.5)	2	
7	4.407-236-070 исп. 2	Линия L=12м из коробов КЛ-1 с 5ю светильниками ЛСПО2 Провод АПВ2 (1х2.5)	1	
8	4.407-236-070 исп. 1	Линия L=6м из коробов КЛ-1 с 5ю светильниками ЛСПО2 Провод АПВ2 (1х2.5)	2	
9	4.407-236-070 исп. 1	Линия L=6м из коробов КЛ-1 с 4мя светильниками ЛСП14 Провод АПВ2 (1х2.5)	1	
10	4.407-236-070 исп. 1	Линия L=6м из коробов КЛ-1 с 2мя светильниками ЛСПО2 Провод АПВ2 (1х2.5)	6	
11	4.407-236-070 исп. 1	Линия L=4м из коробов КЛ-1 с 2мя светильниками ЛСПО2 Провод АПВ2 (1х2.5)	3	
12	4.407-236-070 исп. 1	Линия L=3м из коробов КЛ-1 с 3мя светильниками ЛСПО2 Провод АПВ2 (1х2.5)	1	
13	4.407-236-030 исп. 2	Крепление коробов КЛ-1 с люминесцентными светильниками на подвесе к сборному железобетону	108	
14	4.407-236-029 исп. 4	Крепление коробов КЛ-1 с люминесцентными светильниками ЛСПО2 на подвесе к пустотным плитам	32	
15	4.407-236-064	Подвес L=2200	72	
16	4.407-236-064	Подвес L=2400	18	
17	4.407-236-063 исп. 3	Подвес L=600	50	
18	4.407-236-032 исп. 3	Ввод кабелей в короб	21	
19	4.407-233-001 исп 1	Установка кронштейна У116 со светильником НСПО2	5	
20	4.407-233-001 исп. 1	Установка кронштейна У116 со светильником НСП21	4	
21	5.407-91.1.180 МЧ	Установка светильника НСПО2 на крюке под перекрытием из пустотных плит	7	
22	5.407-91.1.130 МЧ	Установка светильника НСП21 на крюке под перекрытием монтажный чертеж	2	

Нач. отд.	Коновалов		
Н. контр.	Карякина		
Гл. спец.	Креймер		
Рук. гр.	Карякина		
Ст. инж.	Улыбина		

Привязан:

Инв №

ТП903-1-265.88 ЭО

Котельная с 4 котлами ДЕ-6.5-14ГМ. Здание из сборных железобетонных конструкций

Стадия	Лист	Листов
Р	4	

План расположения оборудования и групповой осветительной сети (окончание)

Росстрой СССР ГПИ Горьковский САНТЕХПРОЕКТ

Инв. № подл. | Подп. и дата | Взам. инв.

Копир: Крас

23296-12 35

Формат А2

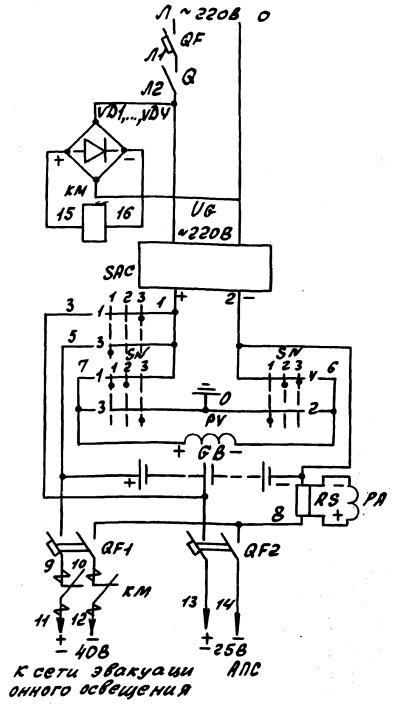

Автомат
Выключатель
Выпрямительный мост
Контактор
Зарядное устройство
Переключатель зарядки аккумуляторных батарей
Контроль изоляции
Аккумуляторная батарея
Измерение тока
Автоматы отходящих линий
Включение эвакуационного освещения

Поз. обозначение	Наименование	Кол	Примечание
	I Аппараты на шкафу РП-1		
QF	Выключатель АЕ2046Б Iр 25 А	1	
	II. Аппараты в ящике управления аварийно-эвакуационным освещением S		
QF1	Выключатель АП50Б-2МТУ3 Iр=40 Ап.п.	1	
QF2	Выключатель АП50Б-2МТУ3 Iр=6.3 Ап.п.	1	
KM	Контактор МК1-02У3 U=220В	1	
Q	Выключатель ПВ1-10Б исполн. 3	1	
SAC	Переключатель УП5312-С29	1	
SN	Переключатель УП5312-А6У	1	
PV	Вольтметр М42100 0-75В	1	
PA	Амперметр М42100 0-50А; 75тВ	1	
VD1...VD4	Диод кремниевый А226Б 0.3А; 400В	4	
RS	Шунт 75 шст2 I 50А	1	
	III. Аппараты на ящике управления S		
UG	Зарядное устройство ВСА-5к~220В;-65В;-12А	1	
	IV Аппараты в шкафу аккумуляторном		
GB	Батарея щелочных аккумуляторов 40В; 45А-4	1	Составлена из 18 аккумуляторов ЧНМ-У3к т

Схемой предусматривается:

1. Автоматическое включение эвакуационного освещения при исчезновении напряжения ~220В источника питания рабочего освещения и отключение его при восстановлении напряжения.
2. Заряд- подзаряд аккумуляторных батарей.
3. Контроль изоляции сети - 40В и - 25В.

Диаграмма работы контактов

Переключатель выбора режима зарядки SAC

Обозначение контактов	Положение ручки	0	1	2	
					QF2
					QF1
		-15	0	+15	
		1	2	3	
1	1-2				
2	3-4				*
3	5-6				
4	7-8				*

*- контакт не используется

Переключатель контроля изоляции SN

Обозначение контактов	Положение ручки	+	0	-
		3+		3-
		-15	0	+15
		1	2	3
1	1-2			
2	3-4			
3	5-6			
4	7-8			

ТП903-1-265.88 -ЭО

Привязан:

Инв.№

ГИП	Гусева	
Нач.отд	Латынцев	
Н.контр	Каракина	
Гл.спец.	Креймер	
Рук.гр.	Каракина	

Котельная с 4 котлами КВ-6,5-115 Н. Здание из сборных железобетонных конструкций

Аварийно-эвакуационное освещение. Схема принципиальная

Стадия	Лист	Листов
Р	5	

Госстрой СССР, ГПИ Горьковский САНТЕХПРОЕКТ

Копир: Краснова

Альбом 10

План на отм. 0.000

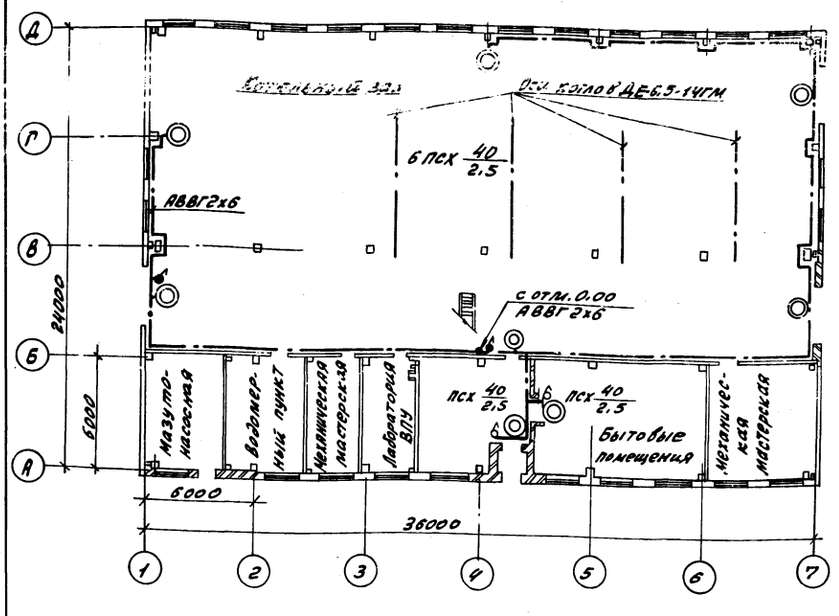

План на отм. +3.300

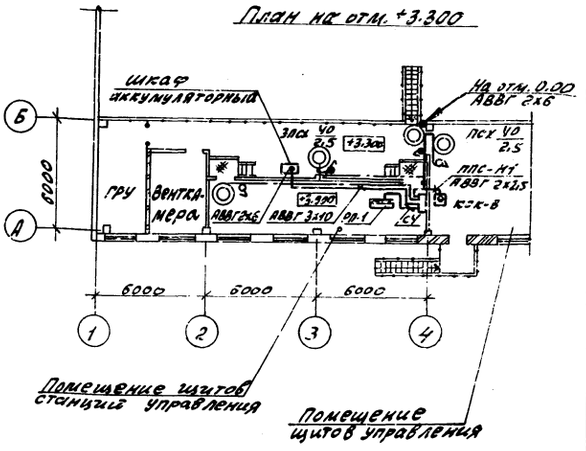

Поз	Обозначение	Наименование	Кол.	Примечание
1	5.407-64 40МЧ-02	Ящик управления S Монтажный чертеж	1	

			ТП903-1-265.88	ЭО
Привязан:	ГИП	Гусева	Котельная с 4 котлами ДЕ6,5-14ГМ. Здание из сборных железобетонных конструкций	Стадия: Р; Лист: 6; Листов:
	Нач. отд.	Латынцев		
	Н. контр.	Карякина	Аварийно-эвакуационное освещение. План расположения электрооборудования и осветительных сетей на отм. 0.000 + 3.300	Госстрой СССР ГПИ Горьковский САНТЕХПРОЕКТ
	Гл. спец.	Креймер		
инв. №	Рук. гр.	Карякина		

Инв. № подл. | Подп. и дата | Взам. инв. №

Альбом 10

Вид спереди

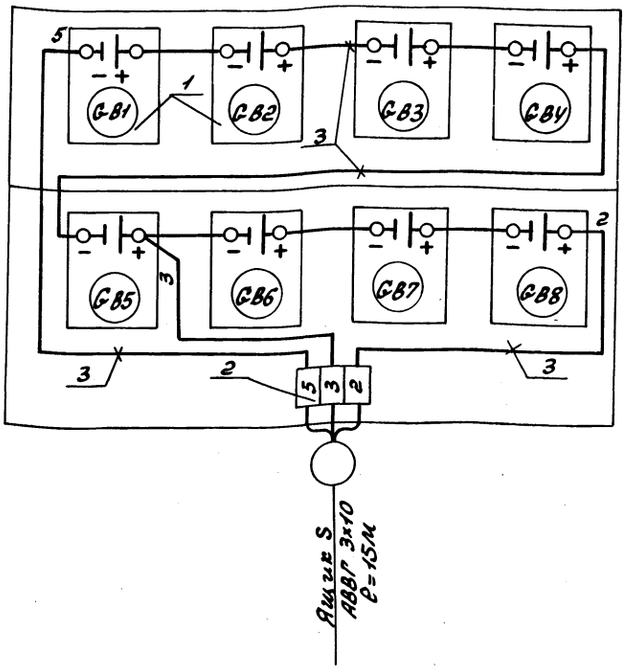

Марка поз	Обозначение	Наименование	Кол.	Масса кг	Примечание
1		Батарея аккумуляторная Ин-5В, ном. емкость 45А.Ч	8		ИG1÷ ИG8
2		Зажим наборный ЗН24-16П63-В/ВУ3	3		
3		Провод с медной жилой марки ПВ1 сечением 6мм²	5м		

			ТП903-1-265.88	ЭО
Привязан:	ГИП	Гусева	Котельная с 4 котлами ДЕ6,5-14ГМ. Здание из сборных железобетонных конструкций	Стадия: Р; Лист: 7; Листов:
	Нач. отд.	Латынцев		
	Н. контр.	Карякина	Шкаф аккумуляторный Схема подключений	Госстрой СССР ГПИ Горьковский САНТЕХПРОЕКТ
	Гл. спец.	Креймер		
инв. №	Рук. гр.	Карякина		

Инв. № подл. | Подп. и дата | Взам. инв. №

23296-12 37

Обозначение чертежа	Наименование	Кол.	Примечание
5.407-43 выпуск 1 лист 11 исп. 4	Установка распределительного шкафа ПР11 на стене. Подвод внешних проводников сверху.	1	
5.407-43 выпуск 1 лист 11, исп. 4 применительно	Установка распределительного шкафа ЯОУ8500 на стене. Подвод внешних проводников сверху	2	
5.407-55.170 вып. 1.2	Ящик серии ЯТП. 0.25У3 Монтажный чертеж.	16	
4.407-236-070 исп. 1	Линия L=6м из коробов КЛ-1 с 4 мя светильниками ЛСП14 Провод АПВ2(1х2.5)	1	
4.407-236-070 исп. 1	Линия L=6м из коробов КЛ-1 с 6 ю светильниками ЛСП02 Провод АПВ2(1х2.5)	2	
4.407-236-070 исп. 1	Линия L=4м из коробов КЛ-1 с 2 мя светильниками ЛСП02 Провод АПВ2(1х2.5)	3	
4.407-236-070 исп. 1	Линия L=3м из коробов КЛ-1 с 3 мя светильниками ЛСП02(2х40) Провод АПВ 2(1х2.5)	1	
4.407-236-070 исп. 1	Линия L=6м из коробов КЛ-1 с 2 мя светильниками ЛСП02 Провод АПВ2(1х2.5)	6	

Обозначение чертежа	Наименование	Кол.	Примечание
4.407-236-070 исп. 2	Линия L=12м из коробов КЛ-1 с 5 ю светильниками ЛСП02 Провод АПВ2(1х2.5)	1	
4.407-236-070 исп. 5	Линия L=36м из коробов КЛ-1 с 7 ю светильниками ЛСП02 Провод АПВ2(1х2.5)	2	
4.407-236-070 исп. 5	Линия L=36м из коробов КЛ-1 с 6 ю светильниками ЛСП02 Провод АПВ2(1х2.5)	3	
4.407-236-029 исп. 4	Крепление коробов КЛ-1 с люминесцентными светильниками ЛСП02 на подвесе к пустотным плитам.	32	
4.407-236-030 исп. 2	Крепление коробов КЛ-1 с люминесцентными светильниками на подвесе к сборному железобетону.	108	
5.407-91.1.180 МЧ	Установка светильника НСП02 на крюке под перекрытием из пустотных плит.	7	
5.407-91.1.130 МЧ	Установка светильника НСП21 на крюке, под перекрытием. Монтажный чертеж	2	
4.407-236-070 исп. 1	Линия L=6м из коробов КЛ-1 с 5 ю светильниками ЛСП02 Провод АПВ2(1х2.5)	2	

Обозначение чертежа	Наименование	Кол.	Примечание
4.407-233-001 исп. 1	Установка кронштейна У116 со светильником НСП21	4	
4.407-233-001 исп. 1	Установка кронштейна У116 со светильником НСП02	5	
4.407-236-032 исп. 3	Ввод кабелей в короб	21	
4.407-236-063 исп. 3	Подвес. L=600мм	50	
4.407-236-064 исп 2	Подвес L=2200мм	72	
4.407-236-064 исп. 2	Подвес L=2400мм	18	
*5.407-64.40 МЧ-02	Ящик управления S Монтажный чертеж.	1	

* Для аварийно-эвакуационного освещения.

Привязан:

Инв. №

Нач. отд.	Латынцев	
Н. контр.	Каракина	
Гл. спец.	Крейнер	
Рук. гр.	Каракина	
Ст. инж.	Улыбина	

ТП 903-1-265.88 -ЭО-И. ВБ

Котельная с 4 котлами ДЕ65-14ГМ. Здание из сборных железобетонных конструкций

Ведомость изделий МЭЗ.

Стадия	Лист	Листов
Р		1

Госстрой СССР ГПИ Горьковский САНТЕХПРОЕКТ

копир: Красов

23296-12 38

формат А2

Альбом 10

Обозначение чертежа	Наименование	Кол.	Примечание
5.407-56.1.140	Шкаф серии шр-11	1	
	Монтажный чертеж		
5.407-43.81	Установка ящикаS на стене	3	
лист 11 (применит.)	Подвод внешних проводников		
	сверху		
5.407-43.81	Установка распределительного	2	
лист 13	шкафа на стене. Подвод		
	внешних проводников сверху		
	и снизу		
5.407-55.1.160	Настенная установка	3*/2**	
	ящика серии ЯВШЗ-25У3		
5.407-55.1.160-02	Настенная установка	1	
	ящика серии ЯВШЗ-100У2		
5.407-64.240 МЧ	Коробка У614АУ2	1	
	Монтажный чертеж		
5.407-57.1.260-02	Блок из трех патрубков	18	Взамен труб ПХВ-В-ЭП dy=75мм использов. стальн. М-Р-65х3,2
(применительно)			
5.407-56.1.170	Блок из одного патрубка	25	
(применительно)			
5.407-56.1.01-03	Заглушка	25	
5.407-77.1.130 МЧ	Пост кнопочный	2	
(применительно)	ПКЕ222-2У3 на стойке		
	Монтажный чертеж		
5.407-77.1.130 МЧ	Пост кнопочный	1*/2**	
	ПКЕ212-2У3 на стойке		
	Монтажный чертеж		
5.407-77.1.140 МЧ	Пост кнопочный	12	
	ПКУ15-21.111 на стойке		
	Монтажный чертеж		
5.407-77.1.170 МЧ	Пост кнопочный типа	3	
(применительно)	ПКЕ212-2У3 и ПКЕ222-2У2 на		
	стене. Монтажный чертеж.		
5.407-77.1.210 МЧ-02	Пост кнопочный типа	1	
	ПКУ15-21.131-40У3 на стене		
	Монтажный чертеж		
7.407-4.2, лист 6	Конструкция кабельная	24	
исполнение 12	одиночная с полками для		
	каналов глубиной 600 мм		
7.407-4.1, лист 21	Установка несгораемой пе-	36	
исполнение 4	регородки на конструкциях		
4.407-260-023	Вертикальная прокладка	5	
	кабелей. Вариант 1		

Обозначение чертежа	Наименование	Кол.	Примечание
	Кронштейн для вертикальной	10	
	прокладки кабелей		
4.407-260-024	Вертикальная прокладка	1	
	кабелей с защитой		
	кожухом. Вариант 2		
	Кожух для защиты	1	
	кабелей		
4.407-260-037	Установка разделительной	66	
исполнение 2	перегородки		
4.407-260-037	Установка разделительной	12	
исполнение 4	перегородки		
5.407-88.600-01	Настенный блок кабельных	9	
	конструкций с полками		
5.407-88.170-13	Настенная одиночная	12	
	кабельная конструкция		
	высотой 600 мм		
5.407-88.170-05	Настенная одиночная	42	
	кабельная конструкция		
	высотой 600 мм		
5.407-88.160-03	Настенная одиночная	12	
	кабельная конструкция		
	высотой 400 мм		
5.407-88.620	Потолочный односторонний	2	
	блок кабельных		
	конструкций с полками		
5.407-88.250-03	Потолочная одиночная односто-	12	
	ронняя кабельная конструкция		
	высотой 420 мм		
ТП 903-1- лист 14, альб. 10	Ящик перехода на гибких	4	
	токоподвод. Установка на		
	трубе		
5.407-63.1.180	Колено	29	
5.407-631.220	Колено	8	
5.407-11, лист 10	Соединение металлического	86	
	корпуса с трубой электропроводки		

Обозначение чертежа	Наименование	Кол.	Примечание
Пост 18124-75*	Лист асбестоцементный		
	плоский, прессованный,		
	неокрашенный		
	400 х 1500 х 8	36	из готовит. и листов 1200х1500х8
	400 х 1200 х 8	12	из готов. из листов
	220 х 1200 х 8	66	1200 х 800 х 8

* - Вариант водоподготовки 1.
** - Вариант водоподготовки 2.

Инв. № подл. | Подп. и дата | Взам. инв. №

Привязан:

Инв. №

Гип	Гусева	
Нач. отд.	Латынцев	
Н. контр.	Креймер	
Гл. спец.	Креймер	
Рук. гр.	Боброва	
Ст. инж.	Иванова	

ТП 903-1-265.88 Эм.И.ВБ

Котельная с 4 котлами ДЕ-6,5-14ГМ. Здание из сборных железобетонных конструкций

Стадия	Лист	Листов
Р		

Ведомость изделий МЭЗ

Госстрой СССР ГПИ Горьковский САНТЕХПРОЕКТ

- копир: Красн

Наименование и техническая характеристика изделия, материала	Тип, марка	Ед. изм.	Количество
Электрооборудование			
Ящик однофидерный переменного тока 380В, 25А	ЯВШЗ-25У2	шт	3*/2**
Ящик однофидерный переменного тока 380В, 100А	ЯВШЗ-100У2	шт	1
Пост управления N1-КЕ011; исп.2,Ч, „Пуск" N2-КЕ011, исп.2, К, „Стоп" N3-ПЕ011, исп.2, мест-дистанц.	ПКУ15-21.131-40У3	шт	1
Пост управления кнопочный N1-КЕ141; исп.2; К, „Стоп"	ПКУ15-21.111-54У2	шт	2
Пост управления кнопочный N1-КЕ131; исп2, К, „Стоп"	ПКУ15-21.111-40У3	шт	10
Пост для крепления к равной поверхности: N1-Ц; Ч; 1з+1р, „Пуск"	ПКЕ222-2У2		
N2-Ц; К; 1з+1р, „Стоп"	ТУ16-526.216-78	шт	3
Пост для крепления к равной поверхности N1-Ц; Ч; 1з+1р; „Пуск"	ПКЕ212-2У3		
N2-Ц; К; 1з+1р; „Стоп"	ТУ16526.216-78	шт	2
Электромонтажные изделия заводов ГЭМ			
Коробка клеммная для взрывоопасных помещений, степень защиты IP54 с количеством зажимов 10	У614АУ2	шт	1
Коробка	У994У2	шт	4
Стойка	К314УХЛ2	шт	16
Стойка кабельная окрашенная, высотой 400мм	К1150У3	шт	36
600мм.	К1151У3	шт	78

Наименование и техническая характеристика изделия, материала	Тип, марка	Ед. изм.	Количество
Полка окрашенная длиной 250 мм	К1161У3	шт	180
450 мм	К1163У3	шт	108
Муфта	ТР-4У3	шт	4
Патрубок вводной	У476У3	шт	8
Сжим ответвительный	У731МУ3	шт	12
Швеллер	К235У2	шт	6
Профиль С-образный	К101/1У2	шт	6
Профиль зетовый	К238У2	шт	2
Шланг электромонтажный	ШЭМ22У2	м	10
Скоба	К1157У3	шт	132
Прокат черных металлов			
Уголок равнополочный, ГОСТ 8509-76 32×32×3		Т	0.006
50×50×5		Т	0.480
63×63×6		Т	0.105
Полоса, ГОСТ 103-76* 4×40		Т	0.070
5×40		Т	0.020
5×50		Т	0.001
Круг, ГОСТ 2590-71* В8		Т	0.012
Лист горячекатанный, ГОСТ 19903-74* 1.0		Т	0.013
1.5		Т	0.024
2.0		Т	0.050
Лента, ГОСТ 6009-74* 3×30		Т	0.002
Канат стальной, ГОСТ 3063-80 8.1		Т	0.035

Наименование и техническая характеристика изделия, материала	Тип, марка	Ед. изм.	Количество
Трубы стальные			
Труба легкая водогазопроводная с полностью сплющенным гратом, с резьбой и муфтой, ГОСТ 3262-75* М-Р-65×3.2		м	14
М-Р-20×2.5		м	4
Труба электросварная прямошовная, ГОСТ 10704-76* длиной не менее 5м, термически обработанная с полностью сплющенным гратом Т25×1.6		м	15
Материалы строительные			
Лист асбестоцементный, плоский, ГОСТ 18124-75*; прессованный, неокрашенный 1200×800×8		шт	28
1500×1200×8		шт	12

*- вариант водоподготовки 1

**- вариант водоподготовки 2.

Привязан:

Инв №

Гип	Гусева	
Нач.отд	Латышев	
Н.контр	Креймер	
Гл.спец	Креймер	
Рук.гр.	Боброва	
Ст.инж.	Иванова	

Копир: Крам

ТП903-1-265.88 -ЭМ.И.ВА.

Котельная с Чкотлами ДЕ-6,5-14ГМ. Здание из сборных железобетонных конструкций

Стадия	Лист	Листов
Р		

Ведомость изделий и материалов для изготовления изделий МЭЗ.

Госстрой СССР ГПИ Горьковский САНТЕХПРОЕКТ

23296-12 40 формат А2

Альбом 10

№ п/п	Запрашиваемые данные																						
1	Порядковый номер панели			1		2				3				4	5				6				7	
2	Номинальное напряжение	380	В																					
3	Номинальный ток и динамическая стойкость сборных шин	1000	А																					
		30	КА																					
4	Схема первичных соединений																							
5	Материал и сечение нулевой шины																							
6	Тип панели			ЩОТО-1-30У3		ЩОТО-1-03У3				ЩОТО-1-01У3				№40 ХУ ЩОТО-1-70У3	ЩОТО-1-03У3				ЩОТО-1-01У3				ЩОТО-1-30У3	
7	Номер принципиальной схемы вторичных соединений			—		—				—				—	—				—				—	
8	Назначение линий (надпись в рамке)			Ввод №1 ~380/220В	Магистр. щит освещения РП-1	Щит 5Щ I секция Ввод №1	Щит 1Щ	Резерв	Щит управления Ввод №1	Щит 3Щ	Светоотр. дым. т.о. Ввод №1	1С (УК-0,38-7,5У3)	1Щ шкаф распределительный	Секционный аппарат	Щит 5Щ II секция Ввод №2	Щит 2Щ	Резерв	Щит 4Щ	2С (УК-0,38-7,5У3)	Щит управлен. Ввод №2	Рубильник сварочного аппарата	2Щр. 3Щр шкаф распределительн.	Ввод №2 ~380/220В	Щит автомат. освещ. ЩО-1А
9	Тип коммутирующего защитного аппарата	Автомат	Тип	—	—	—	—	—	—	—	—	—	—	—	—	—	—	—	—	—	—	—	—	—
10			Каталожный номер	—	—	—	—	—	—	—	—	—	—	—	—	—	—	—	—	—	—	—	—	—
11		Рубильник, ток А		600	—	400	250	400	250	250	100	250	100	600	400	250	400	250	250	100	250	100	600	—
12																								
13	Номинальный ток максимального расцепителя автомата или предохранителя			600	—	400	250	400	250	250	100	250	100	—	400	250	400	250	250	100	250	100	600	—
14	Пределы установок по току расцепителей автоматов, АВМ	Замедленного срабатывания		—	—	—	—	—	—	—	—	—	—	—	—	—	—	—	—	—	—	—	—	—
15		Мгновенного срабатывания		—	—	—	—	—	—	—	—	—	—	—	—	—	—	—	—	—	—	—	—	—
16	Выдержка времени защиты от тока короткого замыкания, сек			—	—	—	—	—	—	—	—	—	—	—	—	—	—	—	—	—	—	—	—	—
17	Ток плавкой вставки А			600	—	315	125	200	80	125	31,5	80	40		315	125	200	125	80	31.5	80	63	600	—
18	Трансформатор тока	Номинальный ток, А		600/5	—	—	—	—	—	—	—	—	—	—	—	—	—	—	—	—	—	—	600/5	—
19	Количество и сечение кабелей			*	*	АВВГ-2 (3х70+1х35)	АВВГ-1 (3х16+1х10)	—	АВВГ-1 (3х4+1х2,5)	АВВГ-1 (3х16+1х10)	*	АВВГ-1 (3х16+1х10)	АВВГ-1 (3х4+1х2,5)	—	АВВГ-2 (3х70+1х35)	АВВГ-1 (3х16+1х10)	—	АВВГ-1 (3х16+1х10)	АВВГ-1 (3х16+1х10)	АВВГ-1 (3х4+1х2,5)	АВВГ-1 (3х35+1х16)	АВВГ-1 (3х10+1х6)	*	*
20	Амперметр, шкала А			0-600																				
21	Вольтметр, шкала В			0-500																			0-600	
22	Реле																						0-500	
23																								
24																								
25																								
26																								
27																								
28	Щиток учета			САЧУ-1шт СРЧУ-1шт																			САЧУ-1шт СРЧУ-1шт	
29	Количество панелей (в том числе торцевых)			9																				
I	Наименование объекта																							
II	Наименование заказчика и адрес его министерства																							
III	Наименование проектной организации и её адрес																							

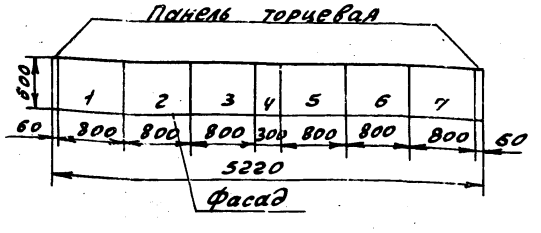

*- Марка сечение и длина кабеля решаются при привязке проекта.

Инв.№ подл. | Подп. и дата | Взам. инв.№

Привязан:

Инв.№

Гип	Гусева	
Нач.отд	Латынцев	
Н.контр.	Креймер	
Гл.спец.	Креймер	
Рук.гр.	Боброва	

Копир.

ТП 903-1-265.88 ЭМ1-ОЛ1

Котельная с 4 котлами ДЕ-6,5-14 ГМ. Здание из сборных железобетонных конструкций

Щит Щ.

Опросный лист

Стадия	Лист	Листов
Р		

Госстрой СССР ГПИ Горьковский САНТЕХПРОЕКТ

23296-12 41

Формат А2

Альбом 10

Форма

Опросный лист ___
на щит типа Ш01-83УХЛ3

1. Наименование и адрес предприятия _____

2. Наименование объекта _____

3. Наименование и адрес заказчика _____

4. Наименование и адрес проектной организации _____

5. Завод-изготовитель- Ангарский электромеханический завод 665821 г. Ангарск, Иркутская обл.

6. Исполнение щита ЩУП3 — 0 0 5 - А 0 0 1 3

7. Переменные технические данные принципиальной схемы управления

~~1~~	2	3	4	5	~~6~~	~~7~~	8	9	10	11	12	~~13~~

(ненужные вычеркнуть)

8. По данному опросному листу изготовить 1 щит(~~ов~~)

9. Обозначение щита(~~ов~~) по проекту электротехнической части объекта ЩУП3

10. Количество приведенных панелей на один щит 1

11. Количество приведенных панелей на 1 щит(~~ов~~) 1

12. Степень защиты щита- IP31, ~~IP41~~ по ГОСТ 14254-80
(ненужное вычеркнуть)

Главный инженер проекта _____ / _____ /

„___" _____ 19___ г.

Форма

Опросный лист ___
на щит типа Ш01-83УХЛ3

1. Наименование и адрес предприятия _____

2. Наименование объекта _____

3. Наименование и адрес заказчика _____

4. Наименование и адрес проектной организации _____

5. Завод- изготовитель- Ангарский электромеханический завод 665821 г. Ангарск, Иркутская обл.

6. Исполнение щита ЩУП3 — 0 0 5 - А 0 0 1 3

7. Переменные технические данные принципиальной схемы управления.

~~1~~	2	3	4	5	~~6~~	~~7~~	8	9	10	11	12	~~13~~

(ненужные вычеркнуть)

8. По данному опросному листу изготовить 1 щит(~~ов~~)

9. Обозначение щита(~~ов~~) по проекту электротехнической части объекта ЩУП3

10. Количество приведенных панелей на один щит 1

11. Количество приведенных панелей на 1 щит(~~ов~~) 1

12. Степень защиты щита — IP31, ~~IP41~~ по ГОСТ 14254-80
(ненужное вычеркнуть)

Главный инженер проекта _____ / _____ /

„___" _____ 19___ г

Привязан:						ТП 903-1-265.88 ЭМ1.ОЛ2		
			ГИП	Гусева		Котельная с 4 котлами ДЕ-6,5-14ГМ. Здание из сборных железобетонных конструкций	Стадия	Лист	Листов
			Нач.отд	Латынцев			Р		
			Н.контр	Креймер					
			Гл.спец	Креймер					
			Рук.гр.	Боброва		ЩУП3. Опросный лист	Госстрой СССР ГПИ Горьковский САНТЕХПРОЕКТ		
Инв. №			Ст.инж.	Иванова					

Копир: Красов

23296-12 42

Формат А2

Инв. № подл. | Подп. и дата | Взам. инв. №

Альбом 10

Наименование и техническая характеристика изделия, материала	Тип, марка	Ед. изм.	Количество
Пункт распределительный на 380В с вводным выключателем А3726Б УЗ, комбинированный расцепитель 160 А, с фидерными выключателями: АЕ2046-Б-6 шт тепловой расцепитель 25А; Степень защиты IP54 комплектно с сальниками СК-У3-8 шт	ПР11-3060-21У3	шт	1
Щиток осветительный групповой с вводным пакетным выключателем, с фидерными выключателями: АЕ1031-1-6 шт; комбинированный расцепитель 16А, степень защиты IP54, ТУ16-536.683-81	904-850143	шт	1
Щиток осветительный групповой с вводным пакетным выключателем с фидерными выключателями: АЕ1031-1-12 шт. Комбинированный расцепитель 16А. Степень защиты IP54, ТУ16-536.683-81	904-850243	шт	1
* Ящик управления аварийно-эвакуационным освещением	ал.12 чертэм.НА	компл	1
* Батарея аккумуляторная U=5В, номинальная емкость 45А.ч.	ИНМ-45КТ ГОСТ 9240-71	шт	1
* Зарядное-устройство. 220В, -658-12А	ВСА-5К	шт	1

Наименование и техническая характеристика изделия, материала	Тип, марка	Ед. изм.	Количество
Светильник подвесной с лампой накаливания 220В до 100Вт исп. 1	НСП21-100-00У3	шт	6
Светильник подвесной для подвешивания на крюк, модификация с сеткой до 100 Вт	НСП02-100/Р51-03-УХЛ2	шт	16
Светильник люминесцентный для крепления на коробе 2х40 Вт	ЛСП02-2х40-122 УХЛ4	шт	80
2х40 Вт	ЛСП14-2х40-122 УХЛ4	шт	4
Провод с алюминиевой жилой ГОСТ 6323-79* 1х2,5-380	АПВ	м	700
Ящик с понижающим трансформатором 220/12В	ЯТП-0,25-11У3	шт	16
Кронштейн настенный для светильников с лампами накаливания	У116У3	шт	9
Дюбель	У663У3	шт	12
Короб для подвески светильников с люминесцентными лампами и прокладки сети однорядный	КЛ-1У3	шт	137

Наименование и техническая характеристика изделия, материала	Тип, марка	Ед. изм	Количество
Заглушка	КЛ-3У3	шт	42
Подвес тросовый	КЛ-1ТУ3	шт	140
Крюк	У623УХЛ4	шт	7
Уголок	УСЗК 60	шт	2
Полоса L=100	УСЗК 5641	шт	4
Шпилька L=100	УСЗК 80241	шт	2
Полоса, ГОСТ 103-76 4х40		т	0,014
Круг, ГОСТ 2590-71 10		т	0,018
Лента, ГОСТ 6009-74 3х30		т	0,163
Подвес	К98042	шт	2
Дюбель	У25М У3	шт	2
Гайка установочная	К481	шт	2

* Для аварийно-эвакуационного освещения.

Привязан:

Инв. №

ТП 903-1-265.88 -ЭОС.ВА

Гип	Гусева	
Нач. отд	Латынцев	
Н. контр	Карякина	
Гл. спец	Крейнер	
Рук. гр.	Карякина	
Ст. инж.	Ульянина	

Котельная с 4 котлами ДЕ-6,5-14ГМ. Здание из сборных железобетонных конструкций.

Стадия	Лист	Листов
Р		1

Ведомость изделий и материалов для изготовления изделий МЭЗ.

Госстрой СССР ГПИ Горьковский САНТЕХПРОЕКТ

Копир: Красов 23296-12 43 Формат А2

Альбом 10

Ведомость чертежей основного комплекта марки СС

Лист	Наименование	Примечание стр.
1	Общие данные	42
2	Схемы и план расположения сетей	43

Ведомость ссылочных и прилагаемых документов

Обозначение	Наименование	Примечание
Ссылочные документы		
ГОСТ 21.603.80	Система проектной документации и строительства. Связь и сигнализация. Рабочие чертежи.	
ГОСТ 2.753.79	Единая система конструкторской документации. Обозначения условные графические в схемах.	
ТМ8-231-84	Коробка распределительная телефонная К РТП-10. Установка на стене	
ТМ8-248-84	Ренейный шкаф ПРСИ-10М Установка на раме.	
ТМ8-250-84	Пост производственной громкоговорящей связи ПГСИ-10М. Установка на стойке	
Прилагаемые документы		
ТП 903-1-265.88СС.СО	Спецификация оборудования	
ТП 903-1-265.88СС. ВМ.	Ведомость потребности в материалах основного комплекта марки СС	

Общие указания

Телефонная сеть выполняется кабелем марки ТПП и проводом марки ТРП.

Радиотрансляционная сеть выполняется проводом марки ПТПЖ.

Сеть часификации выполняется проводом марки ТРП.

Типовой проект разработан в соответствии с действующими нормами и правилами и предусматривает мероприятия, обеспечивающие взрывную, взрывопожарную и пожарную безопасность при эксплуатации здания.

Главный инженер проекта /Гусева/

Марка поз	Обозначение	Наименование	Кол.	Примечание
1	РГ0218.059ТУ	Телефонный аппарат ТА-1146	2	
2	РГО.218.054ТУ	Громкоговоритель абонентский „Тайга-304"	4	
3		Аппаратура производственной громкоговорящей связи ПРСИ-10М	1	
4	ТУ25-07.1501-82	Электровторичные часы ЛЧК3-2УРМ-Р24-Р13	1	
5		Блок питания БПС-24/4	1	
6	ТУ25-07-1803-82	Электровторичные часы ВУС1-МГЛВ2УР-400-32У	3	
7		Коробка распределительная КРТП-10 ГОСТ 8525-78	7	
8		Коробка ограничительная УК-2С ГОСТ 10070-75	4	
9		Коробка ответвительная УК-2П ГОСТ 10070-75	5	
10	ТУ45623.647.001-73	Розетка штепсельная РШР-1	4	
11		Кабель телефонный ТПП-10х2х0.5 ГОСТ 22.498-79	10	
12		Провод телефонный ТРП-1х2х0.5 ГОСТ 2057-75-ПЭ	180	
13		Кабель для радиоустановок РПШ 2х0.35 мм² ГОСТ 5783-79	6	
14		Кабель для радиоустановок РПШ 2-0.5 мм² ГОСТ 5783-79	155	
15		Кабель для радиоустановок РПШ 3х0.5 мм² ГОСТ 5783-79	6	
16		Кабель для радиоустановок РПШ-12х0.5 мм² ГОСТ 5783-79	15	
17		Кабель микрофонный КММ 2х0.35 мм²	185	
18		Кабель с медными жилами КРПТ 2х0.7 мм ГОСТ 3467-79	20	
19		Провод для радиофикации ПТПЖ-2х1.2 ГОСТ 10254-75	30	для вариантов с кабельным радиовводом
20		Провод для радиофикации ПТПЖ-2х0.6 ГОСТ 10254-75	60	
21	ТУ16.505.235.76	Провод для радиофикации ПРПП А-2х1.6	5	
22		Проволока стальная С7-Ч	160/16	для вариантов с воздушным радиовводом
23		Проволока стальная d=2.5 мм	0.5	
24		Провод с резиновой изоляцией ПРН-300. сеч. 1.5 мм²	10	
25		Радиостойка РСТ-1600	1	
26		Изоляторы РФО-10	5	
27	ТУ36.1109-77	Короб стальной прямой горизонтальный ПГ-100	9/101.46	шт/кг
28	ТУ36.1109-77	Короб стальной вертикальный ПВ-100	9/26.80	шт/кг
29	ТУ36.1109-77	Угольник вертикальный с наружной крышкой УВ-100-1	9/9.32	шт/кг
30	ТУ36.1113-83	Лоток ЛП-85	6/8.4	шт/кг
31	ТК8-104-84	Рама	1/14	шт/кг
32	ТК8-288-84	Стойка ПГС-71	9/10.57	шт/кг
33		Труба водогазопроводная легкая ГОСТ 3262-75 РМ-20х2.5-6000	3	

Привязан:

Инв. №

ТП 903-1-265.88 -СС

ГИП	Гусева		
Нач. отд.	Латышкина		
Н. контр.	Крейнес		
Рук. гр.	Кобысь		
Ст. инж.	Пятунина		

Котельная с 4 котлами КЕ-6,5-14ГМ. Здание из сборных железобетонных конструкций

Стадия	Лист	Листов
Р	1	2

Общие данные

Госстрой СССР ГПИ Горьковский ОРГТЕХПРОЕКТ

Копир: Трасса

Альбом 10

План на отм. 3.300
М1:100

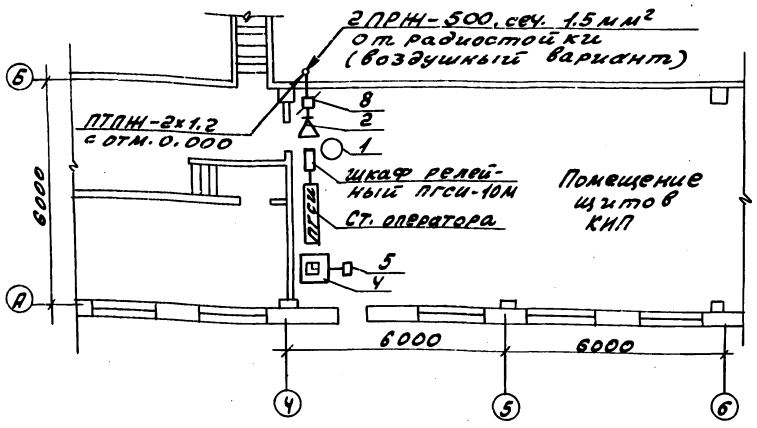

Схема внешних проводок громкоговорящей связи

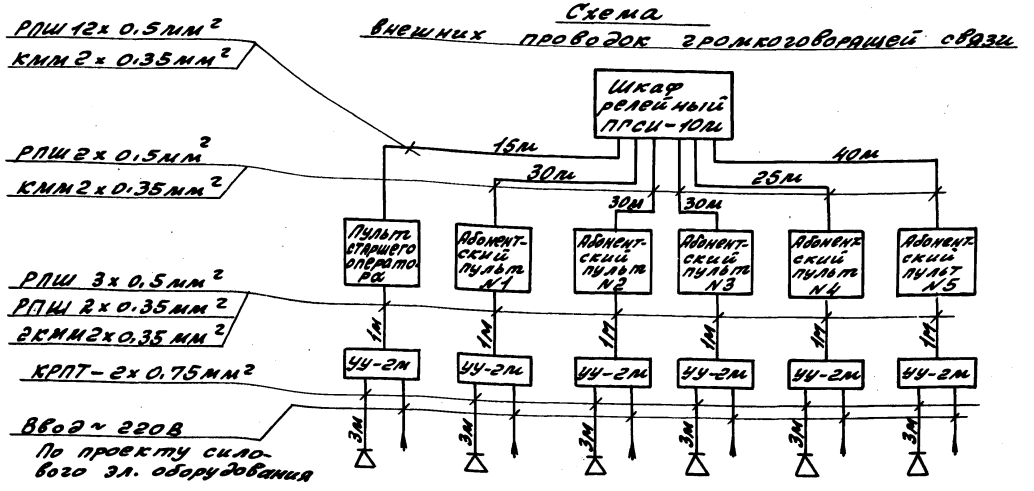

План на отм. 0.000
М1:100

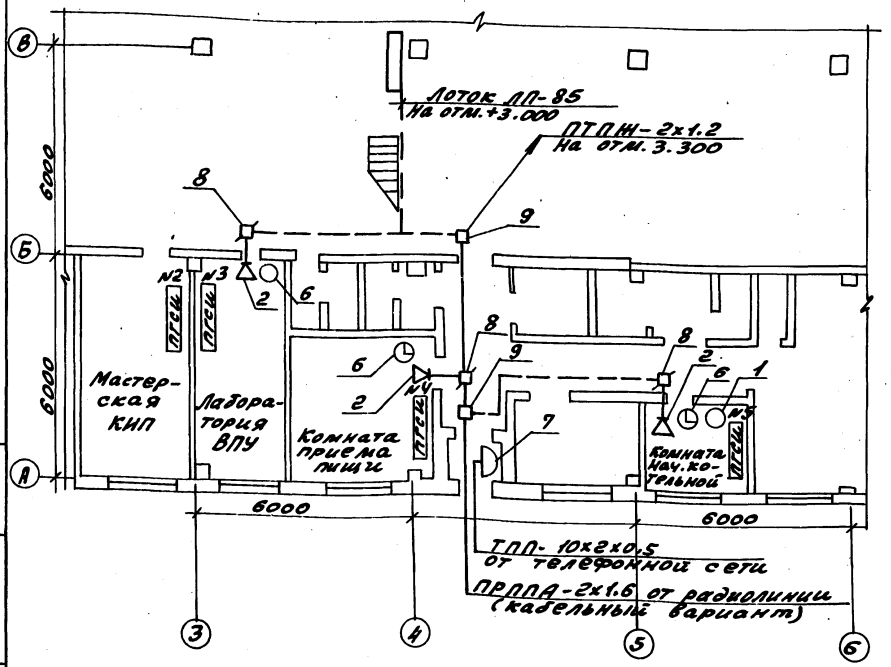

Скелетная схема телефонизации, часификации, радиофикации

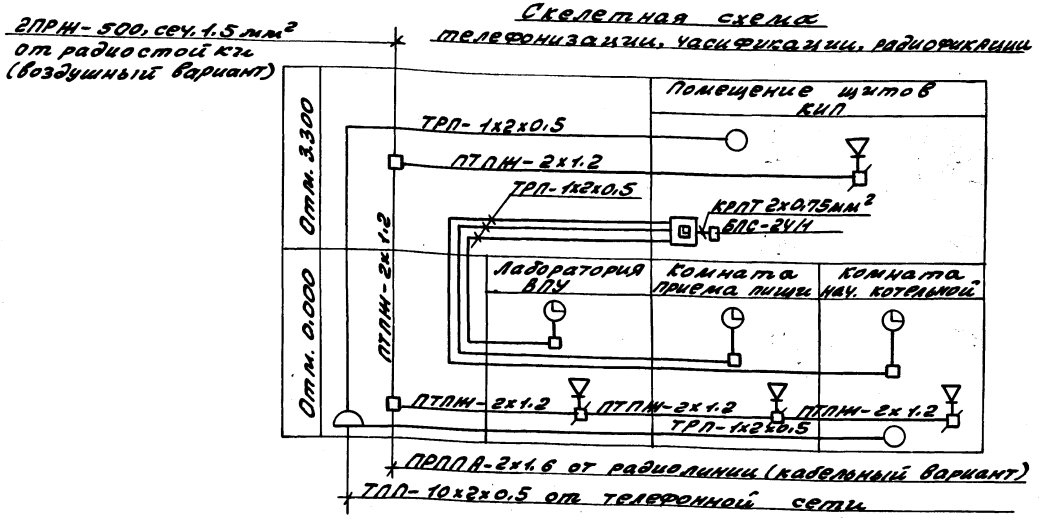

Привязан:		ТП 903-1-265.88	-СС
ГИП	Гусева	Котельная с 4 котлами ДЕ-6.5-14ГМ. Здание из сборных железобетонных конструкций	Стадия: Р; Лист: 2; Листов: 2
Нач.отд.	Латышев		
Н.контр.	Крейчев	Схемы и план расположения сетей	Госстрой СССР ГПИ Горьковский СИНТЕХПРОЕКТ
Рук.гр.	Кобцев		
Ст.инж.	Латышева		
Инв.№		копир.	формат А2

Инв.№ подл. | Подп. и дата | Взам.инв.№

Ведомость чертежей основного комплекта марки АПС

Лист	Наименование	Примечание стр.
1	Пожарная сигнализация. Общие данные. Схема электрическая принципиальная	44
2	Пожарная сигнализация. Схема внешних проводок	45
3	Пожарная сигнализация. План расположения оборудования и проводок	46

Ведомость ссылочных и прилагаемых документов

Обозначение	Наименование	Примечание
	Ссылочные документы	
ГОСТ 2.758-81	Обозначения условные графические в схемах. Сигнальная техника.	
ГОСТ 2.755-74	Обозначения условные. Графические в схемах. Устройства коммутационные и контактные соединения.	
РМ 4-6-81.4.3	Система автоматизации технологических процессов. Проектирование электрических и трубных проводок	
	Прилагаемые документы	
ТП 903-1-265.88 АПС.СО	Спецификация оборудования	
ТП 903-1-265.88 АПС.ВМ	Ведомость потребности материалов основного комплекта марки АПС	

Резервное питание =24В (по электротехнической части проекта)

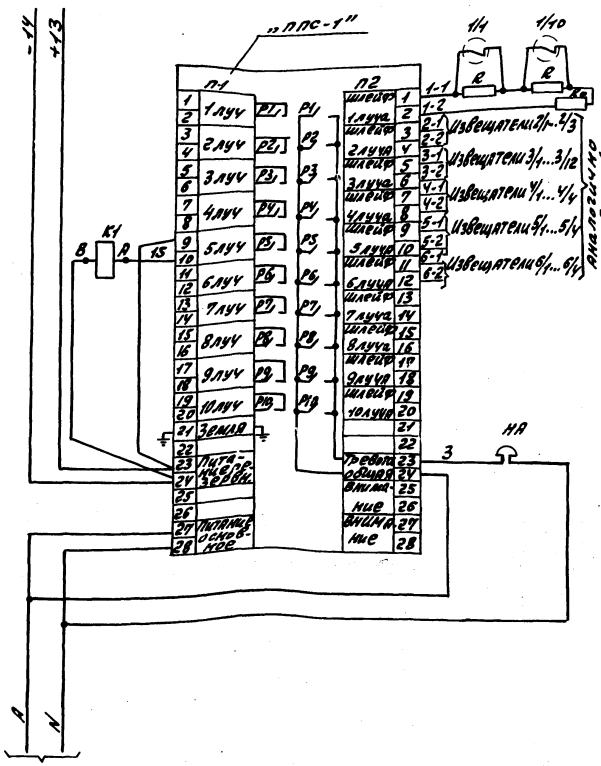

Основное питание ~220В (по электротехнической части проекта)

Поз. обознач.	Наименование	Кол	Примечание
„ППС-1"	Пульт пожарной сигнализации „ППС-1" ТУ25.09.031.76	1	
1/1....6/4	Извещатель пожарный ИП104-1 ТУ25-09.1-83	37	
R	Резистор МЛТ-0.5-2 ком ± 5% ГОСТ 7113-77	37	
Ro	Резистор МЛТ-0.5-1.5 ком ± 10% ГОСТ 7113-77	6	
КА	Звонок громкого боя МЗ-1~220В. ТУ25.05-1045-76	1	
	Щит ЩЗ, панель Ч (см. проект силового оборудования)		
К1	Реле РЛУ-2-М91220У3Б, Uкат=24В	1	

Контакты в схемы управления вентсистемами (см. проект силового оборудования марка ЭМ2)

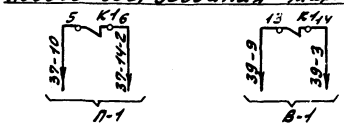

Типовой проект разработан в соответствии с действующими нормами и правилами и предусматривает мероприятия обеспечивающие взрывную, взрывопожарную и пожарную безопасность при эксплуатации здания.

Главный инженер проекта Гусева

Привязан:

Инв. №

ТП 903-1-265.88 -АПС

Котельная с 4 котлами АЕ-6,5-14ГМ. Здание из сборных железобетонных конструкций	Стадия	Лист	Листов
	Р	1	3
Пожарная сигнализация. Общие данные. Схема электрическая принципиальная	Госстрой СССР УПИ Горьковский СантехПроект		

ГИП Гусева
Нач.отд. Латынина
К.конст. Крейнер
Рук.гр. Кобись
Сткнтр. Латынина

Копир: Краснова

23296-12 46 Формат А2

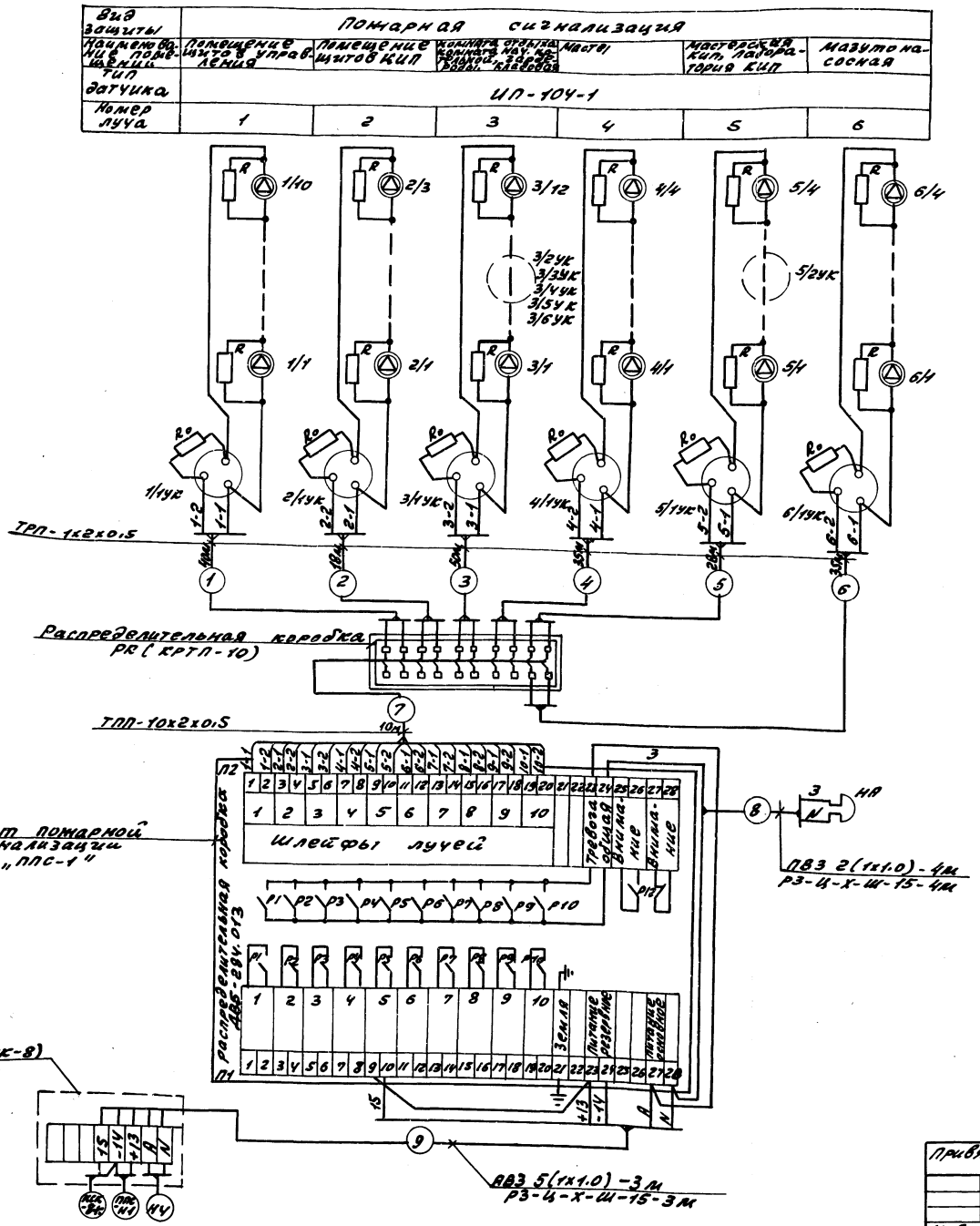

Поз. обозн.	Наименование	Кол	Примечание
	Коробка соединительная КСК-8 ТУ36.1753-75	1	
	Коробка распределительная КРТП-10 ГОСТ8525-78	1	
	Коробка универсальная УК-2П ГОСТ10040-75	12	
	Кабель телефонный ТПП10х2х0.5 ГОСТ22998-77	10м	
	Провод телефонный ТРП-1х2х0.5 ГОСТ20575-75Е	21.5м	
	Провод ПВ3 сеч. 1х1.0мм² ГОСТ6323-79	30м	
	Труба водогазопроводная ГОСТ3262-75 легкая, с короткой резьбой на обоих концах, с полностью сплющенным гратом, с муфтой, с условным проходом РМ-15х2.0-6000	7м	
	Металлорукав РЗ-Ц-Х-Ш-15 ТУ22-5570-83	9м	

1. Маркировка аппаратуры дана согласно схемы электрической принципиальной.
2. Кабели NN КСК-8, НЧ, ППС-НЧ прокладываются по электротехнической части проекта.
3. Длины кабелей даны с учетом 5% надбавки согласно письму Госстроя СССР от 17.12.79г.

Привязан:

Инв.№

ГИП	Кусова		
Нач.отд.	Латынцев		
Н.контр.	Кредмер		
Рук.гр.	Кобись		
Ст.инж.	Латунина		

ТП 903-1-265.88 - АПС

Котельная с 4 котлами ДЕ-6,5-14ГМ. Здание из сборных железобетонных конструкций

Пожарная сигнализация. Схема внешних проводок

Стадия	Лист	Листов
Р	2	

Госстрой СССР ГПИ Горьковский САНТЕХПРОЕКТ

Копир: Красов

Альбом 10

План на отм. 3.300
М1:100

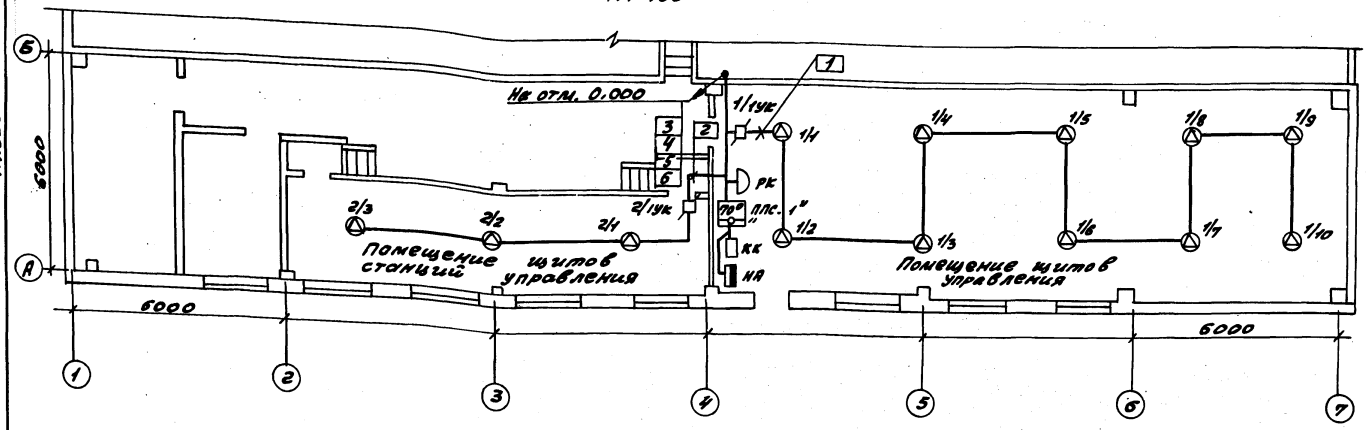

Обозначение	Наименование
70°	Прибор „ППС-1"
	Извещатель ИП 104-1
	Коробка ответвительная УК-2П
	Коробка распределительная КРТП-10
	Коробка соединительная КСК-8
	Звонок громкого боя МЗ-1

План на отм. 0.000
М1:100

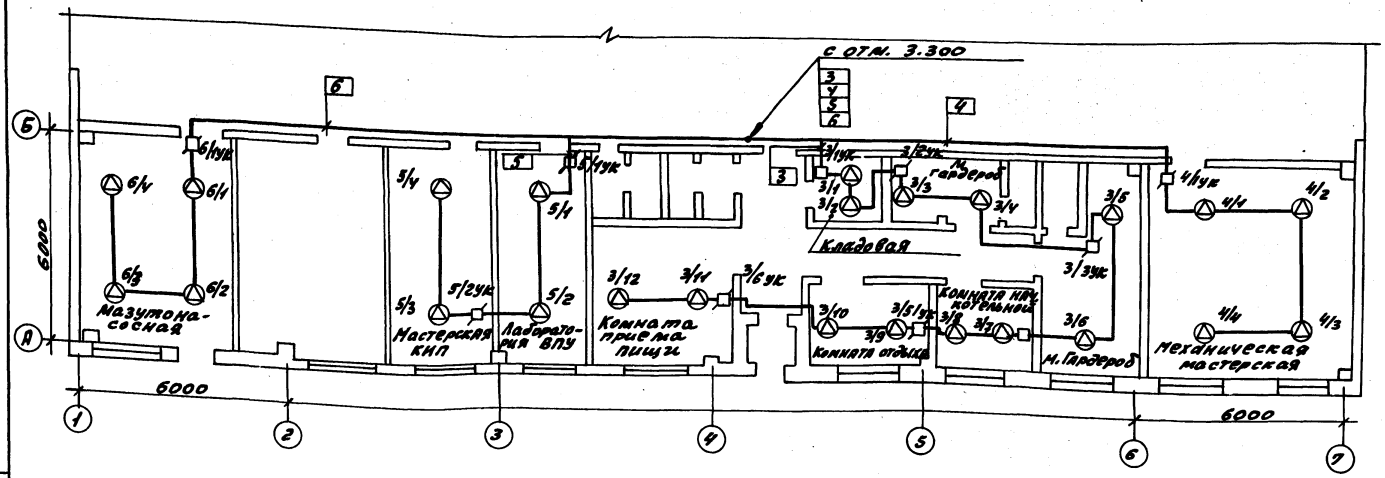

1. Датчики пожарной сигнализации установить с учетом расположения осветительной аппаратуры.
2. Монтаж аппаратуры и кабельных трасс выполнить согласно требованиям СНиП 2.04.09-84.

Привязан:				ТП903-1-265.88 -АПС		
				Котельная с 4 котлами ДЕ-6.5-14ГМ. Здание из сборных железобетонных конструкций.	Стадия	Лист	Листов
					Р	3	
				Пожарная сигнализация. План расположения оборудования и проводок	Госстрой СССР ГПИ Горьковский САНТЕХПРОЕКТ		
Инв. №							

ГИП	Гусева	
Нач.отд	Латынцев	
Н.контр	Крейнер	
Рук.гр.	Кобись	
Ст.инж.	Пятунина	

копир: Красн

23296-12 (48)

Формат А2

gost.e-ecolog.ru