ТИПОВОЙ ПРОЕКТ
903-1-265.88

КОТЕЛЬНАЯ С 4 КОТЛАМИ ДЕ-6,5-14 ГМ
СИСТЕМА ТЕПЛОСНАБЖЕНИЯ ЗАКРЫТАЯ. ТОПЛИВО-ГАЗ, РЕЗЕРВ-МАЗУТ.
ЗДАНИЕ ИЗ СБОРНЫХ ЖЕЛЕЗОБЕТОННЫХ КОНСТРУКЦИЙ

АЛЬБОМ 9

Строительные изделия.

23296-11
ЦЕНА 3-88

				Привязан:
Инв. №				

gost.e-ecolog.ru

ЦЕНТРАЛЬНЫЙ ИНСТИТУТ ТИПОВОГО ПРОЕКТИРОВАНИЯ
ГОССТРОЯ СССР

Москва, А-445, Смольная ул., 22

Сдано в печать VII 1989 года

Заказ № 7154 Тираж 900 экз.

ТИПОВОЙ ПРОЕКТ
903-1-265.88

КОТЕЛЬНАЯ С 4 КОТЛАМИ ДЕ-6,5-14 ГМ. СИСТЕМА ТЕПЛОСНАБЖЕНИЯ ЗАКРЫТАЯ. ТОПЛИВО - ГАЗ, РЕЗЕРВ - МАЗУТ. ЗДАНИЕ ИЗ СБОРНЫХ ЖЕЛЕЗОБЕТОННЫХ КОНСТРУКЦИЙ.

АЛЬБОМ 9

СТРОИТЕЛЬНЫЕ ИЗДЕЛИЯ

РАЗРАБОТАН:
ГПИ „Горьковский Сантехпроект."

УТВЕРЖДЕН
и введен в действие Госстроем СССР
протокол от 7.07.88 г. №44

Главный инженер института Ю.П. Фалалеев
Главный инженер проекта Т.Г. Гусева

© ЦИТП Госстроя СССР, 1989 г.

ПРИВЯЗАН:

ИНВ.№

Содержание альбома

Обозначение	Наименование	Стр.
	Содержание альбома	2
ТП 903-1-265.88 -КЖ.ИТУ	Технические условия	3
001	Колонна крайняя (см. таблицу исполнений)	4÷7
002	Колонна средняя (10К68-4АIV М3-1; 10К68-5АIV М6-1, 10К68-4АIV М3-2; 10К68-5АIV М6-2)	8-9
003	Колонна К30-2-1	10
004	Колонна фахверка (КФ67-1АIII В-1; КФ67-2АIII В-1; КФ67-1АIII В-2; КФ67-2АIII В-2)	11÷12
005	Балка (1БСП12-4Вр II-а, 1БСП12-5Вр II-а; 1БСП12-4Вр V-б; 1БСП12-5Вр II-б)	13
006	Плита покрытия (см. таблицу исполнений)	14
007	Плита покрытия с отверстиями см. таблицу исполнений	15-16
008	Плита перекрытия (П3-8-1; П5д-8-1)	17
009	Стеновая панель подоконная (см. таблицу исполнений)	18-19
010	Стеновая панель межоконная (ПС60.18.2.0-3л-82; ПС60.18.2.5-2л-82; ПС60.18.3.5-6л-82; ПС60.12.2.0-4л-82)	20
011	Стеновая панель подкарнизная (см. таблицу исполнений)	21-22
012	Стеновая панель рядовая (см. таблицу исполнений)	23-24
013	Стеновая панель разгрузочная (см. таблицу исполнений)	25-26
013	Стеновая панель надоконная (ПС60.12.2.0-2.1-98; ПС60.12.2.0-2.1-91)	27
015	Стеновая панель простеночная (см. таблицу исполнений)	28-29

Обозначение	Наименование	Стр.
ТП 903-1-265.88-КЖ.И. 016	Стеновая панель простеночная с отверстиями (ПС15.18.2.0-Л-94; 2ПС15.12.20-Л-95)	30
017	Стеновая панель межоконная с отверстиями (ПС60.18.2.0-3.Л-87; ПС60.18.2.0-3.Л-93; ПС60.18.2.5-2.Л-93; ПС60.18.3.5-6.Л-93)	31-32
018	Стеновая панель с отверстиями (ПС60.12.2.0-2.Л-96; ПС62.5.12.2.0-2.Л-1-97; ПС62.5.12.2.0-2.Л-1-98)	33-34
019	Лоток (Л4-8-1, Л4д-8-1, Л4д-8-2; Л11-8-1)	35
020	Плита перекрытия КЦП1-15-1-1	36
021	Опорная подушка ОП1	37
022	Каркас пространственный КП1	37
023	Каркас плоский КР1	38
024	Каркас плоский КР2	38
025	Сетка арматурная (С1, С2)	39
026	Изделие закладное МН3	39
027	Изделие закладное (МН1, МН2)	40
028	Изделие закладное МН4	41
029	Изделие закладное МН5	41
030	Изделие соединительное МС1	42
031	Изделие соединительное МС2	42
032	Изделие соединительное (МС3, МС4)	43
033	Изделие соединительное (МС5÷МС7)	44
034	Изделие соединительное МС8	45
035	Опорный столик СМ1.	45
036	Балка стальная (БС1, БС2)	46
037	Щит покрытия ЩП1	47
038	Рама металлическая РМ1	47
039	Рама металлическая (РМ2; РМ3)	48
040	Стремянка СТ1.	49
041	Решетка для вытирания ног	49

1. Все сборные железобетонные изделия изготовлять по указаниям соответствующих серий с установкой дополнительных арматурных и закладных элементов по данному альбому.

2. Прокат закладных изделий колонн, балок, плит покрытия и стеновых панелей для расчетной зимней температуры от -31°С до -40°С принять из стали ВСт3пс6 ГОСТ 380-71.*

3. В панелях стен с отверстиями арматуру сеток вырезать по месту и приварить к обрамлению отверстий

4. В стеновых панелях принять:

а). наружный фактурный слой из цементно-песчаного раствора со средней плотностью марки 100; γ=1800 кг/м^3 толщиной 20 мм

б) конструкционно-теплоизолирующий слой из керамзитобетона В5; F35; Д=900 кг/м^3.

в) внутренний фактурный слой из цементно-песчаного раствора со средней плотностью марки 50; γ=1800 кг/м^3 толщиной 15 мм.

5. Все закладные и соединительные изделия окрасить 2 слоями эмали ХВ-110 ГОСТ 18374-79* по грунтовке ГФ-021 в соответствии со СНиП 2.03.11-85 „Защита строительных конструкций от коррозии". Закладные изделия в стеновых панелях и колоннах (МН40 по серии 1.423.1-7 и МН8, МН15 по серии 1.427.1-5) защитить методом горячего цинкования. Толщина цинкового покрытия 60 мкм.

6. Знак ориентации нанести несмываемой краской.

7. Указания по складированию конструкции смотри в соответствующих сериях и главах СНиП.

8. Плоские арматурные изделия изготовлять при помощи контактной точечной электросварки по ГОСТ 14098-85. Сварку каркасов и сеток производить во всех точках пересечения стержней.

9. Соединения плоских каркасов в пространственные выполнять с помощью дуговой сварки.

10. Сварку закладных и соединительных изделий производить согласно ГОСТ 14098-85 „Соединения сварные арматуры и закладных изделий железобетонных конструкций", ГОСТ 5264-80 „Швы сварных соединений, ручная дуговая сварка" и СН 393-78 „Инструкция по сварке соединений арматуры и закладных деталей железобетонных конструкций".

11. Арматурные и закладные изделия должны отвечать требованиям ГОСТ 10922-75". Арматурные изделия и закладные детали сварные для железобетонных конструкций. Технические требования и методы испытаний.

12. Анкеры закладных изделий приварить к пластинам и прокату втавр дуговой ручной сваркой под слоем флюса с малой механизацией.
Отогнутые анкеры приварить дуговой ручной сваркой.

Сварку пластин и проката между собой выполнять дуговой ручной электросваркой электродами типа Э42 по ГОСТ 9467-75, $h_ш$=4 мм, кроме оговоренных.

				ТП903-1-265.88 -КЖ.И.ТУ			
Нач. отд.	Ехилевский			Технические условия	Стадия	Лист	Листов
Н.контр.	Морунов				Р		1
Гл.спец.	Марков				Госстрой СССР ГПИ Горьковский Сантехпроект		
Рук.гр.	Катаева						
Ст.инж.	Сенягина						
Инж.	Моренова						

23296-11 4

Копир.

Формат	Зона	Поз.	Обозначение	Наименование	Кол. на элемент ТП 903-1- -КЖ.И.001 —	01	02	03	04	05	06	07	08	09	10	11	Примечание
				Документация													
А3			ТП 903-1-265.88 -КЖ.И.ТУ	Технические условия													
				Сборочные единицы													
				Колонна													
		1	1.423.1-7.1-1.00.0-012	1К68-1АIVМ3	1			1			1			1			
			-014	1К68-3АIVМ5		1			1			1			1		
			-015	1К68-4АIVМ5			1			1			1			1	
				Изделия закладные													
		2	1.423.1-7.2-0.160	МН42	6	6	6	8	8	8	6	6	6	8	8	8	
		3	1.423.1-7.2-0.150 -01	МН40	2	2	2				2	2	2				
		4	1.400-15.81.210 -18	МН204-4	1	1	1				1	1	1				
		5	1.400-15.81.220 -26	МН215-4	1	1	1				1	1	1				
		6	1.400-15.81.220 -06	МН211-4	1	1	1	1	1	1							
		7	1.400-15.81.540 -08	МН532				2	2	2				2	2	2	
		8	1.400-15.81.160 -11	МН147-6							1	1	1				
		9	3.400-7 вып.1	МН12-150	2	2	2	2	2	2	2	2	2	2	2	2	
		10	1.423.1-7.2-0.030	МН1	1	1	1	1	1	1	1	1	1	1	1	1	
		11	1.400-6/76 вып.1	М1-12							4	4	4	4	4	4	
				Детали													
Б4		12	ТП 903-1-265.88 -КЖ.И.001-001	А-III-8 ГОСТ 5781-82* ℓ=270	2	2	2	3	3	3	2	2	2	3	3	3	0,1 кг

Нач.отд	Ехилевский	
Н.контр	Марунов	
Гл.спец.	Марков	
Рук.гр.	Катаева	
Ст.инж.	Семягина	
Инж.	Кривдина	

ТП 903-1-265.88 КЖ.И.001

Колонна крайняя (см.таблицу исполнений)

Стадия	Масса	Масштаб
Р	1500	1:50

Лист 1 Листов 4

Госстрой СССР ГПИ Горьковский САНТЕХПРОЕКТ

Копир. Ганжава

Ведомость расхода стали на дополнительные закладные изделия на элемент, кг

Марка элемента	Изделия закладные																			Всего	Общий расход
	Арматура класса											Прокат марки									
	AI				AIII							Вст3 кп2									
	ГОСТ 5781-82*				ГОСТ 5781-82*							ГОСТ 19903-74*					ГОСТ 8509-86				
	Ø6	Ø12		Итого	Ø8	Ø10	Ø12	Ø14	Ø16		Итого	-δ=8	-δ=10	-δ=12	-δ=14	Итого	L 63×5		Итого		
1К68-1АIVМ3-1	0,2	1,3		1,5	0,2	1,8	6,2		5,6		13,8	11,6	6,2	35,0	4,6	57,4				72,7	72,7
1К68-3АIVМ5-1	0,2	1,3		1,5	0,2	1,8	6,2		5,6		13,8	11,6	6,2	35,0	4,6	57,4				72,7	72,7
1К68-4АIVМ5-1	0,2	1,3		1,5	0,2	1,8	6,2		5,6		13,8	11,6	6,2	35,0	4,6	57,4				72,7	72,7
1К68-1АIVМ3-2		1,3		1,3	0,3	2,4	1,2		2,8		6,7	3,2		11,4	4,6	19,2	4,8		4,8	32,0	32,0
1К68-3АIVМ5-2		1,3		1,3	0,3	2,4	1,2		2,8		6,7	3,2		11,4	4,6	19,2	4,8		4,8	32,0	32,0
1К68-4АIVМ5-2		1,3		1,3	0,3	2,4	1,2		2,8		6,7	3,2		11,4	4,6	19,2	4,8		4,8	32,0	32,0
1К68-1АIVМ3-3	0,2	1,3		1,5	0,2	1,8	12,8	1,7	2,8		19,3	11,6	38,3	23,6	4,6	78,1				98,9	98,9
1К68-3АIVМ5-3	0,2	1,3		1,5	0,2	1,8	12,8	1,7	2,8		19,3	11,6	38,3	23,6	4,6	78,1				98,9	98,9
1К68-4АIVМ5-3	0,3	1,3		1,5	0,2	1,8	12,8	1,7	2,8		19,3	11,6	38,3	23,6	4,6	78,1				98,9	98,9
1К68-1АIVМ3-4		1,3		1,3	0,3	2,4	6,8				9,5	3,2	18,4		4,6	26,2	4,8		4,8	41,8	41,8
1К68-3АIVМ5-4		1,3		1,3	0,3	2,4	6,8				9,5	3,2	18,4		4,6	26,2	4,8		4,8	41,8	41,8
1К68-4АIVМ5-4		1,3		1,3	0,3	2,4	6,8				9,5	3,2	18,4		4,6	26,2	4,8		4,8	41,8	41,8

Таблица исполнений

Обозначение	Марка	Рис.	
ТП 903-1-265.88 -КЖ.И.001	1К68-1АIVМ3-1	1	
-01	1К68-3АIVМ5-1	1	
-02	1К68-4АIVМ5-1	1	
-03	1К68-1АIVМ3-2	2	
-04	1К68-3АIVМ5-2	2	
-05	1К68-4АIVМ5-2	2	
-06	1К68-1АIVМ3-3	3	
-07	1К68-3АIVМ5-3	3	

Обозначение	Марка	Рис.	
ТП 903-1-265.88 -КЖ.И.001-08	1К68-4АIVМ5-3	3	
-09	1К68-1АIVМ3-4	4	
-10	1К68-3АIVМ5-4	4	
-11	1К68-4АIVМ5-4	4	

Копир. Ганкова 23296-11 6

Рис.1

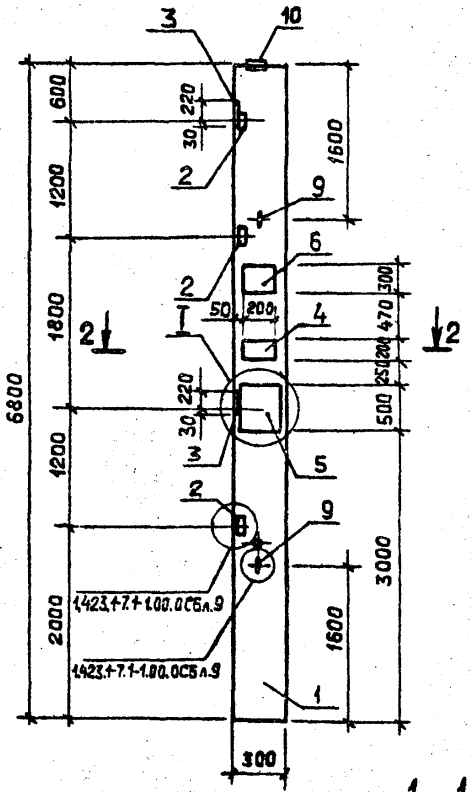

Рис.2

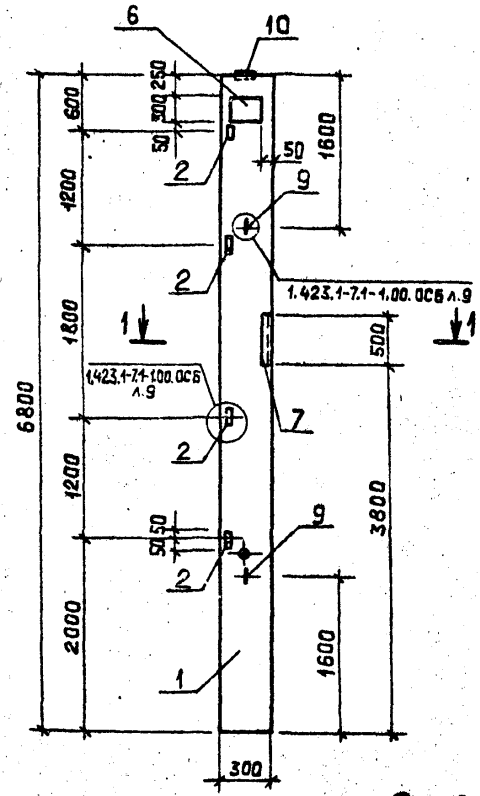

Рис.3

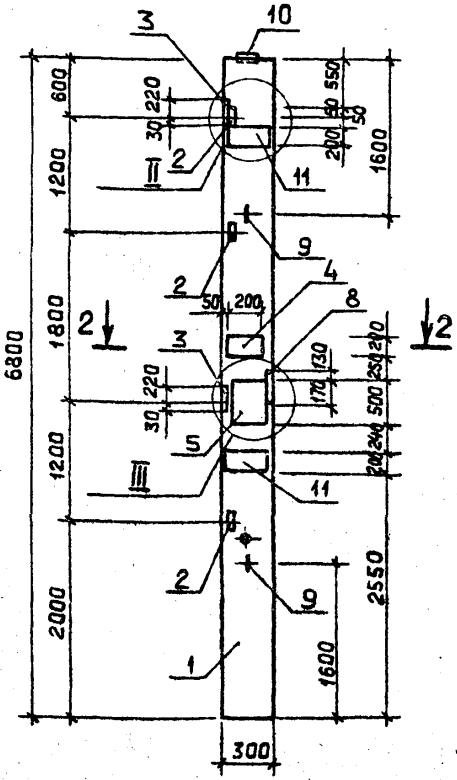

Рис.4

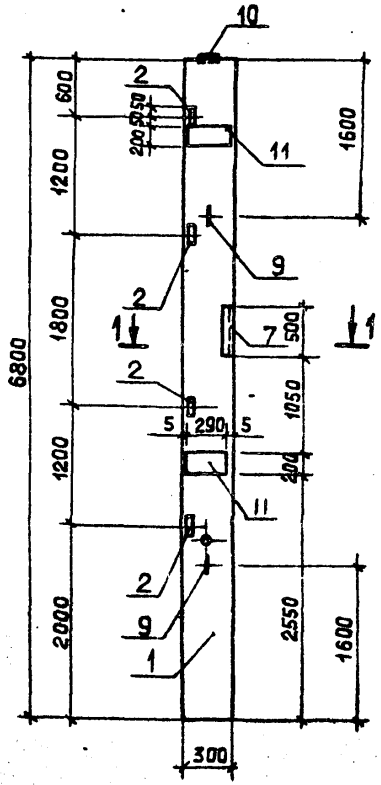

1-1
М 1:20

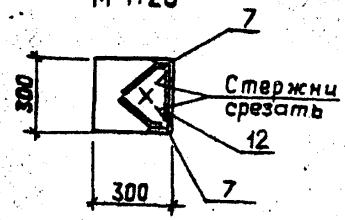

2-2
М 1:20

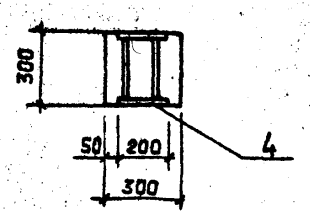

ТП903-1-265.88 -КЖИ.001

Лист 3

Копир. Ганкова 23296-11 7

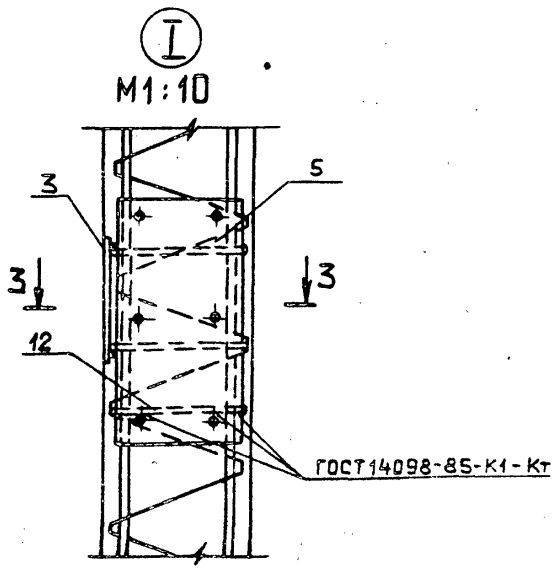

3 – 3
М1:10

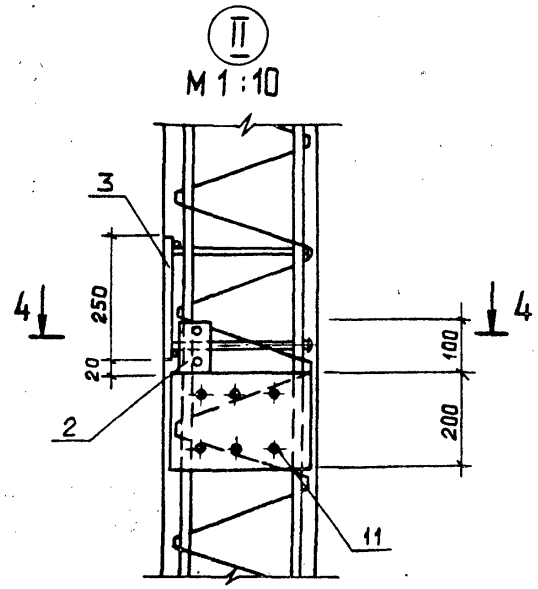

4 – 4
М1:10

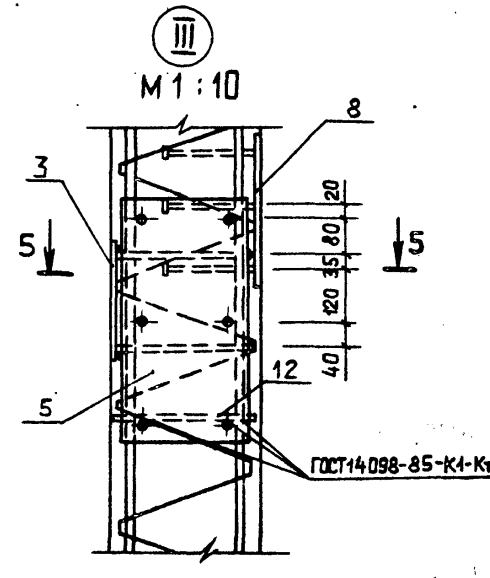

5 – 5
М1:10

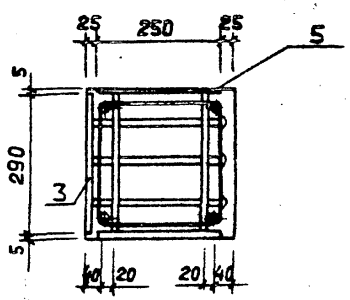

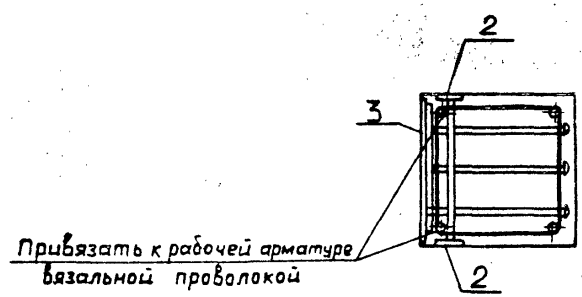

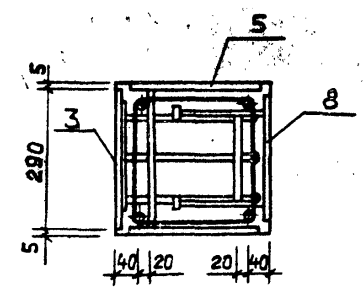

Таблица исполнений

Обозначение	Марка	Рис.
ТП903-1- -КЖ.И.002	10К68-4АIV М3-1	1
-01	10К68-5АIV М6-1	1
-02	10К68-4АIV М3-2	2
-03	10К68-5АIV М6-2	2

Формат	Зона	Поз.	Обозначение	Наименование	Кол. на испол. ТП 903-1-265.88 -КЖ.И.002 —	01	02	03			Примечание
				Документация							
А3			ТП903-1-265.88 -КЖ.И.ТУ	Технические условия	X	X	X	X			
				Сборочные единицы							
				Колонна							
		1	1.423.1-7.1-3.00.0-023	10К68-4АIV М3	1		1				
			-024	10К68-5АIV М6		1		1			
				Изделия закладные							
		2	1.400-15.81.540-08	МН532	8	8					
		3	1.400-15.81.210-28	МН206-4			2	2			
		4	1.400-15.81.540-09	МН535			8.0пм	8.0пм			
		5	3.400-7 вып.1	М 12-150	2	2	2	2			
		6	1.423.1-7.2-0.050-02	МН7	1	1	1	1			
				Детали							
Б4		7	ТП903-1-265.88 -КЖ.И.002-001	А-III-8 ГОСТ5781-82* ℓ=270	12	12	20	20			0.1кг

Ведомость расхода стали на дополнительные закладные изделия на элемент, кг

Марка элемента	Изделия закладные											Всего	Общий расход
	Арматура класса						Прокат марки						
	AI		AIII				Вст3кп2						
	ГОСТ5781-82*		ГОСТ5781-82*				ГОСТ19903-74*			ГОСТ8509-86			
	⌀12		⌀8	⌀10	⌀12	Итого	-δ=8	-δ=14	Итого	L63×5			
10К68-4АIV М3-1	1.3		7.6		2.1	9.7		16.2	16.2	19.2		46.4	46.4
10К68-5АIV М6-1	1.3		7.6		2.1	9.7		16.2	16.2	19.2		46.4	46.4
10К68-4АIV М3-2	1.3		13.2	1.4	2.1	16.7	15.2	16.2	31.4	38.4		87.8	87.8
10К68-5АIV М6-2	1.3		13.2	1.4	2.1	16.7	15.2	16.2	31.4	38.4		87.8	87.8

Нач.отд.	Ехилевский	
Н.контр.	Марунов	
Гл.спец.	Марков	
Рук.гр.	Катаева	
Ст.инж.	Сенягина	
Инж.	Моренова	

ТП903-1-265.88 -КЖ.И.002

Колонна средняя (10К68-4АIV М3-1; 10К68-5АIV М6-1; 10К68-4АIV М3-2; 10К68-5АIV М6-2)

Стадия	Масса	Масштаб
Р	2000	1:50

Лист 1 Листов 2

Госстрой СССР ГПИ Горьковский САНТЕХПРОЕКТ

Копир. Ганкова

Рис.1

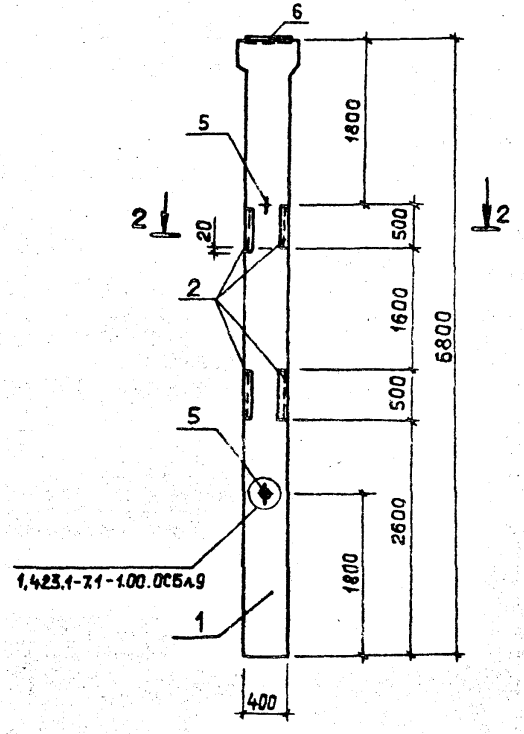

2–2
М 1:20

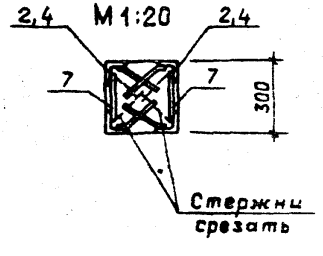

Рис.2

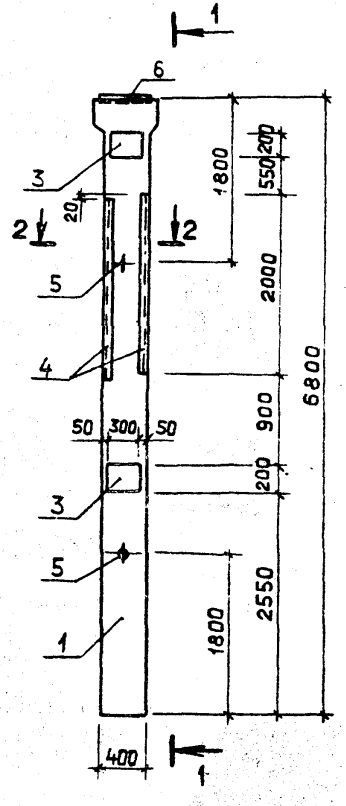

1–1

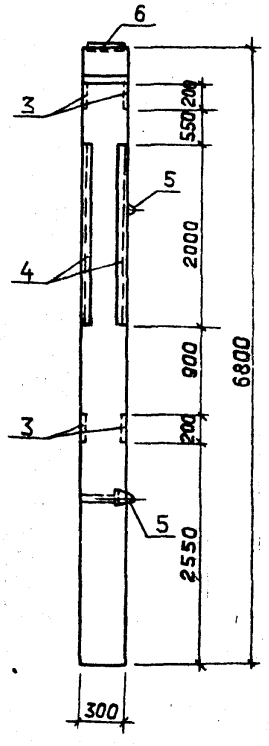

ТП 903-1-265.88 -КЖ.И.002

Лист 2

Копир. Ганкова 23296-11 10

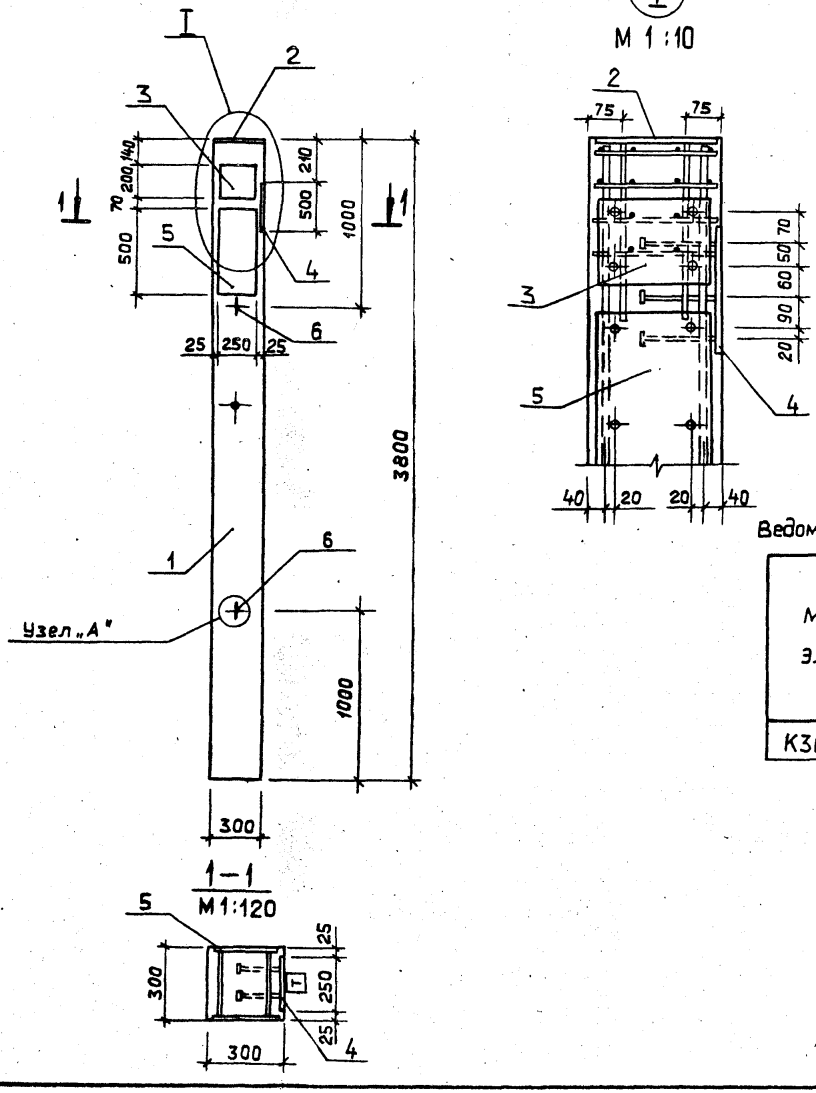

Формат	Зона	Поз.	Обозначение	Наименование	Кол.	Примечание
				Документация		
			1.423-3 Вып. 1	Пояснительная записка		
А3			ТП 903-1-265.88 -КЖ.И.ТУ	Технические условия		
			1.423-3 Вып.1 лист 43	Узел „А"		
				Сборочные единицы		
				Колонна		
		1	1.423-3 Вып.1	К30-2	1	
				Изделия закладные		
		2	1.400-6/76 Вып.1	МО-2-5	1	
		3	1.400-15.В1.210-2	МН 205-4	1	
		4	1.400-15.В1.160-11	МН 147-6	1	
		5	1.400-15.В1.220-26	МН 215-4	1	
		6	3.400-7 Вып. 1	МН 10-150	2	

Ведомость расхода стали на дополнительные закладные изделия на элемент, кг

Марка элемента	Изделия закладные												Всего	Общий расход
	Арматура класса							Прокат марки						
	A I			A III				В ст 3 кп 2						
	ГОСТ 5781-82*			ГОСТ 5781-82*				ГОСТ 19903-74*						
	⌀10		Итого	⌀12	⌀14	⌀16		Итого	-δ=10	-δ=12		Итого		
К30-2-1	0.9		0.9	2.5	1.7	2.8		7.0	22.1	23.6		45.7	53.6	53.6

Нач.отд.	Ехилевский		
Н.контр.	Марунов		
Гл.спец.	Марков		
Рук.гр.	Катаева		
Ст.инж.	Сенягина		
Инж.	Кривдина		

ТП 903-1-265.88 КЖ.И.003

Колонна К30-2-1

Стадия	Масса	Масштаб
Р	850	1:25
Лист	Листов 1	

Госстрой СССР ГПИ Горьковский САНТЕХПРОЕКТ

Копир. Ганкова

23296-11 11

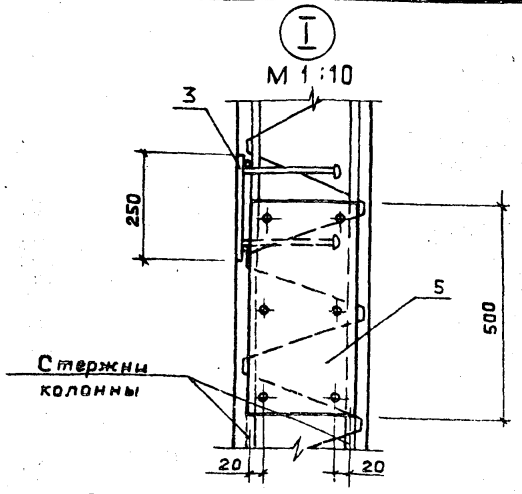

Таблица исполнений

Обозначение	Марка	Рис.	
ТП 903-1-265.88 -КЖ.И.004	КФ67-1АIIIВ-1	1	
-01	КФ67-2АIIIВ-1	1	
-02	КФ67-1АIIIВ-2	2	
-03	КФ67-2АIIIВ-2	2	

Формат	Зона	Поз.	Обозначение	Наименование	Кол. на цепли ТП903-1-265.88-КЖ.И.004 —	01	02	03	Примечание
				Документация					
А3			ТП903-1-265.88 -КЖ.И.ТУ	Технические условия					
				Сборочные единицы					
				Колонна					
		1	1.427.1-5.1-1.00-010	КФ 67-1АIIIВ	1		1		
			1.427.1-5.1-1.00-011	КФ 67-2АIIIВ		1		1	
				Изделия закладные					
		2	1.427.1-5.2-0.16.0-1	МН 18	6	6	8	8	
		3	1.427.1-5.2-0.15.0-1	МН 15	2	2	2	2	
		4	1.400-15.В1.210-18	МН 204-4	1	1			
		5	1.400-15.В1.220-26	МН 215-4	1	1			
		6	1.427.1-5.2-0.04.0	МН 1	1	1	1	1	
		7	1.427.1-5.2-0.05.0	МН 2	1	1	1	1	
		8	1.427.1-5.2-0.09.0	МН 8	1	1	1	1	
		9	1.400-15.В1.530-09	МН 532	4	4	4	4	
		10	1.400-15.В1.520-06	МН 535			4	4	п.м.
		11	3.400-7 Вып.1	М 12-150	2	2	2	2	
				Детали					
БЧ		12	ТП903-1-265.88 -КЖ.И.004-001	А-III-8 ГОСТ5781-82* ℓ=270	6	6	16	16	0.1 кг

Ведомость расхода стали на дополнительные закладные изделия на элемент, кг

Марка элемента	Изделия закладные												Общий расход
	Арматура класса						Прокат марки						
	AI	AIII					Вст3 кп2						
	ГОСТ5781-82	ГОСТ 5781-82*					ГОСТ 19903-74*			ГОСТ 8509-86			
	⌀12	⌀8	⌀10	⌀12	⌀16		-δ=8	-δ=10	-δ=12		L90×6	L63×5	
КФ67-1АIIIВ-1	1.3	3.8	6.0	5.9	2.8		13.9	14.0	23.6		2.8	9.6	83.7
КФ67-2АIIIВ-1	1.3	3.8	6.0	5.9	2.8		13.9	14.0	23.6		2.8	9.6	83.7
КФ67-1АIIIВ-2	1.3	10.4	10.2	4.8			12.1	7.8			2.8	28.8	78.2
КФ67-2АIIIВ-2	1.3	10.4	10.2	4.8			12.1	7.8			2.8	28.8	78.2

Нач.отд	Ехилевский	
Н.контр	Моруков	
Гл.спец	Марков	
Рук.гр.	Катаева	
Ст.инж	Сенягина	
Инж	Кривдина	

ТП 903-1-265.88 -КЖ.И.004

Колонна фахверка (КФ67-1АIIIВ-1; КФ67-2АIIIВ-1; КФ67-1АIIIВ-2; КФ67-2АIIIВ-2)

Стадия	Масса	Масштаб
Р	1500	1:50
Лист 1	Листов 2	

Госстрой СССР ГПИ ГОРЬКОВСКИЙ САНТЕХПРОЕКТ

Копир. Ганкова

Рис.1

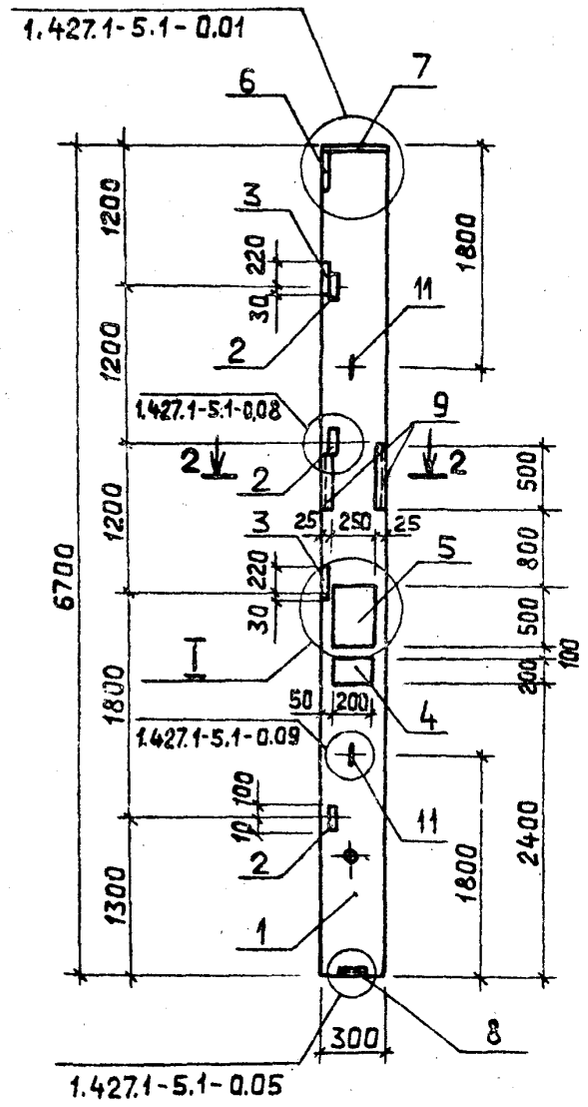

Рис.2

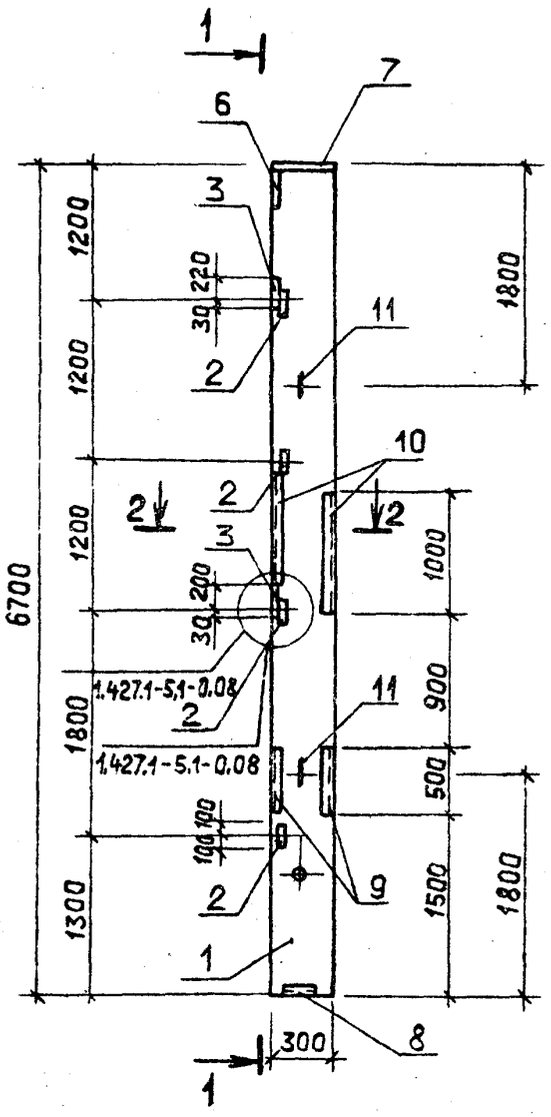

1 – 1

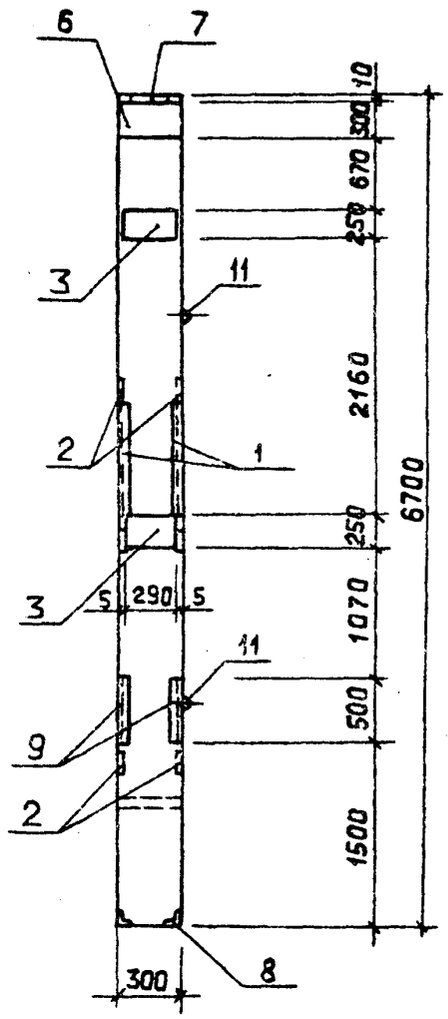

2 – 2
М 1:20

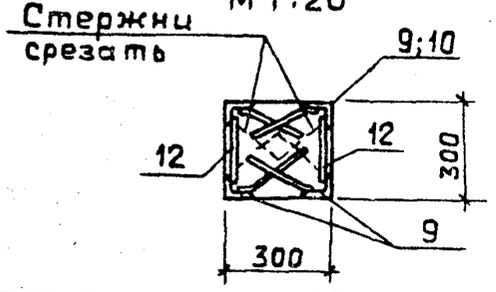

ТП 903-1-265.88 -КЖ.И.004		Лист 2

Копир. Ганкова 23296-11 13

Рис. 1

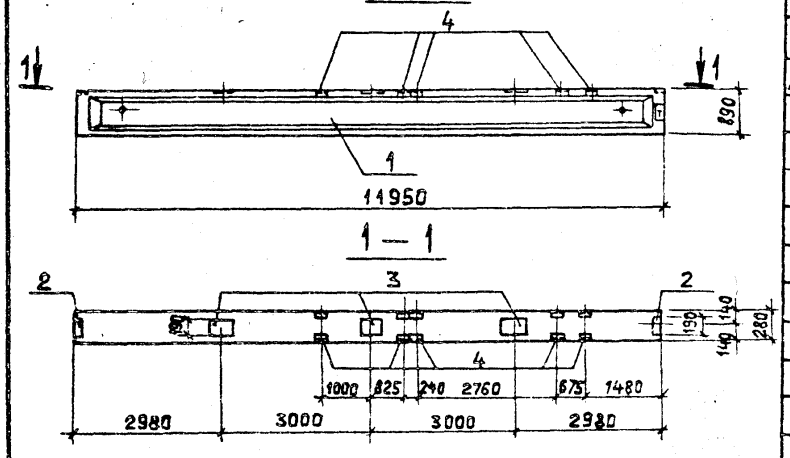

Рис. 2

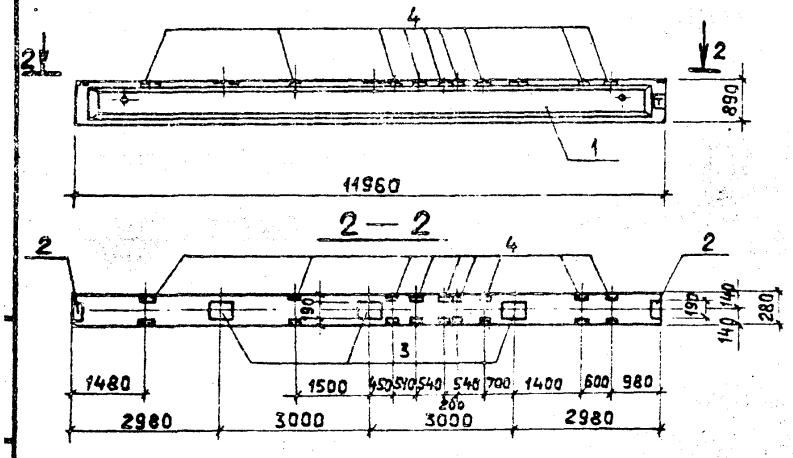

Формат	Зона	Поз.	Обозначение	Наименование	Кол. на ТП903-1-265.88-КЖ.И.005 —	01	02	03	Примечание
				Документация					
А3			ТП903-1-265.88 -КЖ.И.ТУ	Технические условия					
				Сборочные единицы					
				Балка					
		1	1.462.1-1/81.01-1-33	1БСП12-4ВрII	1		1		
			-44	1БСП12-5ВрII		1		1	
				Изделия закладные					
		2	1.400-6/76	М4-1	2	2	2	2	
		3	1.400-6/76	М4-3	3	3	3	3	
		4	1.400-6/76	М4-22-2	5	5	9	9	

Ведомость расхода стали на элемент, кг

Марка элемента	Изделия закладные											Всего	Общий расход
	Арматура класса				Прокат марки								
	А-III				Вст3кп2								
	ГОСТ 5781-82*				ГОСТ 8510-72*				ГОСТ 19903-74*				
	Ø8	Ø10		Итого	L110×70×6			Итого	δ=6		Итого		
1БСП12-4ВрII-а	2.8	1.5		4.3	26.0			26.0	9.2		9.2	39.5	39.5
1БСП12-5ВрII-а	2.8	1.5		4.3	26.0			26.0	9.2		9.2	39.5	39.5
1БСП12-4ВрII-б	4.4	2.7		7.1	46.8			46.8	9.2		9.2	63.1	63.1
1БСП12-5ВрII-б	4.4	2.7		7.1	46.8			46.8	9.2		9.2	63.1	63.1

Таблица исполнений

Обозначение	Марка	Рис.	
ТП903-1-265.88 -КЖ.И.005	1БСП12-4ВрII-а	1	
-01	1БСП12-5ВрII-а	1	
-02	1БСП12-4ВрII-б	2	
-03	1БСП12-5ВрII-б	2	

Нач. отд	Ехилевский	
Н. контр	Морунов	
Гл. спец.	Марков	
Рук. гр.	Катаева	
Ст. инж.	Сенягина	
Инж.	Моренова	

ТП903-1-265.88 КЖ.И.005

Балка (1БСП12-4ВрII-а, 1БСП12-5ВрII-а, 1БСП12-4ВрII-б, 1БСП12-5ВрII-б)

Стадия	Масса	Масштаб
Р	4500	1:50
Лист	Листов 1	

Госстрой СССР ГПИ Горьковский САНТЕХПРОЕКТ

Копир. Ганкова

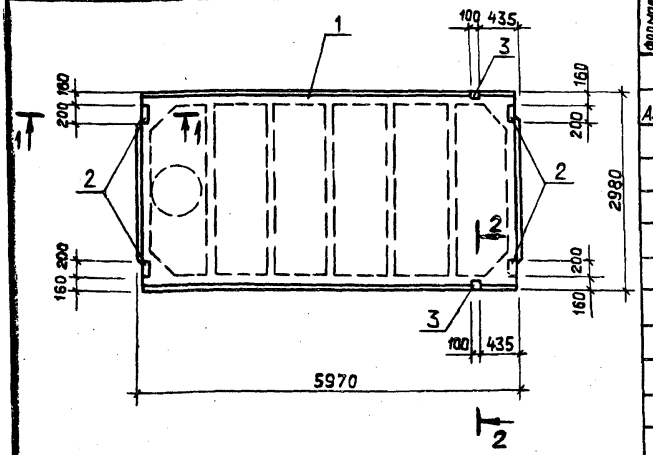

Формат	Зона	Поз.	Обозначение	Наименование	кол. на испол. ТП 903-1-265.88 -КЖ.И.006 —	01	02	03	04	Примечание
				Документация						
А3			ТП 903-1-265.88 -КЖ.И.ТУ	Технические условия						
				Сборочные единицы						
				Плита						
		1	ГОСТ 22701.1-77* 1.465.1-10/82.1-01	1ПГ-2АIVт-80ян-400м	1					
			ГОСТ 22701.1-77* 1.465.1-10/82.1-01	1ПГ-3АIVт-80ян-400м		1				
			ГОСТ 22701.1-77* 1.465.1-10/82.1-01	1ПГ-4АIVт-80ян-400м			1			
			ГОСТ 22701.2-77* 1.465.1-10/82.1-02	1ПВ10-3АIVт-80ян-400м				1		
			ГОСТ 22701.2-77* 1.465.1-10/82.1-02	1ПВ10-4АIVт-80ян-400м					1	
				Изделия закладные						
		2	ГОСТ 22701.0-77*	М8	4	4	4			
		3	ГОСТ 22701.0-77*	М9	2	2	2	2	2	

Таблица исполнений

Обозначение	Марка	Масса кг	
ТП 903-1-265.88 -КЖ.И.006	1ПГ-2АIVт-а-80ян-400м	3250	
-01	1ПГ-3АIVт-а-80ян-400м	3250	
-02	1ПГ-4АIVт-а-80ян-400м	3250	
-03	1ПВ10-3АIVт-а-80ян-400м	3570	
-04	1ПВ10-4АIVт-а-80ян-400м	3570	

Ведомость расхода стали на дополнительные закладные изделия на один элемент, кг

Марка элемента	Изделия закладные								Общий расход
	Арматура класса А-III				Прокат марки Вст3кп2				
	ГОСТ 5781-82*				ГОСТ 8509-72*		ГОСТ 103-76*		
	ф10	ф14		Итого	L70х8	Итого	-δ=8	Итого	
1ПГ-2АIVт-а-80ян-400м	2.2	0.2		2.4	1.7	1.7	5.2	6.9	9.3	9.3
1ПГ-3АIVт-а-80ян-400м	2.2	0.2		2.4	1.7	1.7	5.2	6.9	9.3	9.3
1ПГ-4АIVт-а-80ян-400м	2.2	0.2		2.4	1.7	1.7	5.2	6.9	9.3	9.3
1ПВ10-3АIVт-а-80ян-400м	0.6	0.2		0.8	1.7	1.7		1.7	2.5	2.5
1ПВ10-4АIVт-а-80ян-400м	0.6	0.2		0.8	1.7	1.7		1.7	2.5	2.5

Нач.отд	Ехилевский	
Н.контр.	Марунов	
Гл.спец.	Марков	
Рук.гр.	Катаева	
Ст.инж.	Огаркова	

ТП 903-1-265.88 КЖ.И.006

Плита покрытия (см. таблицу исполнений)

Стадия	Масса	Масштаб
Р	см. таблицу испол.	—
Лист	Листов 1	

Госстрой СССР ГПИ Горьковский САНТЕХПРОЕКТ

Копир. Ганкова

Формат	Зона	Поз.	Обозначение	Наименование	Кол. на исполн. ТП903-1-265.88 -КЖ.И.007 —	01	02	03	04	05	06	07	Примечание
				Документация									
А3			ТП903-1-265.88 -КЖ.И.ТУ	Технические условия									
				Сборочные единицы									
				Плита									
		1	ГОСТ 22701-1-77 1.465.1-10/82.1-01	1ПГ-3АIIVт-80Ян-400м	1		1		1		1		
			ГОСТ 22701.1-77 1.465.1-10/82.1-01	1ПГ-4АIIVт-80Ян-400м		1		1		1		1	
				Каркас пространственный									
		2	ТП903-1-265.88 -КЖ.И.022	КП1	1	1	1	1					
			ГОСТ 22701.5-77	КП1					1	1			
			ГОСТ 22701.5-77	КП2							1	1	
				Каркас плоский									
		3	ГОСТ 22701.5-77	КР8	2	2	2	2	2	2	2	2	
				Изделия закладные									
		4	ГОСТ 22701.5-77	М9			2	2	2	2	2	2	
		5	ГОСТ 22701.5-77	М6					4	4	4	4	
				Материал:									
		6		Бетон класса В 22,5	0,25	0,25	0,25	0,25	0,25	0,25	0,25	0,25	м³

Таблица исполнений

Обозначение	Марка	Рис.	Масса кг
ТП903-1-265.88 -КЖ.И.007	1ПГ-3АIIVт-8-80Ян-400м	1	3670
-01	1ПГ-4АIIVт-8-80Ян-400м	1	3670
-02	1ПГ-3АIIVт-г-80Ян-400м	1	3670
-03	1ПГ-4АIIVт-г-80Ян-400м	1	3670
-04	1ПГ-3АIIVт-б-80Ян-400м	2	3730
-05	1ПГ-4АIIVт-б-80Ян-400м	2	3730
-06	1ПГ-3АIIVт-в-80Ян-400м	2	3670
-07	1ПГ-4АIIVт-в-80Ян-400м	2	3670

Нач.отд	Ехилевский	
Н.контр.	Морунов	
Гл.спец.	Марков	
Рук.гр.	Катаева	
Ст.инж.	Огаркова	

Т.П 903-1-265.88 -КЖ.И. 007

Плита покрытия с отверстиями. (см. таблицу исполнений)

Стадия	Масса	Масштаб
Р	см. таблицу исполн.	1:50
Лист 1	Листов 2	

Госстрой СССР ГПИ Горьковский САНТЕХПРОЕКТ

Копир. Ганкова

Рис.1

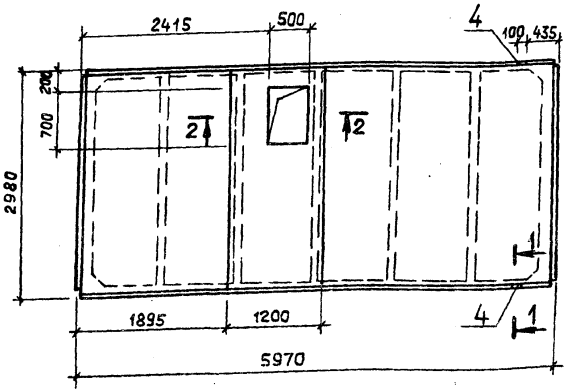

Рис.2

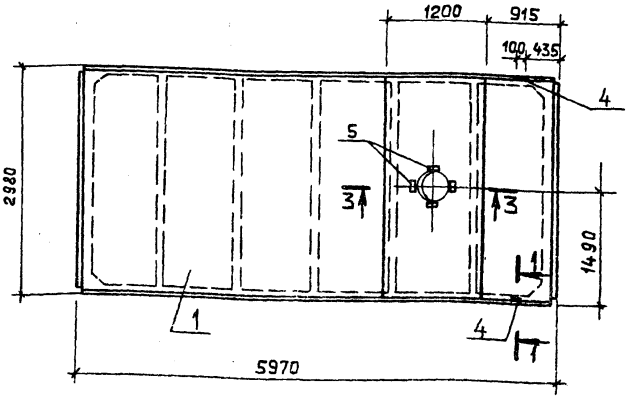

1—1
повернуто

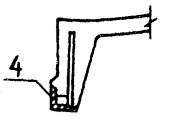

2—2
М 1:20

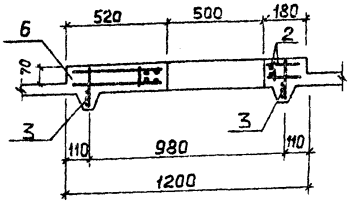

3—3
М 1:20

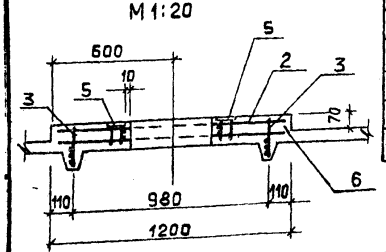

Ведомость расхода стали на дополнительные арматурные и закладные изделия на один элемент, кг

Марка элемента	Изделия арматурные							Всего	Изделия закладные										Всего	Общий расход
	Арматура класса								Арматура класса				Прокат марки							
	B1			A III					A III				Вст3 кп2							
	ГОСТ 6727-80			ГОСТ 5781-82*					ГОСТ 5781-82*				ГОСТ 8509-86			ГОСТ 19903-74				
	⌀5		Итого	⌀12	⌀14		Итого		⌀10	⌀14		Итого	L70×8		Итого	-δ=8		Итого		
1ПГ-3AIIIт-д-80Ян-400м	2.0		2.0	26.4	14.0		40.4	42.4												42.4
1ПГ-4AIIIт-д-80Ян-400м	2.0		2.0	26.4	14.0		40.4	42.4												42.4
1ПГ-3AIIIт-г-80Ян-400м	2.0		2.0	26.4	14.0		40.4	42.4	0.6	0.2		0.8	1.7		1.7				2.5	44.9
1ПГ-4AIIIт-г-80Ян-400м	2.0		2.0	26.4	14.0		40.4	42.4	0.6	0.2		0.8	1.7		1.7				2.5	44.9
1ПГ-3AIIIт-б-80Ян-400м	2.0		2.0	25.6	14.0		14.0	41.6	2.0	0.2		2.2	1.7		1.7	3.6		3.6	7.5	49.1
1ПГ-4AIIIт-б-80Ян-400м	2.0		2.0	25.6	14.0		14.0	41.6	2.0	0.2		2.2	1.7		1.7	3.6		3.6	7.5	49.1
1ПГ-3AIIIт-в-80Ян-400м	2.0		2.0	25.6	14.0		14.0	41.6	2.0	0.2		2.2	1.7		1.7	3.6		3.6	7.5	49.1
1ПГ-4AIIIт-в-80Ян-400м	2.0		2.0	25.6	14.0		14.0	41.6	2.0	0.2		2.2	1.7		1.7	3.6		3.6	7.5	49.1

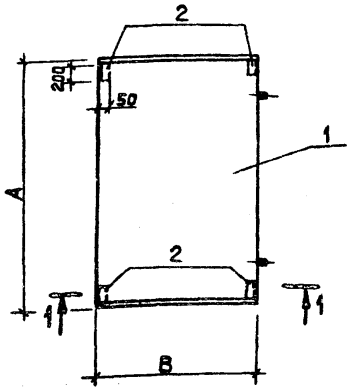

Формат	Зона	Поз.	Обозначение	Наименование	Кол. на испол. ТП903-1-265.88-КЖ.И.008 —	01			Примечание
				Документация					
А3			ТП903-1-265.88 -КЖ.И.ТУ	Технические условия					
				Сборочные единицы					
				Плита					
		1	3.006.1-2/82.1-2-1.0-010	ПЗ-8	1				
			-018	П5g-8		1			
		2	1.400-15.81.540-04	МН 543	4	4			

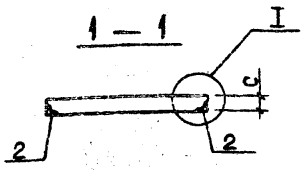

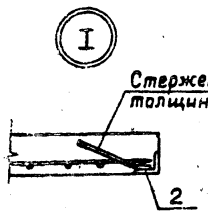

Таблица исполнений

Обозначение	Марка	A мм	B мм	C мм	Масса кг
ТП903-1-265.88 -КЖ.И.008	ПЗ-8-1	740	570	50	50
-01	П5g-8-1	740	780	70	100

Ведомость расхода стали на закладные изделия на один элемент, кг

Марка элемента	Изделия закладные						Общий расход
	Арматура класса A III			Прокат марки Вст3 кп2			
	ГОСТ 5781-82			ГОСТ 8509-72*			
	Ø6		Итого	L50×5		Итого	
ПЗ-8-1	0.8		0.8	3.2		3.2	4.0
П5g-8-1	0.8		0.8	3.2		3.2	4.0

Нач.отд.	Ехилевский	
Н.контр.	Морунов	
Гл.спец.	Марков	
Рук.гр.	Катаева	
Ст.инж.	Огаркова	

ТП 903-1-265.88 КЖ.И.008

Плита перекрытия (ПЗ-8-1; П5g-8-1)

Стадия	Масса	Масштаб
Р	См. таблицу исполн.	—
Лист	Листов 1	

Госстрой СССР ГПИ Горьковский САНТЕХПРОЕКТ

Копир Ганкова

Формат	Зона	Поз.	Обозначение	Наименование	Кол. на испол. ТП 903-1-265.88 -КЖ.И.009 —	01	02	03	04	05	06	Примечание
				Документация								
А3			ТП903-1-265.88 -КЖ.И.ТУ	Технические условия								
			1.030.1-1.0.3-0100 лист 9	Узлы I, V								
				Сборочные единицы								
				Стеновая панель								
		1	1.030.1-1.1-1 05	ПС60.12.2.0-2.Л	1						1	
			1.030.1-1.1-1 05-03	ПС60.12.2.5-3.Л		1						
			1.030.1-1.1-1 05-08	ПС60.12.3.5-6.Л			1					
			1.030.1-1.1-1 07-04	ПС60.18.2.0-6.Л				1				
			1.030.1-1.1-1 07-07	ПС60.18.2.5-6.Л					1			
			1.030.1-1.1-1 07-10	ПС60.18.3.5-6.Л						1		
				Изделия закладные								
		2	1.030.1-1.1-3-30-01	М2	2	2	2	4	4	4	2	
		3	1.030.1-1.1-3-36	М9	6	6	6	4	4	4	8	

Таблица исполнений

Обозначение	Марка	Рис.		Масса кг
ТП903-1-265.88 -КЖ.И.009	ПС60.12.2.0-2.Л-81	1		1740
-01	ПС60.12.2.5-3.Л-81	1		2120
-02	ПС60.12.3.5-6.Л-81	1		2900
-03	ПС60.18.2.0-6.Л-84	2		2690
-04	ПС60.18.2.5-6.Л-84	2		3230
-05	ПС60.18.3.5-6.Л-84	2		4350
-06	ПС60.12.2.0-6.Л-88	3		1780

Ведомость расхода стали на закладные изделия на элемент, кг

Марка элемента	Изделия закладные									Общий расход
	Арматура класса A III			Прокат марки Вст3кп2						
	ГОСТ 5781-82*			ГОСТ 8509-86			ГОСТ 19903-74*			
	Ø10			L63×6			δ=6	δ=8	Итого	
ПС60.12.2.0-2.Л-81	2.7			2.7			1.2	6.0	9.9	12.6
ПС60.12.2.5-3.Л-81	2.7			2.7			1.2	6.0	9.9	12.6
ПС60.12.3.5-6.Л-81	2.7			2.7			1.2	6.0	9.9	12.6
ПС60.18.2.0-6.Л-84	2.3			5.5			2.3	4.0	6.3	14.1
ПС60.12.2.5-6.Л-84	2.3			5.5			2.3	4.0	6.3	14.1
ПС60.18.3.5-6.Л-84	2.3			5.5			2.3	4.0	6.3	14.1
ПС60.12.2.0-6.Л-88	3.5			2.7			1.2	8.0	9.2	15.4

Нач.отд.	Ехилевский	
Н.контр.	Марунов	
Гл.спец.	Марков	
Рук.гр.	Катаева	
Ст.инж.	Сенягина	
Инж.	Моренова	

ТП903-1-265.88 КЖ.И.009

Стеновая панель подоконная (см. таблицу исполнений)

Стадия	Масса	Масштаб
Р	См. таблицу испол.	1:50
Лист 1	Листов 2	

Госстрой СССР ГПИ Горьковский САНТЕХПРОЕКТ

Копир. Ганкова

Рис. 1

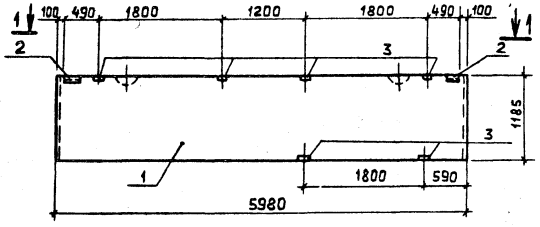

1 — 1

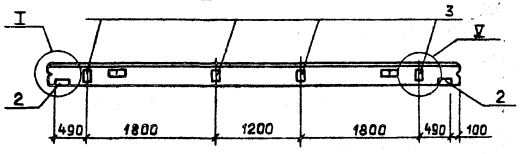

Рис. 2

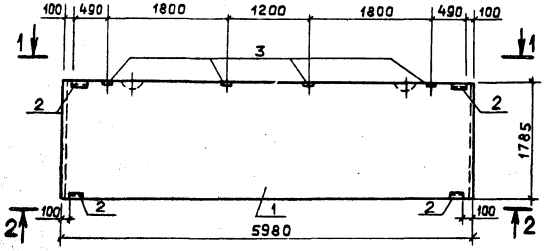

2 — 2

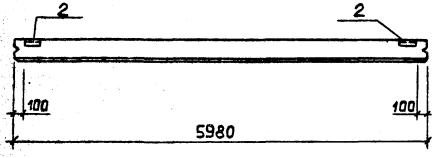

Рис. 3

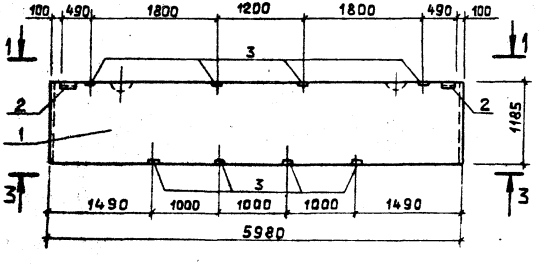

3—3

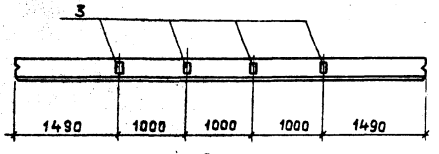

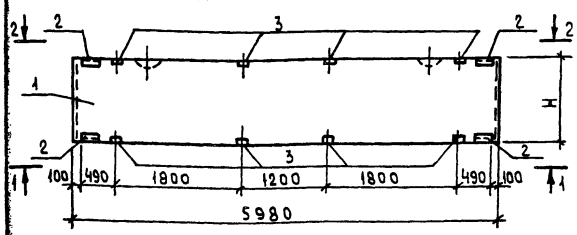

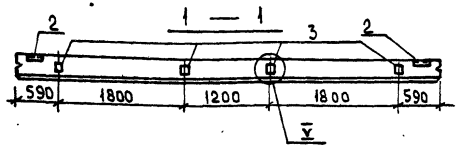

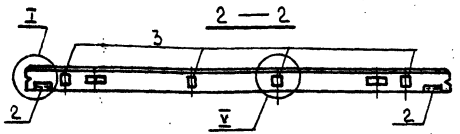

Формат	Зона	Поз.	Обозначение	Наименование	Кол. на исполн. т.п.903-1-265.88 КЖИ.010 -	0.1	0.2	-03	Примечание
				Документация					
А3			т.п 903-1-265.88 -КЖ.И. ТУ	Технические условия					
			1.030.1-1.0-3-0100 лист9	Узлы I, V					
				Сборочные единицы					
		1		Стеновая панель					
			1.030.1-1.1-1 07-01	ПС60.18.20-3л					
			1.030.1-1.1-1 07-05	ПС60.18.25-2л					
			1.030.1-1.1-1 07-10	ПС60.18.3.5-6л			1		
			1.030.1-1.1-1 05-01	ПС60.12.2.0-4л				1	
				Изделия закладные					
		2	1.030.1-1.1-3 -30-01	М2	4	4	4	4	
		3	1.030.1-1.1-3 -36	М9	8	8	8	8	

Таблица исполнений

Обозначение	Марка	Н мм	Масса кг
тп903-1-265.88 -КЖ.И.010	ПС60.18.2.0-3л-82	1785	2620
-01	ПС60.18.2.5-2л-82	1785	3190
-02	ПС60.18.3.5-6л-82	1785	4350
-03	ПС60.12.2.0-4л-82	1185	1760

Ведомость расхода стали на закладные изделия на элемент. кг

Марка элемента	Изделия закладные								Общий расход
	Арматура класса А III			Прокат марки Вст3 кп2					
	ГОСТ 5781-82*			ГОСТ 8509-86		ГОСТ 19903-74*			
	⌀10			L63×6		-6÷6	-8÷8	Итого	
ПС60.18.20-3л-82	3.9			5.5		2.3	8.0	10.3	19.7
ПС60.18.2.5-2л-82	3.9			5.5		2.3	8.0	10.3	19.7
ПС60.18.3.5-6л-82	3.9			5.5		2.3	8.0	10.3	19.7
ПС60.12.2.0-4л-82	3.9			5.5		2.3	8.0	10.3	19.7

Нач. отд.	Ехилевский	
Н.контр.	Морунов	
Гл.спец.	Марков	
Рук.гр.	Катаева	
Ст.инж.	Сенягина	
Инж.	Моренова	

ТП 903-1-265.88 -КЖ.И.010

Стеновая панель межвконная (ПС60.18.20-3л-82; ПС60.18.25-2л-82; ПС60.18.3.5-6л-82; ПС60.12.2.0-4л-82)

Стадия	Масса	Масштаб
Р	см. таблицу исполн.	—
Лист	Листов 1	

Госстрой СССР ГПИ Горьковский САНТЕХПРОЕКТ

23296-11 21

Копировал: Исаева

Формат	Зона	Поз.	Обозначение	Наименование	Кол. на испол. ТП 903-1-265.88-КЖ.И.011 -	-01	-02	-03	-04	-05	Примечание
				Документация							
А3			ТП 903-1-265.88 КЖ.И.ТУ	Технические условия							
			1.030.1-1.0-3-0100 лист 9	Узлы I. IV							
				Сборочные единицы							
				Стеновая панель							
		1	1.030.1-1.1-1 06-02	ПС 60.15.2.0-4.Л	1			1			
			1.030.1-1.1-1 06-05	ПС 60.15.2.5-5.Л		1			1		
			1.030.1-1.1-1 06-09	ПС 60.15.3.5-6.Л			1			1	
				Изделия закладные							
		2	1.030.1-1.1-3-30-01	М2	2	2	2	2	2	2	
		3	1.030.1-1.1-3-33-02	М15	5	5		5	5		
			1.030.1-1.1-3-33-03	М16			5			5	
		4	1.030.1-1.1-3-36	М9	4	4	4				

Таблица исполнений

Обозначение	Марка	Рис.	Масса, кг
ТП 903-1-265.88-КЖ.И.011	ПС 60.15.2.0-4.Л-В5	1	2200
-01	ПС 60.15.2.5-5.Л-В3	1	2670
-02	ПС 60.15.3.5-6.Л-В3	1	3630
-03	ПС 60.15.2.0-4.Л-В5	2	2200
-04	ПС 60.15.2.5-5.Л-В5	2	2670
-05	ПС 60.15.3.5-6.Л-В5	2	3630

Ведомость расхода стали на закладные изделия на элемент, кг

Марка элемента	Изделия закладные										Общий расход
	Арматура класса AIII ГОСТ 5781-82*					Прокат марки Вст3кп2 ГОСТ 8509-86		ГОСТ 19903-74*			
	ф10				Итого	L63×6		Итого	δ=6	δ=8	Итого	
ПС 60.15.2.0-4.Л-В3	7.2				7.2	2.7		2.7	1.1	9.4	10.5	20.4
ПС 60.15.2.5-5.Л-В3	7.2				7.2	2.7		2.7	1.1	9.4	10.5	20.4
ПС 60.15.3.5-6.Л-В3	7.8				7.8	2.7		2.7	1.1	10.9	12.0	22.5
ПС 60.15.2.0-4.Л-В5	5.7				5.7	2.7		2.7	1.1	5.4	6.5	14.9
ПС 60.15.2.5-5.Л-В5	5.7				57	2.7		2.7	1.1	5.4	6.5	14.9
ПС 60.15.3.5-6.Л-В5	6.3				6.3	2.7		2.7	1.1	6.9	8.0	17.0

Нач.отд.	Сущевский	
Н.контр.	Морунов	
Гл.спец.	Марков	
Рук.гр.	Катаева	
Ст.инж.	Семенина	
Инж.	Морозова	

ТП 903-1-265.88 КЖ.И.011

Стеновая панель подкарнизная (см. таблицу исполнений)

Стадия	Масса	Масштаб
Р	См. таблицу испол.	1:50

Лист 1 Листов 2

Госстрой СССР ГПИ Горьковский Сантехпроект

Копировал:

Рис. 1

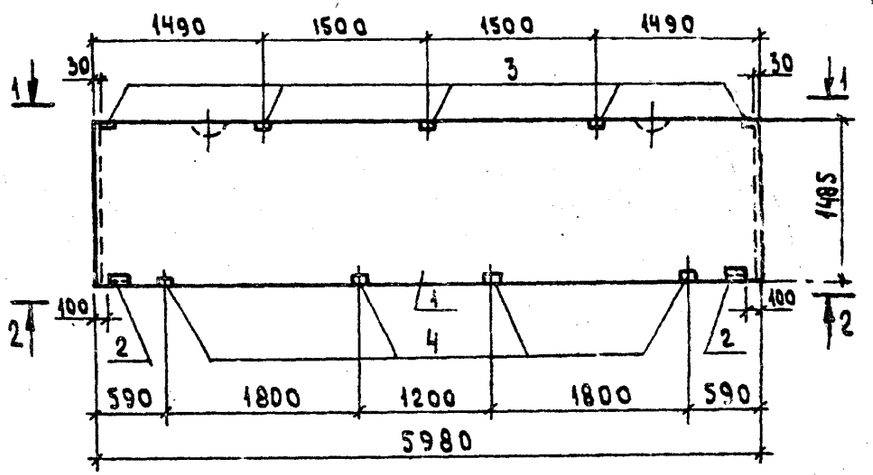

Рис. 2

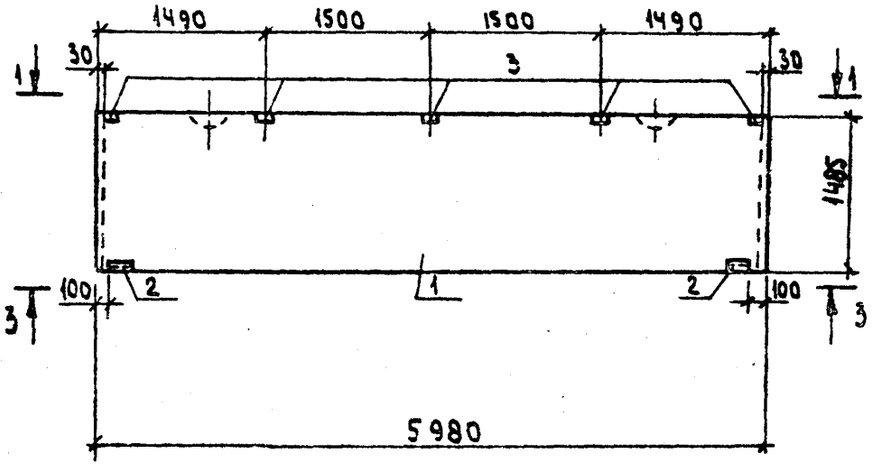

1 - 1

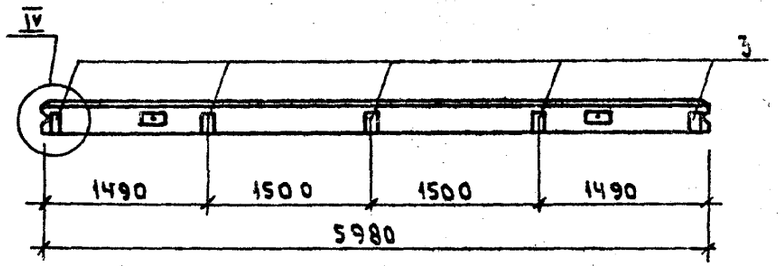

3 - 3

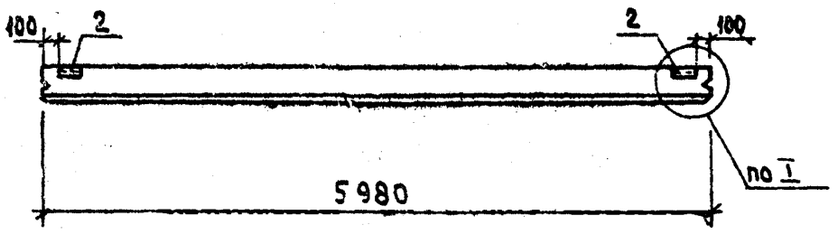

2 - 2

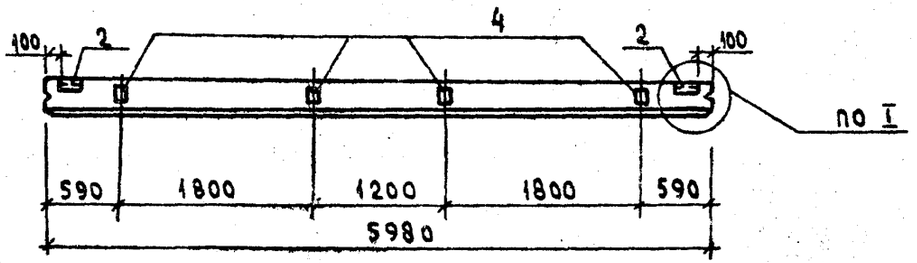

Формат	Зона	Поз.	Обозначение	Наименование	Кол. на исполн. ТП 903-1-265.88 -КЖ.И.012													Примечание
					-	01	02	03	04	05	06	07	08	09	10	11	12	
				Документация														
А3			ТП 903-1-265.88 - КЖ.И.ТУ	Технические условия														
			1.030.1-1.0-3-0100 лист 9	Узел I														
				Сборочные единицы														
				Стеновая панель														
		1	1.030.1-1.1-1 05	ПС 60.12.20-2Л	1													
			1.030.1-1.1-1 23-03	ПС 62.5.12.20-2.Л-2		1												
			1.030.1-1.1-1 24-03	ПС 63.12.2.5-3.Л-2			1											
			1.030.1-1.1-1 26-01	ПС 64.12.3.5-6.Л-2				1										
			1.030.1-1.1-1 15-03	ПС 62.5.12.20-2.Л-1					1									
			1.030.1-1.1-1 16-03	ПС 63.12.2.5-3.Л-1						1								
			1.030.1-1.1-1 18-01	ПС 64.12.3.5-6.Л-1							1							
			1.030.1-1.1-1 23-06	ПС 62.5.18.2.0-1.Л-2								1						
			1.030.1-1.1-1 24-06	ПС 63.18.2.5-2.Л-2									1					
			1.030.1-1.1-1 26-02	ПС 64.18.3.5-6.Л-2										1				
			1.030.1-1.1-1 15-06	ПС 62.5.18.2.0-1.Л-1											1			
			1.030.1-1.1-1 16-06	ПС 63.18.2.5-2.Л-1												1		
			1.030.1-1.1-1 18-02	ПС 64.18.3.5-6.Л-1													1	
				Изделие закладное														
		2	1.030.1-1.1-3-30-01	М2	2	2	2	2	2	2	2	2	2	2	2	2	2	

Нач.отд.	Ехилевский		
Н.контр.	Морунов		
Гл.спец.	Марков		
Рук.гр.	Катаева		
Ст.инж.	Семягина		
Инж.	Моренова		

ТП 903-1-265.88 -КЖ.И.012

Стеновая панель рядовая (см. таблицу исполнений)

Стадия	Масса	Масштаб
Р	см. таблицу исполн.	—

Лист | Листов 2

Госстрой СССР ГПИ Горьковский Сантехпроект

23296-11 24

Копировал: [signature]

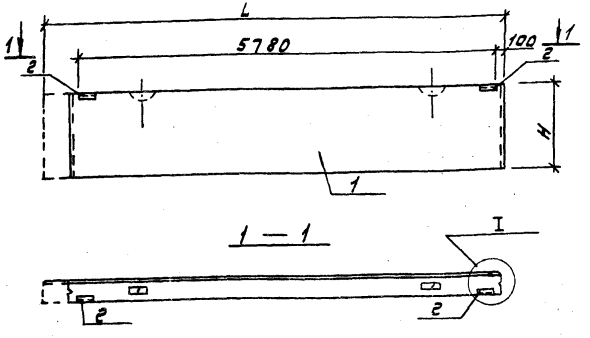

Таблица исполнений

Обозначение	Марка	L мм	H мм		Масса кг
ТП 903-1-265.88 -КЖ.И.012	ПС 60.12.2,0-2,Л-31	5980	1185		1740
-01	ПС 62,5.12.2,0-2,Л-2,31	6230	1185		1810
02	ПС 63.12.2,5-3,Л-2,31	6280	1185		2230
03	ПС 64.12.3,5-6,Л-2,31	6380	1185		3100
04	ПС 62,5.12.2,0-2,Л-1,31	6230	1185		1810
05	ПС 63.12.2,5-3,Л-1,31	6280	1185		2230
06	ПС 64.12.3,5-6,Л-1,31	6380	1185		3100
07	ПС 62,5.18.2,0-1,Л-2,31	6230	1785		2720
08	ПС 63.18.2,5-2,Л-2,31	6280	1785		3350
09	ПС 64.18.3,5-6,Л-2,31	6380	1785		4640
10	ПС 62,5.18.2,0-1,Л-1,31	6230	1785		2720
11	ПС 63.18.2,5-2,Л-1,31	6280	1785		3350
12	ПС 64.18.3,5-6,Л-1,31	6380	1785		4640

Ведомость расхода стали на закладные изделия на элемент кг

Марка элемента	Изделия закладные									Общий расход
	Арматура класса A III			Прокат марки Вст3 кп2						
	ГОСТ 5781-82*			ГОСТ 8509-86			ГОСТ 19903-74*			
	ф10			L 63×6			δ=6			
ПС 60.12.2,0-2,Л-31	0.4			2.74			1.2			4.34
ПС 62,5.12.2,0-2,Л-2,31	0.4			2.74			1.2			4.34
ПС 63.12.2,5-3,Л-2,31	0.4			2.74			1.2			4.34
ПС 64.12.3,5-6,Л-2,31	0.4			2.74			1.2			4.34
ПС 62,5.12.2,0-2,Л-1,31	0.4			2.74			1.2			4.34
ПС 63.12.2,5-3,Л-1,31	0.4			2.74			1.2			4.34
ПС 64.12.3,5-6,Л-1,31	0.4			2.74			1.2			4.34
ПС 62,5.18.2,0-1,Л-2,31	0.4			2.74			1.2			4.34
ПС 63.18.2,5-2,Л-1,31	0.4			2.74			1.2			4.34
ПС 64.18.3,5-6,Л-2,31	0.4			2.74			1.2			4.34
ПС 62,5.18.2,0-1,Л-1,31	0.4			2.74			1.2			4.34
ПС 63.18.2,5-2,Л-1,31	0.4			2.74			1.2			4.34
ПС 64.18.3,5-6,Л-1,31	0.4			2.74			1.2			4.34

Формат	Зона	Поз.	Обозначение	Наименование	Кол. на исполн. ТП 903-1-265.88 кж.и.013 -	01	02	03	04	05			Примечание
				Документация									
А3			ТП 903-1-265.88 -кж.и.ТУ	Технические условия									
			1.030.1-1.0-3-0100 лист 9	Узлы I, II, IV.									
				Сборочные единицы									
				Стеновая панель									
		1	1.030.1-1.1-1 15-03	ПС62.5.12.2.0-2.Л-1	1								
			1.030.1-1.1-1 16-03	ПС63.12.2.5-3.Л-1		1							
			1.030.1-1.1-1 18-01	ПС64.12.3.5-6.Л-1			1						
			1.030.1-1.1-1 23-03	ПС62.5.12.2.0-2.Л-2				1	1				
			1.030.1-1.1-1 05	ПС60.12.2.0-2.Л						1			
				Изделия закладные									
		2	1.030.1-1.1-3-30-01	М2	4	4	4	4	4	4			
		3	1.030.1-1.1-3-33	М6	1	1	1	1	1	2			
		4	1.030.1-1.1-3-36	М9				4		4			

Таблица исполнений

Обозначение	Марка	L мм	Рис.	Масса кг
ТП 903-1-265.88 кж.и.013	ПС 62.5.12.2.0-2Л-1.33	6230	2	1810
01	ПС 63.12.2.5-3Л-1.33	6280	2	2230
02	ПС 64.12.3.5-6.Л-1.33	6380	2	3100
03	ПС 62.5.12.2.0-2.Л-2.90	—	3	1810
04	ПС 62.5.12.2.0-2.Л-2.33	6230	2	1810
05	ПС 60.12.2.0-2.Л-32	—	1	1740

Ведомость расхода стали на закладные изделия на элемент. кг

Марка элемента	Изделия закладные: Арматура класса А III, ГОСТ 5781-82*, ф10			Прокат марки В ст 3 кп 2, ГОСТ 8509-86, L63×6			ГОСТ 19903-74*, δ=6	δ=8		итого	Общий расход
ПС62.5.12.2.0-2.Л-1.33	0.8			5,5			2.2	0.7		2.9	9.2
ПС63.12.2.5-3Л-1.33	0.8			5,5			2.2	0.7		2.9	9.2
ПС64.12.3.5-6.Л-1.33	0.8			5,5			2.2	0.7		2.9	9.2
ПС62.5.12.2.0-2.Л-2.30	2.4			5.5			2.2	4.7		6.9	14.8
ПС62.5.12.2.0-2.Л-2.33	0.8			5.5			2.2	0.7		2.9	9.2
ПС60.12.2.0-2.Л-32	2.4			5,5			2.2	5.3		7.5	15.4

Нач. отд.	Ехилевский	[signature]
Н. контр.	Морунов	[signature]
Гл. спец.	Марков	[signature]
Рук. гр.	Катаева	[signature]
Ст. инж.	Сенягина	[signature]
Инж.	Моренова	[signature]

ТП 903-1-265.88 -кж.и.013

Стеновая панель разгрузочная (см. таблицу исполнений)

Стадия	Масса	Масштаб
Р	см. таблицу исполн.	—

Лист 1 | Листов 2

Госстрой СССР ГПИ Горьковский Сантехпроект

23296-11 26

Копировал: [signature]

Рис. 1

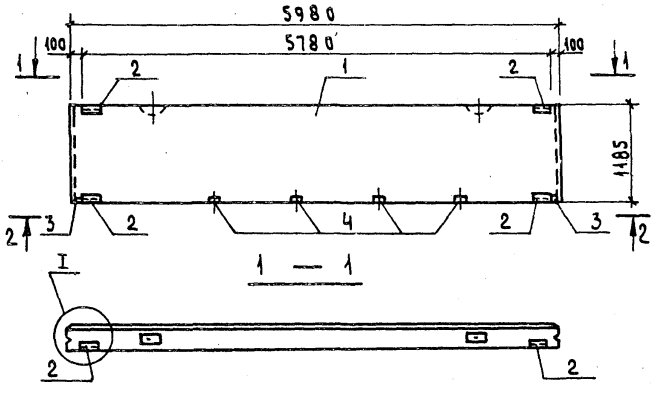

Рис. 2

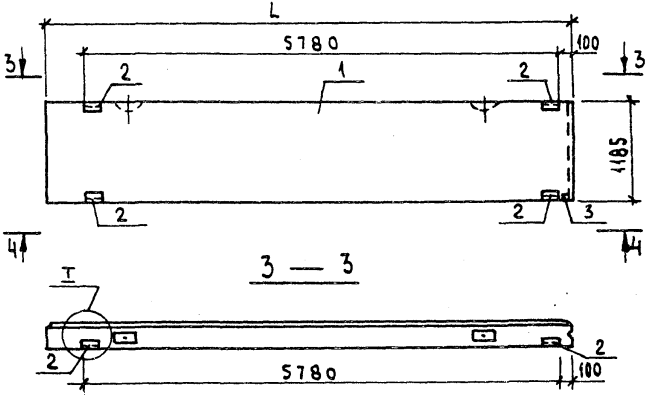

Рис. 3

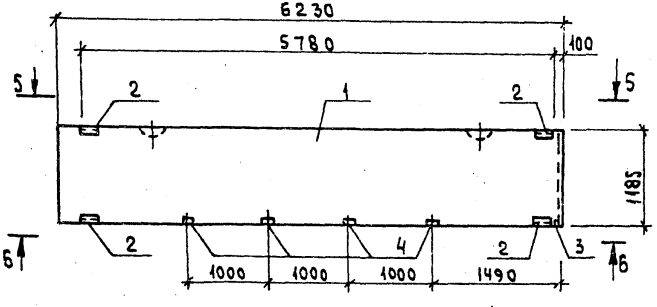

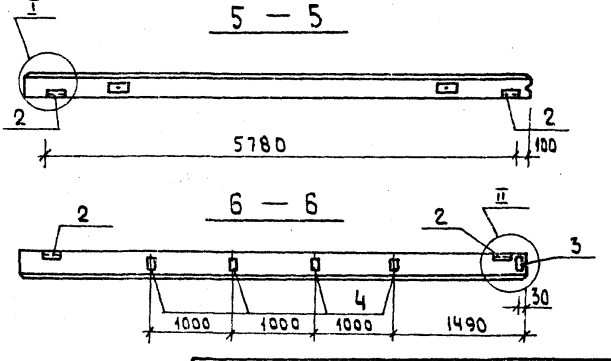

ТП 903-1-265.88 -КЖИ.013

Лист 2

Рис. 1

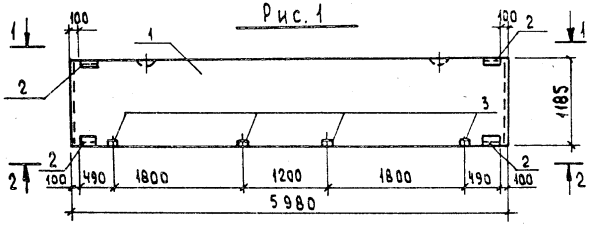

1 — 1

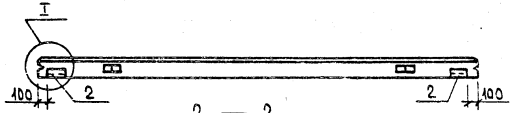

2 — 2

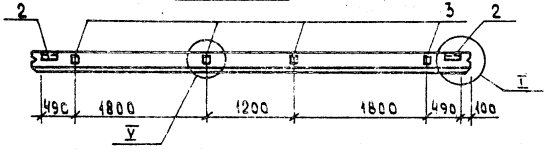

Рис. 2

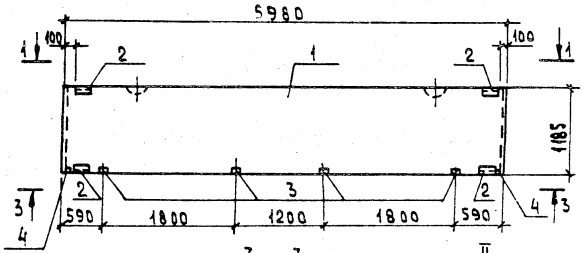

3 - 3

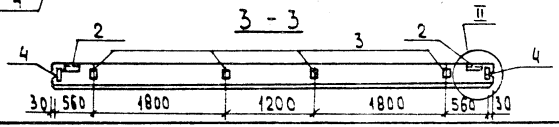

Формат	Зона	Поз.	Обозначение	Наименование	Кол. на исполн. Т.п 903-1-265.88 КЖ.И.014 —	01	Примечание
				Документация			
А3			тп903-1-265.88 -КЖ.И.ТУ	Технические условия			
			1.030.1-1.0-3-0100 лист 9	Узлы I, II, V			
				Сборочные единицы			
				Стеновая панель			
		1	1.030.1-1.1-1.05	ПС60.12.2.0-2л	1	1	
				Изделия закладные			
		2	1.030.1-1.1-3-30-01	М2	4	4	
		3	1.030.1-1.1-3-36	М9	4	4	
		4	1.030.1-1.1-3-33	М6		2	

Ведомость расхода стали на закладные изделия на элемент, кг

Марка элемента	Изделия закладные										Общий расход
	Арматура класса			Прокат марки							
	А III			Вст 3 кп 2							
	ГОСТ 5781-82*			ГОСТ 8509-86			ГОСТ 19903-74*				
	ф10			L63×6			δ=6	δ=8		Итого	
ПС60.12.2.0-2.л-89	2.3			5.5			23.2	4.0		27.2	35.0
ПС60.12.2.0-2.л-91	3.3			5.5			23.2	5.3		28.5	37.3

Таблица исполнений

Обозначение	Марка	Рис.	
тп903-1-265.88 -КЖ.И.014	ПС60.12.2.0-2.л-89	1	
01	ПС60.12.2.0-2.л-91	2	

Нач. отд.	Ехилевский	
Н. контр.	Марунов	
Гл. спец.	Марков	
Рук. гр.	Катаева	
Ст. инж.	Сенягина	
Инж.	Моренова	

ТП 903-1-265.88 -КЖ.И. 014

Стеновая панель надоконная

ПС60.12.2.0-2.л-89; ПС60.12.2.0-2.л-91

Стадия	Масса	Масштаб
Р	1740	1:50

Лист: Листов: 1

Госстрой СССР
ГПИ Горьковский
САНТЕХПРОЕКТ

23296-11 28

Копировал: Исаева

Формат	Зона	Поз.	Обозначение	Наименование	Кол. на исполнение ТП 903-1-265.88 кж.и.015														Примечание
						01	02	03	04	05	06	07	08	09	10	11	12	13	
				Документация															
А3			ТП 903-1-265.88 - кж.и.ТУ	Технические условия															
			1.030.1-1.0-3-0100 лист 9	Узел VI															
				Сборочные единицы															
		1		Стеновая панель															
			1.030.1-1.1-1 58	2ПС6.12.2.0-л	1														
			1.030.1-1.1-1 58-01	2ПС6.12.2.5-л		1													
			1.030.1-1.1-1 58-03	2ПС6.12.3.5-л			1												
			1.030.1-1.1-1 60	2ПС12.12.2.0-л				1											
			1.030.1-1.1-1 60-01	2ПС12.12.2,5-л					1										
			1.030.1-1.1-1 60-03	2ПС12.12.3,5-л						1									
			1.030.1-1.1-1 61	2ПС12.18.20-л							1								
			1.030.1-1.1-1 59	2ПС6.18.2.0-л								1							
			1.030.1-1.1-1 62	2ПС15.12.2.0-л									1						
			1.030.1-1.1-1 62-04	2ПС15.18.2.0-л										1					
			1.030.1-1.1-1 66-01	2ПС17.18.2.0-л											1				
			1.030.1-1.1-1 66	2ПС17.12.2.0-л												1	1		
			1.030.1-1.1-1 01-09	ПС30.12.2.0-6.л														1	
				Изделия закладные															
		2	1.030.1-1.1-3-30-01	М2				2	2	2	2		2	2	1	1	1	2	
		3	1.030.1-1.1-3-35-01	М11	4	4	4	4	4	4	4	4	4	4	2	2	2	4	
		4	1.030.1-1.1-3-30-03	М4	1	1	1					1							

Нач. отд.	Ехилевский		
Н. контр.	Морунов		
Гл. спец.	Марков		
Рук. гр.	Катарова		
Ст. инж.	Огаркова		
Инж.	Моренова		

ТП 903-1-265.88 -КЖ.И.015

Стеновая панель простеночная (см. таблицу исполнений)

Стадия	Масса	Масштаб
Р	см. таблицу исполн.	–

Лист 1 | Листов 2

Госстрой СССР ГПИ Горьковский Сантехпроект

23296-11 29

копировал: [signature]

Рис. 1

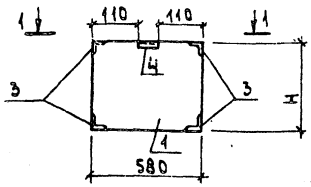

Рис. 2

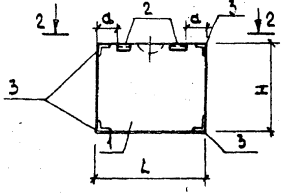

Рис. 3

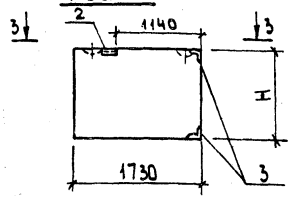

Рис. 4

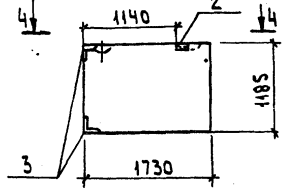

1 — 1

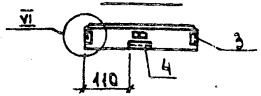

2 — 2

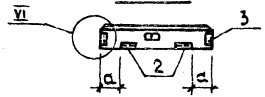

3 — 3

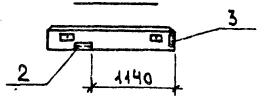

4 — 4

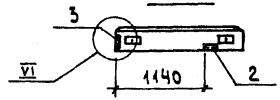

Ведомость расхода стали на закладные изделия на элемент, кг

Марка элемента	Изделия закладные: Арматура класса A III, ГОСТ 5781-82*, ф10			Прокат марки Вст3кп2, ГОСТ 8509-86, L63×6			ГОСТ 19903-74*, Б-6			Общий расход
2ПС6.12.2.0-А-86	2.0			5.5			0.6			8.1
2ПС6.12.2.5-А-86	2.0			5.5			0.6			8.1
2ПС6.12.3.5-А-86	2.0			5.5			0.6			8.1
2ПС12.12.2.0-А-59	2.2			6.4			1.1			9.7
2ПС12.12.2.5-А-59	2.2			6.4			1.1			9.7
2ПС12.12.3.5-А-59	2.2			6.4			1.1			9.7
2ПС12.18.2.0-А-59	2.2			6.4			1.1			9.7
2ПС6.18.2.0-А-86	2.0			5.5			0.6			8.1
2ПС15.12.2.0-А-92	2.2			6.4			1.1			9.7
2ПС15.18.2.0-А-92	2.2			6.4			1.1			9.7
2ПС17.18.2.0-А-73	1.1			3.2			0.6			4.9
2ПС17.12.2.0-А-73	1.1			3.2			0.6			4.9
2ПС17.12.2.0-А-99	1.1			3.2			0.6			4.9
ПС30.12.2.0-6А-57	2.2			6.4			1.1			9.7

Таблица исполнений

Обозначение	Марка	Рис.	L мм	H мм	a мм	Масса кг
ТП 903-1-265.88 КЖ.И.015	2ПС6.12.2.0-А-86	1	—	1185	—	170
-01	2ПС6.12.2.5-А-86	1	—	1185	—	210
-02	2ПС6.12.3.5-А-86	1	—	1185	—	290
-03	2ПС12.12.2.0-А-59	2	1180	1185	245	340
-04	2ПС12.12.2.5-А-59	2	1180	1185	245	420
-05	2ПС12.12.3.5-А-59	2	1180	1185	245	570
-06	2ПС12.18.2.0-А-59	2	1180	1785	245	520
-07	2ПС6.18.2.0-А-86	1	—	1785	—	260
-08	2ПС15.12.2.0-А-92	2	1480	1185	110	430
-09	2ПС15.18.2.0-А-92	2	1480	1785	110	650
-10	2ПС17.18.2.0-А-73	3	—	1785	—	730
-11	2ПС17.12.2.0-А-73	3	—	1185	—	490
-12	2ПС17.12.2.0-А-99	4	—	—	—	490
-13	ПС30.12.2.0-6А-57	2	2980	1185	1145	870

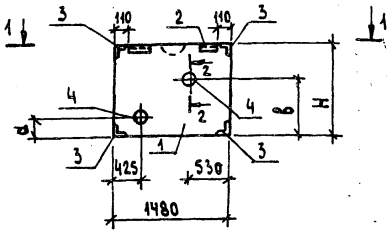

Формат	Зона	Поз.	Обозначение	Наименование	Кол. на испол. ТП903-1-265.88 КЖИ.016			
						01		
				Документация				
А3			ТП903-1-265.88 -КЖИ.ТУ	Технические условия	X	X		
			1.030.1-1.0-3-0100 лист 9	Узел VI	X	X		
				Сборочные единицы				
		1		Стеновая панель				
			1.030.1-1.1-1 62-04	2ПС15.18.2.0-л	1			
			62	2ПС15.12.2.0-л		1		
				Изделия закладные				
		2	1.030.1-1.1-3	М2	2	2		
		3	1.030.1-1.1-3-35-01	М11	4	4		
Б4		4	ТП 903-1-265.88 -КЖИ.016-004	Труба 159×4,0×280 II ГОСТ 10704-76* Вст3 ГОСТ 10705-80	2	2		3,1 кг

1 — 1
М 1:50

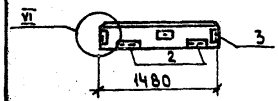

2 — 2
М 1:10

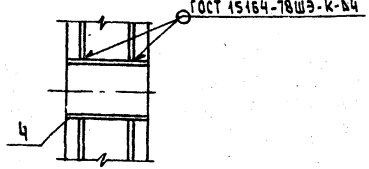

Таблица исполнений

Обозначение	Марка	a мм	в мм	H мм		Масса кг
ТП903-1-265.88 -КЖИ.016	2ПС15.18.2.0-л-94	275	1250	1785		650
-01	2ПС15.12.2.0-л-95	725	275	1185		430

Ведомость расхода стали на закладные изделия на элемент, кг

Марка элемента	Изделия закладные												Общий расход
	Арматура класса A III		Прокат марки Вст3 кп2										
	ГОСТ 5781-82*		ГОСТ 8509-86			ГОСТ 19903-74*				ГОСТ 10704-76*			
	ф10		L63×6			δ=6			Итого	Труба ф159×4,0		Итого	
2ПС15.18.2.0-л-94	2.2		6.4			1.1			1.1	6.2		6.2	15.9
2ПС15.12.2.0-л-95	2.2		6.4			1.1			1.1	6.2		6.2	15.9

Нач.отд.	Ехилевский		
Н.контр.	Марунов		
Гл.спец.	Марков		
Рук.гр.	Катоева		
Ст.инж.	Огаркова		
Инж.	Маренова		

ТП 903-1-265.88 КЖИ.016

Стеновая панель простеночная с отверстиями. (2ПС15.18.20-л-94) (2ПС15.12.2.0-л-95)

Стадия	Масса	Масштаб
Р	см. таблицу испол.	—
Лист	Листов 1	

Госстрой СССР ГПИ Горьковский САНТЕХПРОЕКТ

Копировал: Исаева

Формат	Зона	Поз.	Обозначение	Наименование	Кол. на исполн. ТП 903-1-265.88 КЖ.И.017							Примечание
					-	01	02	03				
				Документация								
А3			ТП 903-1-265.88 -КЖ.И.ТУ	Технические условия								
			1.030.1-1.0-3-0100 лист 9	Узлы I, V								
				Сборочные единицы								
				Стеновая панель								
		1	1.030.1-1.1-1 07-01	ПС 60.18.2.0-3л	1	1						
			1.030.1-1.1-1 07-05	ПС 60.18.2.5-2.л			1					
			1.030.1-1.1-1 07-10	ПС 60.18.3.5-6.л				1				
				Изделия закладные								
		2	1.030.1-1.1-3-30-01	М2	4	4	4	4				
		3	1.030.1-1.1-3-36	М9	8	8	8	8				
		4	ТП 903-1-265.88 -КЖ.И.028	МН4				1				
64			КЖИ.017-001	Швеллер 200×80×4 ГОСТ 8278-83 / 8 ст3 кп2 ГОСТ 11474-76 = 3040		1						32.8 кг
64			-002	Швеллер 200×80×4 ГОСТ 8278-83 / 8 ст3 кп2 ГОСТ 11474-76 = 4040	1							43.6 кг
64			-003	Швеллер 250×125×6 ГОСТ 8278-83 / 8 ст3 кп2 ГОСТ 11474-76 = 3300			1					74.5 кг

Ведомость расхода стали на закладные изделия на элемент, кг

Марка элемента	Изделия закладные												Общий расход
	Арматура класса А III			Прокат марки В ст3 кп2									
	ГОСТ 5781-82*			ГОСТ 8509-86			ГОСТ 19903-74*			ГОСТ 8278-83			
	ф10			1.63×5	1.50×5		δ=6	δ=8		С 200×80×4	С 250×125×6		
ПС60.18.20-3л-87	4.0			5.5			2,3	8.0		43.6			63.4
ПС60.18.20-3л-93	4.0			5,5			2,3	8.0		32.8			52.6
ПС60.18.2.5-2л-93	4.0			5,5			2,3	8.0			74.5		94.3
ПС60.18.3.5-6л-93	4.0			5,5	21.6		2,3	53.2					86.6

Нач. отд.	Ехилевский	[signature]
Н.контр.	Моруков	[signature]
Гл.спец.	Марков	[signature]
Рук. гр.	Катаева	[signature]
Ст. инж.	Огаркова	[signature]
Инж.	Моренова	[signature]

ТП 903-1-265.88 -КЖ.И.017

Стеновая панель межаконная с отверстиями (ПС60.18.2.0-3.л-87; ПС60.18.2.0-3л-93; ПС60.18.2.5-2л-93; ПС60.18.3.5-6л-93)

Стадия	Масса	Масштаб
Р	см. таблицу исполн.	—

Лист 1 | Листов 2

Госстрой СССР ГПИ Горьковский Сантехпроект

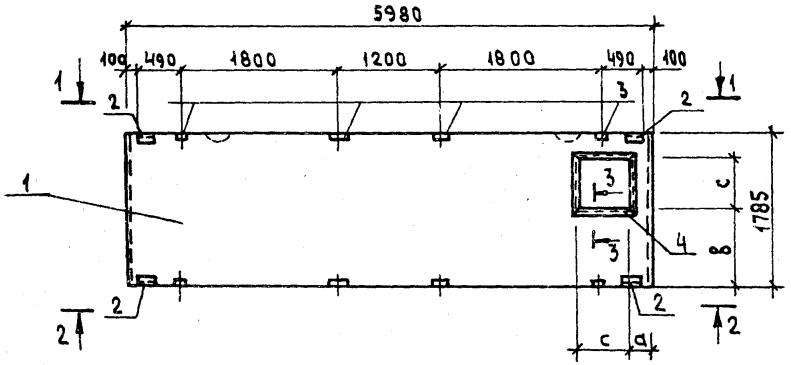

1 — 1

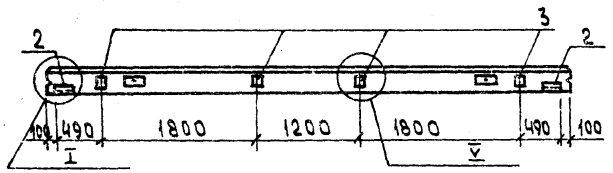

2 — 2

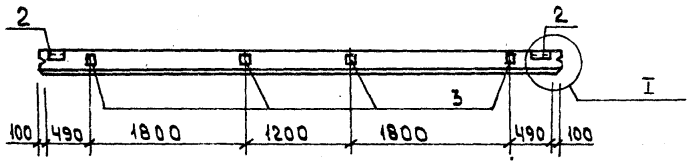

3-3 (рис.1)

3 - 3(рис. 2)

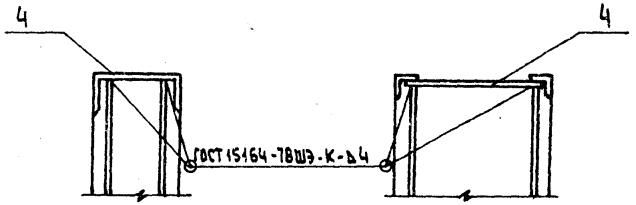

Таблица исполнений

Обозначение	Марка	Рис.	a мм	в мм	c мм		Масса кг
ТП 903-1-265.88 КЖИ.017	ПС 60.18.2.0-3л-87	1	2290	280	850		2620
01	ПС60.18.2.0-3.л-93	1	250	900	600		2620
02	ПС60.18.2.5-2.л-93	1	250	900	600		3190
03	ПС60.18.3.5-6.л-93	2	250	900	600		4350

Формат	Зона	Поз.	Обозначение	Наименование	Кол. на исполн. ТП 903-1-265.88-КЖ.И					Примечание
					–	01	02			
				Документация						
А3			ТП 903-1-265.88 -КЖ.И.ТУ	Технические условия						
			1.030.1-1.0-3-0100 лист 9	Узлы I, V						
				Сборочные единицы						
				Стеновая панель						
		1	1.030.1-1.1-1 05	ПС60.12.2.0-2.л	1					
			15-03	ПС62.5.12.2.0-2.л-1		1	1			
				Изделия закладные						
		2	1.030.1-1.1-3-30-01	М2	2	2	2			
		3	1.030.1-1.1-3-36	М9	4	3	2			
		4	ТП 903-1-265.88 КЖ.И.018 -001	Труба 275×60×10 ГОСТ 10704-76* / Ст 3 ГОСТ 10705-80	3					7.9 кг
		5	-002	Труба 325×60×200 II ГОСТ 10704-76* / Ст 3 ГОСТ 10705-80	2					9.4 кг
		6	-003	Труба 159×4.0×200 II ГОСТ 10704-76* / Ст 3 ГОСТ 10705-80		1				3.1 кг
		7	-004	Труба 108×30×206 II ГОСТ 10704-76* / Ст 3 ГОСТ 10705-80		2				1.6 кг
		8	-005	Швеллер 200-80-4 ГОСТ 8278-83 / Ст 3 кп 2 ГОСТ 14114-76		1				11.3 кг

Ведомость расхода стали на дополнительные закладные изделия, кг

Марка элемента	Изделия закладные																Общий расход
	Арматура класса А-III		Прокат марки Вст 3 кп 2														
	ГОСТ 5781-82*		ГОСТ 19903-74*				ГОСТ 8509-86		ГОСТ 8278-83		ГОСТ 10704-76						
	Ф10		-5×6	-8×8		Итого	L63×6		∠ 200-80-4		Труба Ф275×6.0	Труба Ф325×6.0	Труба Ф159×4.0	Труба Ф108×3.0		Итого	
ПС60.12.2.0-2л-96	1.9		1.2	4.0		5.2	2.7				23.7	18.8				42.5	52.3
ПС62.5.12.2.0-2л-1-97	1.5		1.2	3.0		4.2	2.7		11.3				3.1	3.2		6.3	26.0
ПС62.5.12.2.0-2л-1-98	1.2		1.2	2.0		3.2	2.7										7.1

Таблица исполнений

Обозначение	Марка	Рис.		Масса кг
ТП 903-1-265.88 -КЖ.И.018	ПС60.12.2.0-2.л-96	1		1740
-01	ПС62.5.12.2.0-2.л-1-97	2		1810
-02	ПС62.5.12.2.0-2.л-1-98	3		1810

Нач. отд	Ехилевский	
Н. контр.	Марчков	
Гл. спец.	Марков	
Рук. гр.	Катаева	
Ст. инж.	Осаркова	
Инж.	Моренова	

ТП 903-1-265.88 -КЖ.И.018

Стеновая панель с отверстиями (ПС60.12.2.0-2.л-96; ПС62.5.12.2.0-2.л-1-97; ПС62.5.12.2.0-2.л-1-98)

Стадия	Масса	Масштаб
Р	см. таблицу исполн.	1:50
Лист 1	Листов 2	

Госстрой СССР ТПИ Горьковский САНТЕХПРОЕКТ

Копировал Исаева

Рис. 1

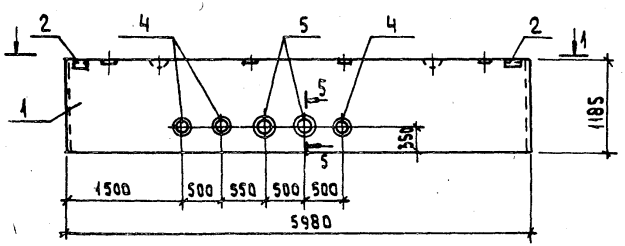

1 – 1

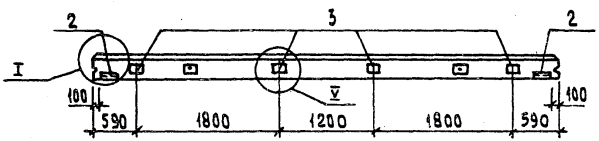

Рис. 2

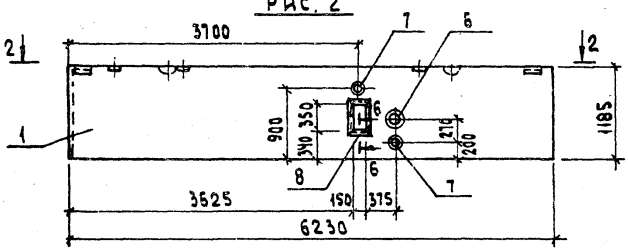

2 – 2

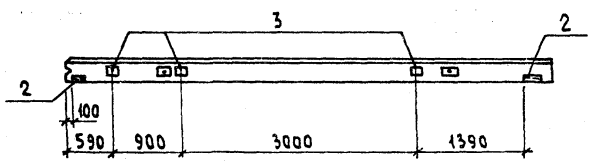

Рис. 3

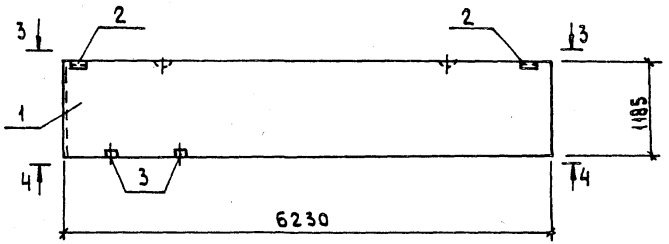

3 – 3

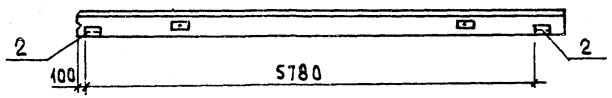

4 – 4

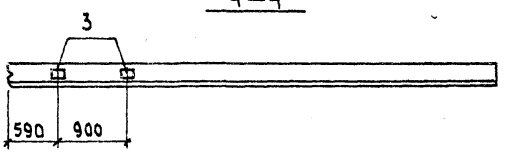

5 – 5
М 1:10

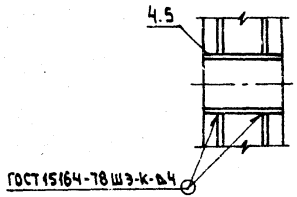

6 – 6
М 1:10

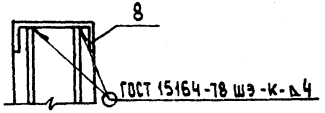

Копировал: Исаева

Рис. 1

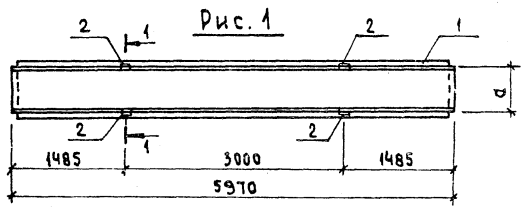

Рис. 2

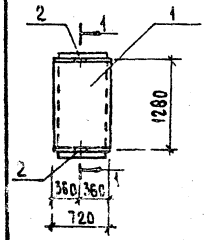

1-1 (рис. 3) повернуто

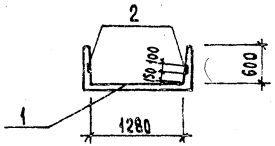

1-1 (рис. 4) повернуто

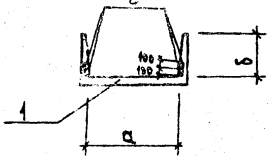

Формат	Зона	Поз.	Обозначение	Наименование	Кол. на испол. тп 903-1-265.88 КЖ.И.019 —	01	02	03	Примечание
				Документация					
А3			тп 903-1-265.88 -КЖ.И.ТУ	Технические условия					
				Сборочные единицы					
				Лоток					
		1	3.006.1-2/82.1-1-04.0	Л4-8	1				
			11.0-7	Л11g-8		1	1		
			11.0-2	Л11-8				1	
				Изделия закладные					
		2	3.006.1-2/82.1-3-12.0	М3	8				
			-13.0	М4		2	4	4	

Ведомость расхода стали на дополнительные закладные изделия, кг

Марка элемента	Изделия закладные. Арматура класса AIII ГОСТ 5781-82* Ø8			Прокат марки Вст3 кп2 ГОСТ 19903-74* -б:6			Общий расход
Л4-8-1	3.4			3.2			6.6
Л11g-8-1	0.9			0.8			1.7
Л11g-8-2	1.9			1.6			3.5
Л11-8-1	1.9			1.6			3.5

Таблица исполнений

Обозначение	Марка	Рис.	а мм	б мм	Масса кг
тп 903-1-265.88 -КЖ.И.019	Л4-8-1	1.4	620	450	1800
-01	Л11g-8-1	2.3	—	—	450
-02	Л11g-8-2	2.4	1280	600	450
-03	Л11-8-1	1.3	1280	—	3600

Нач.отд.	Ехилевский	
Н. контр.	Марчнов	
Гл.спец.	Марков	
Рук.гр.	Катаева	
Ст.инж.	Сенягина	
Инж.	Моренова	

ТП 903-1-265.88 -КЖ.И.019

Лоток (Л4-8-1, Л11g-8-1, Л11g-8-2, Л11-8-1)

Стадия	Масса	Масштаб
Р	см. таблицу исполн.	—
Лист:	Листов 1	

Госстрой СССР ГПИ Горьковский САНТЕХПРОЕКТ

23296-11 36

Копировал: Исаева

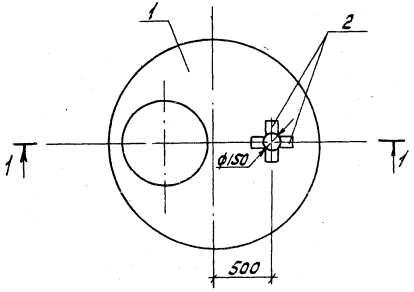

1—1

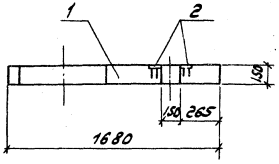

Формат	Зона	Поз.	Обозначение	Наименование	Кол.	Примечание
				Документация		
			3.900-3. Вып. 7. ч. 1	Пояснительная записка		
А3			ТП 903-1-265.88 -КЖ.И.ТУ	Технические условия		
				Сборочные единицы		
		1	3.900-3. Вып. 7. ч. 1	Плита перекрытия КЦП1-15-1	1	
				Изделие закладное		
		2	1.400-15.81.410-03	МН 402-2	4	

Ведомость расхода стали на дополнительные закладные изделия, кг

Марка	Изделия закладные								Общий расход
	Арматура класса AIII ГОСТ 5781-82*				Прокат марки Вст3кп2 ГОСТ 103-76*				
	ф8			Итого	-8=6			Итого	
КЦП1-15-1-1	1.6			1.6	4.4			4.4	6.0

Нач. отд.	Ехилевский		
Н. контр.	Марчков		
Гл. спец.	Марков		
Рук. гр.	Катаева		
Ст. инж.	Сенгарина		
Инж.	Кривдина		

ТП 903-1-265.88 -КЖ.И. 020

Плита перекрытия КЦП1-15-1-1

Стадия	Масса	Масштаб
Р	680	1:25

Лист	Листов
	1

Госстрой СССР ГПИ Горьковский Сантехпроект

Копировал: Лисар

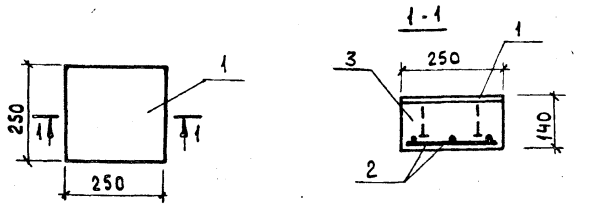

Формат	Зона	Поз.	Обозначение	Наименование	Кол.	Примечание
				Документация		
А3			тп903-1-265.88 КЖ.И. ТУ	Технические условия	X	
				Сборочные единицы		
				Изделие закладное		
		1	1.400-15 В.1.130-35	МН122-6	1	
				Детали		
Б4		2	тп903-1-265.88-КЖ.И.021-001	А-I-6 ГОСТ 5781-82* l=220	6	0.05 кг
				Материал		
		3		Бетон класса В15	0.01	м³

Ведомость расхода стали на элемент, кг

Марка элемента	Изделия арматурные				Изделия закладные					Общий расход
	Арматура класса AI ГОСТ 5781-82*			Всего	Арматура класса AIII ГОСТ 5781-82*			Прокат марки Вст3кп2 ГОСТ 19904-74*		
	Ф6		Итого		Ф8		Итого	-8		Итого	
ОП1	0.3		0.3	0.3	0.3		0.3	4.3		4.3	4.9

Нач. отд	Ехилевский	
Н.контр.	Марчнов	
Гл.спец.	Маркев	
Рук.гр.	Катаева	
Ст.инж.	Огаркова	

ТП903-1-265.88 -КЖ.И.021

Опорная подушка ОП1

Стадия	Масса	Масштаб
Р	25	1:50
Лист	Листов 1	

Госстрой СССР ГПИ Горьковский САНТЕХПРОЕКТ

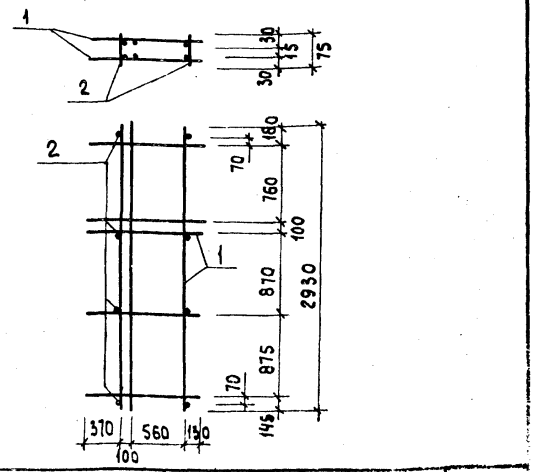

Формат	Зона	Поз.	Обозначение	Наименование	Кол.	Примечание
				Документация		
А3			тп903-1-265.88 -КЖ.И. ТУ	Технические условия	X	
				Сборочные единицы		
Б4		1	тп903-1-265.88 -КЖ.И.023	Каркас плоский КП1	2	
				Детали		
Б4		2	тп903-1-265.88 -КЖ.И.022-001	А-III-12 ГОСТ 5781-82* l=75	8	0.06 кг

Инв.№ подл. | Подпись и дата | Взам.инв.№

Нач. отд	Ехилевский	
Н.контр.	Марчнов	
Гл.спец.	Маркев	
Рук.гр.	Катаева	
Ст.инж.	Огаркова	
Техник	Габрилова	

ТП903-1-265.88 -КЖ.И.022

Каркас пространственный КП1

Стадия	Масса	Масштаб
Р	26.4	1:25
Лист	Листов 1	

Госстрой СССР ГПИ Горьковский САНТЕХПРОЕКТ

Копировал: Исаева

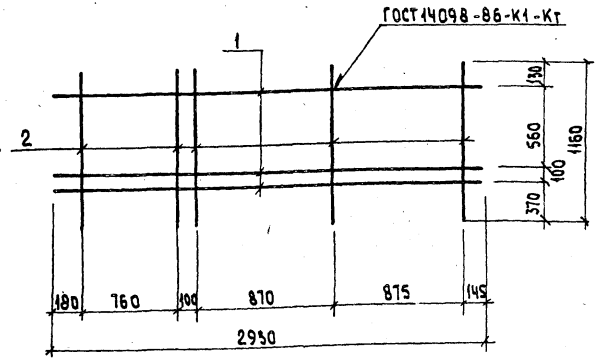

Формат	Зона	Поз.	Обозначение	Наименование	Кол.	Примечание
				Документация		
А3			тп. 903-1-265.88 -КЖ.И.ТУ	Технические условия		
				Детали		
Б4		1	тп903-1-265.88 -КЖ.И.023-001	А III-12 ГОСТ 5781-82* ℓ=2930	3	2.6 кг
Б4		2	-002	ℓ=1160	5	1.03кг

Нач.отд	Ехилевский		
Н.контр	Морунов		
Гл.спец	Марков		
Рук.гр.	Катаева		
Ст.инж.	Огаркова		
Техник	Гаврилова		

ТП903-1-265.88 -КЖ.И.023

Каркас плоский КР1

Стадия	Масса	Масштаб
Р	12.95	1:25

Лист | Листов: 1

Госстрой СССР ГПИ Горьковский САНТЕХПРОЕКТ

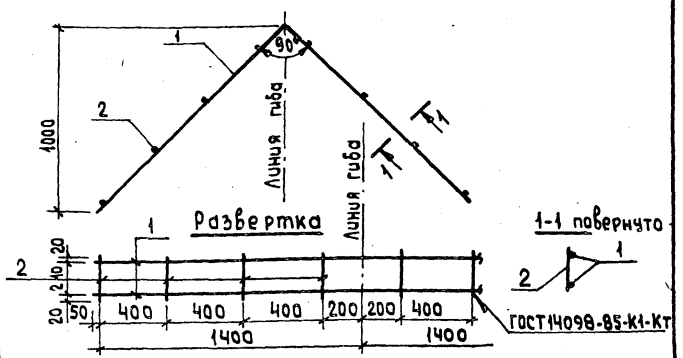

Формат	Зона	Поз.	Обозначение	Наименование	Кол	Примечание
				Документация		
А3			тп903-1-265.88 -КЖ.И.ТУ	Технические условия		
				Детали		
Б4		1	тп903-1-265.88-КЖ.И.024-001	А-I-8 ГОСТ 5781-82* ℓ=2900	2	1.2кг
Б4		2	-002	А-I-6 ГОСТ 5781-82* ℓ=250	8	0.06кг

Взам. инв. №

Подпись и дата

Инв. № подл.

Нач.отд	Ехилевский		
Н.контр	Морунов		
Гл.спец	Марков		
Рук.гр.	Катаева		
Ст.инж	Сенягина		
Инж.	Моренова		

ТП903-1-265.88 -КЖ.И.024

Каркас плоский КР2

Стадия	Масса	Масштаб
Р	2.9	1:20

Лист | Листов 1

Госстрой СССР ГПИ Горьковский САНТЕХПРОЕКТ

Копировал: Исаева

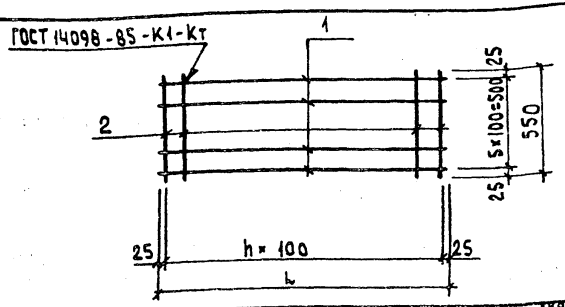

Формат	Зона	Поз.	Обозначение	Наименование	Кол. на исп. тп.903-1-кж.и. —	01	Примечание
				Документация			
А3			ТП903-1-265.88 КЖ.И.ТУ	Технические условия	X	X	
				Детали			
				А-I-6 ГОСТ 5781-82*			
Б4		1	ТП903-1-265.88-КЖ.И.025-001	ℓ=550	6		0.12кг
Б4			-002	ℓ=2150		6	0.5кг
		2		А-I-6 ГОСТ 5781-82*			
Б4			-001	ℓ=550	6	22	0.12кг

Таблица исполнений

Обозначение	Марка	L мм	h шт	Масса кг
ТП 903-1-265.88 -КЖ.И.025	С1	550	5	1.44
-01	С2	2150	21	5.64

Нач. отд.	Ехилевский	
Н.контр.	Морунов	
Гл.спец.	Марков	
Рук.гр.	Катаева	
Ст.инж.	Сенягина	
Инж.	Моренова	

ТП903-1-265.88 -КЖ.И.025

Сетка арматурная (С1, С2)

Стадия	Масса	Масштаб
Р	см. таблицу исполн.	—

Лист | Листов 1

Госстрой СССР ГПИ Горьковский САНТЕХПРОЕКТ

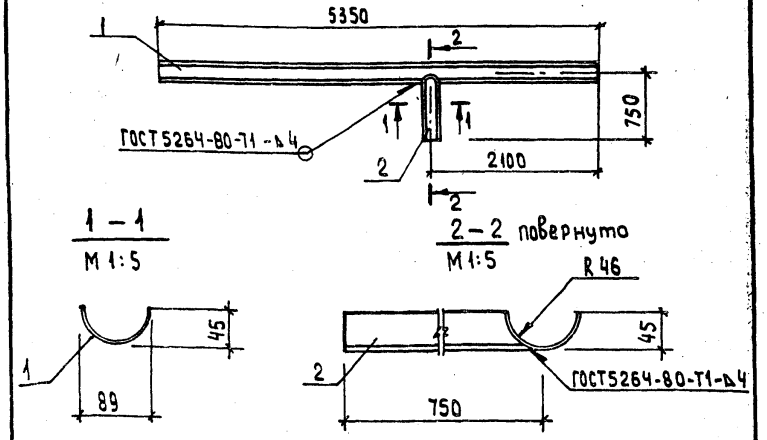

Формат	Зона	Поз.	Обозначение	Наименование	Кол.	Примечание
				Документация		
А3			ТП903-1-265.88 -КЖ.И.ТУ	Технические условия	X	
				Детали		
1				Труба 89×3.0 II ГОСТ 10704-75 / Вст 3 ГОСТ 10705-80		
Б4		1	ТП903-1-265.88 -КЖ.И.026-001	ℓ=5350	1	34.0кг
Б4		2	-002	ℓ=750	1	4.8кг

Нач. отд.	Ехилевский	
Н.контр.	Морунов	
Гл.спец.	Марков	
Рук.гр.	Катаева	
Ст.инж.	Сенягина	
Инж.	Моренова	

ТП903-1-265.88 -КЖ.И.026

Изделие закладное МН3

Стадия	Масса	Масштаб
Р	38,8	1:50

Лист | Листов 1

Госстрой СССР ГПИ Горьковский САНТЕХПРОЕКТ

Взам. инв. №

Подпись и дата

Инв. № подл.

23296-11 40

Копировал: Исаева

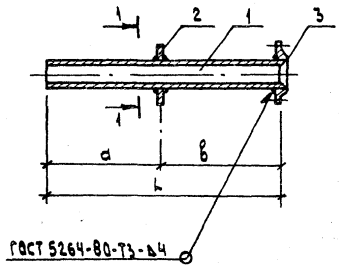

1 - 1

М 1:10

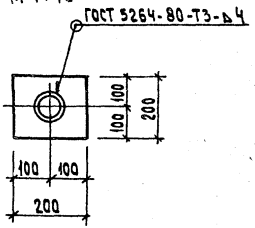

Формат	Зона	Поз.	Обозначение	Наименование	Кол. на исполн. ТП903-1-265.88-КЖИ.027 –	01			Примечание
				Документация					
А3			ТП 903-1-265.88 -КЖ.И.ТУ	Технические условия	X	X			
				Детали					
				Труба 32×2.0-12×18Н10Т ГОСТ 9941-81*					
БЧ		1	ТП 903-1-265.88 - КЖ.И.027-001	ℓ=850	1				1.26 кг
БЧ			-002	ℓ=550		1			0.82 кг
БЧ		2	-003	Лист 5-5×200 ГОСТ 19903-74* / Ст3 ГОСТ 14637-79 ℓ=200	1	1			1.90 кг
				Стандартные изделия:					
		3		Фланец 1-32-6 ст25 ГОСТ 12820-80*	1	1			

Таблица исполнений

Обозначение	Марка	L мм	a мм	в мм	Масса кг
ТП 903-1-265.88 -КЖ.И.027	МН1	850	500	350	4.17
-01	МН2	550	275	275	3.73

Нач.отд.	Ехилевский		
Н.Контр.	Марунов		
Гл.спец.	Марков		
Рук.гр.	Катаева		
Ст.инж.	Сенягина		
Инж.	Моренова		

ТП903-1-265.88 -КЖ.И.027

Изделие закладное (МН1, МН2)

Стадия	Масса	Масштаб
Р	см. Таблицу исполн.	—
Лист	Листов 1	

Госстрой СССР ГПИ Горьковский САНТЕХПРОЕКТ

Копировал: Исаева

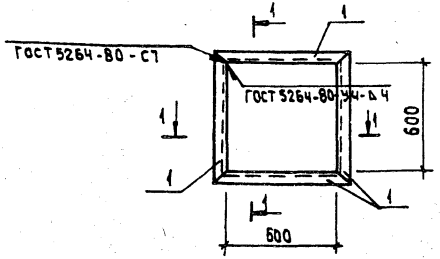

1 - 1

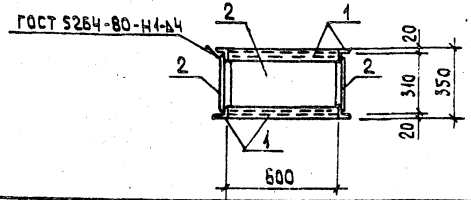

Формат	Зона	Поз.	Обозначение	Наименование	Кол	Примечание
				Документация		
А3			ТП 903-1-265.88 -КЖ.И.ТУ	Технические условия	X	
				Детали		
Б4				Уголок $\frac{Б\text{-}50\text{-}50\text{-}5\ ГОСТ\ 8509\text{-}86}{Вст\ 3кп2\ ГОСТ\ 535\text{-}79*}$		
Б4		1	ТП 903-1-265.88 -КЖ.И.028-001	ℓ=700	8	2.7 кг
Б4		2	-002	Лист $\frac{Б\text{-}ПН\text{-}Б\text{-}5\text{-}570\text{-}310\ ГОСТ\ 19903\text{-}74}{Вст\ 3кп2\ ГОСТ\ 14637\text{-}79}$	4	6.2 кг

Нач.отд.	Ежиевский		
Н.контр.	Марчнов		
Гл.спец.	Маркав		
Рук.гр.	Катаева		
Ст.инж.	Сенягина		
Инж.	Крывдина		

ТП 903-1-265.88 КЖ.И.028

Изделие закладное
МН4

Стадия	Масса	Масштаб
Р	54.4	1:20
Лист	Листов: 1	

Госстрой СССР
ГПИ Горьковский
САНТЕХПРОЕКТ

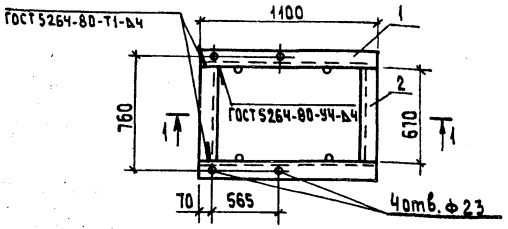

1 - 1

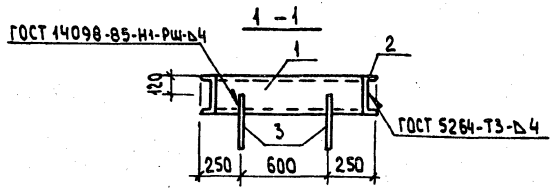

Формат	Зона	Поз.	Обозначение	Наименование	Кол.	Примечание
				Документация		
А3			ТП 903-1-265.88 -КЖ.И.ТУ	Технические условия	X	
				Детали		
Б4				Швеллер 20 ГОСТ 8240-72* / Вст 3кп2 ГОСТ 535-79*		
		1	ТП 903-1-265.88 -КЖ.И.029-001	ℓ=1100	2	20.2 кг
Б4		2	-002	ℓ=670	2	12.3 кг
Б4		3	-003	А-III-12 ГОСТ 5781-82* ℓ=400	4	0.36 кг

Взам.инв.№ | Подпись и дата | Инв.№ подл.

Нач.отд.	Ежиевский		
Н.контр.	Марчнов		
Гл.спец.	Маркав		
Рук.гр.	Катаева		
Ст.инж.	Сенягина		
Инж.	Крывдина		

ТП 903-1-265.88 -КЖ.И.029

Изделие закладное
МН5

Стадия	Масса	Масштаб
Р	66.4	1:25
Лист	Листов: 1	

Госстрой СССР
ГПИ Горьковский
САНТЕХПРОЕКТ

Копировал: Усаева

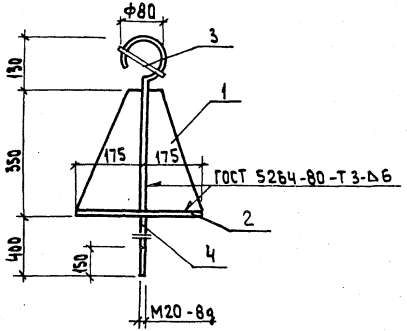

Формат	Зона	Поз.	Обозначение	Наименование	Кол.	Примечание
				Документация		
А3			ТП 903-1-265.88-КЖ.И.ТУ	Технические условия		
				Детали		
Б2		1	ТП903-1-265.88-КЖ.И.030-001	Лист Б-ПН-С-10×175×350 ГОСТ 19903-74 Ст3 кп2 ГОСТ 14637-79	4	4.8 кг
Б2		2	-002	Лист Б-ПН-Л-10×350×350 ГОСТ 19903-74 Ст3 кп2 ГОСТ 14637-79	1	9.5 кг
Б2		3	-003	А-I-22 ГОСТ 5781-82* ℓ=120	1	0.4 кг
Б2		4	-004	А-I-22 ГОСТ 5781-82* ℓ=1000	1	3.0 кг

Нач.отд.	Ехилевский		
Н.контр.	Марчиов		
Гл.спец.	Марков		
Рук.гр.	Катаева		
Ст.инж.	Огаркова		
Инж.	Кривдина		

ТП903-1-265.88 -КЖ.И.030

Изделие соединительное МС1

Стадия	Масса	Масштаб
Р	32.2	1:25
Лист	Листов 1	

Госстрой СССР ГПИ Горьковский САНТЕХПРОЕКТ

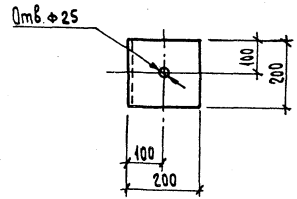

Взам.инв.№

Подпись и дата

Инв.№подл.

Нач.отд.	Ехилевский		
Н.контр.	Марчиов		
Гл.спец.	Марков		
Рук.гр.	Катаева		
Ст.инж.	Огаркова		

ТП903-1-265.88 -КЖ.И.031

Изделие соединительное МС2

Уголок Б-200×125×12 ГОСТ 8510-72* Ст3 кп2 ГОСТ 535-79*

Стадия	Масса	Масштаб
Р	5.9	1:10
Лист	Листов 1	

Госстрой СССР ГПИ Горьковский САНТЕХПРОЕКТ

Копировал: Усаева

Формат	Зона	Поз.	Обозначение	Наименование	Кол. на изделии. ТП 903-1-265.88 КЖ.И.032 —	-01			Примечание
				Документация					
А3			ТП 903-1-265.88 -КЖ.И.ТУ	Технические условия	X	X			
				Детали					
Б4		1	ТП 903-1-265.88 -КЖ.И.032-001	Лист 6-ЛН-0-4х350х300 ГОСТ 19903-74* / В ст.3 кп2 ГОСТ 14637-79	1				8.80 кг
Б4			-002	Лист 6-ЛН-0-4х350х600 ГОСТ 19903-74* / В ст.3 кп2 ГОСТ 14637-79		1			6.60 кг
Б4		2	-003	Лист 6-ЛН-0-4х90х120 ГОСТ 19903-74* / В ст.3 кп2 ГОСТ 14637-79	1	1			0.34 кг

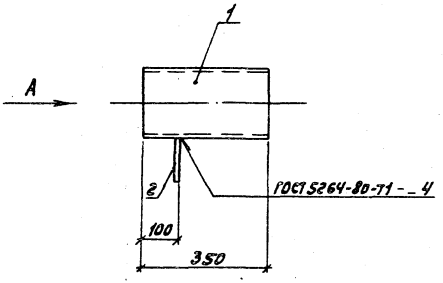

Вид А

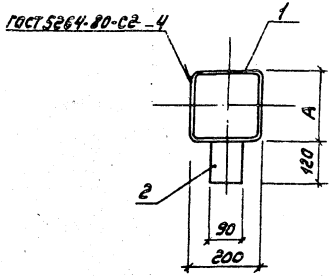

Таблица исполнений

Обозначение	Марка	А мм	Масса кг
ТП 903-1-265.88 -КЖ.И.032	МС 3	200	9.14
-01	МС 4	100	6.94

Нач. отд.	Ехилевский		ТП 903-1-265.88 -КЖ.И.032
Н.контр.	Морунов		Изделие соединительное (МС3, МС4)
Гл.спец.	Маркоб		Стадия: Р; Масса: см. таблицу исполн.; Масштаб: -
Рук.гр.	Котаева		Лист; Листов 1
Ст.инж.	Сенягина		Госстрой СССР ГПИ Горьковский Сантехпроект
Инж.	Морёнова		

Копировал:

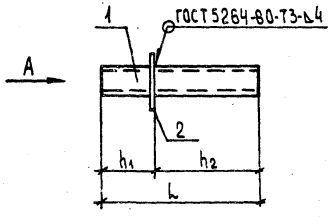

Вид А

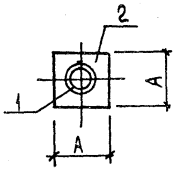

Формат	Зона	Поз.	Обозначение	Наименование	Кол. на исполнение тп 903-1-265.88 КЖИ.033 –	01	02			Примечание
				Документация						
А3			тп 903-1-265.88 -КЖ.И.ТУ	Технические условия	X	X	X			
				Детали						
Б4		1	тп 903-1-265.88 -КЖ.И.033-001	Труба 133×3×450 II ГОСТ 10704-76* / Ст 3 ГОСТ 10705-80	1					4.33 кг
Б4			-002	Труба 89×2.5×1100 V ГОСТ 10704-76* / Ст 3 ГОСТ 10705-80		1				5.86 кг
Б4			-003	Труба 32×2.5×1100 II ГОСТ 10704-76* / Ст 3 ГОСТ 10705-80			1			2.00 кг
Б4		2	-004	Лист Б-ПН-0-10-300×300 ГОСТ 19903-74 / Ст 3 кп 2 ГОСТ 14637-79	1	1				7.07 кг
Б4			-005	Лист Б-ПН-0-10-200×200 ГОСТ 19903-74* / Ст 3 кп 2 ГОСТ 14637-79			1			3.14 кг

Таблица исполнений

Обозначение	Марка	А мм	h_1 мм	h_2 мм	L мм	Масса кг
тп 903-1-26588-КЖ.И.033	МС5	300	200	250	450	11.43
-01	МС6	300	300	800	1100	12.93
-02	МС7	200	300	800	1100	5.14

Нач. отд	Ехилевский	
Н. контр.	Марчков	
Гл. спец.	Марков	
Рук. гр.	Катаева	
Ст. инж.	Семягина	
Инж.	Моренова	

ТП 903-1-265.88 -КЖ.И.033

Изделие соединительное (МС5 ÷ МС7)

Стадия	Масса	Масштаб
Р	см. таблицу исполн.	—
Лист	Листов 1	

Госстрой СССР ТПИ Горьковский САНТЕХПРОЕКТ

Копировал: Исаева

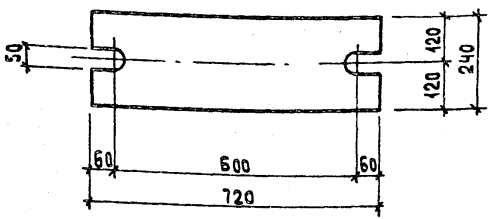

Нач.отд	Ехилевский		
Н.контр.	Марунов		
Гл.спец.	Маркова		
Рук.гр.	Катаева		
Ст.инж.	Огаркова		

ТП903-1-265.88 КЖ.И.034

Изделие соединительное МС8

Стадия	Масса	Масштаб
Р	27.2	1:10

Лист	Листов: 1

Лист 6-ПН-0-20×240×720 ГОСТ 19903-74* / Вст3кп2 ГОСТ 14637-79

Госстрой СССР ГПИ Горьковский САНТЕХПРОЕКТ

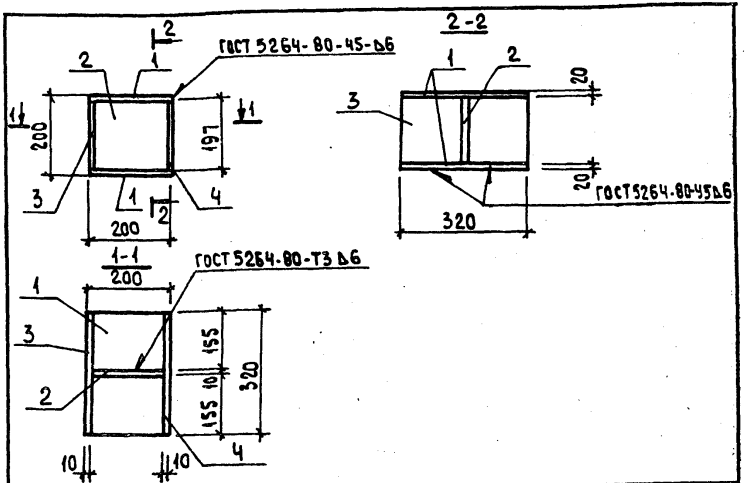

Формат	Зона	Поз.	Обозначение	Наименование	Кол.	Примечание
				Документация		
А3			ТП 903-1-265.88 КЖ.И.ТУ	Технические условия	X	
				Детали		
Б4		1	ТП 903-1-265.88-КЖ.И.035-001	Лист 6-ПН-0-20×200×320 ГОСТ 19903-74* / Вст3кп2 ГОСТ 14637-79	2	10.1кг
Б4		2	-002	Лист 6-ПН-0-10×220×200 ГОСТ 19903-74* / Вст3кп2 ГОСТ 14637-79	1	3.14кг
Б4		3	-003	Лист 6-ПН-0-10×200×320 ГОСТ 19903-74* / Вст3кп2 ГОСТ 14637-79	1	5.02кг
Б4		4	-004	Лист 6-ПН-0-10×197×320 ГОСТ 19903-74* / Вст3кп2 ГОСТ 14637-79	1	4.94кг

Инв.№подл. | Подпись и дата | Взам.инв.№

Нач.отд	Ехилевский		
Н.контр	Марунов		
Гл.спец	Маркова		
Рук.гр.	Катаева		
Ст.инж.	Огаркова		

ТП903-1-265.88 -КЖ.И.035

Опорный столик СМ1

Стадия	Масса	Масштаб
Р	33.3	1:10

Лист	Листов: 1

Госстрой СССР ГПИ Горьковский САНТЕХПРОЕКТ

Копировал: Исаева

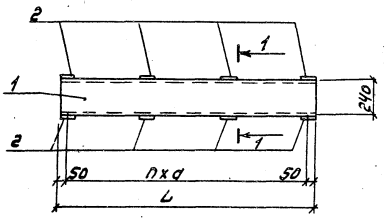

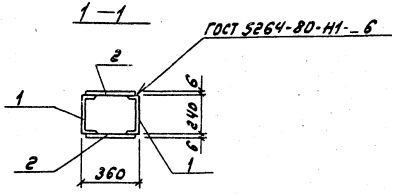

Формат	Зона	Поз.	Обозначение	Наименование	Кол. на исполн. ТП 903-1-265.88 КЖ.И.036			Примечание
					—	01		
				Документация				
А3			ТП 903-1-265.88 -КЖ.И.ТУ	Технические условия	X	X		
				Детали				
		1	ТП 903-1-265.88 -КЖ.И.036	Швеллер 24 ГОСТ 8240-72* / 8 ст3кп2 ГОСТ 535-79*				
Б4			-001	ℓ=1600	2			38.4 кг
Б4			-002	ℓ=1300		2		31.2 кг
Б4		2	-003	Лист 6-6х100 ГОСТ 19903-74* / 8 ст3кп2 ГОСТ 14637-79* ℓ=340	8	6		1.6 кг

Таблица исполнений

Обозначение	Марка	L мм	a мм	n шт		Масса кг
ТП 903-1-265.88 -КЖ.И.036	БС1	1600	500	3		89.6
-01	БС2	1300	600	2		72.0

Нач.отд.	Ехилевский		
Н.контр.	Марчнов		
Гл.спец.	Марков		
Рук.гр.	Катаева		
Ст.инж.	Сенягина		
Инж.	Моренова		

ТП 903-1-265.88 -КЖ.И.036

Балка стальная (БС1, БС2).

Стадия	Масса	Масштаб
Р	см. таблицу исполн.	—
Лист	Листов 1	

Госстрой СССР
ГПИ Горьковский
Сантехпроект

Копировал: [illegible]

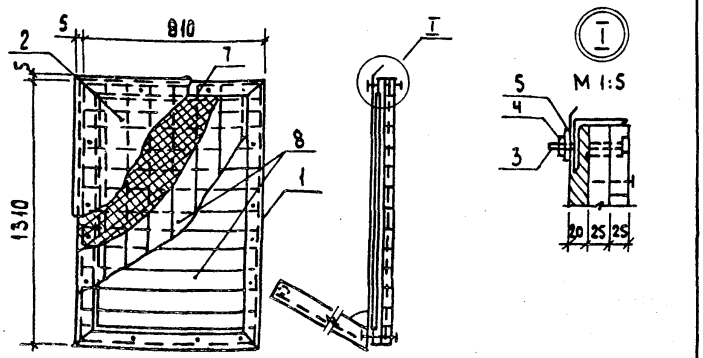

Формат	Зона	Поз.	Обозначение	Наименование	Кол.	Примечание
				Сборочные единицы		
А4		1	ТП 903-1-265.88-КЖ.И.038	Рама металлическая РМ 1	1	
				Детали		
Б4		2	- КЖИ.037-001	Лист 5-08×230×1330 ГОСТ 19903-74* Ст3кп ГОСТ 17715-72	1	6.7 кг
				Стандартные изделия		
		3		Болт М10-8g×90.36 Ст3кп016 ГОСТ 7798-70*	10	
		4		Гайка М10-7Н.4 Ст3кп016 ГОСТ 5915-70*	10	
		5		Шайба 10.02 Ст3кп 016 ГОСТ 11371-78*	10	
		6		Гвозди 2,5×50 ГОСТ 4028-63*		1.0 кг
				Материалы		
		7		Плита 100-1500.800.20 ГОСТ 10140-80	0.02	м³
		8		Доска б=25 ГОСТ 24454-80Е	0.05	м³

Нач. отд.	Ехилевский	
Н. контр.	Морчунов	
Гл. спец.	Марков	
Рук. гр.	Катарева	
Ст. инж.	Сенягина	
Инж.	Морчунова	

ТП 903-1-265.88 - КЖ.И.037

Щит покрытия ЩП1

Стадия	Масса	Масштаб
Р	70.6	1:20
Лист	Листов: 1	

Госстрой СССР ГПИ Горьковский САНТЕХПРОЕКТ

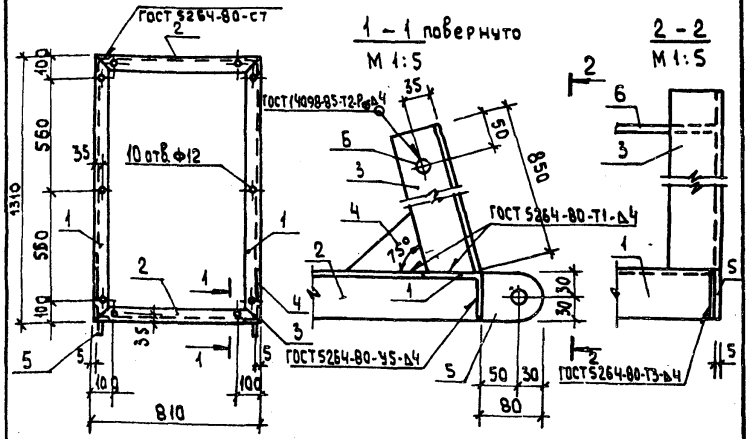

		Обозначение	Наименование	Кол.	Примечание
			Документация		
А3		ТП 903-1-265.88-КЖ.И.ТУ	Технические условия	X	
			Детали		
			Уголок 5-63×63×5 ГОСТ 8509-86 Ст3кп2 ГОСТ 535-79*		
Б4	1	ТП.903-1-265.88-КЖ.И.038-001	ℓ=1310	2	6.3кг
Б4	2	-002	ℓ=810	2	3.9кг
Б4	3	-003	ℓ=850	2	4.1кг
Б4	4	-004	Полоса 5-2 4×100 ГОСТ 103-76* Ст3 ГОСТ 535-79* ℓ=100	1	0.3кг
Б4	5	-005	Полоса 5-2 10×60 ГОСТ 103-76* Ст3 ГОСТ 535-79* ℓ=80	2	0.4кг
Б4	6	-006	А-I-20-ГОСТ 5781-82* ℓ=800	1	2.1кг

Инв. № подл. | Подпись и дата | Взам. инв. №

Нач. отд.	Ехилевский	
Н. контр.	Морчунов	
Гл. спец.	Марков	
Рук. гр.	Катарева	
Ст. инж.	Сенягина	
Инж.	Морчунова	

ТП 903-1-265.88 - КЖ.И.038

Рама металлическая РМ1

Стадия	Масса	Масштаб
Р	31.6	1:20
Лист	Листов: 1	

Госстрой СССР ГПИ Горьковский САНТЕХПРОЕКТ

Копировал: Исаева

Формат	Зона	Поз.	Обозначение	Наименование	Кол. на испол. ТП 903-1-265.88 -КЖ.И.039 —	01		Примечание
				Документация				
А3			ТП 903-1-265.88 -КЖ.И.ТУ	Технические условия				
				Детали				
				Уголок 8-50×50×5 ГОСТ 8509-86 / Ст3кп2 ГОСТ 535-79*				
БЧ		1	ТП 903-1-265.88 -КЖ.И.039-001	ℓ=700	2			2.64 кг
БЧ			-002	ℓ=1355		2		5.11 кг
БЧ		2	-003	ℓ=1180	2			4.15 кг
БЧ			-004	ℓ=605		2		2.28 кг
БЧ		3	-005	А-III-8 ГОСТ 5781-82* ℓ=290	4	6		0.13 кг

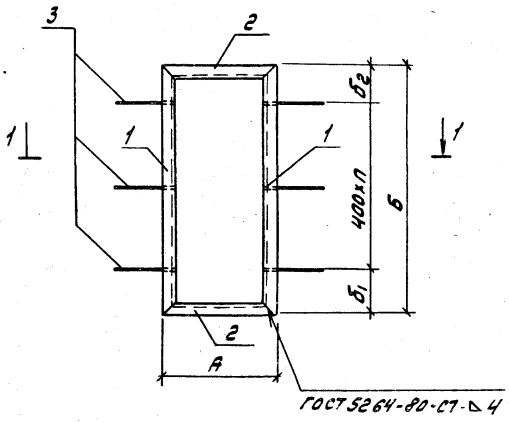

1 – 1

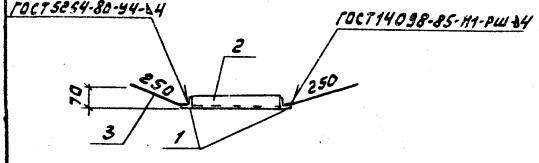

Таблица исполнений

Обозначение	Марка	А мм	Б мм	$б_1$ мм	$б_2$ мм	n шт	Масса, кг
ТП 903-1-265.88 -КЖ.И.039	РМ2	1100	700	150	150	1	14.10
-01	РМ3	605	1355	230	225	2	15.56

			ТП 903-1-265.88 -КЖ.И.039	
			Рама металлическая (РМ2; РМ3)	Стадия: Р; Масса: См. таблицу испол.; Масштаб: -
				Лист; Листов 1
Нач. отд.	Ехилевский			Госстрой СССР ГПИ Горьковский Сантехпроект
Н. контр.	Моручов			
Гл. спец.	Погорельский			
Рук. гр.	Сакулинская			
Арх.	Белкина			

Копировал:

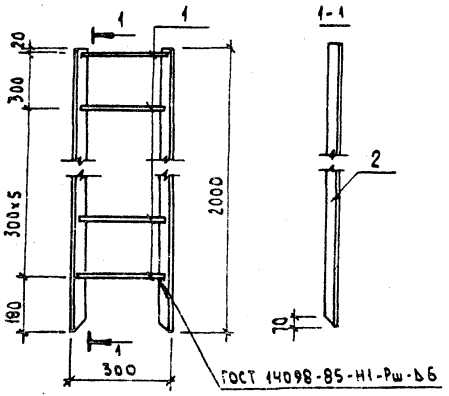

Формат	Зона	Поз.	Обозначение	Наименование	Кол.	Примечание
				Документация		
А3			ТП903-1-265.88 -КЖ.И.ТУ	Технические условия		
				Детали		
Б4		1	ТП 903-1-265.88 -КЖ.И.040-001	Круг В16 ГОСТ 2590-71* / Ст3кп2 ГОСТ 535-79*	ℓ=480	7	0.76 кг
Б4		2	-002	Уголок 75×75×6 ГОСТ 8509-86 / Ст3пс6 ГОСТ 535-79*	ℓ=2000	2	13.8 кг

Нач.отд.	Ехилевский		
Н.контр.	Морунов		
Рук.гр.	Колесов		
Ст.инж.	Сенянина		
Инж.	Моренова		

ТП903-1-265.88 -КЖ.И.040

Стремянка СТ1.

Стадия	Масса	Масштаб
Р	32.92	1:20
Лист	Листов 1	

Госстрой СССР ГПИ Горьковский САНТЕХПРОЕКТ

gost.e-ecolog.ru

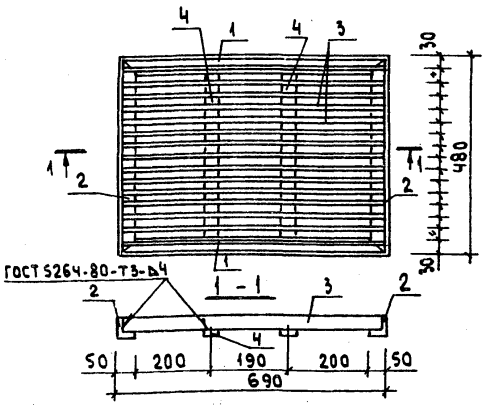

Формат	Зона	Поз.	Обозначение	Наименование	Кол.	Примечание
				Документация		
А3			ТП903-1-265.88 -КЖ.И.ТУ	Технические условия		
				Детали		
				Уголок 5-50×50×5 ГОСТ 8509-86 / Ст3кп2 ГОСТ 535-79*		
Б4		1	ТП 903-1-265.88 - КЖ.И.041-001	ℓ = 690	2	2.6
Б4		2	-002	ℓ = 480	2	1.8
Б4		3	-003	Полоса 5-2 4×40 ГОСТ 103-76* / Ст3 ГОСТ 535-79*	ℓ=670	15	0.87 кг
Б4		4	-004	Полоса 5-2 4×40 ГОСТ 103-76* / Ст3кп2 ГОСТ 535-79*	ℓ=420	2	0.54 кг

Взам.инв.№ | Подпись и дата | Инв.№ подл.

Нач.отд	Ехилевский	
Н.Контр.	Морунов	
Гл.спец.	Погребяцкий	
Рук.гр.	Сакулинский	
Арх.	Бекина	

ТП 903-1-265.88 -КЖ.И.041

Решетка для вытирания ног (МР)

Стадия	Масса	Масштаб
Р	22.9	1:10
Лист	Листов 1	

Госстрой СССР ГПИ Горьковский САНТЕХПРОЕКТ

Копировал: Исаева