ТИПОВОЙ ПРОЕКТ

903-1-265.88

КОТЕЛЬНАЯ С 4 КОТЛАМИ ДЕ-6,5-14ГМ.

СИСТЕМА ТЕПЛОСНАБЖЕНИЯ ЗАКРЫТАЯ.

ТОПЛИВО-ГАЗ, РЕЗЕРВ-МАЗУТ.

ЗДАНИЕ ИЗ СБОРНЫХ ЖЕЛЕЗОБЕТОННЫХ КОНСТРУКЦИЙ

Альбом 8

23296-10
ЦЕНА 11-10

gost.e-ecolog.ru

Инв. № 20.9.89г

ТИПОВОЙ ПРОЕКТ

903-1-265.88

КОТЕЛЬНАЯ С 4 КОТЛАМИ ДЕ-6,5-14 ГМ. СИСТЕМА ТЕПЛОСНАБЖЕНИЯ ЗАКРЫТАЯ. ТОПЛИВО-ГАЗ, РЕЗЕРВ-МАЗУТ. ЗДАНИЕ ИЗ СБОРНЫХ ЖЕЛЕЗОБЕТОННЫХ КОНСТРУКЦИЙ.

АЛЬБОМ 8

ПЕРЕЧЕНЬ АЛЬБОМОВ:

Альбом	1		Пояснительная записка.
Альбом	2	ТМ	Тепломеханические решения
Альбом	3	ВП	Станция водоподготовки (для исходной воды с содержанием железа 0,3÷1.0 мг/л)
Альбом	4	ВП	Станция водоподготовки (для исходной воды с содержанием железа до 0.3 мг/л)
Альбом	5	МС,ГС	Мазутоснабжение. Газоснабжение.
Альбом ч. 1,2	6		Металлоконструкции технологические рабочие чертежи.
Альбом ч. 1,2	7		Оборудование технологическое. Рабочие чертежи.
Альбом	8	ГТ	Генеральный план.
		АР	Архитектурные решения.
		КЖ	Конструкции железобетонные
		КМ	Конструкции металлические
Альбом	9		Строительные изделия.
Альбом	10	ЭМ	Силовое электрооборудование
		ЭО	Электрическое освещение
		СС	Связь и сигнализация
		АПС	Пожарная сигнализация
			Чертежи монтажной зоны
Альбом	11	ЭМ	Силовое электрооборудование. Принципиальные схемы управления электроприводами.
Альбом	12		Задание заводу-изготовителю НКУ.
Альбом	13	АТМ1	Автоматизация. Схемы функциональные.
Альбом	14	АТМ2	Автоматизация. Схемы электрические принципиальные.
Альбом	15	АТМ3	Щиты автоматизации.
Альбом	16	ОВ	Отопление и вентиляция.
		ВК	Внутренний водопровод и канализация.
Альбом ч. 1,2	17		Спецификации оборудования.
Альбом	18		Ведомости потребности в материалах.
Альбом	19		Сметы. Сводки затрат. Объектные сметы.
Альбом	20		Сметы локальные. Архитектурно-строительная часть.
Альбом ч.1,2,3	21		Сметы локальные. Тепломеханические решения. Водоподготовка. Мазутоснабжение. Отопление и вентиляция.
Альбом ч.1,2	22		Сметы локальные. Водопровод и канализация. Газоснабжение. Электротехническая часть.
Альбом	23		Сметы локальные. Автоматизация.

ПРИМЕНЁННЫЕ МАТЕРИАЛЫ:

Типовой проект 901-2-262.86	Металлические трубы для отвода дымовых газов с температурой до +350°С. Трубы Н=44.225 м Поставщик ЦИТП г. Москва.
Типовой проект 704-1-162.83 ал. I, IV, V, VII, VIII	Резервуар стальной горизонтальный цилиндрический для хранения нефтепродуктов емкостью 50 м³ Поставщик: Казахский филиал ЦИТП г. Алма-Ата
Типовой проект 901-4-57.83	Резервуар для воды прямоугольный железобетонный сборный емкостью 50 м³ Поставщик: Тбилисский филиал ЦИТП
Типовой проект 902-2-409.86	Очистные сооружения замазученных дождевых сточных вод производительностью 5 л/сек для установки мазутоснабжения котельных Поставщик: ЦИТП г. Москва.

РАЗРАБОТАН:

ГПИ „Горьковский Сантехпроект"

УТВЕРЖДЁН

и введен в действие Госстроем СССР протокол от 7.07.88г. №44

© ЦИТП Госстроя СССР, 1989

Главный инженер института Ю.П. Фалалеев

Главный инженер проекта Т.Г. Гусева

Привязан:

Инв. №

Содержание альбома

Лист	Наименование	Примечание
	Содержание альбома	
	Чертежи марки ГТ	
1	Схема генплана. Сводный план инженерных сетей 1:500.	
	Чертежи марки АР	
1	Общие данные (начало).	
2	Общие данные (окончание).	
3	План на отм. 0.000. Фрагмент 1.	
4	План на отм. 3.300. Фрагмент 2. Узлы VIII; VIII.	
5	Разрезы 1-1; 2-2. Планы полов и кровли.	
6	Фасады	
7	Планы расположения отверстий в стенах и перегородках. Схема расположения асбестоцементных плоских листов в помещении щитов управления. Узел IX.	
8	Узлы I ÷ VII.	
9	Шкаф ПК1	
	Чертежи марки КЖ.	
1	Общие данные (начало)	
2	Общие данные (окончание)	
3	Фундаменты здания. Схема расположения фундаментов и фундаментных балок.	
4	Фундаменты здания. Таблица расчетных нагрузок.	
5	Фундаменты здания. Узлы I ÷ III.	
6	Фундаменты здания. Узлы IV ÷ VI.	
7	Фундаменты здания. Узлы VII ÷ IX.	
8	Фундаменты здания. Фм1 ÷ Фм3, Фм9.	
9	Фундаменты здания Фм4 ÷ Фм8, Фм7-1, Фм8-1.	
10	Фундаменты здания Фм10, Фм10-1, Фм11.	
11	Схема расположения колонн и балок покрытия.	
12	Схемы расположения плит покрытия и перекрытия на отм. 3.300.	
13	Спецификация к схемам расположения плит покрытия и перекрытия.	
14	Схема расположения закладных изделий на отм. 3.300. Ум1, Ум1а, Ум2, Ум3.	
15	Узлы I ÷ III.	
16	Схемы расположения стеновых панелей.	
17	Схемы расположения стеновых панелей. Фрагменты.	
18	Спецификация к схемам расположения стеновых панелей (начало).	
19	Спецификация к схемам расположения стеновых панелей (окончание)	
20	Схема расположения панелей перегородок.	
21	Спецификация к схеме расположения панелей перегородок. Узел I.	
22	Канал в помещении ПСУ на отм. 3.300.	
23	Канал в помещении ПСУ. Сечения 1-1 ÷ 5-5. Ведомость деталей.	
24	Канал в помещении ПСУ. Плиты монолитные Пм1 ÷ Пм4. Сечение 6-6.	
25	Схема расположения каналов, приямков, фундаментов под оборудование и закладных изделий.	
26	Сечения к листу 25. Спецификация.	
27	Приямки ПРм1, ПРм2.	
28	Подземное хозяйство (наружное). Схема расположения фундаментов под оборудование и опор со стороны оси „Д".	
29	Подземное хозяйство (наружное). Схема расположения фундаментов под оборудование и опор со стороны оси „1".	
30	Подземное хозяйство (наружное). Сечения. Спецификация.	
31	Фундаменты под оборудование ФОм1, ФОм15; опоры ОПм1 ÷ ОПм10.	
32	Фундаменты под оборудование ФОм2 ÷ ФОм4.	
33	Фундаменты под оборудование ФОм5, ФОм7 ÷ ФОм11, ФОм16.	
34	Фундаменты под оборудование ФОм6; ФОм12 ÷ ФОм14.	
35	Бункер мокрого хранения соли. План. Разрезы.	
36	Бункер мокрого хранения соли. План кровли. Узел „I".	
37	Бункер мокрого хранения соли. Схема расположения элементов покрытия стеновых блоков. Пояс ПОм1, плиты Пм1.	
38	Продувочный колодец.	
39	Схема заземляющего контура здания котельной.	
	Чертежи марки КМ.	
1	Общие данные (начало).	
2	Общие данные (окончание) Ведомость металлоконструкций по видам профилей.	
3	Техническая спецификация металла (начало).	
4	Техническая спецификация металла (окончание).	
5	Схемы расположения балок перекрытия на отм. 3.000; балок перекрытия ПСУ; перекрытия канала в ПСУ. Схема щита.	
6.	Схема расположения балок подвесных путей и монорельсов.	
7.	Схемы расположения площадки на отм. 4.800; наружной лестницы.	
8.	Схемы расположения площадок, лестниц, ограждений перекрытия на отм. 3.300; сетчатых ограждений.	
9	Схемы расположения стоек перегородок на отм 0.000, 3.300; рамок для крепления асбестоцементных листов.	
10	Схемы расположения перекрытия каналов на отм. 0.000.	
11	Схема расположения опоры под деаэратор на отм. 0.000.	
12	Схемы расположения опор под газоходы, опор для крепления трубопроводов.	
13	Схемы расположения подвесок; балок для крепления трубопроводов к плитам и балкам покрытия.	
14	Схемы расположения кронштейнов; балок для крепления трубопроводов.	
15	Узлы 1 ÷ 2.	
16	Узлы 3 ÷ 8.	
17	Узлы 9 ÷ 14.	
18	Узлы 15 ÷ 23.	
19	Узлы 24 ÷ 31.	
20	Узлы 32 ÷ 39.	

Типовой проект 903-1-265.88

Инв. № подл. | Подпись и дата | Взам. инв. №

Альбом 8

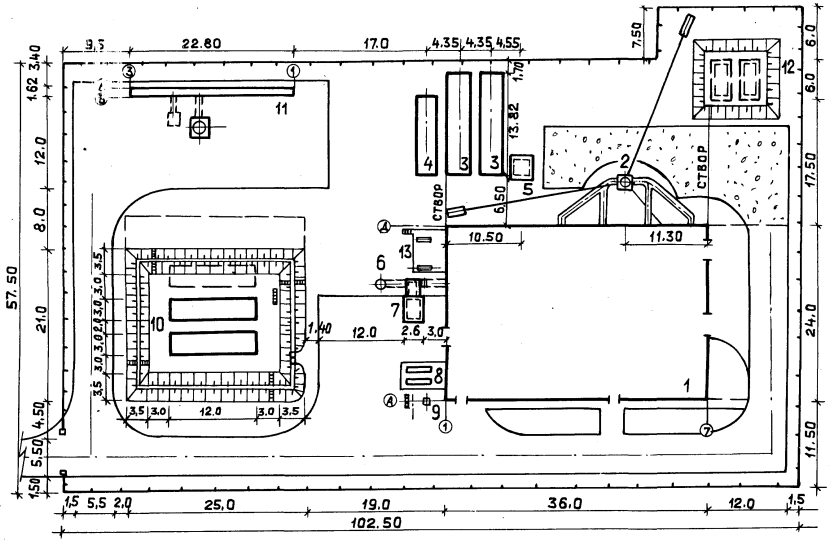

Технико - экономические показатели

1. Площадь территории — 6050.0 м²
2. Площадь застройки — 2160.0 м²
3. Коэффициент застройки — 35,7 %

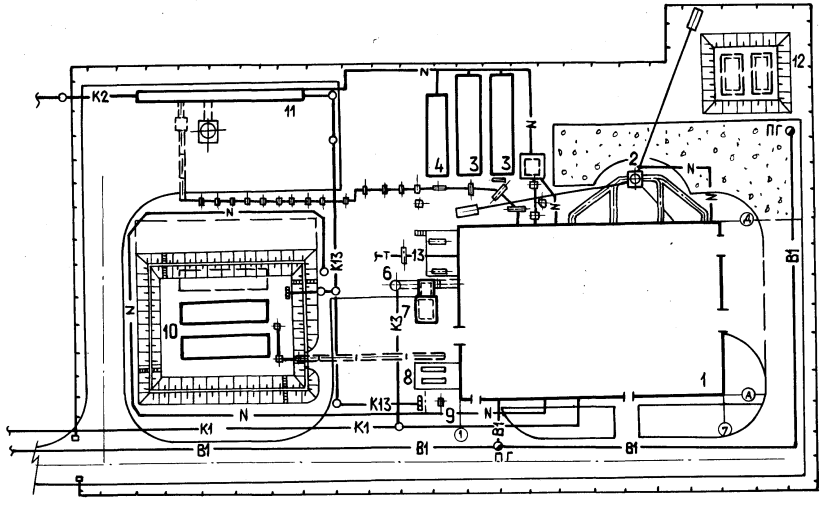

Экспликация зданий и сооружений

№ по ген-плану	Наименование здания (сооружения)	Примечание
1	Котельная	т.п. 903-1-265.88
2	Дымовая труба H = 44,225	т.п.907-2-262.86
3	Бак-аккумулятор 2×100 м³	ОСТ 34-42-561.82
4	Бак умягченной воды V = 75 м³	ОСТ34-42-561.82
5	Установка вакуумного деаэратора	т.п.903-I-265.88
6	Продувочный колодец	т.п.903-I-265.88
7	Бункер мокрого хранения соли	т.п.903-I-265.88
8	Площадка теплообменников	т.п.903-I-265.88
9	Приемное устройство мазута	т.п.903-I-265.88
10	Резервуар для мазута 2×100 м³	т.п. 704-1-164.83
11	Очистные сооружения замазученных дождевых сточных вод	т.п. 902-2-409.86
12	Резервуары противопожарного запаса воды 2×50 м³	т.п.901-4-57.83
13	Установка питательного деаэратора	т.п.903-1-265.88

Условные обозначения

Условные обозначения	Наименование
B1	Водопровод хозяйственно-питьевой, производственно-пожарный
K1	Канализация бытовая
K2	Канализация дождевая
K3	Канализация производственная
K13	Канализация замазученных стоков
	Канал тепломазутопроводов
	Наземная эстакада теплопроводов
N	Электрокабель
	Щебеночное покрытие
	Ограждение

ГИП	Гусева		ТП 903-1-265.88 -ГТ
Нач.отд	Ехилевский		
Н.контр.	Краснолобова		Котельная с 4 котлами ДЕ-6,5-14ГМ. Здание из сборных железобетонных конструкций
Гл.спец.	Краснолобова		Стадия: РП; Лист; Листов
Рук.гр.	Балина		
Ст.техн.	Дмитриева		Схема генплана. Сводный план инженерных сетей. М 1:500.

Госстрой СССР ГПИ Горьковский САНТЕХПРОЕКТ

Нач.отд. ЭТ Коновалов

Копировал: Ганкова

Альбом 8

Ведомость рабочих чертежей основного комплекта ТП 903-1 АР

Лист	Наименование	Примечание
1	Общие данные (начало)	
2	Общие данные (окончание)	
3	План на отм. 0.000. Фрагмент 1.	
4	План на отм. 3.300. Фрагмент 2. Узлы VII ; VIII .	
5	Разрезы 1-1; 2-2. План полов и кровли.	
6	Фасады.	
7	Планы расположения отверстий в стенах и перегородках. Схема расположения асбестоцементных плоских листов в помещении щитов управления. Узел IX.	
8	Узлы I ÷ VI.	
9	Шкаф ПК1.	

Ведомость спецификаций

Лист	Наименование	Примечание
2	Спецификация элементов заполнения проемов.	
2	Спецификация перемычек.	
2	Спецификация на шкафы ПК1.	
6	Спецификация элементов заполнения оконных проемов.	
4;7	Спецификация элементов, замаркированных в узлах на листе.	
8	Спецификация элементов, замаркированных в узлах.	
9	Спецификация материалов на шкаф ПК1.	

Условные обозначения:

п.а — по аналогии

— плита электрическая

— холодильник электрический

— электроводонагреватель

Типовой проект разработан в соответствии с действующими нормами и правилами и предусматривает мероприятия, обеспечивающие взрывную, взрывопожарную и пожарную безопасность при эксплуатации здания (сооружения)

Главный инженер проекта /Гусева Т.Г./

Ведомость ссылочных и прилагаемых документов

Обозначение	Наименование	Примечание
	Ссылочные документы	
ГОСТ 14624-84	Двери деревянные для производственных зданий.	
ГОСТ 6629-74*	Двери деревянные внутренние для жилых и общественных зданий	
ГОСТ 24698-81	Двери деревянные наружные для жилых и общественных зданий.	
ГОСТ 12506-81	Окна деревянные для производственных зданий.	
ГОСТ 16289-86	Окна и балконные двери деревянные с тройным остеклением для жилых и общественных зданий.	
2.435-6, вып.5	Противопожарные двери и ворота промышленных зданий.	
1.435.9-17, вып.0.	Ворота распашные	
1.431-6	Кирпичные перегородки для одноэтажных и многоэтажных производственных зданий.	
2.430-20, вып. 3;4	Узлы стен из кирпича одноэтажных зданий промышленных предприятий.	
1.038.1-1, вып.1	Перемычки железобетонные для зданий с кирпичными стенами.	
2.436-17, вып.1	Узлы окон с деревянными переплетами по ГОСТ 12506-81.	
2.460-18, вып.1;3	Узлы покрытий одноэтажных производственных зданий с рулонными кровлями и железобетонными плитами.	
2.460-14, вып.0;1	Типовые узлы покрытий промышленных зданий в местах пропуска вентиляционных шахт.	
1.465.1-10/82, вып.0	Комплексные железобетонные плиты покрытий одноэтажных промышленных зданий.	
2.460-15, вып.1	Типовые узлы покрытий промышленных зданий в местах установки крышных вентиляторов.	
	Прилагаемые документы	
903-1-265.88 -АР.СО	Спецификация оборудования	Альбом 17
903-1-265.88 АР.ВМ	Ведомость потребности в материалах	Альбом 18

1. За относительную отметку 0.000 принят уровень чистого пола первого этажа, соответствующий абсолютной отметке —
2. Вокруг здания выполнить асфальтовую отмостку шириной 1000 мм, толщиной 30мм на уплотненном щебеночном основании. Планировочная отметка уровня земли за пределами отмостки – 0,150.
3. Материал стен и перегородок:
   а) Для наружных стен котельной приняты стеновые панели по серии 1.030.1-1 керамзитобетонные, ρ=900 кг/м³.
   б) Кирпичные участки стен выполнить из керамического эффективного кирпича М75 (ГОСТ 530-80) на растворе М25, ρ=1400 кг/м³.
   в) Перегородки:
   – сборные железобетонные по серии 1.030.9-2;
   – кирпичные: из силикатного кирпича М75 (ГОСТ 379-79) на растворе М50 в сухих помещениях, из керамического кирпича М100 (ГОСТ 530-80) на растворе М50 в душевых и уборных.
4. Кирпичные перегородки толщиной 120мм армировать по всей длине 2ф4 мм через 5 рядов кладки по высоте.
5. Гидроизоляция стен на отм. - 0,030 из цементно-песчаного раствора состава 1:2 толщиной 30 мм.
6. При кладке стен и перегородок в откосах оконных и дверных проемов для крепления коробок заложить деревянные антисептированные пробки не менее 2-х с каждой стороны.
7. Над технологическими отверстиями шириной 600мм и менее в кирпичных стенах и перегородках положить сварные сетки из арматуры Вр1 (ГОСТ 6727-80)* с ячейками 50×50 и опиранием на кладку не менее 250мм.
8. Деревянные изделия окрасить по огрунтованной поверхности масляной краской за 2 раза.
9. Окраску металлических изделий и конструкций см. листы КМ.
10. Швы между панелями с наружной стороны тщательно расшить цементным раствором со строгим соблюдением горизонтальных и вертикальных линий, заполнить гидроизолирующей мастикой с внутренней стороны швы затереть.
11. Наружную отделку см. лист 6.

Привязан:

Инв. №

ТП 903-1-265.88 -АР

ГИП	Гусева		
Нач. отд.	Ехилевский		
Н. контр.	Марунев		
Гл. спец.	Погорельский		
Рук. гр.	Сакулинская		
Арх.	Белкина		

Котельная с 4 котлами ДЕ-6,5-14ГМ здание из сборных железобетонных конструкций

Стадия	Лист	Листов
Р	1	9

Общие данные (начало)

Госстрой СССР ГПИ Горьковский САНТЕХПРОЕКТ

Инв. № подл. | Подпись и дата | Взам. инв. № | Нач. отд. ОВ-2 Ионкин | Нач. отд. ВК-2 Нгнуэль | Нач. отд. КИПиА Борисов | Вед. инж. ТО Смирнова

23296-10 5

Копировал: Исаева

Альбом 8

Ведомость отделки помещений

площадь м²

Наименование или номер помещения	Потолок: Площадь	Потолок: Вид отделки	Стены или перегородки: Площадь	Стены или перегородки: Вид отделки	Низ стен или перегородок (панель): Площадь	Низ стен или перегородок (панель): Вид отделки	Низ стен или перегородок (панель): Высота, мм	Примечание
Котельный зал, мех. мастерская, венткамера, мазутонасосная ГРУ, водомерный пункт	765.8	Затирка швов известковая побелка	841.3	Расшивка швов панельных стен. Кладка кирпичных участков с подрезкой швов. Известковая окраска.	—	—	—	
Лаборатория ВПУ, входной тамбур, коридоры, кладовая уборочного инвентаря, комната приема пищи, комната отдыха, комната начальника котельной; Антресоль на отм. 3.300	112.7	Затирка швов. Клеевая побелка	303,5	Расшивка швов панельных стен и сборных перегородок. Штукатурка кирпичных перегородок	140,5	Масляная окраска	1500	
			163.0	Клеевая окраска				
Гардеробные	22.0	Затирка швов. Водоэмульсионная окраска Э-ВА-27А.	76.6	Расшивка швов панельных стен и перегородок сборных. Штукатурка кирпичных стен и кирпичных перегородок	37.8	Масляная окраска	1500	
			38.8	Водоэмульсионная окраска Э-ВА-27А				
Уборные	7.2	Затирка швов. Окраска водоэмульсионной краской Э-ВА-27А	60.4	Расшивка швов панельных перегородок. Штукатурка кирпичных стен и перегородок.	27.6	Глазурованная плитка	1500	
			32.8	Водоэмульсионная окраска Э-ВА-27А				
Душевые	3.6	Затирка швов. Масляная окраска	32.0	Штукатурка кирпичных стен.	18.6	Глазурованная плитка	1800	
			13.4	Масляная окраска.				
Помещение щитов станций управления	35.6	Затирка швов Клеевая побелка	76.8	Расшивка швов панельных стен. Штукатурка кирпичных перегородок. Клеевая окраска.	—	—	—	
Помещение щитов управления, помещение службы КИП	129.5	Затирка швов. Клеевая побелка	222.4	Расшивка швов панельных стен. Штукатурка кирпичных стен и перегородок. Водоэмульсионная окраска Э-ВА-27А.				

Ведомость толщин стен и утеплителя

Расчётная наружная температура	Стены, мм: Производственных помещений: Панельные А	Производственных помещений: Кирпичные Б	Административно-бытовых помещений: Панельные В	Административно-бытовых помещений: Кирпичные Г	Утеплитель кровли, мм Ячеистый бетон $\rho=400$ кг/м³
-20°С	200	250	200	250	60
от -21°С до -30°С	200	250	250	380	75
от -31°С до -40°С	200	250	350	510	100

Марки мастик для кровли.

Районы строительства	Марки мастик, ГОСТ 2889-80: Устройство кровли	Устройство мест примыкания
Севернее географической, широты 50° для Европейской части и 53° для Азиатской части СССР	МБК-Г-55 МБК-Х-65	МБК-Г-85
Южнее указанных выше районов	МБК-Г-65 МБК-Х-75	МБК-Г-100

Спецификация элементов заполнения проёмов

Марка, поз.	Обозначение	Наименование	Кол.	Масса ед., кг.	Примечание
1	1.435.9-17, вып.3	Ворота Вр 30×30-К	3	—	
2	ГОСТ 14624-84	Дверной блок ДНГ24-10п	2	—	
3	ГОСТ 6629-74*	Дверной блок ДГ24-10	1/2		см. примеч. п.1
4	2.435-6, вып.5	Дверной блок ПД-5	1		
5	ГОСТ 6629-74*	Дверной блок ДГ21-10л	2		
6	ГОСТ 6629-74*	Дверной блок ДГ21-10	1		
7	ГОСТ 6629-74*	Дверной блок ДГ21-9л	4		
8	ГОСТ 6629-74*	Дверной блок ДГ21-9	6		
9	ГОСТ 6629-74*	Дверной блок ДГ21-7л	5		
10	ГОСТ 6629-74*	Дверной блок ДГ21-7	2		
11	ГОСТ 24698-81	Дверной блок ДН21-10тпу	1		
ОК-1	ГОСТ 12506-81	Окно ПВД 12-18.1	1		

Спецификация перемычек

Марка, поз.	Обозначение	Наименование	Кол.	Масса ед., кг	Примечание
1	1.038.1-1, вып.1	2ПБ22-3	2	92	для t=-20°С
2	1.038.1-1, вып.1	2ПБ13-1	2	54	
1	1.038.1-1, вып.1	2ПБ22-3	3	92	для t=-30°С
2	1.038.1-1, вып.1	2ПБ13-1	3	54	
1	1.038.1-1, вып.1	2ПБ22-3	4	92	для t=-40°С
2	1.038.1-1, вып.1	2ПБ13-1	6	54	
3	1.038.1-1, вып.1	3ПБ18-37	4	119	
1	1.038.1-1, вып.1	2ПБ22-3	1	92	для t=-20°С, -30°С, -40°С.
2	1.038.1-1, вып.1	2ПБ13-1	16	54	
4	1.038.1-1, вып.1	1ПБ10-1	7	20	

Спецификация на шкафы ПК1

Марка, поз.	Обозначение	Наименование	Кол.	Масса ед., кг.	Примечание
—	тп 903-1-265.88-АР, лист 9	Шкаф ПК1	9 шт.	—	

1. В знаменателе учтено количество дверных блоков при t° = -40° С.

Инв. № подл. | Подпись и дата | Взам. инв. №

Привязан:

Инв. №

ГИП	Гусева	
Нач. отд.	Ехилевский	
Н. контр.	Морунов	
Гл. спец.	Погорельский	
Рук. гр.	Сакулинская	
Арх.	Белкина	

ТП903-1-265.88 -АР

Котельная с 4 котлами ДЕ-6,5-14ГМ. Здание из сборных железобетонных конструкций

Общие данные (окончание)

Стадия	Лист	Листов
Р	2	

Госстрой СССР ГПИ Горьковский САНТЕХПРОЕКТ

25290-10 0

Копировал: Исаева

Альбом 8

План на отм. 0.000

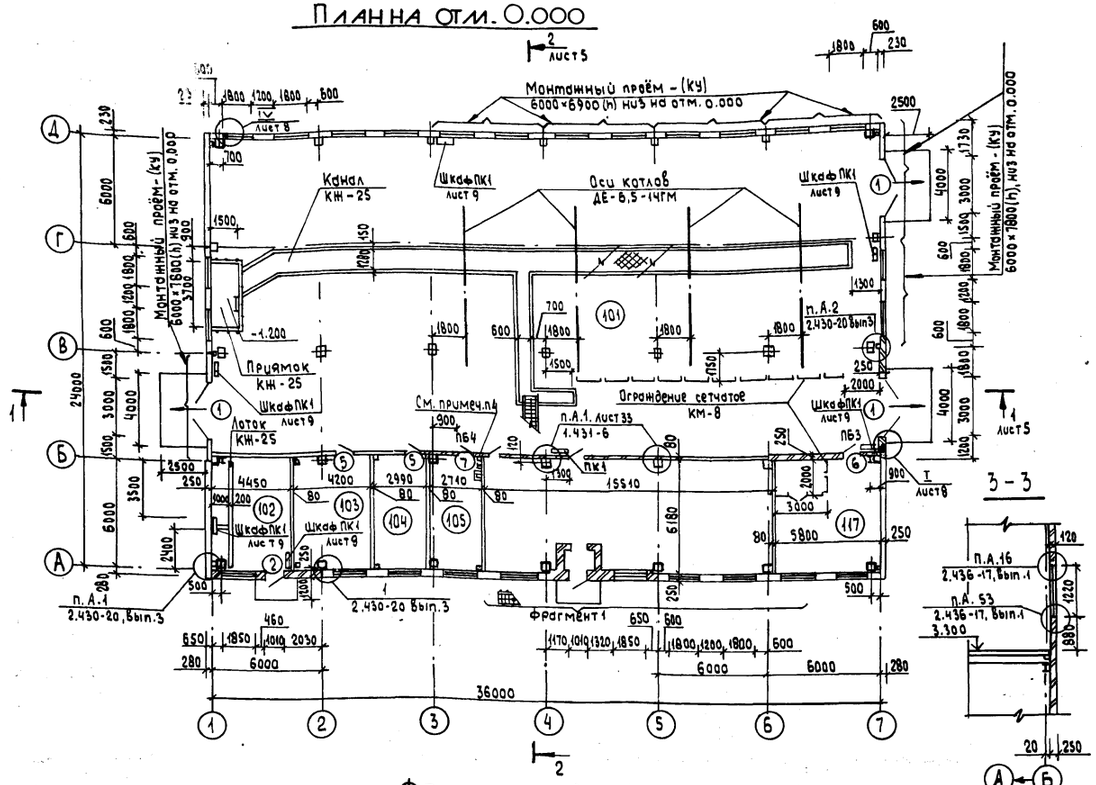

Фрагмент 1

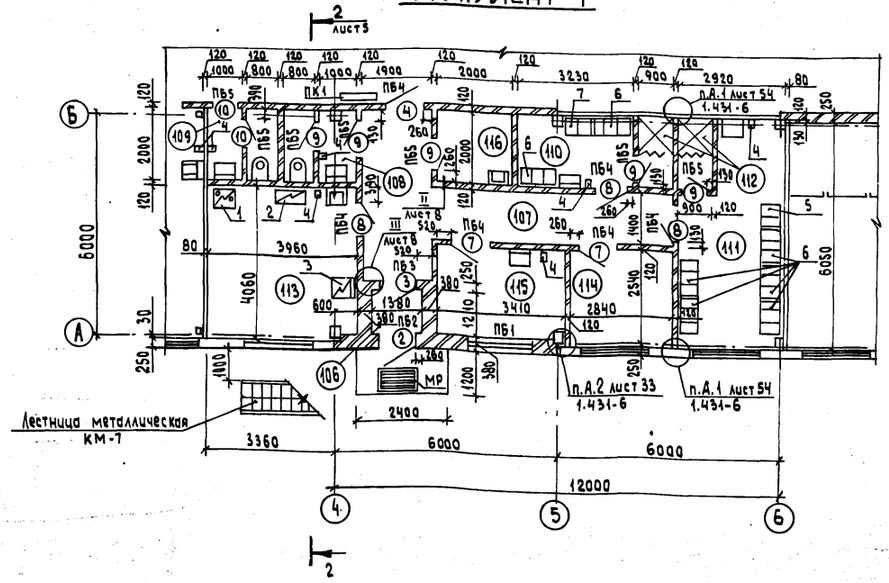

Ведомость перемычек

Марка, поз.	Схема сечения
для t = -20°C	
ПБ1 ПБ2	1 ПБ1 / 2 ПБ2
для t = -30°C	
ПБ1 ПБ2	1 ПБ1 / 2 ПБ2
для t = -40°C	
ПБ1 ПБ2	1 ПБ1 / 2 ПБ2
ПБ3	2 ПБ3
ПБ7	3 ПБ7
для t = -20°C; -30°C; -40°C	
ПБ3	2 ПБ3
ПБ4 ПБ5	2 ПБ4 / 4 ПБ5

Вариант решения входа в здание котельной для t = -40°C

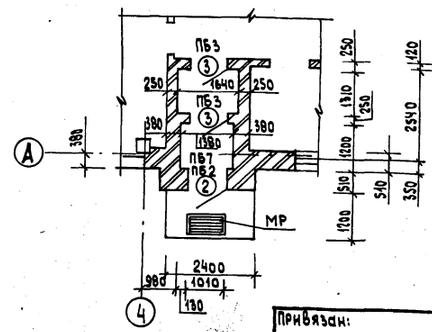

Экспликация помещений

Номер на плану	Наименование	Площадь м²	Категория производства по взрывной, взрыва-пожарной и пожарной опасности.
101	Котельный зал	648.0	Г
102	Мазутонасосная	26.9	В
103	Водомерный пункт	25.9	Д
104	Помещение службы КИП	18.5	Г
105	Лаборатория ВПУ	16.7	Д
106	Входной тамбур	1.7	—
107	Коридор	17.8	—
108	Женская уборная	3.6	—
109	Мужская уборная	3.6	—
110	Женский гардероб на 8 шк. I[б]	6.5	—
111	Мужской гардероб на 17 шк. I[б], I[б], II[а]	16.8	—
112	Душевая	1.8	—
113	Комната приёма пищи	16.1	—
114	Комната начальника котельной	7.2	—
115	Комната отдыха (предназначена для обогревания рабочих)	8.2	—
116	Кладовая уборочного инвентаря	4.0	—
117	Механическая мастерская с инструментальной	36.0	Д

Ведомость проемов ворот и дверей

Марка, поз.	Размер проема в кладке, мм
1	3000 × 3000
2; 3	1010 × 2370
4	1020 × 2070
5, 6	1020 × 2100
7, 8	910 × 2070
9; 10	710 × 2070

1. При монтаже ворот (поз. 1) руководствоваться указаниями серии 1.435.9-17, Вып.0.
2. Спецификацию оборудования см. т.п 903-1-265.88 АР.СО.
3. Спецификацию перемычек см. на листе 2.
4. Кирпичные перегородки по оси Б в осях 3÷5; 6÷7 выполнить после монтажа металлических конструкций.
5. Лотки, каналы и приямки выполнить по листу КЖ-25.

Привязан:		ТП903-1-265.88	-АР
	ГИП	Гусева	
	Нач.отд.	Ехилевский	
	Н.контр.	Морунов	
	Гл.спец.	Погорельский	
	Рук.гр.	Сакулинская	
	Арх.	Белкина	
Инв.№		Котельная с 4 котлами ДЕ-6,5-14ГМ здание из сборных железобетонных конструкций	Стадия: Р; Лист: 3; Листов:
		План на отм. 0.000. Фрагмент 1	Госстрой СССР ГПИ Горьковский САНТЕХПРОЕКТ

23296-10 7

Копировал: Исаева

Альбом 8

План на отм. 3.300

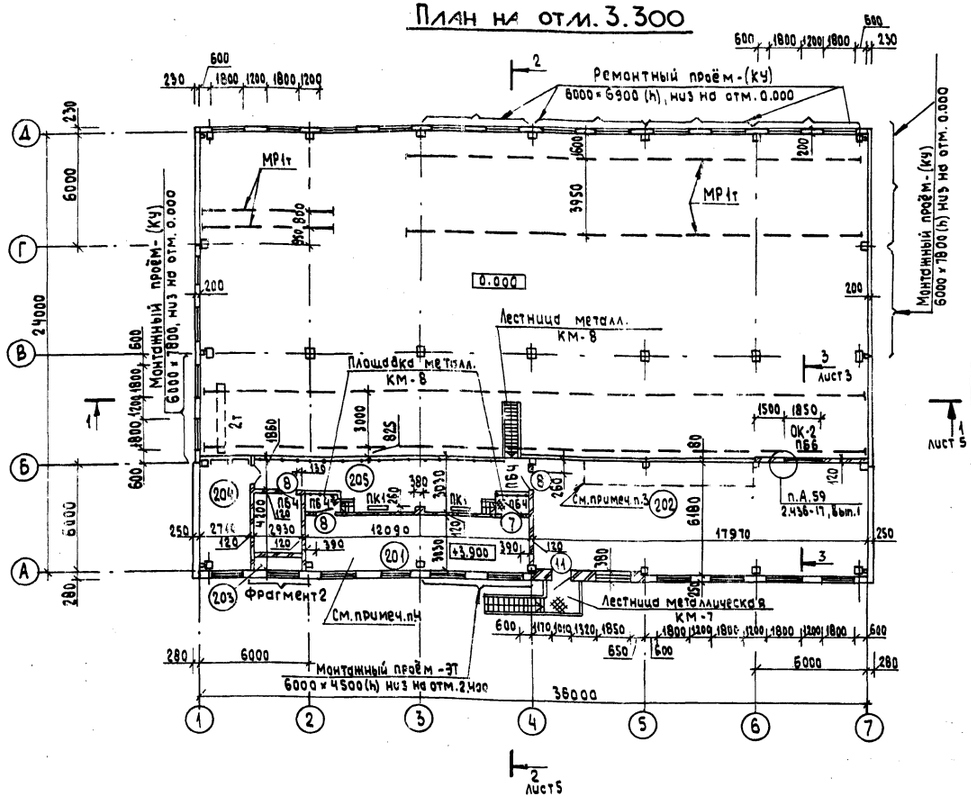

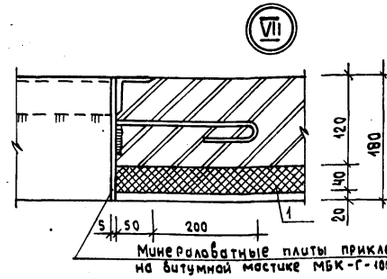

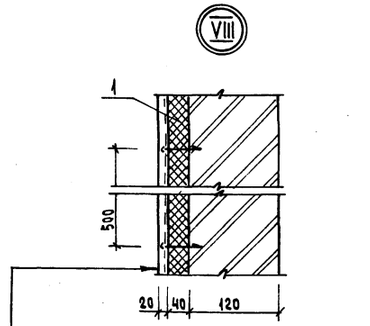

Экспликация помещений

Номер по плану	Наименование	Площадь, м²	Категория производства по взрывной, взрыво-пожарной и пожарной опасности
201	Помещение щитов станций управления	35.6	Г
202	Помещение щитов управления	111.0	Г
203	Венткамера	12.3	Д
204	ГРУ	16.7	Г
205	Антресоль на отм. 3.300	41.0	Г

Ведомость проемов ворот и дверей

Марка, поз.	Размер проема в кладке, мм
7,8	910×2070
11	1010×2070

Ведомость перемычек

Марка, поз.	Схема сечения
	для t = -20°С; -30°С; -40°С
ПБ4 ПБ6	2 ПБ4 / 1 ПБ6

Фрагмент 2

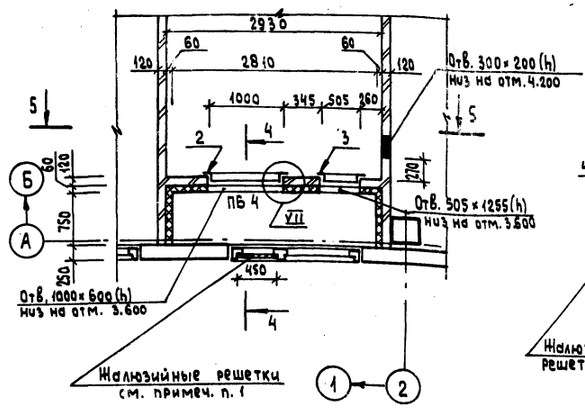

4-4

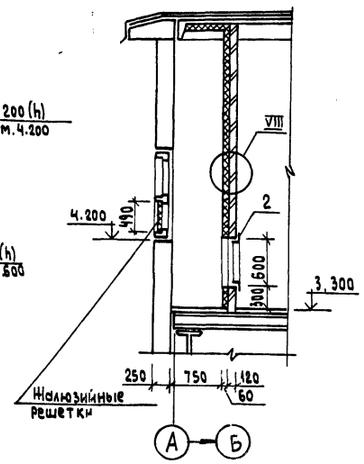

5-5

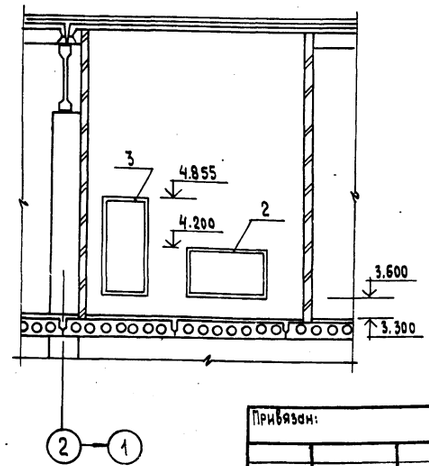

Спецификация элементов, замаркированных в узлах на листе.

Марка, поз	Обозначение	Наименование	Кол.	Масса ед., кг.	Примечание
1	ГОСТ 9573-82	Минераловатные плиты ПЛ75 - 1000.500.40	36шт	—	
2	тп903-1-265.88 -КЖИ.039	Металлическая рамка РМ 2	1шт	14.1	
3	-01	Металлическая рамка РМ3	1шт	15.6	

1. Жалюзийные решетки замаркированы и учтены в чертежах марки ОВ.
2. Спецификации элементов заполнения проёмов и перемычек см. на листе 2.
3. Схему расположения перегородок из асбестоцементных листов в помещении щитов управления см. на листе 7.
4. Канал в помещении ПСУ см. КЖ-22.

Привязан:

Инв. №

ГИП	Гусева		
Нач. отд.	Ехилевский		
Н. контр.	Марчнов		
Гл. спец.	Погорельский		
Рук. гр.	Сакулинская		
Арх.	Белкина		

ТП903-1-265.88 АР

Котельная с 4 котлами ДЕ-6,5-14ГМ Здание из сборных железобетонных конструкций

Стадия	Лист	Листов
Р	4	

План на отм. 3.300. Фрагмент 2. Узлы VII; VIII

Госстрой СССР ГПИ Горьковский САНТЕХПРОЕКТ

Инв. № подл. | Подпись и дата | Взам. инв. №

23296-10 8

Копировал: Усачева

Разрез 1-1

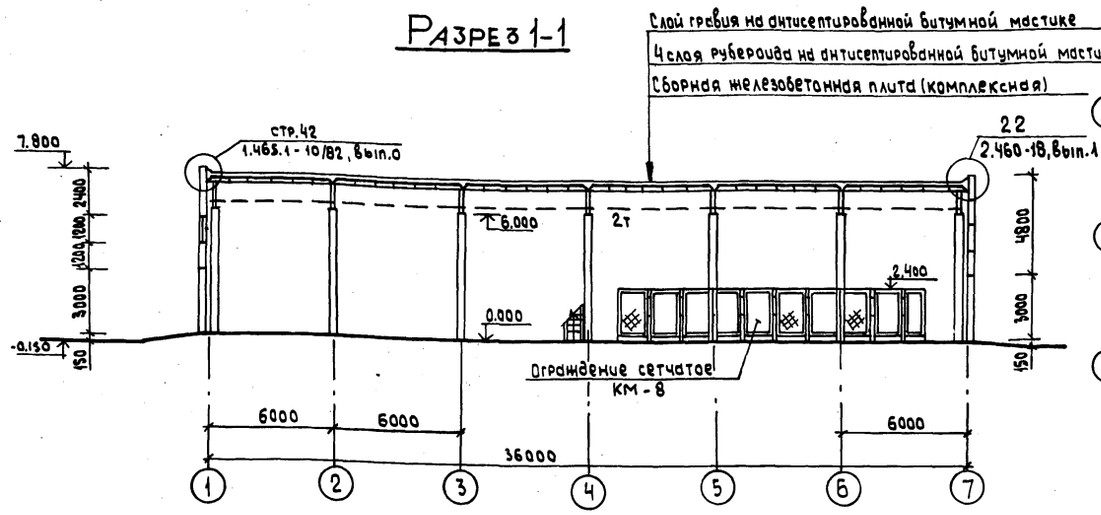

План кровли

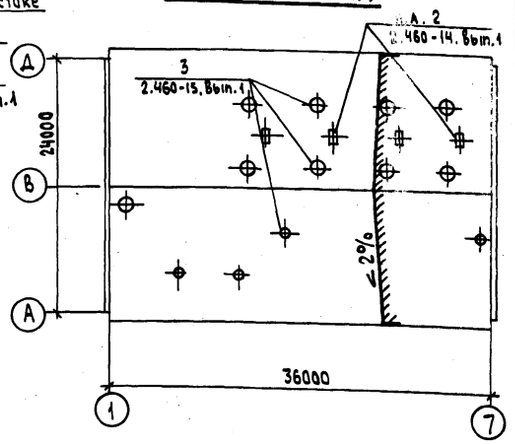

Разрез 2-2

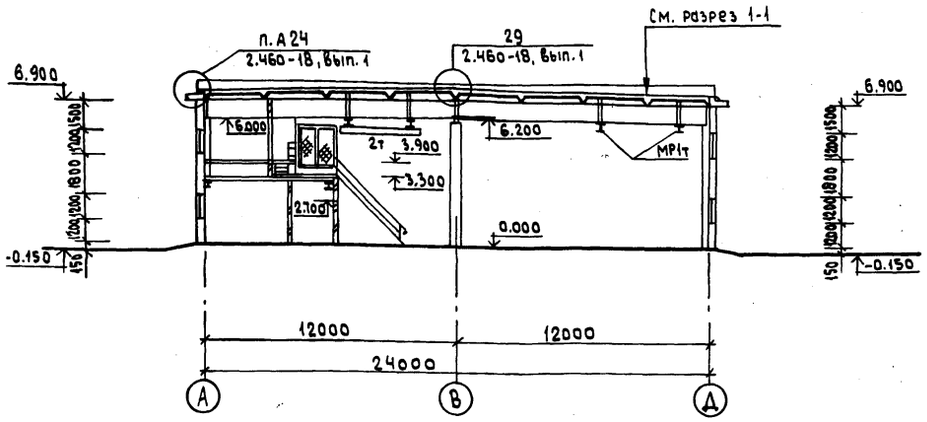

План полов на отм. 3.300

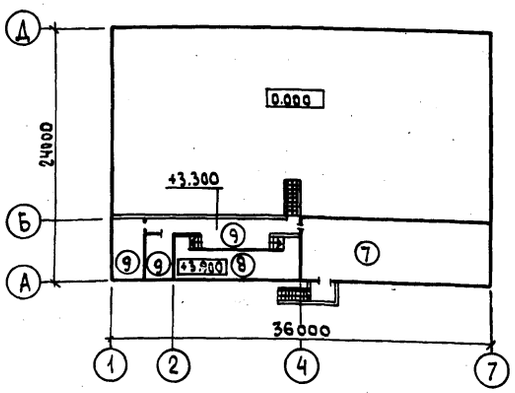

План полов на отм. 0.000

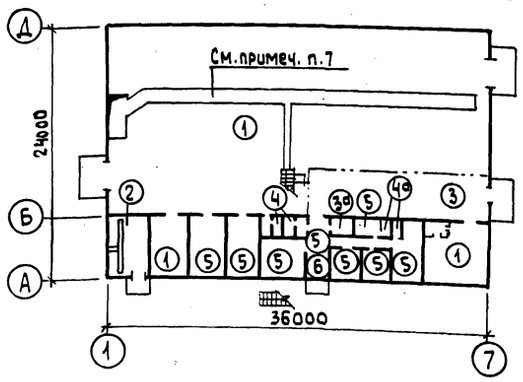

1. Устройство кровли выполнить в соответствии с требованиями СНиП 3.04.01-87. „Изоляционные и отделочные покрытия.
2. Конструкции полов разработаны на основании СНиП II-В.8-71 „Полы. Нормы проектирования".
3. Полы выполнить в соответствии со СНиП 3.04.01-87 „Изоляционные и отделочные покрытия.
4. Полы в котельном зале и электропомещениях выполнить после прокладки труб ВК и электропроводки.
5. При устройстве полов учесть то, что уровень пол в уборных должен быть на 20мм ниже уровня пола в коридоре, уровень пола в душевых - на 20мм ниже уровня пола в гардеробах.
6. В полах душевых кабин установить чугунные трапы по ГОСТ 1811-81. Уклоны к трапам выполнить не менее 1%.
7. До устройства полов на отм. 0.000 выполнить лотки, каналы и приямки по листу КЖ-25.

Экспликация полов

Наименование или номер помещения	Тип пола	Схема пола или номер узла по серии	Элементы пола и их толщина	Площадь пола, м²
101; 103; 117	①		Покрытие - бетон В15 - 25мм. Подстилающий слой - бетон В7.5 - 245мм. Основание - уплотненный грунт с плотностью скелета до 1.67/м³ с втрамбованным в него слоем щебня - 100мм	600.0
102	②		Покрытие - бетон В15 с добавкой хлорированного железа и СДБ - 25мм. (количество добавки от веса цемента: хлорид железа - 0.5÷1.5%, СДБ - 0.1÷0.25%) Подстилающий слой - бетон В7.5 - 245мм Основание - см. тип пола ①	26.9
101	③		Покрытие - керамические плитки - 10мм ГОСТ 6787-80. Заполнение швов - цементно-песчанный раствор М150. Прослойка - цементно-песчаный раствор М150 - 10мм. Подстилающий слой - бетон В7.5 - для пола типа ③ - 250мм, для пола типа ⑤ - 130мм Основание - см. тип пола ①	72.0
116	③а			4.0
108; 109	④		Покрытие - керамические плитки - 13мм. по ГОСТ 6787-80 с красителем. Заполнение швов - битумная мастика Прослойка - битумная мастика - 2мм Гидроизоляция - гидроизол на битумной мастике - для пола типа ④ - 2 слоя - 5мм, для пола типа ④а - 4 слоя Подстилающий слой - бетон В7.5 - 130мм Основание - см. тип пола ①	7.2
112	④а			3.6
105; 107; 110; 111; 113; 114; 115; 104	⑤		Покрытие - линолеум с теплозвукоизоляционным слоем по ГОСТ 18108-80 - 4мм. Прослойка - холодная мастика на водостойких вяжущих - 1мм. Стяжка - цементно-песчаный раствор М150 - 20мм Подстилающий слой - бетон В7.5 - 125мм Основание - см. тип пола ①	106.5
106	⑥		Покрытие - цементно-песчаный раствор М200 с железнением - 20мм. Подстилающий слой - бетон В7.5 - 130мм Основание - см. тип пола ①	1.7
202	⑦		Покрытие - линолеум с теплозвукоизоляционным слоем по ГОСТ 18108-80 - 4мм. Прослойка - холодная мастика на водостойких вяжущих - 1мм Стяжка - цементно-песчаный раствор М150 - 20мм Подстилающий слой - легкий бетон ρ = 1100 кг/м³, В3.5 - 55мм Основание - железобетонная плита перекрытия.	111.0
201	⑧		Покрытие - линолеум резиновый многослойный - релин типа А (ГОСТ 16914-71) - 3мм. Прослойка - холодная мастика на водостойких вяжущих - 1мм. Стяжка - цементно-песчаный раствор М150 - 20мм Основание - железобетонная плита.	35.6
203; 204; 205	⑨		Покрытие - цементно-песчаный раствор. М200 с железнением - 30мм. Стяжка - легкий бетон ρ = 1100 кг/м³ В3.5 - 30мм. Основание - железобетонная плита перекрытия	70.0

ГИП	Гусева		ТП 903-1-265.88 АР
Нач.отд.	Ехилевский		
Н.контр.	Морчнов		Котельная с 4 котлами ДЕ-6,5-14ГМ. Здание из сборных железобетонных конструкций
Гл.спец.	Погорельский		Стадия Р; Лист 5; Листов
Рук.гр.	Сокулинская		Разрезы 1-1; 2-2. Планы полов и кровли
Арх.	Белкина		Госстрой СССР ГПИ Горьковский САНТЕХПРОЕКТ

Привязан:

Инв. №

23296-10 9

Копировал: Усеева

Фасад 1-7

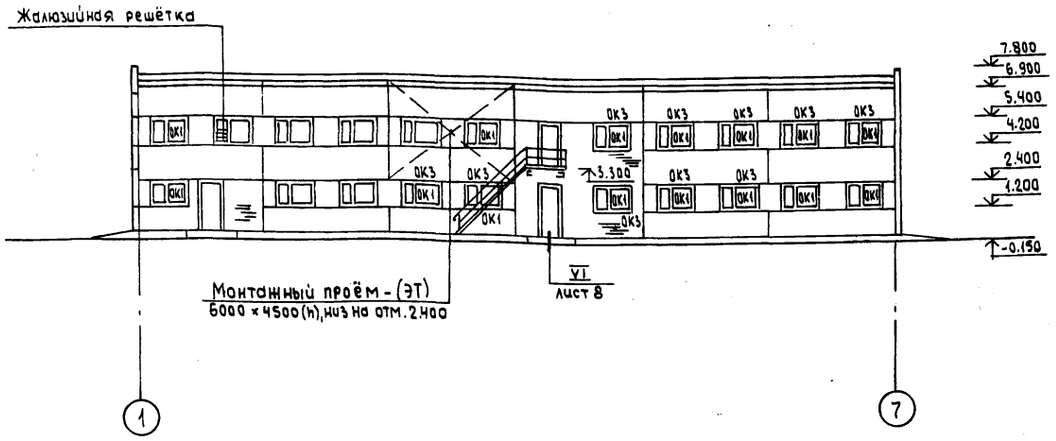

Фасад А-Д

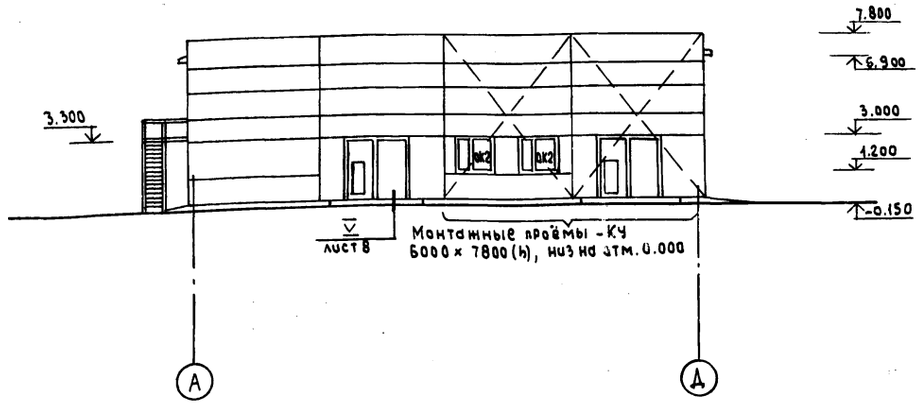

Фасад 7-1

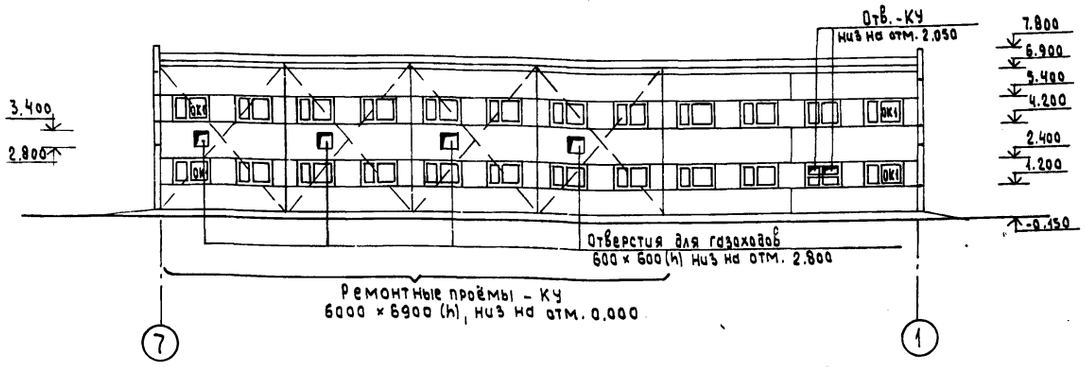

Фасад Д-А

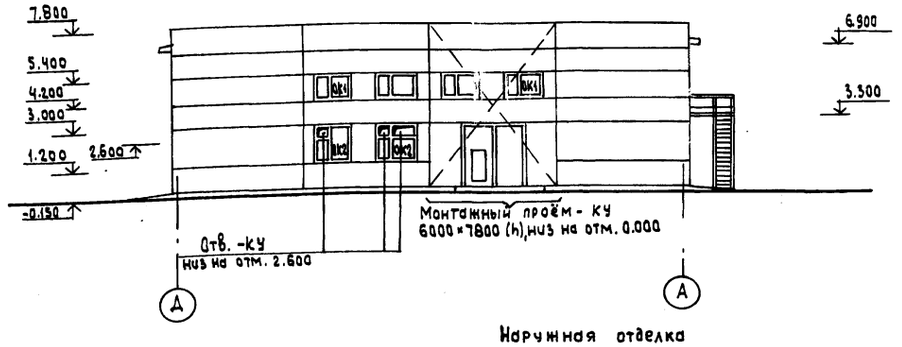

Спецификация элементов заполнения оконных проёмов

Марка, поз.	Обозначение	Наименование	Кол.	Масса ед., кг	Примечание
для t = -20°С ; t = -30°С					
ОК1	ГОСТ 12506-81	Окно ПВД 12-18.1	49	—	
ОК2	ГОСТ 12506-81	Окно ПВД 18-18.1	4	—	
	ГОСТ 6785-80**	Подоконная плита ПО018.40.35	12	63	см. примеч.
для t = -40°С					
ОК3	ГОСТ 16289-86	Окно ОРС 12-18В	10	—	см. примеч.
ОК1	ГОСТ 12506-81	Окно ПВД 12-18.1	39	—	
ОК2	ГОСТ 12506-81	Окно ПВД 18-18.1	4	—	
	ГОСТ 6785-80**	Подоконная плита ПО018.40.35	12	63	см. примеч.

Схемы заполнения оконных проёмов

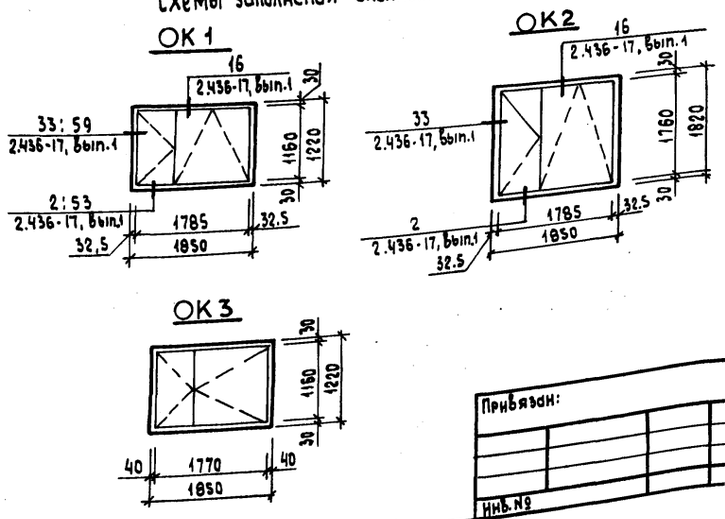

Наружная отделка

Наружные стеновые панели окрасить перхлорвиниловыми, цементно-перхлорвиниловыми красочными составами, для северных районов применить краски теплых тонов, для южных районов - холодных тонов.
Кирпичные участки наружных стен - оштукатурить.
Откосы оконных и дверных проёмов оштукатурить и окрасить цементными красками в белый цвет.
Деревянные полотна ворот входных дверей и оконные переплёты окрасить масляной краской за 2 раза по огрунтованной поверхности.
Указания по окраске наружных металлических лестниц см. на листах КМ.

Тройное остекление при t = -40°С и подоконные плиты предусмотреть только для окон в помещениях бытовых, лабораториях и помещении щитов управления, для окон в производственной части котельной выполнить откосы из цементно-песчаного раствора М150 с последующим железнением поверхности.

ТП 903-1-265.88 - АР			
Гип	Гусева		
Нач.отд.	Ехилевский		
Н.контр.	Марунов		
Гл.спец.	Погорельский		
Рук.гр.	Сакулинская		
Арх.	Белкина		
Котельная с 4 котлами ДЕ-6,5-14ГМ Здание из сборных железобетонных конструкций	Стадия: Р	Лист: 6	Листов:
Фасады	Госстрой СССР ГПИ Горьковский САНТЕХПРОЕКТ		

Привязан:

Инв. №

Взам. инв. № | Подпись и дата | Инв. № подл.

23296-10 10

Копировал: Исаева

Альбом 8

План расположения отверстий в стенах и перегородках на отм. 3.300

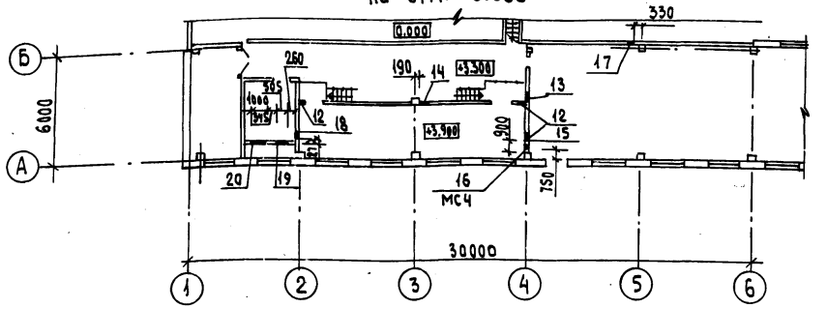

План расположения отверстий в стенах и перегородках на отм. 0.000

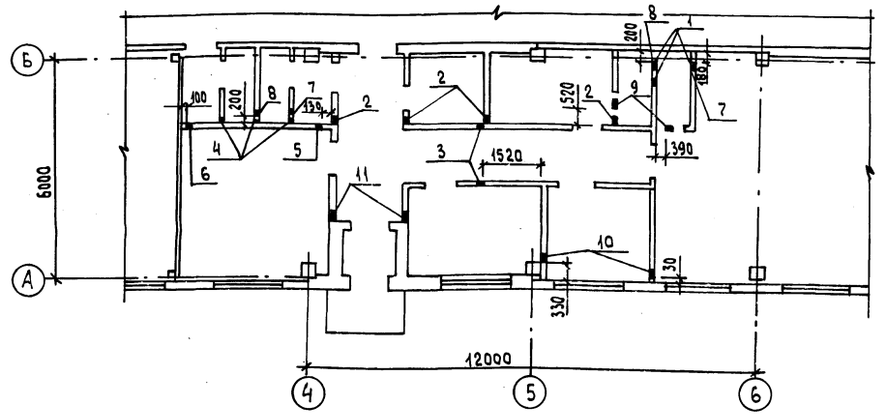

Таблица размеров и отметок отверстий

N п/п	Сечение отверстия в × h, мм	Отметка низа отв.	Назначение отверстия
1	50 × 150	0.280	ВК
2	50 × 150	2.230	ВК
3	50 × 150	2.480	ВК
4	100 × 400	0.000	ВК
5	100 × 150	0,280	ВК
6	100 × 100	2.600	ВК
7	350 × 350	2.130	ОВ
8	300 × 400	2.100	ОВ
9	150 × 150	2.300	ОВ
10	200 × 100	3.340	ОВ

N п/п	Сечение отверстий в × h, мм	Отметка низа отв.	Назначение отверстия
11	200 × 100	2.250	ОВ
12	200 × 100	4.050	ОВ
13	200 × 100	5.550	ОВ
14	600 × 600	3.300	ЭТ
15	100 × 100	5.800	ЭТ
16	200 × 100	5.900	КИП
17	200 × 200	6.480	КИП
18	300 × 200	4.200	ОВ
19	505 × 1255	3.600	То же
20	1000 × 600	3.600	—"—

Схемы расположения асбестоцементных плоских листов в помещении щитов управления

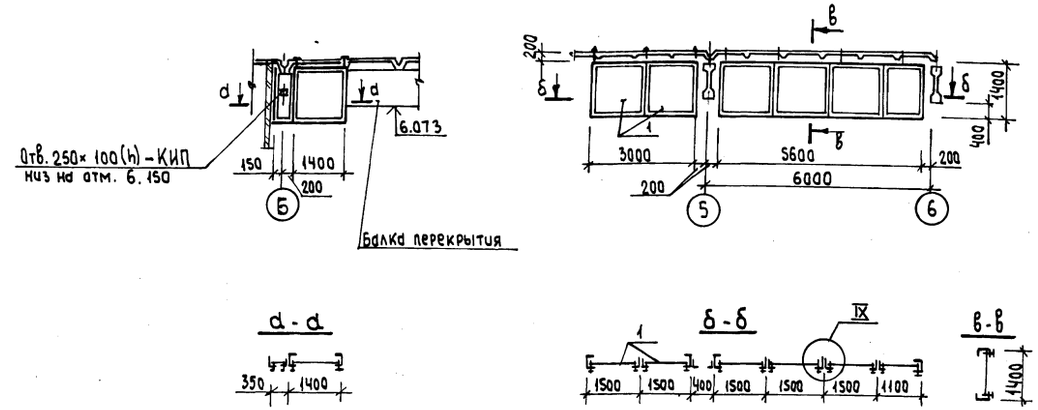

Спецификация элементов, замаркированных в узлах на листе.

Марка, поз.	Обозначение	Наименование	Кол.	Масса ед., кг.	Примечание
1	ГОСТ 18124 - 75 *	ЛП-П - 3.0 × 1.5 - 8	3шт	78	
2	ГОСТ 10619 - 80*	Винт 8 × 16.01	180	—	шаг 200
МС4	тп 903-1-265.88 КЖ.И.032-01	Изделие соединительное МС4	1	6.9	

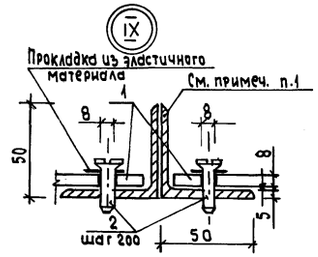

1. Схемы расположения рамок для крепления асбесто-цементных листов см. на листе КМ-9. Окраску металлических рамок см. на листе КМ-1.
2. *Отверстия в перегородках, после прокладки коммуникаций, герметично заделать несгораемыми материалами.*

				ТП 903-1-265.88			- АР
Привязан:	ГИП	Гусева		Котельная с 4 котлами ДЕ-6.5-14ГМ Здание из сборных железобетонных конструкций	Стадия	Лист	Листов
	Нач. отд.	Ехилевский			Р	7	
	Н. контр.	Морунов					
	Гл. спец.	Погорельский		Планы расположения отверстий в стенах и перегородках. Схема расположения асбестоцементных плоских листов в помещении щитов управления. Узел IX.	Госстрой СССР ГПИ Горьковский САНТЕХПРОЕКТ		
	Рук. гр.	Сакулинская					
Инв. №	Арх.	Белкина					

23296-10 11

Копировал: Исаева.

Альбом 8

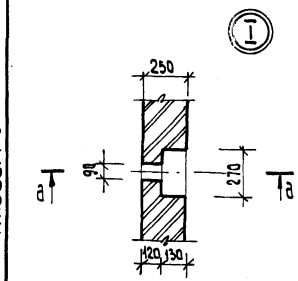

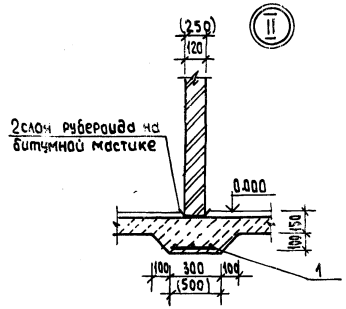

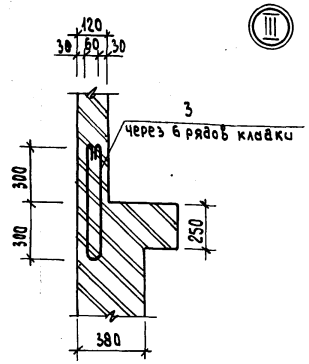

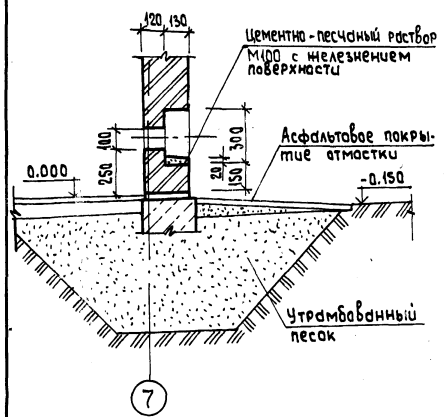

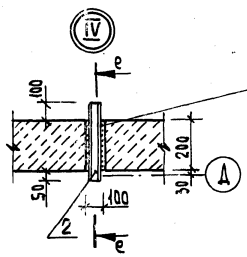

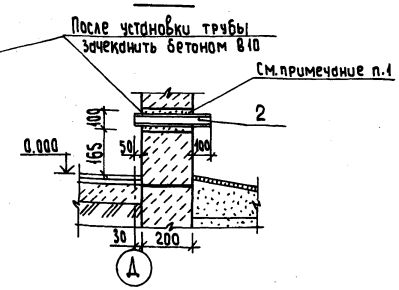

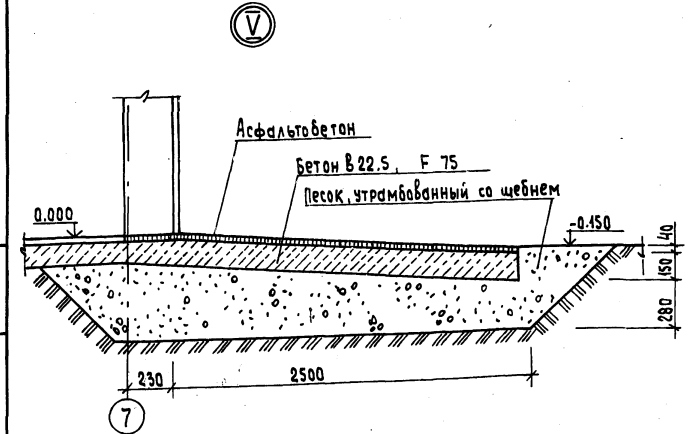

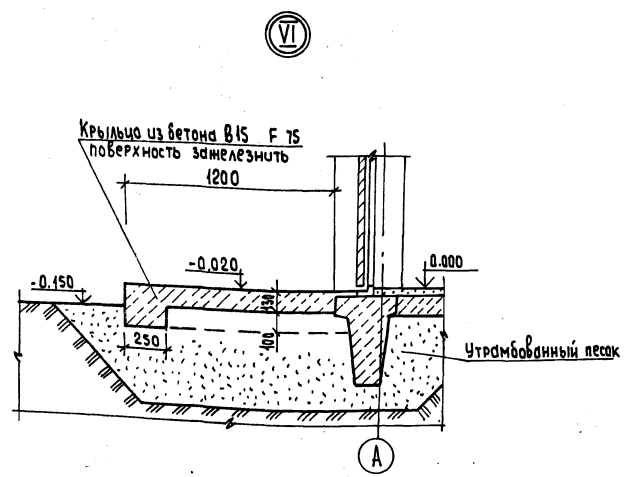

Спецификация элементов, замаркированных в узлах

Марка, поз.	Обозначение	Наименование	Кол.	Масса ед., кг.	Примечание
МС1	1.431-6	Соединительный элемент	36шт	0.24	
МС2	1.431-6	Соединительный элемент	26шт	0.90	
МС11	1.431-6	Соединительный элемент	35шт	0.29	
МС12	1.431-6	Соединительный элемент	20шт	1.13	
А-I-12	1.431-6	Соединительный элемент	26м.п	0.89	
МС1	2.430-20, Вып.3;4	Изделие соединительное	18шт	0.52	
МС2	2.430-20, Вып. 3;4	Изделие соединительное	18шт	0.52	
МС2	2.460-18, Вып. 1;3	Фартук	24шт	3.7	
МС3	2.460-18, Вып. 1;3	Фартук	10шт	4.1	
МС6	2.460-18, Вып. 1;3	Костыль	60шт	0.52	
МС7	2.460-18, Вып. 1;3	Костыль	20шт	0.38	
МС33	2.460-18, Вып. 1;3	Фартук	34шт	2.8	
МС55	2.460-18, Вып. 1;3	Костыль	120шт	0.21	шаг 600
МС56	2.460-18, Вып. 1;3	Фартук	384шт	3.0	
1	ГОСТ 8478-81	Сетка $\frac{5Вр\,I-100}{5Вр\,I-100}$ 1040	25,5м.пог.		см. примеч. п.3
2	ГОСТ 8732-78*	Труба $\frac{50\times2,5}{А\ ГОСТ\ 8731-74}$, ℓ=350	2шт	1.1	
3	ГОСТ 8581-82*	6 А-I, ℓ=1350	16шт	2.13	
—	2.436-17, Вып.1	Наличник тип 1, сеч. 54×13 ГОСТ 8242-75	446.5 м.пог.		
—	2.436-17, Вып.1	Наличник тип 1, сеч. 74×13 ГОСТ 8242-75	25.2 м.пог.		
ФС1.18	2.436-17, Вып.1	Изделие фасонное	50 шт	1.98	
ФС3.18	2.436-17, Вып.1	Изделие фасонное	3 шт	3.22	
МС1	2.436-17, Вып.1	Костыль	100 шт	0.13	
МС3	2.436-17, Вып.1	Костыль	6 шт	0.23	
МС11	2.436-17, Вып.1	Кронштейн	24 шт	0.93	
МС8	2.436-17, Вып.1	Изделие закладное	8 шт.	0.42	
—	2.436-17, Вып.1	Уголок $\frac{63\times40\times5\ ГОСТ\ 8510-72*}{Ст.3кп\ ГОСТ\ 535-79}$	432 шт	0.39	
МР	тп903-1-265.88 КЖИ.	Решетка для вытирания ног	1 шт	22.9	

1. В стеновой панели высверлить отверстие ф100, после установки трубы зачеканить бетоном В-10.
2. Подоконные доски включены в спецификацию элементов заполнения оконных проемов на листе 6
3. Сетку поз.1 при толщине перегородки 120мм разрезать на 3 части, при толщине 250 – на 2 части.

Привязан:

Инв.№

ГИП	Гусева	
Нач.отд.	Ехилевский	
Н.контр.	Марчнов	
Гл.спец.	Погорельский	
Рук.гр	Сакулинская	
Арх.	Белкина	

ТП 903-1-265.88 - АР

Котельная с 4 котлами ДЕ-6,5-14ГМ задане из сборных железобетонных конструкций

Стадия	Лист	Листов
Р	8	

Узлы I ÷ VI

Госстрой СССР ГПИ Горьковский САНТЕХПРОЕКТ

23296-10 12

Копировал: Исаева

Инв.№ подл. | Подпись и дата | Взам. инв.№

Альбом 8

Шкаф ПК1

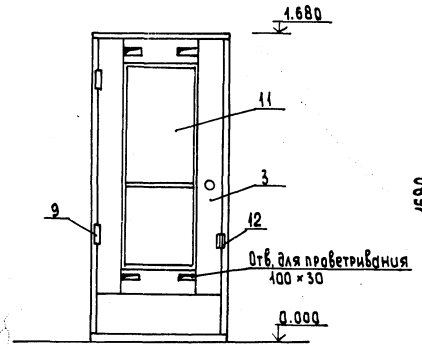

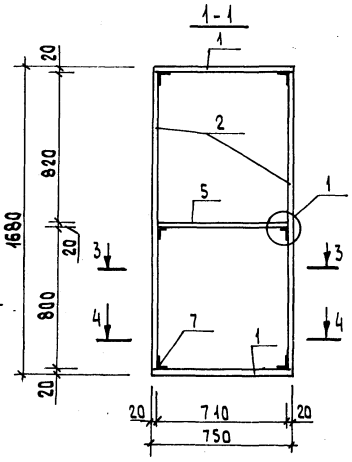

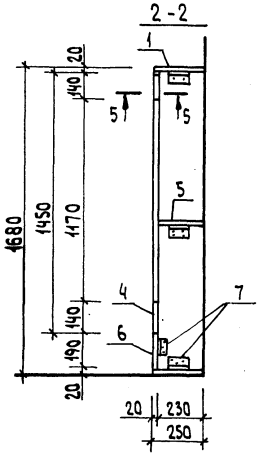

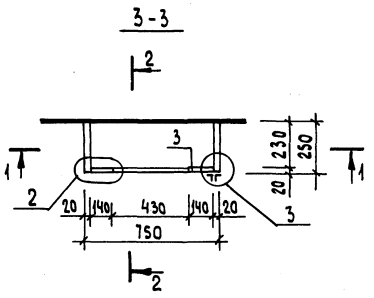

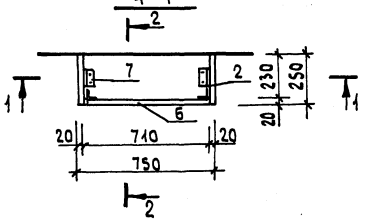

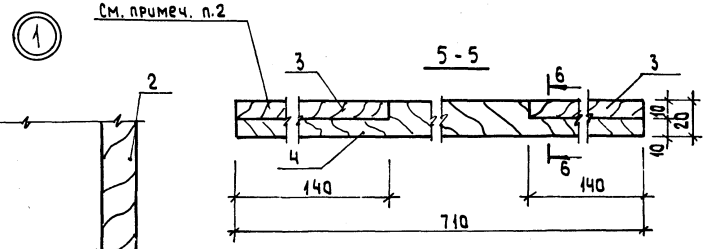

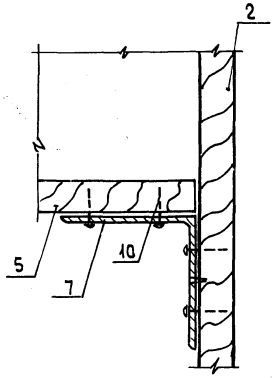

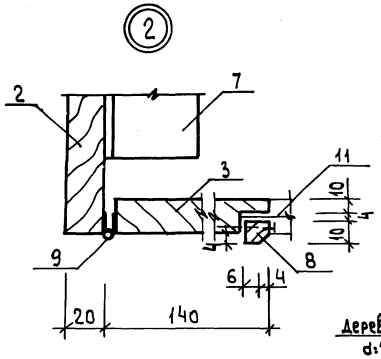

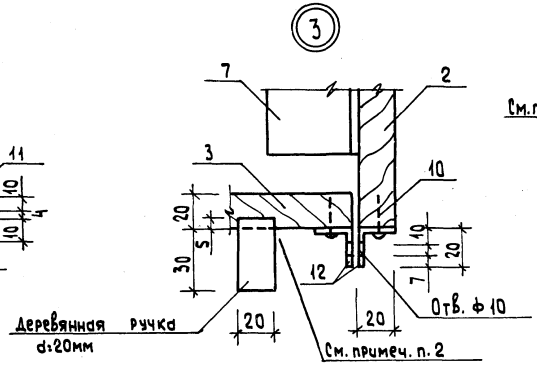

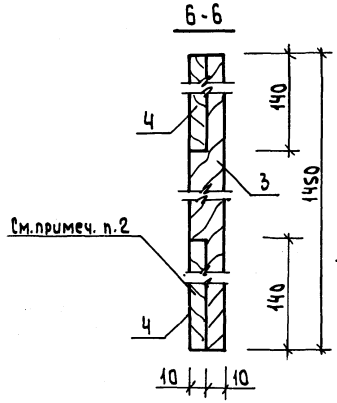

Спецификация материалов на шкаф ПК1

Марка, поз.	Обозначение	Наименование	Кол.	Масса ед., кг.	Примечание
1	ГОСТ 10632-77*	Древесностружечная плита П-3т 750×250×20	2 шт	—	
2	ГОСТ 10632-77*	Древесностружечная плита П-3т 1640×250×20	2 шт	—	
3	ГОСТ 10632-77*	Древесностружечная плита П-3т 1450×140×20	2 шт	—	
4	ГОСТ 10632-77*	Древесностружечная плита П-3т 710×140×20	2 шт	—	
5	ГОСТ 10632-77*	Древесностружечная плита П-3т 710×230×20	1 шт	—	
6	ГОСТ 10632-77*	Древесностружечная плита П-3т 710×190×20	1 шт.	—	
7	ГОСТ 8509-86	L 50×5 / Ст 3 кп 2 ГОСТ 380-71	8 шт.	—	ℓ=100
8	—	Штапик 10×10	3.2 м.пог.	—	
9	ГОСТ 5088-78	Дверная петля ПН1-70	2 шт.	—	
10	ГОСТ 11473-75*	Шуруп 6×20	40 шт.	—	
11	ГОСТ 111-78	Оконное стекло 1170×430 δ=4мм	1 шт.	—	
12	ГОСТ 19903-74*	−40×20×3 / Ст 3 кп 2 ГОСТ 380-71	2 шт.	—	

1. Шкафы окрасить масляной краской за 2 раза красного цвета.
2. Соединения выполнить на столярном клее.
3. Отверстие для трубы ф60 мм в крышке шкафа высверлить по месту.

Привязан:	ГИП	Гусева	ТП 903-1-265.88 -АР		
	Нач.отд.	Ехилевский	Котельная с 4 котлами ДЕ-6,5-14ГМ Здание из сборных железобетонных конструкций	Стадия: Р	Лист: 9
	Н.контр.	Марчнов			Листов:
	Гл.спец.	Погорельский	Шкаф ПК1	Госстрой СССР ГПИ Горьковский САНТЕХПРОЕКТ	
	Рук.гр.	Сакулинский			
Инв.№	Арх.	Белкина			

Копировал: Исаева.

Ведомость рабочих чертежей основного комплекта
тп 903-1-265.88 -КЖ

Лист	Наименование	Примечание
1	Общие данные (начало).	
2	Общие данные (окончание).	
3	Фундаменты здания. Схема расположения фундаментов и фундаментных балок.	
4	Фундаменты здания. Таблица расчетных нагрузок.	
5	Фундаменты здания. Узлы I÷III.	
6	Фундаменты здания. Узлы IV÷VI.	
7	Фундаменты здания. Узлы VII÷IX.	
8	Фундаменты здания Фм1÷Фм3, Фм9.	
9	Фундаменты здания Фм4÷Фм8, Фм7-1, Фм8-1.	
10	Фундаменты здания Фм10, Фм10-1, Фм11.	
11	Схема расположения колонн и балок покрытия.	
12	Схемы расположения плит покрытия и перекрытия на отм. 3.300.	
13	Спецификация к схемам расположения плит покрытия и перекрытия.	
14	Схема расположения закладных изделий на отм. 3.300. Ум1, Ум1а, Ум2, Ум3.	
15	Узлы I÷III.	
16	Схемы расположения стеновых панелей.	
17	Схемы расположения стеновых панелей. Фрагменты.	
18	Спецификация к схемам расположения стеновых панелей (начало).	
19	Спецификация к схемам расположения стеновых панелей (окончание).	
20	Схема расположения панелей перегородок.	
21	Спецификация к схеме расположения панелей перегородок. Узел I.	
22	Канал в помещении ПСУ на отм. 3.300.	
23	Канал в помещении ПСУ. Сечения 1-1÷5-5. Ведомость деталей.	
24	Канал в помещении ПСУ. Плиты монолитные Пм1÷Пм4. Сечение 6-6.	
25	Схема расположения каналов, приямков, фундаментов под оборудование и закладных изделий.	
26	Сечения к листу 25. Спецификация.	
27	Приямки ПРм1, ПРм2.	
28	Подземное хозяйство (наружное). Схема расположения фундаментов под оборудование и опор со стороны оси „Д".	
29	Подземное хозяйство (наружное). Схема расположения каналов, фундаментов под оборудование и опор со стороны оси „1".	
30	Подземное хозяйство (наружное). Сечения. Спецификация.	
31	Фундаменты под оборудование ФОм1, ФОм15; опоры ОПм1÷ОПм10.	
32	Фундаменты под оборудование ФОм2÷ФОм4.	
33	Фундаменты под оборудование ФОм5, ФОм7÷ФОм11, ФОм16.	
34	Фундаменты под оборудование ФОм6, ФОм12÷÷ФОм14.	
35	Бункер мокрого хранения соли. План. Разрезы.	
36	Бункер мокрого хранения соли. План кровли. Узел „I".	
37	Бункер мокрого хранения соли. Схема расположения элементов покрытия, стеновых блоков. Пояс ПОм1. Плиты ПМ1.	
38	Продувочный колодец.	
39	Схема заземляющего контура здания котельной.	

Общие указания.

1. За относительную отметку 0.000 принята отметка чистого пола котельной, что соответствует абсолютной отметке на местности
2. Исходные данные для проектирования и указания по применению проекта приведены в пояснительной записке.
3. Монолитные бетонные и железобетонные конструкции выполнять в соответствии с указаниями СНиП III-15-76.
4. Монтаж сборного железобетона выполнять согласно СНиП III-16-80 и в соответствии с указаниями примененных серий, рабочих чертежей проекта.
5. Изготовление и установку закладных изделий производить в соответствии с указаниями СН 393-78 и ГОСТ 14098-85.
6. Все открытые поверхности стальных закладных и соединительных изделий в железобетонных и бетонных элементах после их монтажа окрасить двумя слоями эмали ХВ-110 ГОСТ 18374-79* по одному слою грунта ГФ-021 в соответствии с указаниями СНиП 2.03.11-85.
7. Монолитные бетонные и железобетонные конструкции приняты из тяжелых бетонов указанных на листах классов по прочности на сжатие и марок по морозостойкости и водонепроницаемости СНиП 2.03.04-84.
8. Работы по устройству оснований зданий и сооружений, каменных, бетонных, железобетонных конструкций, изоляционные, отделочные работы, связанные с прочностью и непроницаемостью, подлежат обязательному оформлению актами освидетельствования скрытых работ в соответствии с СНиП 3.01.01-85.

Типовой проект разработан в соответствии с действующими нормами и правилами и предусматривает мероприятия, обеспечивающие взрывную, взрывопожарную и пожарную безопасность при эксплуатации здания.
Главный инженер проекта /Гусева/.

Инв. №			
ГИП	Гусева		
Нач.отд.	Ехилевский		
Н.контр.	Морунов		
Рл.спец.	Марков		
Рук.гр.	Катаева		
Ст.инж.	Сенягина		
Инж.	Моренова		

Привязан:

ТП903-1-265.88 -КЖ

Котельная с 4 котлами ДЕ-6.5-14ГМ
Здание из сборных железобетонных конструкций

Стадия	Лист	Листов
Р	1	39

Общие данные (начало)

Госстрой СССР
ГПИ Горьковский
САНТЕХПРОЕКТ

23296-10 14

Копировал: Исаева

Альбом 8

Ведомость ссылочных и прилагаемых документов

Обозначение	Наименование	Примечание
	Ссылочные документы	
ГОСТ 22701.0-77 ÷ ГОСТ 22701.5-77	Плиты железобетонные ребристые предварительно напряженные размером 6×3м для покрытий производственных зданий.	
ГОСТ 23279-85	Сетки сварные из стержневой арматуры диаметром до 40мм.	
ГОСТ 24379.0-80 ÷ ГОСТ 24379.1-80	Болты фундаментные	
ГОСТ 3634-79	Люки чугунные для колодцев	
ГОСТ 8478-81	Сетки сварные для железобетонных конструкций.	
ГОСТ 13579-78	Блоки бетонные для стен подвалов.	
ГОСТ 13580-85	Плиты железобетонные ленточных фундаментов.	
1.412-1/77. Вып. 3	Монолитные железобетонные фундаменты под типовые колонны прямоугольного сечения одноэтажных производственных зданий.	
1.415.1-2 Вып.1.	Балки фундаментные железобетонные для наружных и внутренних стен производственных зданий промышленных предприятий.	
1.423-3 Вып.0-1,2	Железобетонные колонны прямоугольного сечения для одноэтажных производственных зданий без мостовых кранов высотой до 9.6м.	
1.423.1-7 Вып.0,1,2	Колонны железобетонные предварительно напряженные одноэтажных зданий промышленных предприятий без мостовых кранов.	
1.427.1-5 Вып.0,1,2	Колонны железобетонные предварительно напряженные прямоугольного сечения для продольного и торцевого фахверка одноэтажных зданий промышленных предприятий.	
1.462.1-1/81 Вып1,2	Железобетонные предварительно напряженные балки пролетом 12м для покрытий зданий с плоской и скатной кровлей.	
1.465.1-10/82 Вып.0,1	Комплексные железобетонные плиты покрытий одноэтажных промышленных зданий.	
1.030.1-1 Вып.0-3,1-1,2-1,3-2,4-1	Стены наружные из однослойных панелей для каркасных общественных зданий, производственных и вспомогательных зданий промышленных предприятий.	
2.460-2 Вып.2	Монтажные детали сборных железобетонных конструкций покрытий одноэтажных зданий.	
2.460-14 Вып.0	Типовые узлы покрытий промышленных зданий в местах пропуска вентиляционных шахт.	
1.400-6/76 Вып.1	Унифицированные закладные детали сборных железобетонных конструкций зданий промышленных предприятий	
1.400-7	Стальные изделия для сопряжения сборных железобетонных конструкций одноэтажных зданий.	

Ведомость ссылочных и прилагаемых документов

Обозначение	Наименование	Примечание
3.400-7 Вып.1	Унифицированные монтажные петли для подъема сборных бетонных и железобетонных изделий.	
1.400-15 Вып.1	Унифицированные закладные изделия железобетонных конструкций для крепления технологических коммуникаций и устройств.	
5.900-2	Сальники набивные Ду 50-1400мм для пропуска труб через стены.	
1.141-1 Вып.63	Панели перекрытий железобетонные многопустотные.	
1.494-24 Вып.1	Стаканы для крепления крышных вентиляторов, дефлекторов и зонтов.	
1.030.9-2 Вып.0,1,6,7	Перегородки панельные зданий промышленных и сельскохозяйственных предприятий.	
1.006.1-2/82 Вып1-1,1-2.1-3,2-1,2-2	Сборные железобетонные каналы и тоннели из лотковых элементов.	
3.900-3 Вып7 ч.1,ч2	Сборные железобетонные конструкции емкостных сооружений для водоснабжения и канализации.	
	Прилагаемые документы	
тп 903-1-265.88 ал.9	Строительные изделия.	КЖ.И
тп 903-1-265.88 ал.18	Ведомость потребности в материалах.	КЖ.ВМ

Ведомость спецификаций.

Лист	Наименование	Примечание
3	Спецификация к схеме расположения фундаментов и фундаментных балок.	
11	Спецификация к схемам расположения колонн и балок покрытия.	
13	Спецификация к схемам расположения плит покрытия и перекрытия.	
14	Спецификация к схеме расположения закладных изделий на отм. 3.300.	
18	Спецификация к схемам расположения стеновых панелей (начало).	
19	Спецификация к схемам расположения стеновых панелей (окончание).	
21	Спецификация к схеме расположения панелей перегородок.	
22	Спецификация элементов в помещении ПСУ.	
26	Спецификация к схеме расположения каналов, приямков, фундаментов под оборудование и закладных изделий.	

Ведомость спецификаций

Лист	Наименование	Примечание
30	Спецификация к схемам расположения каналов, фундаментов под оборудование и опор.	
36	Спецификация элементов бункера мокрого хранения соли.	
38	Спецификация на продувочный колодец.	
39	Спецификация элементов заземляющего контура.	

Ведомость объемов сборных бетонных и железобетонных конструкций по рабочим чертежам основного комплекта марки

	Наименование группы элементов конструкции	Код	Кол. м³	Примечание
1	Плиты фундаментов	581321	7.4	
2	Колонны	582111 / 582121	16.4 / 1.6	
3	Балки покрытия	582211	26.0	
4	Балки фундаментные	582421	5.5	
5	Перемычки	582821	0.63	
6*	Панели стеновые наружные	583122	134.6 / 26.9	
7	Перегородки	583321	15.5	
8	Блоки стеновые	583521	28.0	
9	Плиты покрытий	584111	56.5	
10	Плиты перекрытий	584211	24.2	
11	Детали смотровых колодцев	585521	1.6	
12	Конструкции и детали каналов	585821	14.5	
	Всего бетона и железобетона		359.33	

Материалы на изготовление сборных бетонных и железобетонных конструкций учтены в ведомости потребности в материалах и отдельно не учитываются.

*В стеновых панелях в графе кол.м³ в числителе дан объем легкого бетона, в знаменателе - объем цементного раствора фактурных слоёв.

Привязан:

Инв.№

Инв.№подл. | Подпись и дата | Взам.инв.№

		ТП903-1-265.88	-КЖ
ГИП	Гусева		
Нач.отд.	Ехилевский	Котельная с 4 котлами ДЕ-6,5-14ГМ здание из сборных железобетонных конструкций	Стадия: Р; Лист: 2; Листов:
Н.контр.	Марчков		
Гл.спец.	Марков		
Рук.гр	Катаева	Общие данные (окончание)	Госстрой СССР ГПИ Горьковский САНТЕХПРОЕКТ
Ст.инж.	Сенягина		
Инж.	Моренова		

23296-10 15

Копировал: Усаева

альбом 8

Схема расположения фундаментов и фундаментных балок

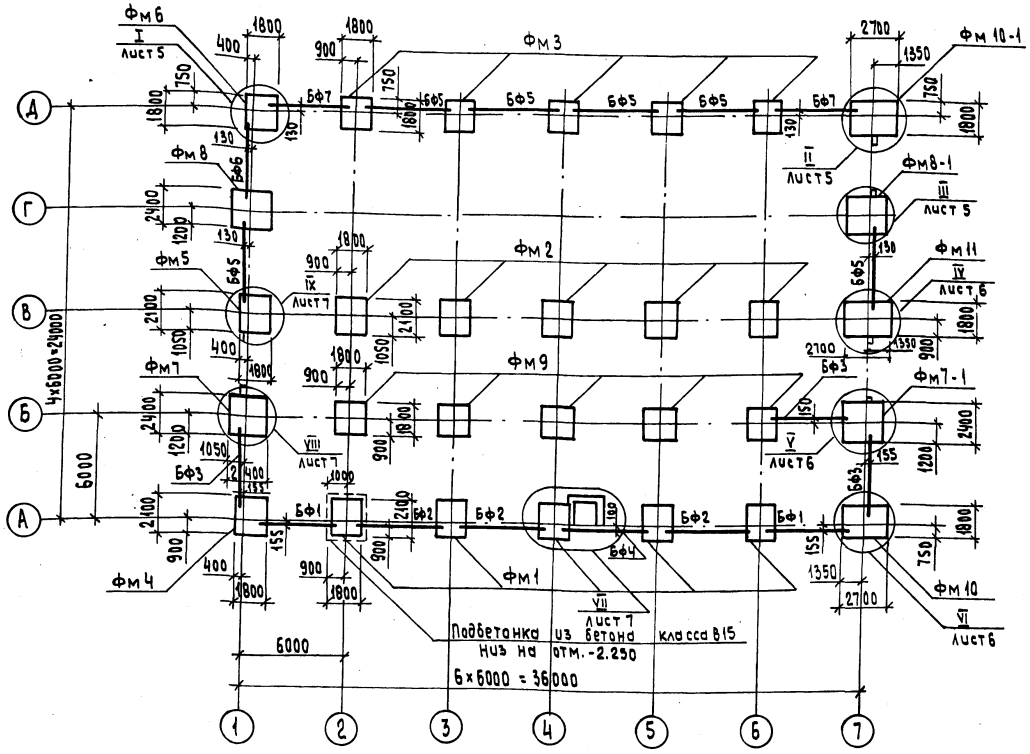

1. Общие указания см. лист 1.
2. Основанием фундаментов приняты сухие, непучинистые, непросадочные грунты со следующими нормативными характеристиками: $\varphi^н$=28°; $C^н$=0.002 МПа; E = 15МПа; γ = 18.0 кН/м³.
3. Грунтовые воды отсутствуют.
4. Набетонки и зазоры между торцами фундаментных балок и фундаментами выполнять из бетона класса В15.
5. Местные заделки выполнять из бетона класса В10.
6. Боковые поверхности фундаментов, соприкасающиеся с грунтом, обмазать за 2 раза горячей битумной мастикой по холодной битумной огрунтовке.
7. Под фундаменты выполнить бетонную подготовку толщиной 100 мм из бетона класса В5, кроме оговоренного.
8. Обратную засыпку производить грунтом без включения строительного мусора и растительного грунта согласно СН 536-81.
9. Горизонтальную гидроизоляцию на отм. -0.030 выполнить из цементно-песчаного раствора состава 1:2.
10. Таблицу нагрузок на фундаменты см. лист 4.

Спецификация к схеме расположения фундаментов и фундаментных балок

Марка, поз.	Обозначение	Наименование	Кол.	Масса ед.кг.	Примечание
		Балки фундаментные			
БФ1	1.415.1-2.1-2-23	2БФ6-24АIIIВ	2	750	
БФ2	-10	2БФ6-11АIIIВ	3	850	
БФ3	-15	2БФ6-16АIIIВ	3	800	
БФ4	-3-12	3БФ6-13АIIIВ	1	1100	
БФ5	-1-04	1БФ6-5	6	680	
БФ6	-06	1БФ6-7	1	630	
БФ7	-08	1БФ6-9	2	600	
		Блоки стен подвалов			
ФБС1	ГОСТ 13579-78	ФБС 12.4.6-т	2	640	
ФБС2	ГОСТ 13579-78	ФБС 9.4.6-т	2	470	
		Фундаменты			
ФМ1	ТП 903-1-265.88-КЖ-8	Фм1	5		
ФМ2	-КЖ-8	Фм2	5		
ФМ3	КЖ-8	Фм3	5		
ФМ4	КЖ-9	Фм4	1		
ФМ5	КЖ-9	Фм5	1		
ФМ6	КЖ-9	Фм6	1		
ФМ7	КЖ-9	Фм7	1		
ФМ7-1	КЖ-9	Фм7-1	1		
ФМ8	КЖ-9	Фм8	1		
ФМ8-1	КЖ-9	Фм8-1	1		
ФМ9	КЖ-8	Фм9	5		
ФМ10	КЖ-10	Фм10	1		
ФМ10-1	КЖ-10	Фм10-1	1		
ФМ11	КЖ-10	Фм11	1		
		Изделия закладные			
1	1.400-15.81.130-01	МН117-2	4	2.3	

		ТП 903-1-265.88	-КЖ
ГИП	Гусева	Котельная с 4 котлами ДЕ-6,5-14ГМ Здание из сборных железобетонных конструкций	Стадия: Р; Лист: 3; Листов:
Нач. отд	Ехлаевский		
Н. контр.	Марунов		
Гл. спец.	Марков	Фундаменты здания. Схема расположения фундаментов и фундаментных балок	Госстрой СССР ГПИ Горьковский САНТЕХПРОЕКТ
Рук. гр.	Катаева		
Ст. инж.	Сенягина		

Привязан

Инв. №

23296-10 16

Копировал: Исаева

Альбом 8

Таблица расчетных нагрузок на фундаменты

Марка фундамента	Постоянные нагрузки					Временные длительные нагрузки					Нагрузки от снегового покрова			Ветровые нагрузки				
	N (кН)	My (кН·м)	Qy (кН)	Mx (кН·м)	Qx (кН)	N (кН)	My (кН·м)	Qy (кН)	Mx (кН·м)	Qx (кН)	N (кН)	My (кН·м)	Qy (кН)	N (кН)	My (кН·м)	Qy (кН)	Mx (кН·м)	Qx (кН)
Фм1	401.0	-9.0	5.1	0		196.6					49.8				21.2 / -19.4	7.4 / -5.8		
Фм2	248.0	-17.0	-2.8	0		183.0					99.5				42.0 / -42.2	6.8 / -6.9		
Фм3	222.0	19.0	-1.1	0		89.2					49.8				24.5 / -28.7	8.9 / -10.6		
Фм4	330.2	5.8	2.4	6.0		107.0			15.0		27.3				15.5 / -14.2	5.9 / -4.9		
Фм5	284.1	-28.7	-1.7	-62.1		111.7					54.5				25.4 / -25.4	4.1 / -4.1		
Фм6	207.5	-7.7	-0.6	-4.8		54.0					27.3				14.2 / -15.5	4.9 / -5.9		
Фм7	198.0	-15.5	0	20.9		60.0			21.0									8.4 / -8.4
Фм8	131.0	13.5	0	-32.0		0												8.4 / -8.4
Фм7-1	265.0	-15.5	0	-57.0		60.0			-21.0									8.4 / -8.4
Фм8-1	131.0	13.5	0	32.0		0												8.4 / -8.4
Фм9	207.0	24.0	1.3	40.0		84.0									14.9 / -14.4	4.7 / -4.6		
Фм10-1	219.0	-17.7	-0.7	-100.0		54.0					27.3				14.2 / -15.5	4.9 / -5.9		
Фм10	284.0	17.8	2.4	-138.0		107.0			-45.0		27.3				15.5 / -14.2	5.9 / -4.9		
Фм11	291.0	-10.5	-1.7	-77.4		111.7					54.5				25.4 / -25.4	4.1 / -4.1		

Схема нагрузок на фундаменты

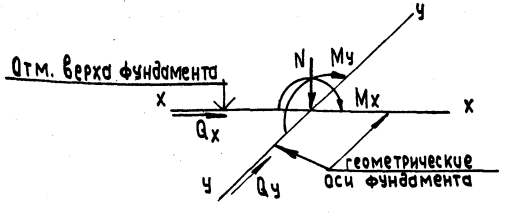

1. Постоянные нагрузки приведены для веса конструкций при расчетной температуре наружного воздуха $t_н = -30°C$.
2. Нагрузки от веса снегового покрова приведены для III района. Для I района их следует уменьшить в 2 раза, для II - в 1,4 раза, для IV - увеличить в 1,5 раза.
3. Нагрузки от ветра приведены для II района местности типа „А", для III района их следует увеличить в 1,3 раза, для IV района - в 1,6 раза.
4. Нагрузки от ветра, указанные дробью, приняты:
   в числителе - для ветра слева направо;
   в знаменателе - для ветра справа налево.

Направление У-У соответствует цифровым осям

Привязан:	Гип	Гусева		ТП 903-1-265.88 -КЖ	
	Нач.отд	Ехилевский		Котельная с 4 котлами ДЕ-6,5-14ГМ Здание из сборных железобетонных конструкций	Стадия: Р; Лист: 4; Листов:
	Н.контр.	Морунов			
	Гл.спец	Марков		Фундаменты здания. Таблица расчетных нагрузок.	Госстрой СССР ГПИ Горьковский САНТЕХПРОЕКТ
	Рук.гр.	Катаева			
Инв.№	Ст.инж.	Сенягина			

23296-10 17

Копировал: Исаева

Инв.№ подл. | Подпись и дата | Взам.инв.№

Альбом 8

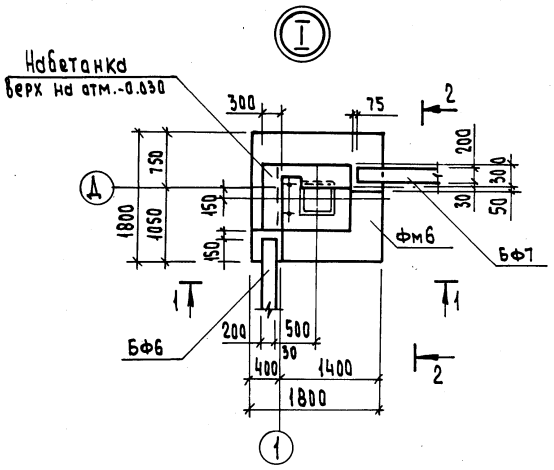

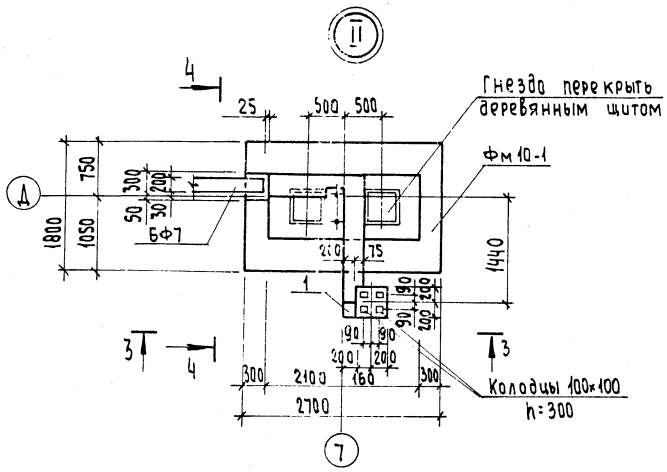

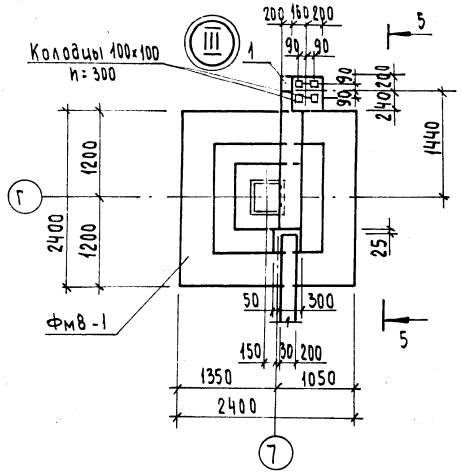

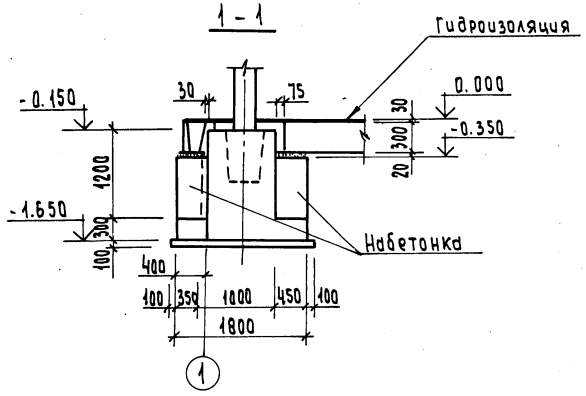

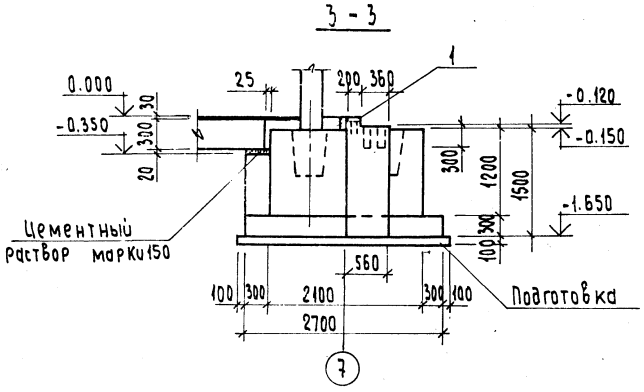

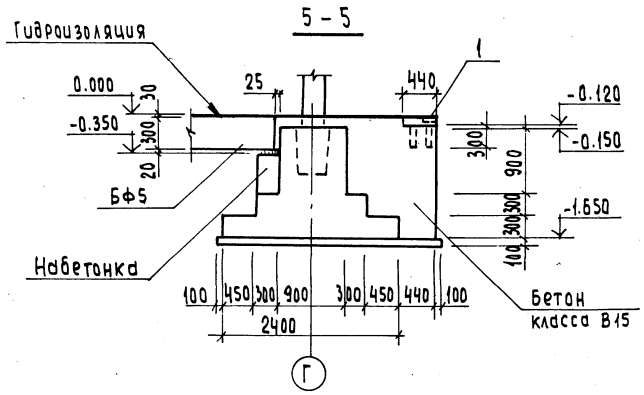

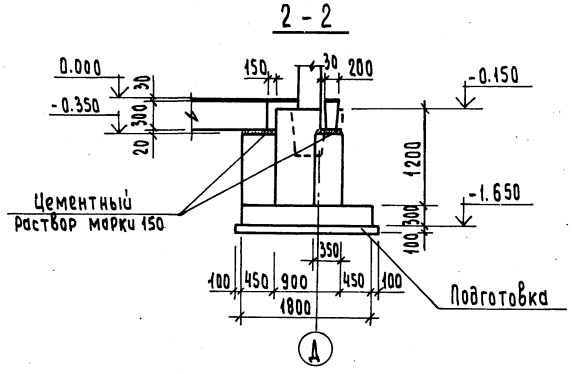

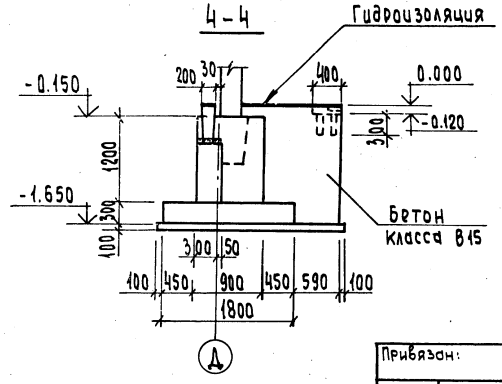

1. Примечания см. на листе 3.

Привязан:		ГИП	Гусева		ТП903-1-265.88 -КЖ		
		Нач.отд.	Ехилевский		Котельная с 4 котлами ДЕ-6,5-14ГМ здание из сборных железобетонных конструкций	Стадия	Лист	Листов
		Н.контр	Морунов			Р	5	
		Гл.спец.	Марков		Фундаменты здания. Узлы I ÷ III.	Госстрой СССР ГПИ Горьковский САНТЕХПРОЕКТ		
Инв.№		Рук.гр.	Катаева					
		Ст.инж.	Сенягина					

Копировал: Исаева

Альбом 8

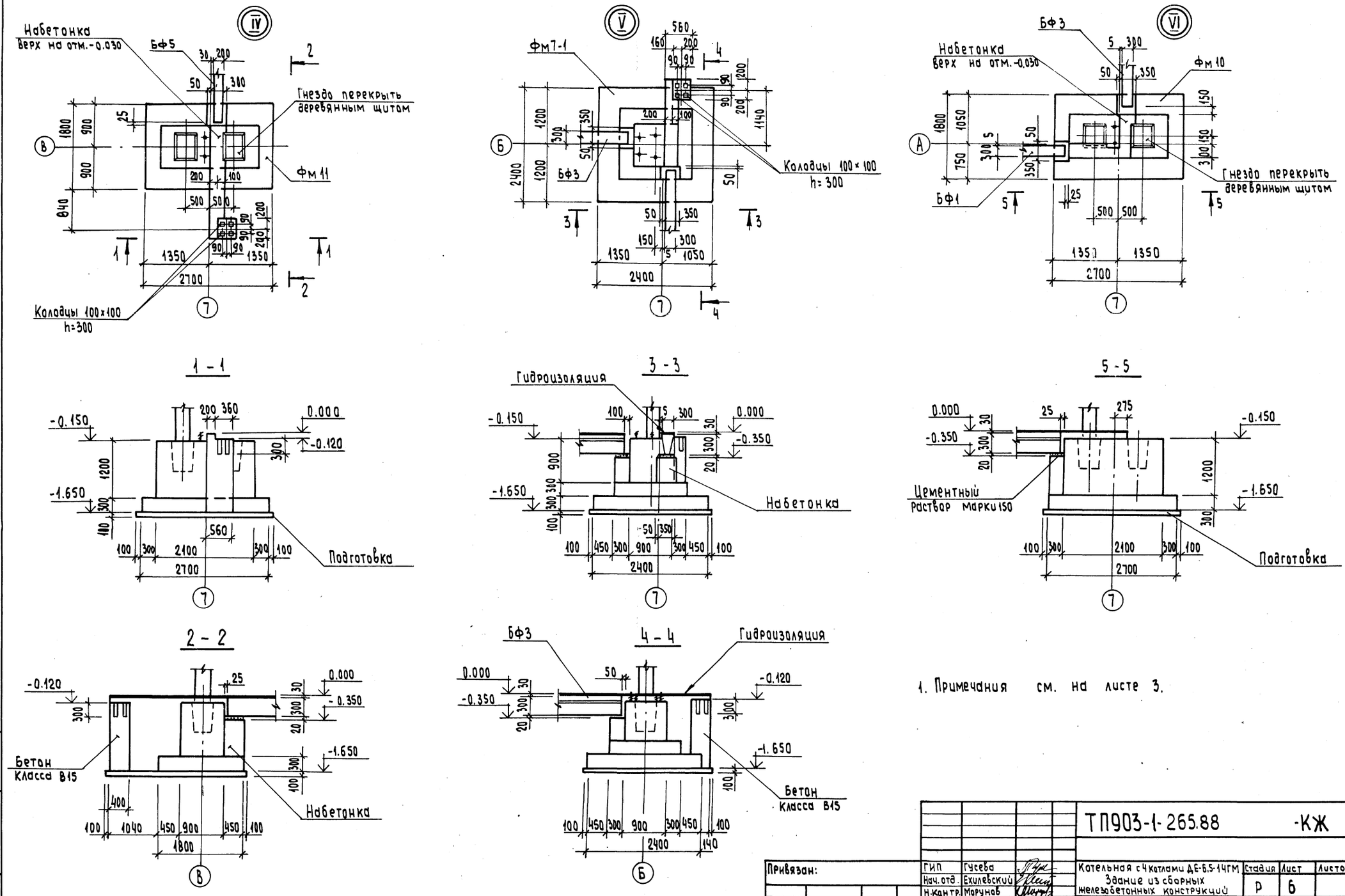

1. Примечания см. на листе 3.

				ТП903-1-265.88			-КЖ
Привязан:	ГИП	Гусева		Котельная с 4 котлами ДЕ-6,5-14ГМ Здание из сборных железобетонных конструкций	Стадия	Лист	Листов
	Нач. отд.	Ехилевский			Р	6	
	Н.контр.	Морунов					
	Гл.спец.	Марков		Фундаменты здания Узлы IV ÷ VI	Госстрой СССР ГПИ Горьковский САНТЕХПРОЕКТ		
Инв.№	Рук. гр.	Катаева					
	Ст. инж.	Сенягина					

Инв.№ подл. | Подпись и дата | Взам.инв.№

23296-10 19

Копировал: Исаева

Альбом 8

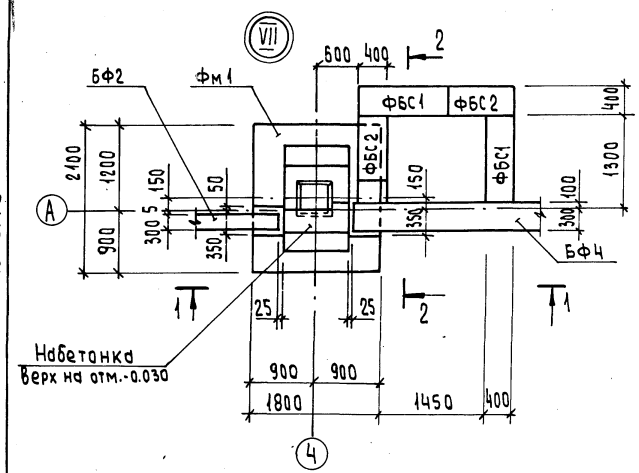

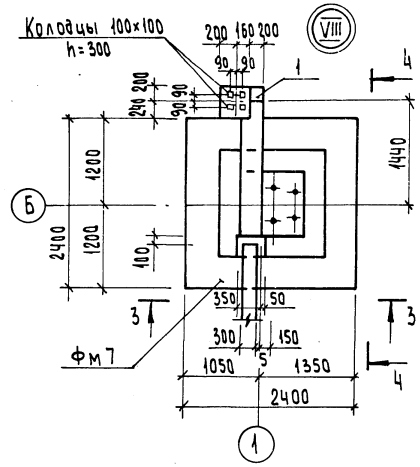

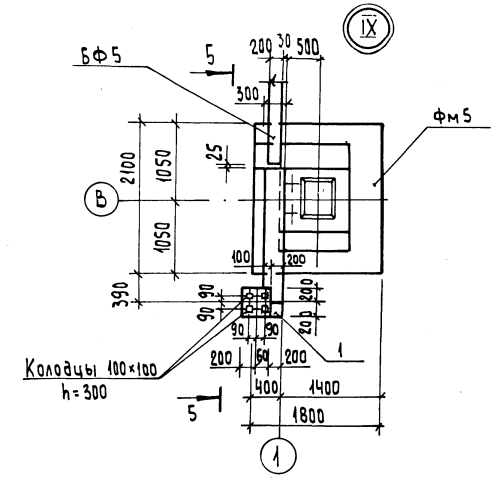

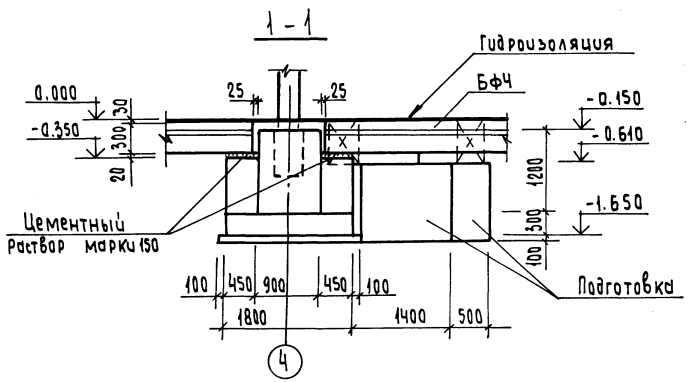

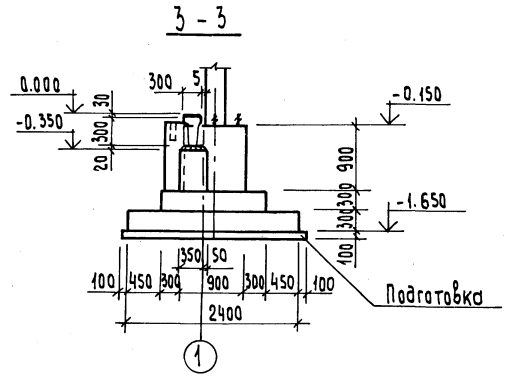

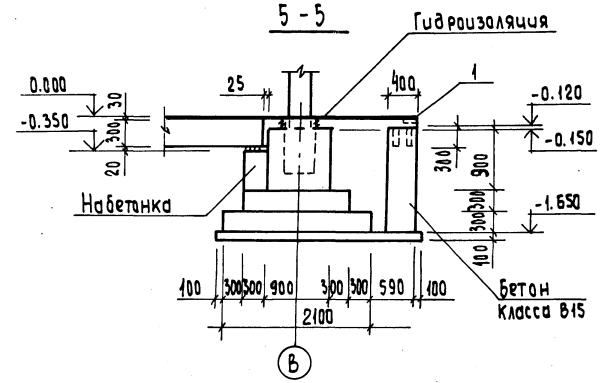

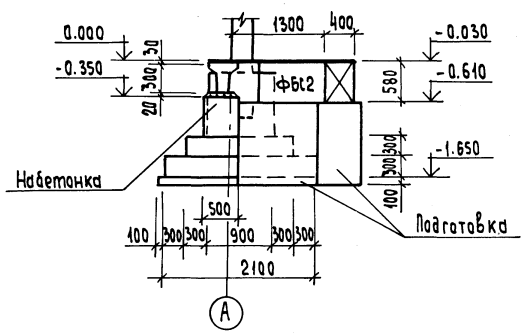

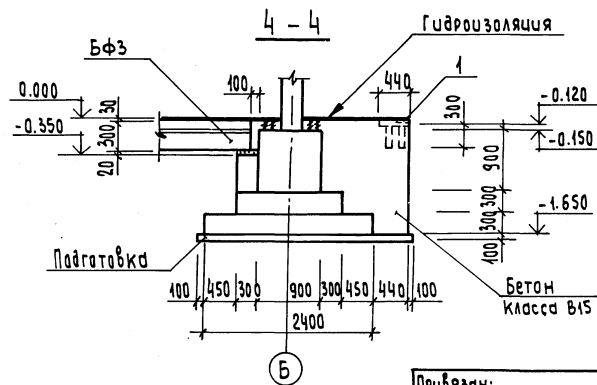

1. Примечания см. на листе 3.

Привязан:			ГИП	Гусева	ТП903-1-265.88 -КЖ	
			Нач.отд	Ехилевский	Котельная с 4 котлами ДЕ-6,5-14ГМ Здание из сборных железобетонных конструкций	Стадия: Р; Лист: 7; Листов:
			Н.контр.	Марунов		
			Гл.спец.	Маркова	Фундаменты здания Узлы VII ÷ IX	Госстрой СССР ГПИ Горьковский САНТЕХПРОЕКТ
			Рук.гр	Катаева		
Инв.№			Ст.инж.	Сенягина		

23296-10 20

Копировал: Усаева

Альбом 8

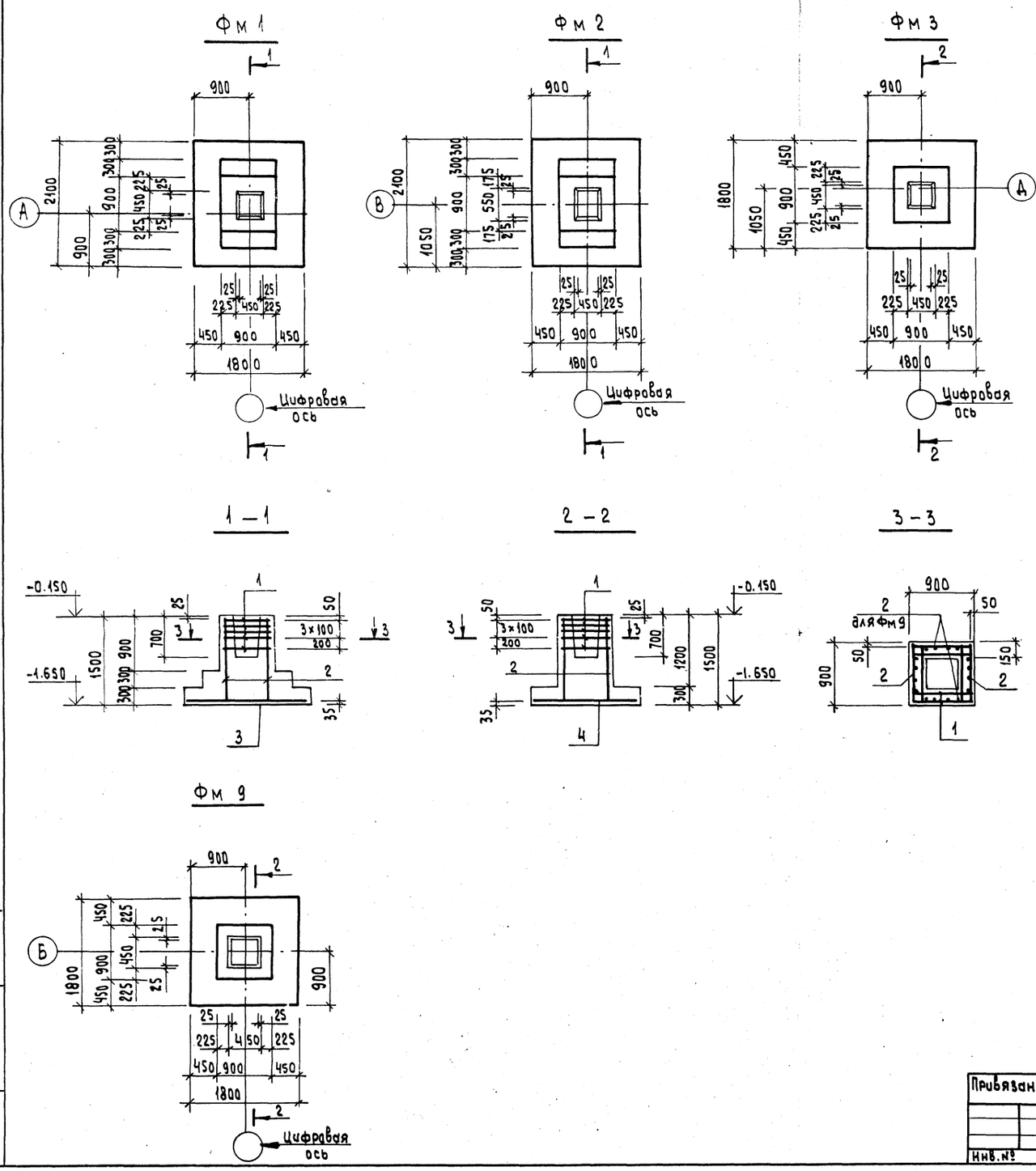

Формат	Зона	Поз.	Обозначение	Наименование	Кол. на элемент Фм1	Фм2	Фм3	Фм9	Примечание
				Сборочные единицы					
				Сетки арматурные					
		1	1.412-1/77-В.3-020	СА-8АI	5	5	5	5	2.7 кг
		2	-100	СН12АII-6×15	2	2	2	4	6.0 кг
		3	ГОСТ 23279-85	4С $\frac{10АIII-200}{10АIII-200}$ 165×205	1	1			22.7 кг
		4	ГОСТ 23279-85	4С $\frac{10АIII-200}{10АIII-200}$ 165×165			1	1	18.4 кг
				Материал					
				Бетон класса В15 F50	2.1	2.1	1.8	1.8	м³

Ведомость расхода стали на один элемент, кг

Марка элемента	Изделия арматурные: Арматура класса А-III ГОСТ 5781-82* Ф10	Итого	А-II ГОСТ 5781-82* Ф12	А-I ГОСТ 5781-82* Ф8	Всего	Общий расход
Фм1	22.7	22.7	10.4	15.1	48.2	48.2
Фм2	22.7	22.7	10.4	15.1	48.2	48.2
Фм3	18.4	18.4	10.4	15.1	43.9	43.9
Фм9	18.4	18.4	20.8	16.7	55.9	55.9

1. Общие примечания см. лист 3.

ГИП	Гусева		
Нач.отд.	Ехилевский		
Н.контр.	Морунов		
Гл.спец.	Марков		
Рук.гр.	Катаева		
Ст.инж.	Сенягина		
Инж.	Ведехина		

Привязан:

Инв.№

ТП 903-1-265.88 -КЖ

Котельная с 4 котлами ДЕ-6,5-14ГМ
Здание из сборных железобетонных конструкций

Стадия	Лист	Листов
Р	8	

Фундаменты здания Фм 1 ÷ Фм 3, Фм 9

Госстрой СССР ГПИ Горьковский САНТЕХПРОЕКТ

23296-10 21

Инв.№ подл. | Подпись и дата | Взам.инв.№

Копировал: Исаева

Альбом 8

Фм 4

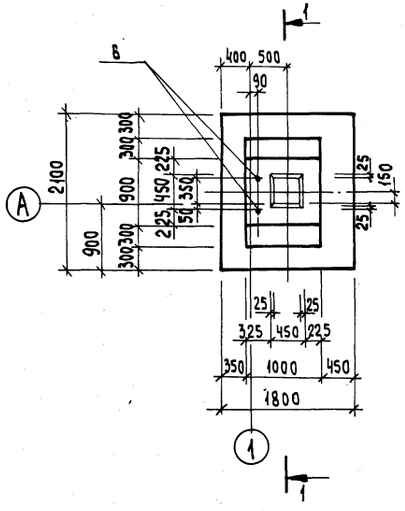

Фм 5

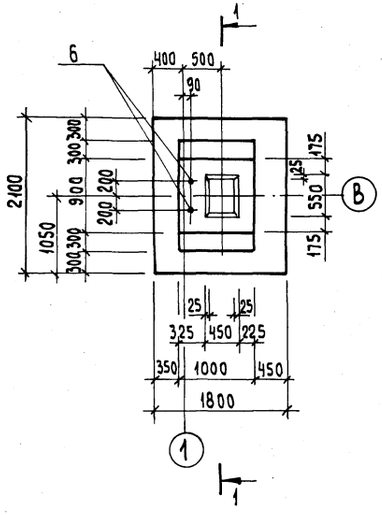

Фм 6

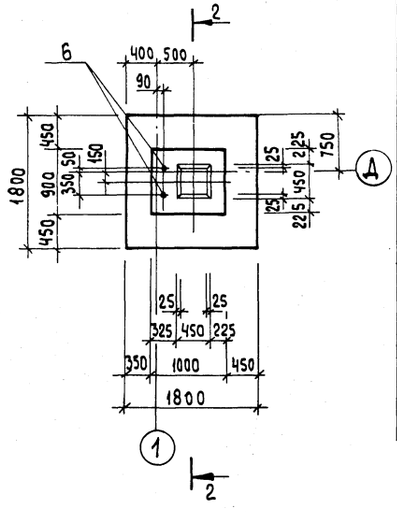

Формат	Зона	Поз.	Обозначение	Наименование	Кол. на элемент Фм4	Фм5	Фм6	Фм7 Фм7-1	Фм8 Фм8-1	Примечание
				Сборочные единицы						
				Сетки арматурные						
		1	1.412-1/77-8.3-020	СА-8АI	5	5	5			
		2	-100	СН 12АII-6×15	4	4	4	2	2	
		8	-011	СА1-6АI				2	2	
		3	ГОСТ 23279-85	Сч 10АIII-200 / 10АIII-200 165×205	1	1				22.7кг
		4	ГОСТ 23279-85	Сч 10АIII-200 / 10АIII-200 165×165			1			18.4кг
		5	ГОСТ 23279-85	Сч 10АIII-200 / 10АIII-200 225×225				1	1	33.4кг
		6		Болт 1.1 М24×1000 Вст3кп2 ГОСТ 24379.1-80	2	2	2	2	2	4.13кг
		7		Болт 1.1 М30×1250 Вст3кп2 ГОСТ 24379.1-80				2		8.15кг
				Материал						
				Бетон класса В15, F50	2.25	2.25	1.91	3.2	3.2	м³

1 — 1

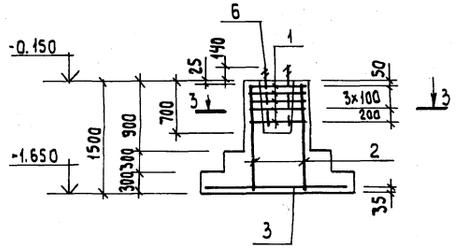

2 — 2

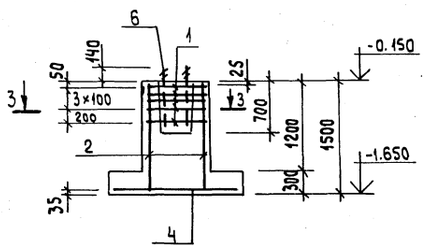

3 — 3

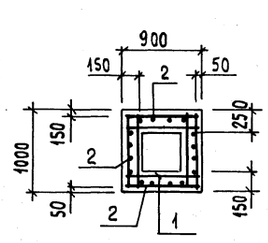

Ведомость расхода стали на один элемент, кг

Марка элемента	Изделия арматурные: Арматура класса A-III ГОСТ 5781-82* Ø10	Итого	A-II ГОСТ 5781-82* Ø12	A-I ГОСТ 5781-82* Ø8	Ø6	Всего	Изделия закладные: Прокат марки Вст3кп2 ГОСТ 24379.1-80 Болт М24	Болт М30	Итого	Общий расход
Фм4	22.7	22.7	20.8	16.7		60.2	8.3		8.3	68.5
Фм5	22.7	22.7	20.8	16.7		60.2	8.3		8.3	68.5
Фм6	18.4	18.4	20.8	16.7		55.9	8.3		8.3	64.2
Фм7, Фм7-1	33.4	33.4	10.4	1.6	6.8	52.2	8.3	16.3	24.6	76.8
Фм8, Фм8-1	33.4	33.4	10.4	1.6	6.8	52.2	8.3		8.3	60.5

1. Общие примечания см. лист 3

Фм 7, Фм 8

Фм 7-1, Фм 8-1 (зеркально)

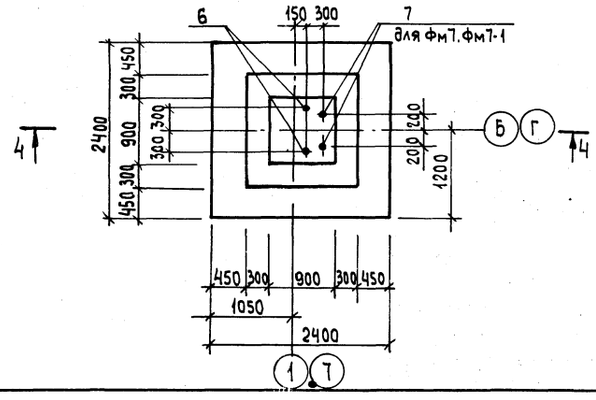

4 — 4

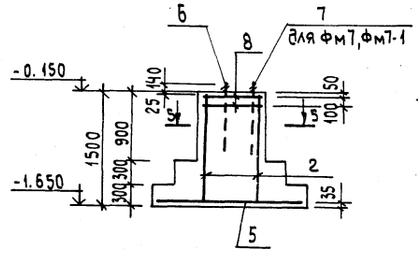

5 — 5

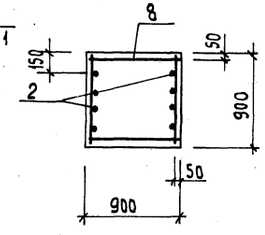

ГИП	Гусева		ТП 903-1-265.88 -КЖ
Нач.отд.	Ехилевский		
Н.контр.	Морунов		Котельная с 4 котлами ДЕ-6,5-14ГМ Здание из сборных железобетонных конструкций
Гл.спец.	Марков		Стадия Р; Лист 9; Листов
Рук.гр	Катаева		Фундаменты здания Фм4÷Фм8, Фм7-1, Фм8-1
Ст.инж.	Сенягина		Госстрой СССР ГПИ Горьковский САНТЕХПРОЕКТ
Инж.	Бедехина		

Привязан:

Инв.№

23296-10 22

Копировал: Исаева

Альбом 8

Фм 10, Фм 10-1 (зеркально)

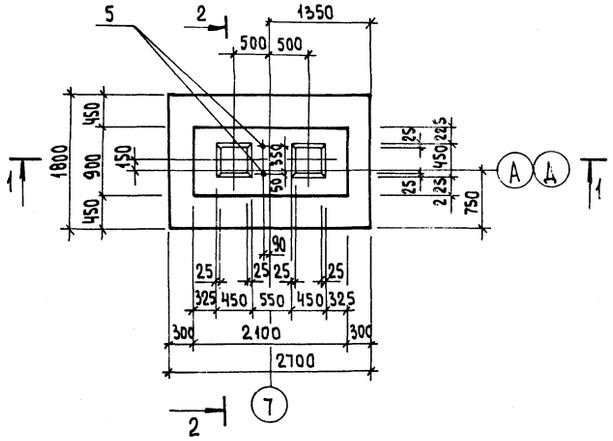

Фм 11

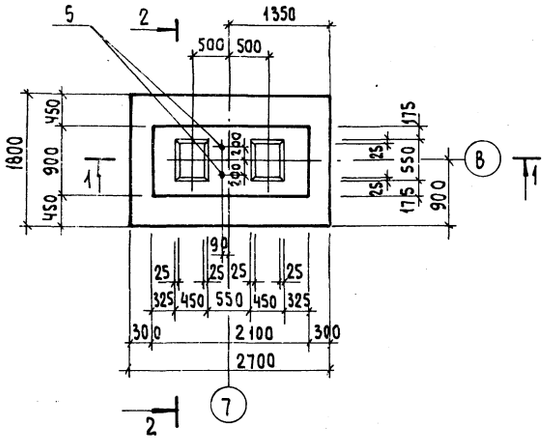

1 - 1

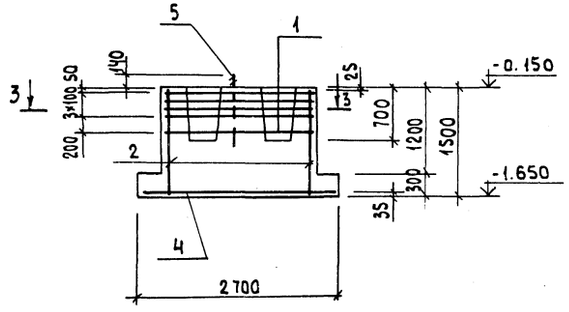

2 - 2

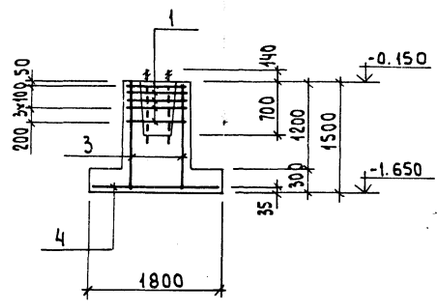

3 - 3

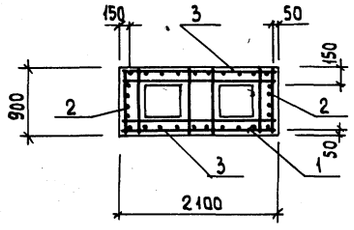

Формат	Зона	Поз.	Обозначение	Наименование	Кол. на элемент Фм10	Фм10-1	Фм11		Примечание
				Сборочные единицы					
				Сетки арматурные					
		1	1.412-1/77-В.3-070	СА Т-8АI	5	5	5		
		2	-100-02	СН 16 А III-6×15	2	2	2		
		3	-120	СН 12 А II-18×15	2	2	2		
		4	ГОСТ 23279-85	4С 10АIII-200 / 10АIII-200 175×265 25/75	1	1	1		30.0 кг
		5		Болт 1.1 М24×1000 Вст3кп2 ГОСТ 24379.1-80	2	2	2		4.13 кг
				Материал:					
				Бетон класса В15, F50	3.48	3.48	3.42		м³

Ведомость расхода стали на элемент, кг

Марка элемента	Изделия арматурные										Изделия закладные				Общий расход
	Арматура класса									Всего	Прокат марки			Всего	
	A-III ГОСТ 5781-82*			A-II ГОСТ 5781-82*		A-I ГОСТ 5781-82*					Вст3кп2 ГОСТ 24379.1-80				
	Ф10	Ф16	Итого	Ф12	Итого	Ф8	Ф10	Итого			Болт М24	Итого			
Фм10	30.0	18.4	48.4	25.8		30.4	2.4	32.8		107.0	8.3	8.3	8.3		115.3
Фм10-1	30.0	18.4	48.4	25.8		30.4	2.4	32.8		107.0	8.3	8.3	8.3		115.3
Фм 11	30.0	18.4	48.4	25.8		30.4	2.4	32.8		107.0	8.3	8.3	8.3		115.3

Общие примечания см. лист 3.

Гип	Гусева		ТП 903-1-265.88 -КЖ
Нач.отд.	Ехилевский		
Н.контр.	Моруков		Котельная с 4 котлами ДЕ-6,5-14ГМ Здание из сборных железобетонных конструкций
Гл. спец.	Маркав		
Рук. гр	Катаева		Фундаменты здания Фм10, Фм10-1, Фм11
Ст. инж.	Сенягина		
Инж	Моренова		

Привязан:	Стадия	Лист	Листов
	Р	10	
Инв.№	Госстрой СССР ГПИ Горьковский САНТЕХПРОЕКТ		

Инв.№ подл. | Подпись и дата | Взам.инв.№

Копировал: Исаева

Схема расположения колонн

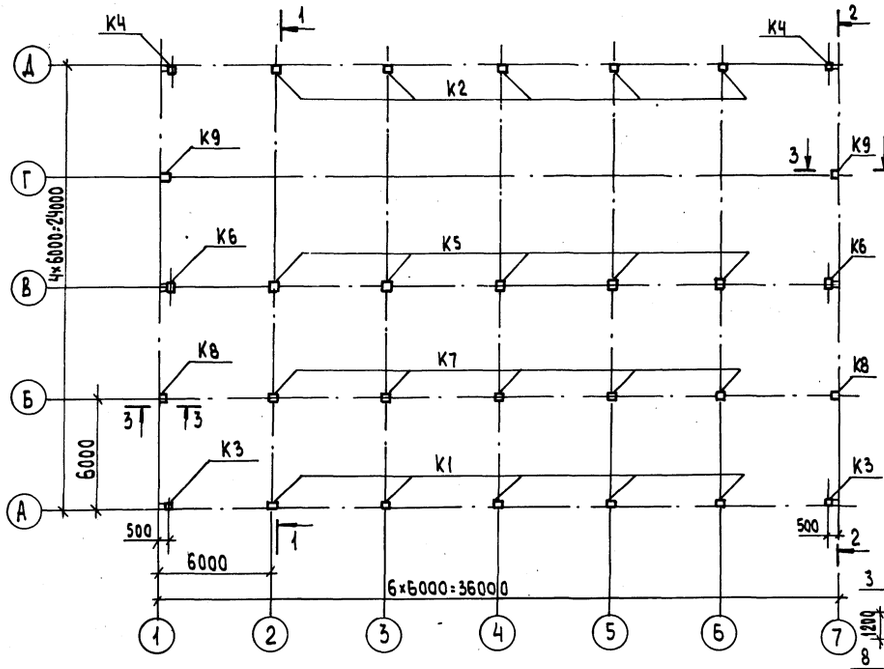

1-1

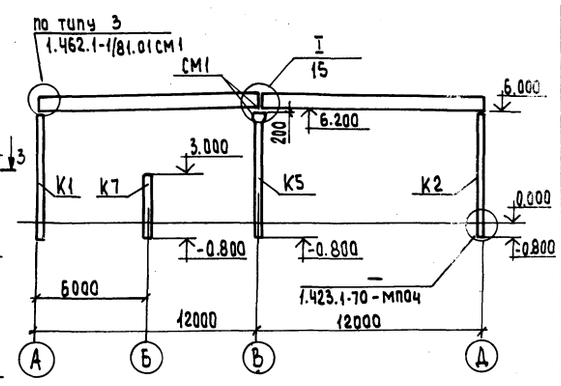

2-2

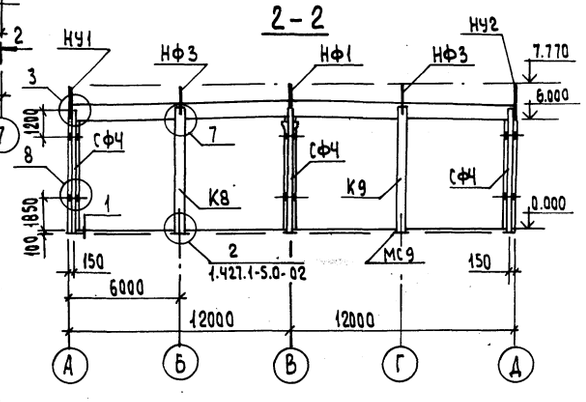

Схема расположения балок покрытия

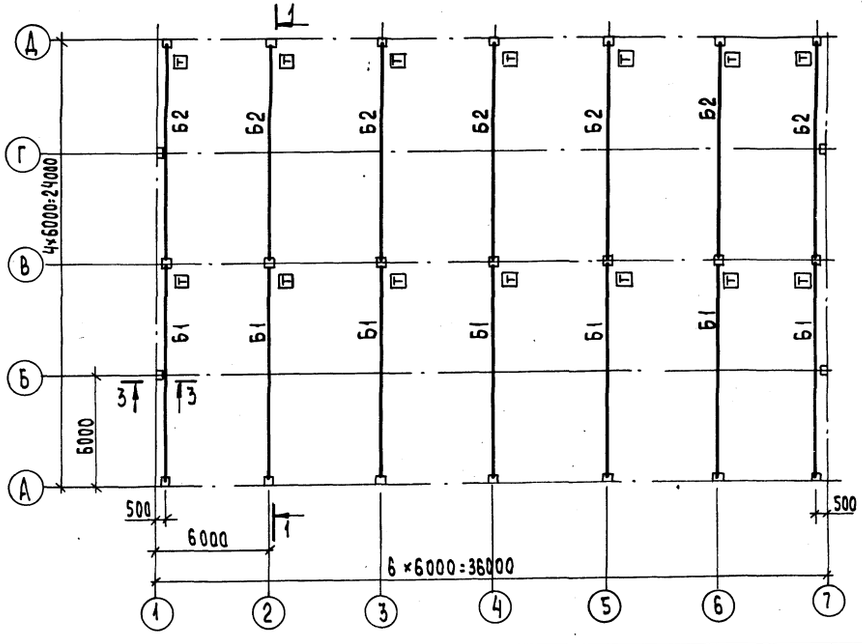

3-3

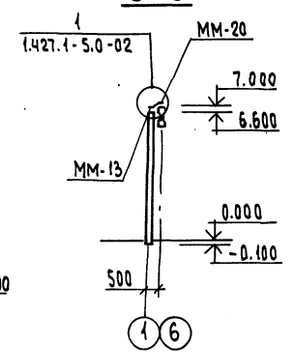

1. Общие указания см. лист 1.
2. При монтаже обратить внимание на знак ориентации [Т]
3. Колонны К7 при монтаже ориентировать знаком [Т] в сторону оси В.
4. Для сочетания I, II снегового района и IV ветрового марки колонн принять по ключам серий 1.423.1-7, 1.427.1-5.
5. Все узлы, кроме оговоренных, приведены в серии 1.030.1-1 вып. 3-3.

Спецификация к схемам расположения колонн и балок покрытия.

Марка поз.	Обозначение	Наименование	Кол.	Масса ед. кг.	Примечание.
		Ветровые районы I, II, III			
		Колонны			
К1	тп 903-1-265.88-КЖ.И-001	1К68-1А...-1	5	1500	
	-01	1К68-3АIVМ5-1			
	-02	1К68-4АIVМ5-1			
К2	-03	1К68-1АIVМ3-2	5	1500	
	-04	1К68-3АIVМ5-2			
	-05	1К68-4АIVМ5-2			
К3	-06	1К68-1АIVМ3-3	2	1500	
	-07	1К68-3АIVМ5-3			
	-08	1К68-4АIVМ5-3			
К4	-09	1К68-1АIVМ3-4	2	1500	
	-10	1К68-3АIVМ5-4			
	-11	1К68-4АIVМ5-4			
К5	-КЖ.И.002	10К68-4АIVМ3-1	5	2000	
	-01	10К68-5АIVМ6-1 / 10К68-5АIVМ6-1			
К6	-02	10К68-4АIVМ3-2	2	2000	
	-03	10К68-5АIVМ6-2 / 10К68-5АIVМ6-2			
К7	-КЖ.И.003	К30-2-1	5	850	
К8	-КЖ.И.004	КФ67-1АIIIВ-1 / КФ67-1АIIIВ-1	2	1500	
	-01	КФ67-2АIIIВ-1			
К9	-02	КФ67-1АIIIВ-2 / КФ67-1АIIIВ-2	2	1500	
	-03	КФ67-2АIIIВ-2			
		Балки			
		Снеговые районы I; II / III; IV			
Б1	тп 903-1-265.88-КЖ.И.005	1БСП12-4ВрII-а	7	4500	
	-01	1БСП12-5ВрII-а			
Б2	-02	1БСП12-4ВрII-б	7	4500	
	-03	1БСП12-5ВрII-б			
СФ4	1.030.1-1.4-2-10-03	Стойка фахверка СФ4	6	359.1	
СМ1	тп 903-1-265.88-КЖ.И.035	Опорный столик СМ1	14	33.3	
		Насадки			
НУ1	1.030.1-1.4-1-020	НУ1	2	25.2	
НУ2	-01	НУ2	2	25.2	
НФ1	-010	НФ1	2	29.7	
НФ3	-02	НФ3	4	42.0	
		Изделия соединительные			
Т24	1.030.1-1.4-1-240	Т24	24	1.1	
ММ-13	1.400-7	ММ-13	4	9.6	
ММ-20	1.400-7	ММ-20	4	6.3	
МС9	тп 903-1-265.88-КЖ.И.034	МС-8	4	27.2	

ТП 903-1-265.88 - КЖ

Привязан:	ГИП	Гусева	
	Нач.отд	Ехилевский	
	Н.Контр.	Морунов	
	Гл.спец.	Марков	
	Рук.гр.	Катаева	
Инв. №	Ст.инж	Сенягина	

Котельная с 4 котлами ДЕ-6.5-14ГМ
Здание из сборных железобетонных конструкций

Стадия	Лист	Листов
Р	11	

Схемы расположения колонн и балок покрытия.

Госстрой СССР
ГПИ Горьковский
САНТЕХПРОЕКТ

23296-10 24

Копировал: Исаева

Альбом 8

Схема расположения плит покрытия

Схема 1

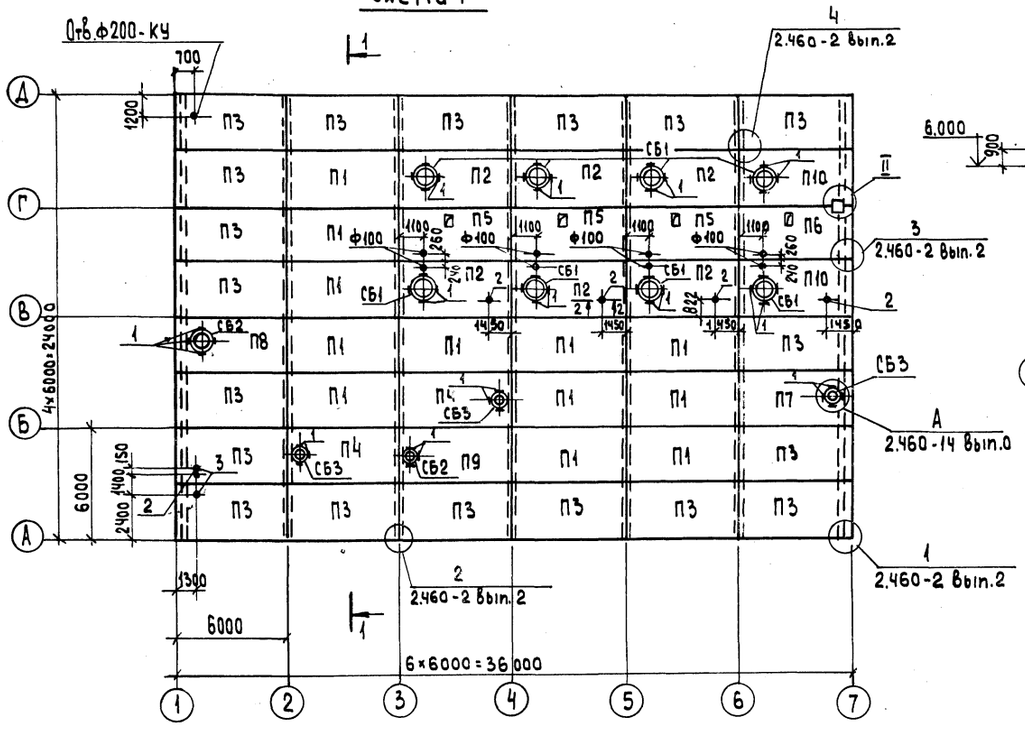

1-1

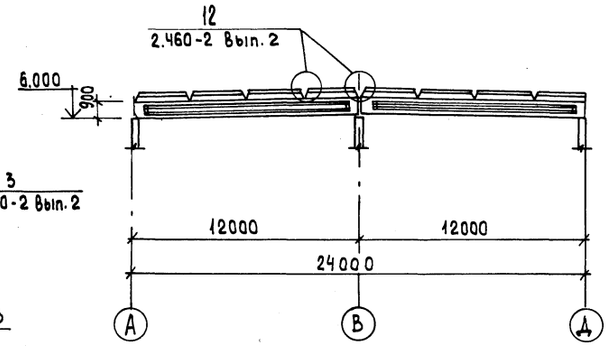

2-2

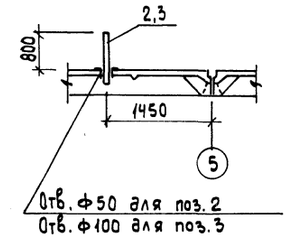

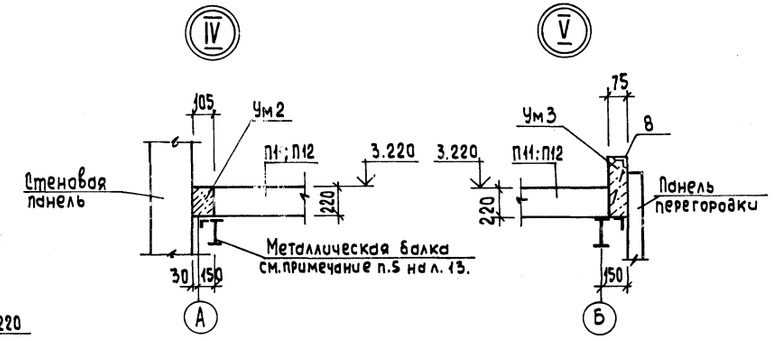

3-3

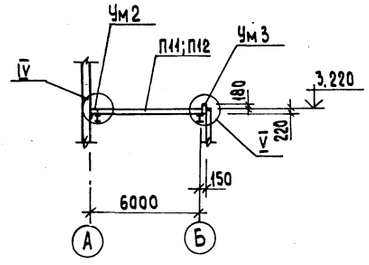

Схема расположения плит перекрытия на отм. 3.300

Схема 2

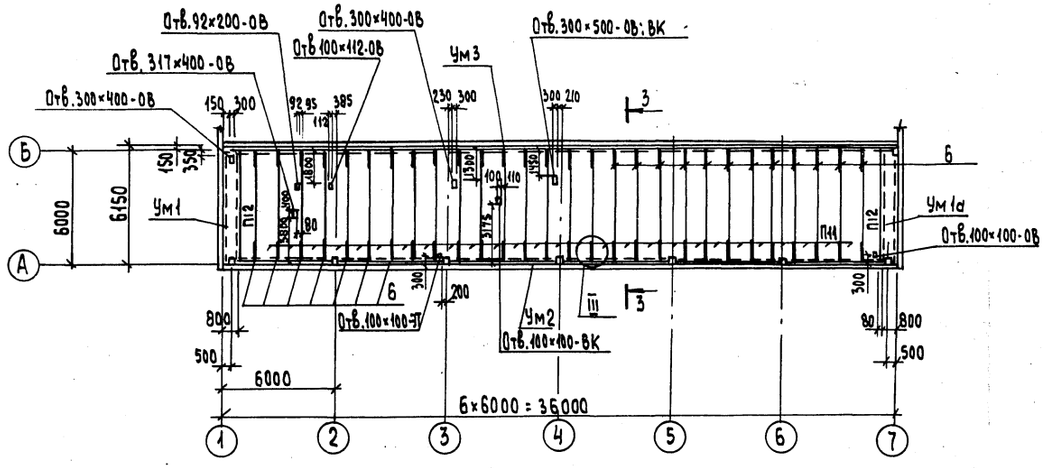

1. Общие примечания см. лист 1.
2. Спецификацию к схемам см. на листе 13.
3. Узлы II, III разработаны на листе 15.
4. Монолитные участки Ум2, Ум3 разработаны на листе 14.
5. Места прохода стояка через перекрытие и покрытие заделать цементным раствором на всю толщину перекрытия и покрытия.

				ТП 903-1-265.88		-КЖ
Привязан:	ГИП	Гусева		Котельная с 4 котлами ДЕ-6,5-14ГМ Здание из сборных железобетонных конструкций	Стадия	Лист	Листов
	Нач.отд.	Ехилевский			Р	12	
	Н.контр	Марунов					
	Гл.спец.	Марков		Схемы расположения плит покрытия и перекрытия на отм. 3.300	Госстрой СССР ГПИ Горьковский САНТЕХПРОЕКТ		
Инв.№	Рук.гр	Катаева					
	Ст.инж.	Огаркова					

Нач.отд.КУ-1 Лепендин
Нач.отд.ОВ-2 Ионкин
Нач.отд.ВК-2 Жмудь
Взам.инв.№
Подпись и дата
Инв.№подл.

23296-10 25

Копировал: Исаева

Марка, поз.	Обозначение	Наименование	Кол.	Масса ед.кг.	Примечание
		Схема 1			
		Плиты покрытия			
		Снеговые районы I, II			
П1	1.465.1-10/82.1-01	1ПГ-2АIVт-80Я-400м	12	3250	
П2	1.465.1-10/82.1-02	1ПВ10-3АIVт-80Я-400м	6	3570	
П3	т.п 903-1-265.88 -КЖ.И-006	1ПГ-2АIVт-д-80Я-400м	19	3250	
П4	1.465.1-10/82.1-02	1ПВ4-3АIVт-80Я-400м	2	3730	
П5	тп 903-1-265.88 -КЖ.И.007	1ПГ-3АIVт-д-80Я-400м	3	3670	
П6	-02	1ПГ-3АIVт-г-80Я-400м	1	3670	
П7	-04	1ПГ-3АIVт-б-80Я-400м	1	3730	
П8	-06	1ПГ-3АIVт-в-80Я-400м	1	3670	
П9	1.465.1-10/82.1-02	1ПВ7-3АIVт-80Я-400м	1	3670	
П10	тп 903-1-265.88 -КЖ.И-006-03	1ПВ10-3АIVт-д-80Я-400м	2	3570	
		Снеговой район III			
П1	1.465.1-10/82.1-01	1ПГ-3АIVт-80Я-400м	12	3250	
П2	1.465.1-10/82.1-02	1ПВ10-4АIVт-80Я-400м	6	3570	
П3	тп 903-1-265.88 -КЖ.И.006-01	1ПГ-3АIVт-д-80Я-400м	19	3250	
П4	1.465.1-10/82.1-02	1ПВ4-4АIVт-80Я-400м	2	3730	
П5	тп 903-1-265.88 -КЖ.И.007-01	1ПГ-4АIVт-д-80Я-400м	3	3570	
П6	-03	1ПГ-4АIVт-г-80Я-400м	1	3570	
П7	-05	1ПГ-4АIVт-б-80Я-400м	1	3730	
П8	-07	1ПГ-4АIVт-в-80Я-400м	1	3670	
П9	1.465.1-10/82.1-02	1ПВ7-4АIVт-80Я-400м	1	3670	
П10	тп 903-1-265.88 -КЖ.И.006-04	1ПВ10-4АIVт-д-80Я-400м	2	3570	
		Снеговой район IV			
П1	1.465.1-10/82.1-01	1ПГ-4АIVт-80Я-400м	12	3250	
П2	1.465.1-10/82.1-02	1ПВ10-4АIVт-80Я-400м	6	3570	
П3	тп 903-1-265.88 -КЖ.И.006-02	1ПГ-4АIVт-д-80Я-400м	19	3250	
П4	1.465.1-10/82.1-02	1ПВ4-4АIVт-80Я-400м	2	3730	
П5	тп 903-1-265.88 -КЖ.И.007-01	1ПГ-4АIVт-д-80Я-400м	3	3570	
П6	-03	1ПГ-4АIVт-г-80Я-400м	1	3570	
П7	-05	1ПГ-4АIVт-б-80Я-400м	1	3730	
П8	-07	1ПГ-4АIVт-в-80Я-400м	1	3670	
П9	1.465.1-10/82.1-02	1ПВ7-4АIVт-80Я-400м	1	3670	
П10	тп 903-1-265.88 -КЖ.И.006-04	1ПВ10-4АIVт-д-80Я-400м	2	3570	
		Стаканы			
СБ1	1.494-24 Вып.1	СБ 10Б-1	8	280	
СБ2	1.494-24 Вып.1	СБ 7Б-1	2	320	
СБ3	1.494-24 Вып.1	СБ 4Б-1	3	160	
		Изделия соединительные			
1	2.460-14 Вып. 0	МС1	52	0.4	
2	т.п 903-1-265.88-КЖ.И.033-02	МС7	5	5.14	
3	-01	МС6	2	12.93	
4	КЖ.И.030	МС1	1	32.2	
5	КЖ.И.031	МС2	1	5.9	
		Схема 2			
		Плиты перекрытия			
П11	1.141-1.63 300-01	ПК60.12-8АтVт	27	2100	
П12	400-01	ПК60.10-8АтVт	2	1725	
		Участки монолитные			
Ум1	тп. 903-1-265.88 -КЖ-14	Ум1	1		
Ум1а	-КЖ-14	Ум1а	1		см. примеч. п.6
Ум2	-КЖ-14	Ум2	1		
Ум3	-КЖ-14	Ум3	1		
		Изделия соединительные			
6		А-I-10 ГОСТ 5781-82* ℓ=1150	56	0,7	

1. Общие указания см лист 1.
2. Швы между железобетонными плитами покрытия заделать бетоном класса В15 с последующей укладкой теплоизоляции по стыкам.
3. Швы между железобетонными плитами перекрытия заделать бетоном класса В15 на мелком заполнителе.
4. Отверстия по месту в плитах покрытия и перекрытия высверлить с особой осторожностью, строго придерживаясь указанных размеров.
5. Металлические балки под перекрытием покрыть фосфатным огнезащитным покрытием толщиной 10мм по ГОСТ 25665-83.
6. Монолитный участок Ум1а зеркален Ум1 относительно цифровых осей.
7. В монолитном участке Ум1 сетку в месте отверстия вырезать по месту.
8. Сварку выполнять электродами типа Э42 ГОСТ 9467-75.

					ТП 903-1-265.88		- КЖ
Привязан:		ГИП	Гусева		Котельная с 4 котлами ДЕ-6,5-14ГМ Здание из сборных железобетонных конструкций	Стадия	Лист	Листов
		Нач.отд.	Ехлаковский			Р	13	
		Н.Контр.	Морунов					
		Гл.спец.	Марков		Спецификация к схемам расположения плит покрытия и перекрытия.	Госстрой СССР ГПИ Горьковский САНТЕХПРОЕКТ		
		Рук.гр.	Катаева					
Инв.№		Ст.инж.	Огаркова					

Копировал: Исаева

Альбом 8

Схема расположения закладных изделий на отм. 3.300

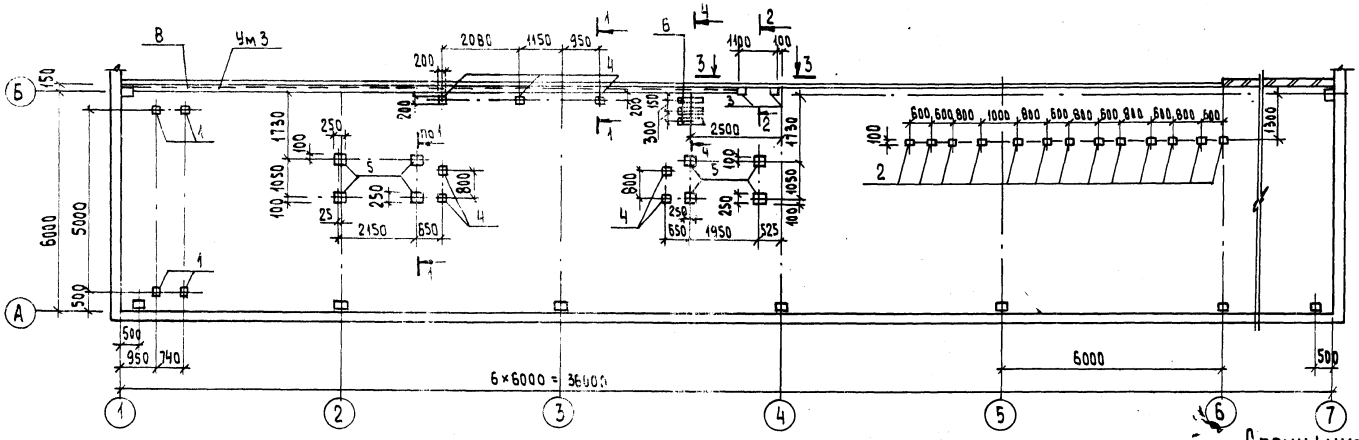

Спецификация к схеме расположения закладных изделий на отм. 3.300.

Марка, поз.	Обозначение	Наименование	Кол.	Масса ед. кг	Примечание
		Изделия закладные			
1	1.400-15.В1.120-05	МН 105-6	4	1.0	
2	-17	МН 107-6	13	1.4	
3	-41	МН 111-6	2	1.6	
4	130-05	МН 117-6	7	2.4	
5	-35	МН 122-6	8	4.6	
6		Брус деревянный 100×100 ГОСТ 24454-80 e=700	3		Антисептировать

Спецификация монолитных участков Ум1, Ум1а, Ум2, Ум3.

Формат	Зона	Поз.	Обозначение	Наименование	Кол. на исполнение Ум1	Ум1а	Ум2	Ум3			Примечание
				Сборочные единицы							
				Сетки сварные							
		7	ГОСТ 8478-81	С $\frac{5Вр1-100}{5Вр1-100}$ 1140×5960 $\frac{30}{20}$	1	1					Гнуть и резать по месту
				Изделие закладное							
		8	1.400-15.В1.540-09	МН548				18.0			пм
				Материал							
				Бетон класса В15	1.1	1.1	0.7	0.5			м³

Ведомость расхода стали на элемент, кг

Марка	Изделия арматурные: Арматура класса Вр1, ГОСТ 6727-80, Ф5		Итого	Изделия закладные: Арматура класса А III, ГОСТ 5781-82*, Ф8		Итого	Прокат марки ВСт3 кп2, ГОСТ 8509-72*, L50×5		Итого	Всего	Общий расход
Ум1; Ум1а	21.6		21.6								21.6
Ум3				7.2		7.2	68.4		68.4	75.6	75.6

1. Общие примечания см лист 1.
2. Монолитные участки Ум1, Ум1а, Ум2 замаркированы на листе 12.

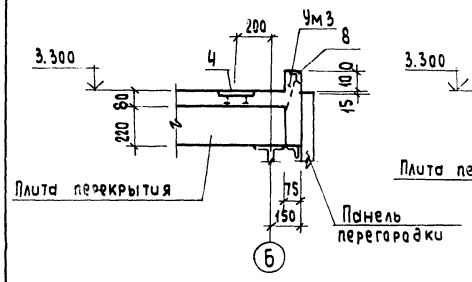

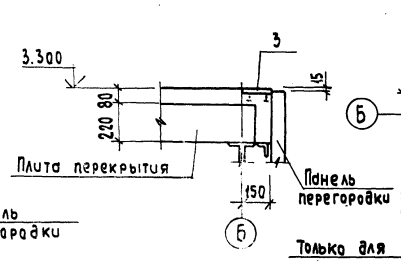

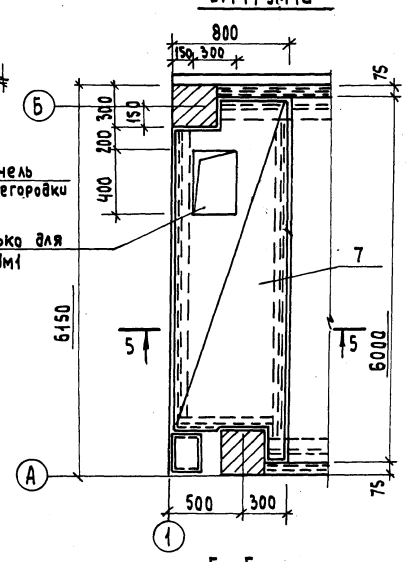

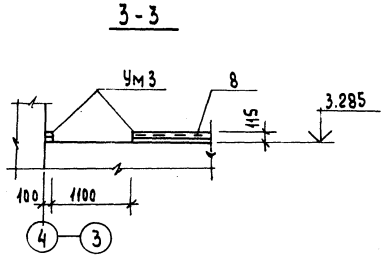

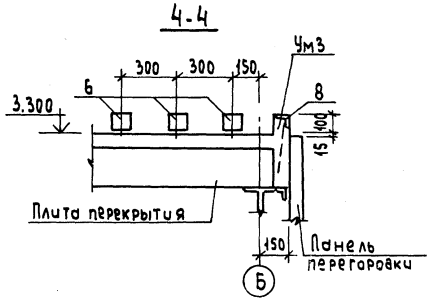

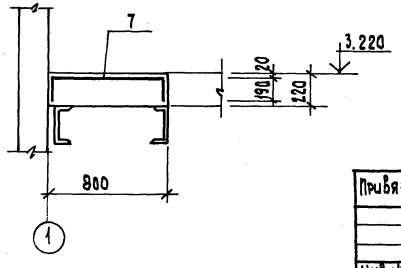

Нач. отд. КУ-1	Лепендин						
Нач. отд. КИПиА	Борисов						
Взам. инв. №							
Подпись и дата							
Инв. № подл.							

Привязан:

Инв. №

ГИП	Гусева	
Нач. отд.	Ехилевский	
Н. Контр.	Морунов	
Гл. спец.	Марков	
Рук. гр.	Катаева	
Ст. инж.	Огаркова	

ТП 903-1-265.88 -КЖ

Котельная с 4 котлами ДЕ-6.5-14 ГМ. Здание из сборных железобетонных конструкций

Стадия	Лист	Листов
Р	14	

Схема расположения закладных изделий на отм. 3.300. Ум1; Ум1а, Ум2, Ум3.

Госстрой СССР ГПИ Горьковский САНТЕХПРОЕКТ

23296-10 27

Копировал: Исаева

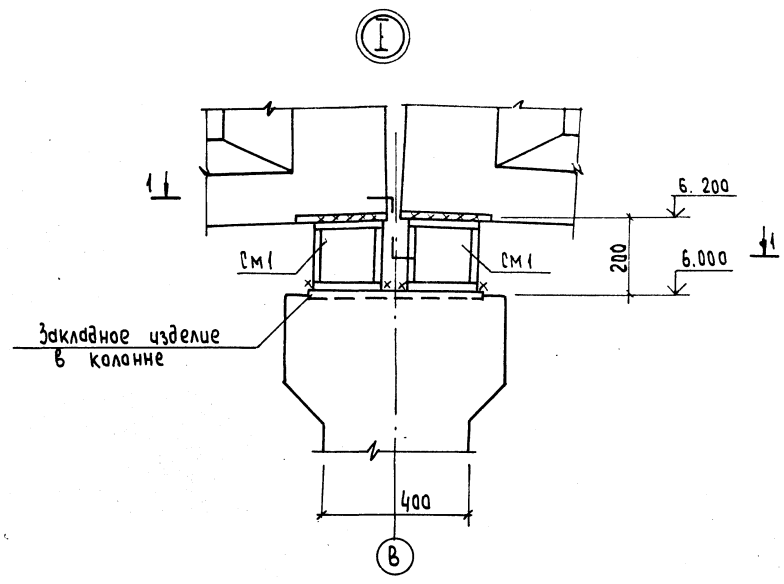

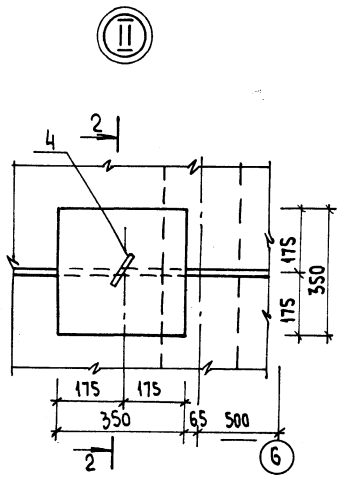

2 - 2

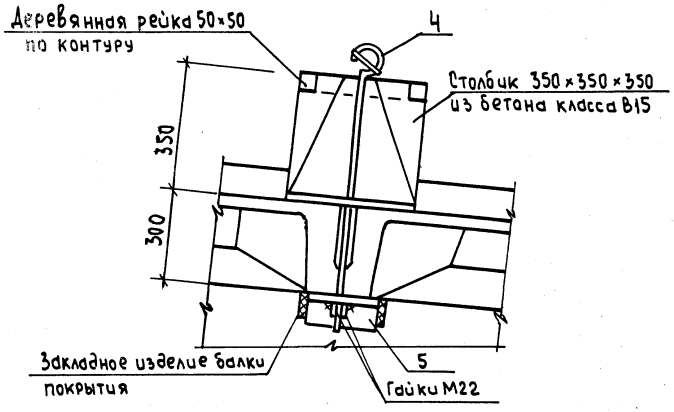

1 - 1

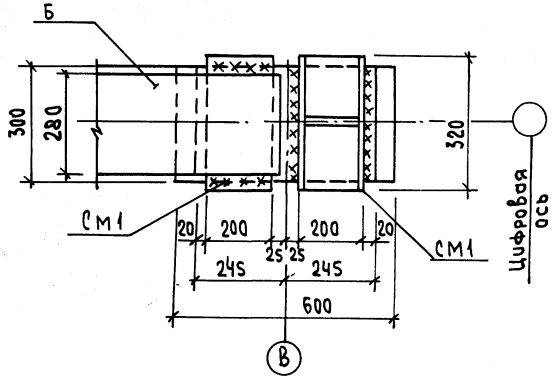

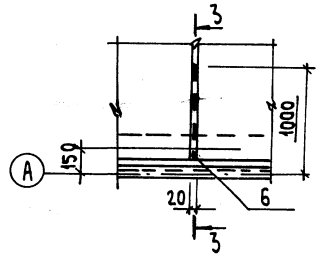

3 - 3

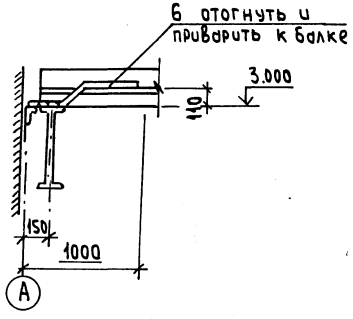

1. Общие указания см. лист 1.
2. Узел I замаркирован на листе 11.
3. Узлы II; III замаркированы на листе 12.
4. Поз 4÷6 учтены в спецификации на листе 13.

Привязан:

Инв. №

			ТП903-1-265.88 -КЖ		
ГИП	Гусева		Котельная с 4 котлами ДЕ-6,5-14ГМ Здание из сборных железобетонных конструкций	Стадия	Лист	Листов
Нач.отд	Ехилевский			Р	15	
Н.контр.	Морунов					
Гл.спец.	Марков					
Рук.гр.	Катаева		Узлы I - III	Госстрой СССР ГПИ Горьковский САНТЕХПРОЕКТ		
Ст.инж.	Огаркова					

Копировал: Исаева

Схемы расположения стеновых панелей

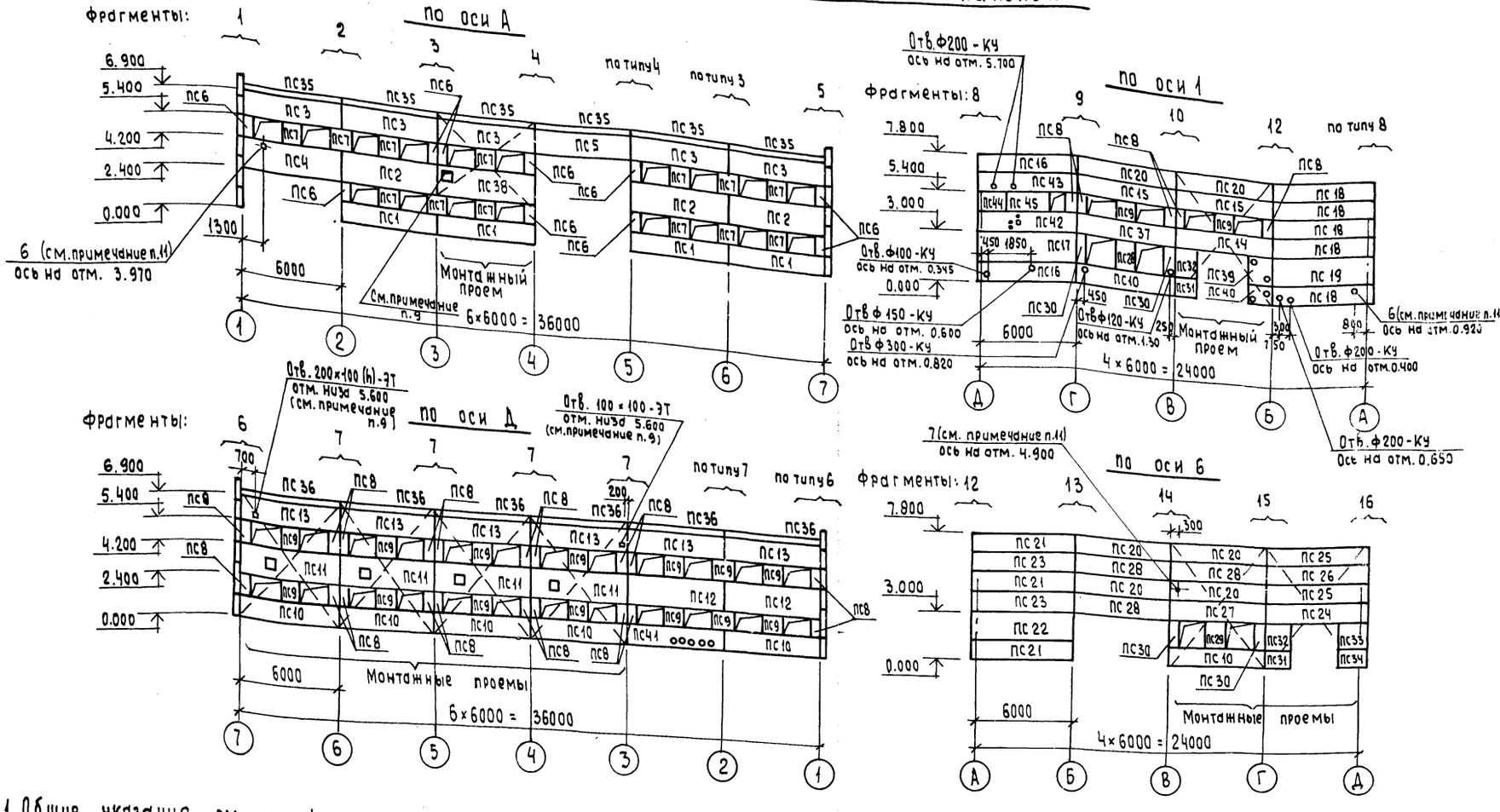

1. Общие указания см. лист 1.
2. Фрагменты см. лист 17.
3. Спецификацию см. лист 18, 19.
4. Элементы крепления стеновых панелей и опорные консоли защитить методом горячего цинкования. Толщина цинкового покрытия 60 мкм.
5. Металлические покрытия, поврежденные при сварке в процессе монтажа конструкций, должны восстанавливаться методом металлизации.
6. После монтажа газоходов пространство между металлической частью газохода и стеновой панелью заделать теплоизоляцией, предусмотренной в чертежах марки ТМ.
7. Сварку выполнять электродами типа Э42 по ГОСТ 9467-75.
8. Элементы крепления стеновых панелей и стойку фахверка в осях А-Б/1-2 покрыть фосфатным огнезащитным покрытием толщиной 10мм по ГОСТ 25665-83.
9. После установки патрубков и прокладки кабелей отверстия в панелях заделать бетоном класса В15, кабели в патрубках уплотнить асбестовым шнуром, смоченным в глиняном растворе.
10. Отверстия размером Ф300, Ф200 и меньше высверлить в панелях по месту.
11. В панели высверлить отверстие и вставить гильзу, после отверстие зачеканить цементно-песчаным раствором М150.

Нач. отд. КУ-1	Лепендин		
Нач. отд. ЭТ	Коновалов		
Взам. инв. №			
Подпись и дата			
Инв. № подл.			

Привязан:

Инв. №

ГИП	Гусева		
Нач. отд.	Ехилевский		
Н. Контр.	Морунов		
Гл. спец.	Марков		
Рук. гр.	Катаева		
Ст. инж.	Огаркова		

ТП903-1-265.88 -КЖ

Котельная с 4 котлами ДЕ-6,5-14ГМ. Здание из сборных железобетонных конструкций

Схемы расположения стеновых панелей

Стадия	Лист	Листов
Р	16	

Госстрой СССР ГПИ Горьковский САНТЕХПРОЕКТ

23296-10 29

Копировал Исаева

альбом 8

Фрагмент 1

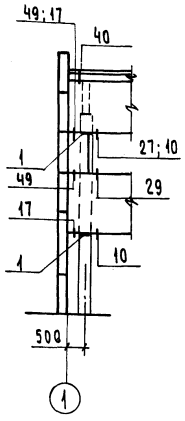

Фрагмент 2

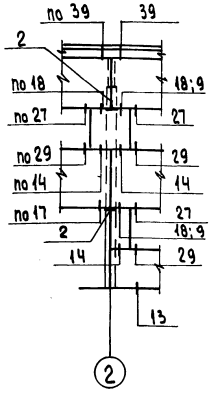

Фрагмент 3

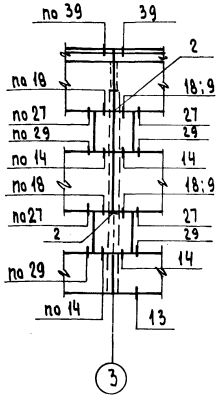

Фрагмент 4

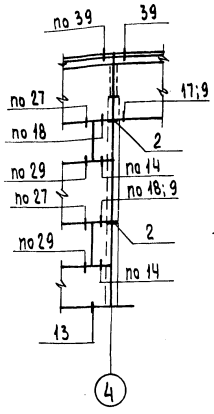

Фрагмент 5

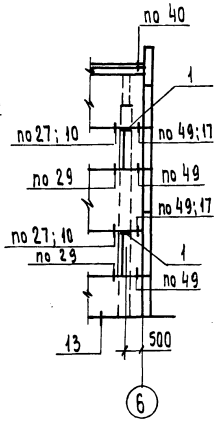

Фрагмент 7

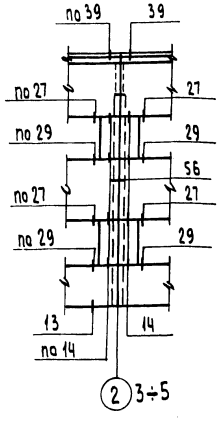

Фрагмент 8

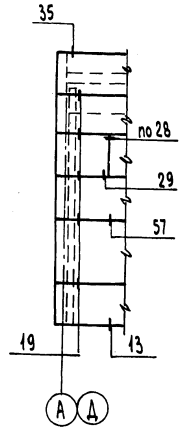

Фрагмент 9

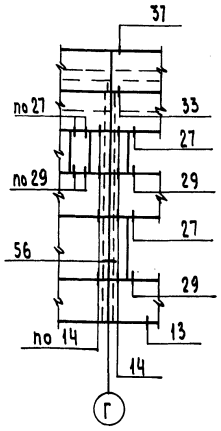

Фрагмент 10

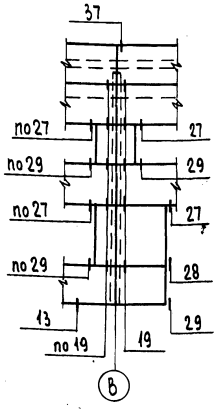

Фрагмент 11

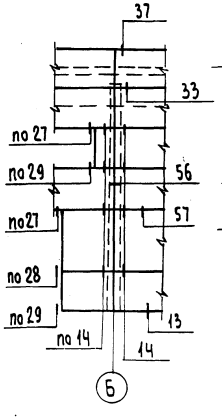

Фрагмент 13

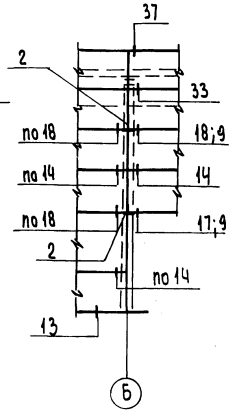

Фрагмент 14

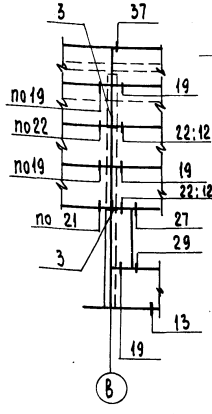

Фрагмент 15

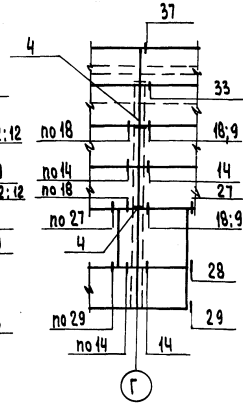

Фрагмент 16

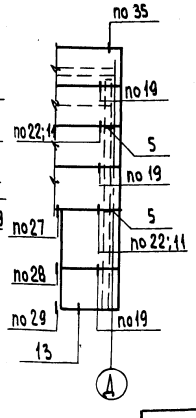

Фрагмент 6

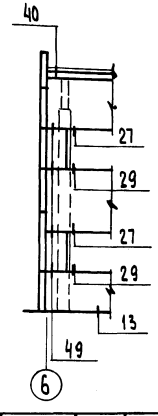

Фрагмент 12

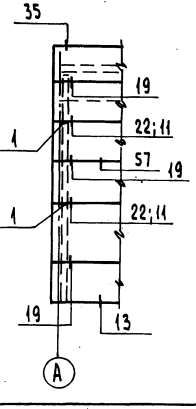

1. Монтажные узлы панельных стен приведены в серии 1.030.1-1 Вып. 3-3.
2. Карнизную панель крепить к подкарнизной панели по узлам серии 1.030.1-1.0-3-2400 до монтажа.

Привязан:	ГИП	Гусева	
	Нач.отд.	Ехилевский	
	Н.Контр.	Марунов	
	Гл.спец.	Маркова	
	Рук.гр.	Катаева	
	Ст. инж.	Огаркова	
Инв.№			

ТП903-1-265.88 -КЖ

Котельная с 4 котлами ДЕ-6,5-14ГМ Здание из сборных железобетонных конструкций	Стадия	Лист	Листов
	Р	17	
Схемы расположения стеновых панелей. Фрагменты.	Госстрой СССР ГПИ Горьковский САНТЕХПРОЕКТ		

23296-10 30

Копировал Гусева

Альбом 8

Марка, поз.	Обозначение	Наименование	Кол.	Масса ед. кг	Примечание
		для $t_{нв}$ = -20°С			
		Стеновые панели			
ПС1	тп903-1-265.88 - КЖ.И.009	ПС60.12.2.0 - 2.л - 81	4	1740	
ПС2	КЖ.И.010	ПС60.18.2.0 - 3.л - 82	3	2620	
ПС3	КЖ.И.011	ПС60.15.2.0 - 4.л - 83	5	2200	
ПС4	КЖ.И.009-03	ПС60.18.2.0 - 6.л - 84	1	2690	
ПС5	КЖ.И.011-03	ПС60.15.2.0 - 4.л - 85	1	2200	
ПС6	КЖ.И.015	2ПС6.12.2.0 - л - 86	10	170	
ПС7	-03	2ПС12.12.2.0 - л - 59	13	340	
ПС8	КЖ.И.015	2ПС6.12.2.0 - л - 86	25	170	
ПС9	-03	2ПС12.12.2.0 - л - 59	16	340	
ПС10	КЖ.И.009	ПС60.12.2.0 - 2.л - 81	7	1740	
ПС11	КЖ.И.047	ПС60.18.2.0 - 3.л - 87	4	2620	
ПС12	КЖ.И.010	ПС60.18.2.0 - 3.л - 82	2	2620	
ПС13	КЖ.И.011	ПС60.15.2.0 - 4.л - 83	6	2200	
ПС14	КЖ.И.009-06	ПС60.12.2.0 - 6.л - 88	1	1780	
ПС15	КЖ.И.014	ПС60.12.2.0 - 2.л - 89	2	1740	
ПС16	КЖ.И.012-04	ПС62,5.12.2.0 - 2.л - 1.31	2	1810	
ПС17	-10	ПС62,5.18.2.0 - 1.л - 1.31	1	2720	
ПС18	-01	ПС62,5.12.2.0 - 2.л - 2.31	5	1810	
ПС19	-07	ПС62,5.18.2.0 - 1.л - 2.31	1	2720	
ПС20	КЖ.И.012	ПС60.12.2.0 - 2.л - 31	6	1740	
ПС21	-04	ПС62,5.12.2.0 - 2.л - 1.31	3	1810	
ПС22	-10	ПС62,5.18.2.0 - 1.л - 1.31	1	2720	
ПС23	КЖ.И.013	ПС62,5.12.2.0 - 2.л - 1.33	2	1810	
ПС24	-03	ПС62,5.12.2.0 - 2.л - 2.90	1	1810	
ПС25	КЖ.И.012-01	ПС62,5.12.2.0 - 2.л - 2.31	2	1810	
ПС26	КЖ.И.013-04	ПС62,5.12.2.0 - 2.л - 2.33	1	1810	
ПС27	КЖ.И.014-01	ПС60.12.2.0 - 2.л - 91	1	1740	
ПС28	КЖ.И.013-05	ПС60.12.2.0 - 2.л - 32	3	1740	
ПС29	КЖ.И.015-06	2ПС12.18.2.0 - л - 59	2	520	
ПС30	-07	2ПС6.18.2.0 - л - 86	4	260	
ПС31	-08	2ПС15.12.2.0 - л - 92	2	430	
ПС32	-09	2ПС15.18.2.0 - л - 92	2	650	
ПС33	-10	2ПС17.18.2.0 - л - 73	1	730	
ПС34	-11	2ПС17.12.2.0 - л - 73	1	490	
ПС35	1.030.1-1.2-16.0.0.0	ПК60.6.5 - л	6	1200	
ПС36	1.030.1-1.2-16.0.0.0.	ПК60.6.5 - л	6	1200	
ПС37	тп903-1-265.88 - КЖ.И.010-03	ПС60.12.2.0 - 4.л - 82	1	1760	
ПС38	КЖ.И.017-01	ПС60.18.2.0 - 3.л - 93	1	2620	
ПС39	КЖ.И.016	2ПС15.18.2.0 - л - 94	1	650	
ПС40	-01	2ПС15.12.2.0 - л - 95	1	430	
ПС41	КЖ.И.018	ПС60.12.2.0 - 2.л - 96	1	1740	
ПС42	-01	ПС62,5.12.2.0 - 2.л - 1.97	1	1810	
ПС43	-02	ПС62,5.12.2.0 - 2.л - 1.98	1	1810	
ПС44	КЖ.И.015-12	2ПС17.12.2.0 - л - 99	1	490	
ПС45	-13	ПС30.12.2.0 - 6.л - 57	1	870	

Марка, поз.	Обозначение	Наименование	Кол.	Масса ед. кг.	Примечание
		Опорные консоли			
1	1.030.1-1.4-1-110-01	ТК4	6	12.2	
2	-060-06	РК4	10	10.0	
3	-07	ФК4	2	11.7	
4	-060-06	РК4	2	10.0	
5	-110-01	ТК4	2	12.2	
		Изделия соединительные			
	1.030.1-1.4-1-120	Т3	109	0.4	
	-130	Т5	14	0.4	
	-140	Т8	28	0.5	
	-150	Т9	4	0.4	
	-150-01	Т10	20	1.3	
	-220	Т17	59	0.3	
А1	1.030.1-1.0-3-2401	А1	24	0.7	
А2	-2402	А2	24	1.2	
А3	-2403	А3	36	0.4	
6	1.400-15.61.840-11	МН812	2	1.56	
7	1.400-15.61.840-04	МН805	1	0.36	
		Детали			
	1.030.1-1.3-2-515	Лист 6-ПН-0-8×140×140 ГОСТ 19903-74 Вст3кп2 ГОСТ 14637-79	5	1.23	
	-511	Лист 6-ПН-0-10×20×60 ГОСТ 19903-74 Вст3кп2 ГОСТ 14637-79	8	0.1	
	-516	Лист 6-ПН-0-6×60×250 ГОСТ 19903-74 Вст3кп2 ГОСТ 14637-79	4	0.71	
	-514	Лист 6-ПН-0-8×80×140 ГОСТ 19903-74 Вст3кп2 ГОСТ 14637-79	213	0.7	
		для $t_{нв}$ = -30°С			
		Стеновые панели			
ПС1	тп903-1-265.88 - КЖ.И.009-01	ПС60.12.2.5 - 3.л - 81	4	2120	
ПС2	КЖ.И.010-01	ПС60.18.2.5 - 2.л - 82	3	3190	
ПС3	КЖ.И.011-01	ПС60.15.2.5 - 5.л - 83	5	2670	
ПС4	КЖ.И.009-04	ПС60.18.2.5 - 6.л - 84	1	3230	
ПС5	КЖ.И.011-04	ПС60.15.2.5 - 5.л - 85	1	2670	
ПС6	КЖ.И.015-01	2ПС6.12.2.5 - л - 86	10	210	
ПС7	-04	2ПС12.12.2.5 - л - 59	13	420	
ПС8	КЖ.И.015	2ПС6.12.2.0 - л - 86	25	170	
ПС9	-03	2ПС12.12.2.0 - л - 59	16	340	
ПС10	КЖ.И.009	ПС60.12.2.0 - 2.л - 81	7	1740	
ПС11	КЖ.И.047	ПС60.18.2.0 - 3.л - 87	4	2620	
ПС12	КЖ.И.010	ПС60.18.2.0 - 3.л - 82	2	2620	
ПС13	КЖ.И.011	ПС60.15.2.0 - 4.л - 83	6	2200	
ПС14	КЖ.И.009-06	ПС60.12.2.0 - 6.л - 88	1	1780	
ПС15	КЖ.И.014	ПС60.12.2.0 - 2.л - 89	2	1740	
ПС16	КЖ.И.012-04	ПС62.5.12.2.0 - 2.л - 1.31	2	1810	
ПС17	-10	ПС62,5.18.2.0 - 1.л - 1.31	1	2720	

Марка, поз.	Обозначение	Наименование	Кол.	Масса ед. кг.	Примечание
ПС18	тп903-1-265.88 - КЖ.И.012-02	ПС63.12.2.5 - 3.л - 2.31	5	2230	
ПС19	-08	ПС63.18.2.5 - 2.л - 2.31	1	3350	
ПС20	КЖ.И.012	ПС60.12.2.0 - 2.л - 31	6	1740	
ПС21	-05	ПС63.12.2.5 - 3.л - 1.31	3	2230	
ПС22	-11	ПС63.18.2.5 - 2.л - 1.31	1	3350	
ПС23	КЖ.И.013-01	ПС63.12.2.5 - 3.л - 1.33	2	2230	
ПС24	-03	ПС62,5.12.2.0 - 2.л - 2.90	1	1810	
ПС25	КЖ.И.012-01	ПС62,5.12.2.0 - 2.л - 2.31	2	1810	
ПС26	КЖ.И.013-04	ПС62,5.12.2.0 - 2.л - 2.33	1	1810	
ПС27	КЖ.И.014-01	ПС60.12.2.0 - 2.л - 91	1	1740	
ПС28	КЖ.И.013-05	ПС60.12.2.0 - 2.л - 32	3	1740	
ПС29	КЖ.И.015-06	2ПС12.18.2.0 - л - 59	2	520	
ПС30	-07	2ПС6.18.2.0 - л - 86	4	260	
ПС31	-08	2ПС15.12.2.0 - л - 92	2	430	
ПС32	-09	2ПС15.18.2.0 - л - 92	2	650	
ПС33	-10	2ПС17.18.2.0 - л - 73	1	730	
ПС34	-11	2ПС17.12.2.0 - л - 73	1	490	
ПС35	1.030.1-1.2-16.0.0.0-01	ПК60.7 - л	6	1300	
ПС36	1.030.1-1.2-16.0.0.0.	ПК60.6.5 - л	6	1200	
ПС37	тп903-1-265.88 - КЖ.И.010-03	ПС60.12.2.0 - 4.л - 82	1	1760	
ПС38	КЖ.И.017-02	ПС60.18.2.5 - 2.л - 93	1	3190	
ПС39	КЖ.И.016	2ПС15.18.2.0 - л - 94	1	650	
ПС40	-01	2ПС15.12.2.0 - л - 95	1	430	
ПС41	КЖ.И.018	ПС60.12.2.0 - 2.л - 96	1	1740	
ПС42	-01	ПС62,5.12.2.0 - 2.л - 1.97	1	1810	
ПС43	-02	ПС62.5.12.2.0 - 2.л - 1.98	1	1810	
ПС44	КЖ.И.015-12	2ПС17.12.2.0 - л - 99	1	490	
ПС45	-13	ПС30.12.2.0 - 6.л - 57	1	870	

Привязан:

Инв. №

Инв. № подл. | Подпись и дата | Взам. инв. №

ТП903-1-265.88			-КЖ
ГИП	Гусева		
Нач. отд	Ехилевский		
Н. контр.	Марчнов		
Гл. спец	Марков		
Рук. гр	Катаева		
Ст. инж.	Огаркова		

Котельная с 4 котлами ДЕ-6,5-14ГМ Здание из сборных железобетонных конструкций

Стадия	Лист	Листов
Р	18	

Спецификация к схемам расположения стеновых панелей (начало)

Госстрой СССР ГПИ Горьковский САНТЕХПРОЕКТ

Копировал: Исаева

Марка, поз.	Обозначение	Наименование	Кол.	Масса ед. кг	Примечание
		Опорные консоли			
1	1.030.1-1.4-1-110	ТК3	6	17.6	
2	-060-04	РК3	10	13.3	
3	-07	ФК4	2	11.7	
4	-060-06	РК4	2	10.0	
5	-110-01	ТК4	2	12.2	
		Изделия соединительные			
	1.030.1-1.4-1-120	Т3	109	0.4	
	-130	Т5	14	0.4	
	-140	Т8	28	0.5	
	-150	Т9	4	0.4	
	-150-01	Т10	20	1.3	
	-220	Т17	59	0.3	
А1	1.030.1-1.0-3-2401	А1	24	0.7	
А2	-2402	А2	24	1.2	
А3	-2403	А3	36	0.4	
6	1.400-15.81.810-12	МН813	2	1.89	
8	1.400-15.81.810-04	МН805	1	0.36	
		Детали			
	1.030.1-1.3-2-515	Лист $\frac{6-ПН-0-8\times140\times140\ ГОСТ\ 19903-74}{Ст3кп2\ ГОСТ\ 14637-79}$	5	1.23	
	-511	Лист $\frac{6-ПН-0-10\times20\times60\ ГОСТ\ 19903-74}{Ст3кп2\ ГОСТ\ 14637-79}$	8	0.1	
	-516	Лист $\frac{6-ПН-0-6\times60\times250\ ГОСТ\ 19903-74}{Ст3кп2\ ГОСТ\ 14637-79}$	4	0.71	
	-514	Лист $\frac{6-ПН-0-8\times80\times140\ ГОСТ\ 19903-74}{Ст3кп2\ ГОСТ\ 14637-79}$	213	0.7	
		для tнв = -40°С			
ПС1	тп903-1-265.88 -КЖИ.009-02	ПС60.12.3.5-6.л-81	4	2900	
ПС2	КЖИ.010-02	ПС60.18.3.5-6.л-82	3	4350	
ПС3	КЖИ.011-02	ПС60.15.3.5-6.л-83	5	3630	
ПС4	КЖИ.009-05	ПС60.18.3.5-6.л-84	1	4350	
ПС5	КЖИ.011-05	ПС60.15.3.5-6.л-85	1	3630	
ПС6	КЖИ.015-02	2ПС6.12.3.5-л-86	10	290	
ПС7	-05	2ПС12.12.3.5-л-59	13	570	
ПС8	КЖИ.015	2ПС6.12.2.0-л-86	25	170	
ПС9	-03	2ПС12.12.2.0-л-59	16	340	
ПС10	КЖИ.009	ПС60.12.2.0-2.л-81	7	1740	
ПС11	КЖИ.017	ПС60.18.2.0-3.л-87	4	2620	
ПС12	КЖИ.010	ПС60.18.2.0-3.л-82	2	2620	
ПС13	КЖИ.011	ПС60.15.2.0-4.л-83	6	2200	
ПС14	КЖИ.009-06	ПС60.12.2.0-6.л-88	1	1780	
ПС15	КЖИ.014	ПС60.12.2.0-2.л-89	2	1740	
ПС16	КЖИ.012-04	ПС62,5.12.2.0-2.л-1.31	2	1810	
ПС17	-10	ПС62,5.18.2.0-1.л-1.31	1	2720	

Марка поз.	Обозначение	Наименование	Кол.	Масса ед. кг	Примечание
ПС18	тп903-1-265.88 -КЖИ-012-03	ПС64.12.3.5-6.л-2.31	5	3100	
ПС19	-09	ПС64.18.3.5-6.л-2.31	1	4640	
ПС20	КЖИ.012	ПС60.12.2.0-2л-31	6	1740	
ПС21	-06	ПС64.12.3.5-6.л-1.31	3	3100	
ПС22	-12	ПС64.18.3.5-6.л-1.31	1	4640	
ПС23	КЖИ-013-02	ПС64.12.3.5-6.л-1.33	2	3100	
ПС24	-03	ПС62,5.12.2.0-2.л-2.90	1	1810	
ПС25	КЖИ.012-01	ПС62,5.12.2.0-2.л-2.31	2	1810	
ПС26	КЖИ.013-04	ПС62,5.12.2.0-2.л-2.33	1	1810	
ПС27	КЖИ.014-01	ПС60.12.2.0-2л-91	1	1740	
ПС28	КЖИ.013-05	ПС60.12.2.0-2.л-32	3	1740	
ПС29	КЖИ.015-06	2ПС12.18.2.0-л-59	2	520	
ПС30	-07	2ПС6.18.2.0-л-86	4	260	
ПС31	-08	2ПС15.12.2.0-л-92	2	430	
ПС32	-09	2ПС15.18.2.0-л-92	2	650	
ПС33	-10	2ПС17.18.2.0-л-73	1	730	
ПС34	-11	2ПС17.12.2.0-л-73	1	490	
ПС35	1.030.1-1.2-16.0.0.0-03	ПК60.8-л	6	1500	
ПС36	1.030.1-1.2-1-16.000	ПК60.6.5-л	6	1200	
ПС37	КЖИ.010-03	ПС60.12.20-4.л-82	1	1760	
ПС38	КЖИ.017-03	ПС60.18.3.5-6.л-93	1	4350	
ПС39	КЖИ.016	2ПС15.18.2.0-л-94	1	650	
ПС40	-01	2ПС15.12.2.0-л-95	1	430	
ПС41	КЖИ.018	ПС60.12.2.0-2.л-96	1	1740	
ПС42	-01	ПС62,5.12.2.0-2.л-1.97	1	1810	
ПС43	-02	ПС62,5.12.2.0-2.л-1.98	1	1810	
ПС44	КЖИ.015-02	2ПС17.12.2.0-л-99	1	490	
ПС45	-13	ПС30.12.2.0-6.л-57	1	870	
		Опорные консоли			
1	1.030.1-1.4-1-070	ТК1	6	27.7	
2	-060	РК1	10	17.7	
3	-07	ФК4	2	11.7	
4	-06	РК4	2	10.0	
5	-110-01	ТК4	2	12.2	
		Изделия соединительные			
	1.030.1-1.4-1-120	Т3	109	0.4	
	-130	Т5	14	0.4	
	-140	Т8	28	0.5	
	-150	Т9	4	0.4	
	-150-01	Т10	20	1.3	

Марка поз.	Обозначение	Наименование	Кол.	Масса ед. кг	Примечание
	1.030.1-1.4-1-220	Т17	59	0.3	
А1	1.030.1-1.0-3-2401	А1	24	0.7	
А2	-2402	А2	12	1.2	
А3	-2403	А3	36	0.4	
А4	-2404	А4	12	1.5	
6	1.400-15.81.810-13	МН814	2	2.54	
7	1.400-15.81.810-06	МН807	1	0.59	
		Детали			
	1.030.1-1.3-2-516	Лист $\frac{6-ПН-0-6\times60\times250\ ГОСТ\ 19903-74}{Ст3кп2\ ГОСТ\ 14637-79}$	4	0.71	
	-514	Лист $\frac{6-ПН-0-8\times80\times140\ ГОСТ\ 19903-74}{Ст3кп2\ ГОСТ\ 14637-79}$	213	0.7	
	-515	Лист $\frac{6-ПН-0-8\times140\times140\ ГОСТ\ 19903-74}{Ст3кп2\ ГОСТ\ 14637-79}$	5	1.23	
	-511	Лист $\frac{6-ПН-0-10\times20\times50\ ГОСТ\ 19903-74}{Ст3кп2\ ГОСТ\ 14637-79}$	8	0.1	

Привязан:

Инв.№

ГИП	Гусева	
Нач.отд.	Ехилевский	
Н.контр.	Марчков	
Гл.спец.	Марков	
Рук.гр.	Катаева	
Ст.инж.	Огаркова	

ТП903-1-265.88 -КЖ

Котельная с 4 котлами ДЕ-6,5-14ГМ Здание из сборных железобетонных конструкций

Спецификация к схемам расположения стеновых панелей (окончание)

Стадия	Лист	Листов
Р	19	

Госстрой СССР ГПИ Горьковский САНТЕХПРОЕКТ

Копировал: Усаева

Альбом 8

Схемы расположения панелей перегородок на отм. 0.000

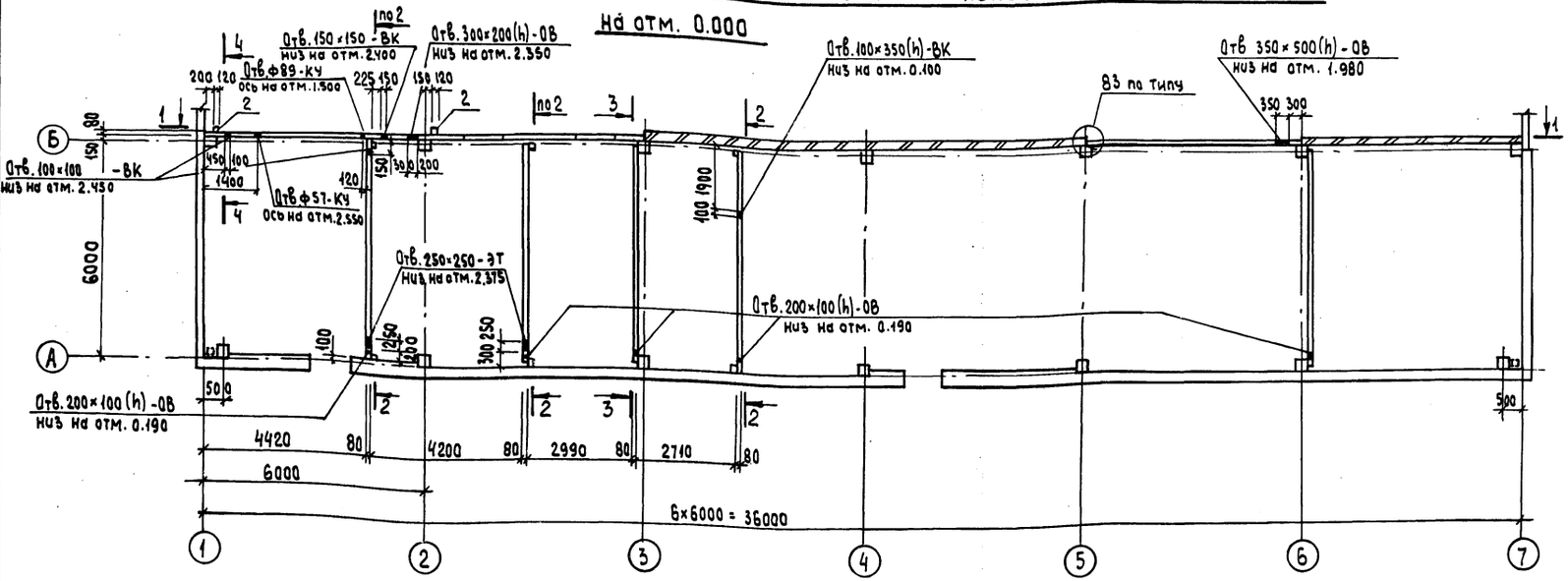

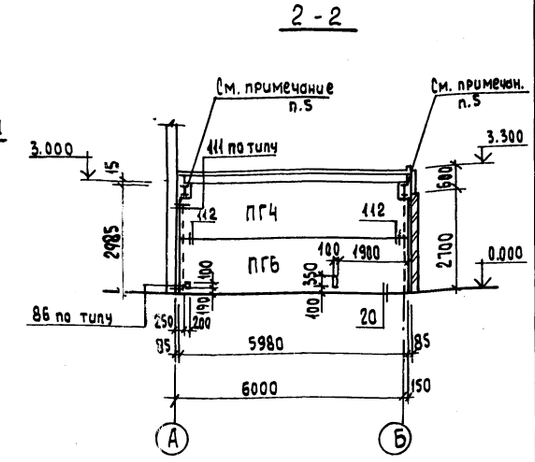

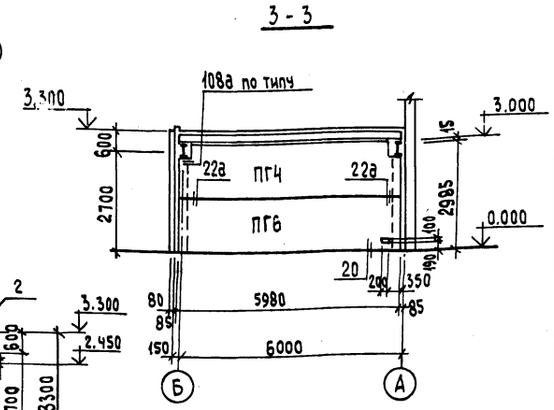

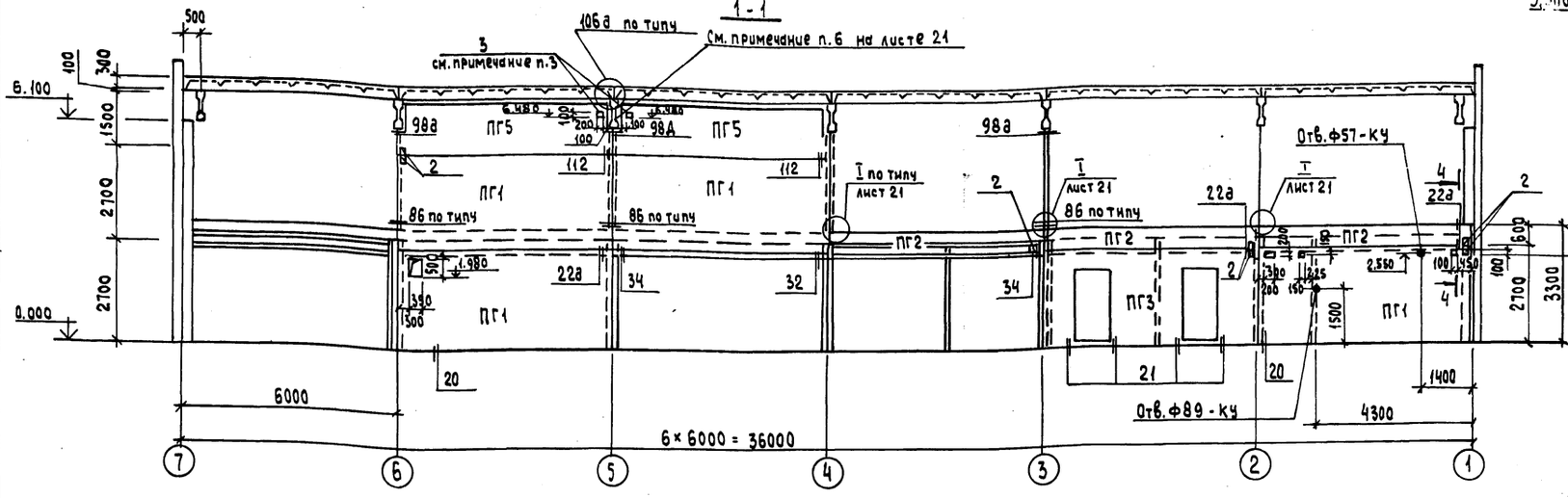

1. Общие примечания см. на листе 1.
2. Сечение 4-4 см. на листе 21.
3. В панели ПГ5 высверлить отв. 200×100(h), установить соединительную деталь поз.3 и обетонировать её по месту.
4. Монтажные узлы перегородок приведены в серии 1.030.9-2 вып.6, кроме оговоренных.
5. Перегородки в местах пересечения с балками заделать цементным раствором марки М50.

Привязан:

Инв. №

ГИП	Гусева		ТП 903-1-265.88 - КЖ			
Нач.отд.	Ехилевский		Котельная с 4 котлами ДЕ-6,5-14ГМ Здание из сборных железобетонных конструкций	Стадия	Лист	Листов
Н.контр.	Морчнов			Р	20	
Гл.спец.	Марков		Схема расположения панелей перегородок	Госстрой СССР ГПИ Горьковский САНТЕХПРОЕКТ		
Рук.гр.	Катаева					
Ст.инж.	Огаркова					

Взам.инв.№ | Подпись и дата | Инв.№ подл.

Нач.отд. ВК-2 Жмудь
Нач.отд. ЭТ Коновалов
Нач.отд. КУ-1 Лепендин

23296-10 33

Копировал: Исаева

Альбом 8

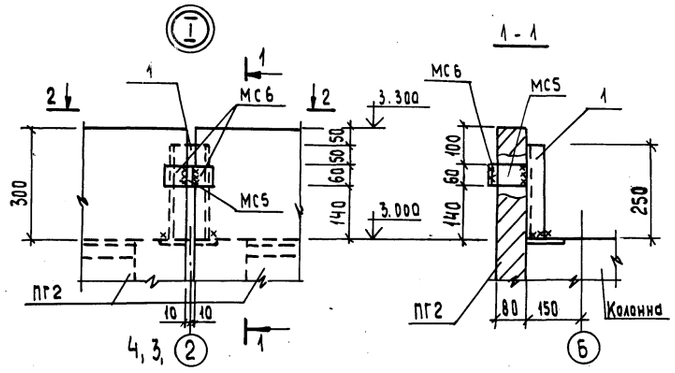

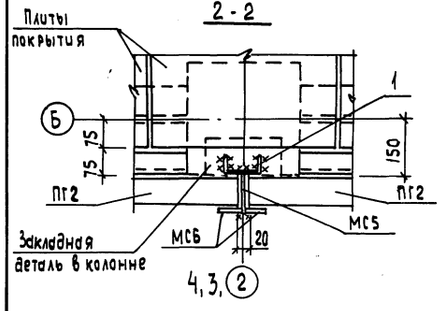

4 - 4

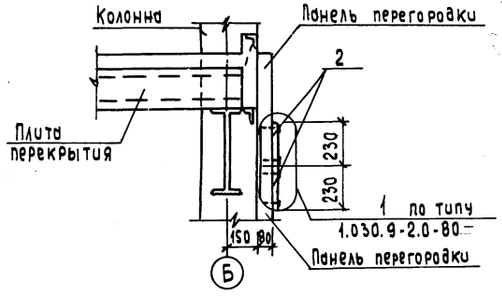

Спецификация к схеме расположения панелей перегородок

Марка поз.	Обозначение	Наименование	Кол.	Масса ед. кг.	Примечание
		Панели перегородок			
ПГ1	1.030.9-2.1-01.8-33	ПГ60.27-1-т	4	3140	
ПГ2	-06.0-25	ПГ60.6-1-т	3	670	
ПГ3	-04.0-21	ПГ60.27-1-т-2Д	1	2300	
ПГ4	-05.0-117	ПГ60.15-1-т-В3	5	1660	
ПГ5	-05.0-131	ПГ60.15-1-т-В14	2	1540	
ПГ6	-05.0-099	ПГ60.15-1-т	5	1700	
ОП2	1.030.9-2.1-11.0-01	Опорная подушка ОП2	10	27	
		Изделия соединительные			
МС1	1.030.9-2.7-2-0.16.0	МС1	8	0.4	
МС3	-0.17.0	МС3	4	1.7	
МС5	-0.16.0-02	МС5	22	0.3	
МС6	-0.16.0-03	МС6	29	0.2	
МС9	-0.19.0	МС9	7	0.5	
МС9а	-0.19.0-01	МС9а	8	0.5	
МС14	-0.16.0-07	МС14	21	0.2	
МС15	-0.19.0-02	МС15	5	0.5	
МС15а	-0.19.0-03	МС15а	5	0.5	
МС34	-0.28.0	МС34	1	3.9	
МС66	-0.35.0-03	МС66	4	1.2	
МС39	-0.18.0-05	МС39	2	2.5	
МС68	-0.22.0-08	МС68	21	0.5	
МС112	-0.56.0-01	МС112	4	5.4	
3	тп 903-1-265.88-КЖ.И.032-01	МС4	2	6.94	
	1.030.9-2.7-2-0.002-65	А-I-10 ГОСТ 5781-82*	6	0.27	
	11761.00.00.000	Дюбель ДРК-10	118	0.04	
		Болт М10×30.58 ГОСТ 7798-70* с шайбой 10.01 ГОСТ 11371-78	90	0.03	
1		Швеллер 10-ГОСТ В240-72* / Вст3кп2 ГОСТ 535-79* ℓ=250	3	2.15	
2		Полоса 6-26×120 ГОСТ 103-76* / Вст3кп2 ГОСТ 535-79* ℓ=230	7	0.44	

1. Общие указания см. лист 1.
2. Монтаж панелей перегородок вести в соответствии с указаниями серии 1.030.9-2 вып. 0.
3. Заполнение швов между панелями перегородок осуществлять цементным раствором и гернитом или пороизолом в соответствии с серией 1.030.9-2 вып.6 лист 10.
4. Зазоры между панелями перегородок и плитами перекрытия и покрытия проконопатить просмоленным шнуром и промазать герметизирующей мастикой с двух сторон.
5. Панели перегородок I этажа вдоль цифровых осей устанавливать до монтажа плит перекрытия, остальные панели - до монтажа плит покрытия.
6. В продольных перегородках участки примыкания к стропильным конструкциям выполнить из глиняного кирпича „на ребро" с применением свеже приготовленного раствора марки 75 с осадкой конуса 8-10 см. Поверхность торца нижележащей панели перед кладкой очистить и смочить.
7. Закладные и соединительные изделия панелей перегородок покрыть фосфатным огнезащитным покрытием толщиной 10мм по ГОСТ 25665-83.
8. Отверстия, указанные на чертеже, вырезать в панелях по месту.
9. После прокладки труб и электрокабелей отверстия заделать бетоном класса В15, а кабели в патрубках уплотнить асбестовым шнуром, смоченным в глиняном растворе.
10. Сечение 4-4 и узел I замаркированы на листе 20.

Привязан:

Инв. №

		ТП 903-1-265.88	-КЖ
ГИП	Гусева	Котельная с 4 котлами ДЕ-6,5-14ГМ. Здание из сборных железобетонных конструкций	Стадия: Р; Лист: 21; Листов:
Нач. отд.	Екилевский		
Н. контр.	Морунов		
Гл. спец.	Марков	Спецификация к схеме расположения панелей перегородок. Узел I.	Госстрой СССР ГПИ Горьковский САНТЕХПРОЕКТ
Рук. гр.	Катаева		
Ст. инж.	Огаркова		

23296-10 34

Копировал: Исаева

Инв. № подл. | Подпись и дата | Взам. инв. №

Альбом 8

Схема расположения канала и закладных изделий в ПСУ

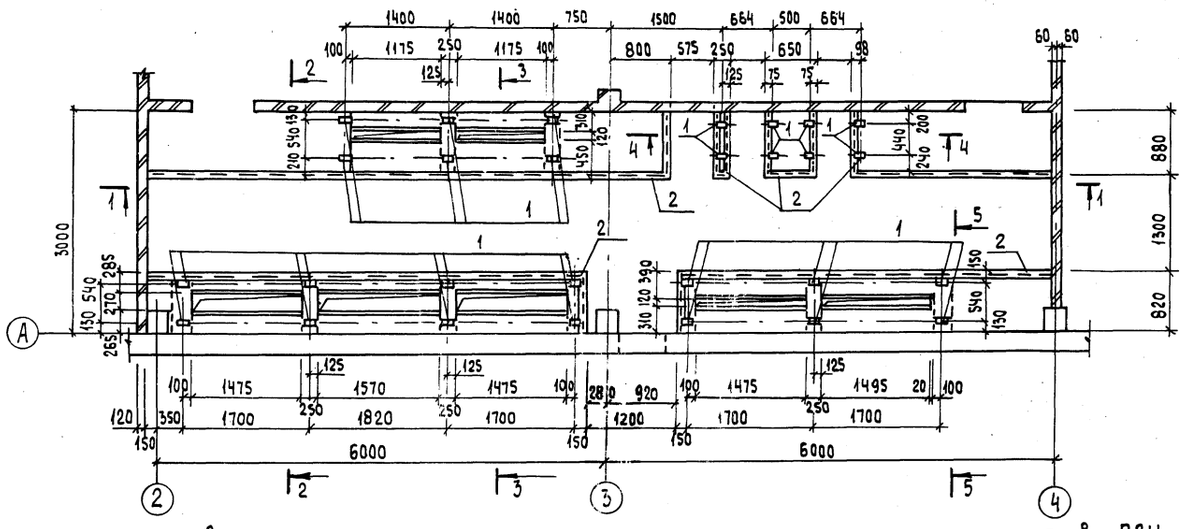

Схема расположения плит перекрытия и монолитных плит в ПСУ

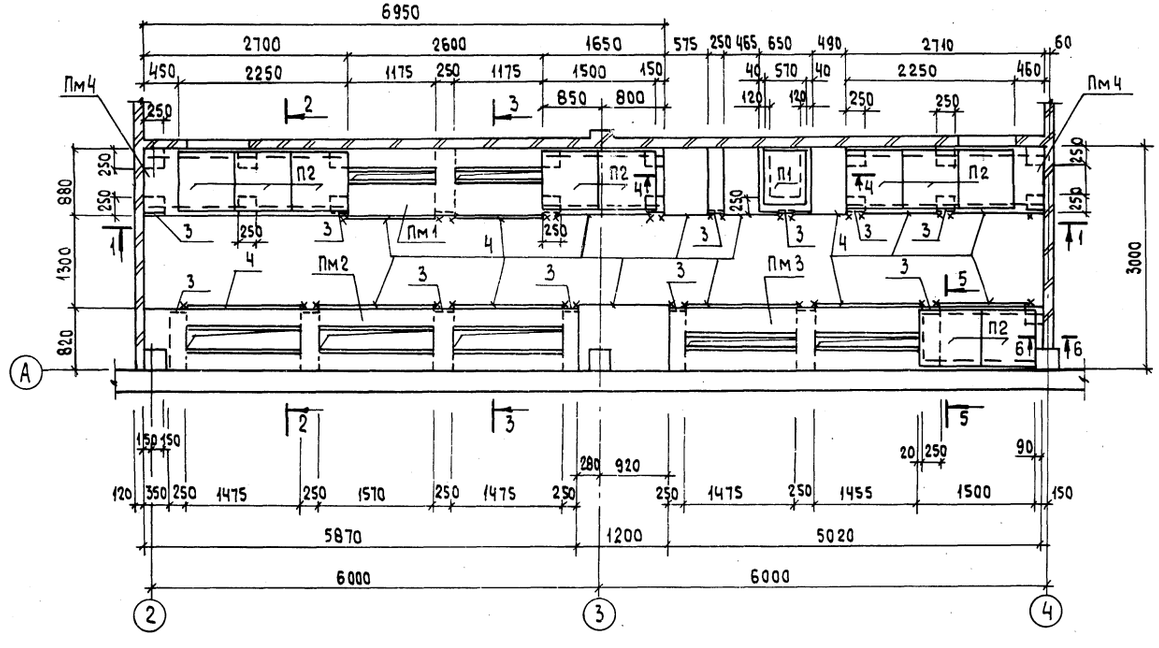

Спецификация элементов в помещении ПСУ

Марка поз.	Обозначение	Наименование	Кол.	Масса ед. кг	Примечание
		Плиты перекрытия			
П1	тп 903-1-265.88 -КЖ.И.008	ПЗ-8-1	1	50	
П2	-01	П5д-8-1	10	100	
		Плиты монолитные			
Пм1	тп 903-1-265.88 -КЖ-24	Пм1	1		
Пм2	КЖ-24	Пм2	1		
Пм3	КЖ-24	Пм3	1		
Пм4	КЖ-24	Пм4	2		
ОП1	тп 903-1-265.88 -КЖ.И.021	Опорные подушки ОП1	19	25	
		Изделия закладные			
1	1.400-15.8.1.110-02	МН 101-6	28	0.6	
2	540-09	МН 540	28.0	4.2	пм
3	550-04	МН 553 Р=250	19	1.0	
4		Полоса $\frac{5-2-5\times60\ \text{ГОСТ}\ 103-76}{\text{Ст3кп2 ГОСТ 535-79*}}$	20.5	2.4	пм

1. Общие указания см. лист 1.
2. После установки электромонтажниками блоков из патрубков строительная организация заполняет верхнюю часть проема монолитным бетоном. Поверхность должна быть выполнена заподлицо с чистым полом.
3. Сечения 1-1÷5-5 см. на листе 23.
4. Сечение 6-6 см. лист 24.

				ТП 903-1-265.88 -КЖ			
Привязан		ГИП	Гусева	Котельная с 4 котлами ДЕ-6,5-14ГМ Здание из сборных железобетонных конструкций	Стадия	Лист	Листов
		Нач.отд.	Ехилевский		Р	22	
		Н.контр.	Марчнав				
		Гл.спец	Марков	Канал в помещении ПСУ на отм. 3.300	Госстрой СССР ГПИ Горьковский САНТЕХПРОЕКТ		
Инв.№		Рук.гр	Катаева				
		Ст.инж.	Огаркова				

23296-10 35

Копировал: Исаева

Инв.№подл. | Подпись и дата | Взам.инв.№

1-1

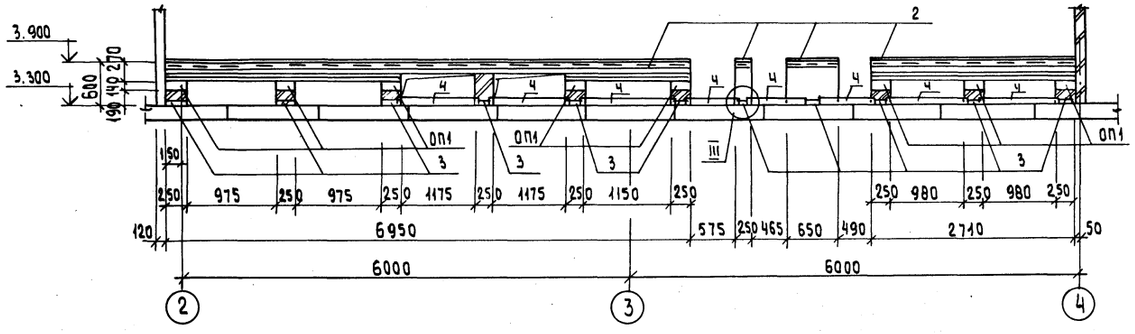

2-2

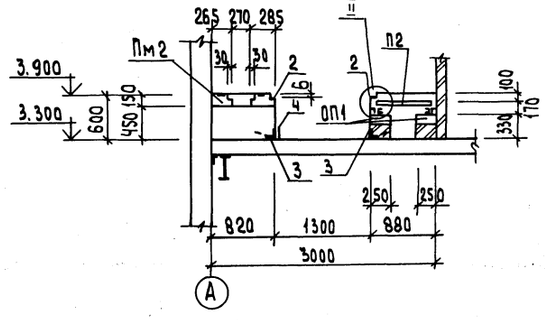

3-3

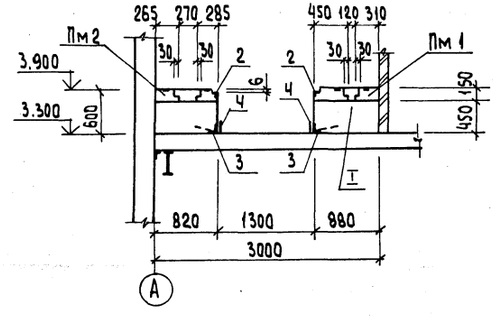

4-4

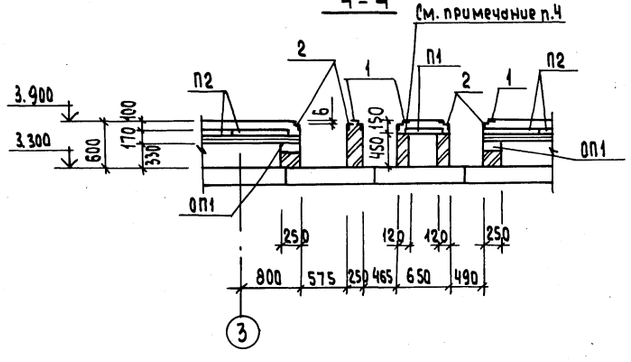

5-5

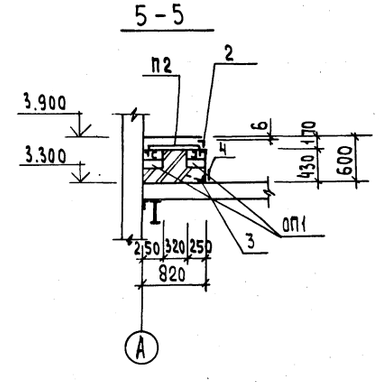

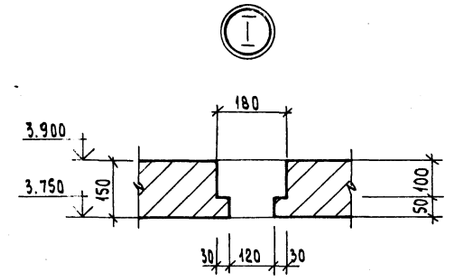

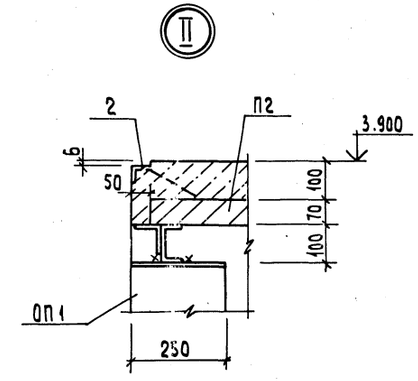

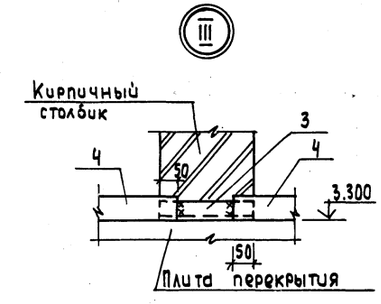

Ведомость деталей

Поз.	Эскиз
2	3000, 80, 80
3	150, 50, 30, 150, 2560
4	5800, 110, 110
6	3620, 110, 80
7	3390, 30, 170

1. Общие указания см. лист 1.
2. Сечения 1-1÷5-5 замаркированы на листе 22.
3. Кирпичные столбики выполнить из кирпича СОР 100/1800/15 ГОСТ 379-79 на цементном растворе марки 50.
4. Плиту перекрытия П1 и опорные подушки ОП1 укладывать на цементном растворе марки 100.
5. Закладные детали поз.3 установить в процессе кладки анкерам в вертикальный шов.
6. Плиты перекрытия приварить к металлическим балкам не менее, чем в трех точках.
7. Позиции в ведомости деталей замаркированы на листе 24.

				ТП903-1-265.88 -КЖ			
Привязан:		ГИП.	Гусева	Котельная с 4 котлами ДЕ-6,5-14ГМ Здание из сборных железобетонных конструкций	Стадия	Лист	Листов
		Нач.отд.	Ехилевский		Р	23	
		Н.контр.	Марунов				
		Гл.спец.	Марков	Канал в помещении ПСУ. Сечения 1-1÷5-5 Ведомость деталей	Госстрой СССР ГПИ Горьковский САНТЕХПРОЕКТ		
Инв.№		Рук.гр.	Катаева				
		Ст.инж.	Огаркова				

23296-10 36

Копировал: Усаева

Альбом 8

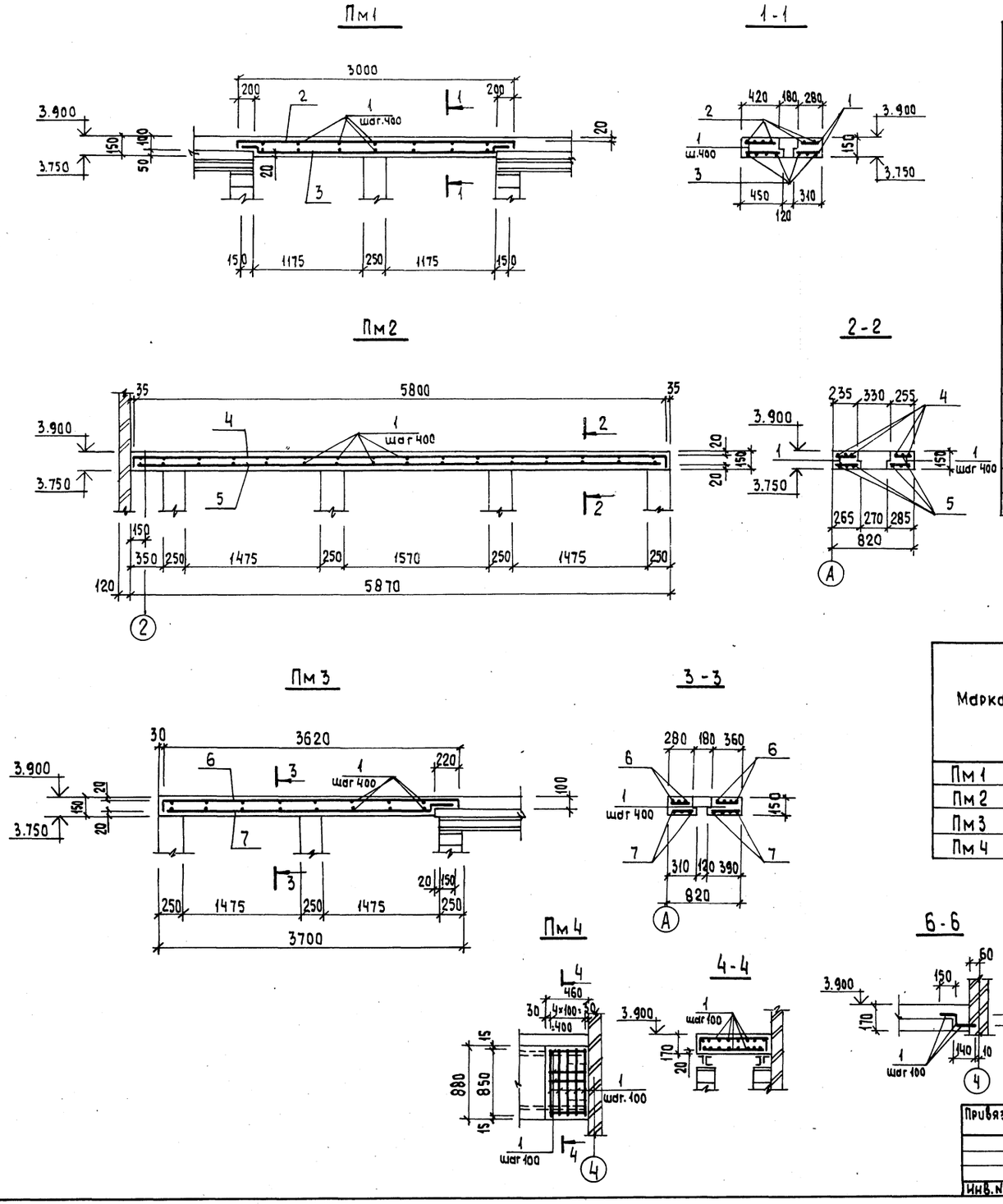

Спецификация Пм1÷Пм4

Формат	Зона	Поз.	Обозначение	Наименование	Кол. на плиту Пм1	Пм2	Пм3	Пм4		Примечание
				Сборочные единицы						
				Детали						
		1		А-I-6 ГОСТ 5781-82*	12.1	16.2	14.0	25.0		п.м.
				А-III-10 ГОСТ 5781-82*						
		2*		ℓ=3160	7					1.95 кг
		3*		ℓ=2920	7					1.80 кг
		4*		ℓ=6020		6				3.7 кг
		5		ℓ=5750		6				3.54 кг
		6*		ℓ=3810			7			2.35 кг
		7*		ℓ=3590			7			2.2 кг
				Материал						
				Бетон класса В12.5	0.32	0.47	0.4	0.1		м³

* поз. 2÷4.6.7 - см ведомость деталей на листе 23.

Ведомость расхода стали на элемент, кг

Марка	Изделия арматурные: Арматура класса А I, ГОСТ 5781-82*: Ф6		Итого	А III: Ф10		Итого	Всего	Изделия закладные: Арматура класса А III, ГОСТ 5781-82*: Ф8			Итого	Прокат марки ВСт3 кп2, ГОСТ 19903-74*: -δ=6	-δ=8		Итого	Всего	Общий расход
Пм1	2.7		2.7	26.3		26.3	29.0	0.6			0.6	1.8	1.2		3.0	3.6	32.6
Пм2	3.6		3.6	43.4		43.4	47.0	0.8			0.8	2.4	1.6		4.0	4.8	51.8
Пм3	3.1		3.1	32.0		32.0	35.1	0.6			0.6	1.8	1.2		3.0	3.6	38.7
Пм4	5.6		5.6				5.6										5.6

1. Общие указания см. лист 1.
2. Плиты Пм1÷Пм4 и сечение 6-6 замаркированы на листе 22.
3. Ведомость деталей см. лист 23.

Привязан.	ГИП	Гусева		ТП 903-1-265.88	-КЖ
	Нач. отд.	Ехилевский		Котельная с 4 котлами ДЕ-6,5-14ГМ. Здание из сборных железобетонных конструкций	Стадия: Р; Лист: 24; Листов:
	Н.контр.	Морунов			
	Гл.спец.	Марков		Канал в помещении ПСУ. Плиты монолитные Пм1÷Пм4. Сечение 6-6	Госстрой СССР ГПИ Горьковский САНТЕХПРОЕКТ
Инв.№	Рук.гр.	Катаева			
	Ст.инж.	Огаркова			

23296-10 37

Копировал: Исаева

Инв.№ подл. | Подпись и дата | Взам.инв.№

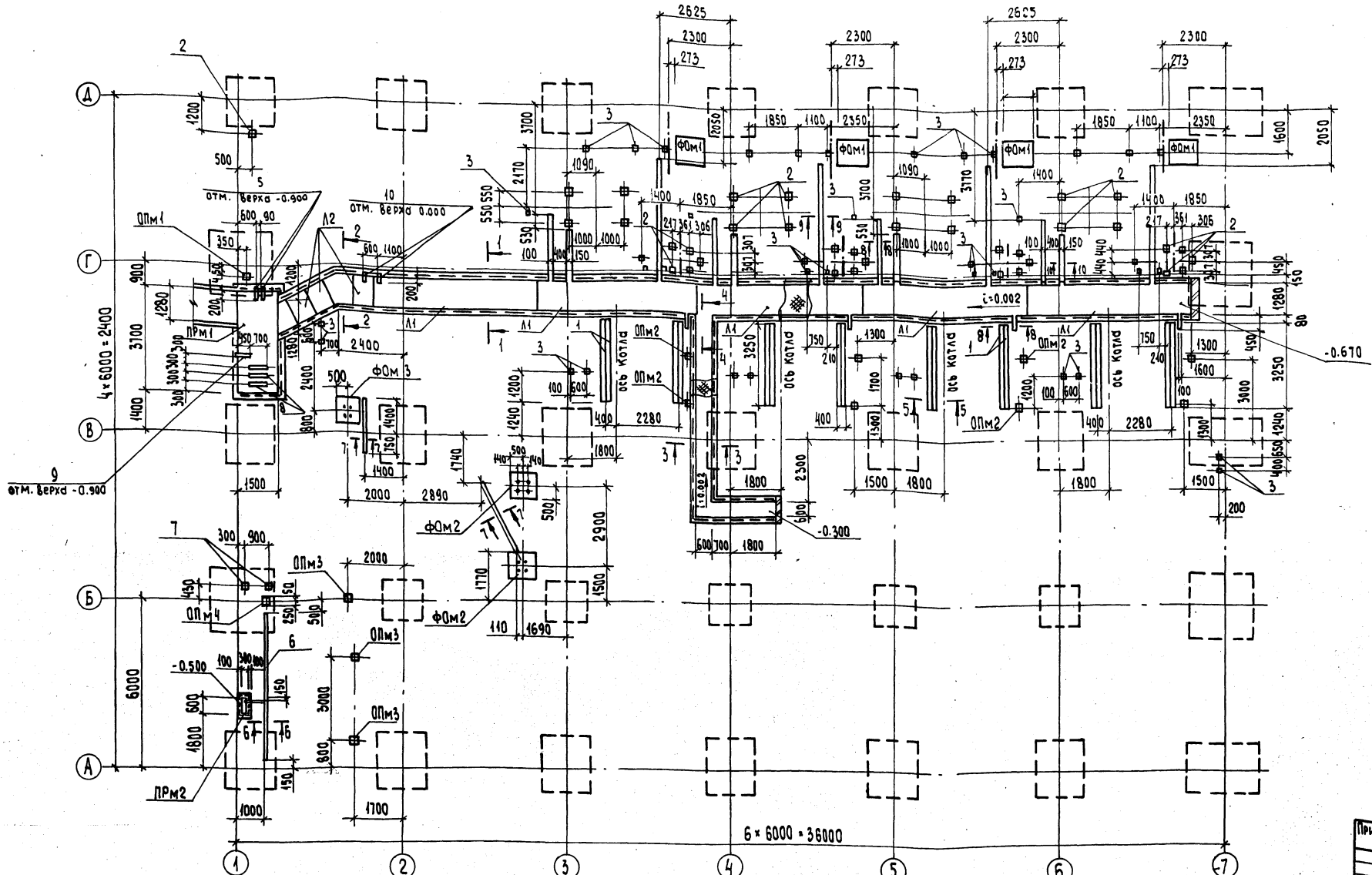

1. Общие указания см. на листе 1.
2. Под сборный канал выполнить песчаную подготовку толщиной 100мм, под приямки и фундаменты выполнить подготовку из бетона класса В5 толщиной 100мм
3. Торец и стенки в углах канала выполнить из керамического кирпича КР75/1650/15 по ГОСТ 530-80 на цементном растворе М50.
4. Боковые поверхности каналов, приямков и фундаментов, соприкасающиеся с грунтом, обмазать горячим битумом за 2 раза по холодной огрунтовке.
5. Деревянные брусья перед установкой антисептировать.
6. Обратную засыпку выполнять грунтом без включения строительного мусора и растительного грунта согласно СН 536-81.
7. Спецификацию см. на листе 26.

Привязан:

Инв. №

ТП903-1-265.88 -КЖ

ГИП	Гусева	
Нач. отд	Вхилевский	
Н. контр.	Марчнов	
Гл. спец.	Марков	
Рук. гр.	Катаева	
Ст. инж.	Семягина	

Котельная с 4 котлами ДЕ-6,5-14ГМ
Здание из сборных железобетонных конструкций

Стадия	Лист	Листов
Р	25	

Схема расположения каналов, приямков, фундаментов под оборудование и закладных изделий.

Госстрой СССР ГПИ Горьковский САНТЕХПРОЕКТ

23236-10 38

Копировал: Исаева

Альбом 8

1-1

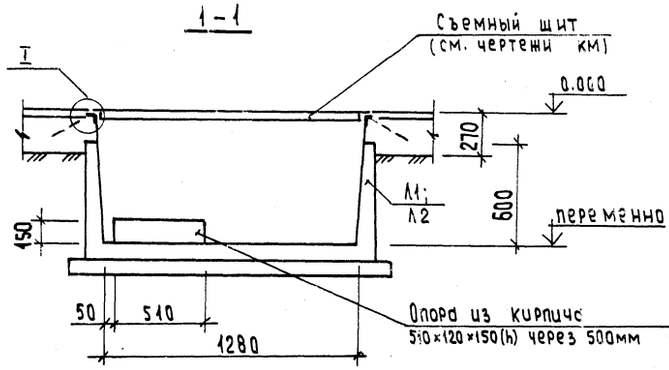

2-2

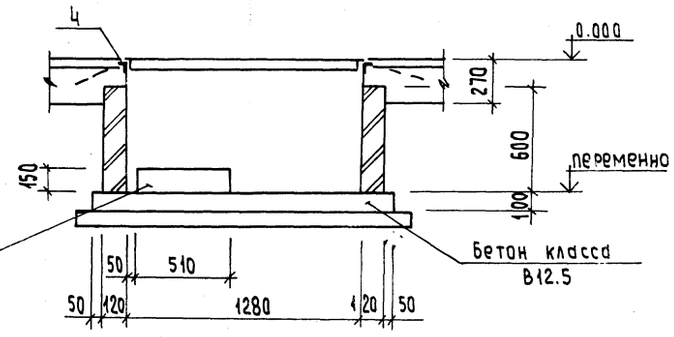

3-3

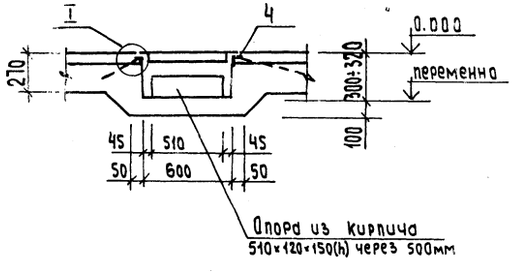

4-4

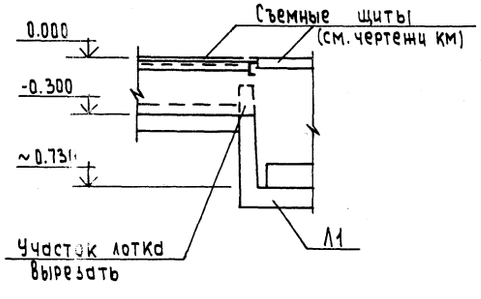

5-5

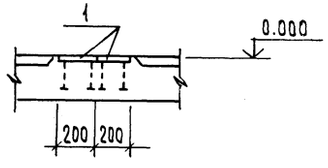

6-6

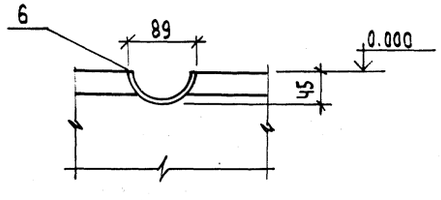

7-7÷10-10

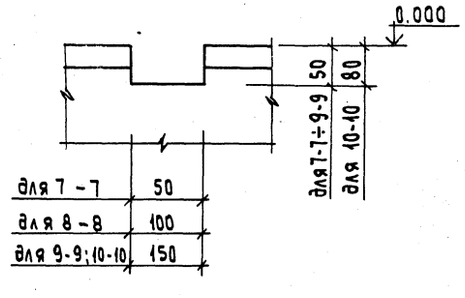

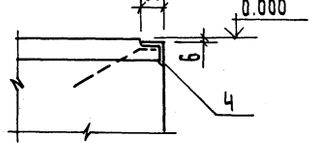

Спецификация к схеме расположения каналов, приямков, фундаментов под оборудование и закладных изделий.

Марка, поз.	Обозначение	Наименование	Кол.	Масса ед. кг	Примечание
		Лотки			
Л1	ТП 903-1-265.88 -КЖ.И.019-03	Л11-8-1	5	3600	
Л2	-01	Л11а-8-1	3	450	
		Фундаменты под оборудование			
ФОм1	ТП 903-1-265.88 -КЖ-31	ФОм1	4		
ФОм2	КЖ-32	ФОм2	2		
ФОм3	КЖ-32	ФОм3	1		
		Приямки			
ПРм1	ТП 903-1-265.88 -КЖ-27	ПРм1	1		
ПРм2	КЖ-27	ПРм2	1		
		Опорные подушки			
ОПм1	ТП 903-1-265.88 -КЖ-31	ОПм1	1		
ОПм2	КЖ-31	ОПм2	8		
ОПм3	КЖ-31	ОПм3	3		
ОПм4	КЖ-31	ОПм4	1		
		Изделия закладные			
1	1.400-15.В1.140-23	МН130-6	52.0 п.м	16.1	
2	130-02	МН117-3	37	2.2	
3	120-02	МН105-3	40	0.8	
4	550-07	МН556	87.3 п.м	5.4	
5		Уголок $\frac{5-50\times50\times5\ \text{ГОСТ}\,8509-86}{\text{Ст}3\text{кп}2\ \text{ГОСТ}\,535-79^{*}}$ ℓ=350	2		
6	ТП 903-1-265.88-КЖ.И.026	МН3	1	38.8	
7	1.400-15.В1.160-29	МН150-6	2	8.5	
8		Деревянные брусья 100×100 ГОСТ 24454-80 ℓ=700	3		
9		Уголок $\frac{5-50\times50\times5\ \text{ГОСТ}\,8509-86}{\text{Ст}3\text{кп}2\ \text{ГОСТ}\,535-79^{*}}$ ℓ=600	1		
10		ℓ=200	2		

1. Общие примечания см. на листе 25.

Привязан:

Инв.№

ГИП	Гусева	
Нач.отд.	Ехилевский	
Н.контр.	Морунов	
Гл.спец.	Марков	
Рук.гр.	Катаева	
Ст.инж.	Сенягина	

ТП 903-1-265.88 -КЖ

Котельная с 4 котлами ДЕ-6,5-14ГМ Здание из сборных железобетонных конструкций

Стадия	Лист	Листов
Р	26	

Сечения к листу 25
Спецификация

Госстрой СССР ГПИ Горьковский САНТЕХПРОЕКТ

Инв.№ подл. | Подпись и дата | Взам.инв.№

Копировал: Исаева

ПРм 1

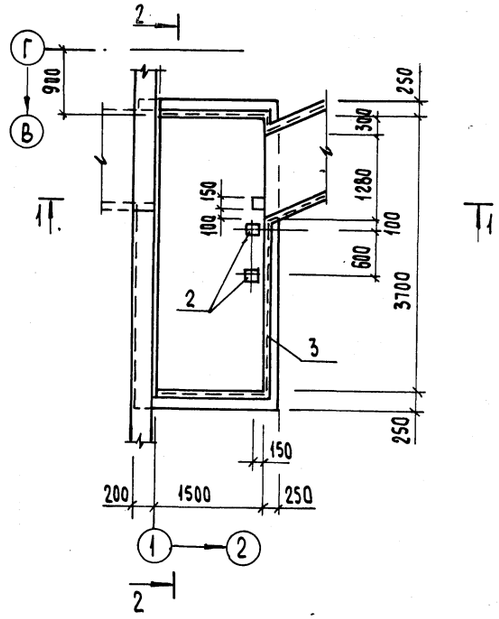

ПРм 2

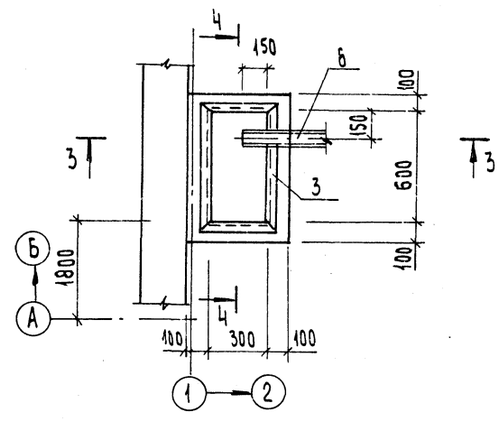

Ф.орм.	Зона	Поз.	Обозначение	Наименование	Кол. на элемент: ПРм1	ПРм2		Примечание
				Сборочные единицы				
				Сетки арматурные				
		1*	ГОСТ 8478-81	С $\frac{5Bp1-100}{3Bp1-100}$ 2550	1.6 п.м.	0.5 п.м.		
				Изделия закладные				
		2	1.400-15.81.130-02	МН117-3	2			
		3	550-07	МН556	5.7 п.м.	2.3 п.м.		
				Материалы				
				Бетон класса В12.5	4.2	0.2		м³

* Сетку (поз.1) разрезать вдоль на полосы шириной 510 мм.

Ведомость расхода стали на один элемент, кг

Марка элемента	Изделия арматурные: Арматура класса Вр-I, ГОСТ 6727-80, Ф5	Всего	Изделия закладные: Арматура класса A-III, ГОСТ 5781-82*, Ф8	Арматура класса A-I, Ф6	Прокат марки ВСт3кп2, ГОСТ 8509-86, ∟63×5	ГОСТ 19903-74, -6-6	Всего	Общий расход
ПРм1	13.0	13.0	2.84	1.12	26.9	3.8	34.66	47.66
ПРм2	4.0	4.0	0.9	0.5	11.0		12.4	16.4

1 - 1

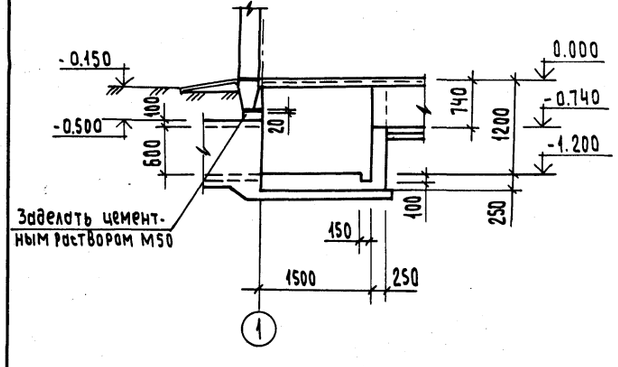

3 - 3

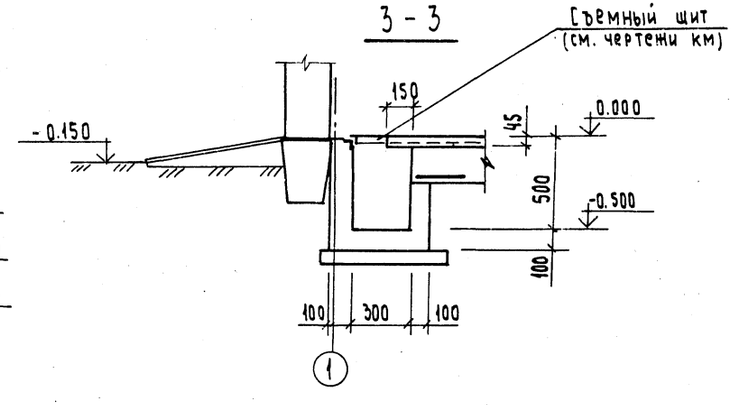

2 - 2

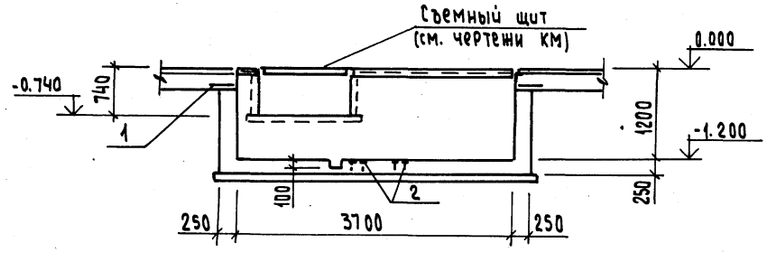

4 - 4

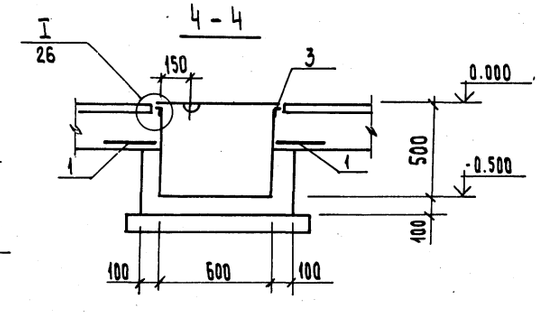

1. Общие примечания см. на листе 25.

Привязан:

Инв.№

ГИП	Гусева		
Нач.отд.	Ехилевский		
Н.контр.	Моргунов		
Гл.спец.	Марков		
Рук.гр.	Катаева		
Ст. инж.	Сенягина		

ТП 903-1-265.88 -КЖ

Котельная с 4 котлами ДЕ-6,5-14ГМ Здание из сборных железобетонных конструкций

Стадия	Лист	Листов
Р	27	

Приямки ПРм1, ПРм2

Госстрой СССР ГПИ Горьковский САНТЕХПРОЕКТ

23296-10 40

Копировал: Исаева

Альбом 8

Схема расположения фундаментов под оборудование и опор со стороны оси „Д".

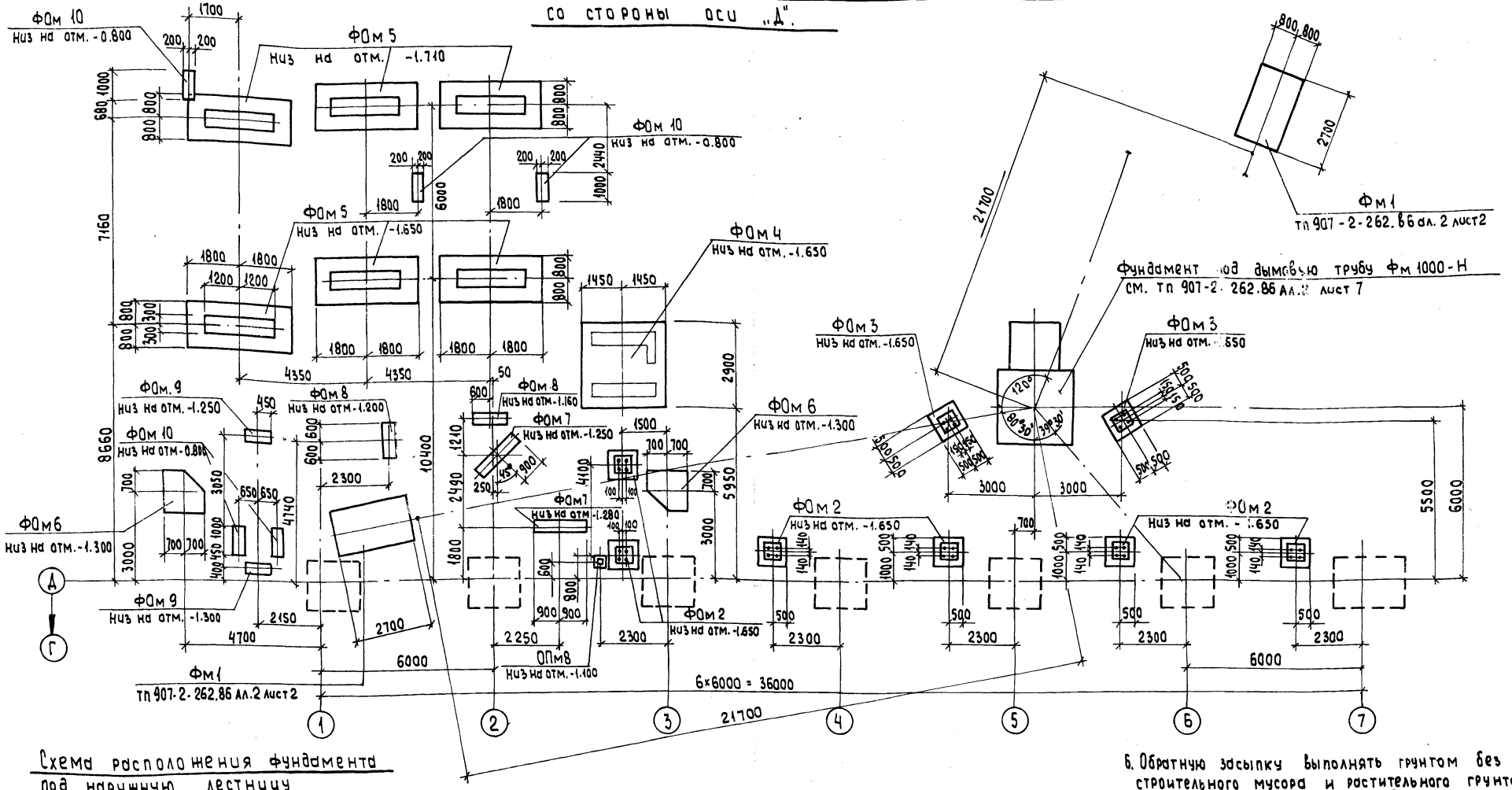

Схема расположения фундамента под наружную лестницу

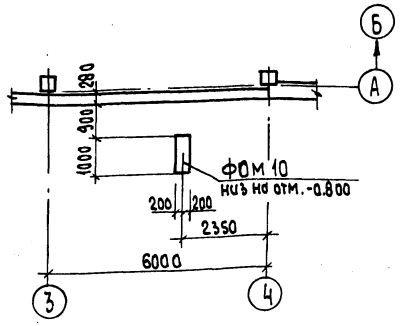

1. Общие указания см. лист 1.
2. Фундаменты под дымовую трубу, оттяжки и резервуар для мазута учесть при привязке соответствующих типовых проектов.
3. Под сборные каналы, фундаменты и продувочный колодец выполнить песчаную подготовку толщиной 100 мм, под монолитные фундаменты выполнить подготовку из бетона класса В5 толщиной 100 мм.
4. Торец канала выполнить из керамического кирпича КР75/1650/15 по ГОСТ 530-80 на цементном растворе М50.
5. Боковые поверхности каналов, фундаментов под оборудование и опор, соприкасающиеся с грунтом, обмазать горячим битумом за 2 раза по холодной огрунтовке.
6. Обратную засыпку выполнять грунтом без включения строительного мусора и растительного грунта согласно СН536-84.

Привязан:

Инв. №

ГИП	Гусева		ТП 903-1-265.88 -КЖ	
Нач. отд.	Ехилевский		Котельная с 4 котлами ДЕ-6,5-14ГМ. Здание из сборных железобетонных конструкций	Стадия: Р; Лист: 28; Листов:
Н. контр.	Морунов			
Гл. спец.	Марков			
Рук. гр.	Катаева		Подземное хозяйство (наружное). Схема расположения фундаментов под оборудование и опор со стороны оси „Д"	Госстрой СССР ГПИ Горьковский САНТЕХПРОЕКТ
Ст. инж.	Сенягина			
Инж.	Моренова			

23296-10 41

Инв. № подл. | Подпись и дата | Взам. инв. № | Нач. отд. КУ-1 | Лепендин | Согласовано

Копировал: Исаева

Альбом 8

Схема расположения каналов, фундаментов под оборудование и опор со стороны оси „1".

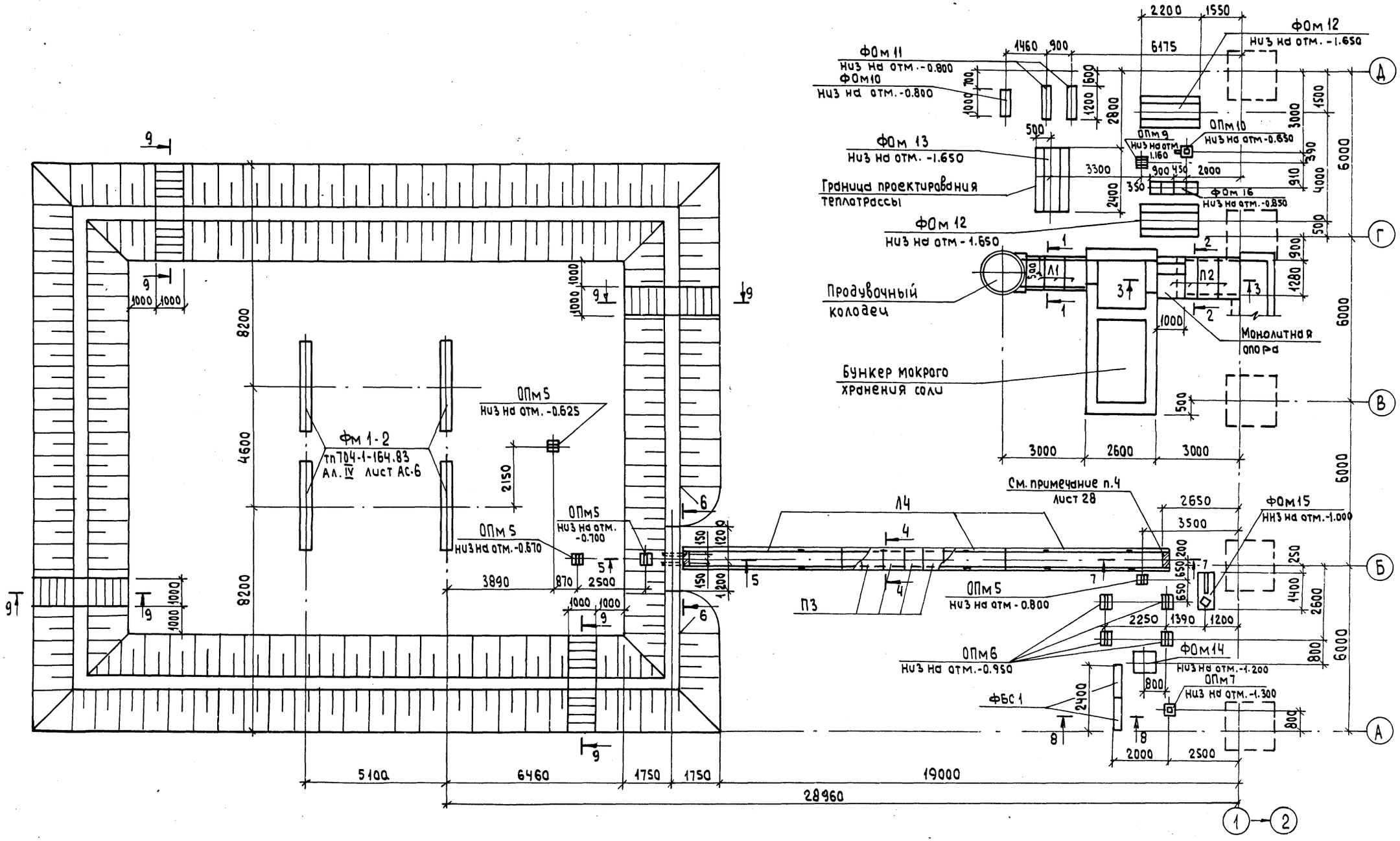

1. Общие примечания см. лист 28.

				ТП 903-1-265.88 -КЖ		
Привязан:	ГИП	Гусева				
	Нач.отд.	Ехилевский		Котельная с 4 котлами ДЕ-6,5-14ГМ Здание из сборных железобетонных конструкций	Стадия: Р	Лист: 29	Листов:
	Н.контр.	Морчунов					
	Гл.спец.	Марков					
	Рук.гр.	Катаева		Подземное хозяйство (наружное) Схема расположения каналов, фундаментов под оборудование и опор со стороны оси „1"	Госстрой СССР ГПИ Горьковский САНТЕХПРОЕКТ	
Инв.№	Ст.инж.	Сенягина				
	Инж.	Моренова				

23296-10 42

Копировал: Исаева

Альбом 8

1-1

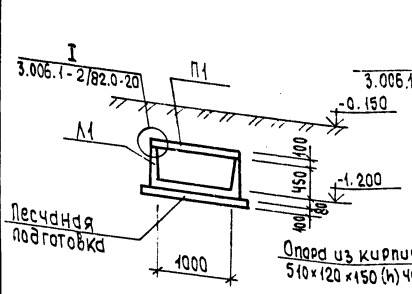

2-2

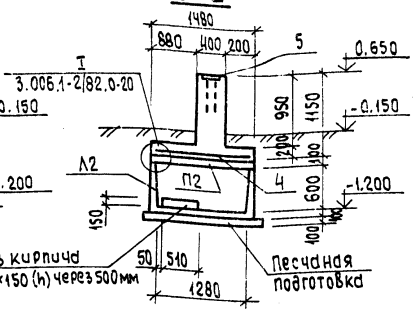

3-3

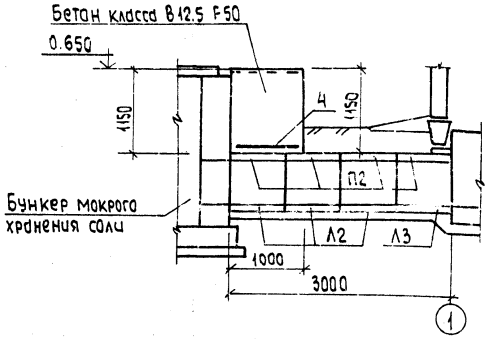

4-4

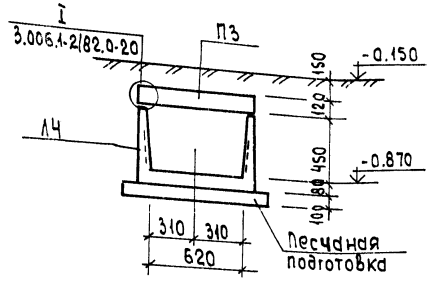

5-5

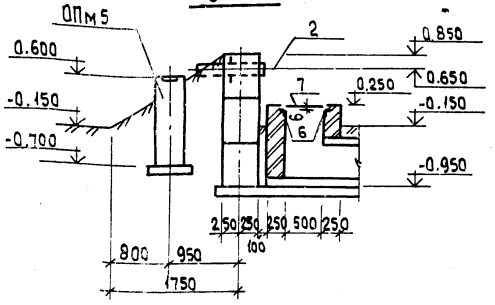

6-6

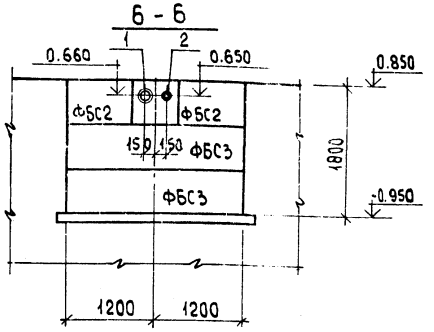

7-7

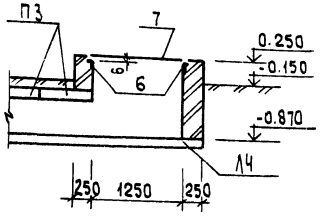

8-8

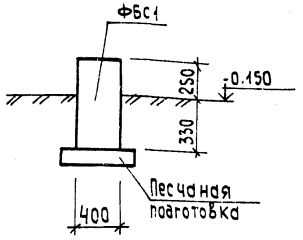

9-9

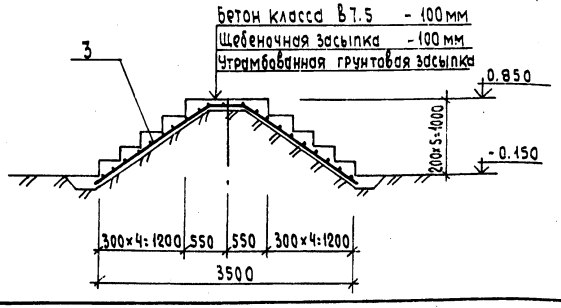

Спецификация к схемам расположения каналов, фундаментов под оборудование и опор.

Марка поз.	Обозначение	Наименование	Кол.	Масса ед. кг	Примечание
	тп 903-1-26588 КЖ-35÷37	Бункер мокрого хранения соли	1		
	КЖ-38	Продувочный колодец	1		
		Сальники			
1	5.900-2	Ду=150 ℓ=800	1	45.2	
2	5.900-2	Ду=100 ℓ=800	1	19.3	
		Сетка арматурная			
3	ГОСТ 23279-85	Чс $\frac{5Bpi-200}{5Bpi-200}$ 950×4450 $\frac{25}{75}$	4	6.8	
4	ГОСТ 23279-85	Чс $\frac{5Bpi-200}{5Bpi-200}$ 950×1450 $\frac{25}{75}$	1	2.3	
		Изделие закладное			
5	1.400-15.В1.140-20	МН130-3	1.0	15.0	пм
6	550-06	МН 555	6.7	5.3	пм
7	ГОСТ 8568-77*	Сталь рифленая -δ=6	1.4	10.1	м²
		Материалы			
		Бетон класса В7.5; F50 на наружные лестницы	3.2		м³
		Бетон класса В12.5; F50 на монолитную опору	0.84		м³

Спецификация к схемам расположения каналов, фундаментов под оборудование и опор.

Марка поз.	Обозначение	Наименование	Кол.	Масса ед. кг	Примечание
		Лотки каналов			
Л1	3.006.1-2/82.1-1-06.0-6	Л6д-8	3	280	
Л2	-11.0-7	Л11g-8	3	450	
Л3	тп903-1-26588-КЖ.И.019-02	Л11g-8-2	1	450	
Л4	КЖ.И.019	Л4-8-1	3	1800	
		Плиты перекрытия каналов			
П1	3.006.1-2/82.1-2-1.0-02в	П8д-8	3	210	
П2	-1.0-041	П11g-8	4	270	
П3	-1.0-021	П6д-15	21	170	
		Блоки стен подвалов			
ФБС1	ГОСТ 13579-78	ФБС 12.4.6-т	2	640	
ФБС2	ГОСТ 13579-78	ФБС 9.5.6-т	2	590	
ФБС3	ГОСТ 13579-78	ФБС 24.5.6-т	2	1630	
		фундаменты под оборудование			
ФОм2	тп903-1-26588-КЖ-32	ФОм2	6		
ФОм3	КЖ-32	ФОм3	2		
ФОм4	КЖ-32	ФОм4	1		
ФОм5	КЖ-33	ФОм5	6		
ФОм6	КЖ-34	ФОм6	2		
ФОм7	КЖ-33	ФОм7	2		
ФОм8	КЖ-33	ФОм8	2		
ФОм9	КЖ-33	ФОм9	2		
ФОм10	КЖ-33	ФОм10	7		
ФОм11	КЖ-33	ФОм11	2		
ФОм12	КЖ-34	ФОм12	2		
ФОм13	КЖ-34	ФОм13	1		
ФОм14	КЖ-34	ФОм14	1		
ФОм15	КЖ-31	ФОм15	1		
ФОм16	КЖ-33	ФОм16	1		
		Опоры			
ОПм5	тп903-1-265.88-КЖ-31	ОПм5	4		
ОПм6	КЖ-31	ОПм6	4		
ОПм7	КЖ-31	ОПм7	1		
ОПм8	КЖ-31	ОПм8	1		
ОПм9	КЖ-31	ОПм9	1		
ОПм10	КЖ-31	ОПм10	1		

Привязан:

Инв.№

ГИП	Гусева	
Нач.отд.	Ежилевский	
Н.контр.	Марунов	
Гл.спец.	Маркав	
Рук.гр.	Катаева	
Ст.инж.	Сенягина	
Инж	Маренова	

ТП 903-1-265.88 - КЖ

Котельная с 4 котлами ДЕ-6,5-14ГМ Здание из сборных железобетонных конструкций

Стадия	Лист	Листов
Р	30	

Подземное хозяйство (наружное) сечения. Спецификация.

Госстрой СССР ГПИ Горьковский САНТЕХПРОЕКТ

Взам.инв.№ | Подпись и дата | Инв.№ подл.

Копировал: Исаева

ФОм 1

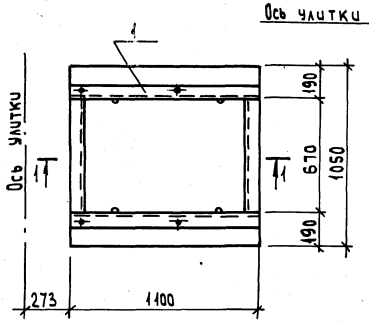

1 - 1

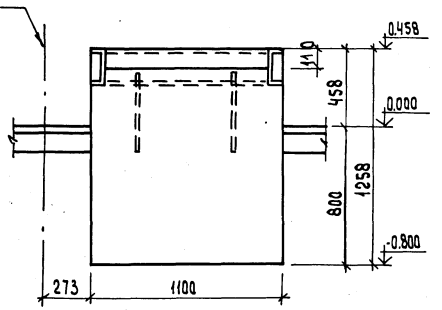

Формат	Зона	Поз.	Обозначение	Наименование	Кол. на элемент ФОм1	ФОм15	ОПм1	ОПм2	ОПм3	ОПм4	ОПм5	ОПм6	ОПм7	ОПм8	ОПм9	ОПм10	Примечание
				Сборочные единицы													
				Изделия закладные													
		1	ТП 903-1-265.88 -КЖ.И.029	М.Н5	1												
		2	1.400-15.81. 140-20	МН 130-3		0.85				0.3		0.5			0.4		пм
		3	160-24	МН 150-1		1											
		4	140	МН 127-1							0.4						пм
		5	130-08	МН 118-3			1	1	1				1	1		1	
		6		Уголок 75×75×6-Б-ГОСТ 8509-86 / Ст3пс6-Т-ГОСТ 535-79* L=400												1	2.75кг
				Материалы													
				Бетон класса В12.5	1.33		0.06	0.02	0.04	0.04							м³
				Бетон класса В12.5; F50		1.3					0.21	0.34	0.21	0.21	0.21	0.21	м³

ФОм 15

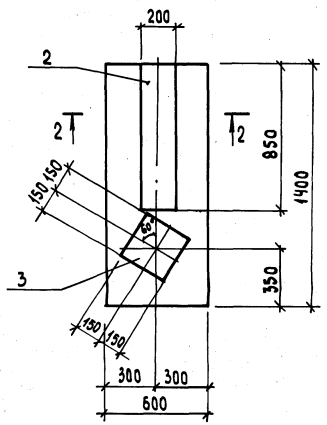

2 - 2

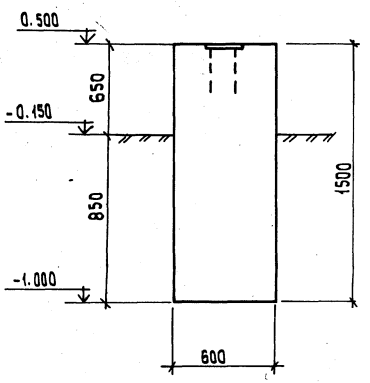

Таблица опор

Марка	А мм	Б мм	Н мм	а мм	с мм
ОПм1	300	—	640	200	50
ОПм2	300	—	245	200	50
ОПм3	300	—	450	200	50
ОПм4	300	300	450	200	50
ОПм5	400	400	—	100	150
ОПм6	500	500	—	200	150
ОПм7	400	—	—	200	100
ОПм8	400	—	—	200	100
ОПм9	400	400	—	200	100
ОПм10	400	—	—	200	100

Ведомость расхода стали на элемент, кг

Марка элемента	Изделия закладные: Арматура класса A III ГОСТ 5781-82* Ø8	Ø12	Итого	Прокат марки: Вст3пс6 ГОСТ 8509-86 L75×6	Вст3кп2 ГОСТ 8240-72* С20	ГОСТ 19903-74* -б:6	-б:8	Итого	Всего	Общий расход
ФОм1		1.4	1.4		65.0				66.4	66.4
ФОм15		5.5	5.5				16.4	16.4	21.9	21.9
ОПм1		1.0	1.0				2.5	2.5	3.5	3.5
ОПм2		1.0	1.0				2.5	2.5	3.5	3.5
ОПм3		1.0	1.0				2.5	2.5	3.5	3.5
ОПм4		0.7	0.7				3.8	3.8	4.5	4.5
ОПм5	0.5		0.5			1.9		1.9	2.4	2.4
ОПм6		1.2	1.2				6.3	6.3	7.5	7.5
ОПм7		1.0	1.0				2.5	2.5	3.5	3.5
ОПм8		1.0	1.0				2.5	2.5	3.5	3.5
ОПм9		1.0	1.0				5.1	5.1	6.1	6.1
ОПм10		1.0	1.0	2.75			2.5	2.5	6.25	6.25

Таблицу нагрузок на фундаменты см. лист 34

ОПм1÷ОПм3, ОПм7, ОПм8 ОПм10

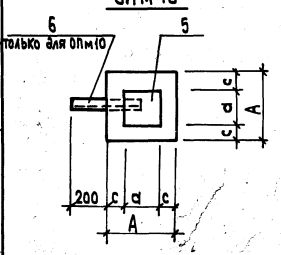

ОПм4÷ОПм6, ОПм9

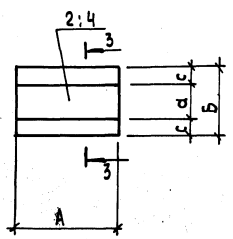

3 - 3 для ОПм1÷ОПм4

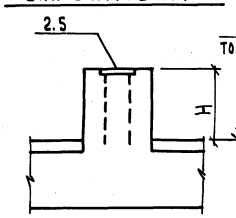

3 - 3 для ОПм5÷ОПм10

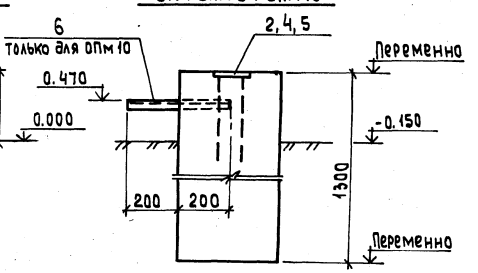

Привязан

Инв.№

ГИП	Гусева		ТП 903-1-265.88 -КЖ
Нач.отд.	Ехилевский		
Н.контр.	Марунов		Котельная с 4 котлами ДЕ-6,5-14ГМ. Здание из сборных железобетонных конструкций. Фундаменты под оборудование ФОм1; ФОм15, опоры ОПм1÷ОПм10
Гл.спец.	Марков		Стадия: Р; Лист: 31; Листов:
Рук.гр.	Катаева		Госстрой СССР ГПИ Горьковский САНТЕХПРОЕКТ
Ст. инж.	Сенягина		
Инж.	Моренова		

23296-10 44

Копировал: Исаева

ФОм 4

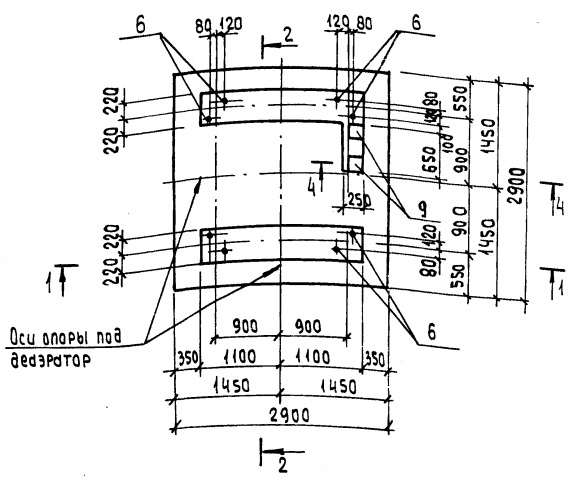

2-2

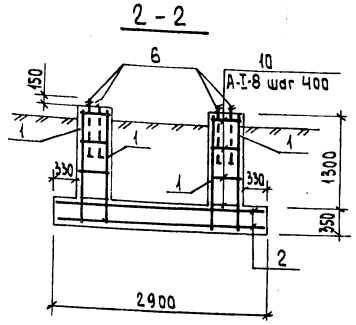

3-3

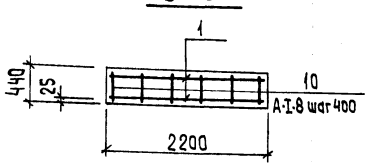

1-1

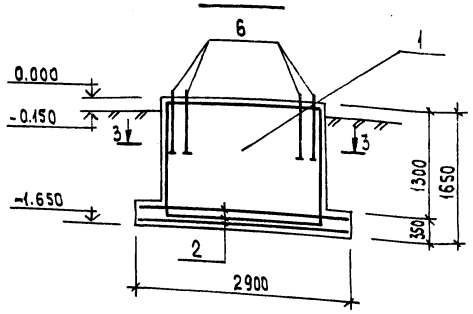

4-4

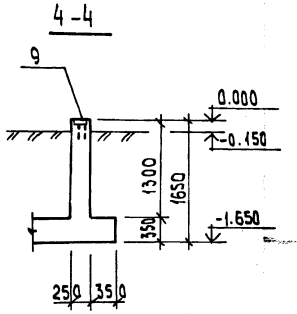

ФОм 2, ФОм 3

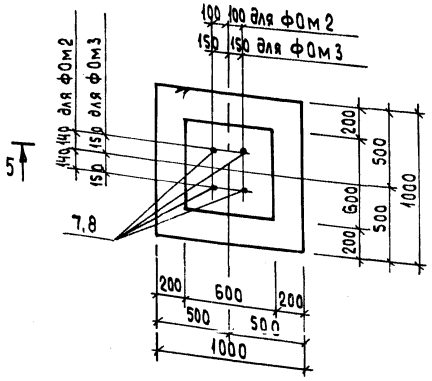

5-5

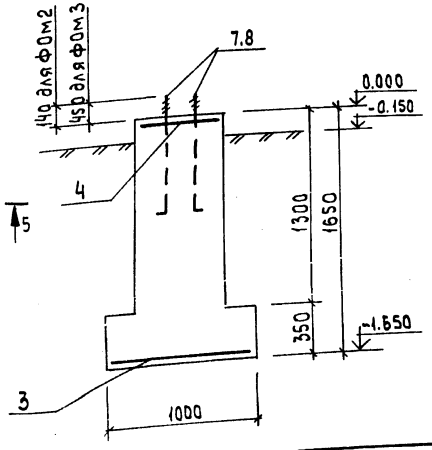

Формат	Зона	Поз.	Обозначение	Наименование	Кол. на элемент ФОм4	ФОм2	ФОм3		Примечание
				Сборочные единицы					
				Сетки арматурные					
		1*	ГОСТ 23279-85	Сг $\frac{10AIII}{10AIII}$ 215×145 $\frac{25}{75}$	4				42.8кг
		2	ГОСТ 23279-85	Чс $\frac{10AIII-200}{10AIII-200}$ 285×285	2				53.0 кг
		3	ГОСТ 23279-85	Чс $\frac{10AIII-200}{10AIII-200}$ 90×90 $\frac{50}{50}$		1	1		5.6кг
		4	ТП 903-1-265.88-КЖ.И.025	С1		1	1		
				Изделия закладные					
		6		Болт2.1М30×800 Ст3пс2 ГОСТ 24379.1-80	8				
		7		Болт1.1М24×800 Ст3пс2 ГОСТ 24379.1-80		4			
		8		Болт1.1М24×1120 Ст3пс2 ГОСТ 24379.1-80			4		
		9	1.400-15.81.130	МН 117-1	2				
				Деталь					
		10		А-I-8 ГОСТ 5781-82* ℓ=420	48				0.17кг
				Материалы:					
				Бетон класса В15; F50	5.67	0.9	0.9		м³

*Нижние стержни сеток поз. 1 срезать.

Ведомость расхода стали на элемент, кг

Марка элемента	Изделия арматурные								Изделия закладные							Общий расход
	Арматура класса AI ГОСТ 5781-82*				Арматура класса AIII ГОСТ 5781-82*			Всего	Арматура класса Болты ГОСТ 24379.1-80			AIII ГОСТ 5781-82*		Прокат марки Вст3кп2 ГОСТ 103-76*	Всего	
	Ф6	Ф8		Итого	Ф10	Ф18		Итого	М24	М30		Ф8		-6=6		
ФОм4		8.2		8.2	14.92	128.0		277.2	285.4		62.0		1.0		3.8	66.8	352.2
ФОм2	1.44			1.44	5.6			5.6	7.04	13.7						13.7	20.74
ФОм3	1.44			1.44	5.6			5.6	7.04	18.3						18.3	25.34

Таблица нагрузок на фундамент ФОм4.

Марка	Схема загружения	Расчетные нагрузки N1(кн)	N2(кн)	Q(кн)
ФОм4	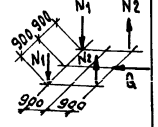	58.0	20.0	20.4

Таблицу нагрузок на фундаменты ФОм2, ФОм3 см. на листе 34.

Привязан:

Инв.№

ГИП	Гусева		
Нач.отд.	Ехилевский		
Н.Контр.	Марунов		
Гл.спец.	Марков		
Рук.гр	Катаева		
Ст.инж.	Сенягина		
Инж	Моренова		

ТП 903-1-265.88 -КЖ

Котельная с 4 котлами ДЕ-6,5-14ГМ Здание из сборных железобетонных конструкций

Фундаменты под оборудование ФОм 2 ÷ ФОм 4.

Стадия	Лист	Листов
Р	32	

Госстрой СССР ГПИ Горьковский САНТЕХПРОЕКТ

23296-10 45

Копировал: Исаева

Инв.№ подл. | Подпись и дата | Взам.инв.№ | Инв.№ отд.К.у.1 | Перемонтир. узел — проект

Альбом 8

ФОм 5

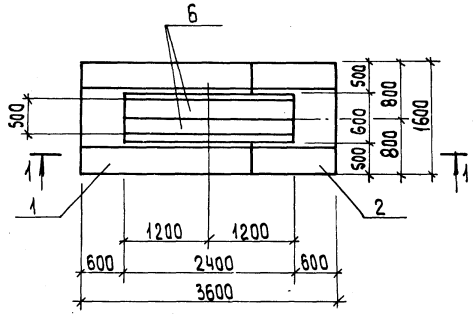

ФОм 7; ФОм 8, ФОм 9

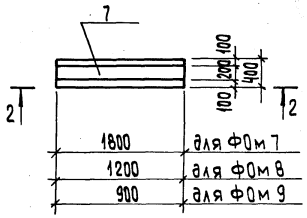

1 - 1

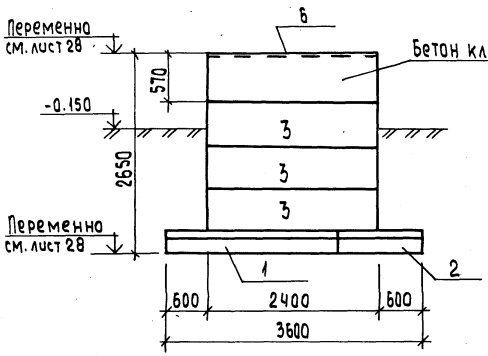

2 - 2 (для ФОм 7)

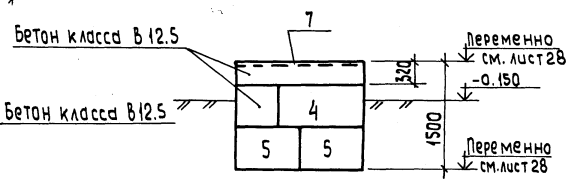

2 - 2 (для ФОм 8, ФОм 9)

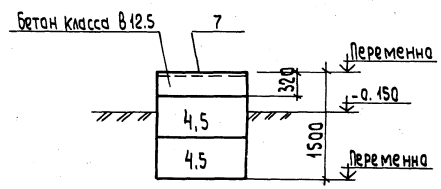

ФОм 16

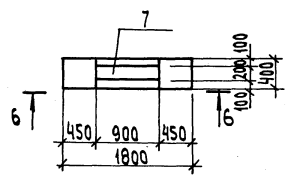

ФОм 10

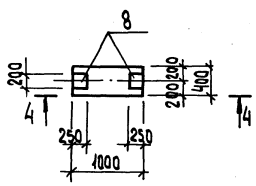

ФОм 11

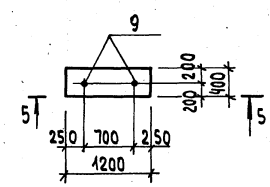

6 - 6

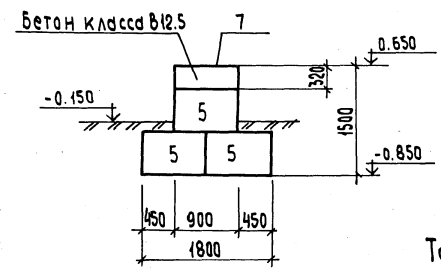

4 - 4

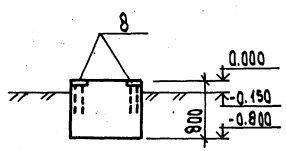

5 - 5

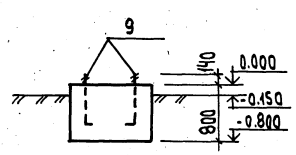

Формат	Зона	Поз	Обозначение	Наименование	Кол. на элемент ФОм5	ФОм7	ФОм8	ФОм9	ФОм10	ФОм11	ФОм16	Примечание
				Сборочные единицы								
				Плиты фундаментные								
		1	ГОСТ 13580-85	ФЛ 16.24-2	1							2150 кг
		2	ГОСТ 13580-85	ФЛ 16.12-2	1							1030 кг
				Блоки для стен подвалов								
		3	ГОСТ 13579-78	ФБС 24.6.6-т	3							1960 кг
		4	ГОСТ 13579-78	ФБС 12.4.6-т		1	2					640 кг
		5	ГОСТ 13579-78	ФБС 9.4.6-т		2		2		3		470 кг
				Изделия закладные								
		6	1.400-15.81.140-30	МН 132-1	4.8							пм
		7	140-20	МН 130-3		1.8	1.2	0.9		0.9		пм
		8	130-13	МН 119-2					2			
		9		Болт 1.1М20×710 Вст3пс2 ГОСТ 24379.1-80						2		
				Материалы								
				Бетон класса В12.5; F50	0.81	0.4	0.15	0.12	0.32	0.32	0.12	м³

Ведомость расхода стали на элемент, кг

Марка элемента	Изделия закладные: Арматура класса: Болты ГОСТ 24379.1-80 М20		Итого	А-III ГОСТ 5781-82* ф12	ф8	Итого	Прокат марки Вст3кп2 ГОСТ 19903-74* -δ=8	-δ=6	Итого	Всего	Общий расход
ФОм5				20.1		20.1	75.4		75.4	95.5	95.5
ФОм7				4.3		4.3	22.7		22.7	27.0	27.0
ФОм8				2.9		2.9	15.1		15.1	18.0	18.0
ФОм9				2.2		2.2	11.3		11.3	13.5	13.5
ФОм10					0.8	0.8		4.8	4.8	5.6	5.6
ФОм11	4.2		4.2							4.2	4.2
ФОм16				2.2		2.2	11.3		11.3	13.5	13.5

Таблицу нагрузок на фундаменты см. лист 34.

Привязан:	ГИП	Гусева	ТП 903-1-265.88 -КЖ
	Нач. отд.	Ехилевский	
	Н. Контр.	Марчнов	Котельная с 4 котлами ДЕ-6,5-14ГМ. Здание из сборных железобетонных конструкций. Фундаменты под оборудование ФОм5; ФОм7 ÷ ФОм11; ФОм16
	Гл. Конст.	Маркав	Стадия Р; Лист 33; Листов
	Рук. гр.	Катаева	
	Ст. инж.	Свягина	Госстрой СССР ГПИ Горьковский САНТЕХПРОЕКТ
Инв.№	Инж.	Моренова	

23296-10 46

Копировал: Исаева

Альбом 8

ФОм 6

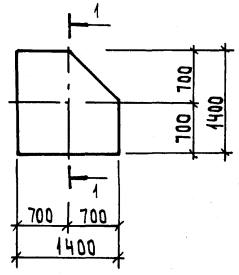

ФОм 12

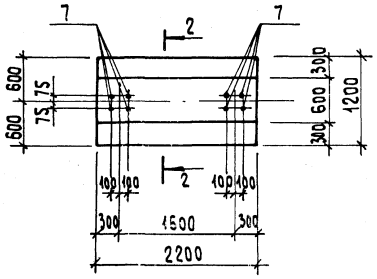

ФОм 13

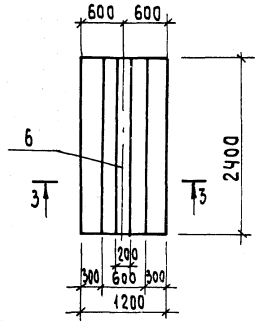

1-1

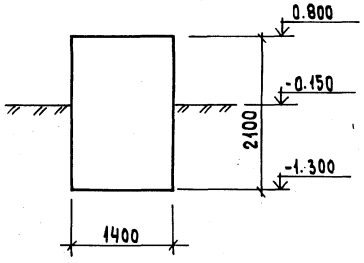

2-2

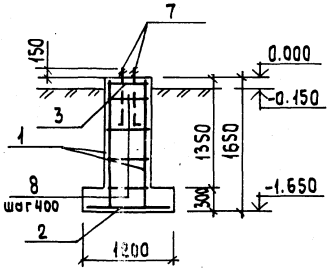

3-3

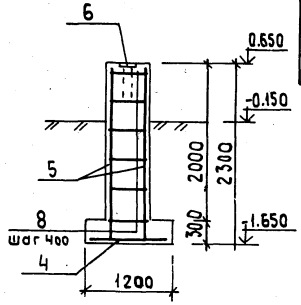

ФОм 14

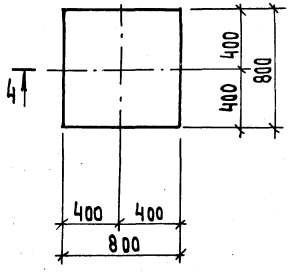

4-4

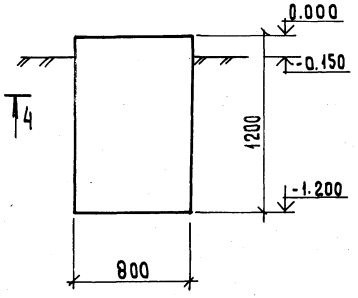

Таблица нагрузок на фундаменты

Марка фундамента	Схема загружения	Расчетные нагрузки N (кн)	Qx (кн)	Mx (кнм)
ФОм1	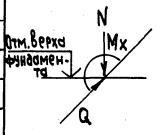	15.0	—	—
ФОм2		9.6	2.9	5.8
ФОм3		3.6	0.7	2.5
ФОм5		620.0	62.0	—
ФОм6		24.0	—	—
ФОм7		7.0	1.7	—
ФОм8		5.3	1.5	—
ФОм9		3.3	1.0	—
ФОм12		81.0	5.0	—
ФОм13		25.0	25.0	—
ФОм14		1.8	—	—
ФОм15		6.0	1.8	—
ФОм16		12.0	3.6	—

Формат	Зона	Поз.	Обозначение	Наименование	Кол. на элемент ФОм6	ФОм12	ФОм13	ФОм14		Примечание
				Сборочные единицы						
				Сетки арматурные						
		1	ГОСТ 23279-85	Вс $\frac{БАI-400}{12АIII-200}$ 160×210 $\frac{50}{200}$		2				17.4 кг
		2	ГОСТ 23279-85	Вс $\frac{10АIII-200}{10АIII-200}$ 115×215 $\frac{75}{75}$		1				15.9 кг
		4	ГОСТ 23279-85	Вс $\frac{10АIII-200}{10АIII-200}$ 115×235 $\frac{75}{75}$			1			17.4 кг
		5	ГОСТ 23279-85	Вс $\frac{БАI-400}{12АIII-200}$ 220×235 $\frac{75}{100}$			2			26.7 кг
		3	ТП 903-1-265.88-КЖ.И.025-01	С2		1				
				Изделия закладные						
		6	1.400-15.81.140-20	МН 130-3			2.4			пм
		7		Болт 1.1.М24×800 Вст3кп2 ГОСТ 24379.1-80		8				
				Детали						
		8		А-I-6 ГОСТ 5781-82* ℓ=580		24	36			0.13 кг
				Материалы						
				Бетон класса В12.5; F50	3.1			0.8		м³
				Бетон класса В15; F50		2.5	3.8			м³

Ведомость расхода стали на элемент, кг

Марка элемента	Изделия арматурные: Арматура класса AIII ГОСТ 5781-82* ф10	ф12		Итого	Арматура класса AI ГОСТ 5781-82* ф6		Всего	Изделия закладные: Арматура класса: Болты ГОСТ 24379.1-80 М24	Болты	AIII ГОСТ 5781-82 ф12		Прокат марки: Вст3кп2 ГОСТ 19903-74* -δ=8		Всего	Общий расход
ФОм 12	15.9	31.0		46.9	12.5		59.4	27.4						27.4	86.8
ФОм 13	17.4	47.0		64.4	11.0		75.4			5.8		30.3		47.1	122.5

Привязан:

Инв. №

ГИП	Гусева		ТП 903-1-265.88 - КЖ
Нач.отд.	Ехилевский		
Н.Контр.	Марунов		Котельная с 4 котлами ДЕ-6.5-14ГМ. Здание из сборных железобетонных конструкций. Фундаменты под оборудование ФОм6, ФОм12 ÷ ФОм14
Гл.спец.	Маркав		Стадия: Р; Лист: 34; Листов:
Рук.гр	Катаева		Госстрой СССР ГПИ Горьковский САНТЕХПРОЕКТ
Ст.инж.	Сенягина		
Инж.	Моренова		

Инв.№ подл. | Подпись и дата | Взам.инв.№ | Нач.отд.КУ-1 Пепеляев

23296-10 47

Копировал: Усаева

План на отм. 0.000

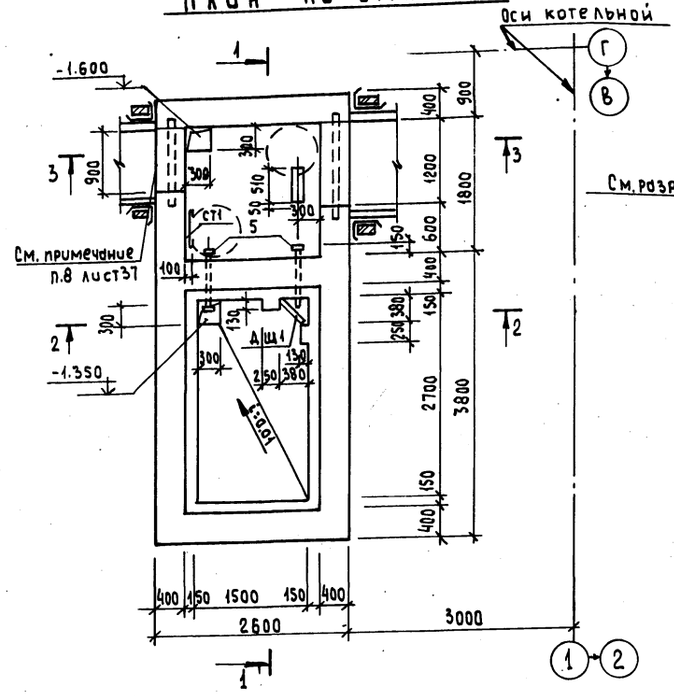

1 - 1

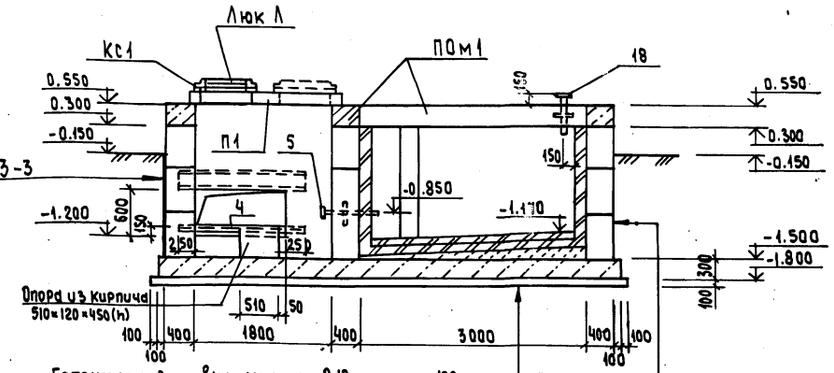

Бетонная подготовка класса В10	– 100мм
Плита днища	– 300мм
Бетон по уклону класса В5	
Торкретирование цементным раствором	– 30 мм
Окраска лакомБТ-783за2раза или раствором битума в бензине	
Оклейка 2слоями гидроизола на битуме БН-IV	– 5мм
Шпатлевка битуминолем Н2	– 5мм
Кирпич кислоточупорный ГОСТ474-80 на портландцемент-	
ном растворе М200	– 140 мм

Обмазка горячим битумом за 2раза по холодной огрунтовке.
Сборный блок марки ФБС
Торкретирование цементным раствором – 30мм
Окраска лакомБТ-783 за 2раза или раствором битума в бензине.
Оклейка 2слоями гидроизола на битуме БН-IV – 5мм
Шпатлевка битуминолем Н-2 – 5мм
Кирпич кислоточупорный ГОСТ474-80 на портландцементном
растворе М200 – 120мм.

2 - 2

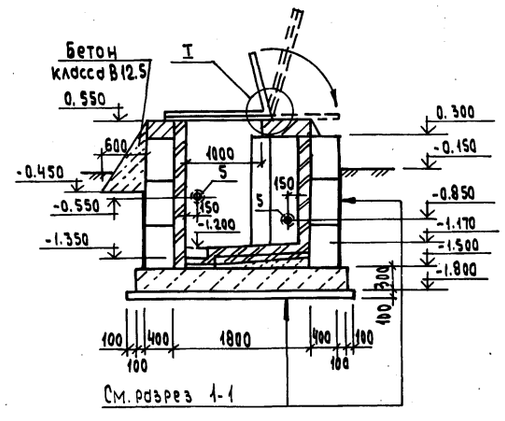

3 - 3

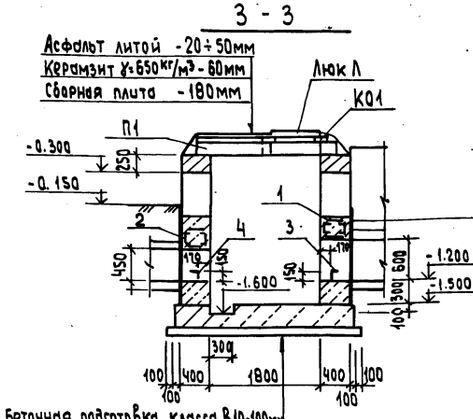

Обмазка горячим битумом за 2раза по холодной огрунтовке
Сборный блок марки ФБС

Бетонная подготовка класса В10-100мм
Плита днища -300мм
Затирка цементным раствором

Технические требования.

1. Приемку и подготовку поверхности под противокоррозионную защиту, выполнение химзащитных работ, контроль качества покрытия производить согласно требованиям СНиП2.03.11-85 „Защита строительных конструкций и сооружений от коррозии.
2. Перед производством работ по защите от коррозии и до устройства наружной гидроизоляции после выполнения торкретирования бункер соли должен быть использован на герметичность наливом воды до отм.+0.150 на 72часа согласно СНиП III-30-74.

Условия эксплуатации.

Среда: раствор поваренной соли 26%. Температура +40°С.

Привязан:

Инв.№

				ТП 903-1-265.88	-КЖ
ГИП	Гусева				
Нач.отд.	Ехилевский			Котельная с 4котлами ДЕ-6,5-14ГМ Здание из сборных железобетонных конструкций	Стадия: Р; Лист: 35; Листов:
Н.контр.	Марчнов				
Гл.спец.	Марков				
Рук.гр.	Катаева			Бункер мокрого хранения соли. План. Разрезы.	Госстрой СССР ГПИ Горьковский САНТЕХПРОЕКТ
Ст.инж.	Семягина				
Инж.	Маренова				

23296-10 48

Копировал: Исаева

План кровли

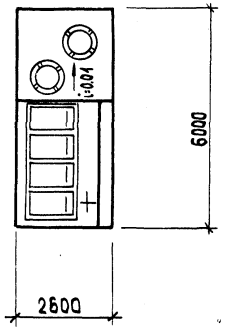

Щит деревянный ДЩ1

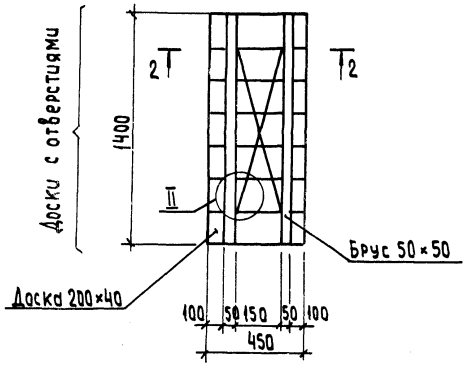

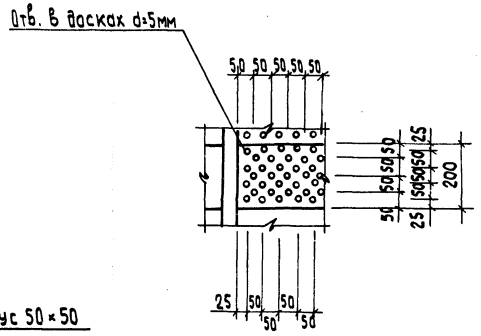

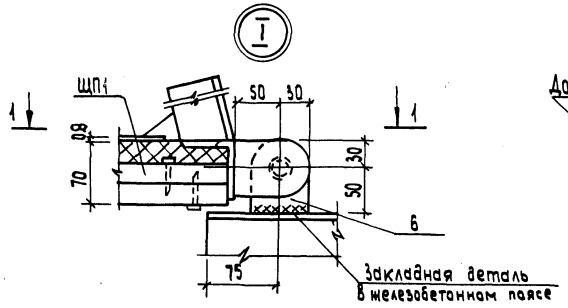

2 - 2

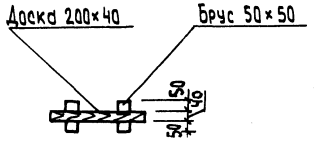

1 - 1

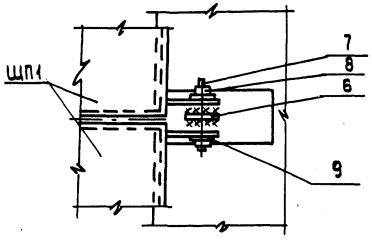

1. Общие примечания см. лист 37.
2. Соединения элементов щита ДЩ1 производить на гвоздях по ГОСТ 4028-63*.
   Доски антисептировать.

Спецификация элементов бункера мокрого хранения соли.

Марка, поз.	Обозначение	Наименование	Кол.	Масса ед. кг	Примечание
		Плиты			
П1	3.006.1-2/82.2-2-10	ПО1	1	1750	
К01	3.900-3 Вып.7 ч.1	Кольцо опорное КЦО-1	2	50	
		Блоки стен подвалов			
ФБС1	ГОСТ 13579-78	ФБС 9.4.6-т	29	470	
ФБС2	ГОСТ 13579-78	ФБС 12.4.6-т	10	640	
ФБС3	ГОСТ 13579-78	ФБС 24.4.6-т	2	1300	
ПОм1	т.п 903-1-265.88-КЖ-37	Пояс монолитный ПОм1	1		
Пм1	-КЖ-37	Плита монолитная Пм1	1		
ЩП1	тп 903-1-265.88 КЖ.И.037	Щит покрытия ЩП1	4	65,3	
СТ1	тп 903-1-265.88- КЖ.И.040	Стремянка СТ1	1	32.92	
		Балки			
1	тп 903-1-265.88- КЖ.И.036	БС1	1	89.6	
2	-01	БС2	1	72.0	
3		Уголок Б63×63×5 ГОСТ 8509-86 Вст3кп2 ГОСТ 535-79* ℓ=1700	1	8.2	
4		Уголок Б63×63×5 ГОСТ 8509-86 Вст3кп2 ГОСТ 535-79* ℓ=1400	1	6.75	
Люк Л	ГОСТ 3634-79	Люк Л	2		
		Изделия закладные			
5	т.п.903-1-265.88КЖ.И.027	МН1	2	4.17	
		Изделия соединительные			
6	т.п 903-1-265.88КЖ.И.038-005	Петля	5	0.33	
7		Болт М16-8g×60.36 Вст3кп3.016 ГОСТ 7798-70*	5		
8		Гайка М16-7Н.4 Вст3кп3.016 ГОСТ 5915-70*	5		
9		Шайба 16.02.Вст3кп3.016 ГОСТ 11371-78*	10		
		Материалы на ДЩ1			
		Доска 200×40 ГОСТ 24454-80Е	0.03		м³
		Брус 50×50 ГОСТ 24454-80Е	0.02		м³

Привязан:

Инв.№

ГИП	Гусева	
Нач.отд.	Ехилевский	
Н.контр.	Марунов	
Гл.спец.	Марков	
Рук.гр.	Катаева	
Ст.инж.	Сенягина	
Инж.	Моренова	

ТП 903-1-265.88 -КЖ

Котельная с 4 котлами ДЕ-6,5-14ГМ Здание из сборных железобетонных конструкций

Стадия	Лист	Листов
Р	36	

Бункер мокрого хранения соли. План кровли. Узел I

Госстрой СССР ГПИ Горьковский САНТЕХПРОЕКТ

Инв.№ подл. | Подпись и дата | Взам.инв.№

Копировал: Исаева

Альбом 10

Схема расположения элементов покрытия.

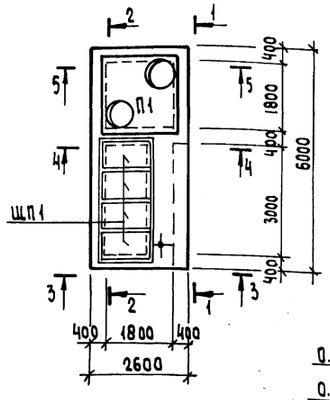

Схемы расположения стеновых блоков

1-1

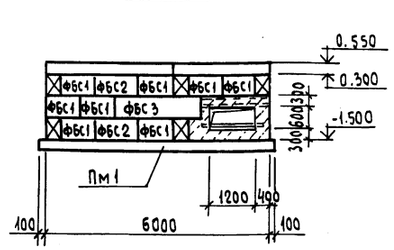

2-2

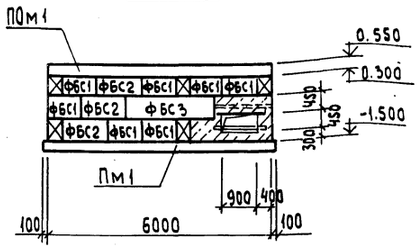

3-3

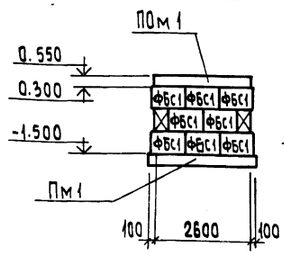

4-4

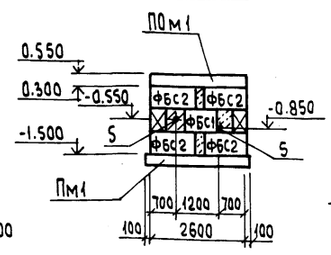

5-5

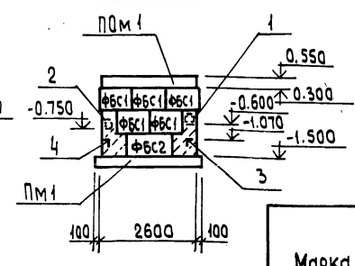

Пояс ПОм1

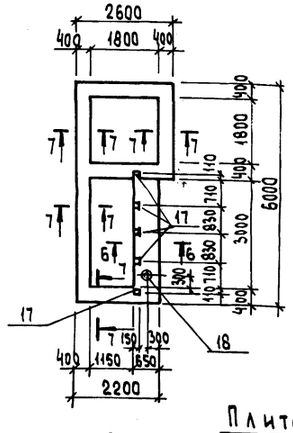

6-6

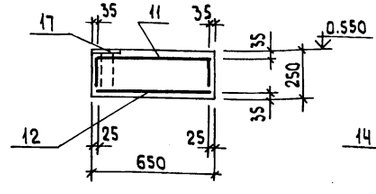

7-7

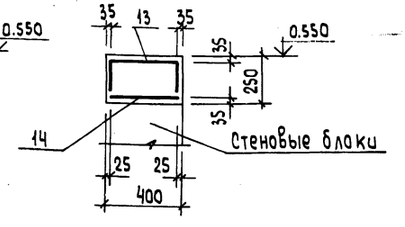

Плита Пм1

Раскладка верхних сеток

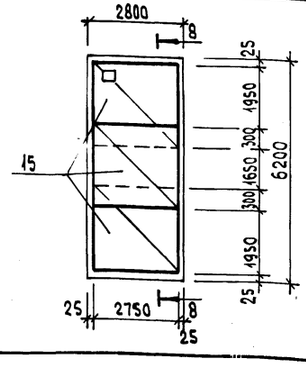

Раскладка нижних сеток

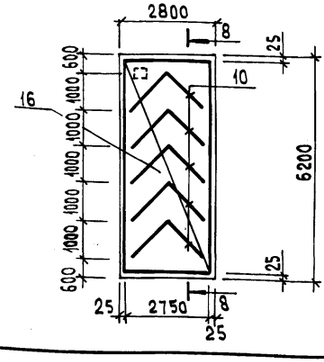

8-8

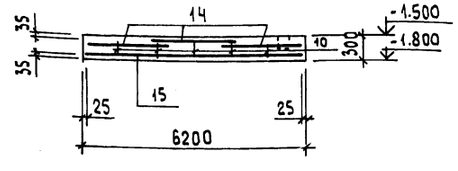

Формат	Зона	Поз.	Обозначение	Наименование	Кол. на элемент ПОм1	Кол. на элемент Пм1		Примечание
				Сборочные единицы				
		10	тп903-1-265.88 -КЖ.И.024	Каркас плоский КР2		5		
				Сетки арматурные				
		11	ГОСТ 8478-81	С $\frac{10AIII-100}{6AI-200}$ 950×3150 $\frac{375}{175}$	1			19.2 кг
		12	ГОСТ 8478-81	С $\frac{10AIII-100}{6AI-200}$ 600×3150 $\frac{375}{50}$	1			16.0 кг
		13	ГОСТ 8478-81	С $\frac{6AI-200}{8AIII-100}$ 700 $\frac{50}{25}$	15.8 п.м.			4.0 кг
		14	ГОСТ 8478-81	С $\frac{6AI-200}{8AIII-100}$ 350	15.8 п.м			2.1 кг
		15	ГОСТ 23279-85	2С $\frac{10AIII}{10AIII}$ 225×275 $\frac{75}{25}$		3		40.0 кг
		16	ГОСТ 23279-85	2С $\frac{10AIII}{10AIII}$ 275×615 $\frac{75}{75}$		1		106.0 кг
				Изделия закладные				
		17	1.400-15.В1. 120-08	МН106-3	5			
		18	тп903-1-265.88 -КЖ.И.027-01	МН2	1			
				Материалы:				
				Бетон класса В15 марки W6	2.0	5.2		м³

Ведомость расхода стали на элемент, кг

Марка элемента	Изделия арматурные							Изделия закладные									Общий расход
	Арматура класса						Всего	Арматура класса	Прокат марки						Всего		
	AI			AIII				AIII	Вст3кп2		12х18Н10т		Ст25				
	ГОСТ5781-82*			ГОСТ5781-82*				ГОСТ5781-82*	ГОСТ19903-74*		ГОСТ9941-81*		ГОСТ12820-80*				
	Ф6	Ф8	Итого	Ф8	Ф10	Итого		Ф8	Итого	-5=6	Итого	Труба Ф32×2,0	Итого	Фланец 1-32-6	Итого		
ПОм1	29.3		29.3	69.3	30.0	99.3	128.6	1.5	1.5	5.4	5.4	0.82	0.82	1.01	1.01	8.73	137.33
Пм1	2.5	12.0	14.5		226.0	226.0	240.5										240.5

1. Общие указания см. лист 1.
2. За относительную отм. 0.000 принята отметка чистого пола котельной соответствующая абсолютной отметке — [ ]
3. Кладку стен из блоков производить на цементном растворе М50. При кладке заложить закладные изделия поз. 5. Местные заделки выполнить из бетона класса В12.5.
4. Особое внимание обратить на тщательную заделку швов между блоками бункера.
5. Железобетонный пояс ПОм1 и плиту Пм1 выполнить из бетона повышенной плотности, по водонепроницаемости марки W6 с В/Ц=0.55 согласно СНиП 2.03.11-85.
6. Сетку поз. 15 в месте приямка вырезать по месту.
7. В углах и местах пересечений сеток поз. 13 поперечные стержни вырезать.
8. Узел примыкания канала к бункеру мокрого хранения соли выполнить по серии 3.006-2/82 вып.2-1 документ 3.006-2/82.2-1-92.

ГИП	Гусева		ТП903-1-265.88 -КЖ
Нач.отд	Ехилевский		
Н.контр	Марунов		Котельная с 4 котлами ДЕ-6,5-14ГМ Здание из сборных железобетонных конструкций
Гл.спец	Маркав		Стадия Р; Лист 37; Листов
Рук.гр.	Катаева		Бункер мокрого хранения соли. Схемы расположения элементов покрытия, стеновых блоков. Пояс ПОм1, плиты Пм1
Ст.инж.	Сенягина		Госстрой СССР ГПИ Горьковский САНТЕХПРОЕКТ
Инж.	Моренова		

Привязан:

Инв.№

23296-10 50

Копировал: Исаева

Альбом 8

2 – 2

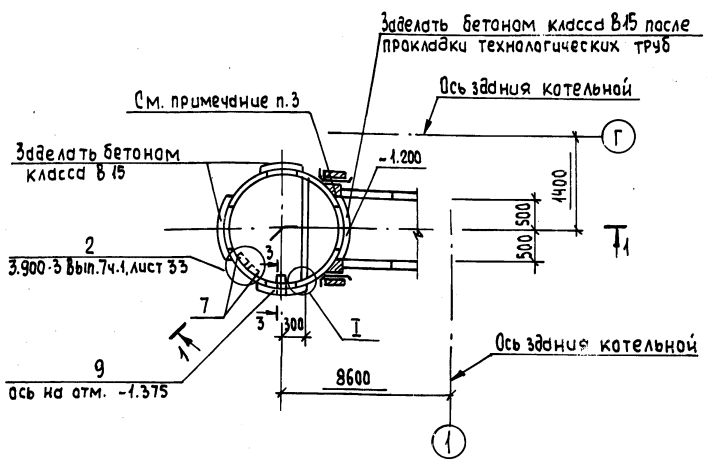

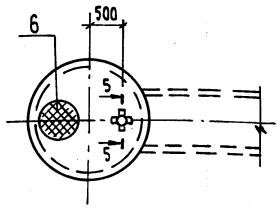

3 – 3

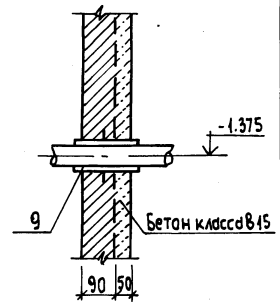

Спецификация на продувочный колодец

Марка, поз.	Обозначение	Наименование	Кол.	Масса ед.кг	Примечание
1	3.900-3. Вып.7 ч.1	Плита днища КЦД15	1	940	
		Кольца стеновое			
2	3.900-3.Вып.7 , ч.1	КЦ-15-6	2	660	
3	3.900-3.Вып.7 ч.1	КЦ-15-9а	1	780	
4	тп 903-1- -КЖ.И.020	Плита перекрытия КЦП1-15-1-1	1	680	
5	3.900-3. Вып.7. ч.1	Кольцо опорное КЦО-1	1	50	
6	ГОСТ 3634-79	Люк чугунный „Л"	1	65	
7	3.900-3 .Вып.7. ч.2.	Изделие закладное МН1	7	0.8	
		Изделие соединительное			
8	тп 903-1-265.88 -КЖ.И.033	МС5	1	11.4	
9	5.900-2	Сальник Ду=150 Р=200	1	20.3	
		Материалы			
		Бетон класса В15 марки W6	0.08		м3
		Доска 200×50 ГОСТ 24454-80Е	0.07		м3
		Брус 50×100 ГОСТ 24454-80Е	0.02		м3

1 – 1

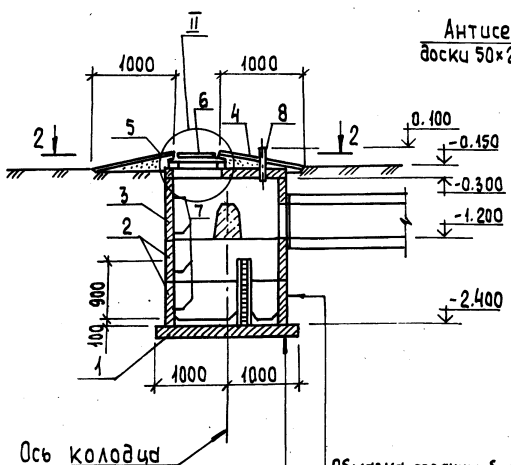

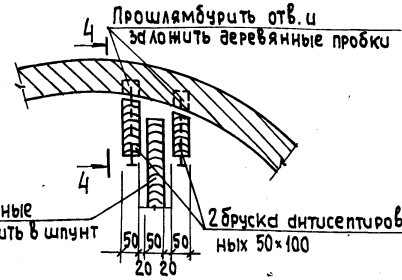

4 – 4

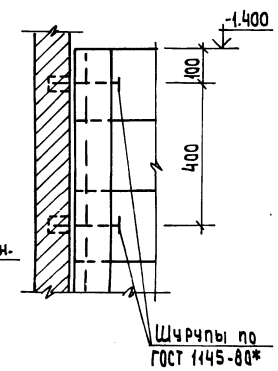

1. За относительную отметку 0.000 принята отметка чистого пола котельной.
2. Сборные железобетонные элементы устанавливать на раствор М50.
3. Примыкание канала к продувочному колодцу выполнить по серии 3.006.1-2/82 Вып.2-1. документ 3.006.1-2/82.2-1-92.

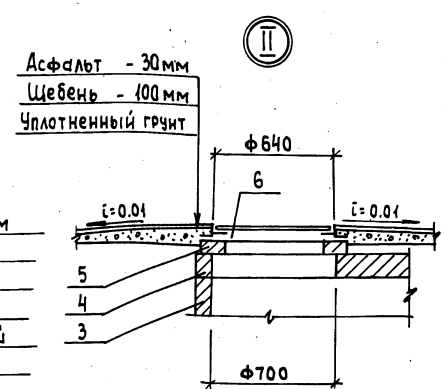

5 – 5

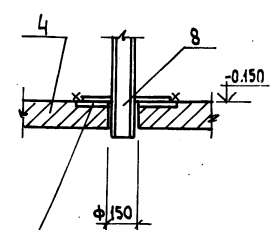

Обмазка горячим битумам за 2 раза по холодной огрунтовке
Железобетонное кольцо с тщательной заделкой швов

Плита днища
Набетонка из бетона класса В10
Цементная стяжка - 20мм

Закладное изделие в плите перекрытия

Согласовано:
Нач.отд. КУ-1 Лепендин
Нач.отд. ВК-2 Шнудэ

Инв.№ подл. | Подпись и дата | Взам.инв.№

Привязан:

Инв.№

ТП 903-1-265.88 -КЖ			
ГИП Гусева			
Нач.отд. Ехилевский	Котельная с 4 котлами ДЕ-6,5-14ГМ Здание из сборных железобетонных конструкций	Стадия Р	Лист 38
Н.контр. Марчнав			Листов
Гл.спец. Марков			
Рук.гр. Катаева	Продувочный колодец	Госстрой СССР ГПИ Горьковский САНТЕХПРОЕКТ	
Ст.инж. Семягина			
Инж. Кривдина			

Копировал: Исаева

Альбом 8

Схема заземляющего контура здания котельной

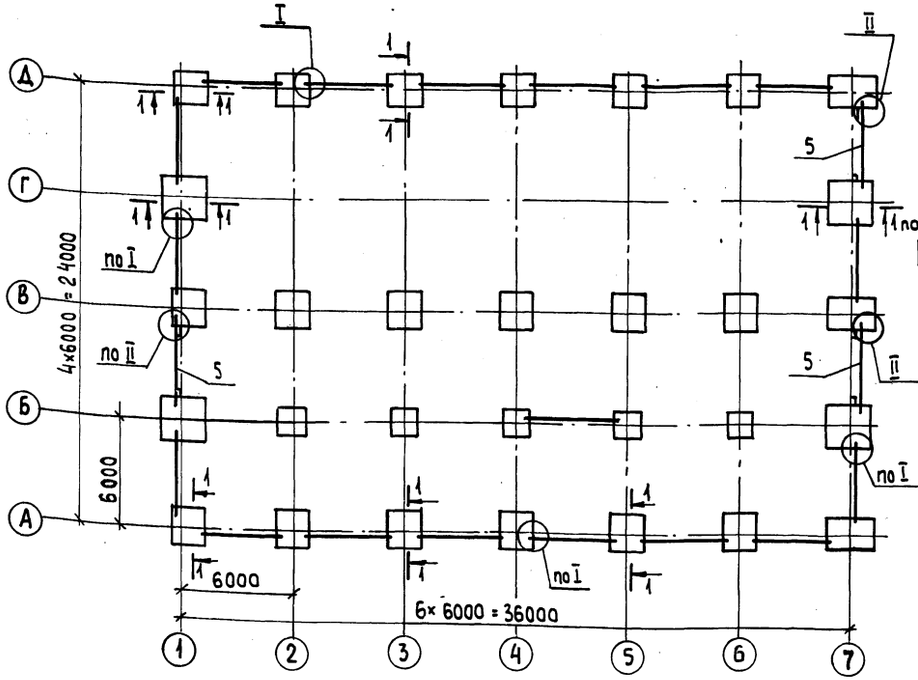

1-1

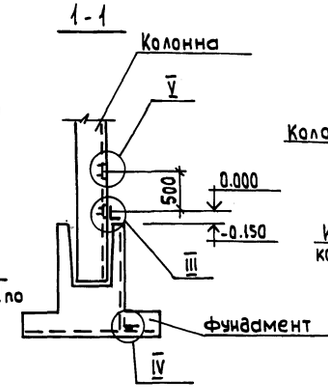

III

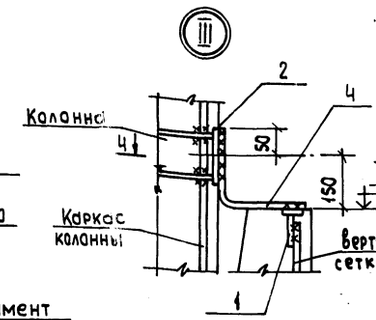

4-4

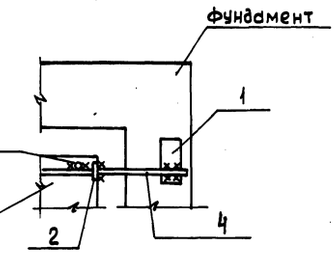

IV

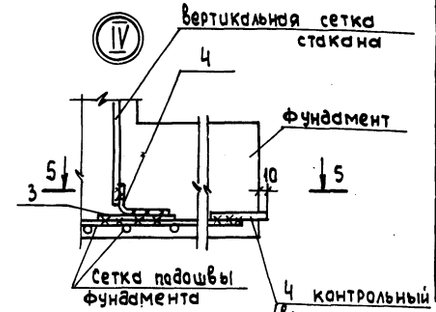

Спецификация элементов заземляющего контура

Марка, поз.	Обозначение	Наименование	Кол.	Масса ед. кг.	Примечание
		Изделия закладные			
1	1.400-15.84.110-01	МН 101-3	60	0,5	
2	1,423.1-7.2-0.160	МН 42	49	0.7	
	1.427.1-5.2-0.16.0-1	МН 18	12	1.2	для фахверковых колонн
3		Лист 6-ПН-В-3 ч100 ГОСТ 19903-74* Вст3кп2 ГОСТ 14637-79 δ=200	7	0.8	
4		А-I-12 ГОСТ 5781-82*	30.0	0.888	пм
5		А-I-16 ГОСТ 5781-82*	18.0	1.58	пм

1. Схема заземляющего контура через конструкции здания разработана на основании „Унифицированного задания" ГПИ Электропроект ВНИПИ Тяжпромэлектропроект имени Ф.Б.Якубовского во исполнение п.4 Технического циркуляра Главэлектромонтажа ММСССР №9-6-186/78 от 29.12.78г.
2. Выпуски арматуры из фундаментов по узлу IV выполнять только для грунтов при неагрессивных и слабоагрессивных грунтовых водах
3. При привязке варианта с заземляющим контуром в конструкциях здания заложить закладные изделия в фундаментах, фундаментных балках и колоннах с приваркой их к арматуре по узлам, разработанным на данном листе. Закладные изделия поз.2 в колоннах заложить на отметках, указанных на листе марки ЭМ1.
4. Сварку выполнять электродами типа Э42 по ГОСТ 9467-75, длина сварных швов не менее 60мм, высота -6мм

I

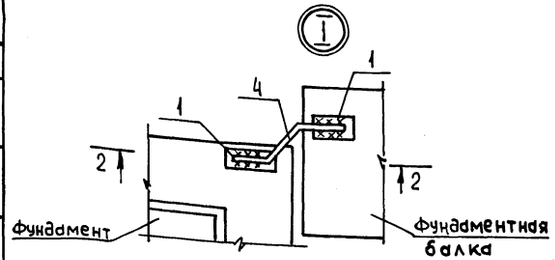

II

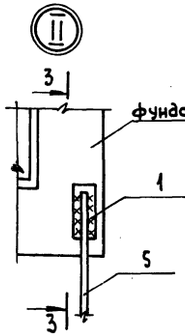

5-5

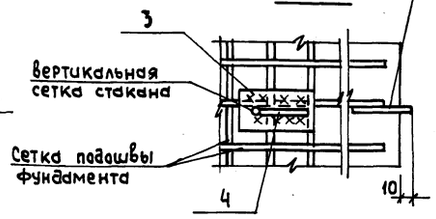

2-2

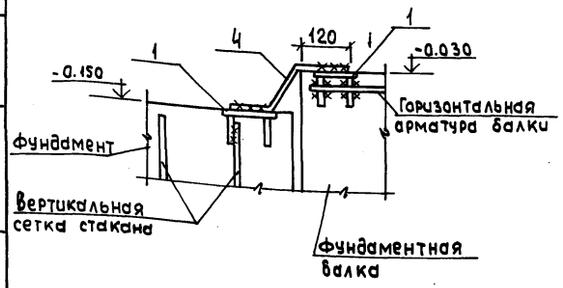

3-3

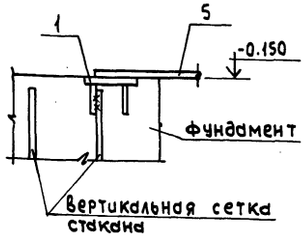

V

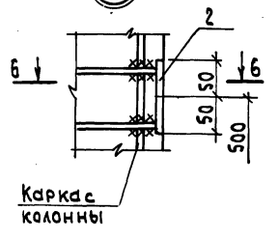

6-6



Привязан:		ГИП	Гусева		ТП903-1-265.88 -КЖ		
		Нач.отд.	Ехилевский				
		Н.контр.	Марунов		Котельная с 4 котлами ДЕ-6,5-14ГМ здание из сборных железобетонных конструкций	Стадия: Р	Лист: 39	Листов:
		Гл.спец.	Маркав				
		Рук. гр.	Катаева		Схема заземляющего контура здания котельной	Госстрой СССР ГПИ Горьковский САНТЕХПРОЕКТ	
Инв.№		Ст. инж.	Огаркова				

23296-10 52

Копировал: Исаева

Ведомость рабочих чертежей основного комплекта марки - КМ.

Лист	Наименование	Примечание
1	Общие данные (начало).	
2	Общие данные (окончание). Ведомость металлоконструкций по видам профилей.	
3	Техническая спецификация металл (начало).	
4	Техническая спецификация металл (окончание).	
5	Схемы расположения балок перекрытия на отм. 3.000; балок перекрытия ПСУ; перекрытия канала в ПСУ. Схема щитов.	
6	Схема расположения балок подвесных путей и монорельсов.	
7	Схемы расположения площадки на отм. 4.800; наружной лестницы.	
8	Схемы расположения площадок, лестниц, ограждений перекрытия на отм. 3.300; сетчатых ограждений.	
9	Схемы расположения стоек перегородок на отм. 0.000; 3.300; рамок для крепления асбестоцементных листов.	
10	Схемы расположения перекрытия каналов на отм. 0.000.	
11	Схема расположения опоры под деаэратор на отм. 0.050.	
12	Схемы расположения опор под газоходы, опор для крепления трубопроводов.	
13	Схемы расположения подвесок; балок для крепления трубопроводов к плитам и балкам покрытия.	
14	Схемы расположения кронштейнов, балок для крепления трубопроводов.	
15	Узлы 1÷2.	
16	Узлы 3÷8.	
17	Узлы 9÷14.	
18	Узлы 15÷23.	
19	Узлы 24÷31.	
20	Узлы 32÷39.	

Типовой проект разработан в соответствии с действующими нормами и правилами и предусматривает в части металлических конструкций мероприятия, обеспечивающие взрывную, взрывопожарную и пожарную безопасность при эксплуатации здания.

Главный инженер проекта: Гусева

Ведомость ссылочных и прилагаемых документов.

Обозначение	Наименование	Примечание
	Ссылочные документы	
1.426.2 - 3 Выпуск 2	Стальные подкрановые балки. Пути подвесного транспорта пролётом 3; 4 и 6м. Чертежи КМ.	
1.450.3 - 3 Выпуск 0	Стальные лестницы, площадки, стремянки и ограждения. Материалы для проектирования.	
Выпуск 1 часть 1	Конструкции из холодногнутых профилей.	
часть 2.	Чертежи КМД.	
1.431 - 10 Выпуск 2	Перегородки консольные сетчатые стальные. Материалы для проектирования, Монтажные схемы, узлы.	
Выпуск 3	Дверные створки, стойки, ригели, щиты. Рабочие чертежи.	
1.030.9-2 Выпуск 4	Перегородки панельные зданий промышленных и сельскохозяйственных зданий. Колонны фахверка стальные. Рабочие чертежи КМ.	
Выпуск 6	Узлы. Рабочие чертежи.	

Общие указания

1. Стальные конструкции разработаны на стадии КМ в соответствии с главами СНиП II-23-81 СНиП 2.01.07-85 и являются исходным материалом для разработки рабочих чертежей на стадии КМД.
2. За относительную отметку 0.000 принят уровень чистого пола котельной, соответствующий абсолютной отметке ____.
3. Изготовление и монтаж конструкций производить в соответствии с главой СНиП III-18-75.
4. Заводские соединения приняты сварными.
5. Монтажные соединения приняты на болтах нормальной точности класса прочности 5.8 по ГОСТ 7798-70* и монтажной электросварке согласно ГОСТ 5264-80.
6. Монтажные работы должны производиться по заранее разработанному и утверждённому проекту производства работ, выполненному в соответствии с требованиями СНиП 3.01.01-85 и СНиП III-4-80.
7. Сварку производить электродами типа Э42 ГОСТ 9467-75.
8. Все металлоконструкции окрасить двумя слоями эмали ПФ-115 по одному слою грунта ГФ-021 в соответствии с главой СНиП 3.04.03-85, кроме конструкций, оговоренных на листе 5.
9. Крепление элементов производить по расчётным усилиям, указанным в ведомостях элементов. Минимальное усилие для крепления 5т.

Условные обозначения.

- Сварной заводской шов
- Сварной монтажный шов
- Болт временный
- Номер узла
- Номер листа, где изображён узел

Привязан:

Инв. №

ТП 903-1-265.88 -КМ

ГИП	Гусева	
Нач. отд.	Ехилевский	
Н. контр.	Марков	
Гл. спец.	Марков	
Рук. гр.	Бабурина	
Инж.	Ильичева	

Котельная с 4 котлами ДЕ-8,5-14ГМ Здание из сборных железобетонных конструкций

Стадия	Лист	Листов
Р	1	20

Общие данные (начало)

Госстрой СССР ГПИ Горьковский САНТЕХПРОЕКТ

Копировал: Исаева

Альбом 8

Наименование конструкций по номенклатуре прейскуранта №01-22	Позиция по прейскуранту №01-22	№ п.п.	Код конструкций	Масса конструкций, т												Количество, шт.	Серия типовых конструкций
				всего стали повышенной прочности и качества	по видам профилей стали												
					балки и швеллеры	крупносортная сталь	среднесортная сталь	мелкосортная сталь	толстолистовая сталь	универсальная сталь	тонколистовая сталь	гнутые и гнутосварные	трубы	прочие	всего		
1	2	3	4	5	6	7	8	9	10	11	12	13	14	15	16	17	18
Балки перекрытия	309-24		526182		4.87	0.31			0.28						5.51		
	309-28		526182		0.66	0.13			0.01						0.81		
Колонны	309-11		526111	0.05	0.21				0.08						0.29		
Балки подвесных путей и монорельсов	303-29		526235		4.09										4.13		
Поддерживающие балки и подвески	303-33		526235		0.55	0.24			1.24						2.05		
Балки площадок	312-5		526233		1.43	0.92			4.16					0.55	7.13		
Стойки площадок			526233	0.10	0.47	0.71			0.60						1.80		
Каркас опоры под деаэратор	323-3		526396		0.81	1.27			0.48					0.27	2.86		
Сетчатые перегородки	302-15		526213			0.04	0.29	0.03	0.03			0.06		0.06	0.52		Серия 1.431-10 Вып. 2
Рамки для крепления асбесто-цементных листов.	302-15		526213		0.31	0.08	0.01								0.41		
Стойки перегородок	302-4		526213						0.08			0.33			0.42		
Балки и подвески для крепления трубопроводов	308-1		526171		3.21	0.15	0.07		0.44						3.91		
Опоры для крепления трубопроводов	309-		526395		1.15	0.04			1.04						2.25		
Лестницы	312-1		526242			0.04		0.07	0.04		0.17	0.60			0.93		Серия 1.450.3-3 Вып. 0
Ограждения	312-7		526244					0.23				0.85			1.09		
Итого:				0.15	17.76	3.93	0.37	0.33	8.48		0.17	1.84		0.88	34.11		
Контрольная сумма:																	

Инв.№подл. | Подпись и дата | Взам.инв.№

Привязан:

Инв.№

ГИП	Гусева	
Нач.отд.	Ехилевский	
Н.контр.	Марков	
Гл.спец.	Марков	
Рук.гр.	Бабурина	
Инж.	Ильичева	

ТП 903-1-265.88 - КМ

Котельная с 4 котлами ДЕ-6,5-14ГМ
Здание из сборных железобетонных конструкций

Общие данные (окончание) Ведомость металлоконструкций по видам профилей

Стадия	Лист	Листов
Р	2	

Госстрой СССР ГПИ Горьковский САНТЕХПРОЕКТ

Копировал: Усаева

Альбома

Вид профиля и ГОСТ, ТУ	Марка металла и ГОСТ	Обозначение и размер профиля мм	№ пп	Код: Марки металла	Код: Вида профиля	Код: Размера профиля	Количество, шт	Длина, мм	Масса металла по элементам конструкций, т: Балки перекрытия	Колонны	Балки подвесных путей и монорельсов	Балки площадок	Стойки площадок	Каркас опоры под деаэратор	Перегородки	Стойки перегородок	Балки и подвески для крепления трубопроводов	Опоры для крепления трубопроводов		Общая масса, т	Развёрнутая площадь поверхности, м²	Масса потребности в металле по кварталам (заполняется изготовителем): I	II	III	IV	Заполняется ВЦ
									Код элементов конструкций																	
1	2	3	4	5	6	7	8	9	526182	526111	526235	526233	526233	526396	526213	526213	526171	526395								
Балки двутавровые для подвесных путей ГОСТ 19425-74*	Вст3Гпс5 ГОСТ 380-71*	I 24М		12360		53899					2.76									2.76	66.24					
Балки двутавровые ГОСТ 8239-72*	Вст3сп5-1 ТУ14-1-3023-80	I 18		14460		24155					0.90									0.90	35.19					
		I 20									0.31									0.31	11.81					
	Итого:										1.21									1.21	47.00					
Двутавры с параллельными гранями полок ГОСТ 26020-83	Вст3пс6-1 ТУ 14-1-3023-80	I 23Б1										0.23	0.46							0.69	26.22					
		I 30Б1								0.18										0.18	6.37					
		I 45Б2							4.73											4.73	117.78					
	Итого:			12300	24511				4.73	0.18		0.23	0.46							5.60	150.37					
Швеллеры ГОСТ 8240-72*	Вст3кп2 ГОСТ 380-71*	[10		11240		26140			0.18	0.02		0.27		0.79	0.30		0.67	0.24		2.47	110.41					
	Вст3пс6-1 ТУ14-1-3023-80	[10				26140					0.53									0.53	23.69					
		[16				26182						0.89					1.81	0.60		3.30	133.65					
		[20				26239			0.46								0.63	0.27		1.36	52.09					
	Итого:			12300					0.46		0.53	0.89					2.44	0.87		5.19	209.43					
Всего профиля:									0.64	0.02	0.53	1.16		0.79	0.30		3.11	1.11		7,66	319.84					
Профили замкнутые сварные квадратные и прямоугольные ТУ 36-2287-80	Вст3сп2 ГОСТ 380-71*	Гн □ 100×4		1443												0.32				0.32	10.53					
Сталь угловая равнополочная ГОСТ 8509-86	Вст3кп2 ГОСТ 380-71*	L 50×5							0.27		0.04	0.77	0.17	0.65	0.09		0.02			2,01	104.52					
		L 63×5									0.19		0.12							0.31	16.12					
		L 70×4													0.03					0.03	1.95					
	Итого:			11240					0.27		0.23	0.77	0.29	0.65	0.12		0.02			2.35	124.54					
	Вст3пс6-1 ТУ14-1-3023-80	L 75×6							0.15			0.11	0.49				0.06	0.04		0.85	37.40					
		L 90×7										0.01		0.58			0.05			0.64	28.16					
		L 100×7							0.01								0.01			0.02	0.74					
	Итого:			12300					0.16			0.12	0.49	0.58			0.12	0.04		1.51	66.30					
Всего профиля:					21113				0.43		0.23	0.89	0.78	1.23	0.12		0.14	0,04		3.86	190.84					
Сталь угловая неравнополочная ГОСТ 8510-86	Вст3кп2 ГОСТ 380-71*	L 50×32×3		11240		22152									0.28					0.28						
Уголки гнутые неравнополочные ГОСТ 19772-74	Вст3кп2 ГОСТ 380-71*	Гн L 25×20×1.5		11240											0.06					0.06						
Сталь листовая просечно-вытяжная ГОСТ 8706-78*	Вст3кп2 ГОСТ 380-71*	-ПВ 506		11240	71404							0.53		0.26						0.79						

Привязан:

Инв. №

ГИП	Гусева	
Нач. отд.	Ехилевский	
Н. контр.	Марков	
Гл. спец.	Марков	
Рук. гр.	Бабурина	
Инж.	Ильичева	

ТП 903-1-265.88 -КМ

Котельная с 4 котлами ДЕ-6,5-14ГМ
Здание из сборных железобетонных конструкций

Стадия	Лист	Листов
Р	3	

Техническая спецификация металла (начало)

Госстрой СССР ГПИ Горьковский САНТЕХПРОЕКТ

23296-10 55

Копировал: Исаева.

Альбом 8

Вид профиля и ГОСТ, ТУ	Марка металла и ГОСТ	Обозначение и размер профиля мм	№ пп	Код: Марки металла	Код: Вида профиля	Код: Размера профиля	Количество, шт	Длина, мм	Масса металла по элементам конструкций, т: Балки перекрытия	Колонны	Балки подвесных путей и монорельсов	Балки площадок	Стойки площадок	Каркас опоры под деаэратор	Переговорки	Стойки переговорок	Балки и подвески для крепления трубопроводов	Опоры для крепления трубопроводов	Общая масса, т	Развёрнутая площадь поверхности, м²	Масса потребности в металле по кварталам (заполняется Изготовителем): I	II	III	IV	Заполняется ВЦ
				Код элементов конструкций					526182	526111	526235	526233	526235	526396	526213	526213	526171	526395							
1	2	3	4	5	6	7	8	9																	
Сталь листовая рифлёная ГОСТ 8568-77*	Вст3кп2 ГОСТ 380-71*	-рифл. δ=5		11240	71315							3.46							3.46						
Сталь листовая ГОСТ 19903-74*	Вст3кп2 ГОСТ 380-71*	-δ=6									0.10	0.40	0.10	0.24	0.02		0.02	0.03	0.91	38.86					
		-δ=8							0.04		0.33	0.04	0.23		0.01	0.01	0.11		0.77	24.72					
		Итого:		11240					0.04		0.43	0.44	0.33	0.24	0.03	0.01	0.13	0.03	1.68	63.58					
	Вст3пс6-1 ТУ14-1-3023-80	-δ=10							0.12		0.38	0.12	0.02	0.16			0.30	0.42	1.52	39.06					
		-δ=12							0.11										0.11	2.37					
		-δ=14									0.39								0.39	7.18					
		-δ=20							0.01	0.03		0.02	0.09	0.06		0.07		0.56	0.84	10.92					
		Итого:		12300					0.24	0.03	0.77	0.14	0.11	0.22		0.07	0.30	0.98	2.86	59.53					
	09Г2С-12 ГОСТ 19282-73	-δ=30		23140						0.05			0.10						0.15	1.31					
Всего профиля:					71129				0.28	0.08	1.20	0.58	0.54	0.46	0.03	0.08	0.43	1.01	4.69	124.42					
Сталь круглая ГОСТ 2590-71*	Вст3кп2 ГОСТ 380-71*	• ∅ 5													0.02				0.02						
		• ∅ 18													0.01		0.07		0.08						
		• ∅ 20													0.01				0.01						
	Итого:			11240	11118										0.04		0.07		0.11						
Сетки стальные плетеные одинарные ГОСТ 5336-80*	08кп ГОСТ 1050-74	N 45-2.0		11240											0.06				0.06						
									6.08	0.28	5.93	6.85	1.78	2.74	0.89	0.40	3.75	2.16	30.86						
Итого масса металла:																			2.02						
Лестницы и ограждения																			32.88						
Всего масса металла:															0.06				0.06						
В том числе по маркам	08кп								0.49	0.02	0.66	5.47	0.62	1.94	0.83	0.01	0.89	0.27	13.22						
	Вст3кп2															0.32			0.32						
	Вст3сп2										2.76								2.76						
	Вст3Гпс5										1.21								1.21						
	Вст3сп5-1								5.59	0.21	1.30	1.38	1.06	0.80		0.07	2.86	1.85	15.16						
	Вст3пс6-1									0.05			0.10						0.15						
	09Г2С-12																								
Масса поставки элементов по кварталам (заполняется заказчиком)		I																							
		II																							
		III																							
		IV																							

Инв.№подл. | Подпись и дата | Взам.инв.№

Привязан:

Инв.№

ГИП	Гусева	
Нач.отд	Ехилевский	
Н.контр.	Марков	
Гл.спец.	Марков	
Рук.гр.	Бабурина	
Инж.	Ильичева	

ТП903-1-265.88 -КМ

Котельная с 4 котлами ДЕ-6,5-14ГМ
Здание из сборных железобетонных конструкций

Стадия	Лист	Листов
Р	4	

Техническая спецификация металла (окончание)

Госстрой СССР ГПИ Горьковский САНТЕХПРОЕКТ

23296-10 56

Копировал: Исаева

Альбом 8

Схема расположения балок перекрытия на отм. 3.000

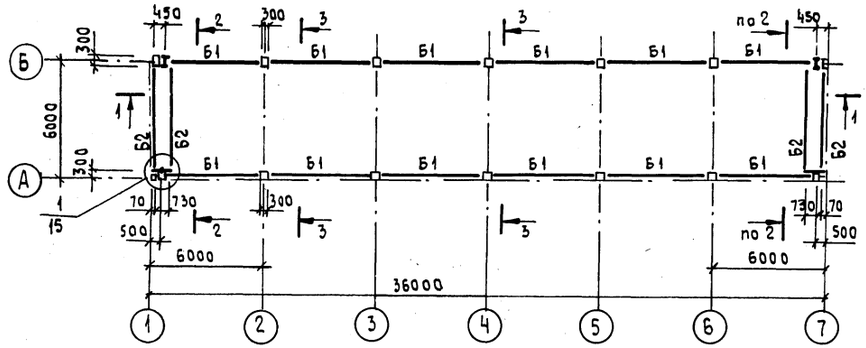

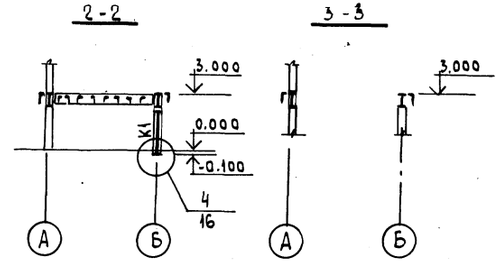

1-1

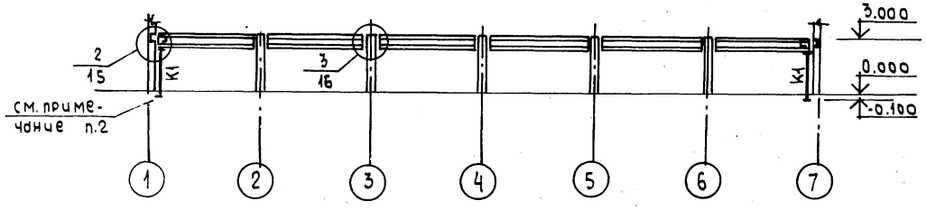

Схема щита

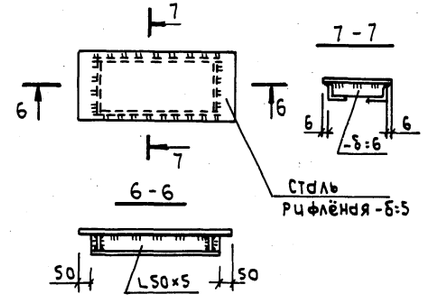

Ведомость элементов

Марка	Сечение: Эскиз	Поз.	Состав	Опорные усилия: M, кНм	N, кН	Q, кН	Группа констр.	Марка металла	Примечание
Б1	1 2	1	I 45 Б2			140	2	Вст3пс6-1	
		2	L 50×5					Вст3пс6-1	конструкт
Б2	С		С 20			10.92	2	Вст3пс6-1	
а	2 1	1	С 10				2	Вст3кп2	конструкт.
		2	L 75×6					Вст3пс6-1	
б	С		С 10				4	Вст3кп2	
К1	I		I 30 Б1		90.20		3	Вст3пс6-1	

Схема расположения балок перекрытия ПСУ.

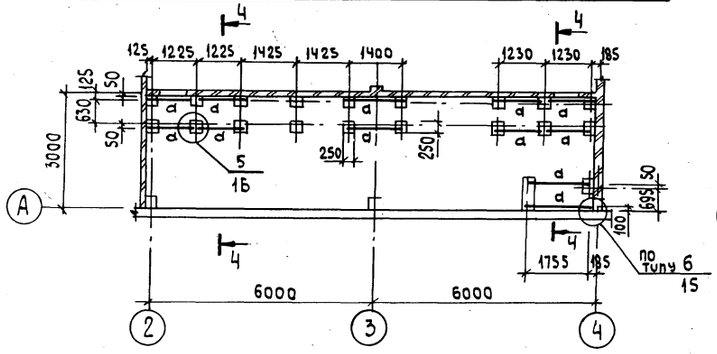

Схема расположения перекрытия канала в ПСУ.

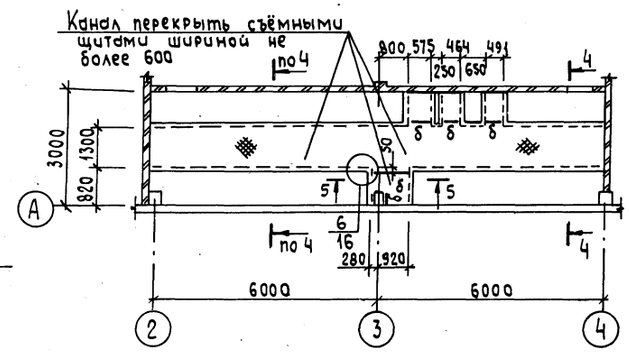

4-4

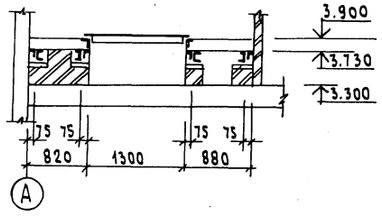

5-5

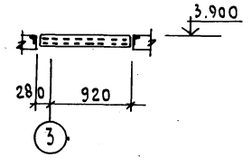

1. Общие указания см. лист 1.
2. Колонны устанавливаются на подливку из цементного раствора толщиной 50мм.
3. Покрыть огнезащитным фосфатным покрытием по ГОСТ 25665-83 конструкции: колонны К1, балки Б1, Б2 - толщиной - 10мм.

Привязан:	ГИП	Гусева		ТП 903-1-265.88 - КМ		
	Нач.отд.	Ехилевский				
	Н.контр.	Маркав		Котельная с 4 котлами ДЕ-6,5-14ГМ. Здание из сборных железобетонных конструкций	Стадия: Р	Лист: 5	Листов:
	Гл.спец.	Маркав		Схемы расположения балок перекрытия на отм. 3.000; балок перекрытия ПСУ; перекрытия канала в ПСУ; схема щита.	Госстрой СССР ГПИ Горьковский САНТЕХПРОЕКТ	
Инв.№	Рук.гр.	Бабурина				
	Инж.	Ильичева				

23296-10 57

Копировал: Исаева.

Альбом 8

Схема расположения балок подвесных путей и монорельсов.

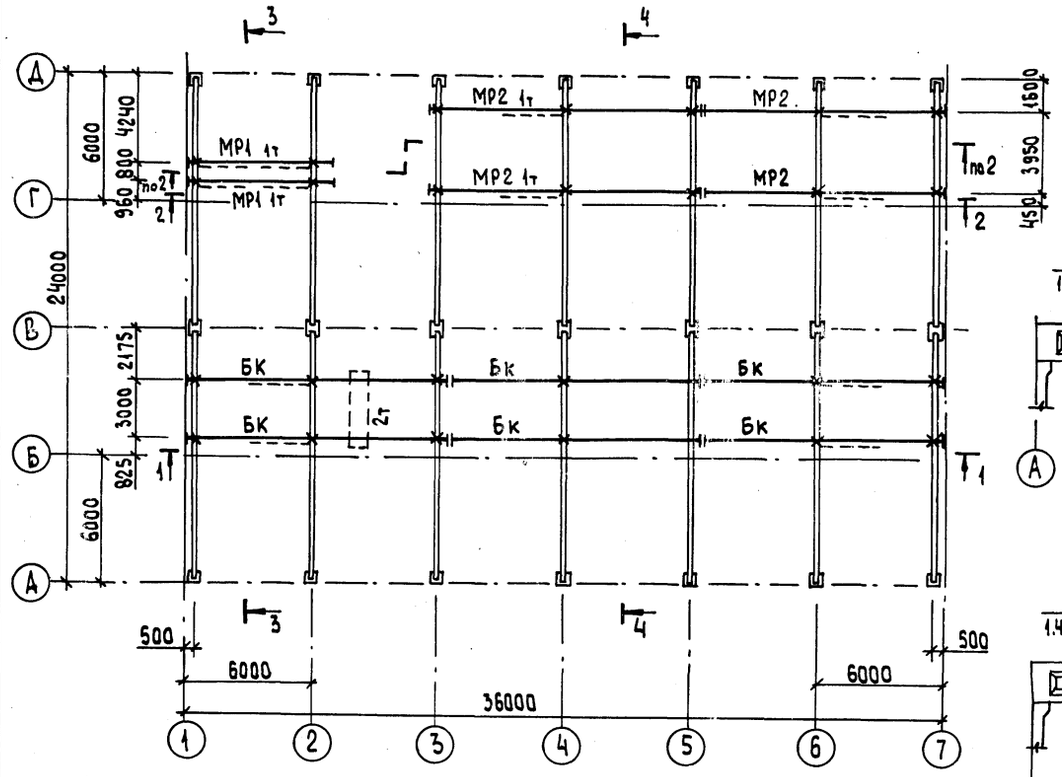

3-3

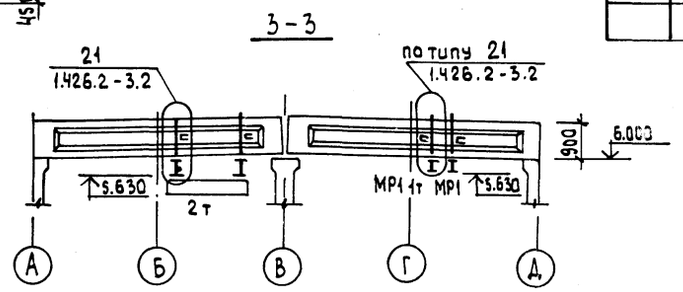

4-4

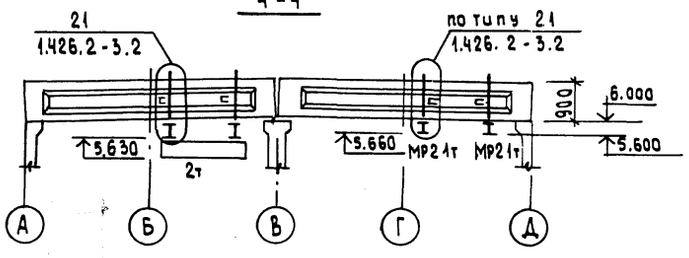

1-1

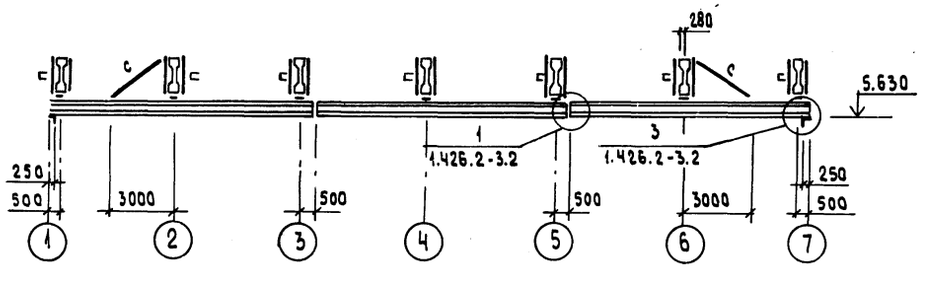

2-2

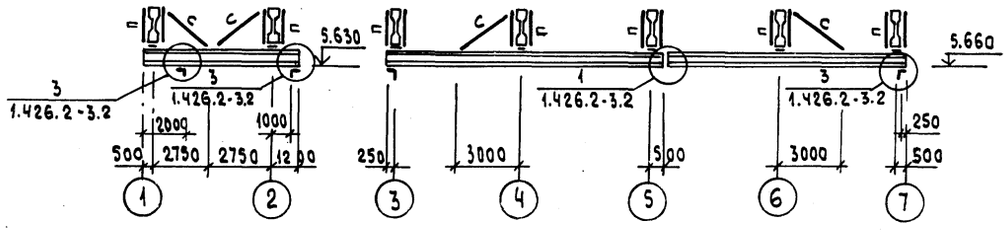

Ведомость элементов

Марка	Сечение: Эскиз	Поз	Сечение: Состав	Опорные усилия: M, кН.м	Опорные усилия: N, кН	Опорные усилия: Q, кН	Группа констр.	Марка металла	Примечание
БК	I		I 24м			39.00	1	Вст3Гпс5	
МР1	I		I 20			14.00	1	Вст3сп5-1	
МР2	I		I 18			14.00	1	Вст3сп5-1	
П	⊐ ⊏		2 ⊏10		41.00		3	Вст3пс6-1	
С	∟		∟63×5				4	Вст3 кп2	по гибкости

1. Общие указания см. лист 1.
2. Изготовление и монтаж подвесных путей производить в соответствии с серией 1.426.2-3 вып. 2.

Согласовано
Нач.отд.КУ-1 Лепендин

Инв.№подл. | Подпись и дата | Взам.инв.№

Привязан:				ТП903-1-265.88	-КМ
	ГИП	Гусева			
	Нач.отд.	Ехилевский			
	Н.контр.	Марков		Котельная с 4 котлами ДЕ-6,5-14ГМ здание из сборных железобетонных конструкций	Стадия: Р; Лист: 6; Листов:
	Гл.спец.	Марков			
	Рук.гр.	Бабурина		Схема расположения балок подвесных путей и монорельсов.	Госстрой СССР ГПИ Горьковский САНТЕХПРОЕКТ
Инв.№	Инж.	Ильичева			

23296-10 58

Копировал: Исаева

Альбом 8

Схема расположения площадки на отм. 4.800

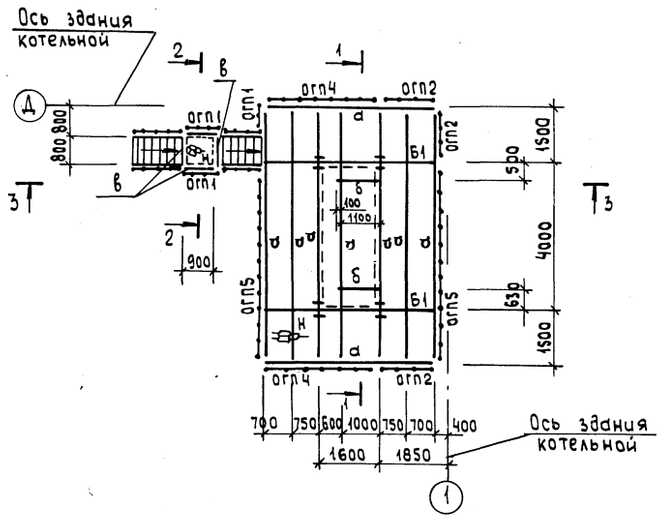

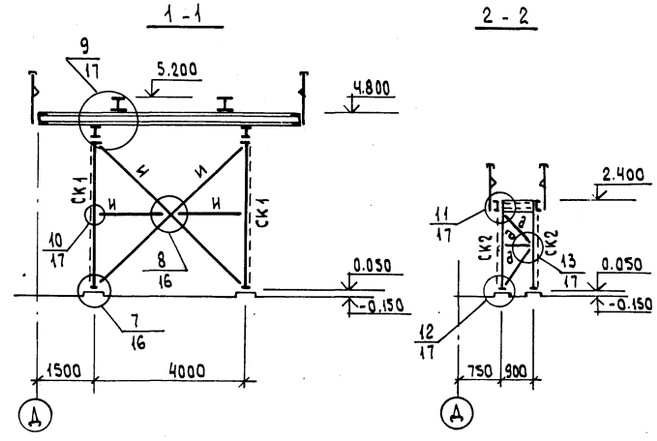

Схема расположения наружной лестницы

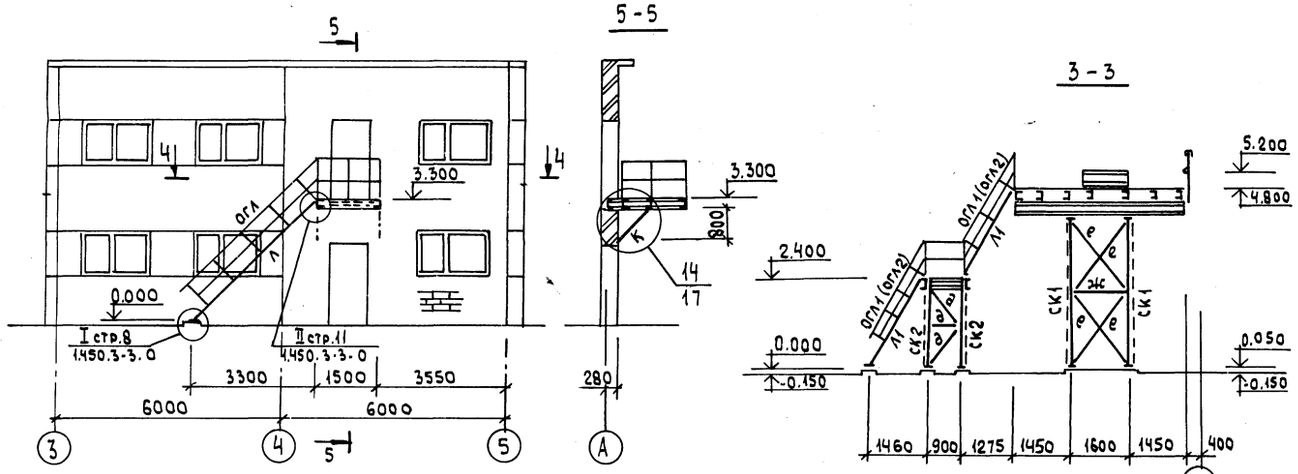

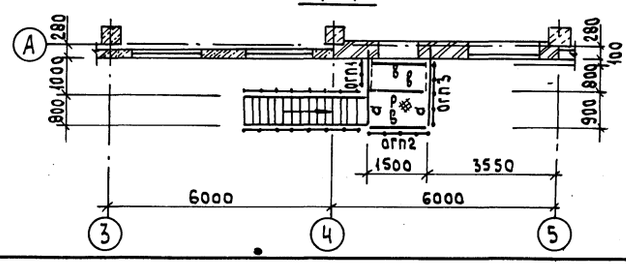

Ведомость элементов

Марка	Сечение: Эскиз	Поз.	Состав	Опорные усилия: M_1 кн.м	N_1 кн	Q, кн	Группа констр.	Марка металла	Примечание
Б1	I		I 23Б1			56.10	3	Вст3пс6-1	
а	C		C 16			35.60	3	Вст3пс6-1	
б	1 — 2	1	2-400×20				3	Вст3пс6-1	конструктивно
		2	-360×10				3	Вст3пс6-1	
в	C		C 10				4	Вст3кп2	конструкт.
д	L		L 63×5				4	Вст3кп2	по гибкости
е	L		L 50×5				3	см. примечание	по гибкости
ж	⊤⊥		2L 50×5				3		по гибкости
ц	⊤⊥		2L 75×6				3	Вст3пс6-1	по гибкости
к	L		L 75×6				4	Вст3пс6-1	
р	—		-рифл.-δ=5				4	Вст3кп2	
н	—		-ПВ 506				4	Вст3кп2	
СК1	I		I 23Б1				3	Вст3пс6-1	по гибкости
СК2	L		L 63×5				4	Вст3кп2	по гибкости
Л1	Серия 1.450.3-3 Вып.0 МЛХШ 60-24.8						4	Вст3кп2	
ОГЛ1	Серия 1.450.3-3 Вып.0 ОГЛ МЛХ 60-10.24						4	Вст3кп2	
ОГЛ2	Серия 1.450.3-3 Вып.0 ОГЛ МЛХ 60-10.24						4	Вст3кп2	
ОГП1	Серия 1.450.3-3 Вып.0 ОГП МХ Э6 - 10.9						4	Вст3кп2	
ОГП2	Серия 1.450.3-3 Вып.0 ОГП МХ Э6 - 10.15						4	Вст3кп2	
ОГП3	Серия 1.450.3-3 Вып.0 ОГП МХ Э6 - 10.18						4	Вст3кп2	
ОГП4	Серия 1.450.3-3 Вып.0 ОГП МХ Э6 - 10.30						4	Вст3кп2	
ОГП5	Серия 1.450.3-3 Вып.0 ОГП МХ Э6 - 10.54						4	Вст3кп2	
Л	Лестница						4	Вст3кп2	Выполнить по серии 1.450.3-3 Вып. 0.1
ОГЛ	Ограждение лестницы						4	Вст3кп2	

1. Общие указания см. лист 1.
2. Материал металлоконструкций для элементов е, ж
   - при расчётной температуре $\geq -30°C$ сталь Вст3кп2 по ГОСТ 380-71*;
   - при расчётной температуре $-30°C > t \geq -40°C$ сталь Вст3пс6-1 по ТУ 14-1-3023-80.
3. Просечно-вытяжной настил приварить к металлическим балкам площадок швом h=4мм.
4. Рифлёный настил приварить к металлическим балкам площадки прерывистым швом 4-150 с шагом 150.
5. Стойки площадок устанавливаются на подливку из цементного раствора толщиной 50 мм.

Привязан:	ГИП	Гусева		ТП 903-1-265.88 -КМ			
	Нач.отд.	Екилевский		Котельная с 4 котлами ДЕ-6,5-14ГМ Здание из сборных железобетонных конструкций	Стадия	Лист	Листов
	Н. контр.	Марков			Р	7	
	Гл.спец.	Марков		Схемы расположения площадки на отм. 4.800 и наружной лестницы.	Госстрой СССР ГПИ Горьковский САНТЕХПРОЕКТ		
Инв.№	Рук.гр.	Бабурина					
	Инж.	Ильичева					

Копировал: Исаева.

Альбом 8

Схема расположения площадок, лестниц, ограждений перекрытия на отм. 3.300.

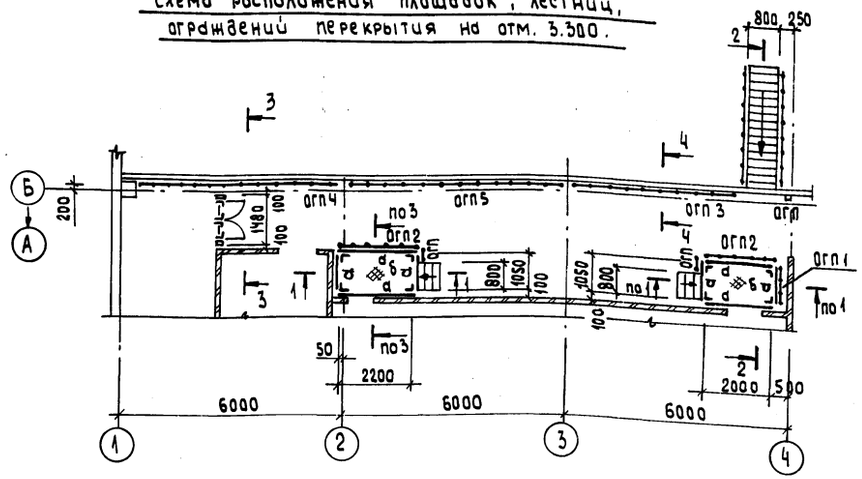

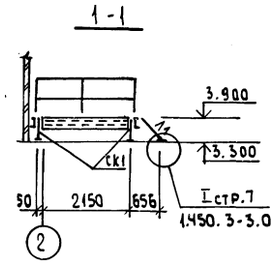

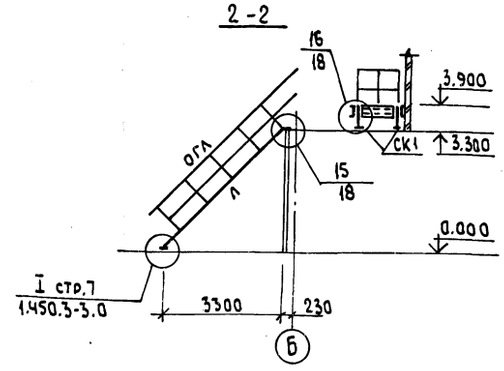

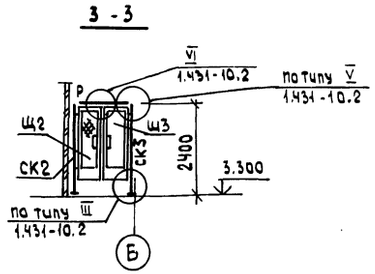

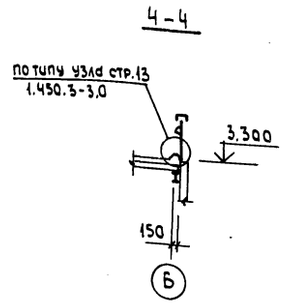

Схема расположения сетчатого ограждения инструментальной,

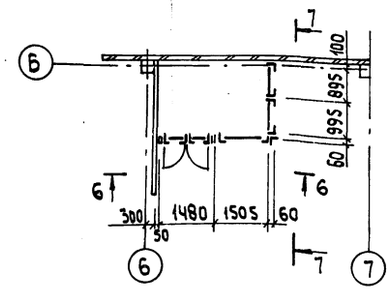

Схема расположения сетчатого ограждения на отм. 0.000

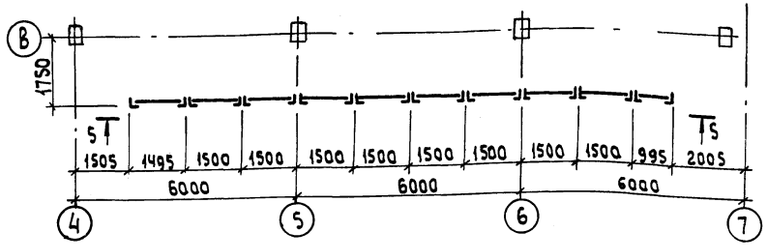

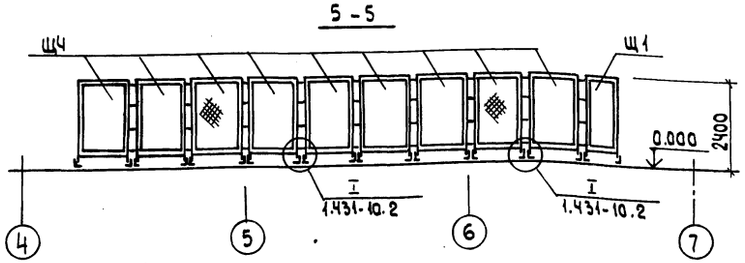

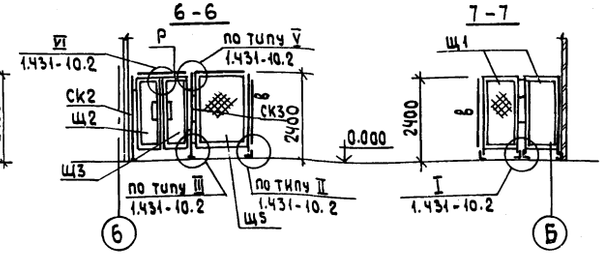

Ведомость элементов

Марка	Сечение: Эскиз	Поз	Состав	Опорные усилия: M_1 кН.м	N_1 кН	Q кН	Группа констр.	Марка металла	Примечание
а	⊏		⊏10				4	Вст3кп2	конструкт.
б	—		Ст.рифл-б=5				4	Вст3кп2	
СК1	∟		L75×6				4	Вст3кп2	конструкт.
в	∟		L50×5				4	Вст3кп2	
ОГП1	Серия 1.450.3-3	Вып.0	ОГПМХ3Б -10.12				4	Вст3кп2	
ОГП2	Серия 1.450.3-3	Вып.0	ОГПМХ3Б -10.21				4	Вст3кп2	
ОГП3	Серия 1.450.3-3	Вып.0	ОГПМХ3Б - 10.48				4	Вст3кп2	
ОГП4	Серия 1.450.3-3	Вып.0	ОГПМХ3Б - 10.54				4	Вст3кп2	
ОГП5	Серия 1.450.3-3	Вып.0	ОГПМХ3Б - 10.60				4	Вст3кп2	
Л1	Серия 1.450.3-3	Вып.0	МЛХШ 45-6.8				4	Вст3кп2	
ОГП	Ограждение площадки						4	Вст3кп2	Выполнить по серии 1.450.3-3 Вып.0.1
Л	Лестница						4	Вст3кп2	
ОГЛ	Ограждение лестницы						4	Вст3кп2	
Щ1	Серия 1.431-10	Вып.2	1.0×2.4 ЩПК				4	Вст3кп2	
Щ2	Серия 1.431-10	Вып.2	0.7×2.4 ДПК-Л				4	Вст3кп2	
Щ3	Серия 1.431-10	Вып.2	0.7×2.4 ДПК-П				4	Вст3кп2	
Щ4	Серия 1.431-10	Вып.2	1.5×2.4 ЩПК				4	Вст3кп2	
Щ5	Серия 1.431-10	Вып.2	1.5×2.4 ЩПК-А				4	Вст3кп2	
СК2	Серия 1.431-10	Вып.2	2.4 ДСК-Л				4	Вст3кп2	
СК3	Серия 1.431-10	Вып.2	2.4 ДСК-П				4	Вст3кп2	
Р	Серия 1.431-10	Вып.2	Р1				4	Вст3кп2	

1. Общие указания см. лист 1.
2. Рифлёный настил приварить к металлическим балкам площадок прерывистым швом 4-150 с шагом 150.

Согласовано:
Нач.отд. КУ-1 Лепендин

Инв.№подл. | Подпись и дата | Взам.инв.№

Привязан:

Инв.№

ГИП	Гусева		
Нач.отд.	Ежелевский		
Н.контр.	Марков		
Гл.спец.	Марков		
Рук.гр	Бабурина		
Инж.	Ильичева		

ТП 903-1-265.88 -КМ

Котельная с 4 котлами ДЕ-6,5-14ГМ Здание из сборных железобетонных конструкций

Стадия Р | Лист 8 | Листов

Схемы расположения площадок, лестниц, ограждений перекрытия на отм. 3.300; сетчатых ограждений

Госстрой СССР ГПИ Горьковский САНТЕХПРОЕКТ

23296-10 60

Копировал: Исеева.

Альбом 9

Схема расположения стоек перегородок на отм. 0.000.

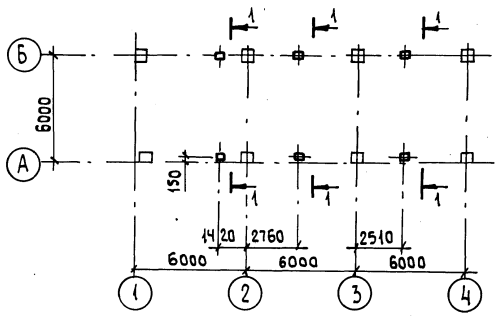

1-1

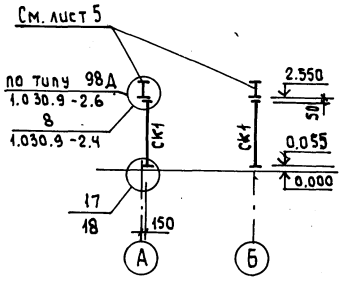

Схема расположения стоек перегородок на отм. 3.300

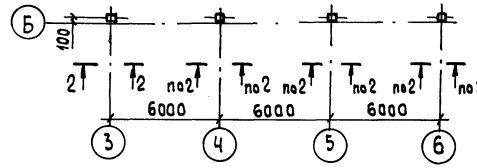

Ведомость элементов

Марка	Сечение эскиз	Поз	Состав	Опорные усилия M, тс.м	N, тс	Q, тс	Группа капитр.	Марка металла	Примечание
СК1	□		Гн□ 100×4				4	Вст3сп2	по гибкости
а	[		[10				4	Вст3кп2	конструкт.
б	⊥L		2 L 50×5				4	Вст3кп2	конструкт.
в	L		L 50×5				4	Вст3 кп2	конструкт.

2-2

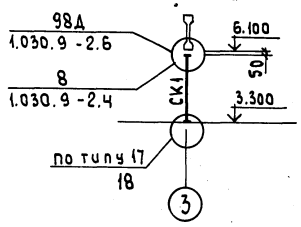

Схемы расположения рамок для крепления асбесто-цементных листов.

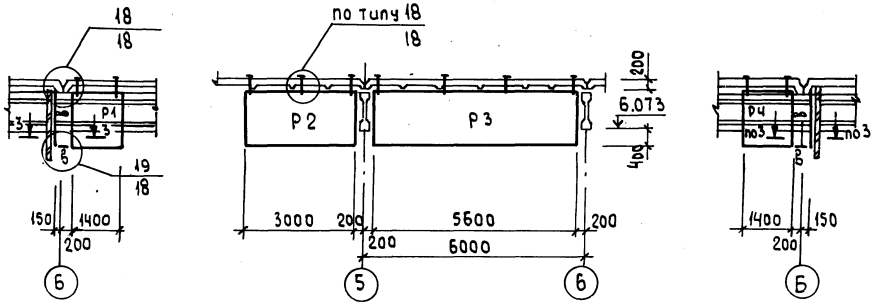

3-3

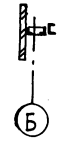

1. Общие указания см. лист 1

Р1

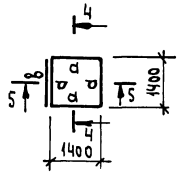

Р2

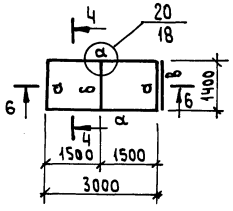

Р3

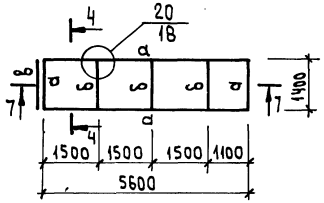

Р4

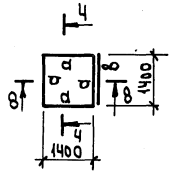

4-4



5-5

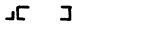

6-6

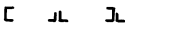

7-7



8-8

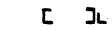

Привязан:	ГИП	Гусева	
	Нач.отд	Ехилевский	
	Н.контр	Марков	
	Гл.спец.	Марков	
	Рук.гр.	Бабурина	
Инв.№	Инж.	Ильичева	

ТП 903-1-265.88 -КМ

Котельная с 4 котлами ДЕ-6,5-14ГМ. Здание из сборных железобетонных конструкций

Стадия	Лист	Листов
Р	9	

Схемы расположения стоек перегородок на отм.0.000; 3.300; рамок для крепления асбесто-цементных листов

Госстрой СССР ГПИ Горьковский САНТЕХПРОЕКТ

Копировал: Исаева

Альбом 8

Схема расположения перекрытия канала на отм. 0.000

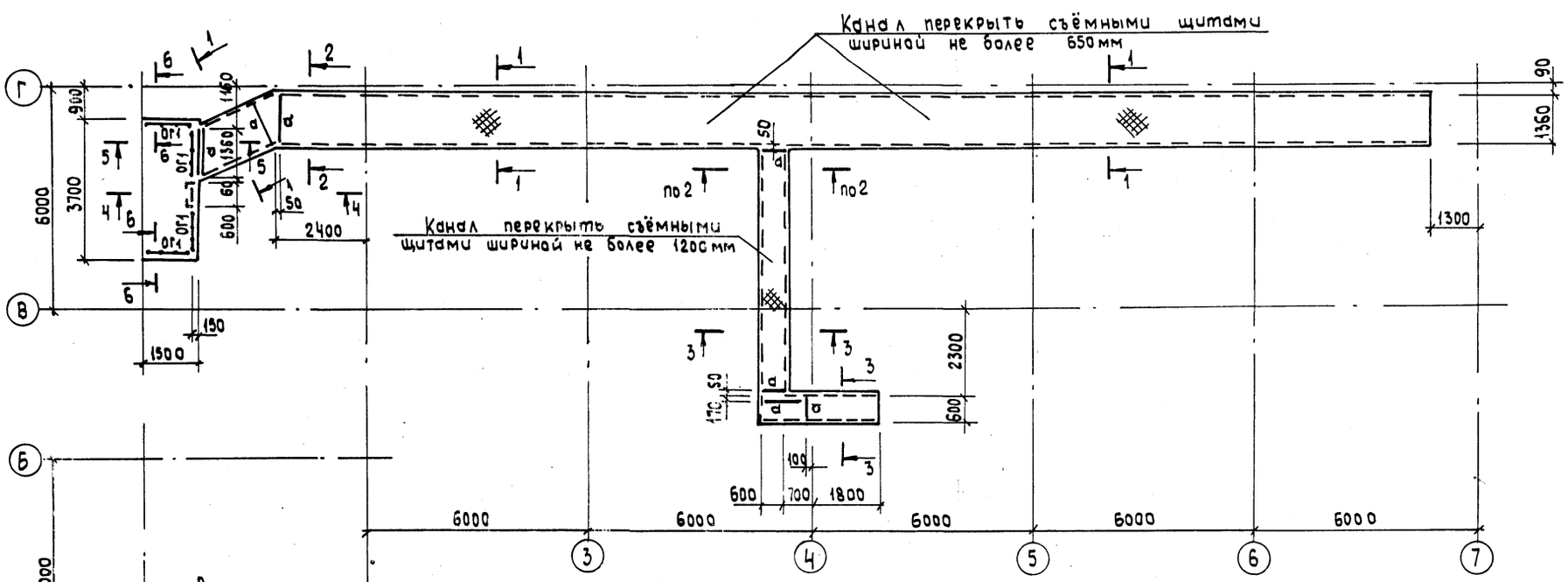

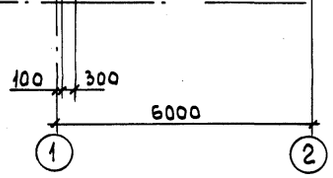

1 - 1

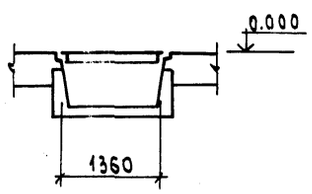

2 - 2

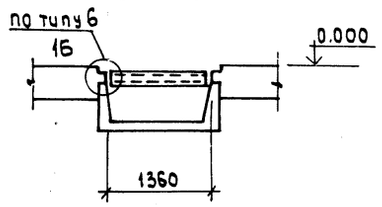

3 - 3

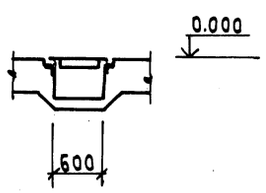

4 - 4

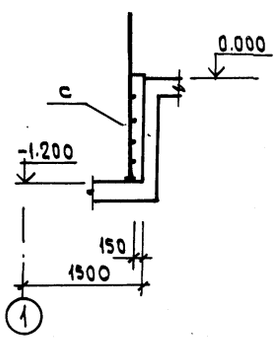

5 - 5

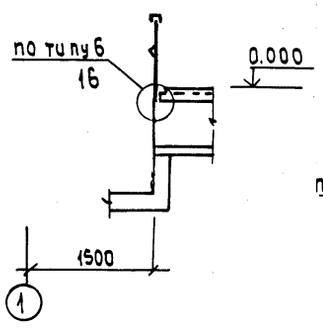

6 - 6

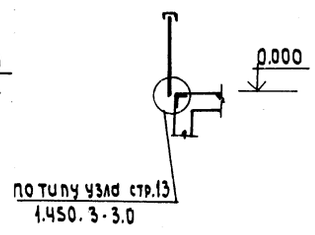

Ведомость элементов

Марка	Сечение: Эскиз	Поз	Состав	Опорные усилия: M, кНм	N, кН	Q, кН	Группа констр.	Марка металла	Примечание
а	⊏		⊏ 10				4	Вст3кп2	Конструкт.
б	L		L 75×6				4	Вст3пс6-1	Конструкт.
в	—		рифл.-6-5				4	Вст3кп2	
с	Серия 1.450.3-3 Вып.0 СХ-22						4	Вст3кп2	
ОГ1	Серия 1.450.3-3 Вып.0 ОГПМХЭ6-10.15						4	Вст3кп2	

1. Общие указания см. лист 1.
2. Схему щита см. на листе 5.

Привязан:	ГИП	Гусева	
	Нач.отд.	Ехилевский	
	Н.контр.	Марков	
	Гл.спец.	Марков	
	Рук.гр.	Бабурина	
Инв.№	Инж.	Ильичева	

ТП 903-1-265.88 -КМ

Котельная с 4 котлами ДЕ-6,5-14ГМ Задние из сборных железобетонных конструкций

Стадия	Лист	Листов
Р	10	

Схемы расположения перекрытия каналов на отм. 0.000

Госстрой СССР ГПИ Горьковский САНТЕХПРОЕКТ

Инв.№подл. | Подпись и дата | Взам.инв.№ | Инв.№отд.ку-1 | Лепендин

23296-10 62

Копировал: Исаева

Альбом 8

1-1

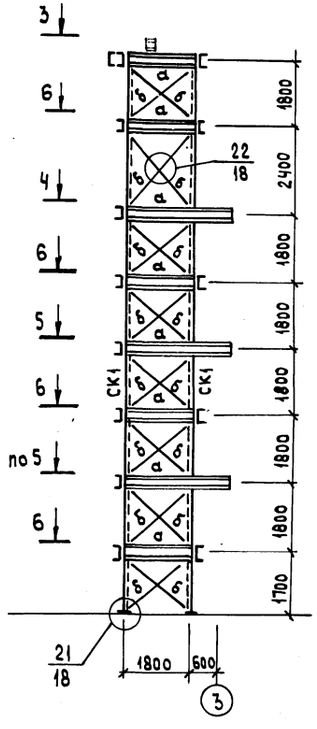

2-2

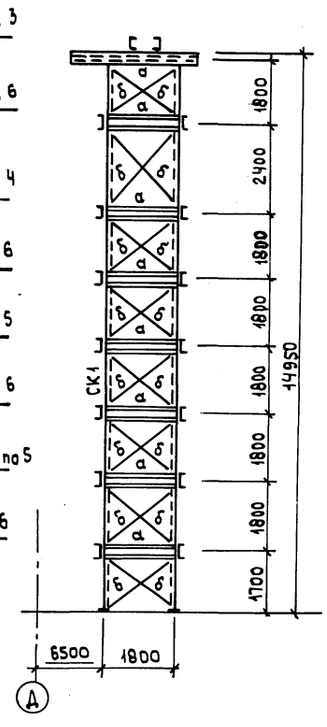

Схема расположения стремянок и ограждений

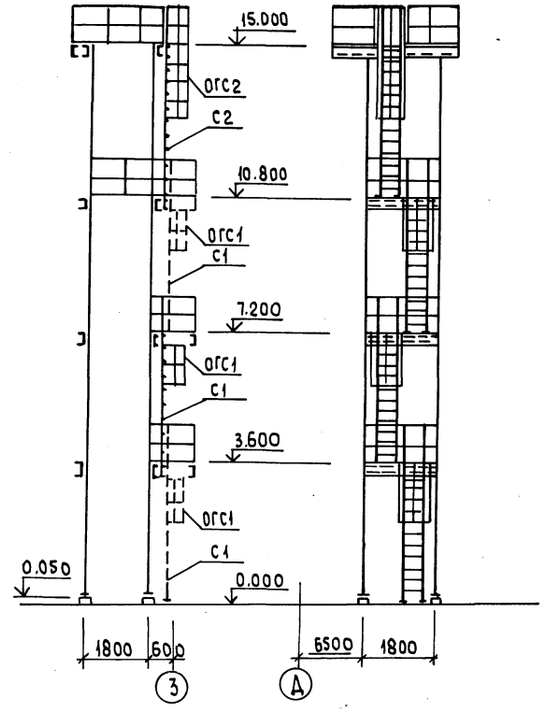

Схема расположения опоры под деаэратор на отм. 0.050.

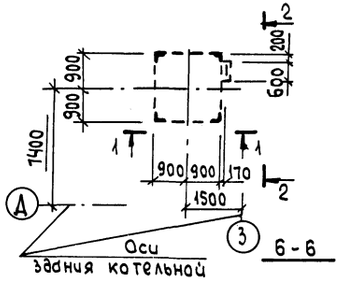

3-3

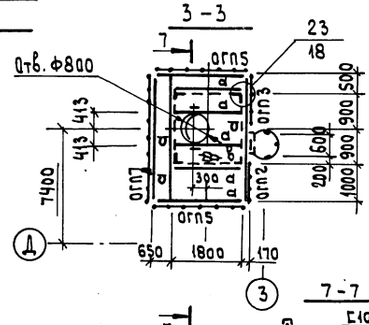

4-4

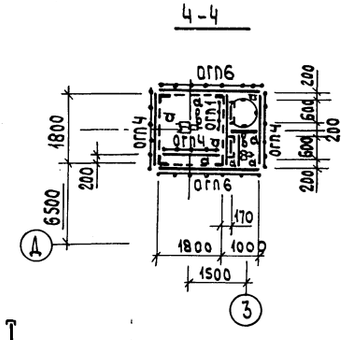

5-5

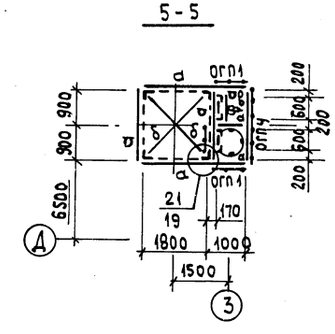

6-6

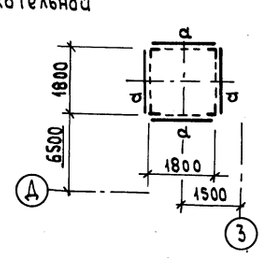

7-7

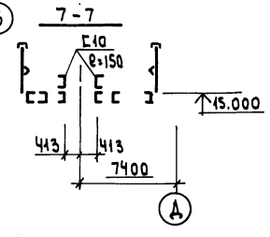

Ведомость элементов

Марка	Сечение: Эскиз	Поз	Состав	Опорные усилия: M_1 кН.м	N_1 кН	Q_1 кН	Группа констр.	Марка металла	Примечание
а	⊏		⊏ 10				3	См. примечание п.2	
б	L		L 50×5				3		
в	—		-ПВ 506				4	Вст3кп2	
СК1	L		L 90×7		60.0		3	Вст3пс6-1	
С1	Серия 1.450.3-3 Вып.0		СХ-46				4	Вст3кп2	
С2	Серия 1.450.3-3 Вып.0		СХ-52				4	Вст3кп2	
ОГС1	Серия 1.450.3-3 Вып.0		ОГС-24.4				4	Вст3кп2	
ОГС2	Серия 1.450.3-3 Вып.0		ОГС-30.4				4	Вст3кп2	
ОГП1	Серия 1.450.3-3 Вып.0		ОГПМХЭ6-10.9				4	Вст3кп2	
ОГП2	Серия 1.450.3-3 Вып.0		ОГПМХЭ6-10.12				4	Вст3кп2	
ОГП3	Серия 1.450.3-3 Вып.0		ОГПМХЭ6-10.15				4	Вст3кп2	
ОГП4	Серия 1.450.3-3 Вып.0		ОГПМХЭ6-10.18				4	Вст3кп2	
ОГП5	Серия 1.450.3-3 Вып.0		ОГПМХЭ6-10.24				4	Вст3кп2	
ОГП6	Серия 1.450.3-3 Вып.0		ОГПМХЭ6-10.30				4	Вст3кп2	
ОГП7	Серия 1.450.3-3 Вып.0		ОГПМХЭ6-10.36				4	Вст3кп2	

1. Общие указания см. лист 1.
2. Материал металлоконструкций для элементов а, б:
   сталь Вст3кп2 по ГОСТ 380-71* при расчётной температуре $\geq -30°C$;
   сталь Вст3пс6-1 по ТУ 14-1-3023-80 при расчетной температуре $-30°C > t \geq -40°C$.
3. Сечение элементов опоры расчитаны для IV ветрового района по СНиП 2.01.07-85 на нормативные нагрузки:
   а) от веса деаэратора и труб -26.00 кН;
   б) от временной нагрузки на площадке - 2.0 кН/м².
4. Просечно-вытяжной настил приварить к металлическим балкам площадок швом h=4мм.
5. Стойки опоры под деаэратор устанавливаются на подливку из цементного раствора толщиной 50мм.

Привязан:	ГИП	Гусева		ТП903-1-265.88 -КМ		
	Нач.отд.	Ехилевский				
	Н.контр.	Марков		Котельная с 4 котлами ДЕ-6,5-14ГМ Здание из сборных железобетонных конструкций	Стадия: Р; Лист: 11; Листов:	
	Гл.спец.	Марков		Схема расположения опоры под деаэратор на отм. 0.050.	Госстрой СССР ГПИ Горьковский САНТЕХПРОЕКТ	
Инв.№	Рук.гр.	Бабурина				
	Инж.	Ильичева				

Инв.№ подл. | Подпись и дата | Взам.инв.№

23296-10 63

Копировал: Усаева

Альбом 8

Схема расположения опор под газоходы.

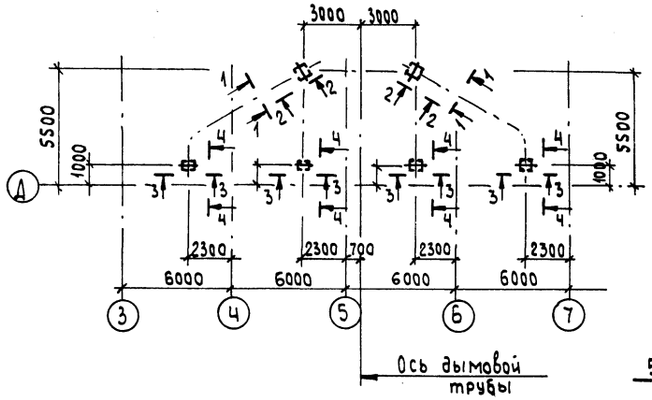

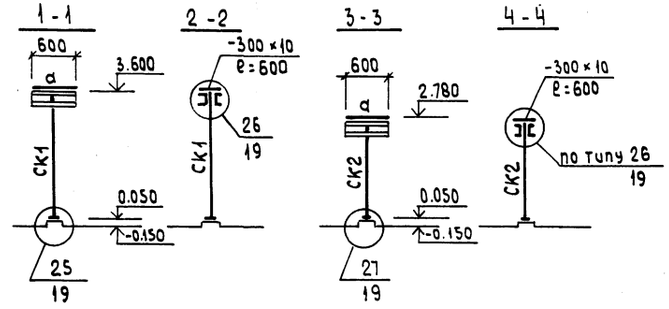

Схема расположения опор для крепления трубопроводов

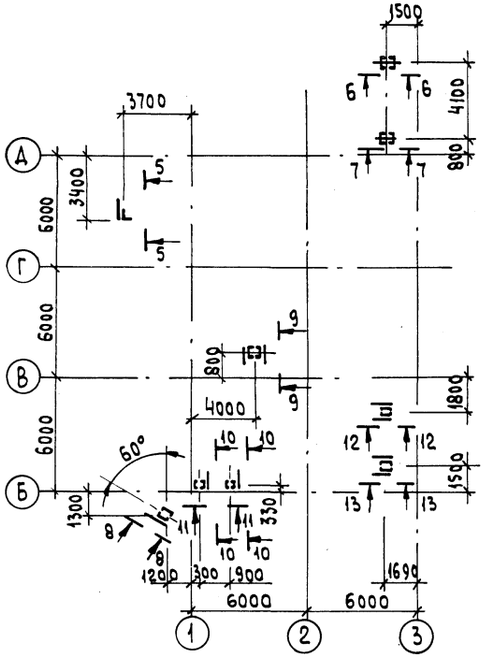

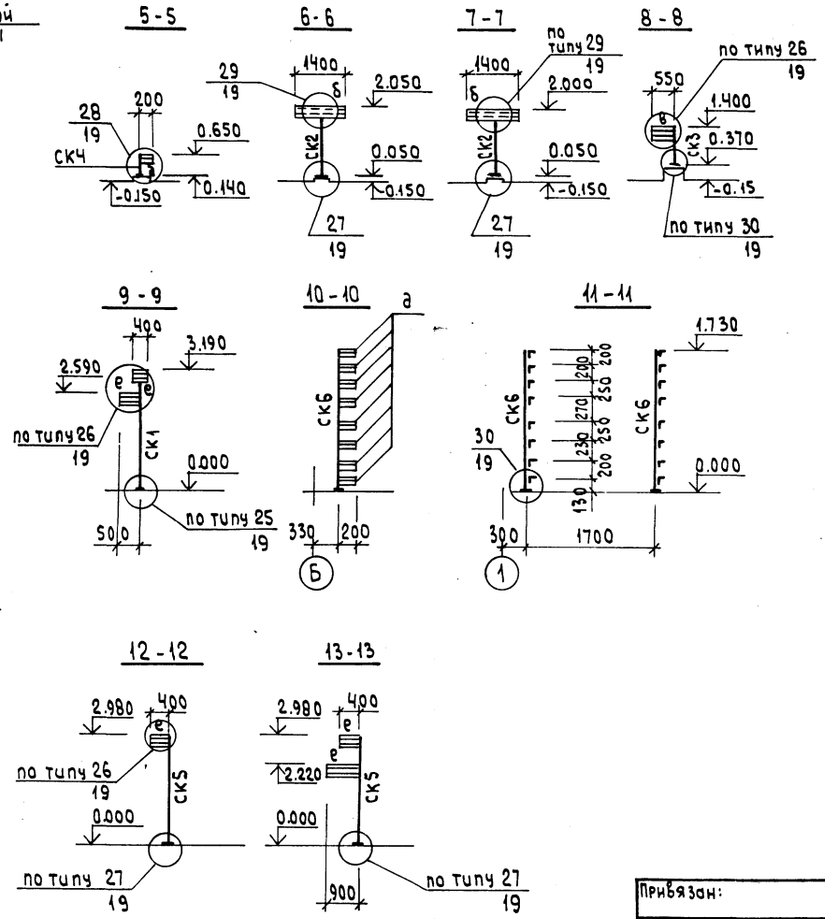

Ведомость элементов

Марка	Сечение: Эскиз	Поз.	Состав	Опорные усилия: M_1 кН·м	N_1 кН	Q_1 кН	Группа констр.	Марка металла	Примечание
СК1	[]		2 [20		3.00		3	Вст3пс6-1	по гибкости
СК2	[]		2 [16		8.00		3	Вст3пс6-1	по гибкости
СК3	[]		2 [10				3	см. примечание п.2	по гибкости
СК4	L		L75×6		0.60		3	Вст3пс6	по гибкости
СК5	[]		2 [16		9.10		3	Вст3пс6-1	по гибкости
СК6	[]		2 [10		1.70		3	Вст3кп2	по гибкости
а	] [		2 [10				3	см. примечание п2	конструкт.
б	[]		2 [10				3		конструкт.
в	[		[10				3		конструкт.
д	L		L75×6				3	Вст3пс6	конструкт.
е	] [		2 [10				3	Вст3кп2	конструкт.

1. Общие указания см. лист 1.
2. Материал металлоконструкций для элементов СК3, а; б; в.
   - сталь Вст3кп2 по ГОСТ 380-71* при расчётной температуре ≥-30°С;
   - сталь Вст3пс6-1 по ТУ 14-1-3023-80 при расчетной температуре -30°С > t ≥ -40°С.
3. Опоры СК1, СК2 устанавливаются на подливку из цементного раствора толщиной 50 мм.

Привязан:	ГИП	Гусева		ТП 903-1-265.88 -КМ			
	Нач.отд.	Ехилевский		Кательная с 4 котлами ДЕ-6,5-14ГМ здание из сборных железобетонных конструкций	Стадия	Лист	Листов
	Н.контр.	Марков			Р	12	
	Гл.спец.	Марков		Схемы расположения опор под газоходы, опор для крепления трубопроводов.	Госстрой СССР ГПИ Горьковский САНТЕХПРОЕКТ		
Инв.№	Рук.гр.	Бабурина					
	Инж.	Ильичева					

Согласовано: Нач.отд. КУ-1 Лепендин

Инв.№ подл. | Подпись и дата | Взам.инв.№

23296-10 64

Копировал: Исаева

Альбом 8

Схема расположения подвесок для крепления трубопроводов к плитам покрытия

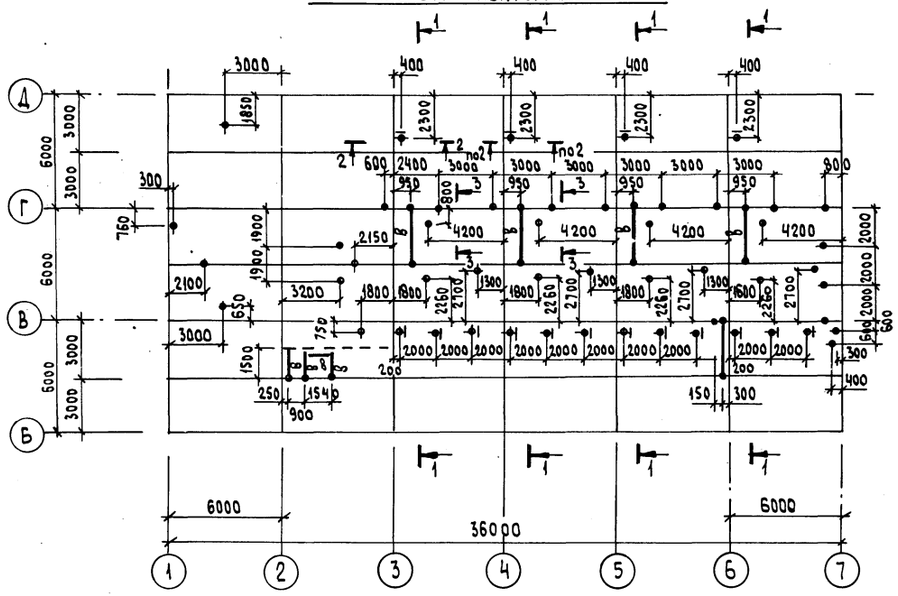

Схема расположения балок для крепления трубопроводов к ж.б. балкам покрытия.

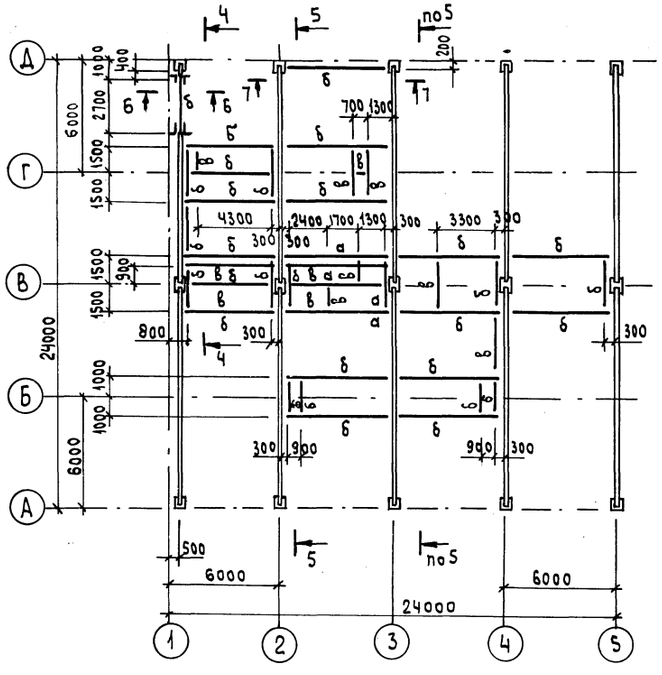

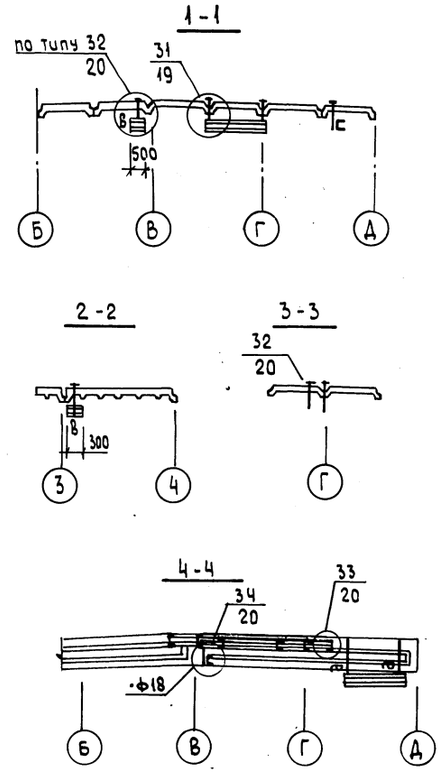

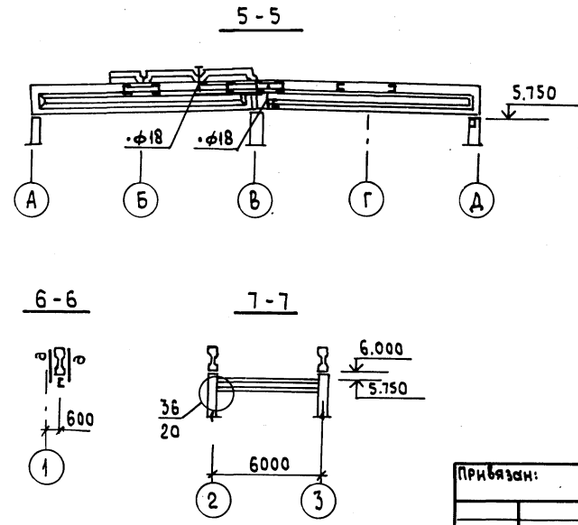

Ведомость элементов

Марка	Сечение			Опорные усилия			Группа констр.	Марка металла	Примечание
	Эскиз	Поз	Состав	M, кН.м	N, кН	Q, кН			
а	[		[20			11.02	3	Вст3пс6-1	
б	[		[16			8.05	3	Вст3пс6-1	
в	[		[10				3	Вст3кп2	конструкт.
д	L		L 90×7				3	Вст3пс6-1	конструкт.

1. Общие указания см. лист 1.

					ТП 903-1-265.88			-КМ
Привязан:	ГИП	Гусева		Котельная с 4 котлами ДЕ-6,5-14 ГМ Здание из сборных железобетонных конструкций	Стадия	Лист	Листов	
	Нач.отд.	Ехилевский			Р	13		
	Н.контр.	Марков						
	Гл.спец.	Марков		Схема расположения подвесок, балок для крепления трубопроводов к плитам и балкам покрытия.	Госстрой СССР ГПИ Горьковский САНТЕХПРОЕКТ			
Инв.№	Рук.гр.	Бабурина						
	Инж.	Ильичева						

23296-10 65

Копировал: Исаева

Альбом 8

Схема расположения кронштейнов для крепления трубопроводов

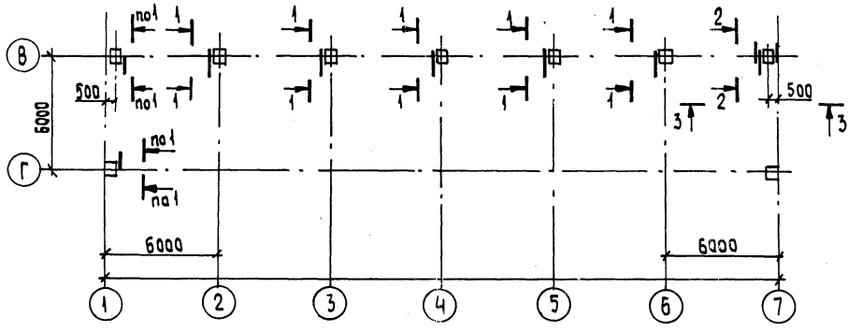

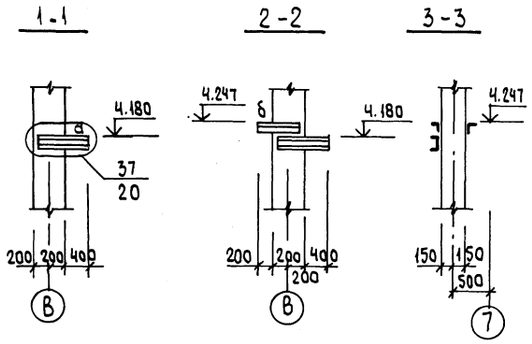

Ведомость элементов									
Марка	Сечение			Опорные усилия			Группа констр.	Марка металла	Примечание
	Эскиз	Поз	Состав	M_1 кН.м	N_1 кН	Q_1 кН			
а	[		[10				4	Вст3кп2	конструкт.
б	L		L 50×5				4	Вст3кп2	конструкт.
в	][		2 [10				4	Вст3кп2	конструкт.
д	L		L 75×6				4	Вст3пс6-1	конструкт.
е	[		[20				4	Вст3пс6-1	конструкт.

Схема расположения балок для крепления трубопроводов.

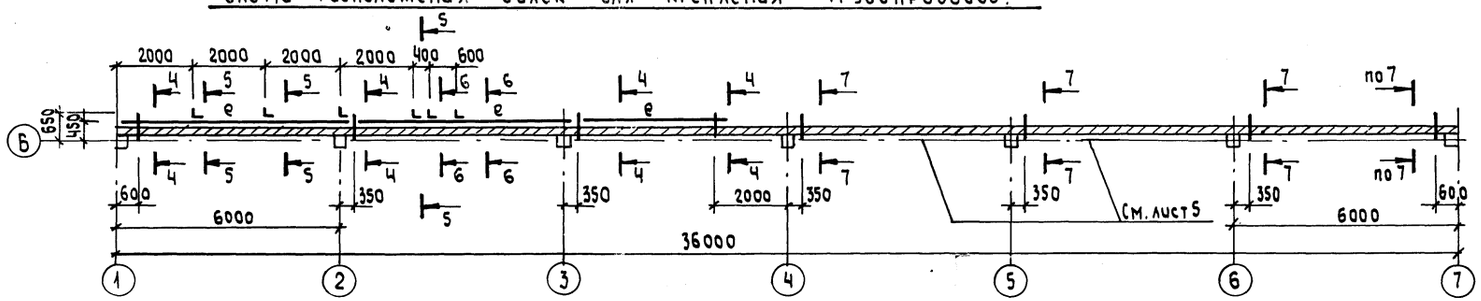

1. Общие указания см. лист 1.

Схема расположения балок для крепления трубопроводов к балкам перекрытия.

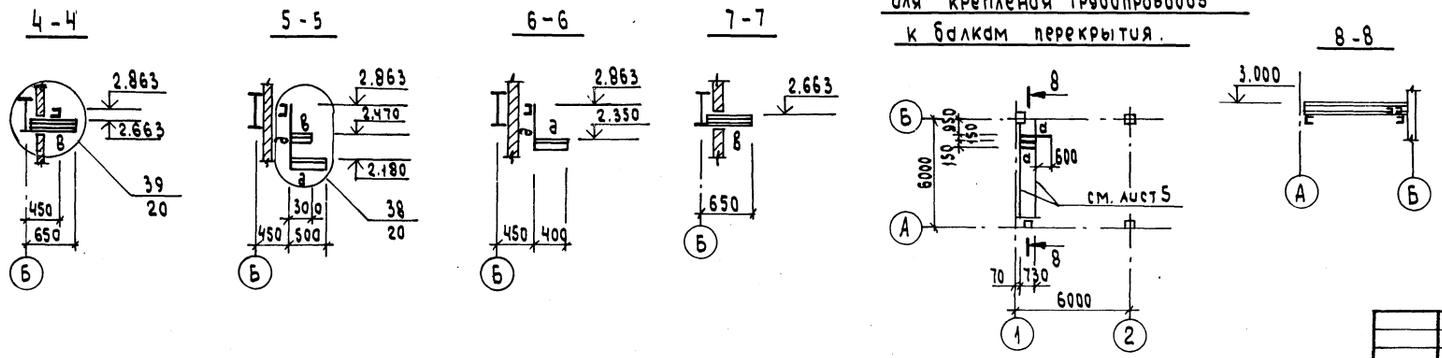

Согласовано: Нач.отд. КУ-1	Лепрндин			ТП 903-1-265.88 -КМ			
Нач.отд. ВК-2	Шмудь						
Инв.№ подл.	Подпись и дата	Взам.инв.№					
Привязан:				ГИП	Гусева	Котельная с 4 котлами ДЕ-6,5-14ГМ Здание из сборных железобетонных конструкций	Стадия Р, Лист 14, Листов
				Нач.отд	Ехилевский		
				Н.Контр.	Марков		
				Гл.спец.	Марков	Схемы расположения кронштейнов, балок для крепления трубопроводов	Госстрой СССР ГПИ Горьковский САНТЕХПРОЕКТ
				Рук.гр.	Бабурина		
				Инж.	Ильичева		
Инв.№							

23296-10 66

Копировал: Исаева

Альбом 8

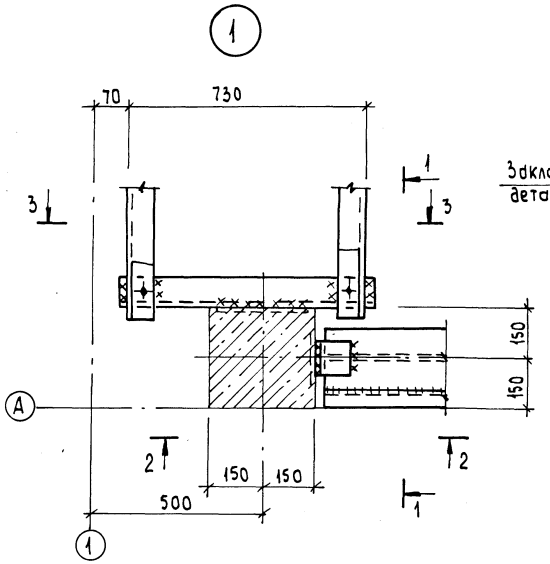

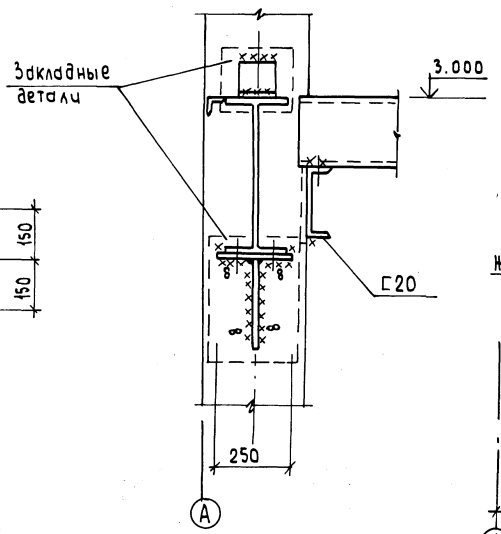

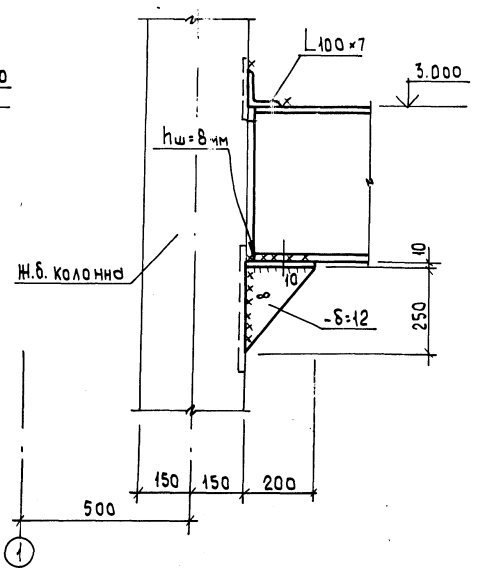

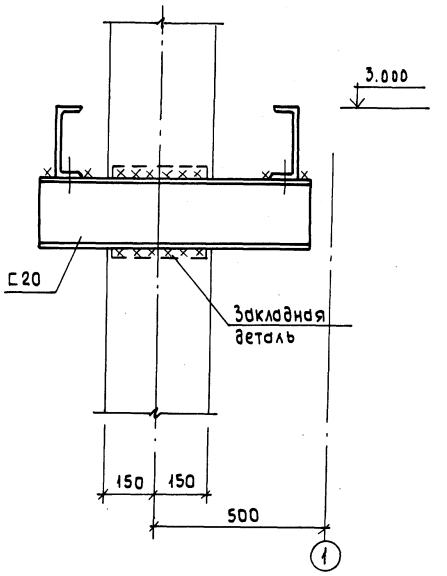

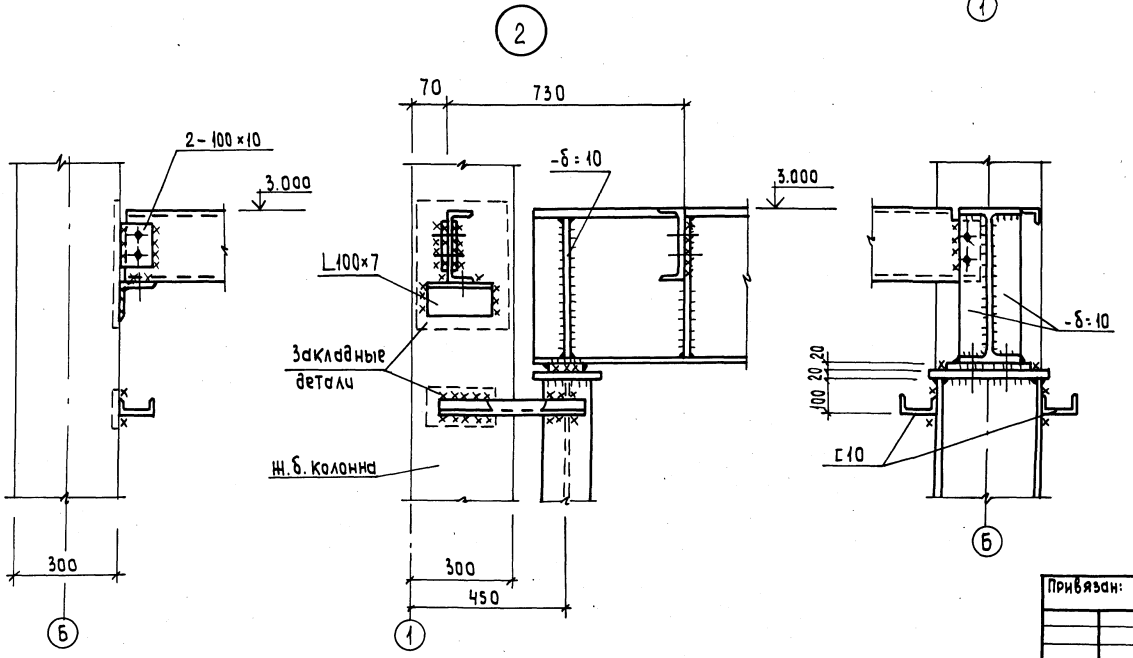

1. Сварку производить электродами типа Э42.
2. Все сварные швы принимать по наименьшей толщине свариваемых элементов, но не более $h_ш$ = 6мм, кроме оговоренных.

Привязан:				ТП 903-1-265.88		КМ	
	Гип	Гусева		Котельная с 4 котлами ДЕ-6,5-14ГМ Здание из сборных железобетонных конструкций	Стадия	Лист	Листов
	Нач. отд.	Ехилевский			Р	15	
	Н. контр.	Маркав					
	Гл. спец.	Маркав			Госстрой СССР ГПИ Горьковский САНТЕХПРОЕКТ		
	Рук. гр.	Бабурина		Узлы 1÷2			
Инв.№	Инж.	Ильичева					

Инв.№подл. | Подпись и дата | Взам.инв.№

23296-10 67

Копировал: Усаева

Альбом 8

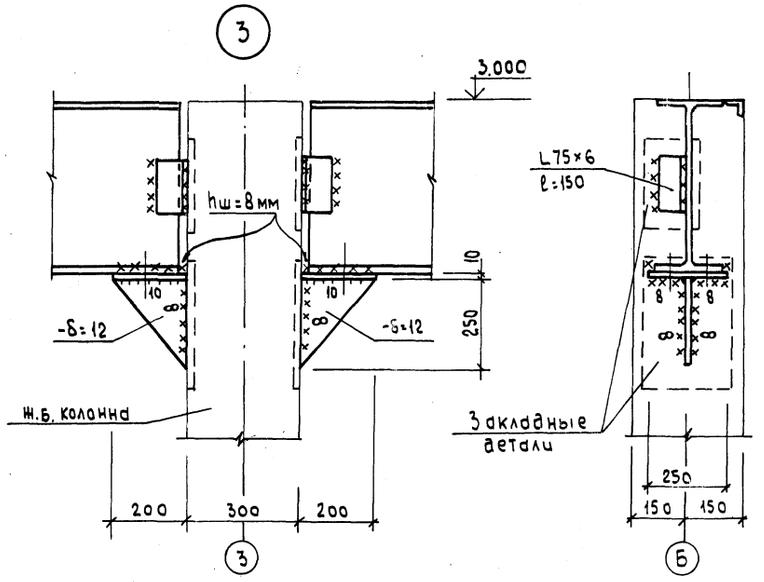

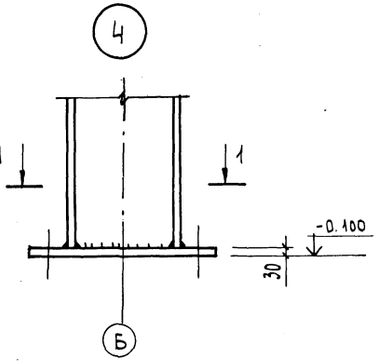

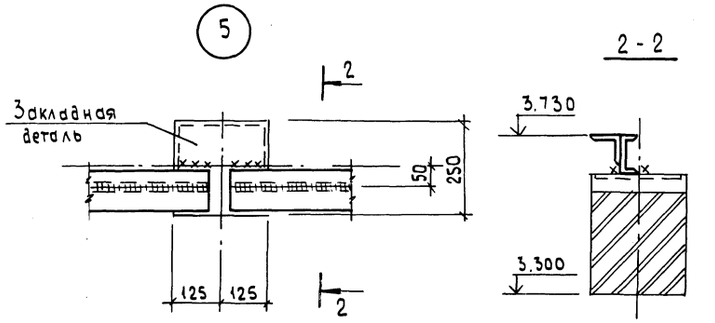

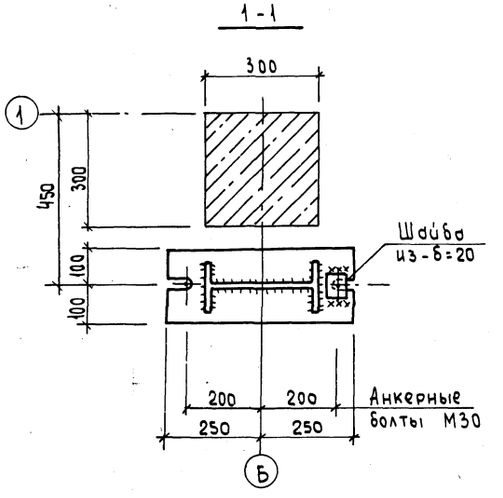

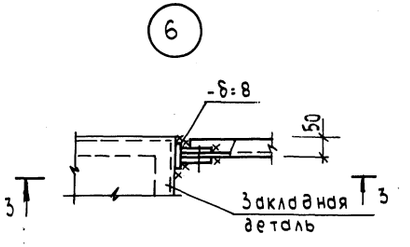

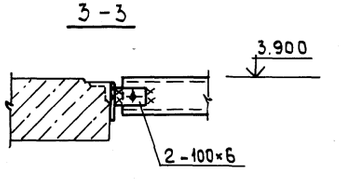

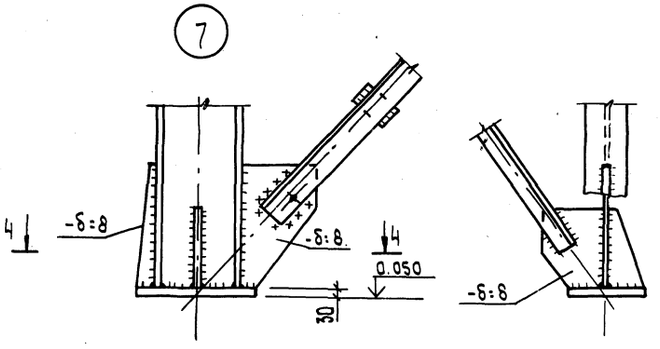

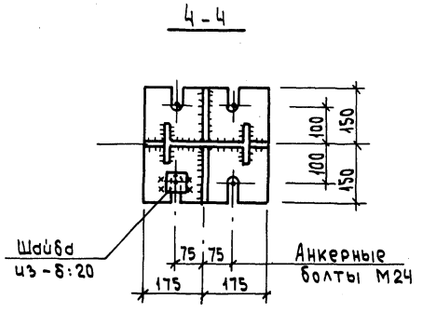

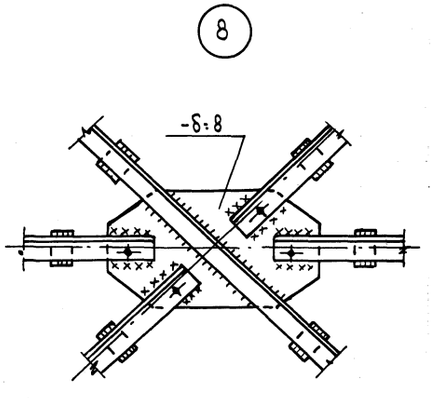

1. Сварку производить электродами типа Э42.
2. Все сварные швы принимать по наименьшей толщине свариваемых элементов, но не более hш=6мм, кроме оговоренных.

				ТП 903-1-265.88		-КМ
Привязан:	ГИП	Гусева		Котельная с 4 котлами ДЕ-6,5-14ГМ Здание из сборных железобетонных конструкций	Стадия	Лист	Листов
	Нач. отд.	Ехилевский			Р	16	
	Н. контр.	Марков					
	Гл. спец.	Марков					
	Рук. гр.	Бабурина		Узлы 3÷8	Госстрой СССР ГПИ Горьковский САНТЕХПРОЕКТ		
Инв. №	Инж.	Ильичева					

Инв. № подл. | Подпись и дата | Взам. инв. №

Копировал: Исаева

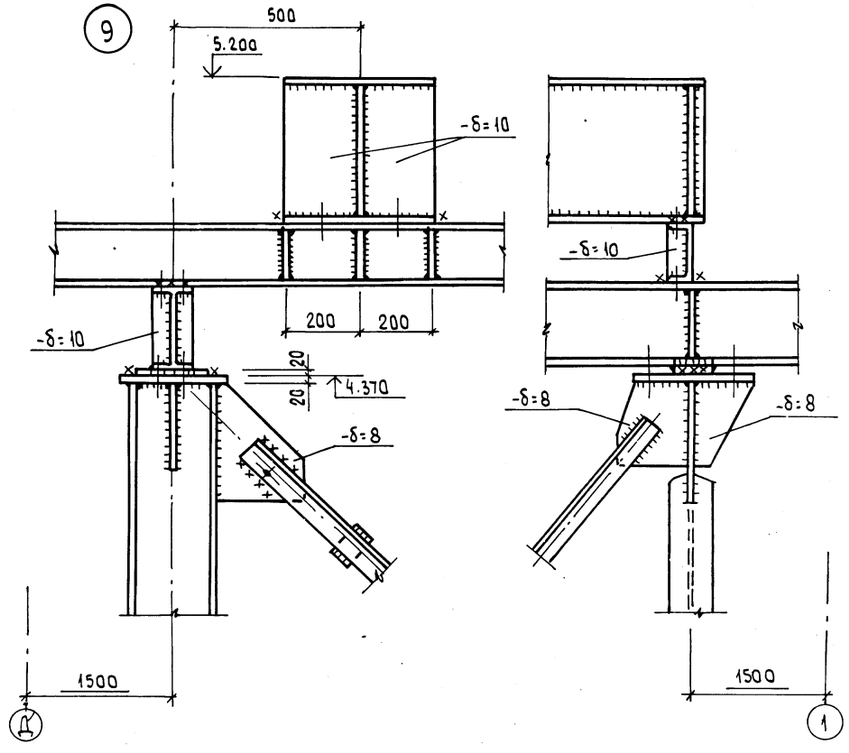

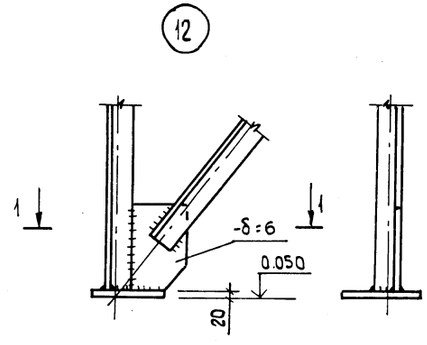

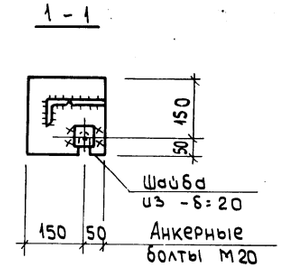

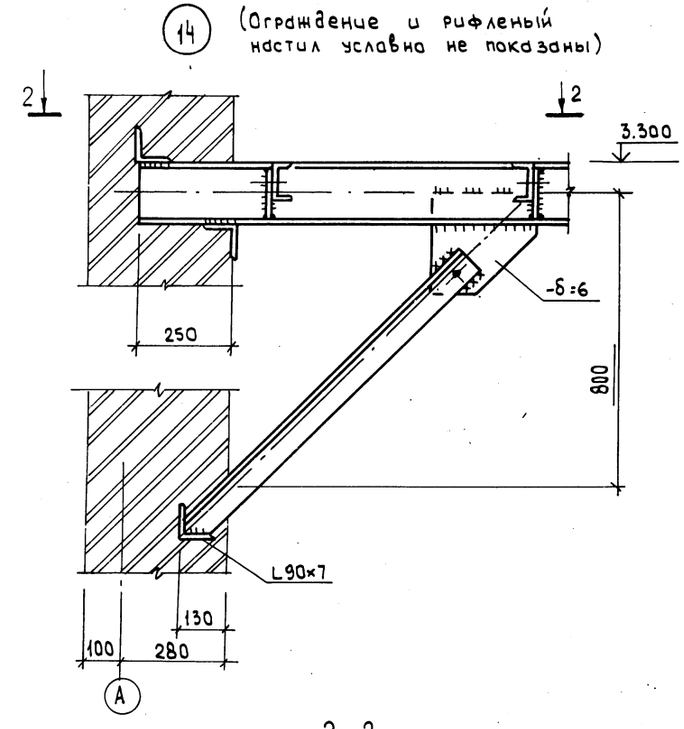

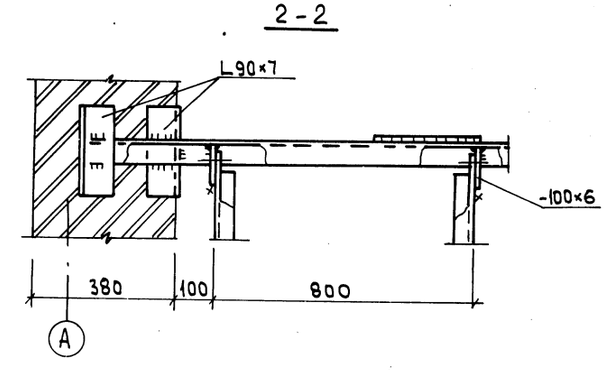

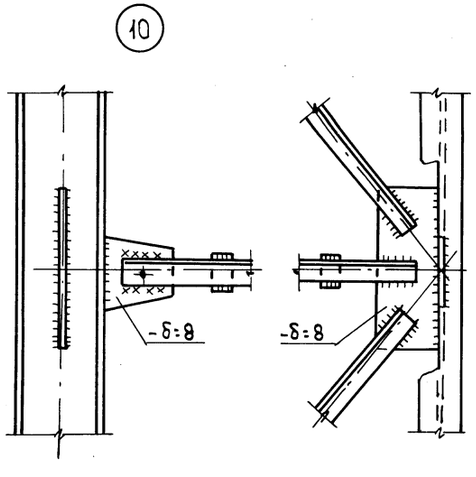

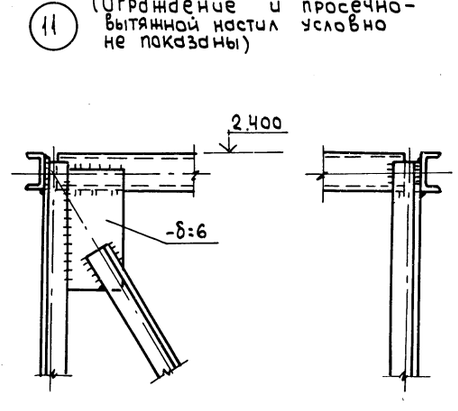

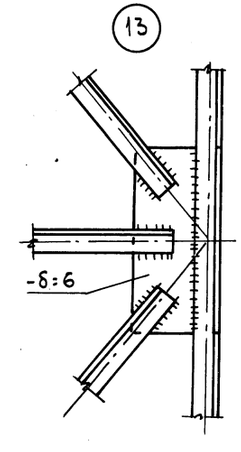

1. Сварку производить электродами типа Э42.
2. Все сварные швы принимать по наименьшей толщине свариваемых элементов, но не более hш=6мм.

				ТП 903-1-265.88 -КМ			
Привязан:	ГИП	Гусева		Котельная с 4 котлами ДЕ-6,5-14ГМ Здание из сборных железобетонных конструкций	Стадия	Лист	Листов
	Нач.отд.	Ехилевский			Р	17	
	Н.контр.	Марков					
	Гл.спец.	Марков					
	Рук.гр.	Бабурина		Узлы 9 ÷ 14	Госстрой СССР ГПИ Горьковский САНТЕХПРОЕКТ		
Инв.№	Инж.	Ильичева					

Копировал: Исаева

Альбом 8

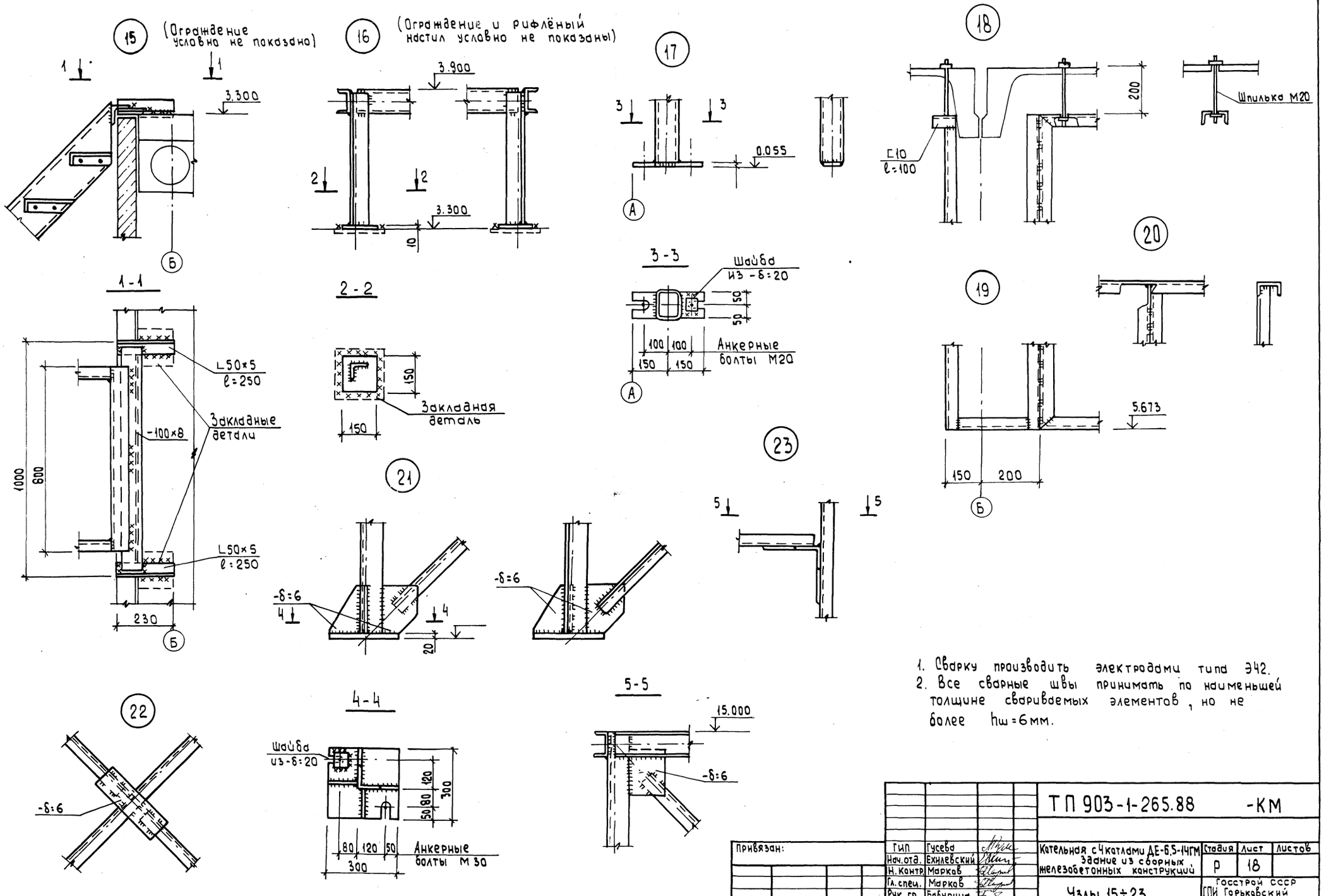

1. Сварку производить электродами типа Э42.
2. Все сварные швы принимать по наименьшей толщине свариваемых элементов, но не более $h_ш$=6мм.

Привязан:	ГИП	Гусева		ТП 903-1-265.88 -КМ			
	Нач.отд.	Ехилевский		Котельная с 4 котлами ДЕ-6,5-14ГМ Здание из сборных железобетонных конструкций	Стадия	Лист	Листов
	Н.контр.	Марков			Р	18	
	Гл.спец.	Марков		Узлы 15÷23	Госстрой СССР ГПИ Горьковский САНТЕХПРОЕКТ		
Инв.№	Рук.гр.	Бабурина					
	Инж.	Ильичева					

Инв.№подл. | Подпись и дата | Взам.инв.№

23296-10 70

Копировал: Исаева

Альбом 8

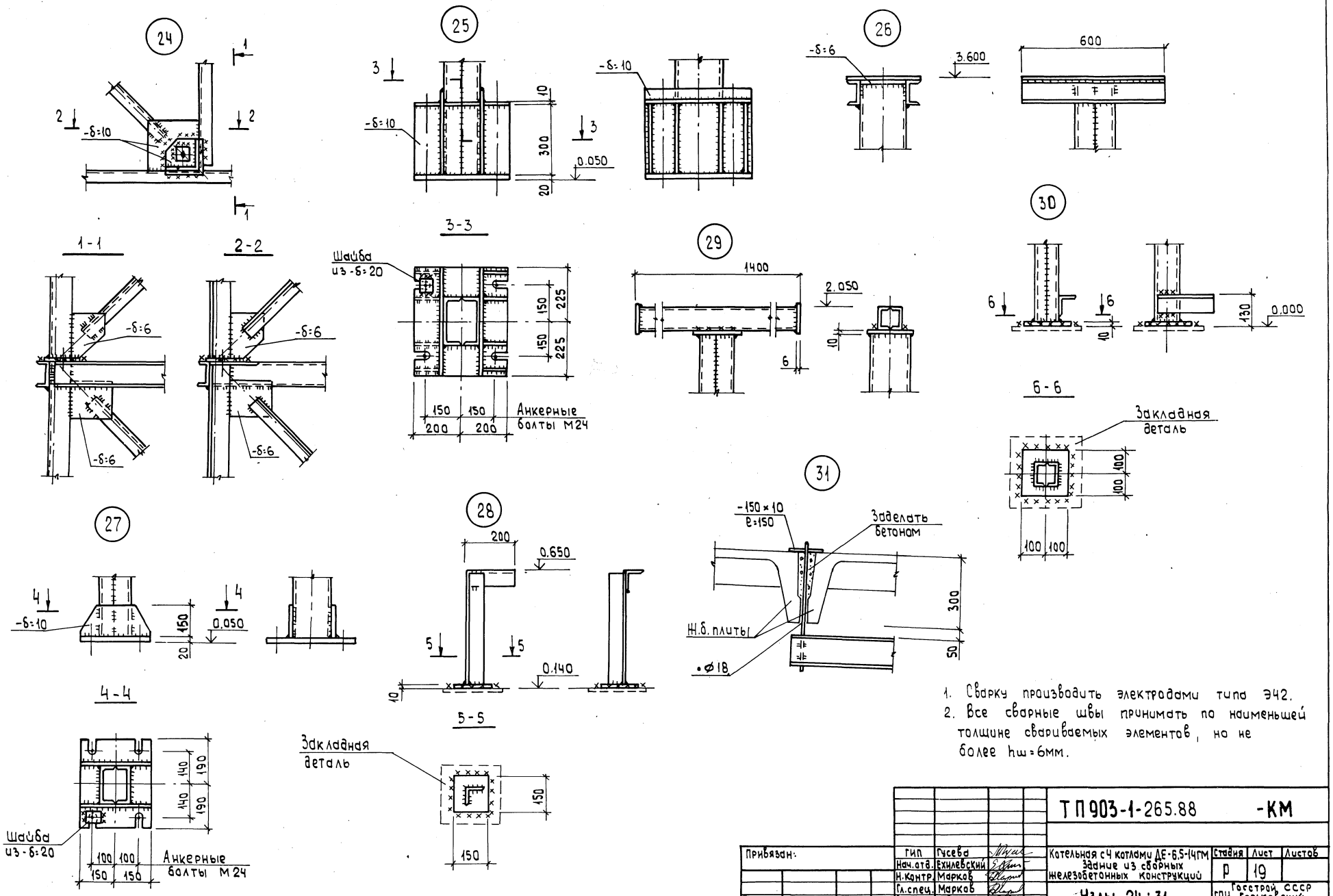

1. Сварку производить электродами типа Э42.
2. Все сварные швы принимать по наименьшей толщине свариваемых элементов, но не более hш=6мм.

				ТП 903-1-265.88 -КМ		
Привязан:	ГИП	Гусева		Котельная с 4 котлами ДЕ-6,5-14ГМ Здание из сборных железобетонных конструкций	Стадия	Лист	Листов
	Нач.отд.	Ехилевский			Р	19	
	Н.контр.	Марков					
	Гл.спец.	Марков		Узлы 24÷31	Госстрой СССР ГПИ Горьковский САНТЕХПРОЕКТ		
	Рук.гр.	Бабурина					
Инв.№	Инж.	Ильичева					

23296-10 71

Копировал: Исаева

Альбом 8

32

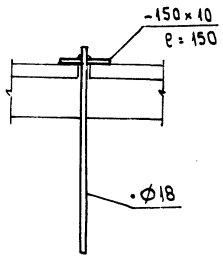

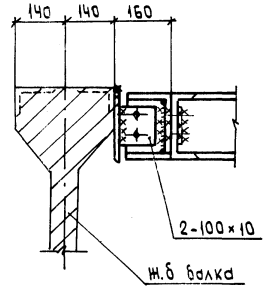

33

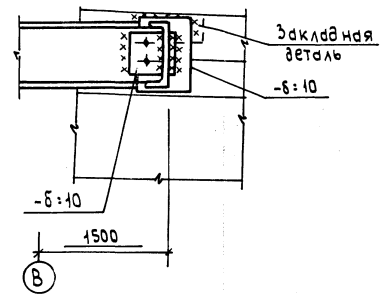

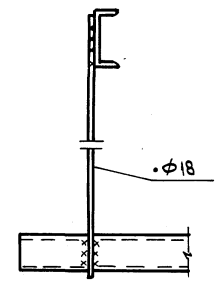

34

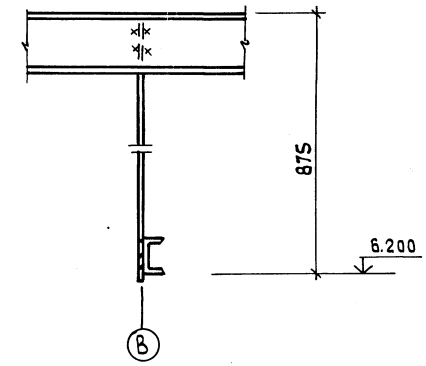

35

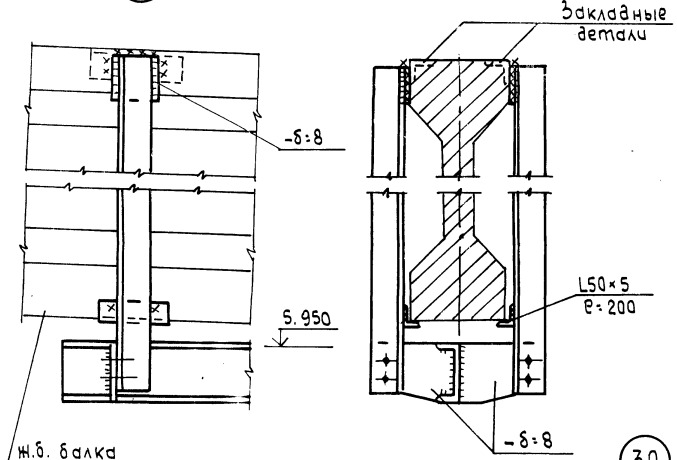

37

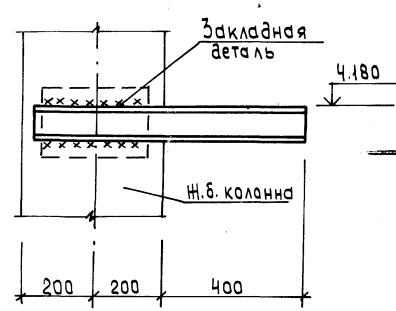

38

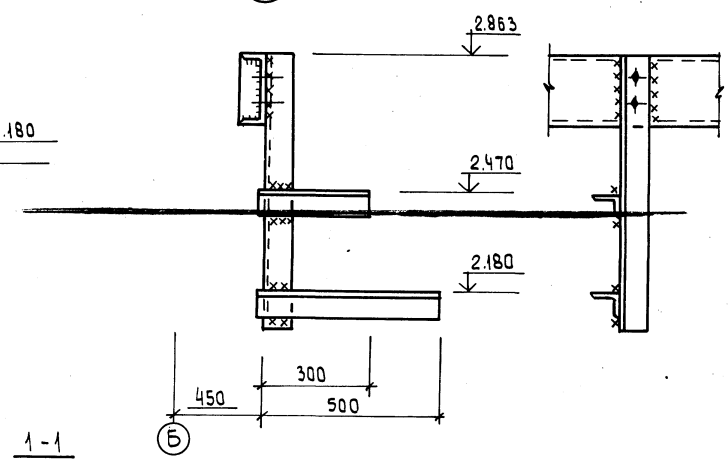

36

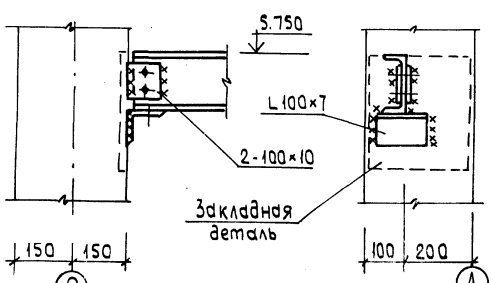

39

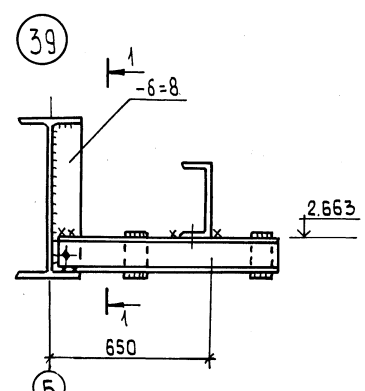

1-1

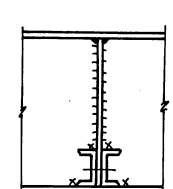

1. Сварку производить электродами типа Э42.
2. Все сварные швы принимать по наименьшей толщине свариваемых элементов, но не более $h_ш = 6$ мм.

Привязан:		ГИП	Гусева	ТП 903-1-265.88 -КМ		
		Нач. отд.	Ехилевский	Котельная с 4 котлами ДЕ-6,5-14ГМ Здание из сборных железобетонных конструкций	Стадия	Лист	Листов
		Н. контр.	Марков		Р	20	
		Гл. спец.	Марков	Узлы 32÷39	ГПИ Госстрой СССР Горьковский САНТЕХПРОЕКТ		
		Рук. гр.	Бабурина				
Инв. №		Испп.	Ильичева				

23296-10 (72)

Копировал: Исаева

Подпись и дата | Взам. инв. № | Инв. № подл.

gost.e-ecolog.ru