ТИПОВОЙ ПРОЕКТ

903-1-265.88

КОТЕЛЬНАЯ

С 4 КОТЛАМИ

ДЕ-6,5-14ГМ.

СИСТЕМА ТЕПЛОСНАБЖЕНИЯ ЗАКРЫТАЯ.

ТОПЛИВО-ГАЗ, РЕЗЕРВ-МАЗУТ.

ЗДАНИЕ ИЗ СБОРНЫХ ЖЕЛЕЗОБЕТОННЫХ КОНСТРУКЦИЙ

Альбом 7

часть 2 стр. 76-151

23296-09

цена 11-86

gost.e-ecolog.ru

20.4.89г

I
М1:1 лист 1

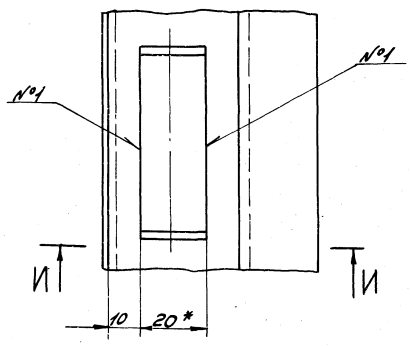

1

И – И
М1:1

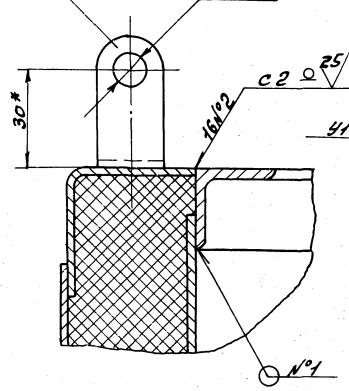

II
М1:5 лист 1

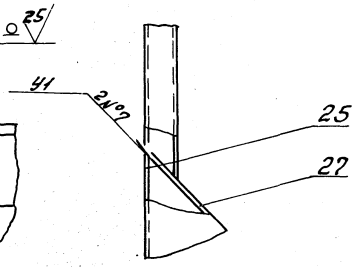

Е – Е
М1:1 лист 1

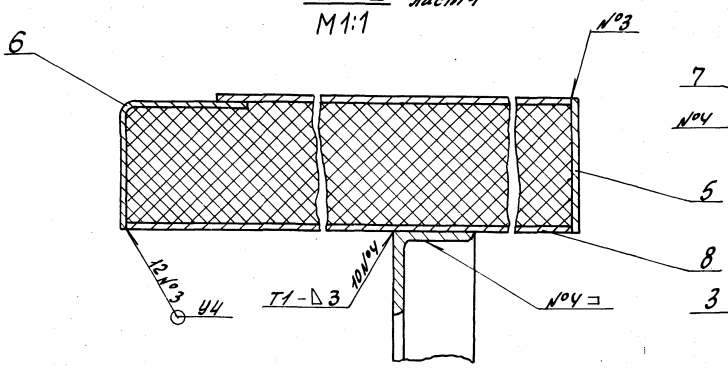

В – В
М1:2 лист 1

9

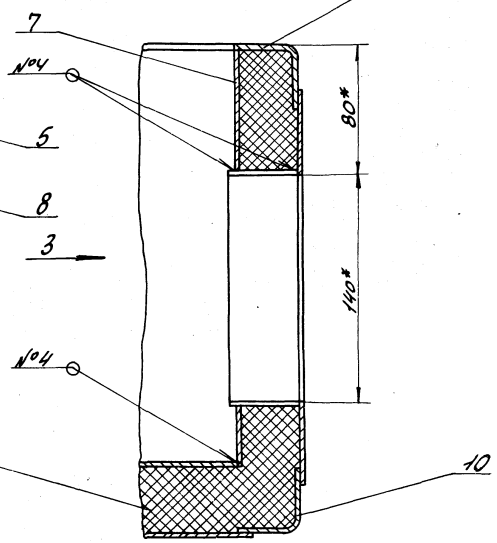

Д – Д
М1:1 лист 1

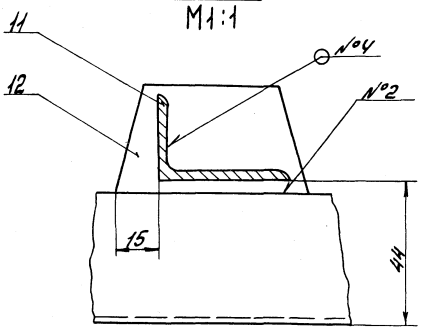

Вид
М1:2

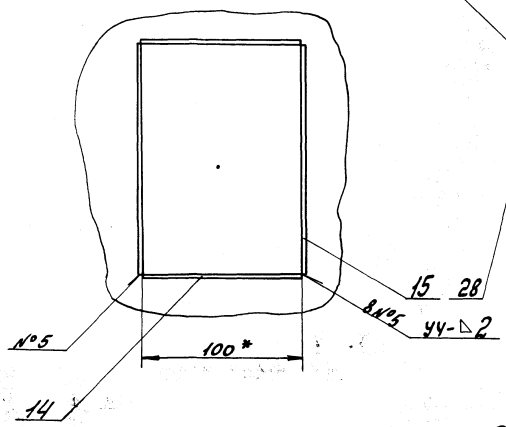

Ж – Ж
М1:1 повернуто лист 1

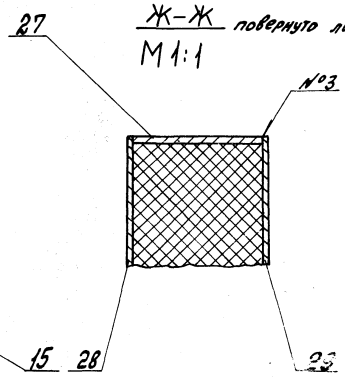

Г – Г
М1:1 лист 1

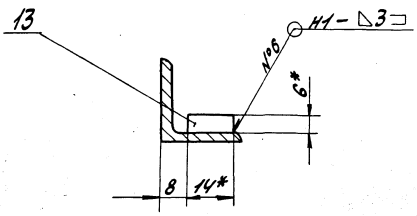

© ЦИТП Госстроя СССР, 1989

Д22Е.014.030СБ

Альбом 7 часть 2

Типовой проект 903-1-

К – К лист 1
М1:5

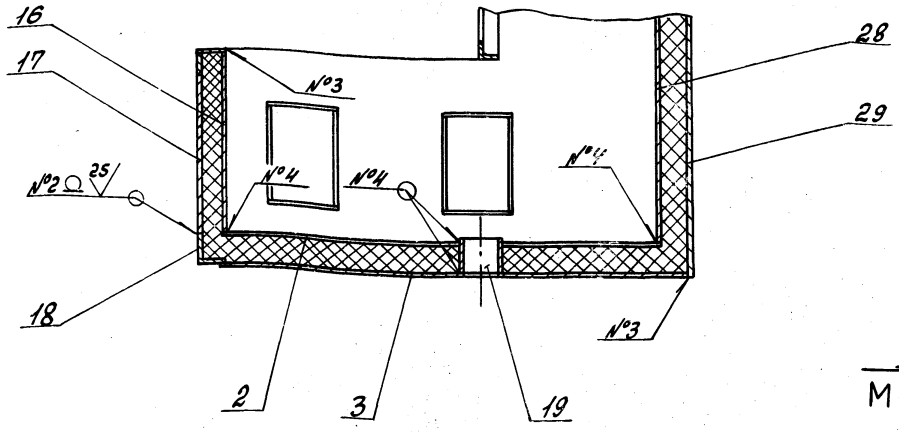

IV лист 1
М1:1

III лист 1
М1:1

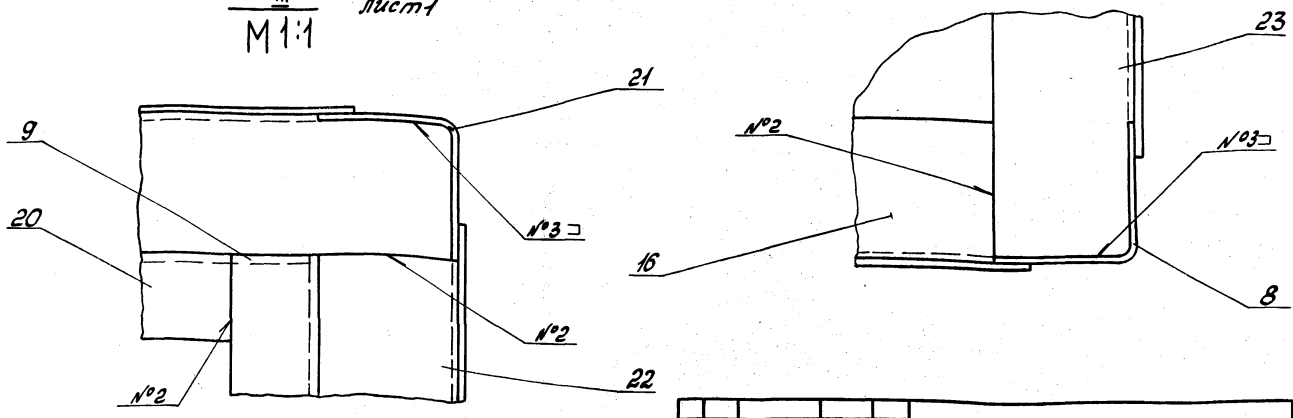

Изм	Лист	№ докум	Подп	Дата	Д22Е.014.030СБ	Лист 3

Формат А3

Д22Е.014.021

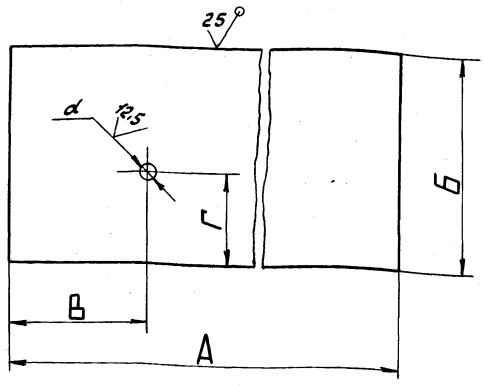

Обозначение	Размеры, мм					Масса, кг
	А	Б	В	Г	d	
Д22Е.014.021	993	1396	722	35	21	23
-01	1454	1016	727	18	15	23.4
-02	2050	616	406	256	58	20
-03	2070	668	418	298	50	21.8

H16; h16; ± IT16/2

Д22Е.014.029

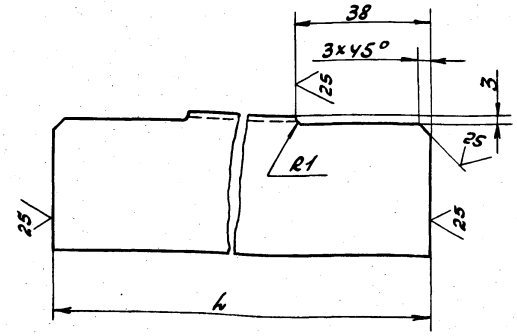

Обозначение	L, мм	Масса, кг
Д22Е.014.029	292	0.21
-01	2124	1,55

h16; ± IT16/2.

Изм	Лист	№ докум	Подп.	Дата	Д22Е.014.021	Лит	Масса	Масштаб
Разраб		Ляпин			Стенка	И	см. табл.	—
Пров		Ляпин				Лист	Листов 1	
Т.контр								
Н.контр.		Мюнтер			Лист Б-ЛН-2 ГОСТ 19903-74 3-IV-Н-В Ст3сп ГОСТ 16523-70	Госстрой СССР ГПИ Горьковский САНТЕХПРОЕКТ		
Утв.								

Формат А4

Изм	Лист	№ докум	Подп.	Дата	Д22Е.014.029	Лит	Масса	Масштаб
Разраб		Ляпин			Связь	И	см. табл.	—
Пров.		Ляпин				Лист	Листов 1	
Т.контр.								
Н.контр.		Мюнтер			Уголок 40х40х2 ГОСТ 19771-74 8Ст.3кп2 ГОСТ 11474-76	Госстрой СССР ГПИ Горьковский САНТЕХПРОЕКТ		
Утв.								

Копировала: Красовская

23296-09 3

Формат А4

Альбом 7 часть 2

Типовой проект 903-1-

Д22Е.014.031

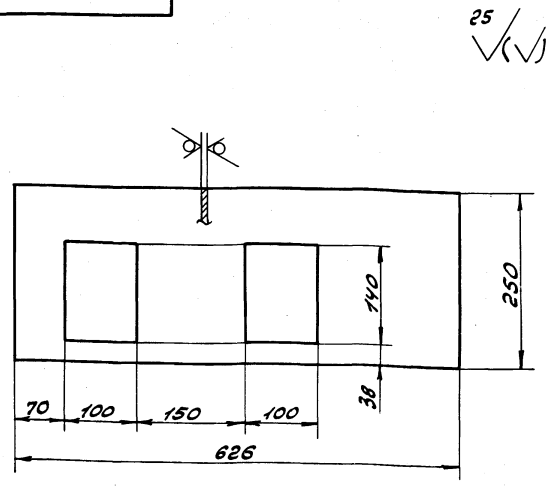

H16; h16; $\pm \frac{IT16}{2}$

Изм.	Лист	№ докум.	Подп.	Дата
Разраб.		Ляпин		
Пров.		Ляпин		
Т.контр.				
Н.контр.		Мюнтер		
Утв.				

Д22Е.014.031

Стенка

Лит	Масса	Масштаб
И	2	1:5

Лист | Листов 1

Лист Б-ПН-2 ГОСТ 19903-74 / 3-IV-Н-ВСт.3сп.ГОСТ16523-70

Госстрой СССР ГПИ Горьковский САНТЕХПРОЕКТ

Формат А4

Инв. № подл. | Подп. и дата | Взам. инв. № | Инв. № дубл. | Подп. и дата

Д22Е.014.036

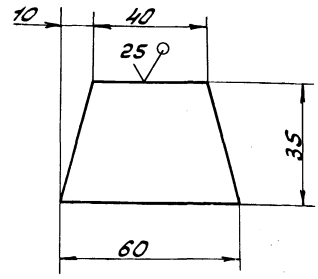

h16; $\pm \frac{IT16}{2}$

Изм.	Лист	№ докум.	Подп.	Дата
Разраб.		Ляпин		
Пров.		Ляпин		
Т.контр.				
Н.контр.		Мюнтер		
Утв.				

Д22Е.014.036

Косынка

Лит	Масса	Масштаб
И	0,022	1:1

Лист | Листов 1

Лист Б-ПН-2 ГОСТ 19903-74 / 3-IV-Н-ВСт.3сп.ГОСТ16523-70

Госстрой СССР ГПИ Горьковский САНТЕХПРОЕКТ

Формат А4

Инв. № подл. | Подп. и дата | Взам. инв. № | Инв. № дубл. | Подп. и дата

Д22Е.014.045

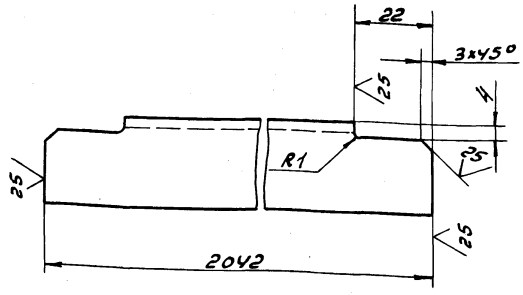

h16; $\pm \frac{IT16}{2}$

Изм.	Лист	№ докум.	Подп.	Дата
Разраб.		Ляпин		
Пров.		Ляпин		
Т.контр.				
Н.контр.		Мюнтер		
Утв.				

Д22Е.014.045

Связь

Лит	Масса	Масштаб
И	3	1:1

Лист | Листов 1

Уголок 25x25x3-Б-ГОСТ 8509-72 / ВСт.3сп.ГОСТ 535-79

Госстрой СССР ГПИ Горьковский САНТЕХПРОЕКТ

Формат А4

Инв. № подл. | Подп. и дата | Взам. инв. № | Инв. № дубл. | Подп. и дата

Д22Е.014.048

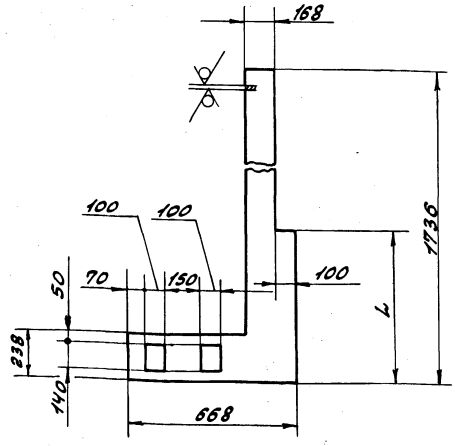

Обозначение	Котел	L, мм	Масса, кг
Д22Е.014.048	ДЕ-4	782	5,93
-01	ДЕ-6,5	658	6,93

H16; h16; $\pm \frac{IT16}{2}$

Изм.	Лист	№ докум.	Подп.	Дата
Разраб.		Ляпин		
Пров.		Ляпин		
Т.контр.				
Н.контр.		Мюнтер		
Утв.				

Д22Е.014.048

Стенка

Лит	Масса	Масштаб
И	см. табл.	—

Лист | Листов 1

Лист Б-ПН-2 ГОСТ 19903-74 / 3-IV-Н-ВСт.3сп.ГОСТ16523-70

Госстрой СССР ГПИ Горьковский САНТЕХПРОЕКТ

Формат

Инв. № подл. | Подп. и дата | Взам. инв. № | Инв. № дубл. | Подп. и дата

Альбом I часть 2

Типовой проект 903-1-

Инв.№ подл. | Подп. и дата | Взам. инв.№ | Инв.№ дубл. | Подп. и дата

Д22Е.014.049

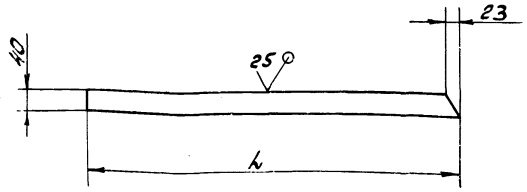

Обозначение	Котел	L, мм	Масса, кг
Д22Е.014.049	ДЕ-4	1014	0,63
-01	ДЕ-6,5	1125	0,7

h16; $\pm \frac{IT16}{2}$

Изм.	Лист	№ докум.	Подп.	Дата
Разраб.		Лапин		
Пров.		Лапин		
Т.контр.				
Н.контр.		Мюнтер		
Утв.				

Д22Е.014.049

Стенка

Лит	Масса	Масштаб
И	см. табл.	—

Лист | Листов 1

Лист Б-ПН-2 ГОСТ 19903-74 3-IV-Н-ВСт3сп ГОСТ 16523-70

Госстрой СССР ПЛИ Горьковский САНТЕХПРОЕКТ

Формат А4

Д22Е.014.051

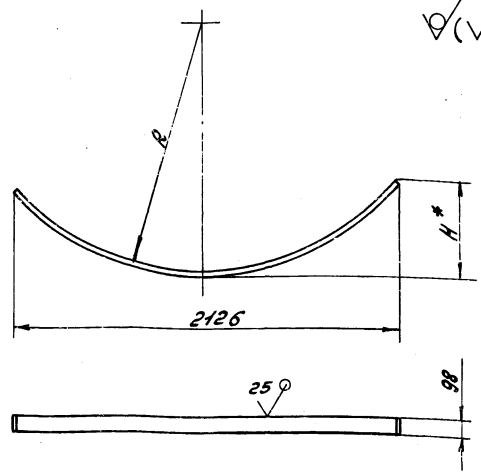

Обозначение	Котел	R, мм	H, мм	Масса, кг
Д22Е.014.051	ДЕ-4	1384	514	2.9
-01	ДЕ-6,5	1624	400	4.3

1.* Размеры для справок.

2. h16; $\pm \frac{IT16}{2}$

Изм.	Лист	№ докум.	Подп.	Дата
Разраб.		Лапин		
Пров.		Лапин		
Т.контр.				
Н.контр.		Мюнтер		
Утв.				

Д22Е.014.051

Стенка

Лит	Масса	Масштаб
И	см. табл.	—

Лист | Листов 1

Лист Б-ПН-2 ГОСТ 19903-74 3-IV-Н-ВСт3сп ГОСТ 16523-70

Госстрой СССР ПЛИ Горьковский САНТЕХПРОЕКТ

Формат А4

Д22Е.014.052

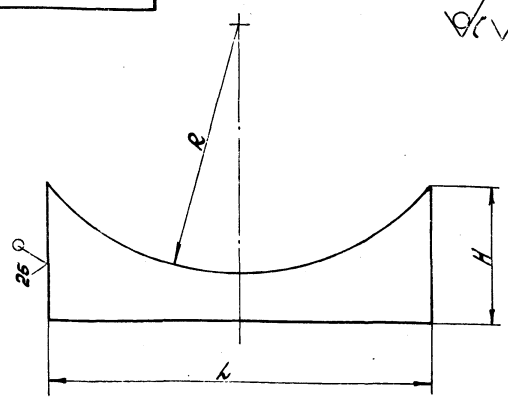

Обозначение	Котел	Размеры, мм L	R	H	Масса, кг
Д22Е.014.052	ДЕ-4	2070	1384	512	15,04
-01		2130		812	23,72
-02	ДЕ-6,5	2070	1624	398	5.83
-03		2130		698	18.84

h16; $\pm \frac{IT16}{2}$

Изм.	Лист	№ докум.	Подп.	Дата
Разраб.		Лапин		
Пров.		Лапин		
Т.контр.				
Н.контр.		Мюнтер		
Утв.				

Д22Е.014.052

Стенка

Лит	Масса	Масштаб
И	см. табл.	—

Лист | Листов 1

Лист Б-ПН-2 ГОСТ 19903-74 3-IV-Н-ВСт3сп ГОСТ 16523-70

Госстрой СССР ПЛИ Горьковский САНТЕХПРОЕКТ

Формат А4

Д22Е.015.001

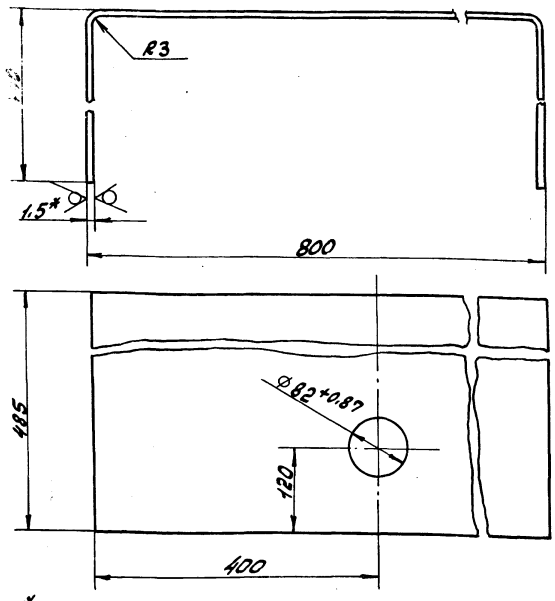

1.* Размеры для справок.

2. $\pm \frac{IT16}{2}$

Изм.	Лист	№ докум.	Подп.	Дата
Разраб.		Панова		
Пров.		Панова		
Т.контр.				
Н.контр.		Мюнтер		
Утв.				

Д22Е.015.001

Обечайка

Лит	Масса	Масштаб
И	13,5	1:5

Лист | Листов 1

Лист Б-ПН-1,5 ГОСТ 19903-74 3-IV-Н-ВСт3сп ГОСТ 16523-70

Госстрой СССР ПЛИ Горьковский САНТЕХПРОЕКТ

Формат А4

Альбом 7 часть 2

Типовой проект 903-1-

Формат	Зона	Поз.	Обозначение	Наименование	Кол.	Примечание
				Документация		
А2			Д22Е.015.000СБ	Сборочный чертеж		
				Детали		
А4		1	Д22Е.015.001	Обечайка	1	
А4		2	Д22Е.015.002	Крышка	1	
Б4		3	Д22Е.015.003	Патрубок		
				Труба 80х2 ГОСТ 8734-75 / Д ГОСТ 8733-74		
				$L = 707\ h16^{25}$	1	0,41кг
А4		4	Д22Е.015.004	Фланец	1	
А4		5	Д22Е.015.005	Подкладка	1	
А3		6	Д22Е.015.006	Стойка	1	
Б4		7	Д22Е.015.007	Стенка		
				Лист Б-ПН-1,5 ГОСТ 19903-74 / 3-IV-Н-ВСт3сп ГОСТ 16523-70		
				(986х786) $h16^{25}$	1	7,4кг
Б4		8	Д22Е.015.008	Полка		
				Лист Б-ПН-1,5 ГОСТ 19903-74 / 3-IV-Н-ВСт3сп ГОСТ 16523-70		
				(480х780) $h16^{25}$	2	4,4кг

Изм. Лист N докум. Подп. Дата

Разраб. Панова

Пров. Панова

Нач.отд. Врлевский

Н.контр. Монтер

Утв.

Д22Е.015.000

Шкаф аккумуляторный

Лит. | Масса | Масштаб

Лист 1 | Листов 2

Госстрой СССР ГПИ Горьковский САНТЕХПРОЕКТ

Инв.№ подл. | Подп. и дата | Взам. инв.№ | Инв.№ дубл. | Подп. и дата

Формат	Зона	Поз.	Обозначение	Наименование	Кол.	Примечание
Б4		9	Д22Е.015.009	Связь		
				Уголок 36х36х3-Б ГОСТ 8509-72 / ВСт3сп ГОСТ 535-79		
				$L = 424\ h16^{25}$	4	0,7кг
Б4		10	Д22Е.015.011	Связь		
				Уголок 36х36х3-Б ГОСТ 8509-72 / ВСт3сп ГОСТ 535-79		
				$L = 725\ h16^{25}$	4	1,2кг
Б4		11	Д22Е.015.012	Плита		
				Лист Б-ПН-6 ГОСТ 19903-74 / ВСт3сп ГОСТ 14637-79		
				(60х60) $h16^{25}$	4	0,17кг
А3		12	Д22Е.015.006-01	Стойка	1	
				Стандартные изделия		
		13		Винт М6х10.36 ГОСТ 17473-76	7	

Инв.№ подл. | Подп. и дата | Взам. инв.№ | Инв.№ дубл. | Подп. и дата

Изм. Лист N докум. Подп. Дата

Д22Е.015.000

Лит. | Лист 2

Формат А4

Д22Е.015.002

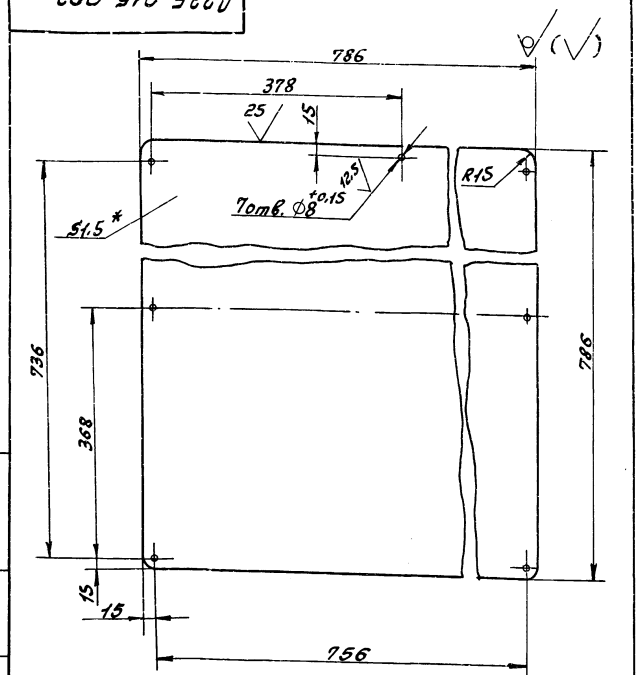

1.* Размеры для справок.

2. ± IT16/2

Крышка

Лит. | Масса 7,1 | Масштаб 1:5

Лист 1 | Листов 1

Лист Б-ПН-1,5 ГОСТ 19903-74 / 3-IV-Н-ВСт3сп ГОСТ 16523-70

Госстрой СССР ГПИ Горьковский САНТЕХПРОЕКТ

Формат А4

Д22Е.015.004

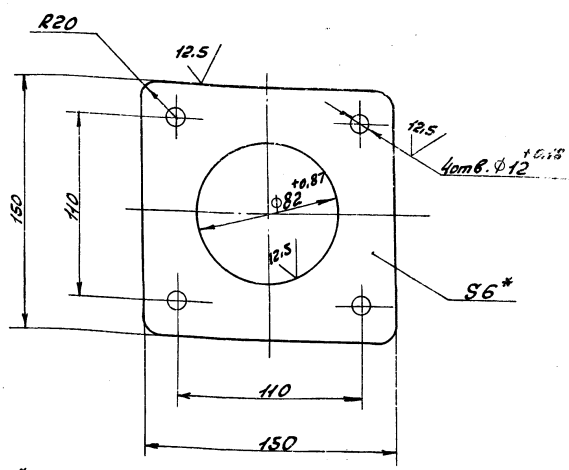

1.* Размеры для справок.

2. ± IT16/2

Фланец

Лит. | Масса 0,8 | Масштаб 1:2

Лист 1 | Листов 1

Лист Б-ПН-6 ГОСТ 19903-74 / ВСт3сп ГОСТ 14637-79

Госстрой СССР ГПИ Горьковский САНТЕХПРОЕКТ

Копировала: Красовская

Формат А4

Типовой проект 903-1- Альбом 7 часть 2

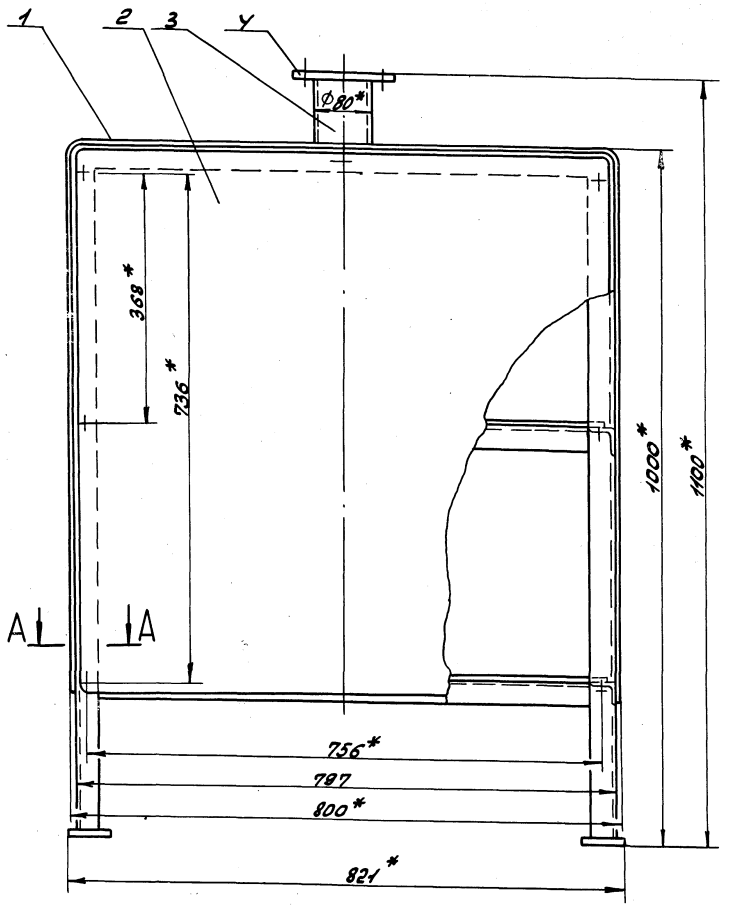

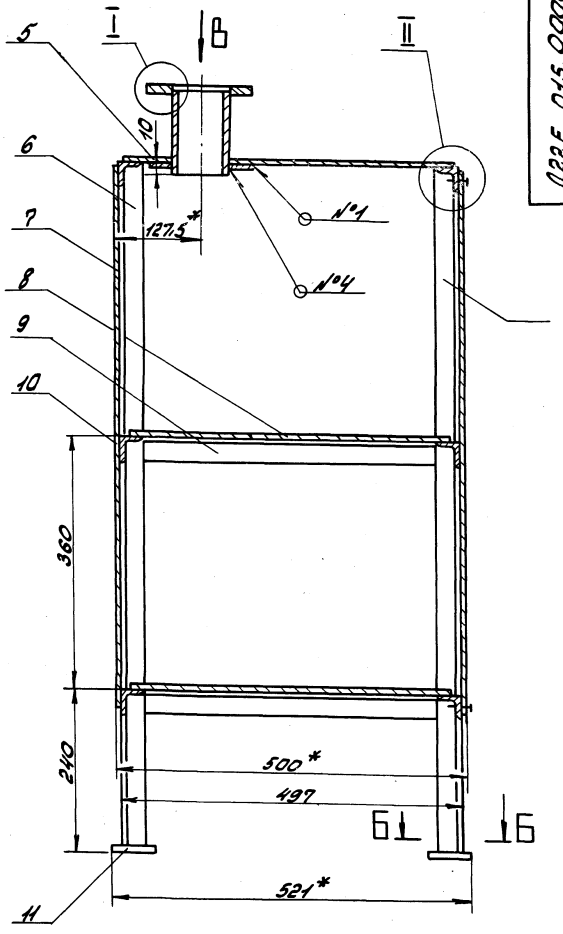

А–А
М1:1

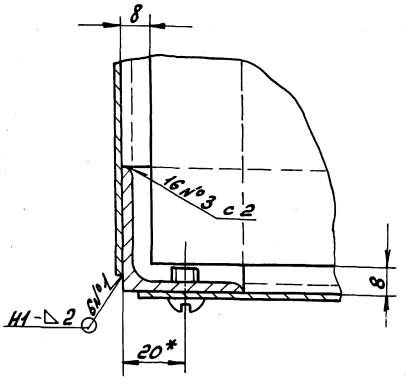

Б–Б
М1:2

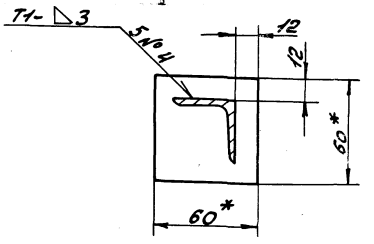

I
М1:1

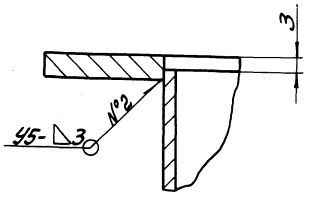

II
М1:1

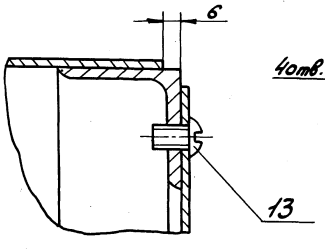

Вид В

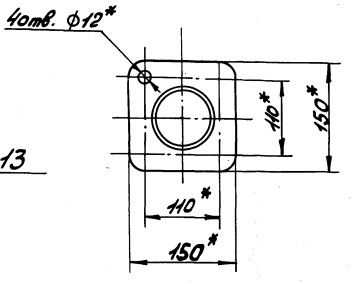

1.* Размеры для справок.

2. $\pm \frac{IT16}{2}$

3. Сварные швы №1,3,4 по ГОСТ5264-80, №2 по ГОСТ16037-80.

4. Покрытие наружных поверхностей:
грунтовка ГФ-021 ГОСТ25129-82,
эмаль ПФ-115 ГОСТ6465-76.

					Д22Е.015.0000Б		
Изм.	Лист	№ докум.	Подп.	Дата	Шкаф аккумуляторный	Лит	Масса	Масштаб
Разраб.		Панова		8.88		И	56	1:5
Пров.		Панова				Лист	Листов 1	
Т.контр.						Госстрой СССР ГПИ Горьковский САНТЕХПРОЕКТ		
Нач.отд.		Вольский						
Н.контр.		Нинтер						
Утв.								

Копировала: Красовская

Инв.№ подл. | Подп. и дата | Взам. инв.№ | Инв.№ дубл. | Подп. и дата

Д22Е. 015. 005

Альбом 7 часть 2

Типовой проект 903-1

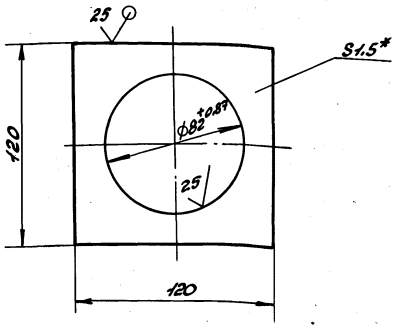

1.* Размеры для справок $\pm \frac{IT16}{2}$

2.

Изм	Лист	№ докум	Подп	Дата
Разраб		Панова		8.4.88
Пров.		Панова		
Т.контр.				
Н.контр.		Мюнтер		
Утв.				

Д22Е. 015. 005

Подкладка

Лит	Масса	Масштаб
И	0,13	1:2

Лист | Листов 1

Лист Б-ПН-1,5 ГОСТ 19903-74
3-IV-Н-ВСт3сп ГОСТ 16523-70

Госстрой СССР ГПИ Горьковский САНТЕХПРОЕКТ

Формат А4

Формат	Зона	Поз.	Обозначение	Наименование	Кол.	Примечание
				Документация		
А3			Д22Е. 016. 000СБ	Сборочный чертеж		
				Детали		
Б4		1	Д22Е. 016.001	Труба		
				Труба 57х3,5 ГОСТ 10704-76 / В-10 ГОСТ 10705-80		
				$L = 115\ h16$ 12,5	1	0,5кг
Б4		2	Д22Е. 016.002	Труба		
				Труба 377х7 ГОСТ 10704-76 / В-10 ГОСТ 10705-80		
				$L = 392\ h16$ 12,5	1	25кг
Б4		3	Д22Е. 016.003	Лист верхний		
				Лист Б-ПН-8 ГОСТ 19903-74 / ВСт3сп ГОСТ 14637-79		
				Д377-1хd58 +1 12,5	1	6,5кг
Б4		4	Д22Е. 016.004	Ребро		
				Полоса 2-Б-8х100 ГОСТ 103-76 / ВСт3сп ГОСТ 535-79		
				$L = 100\ h16$ 12,5	3	0,63кг
Б4		5	Д22Е. 016. 005	Труба		
				Труба 159х3,2 ГОСТ 10704-76 / В-10 ГОСТ 10705-80		
				$L = 720\ h16$ 25	1	8,86кг

Изм	Лист	№ докум	Подп.	Дата
Разраб		Панова		8.4.88
Пров.		Панова		
Нач.отд.		Вольский		
Н.контр.		Мюнтер		
Утв.				

Д22Е. 016.000

Устройство задержания герметика

Лит	Лист	Листов
И		1

Госстрой СССР ГПИ Горьковский САНТЕХПРОЕКТ

Формат А4

Д22Е. 015. 006

Рис.1

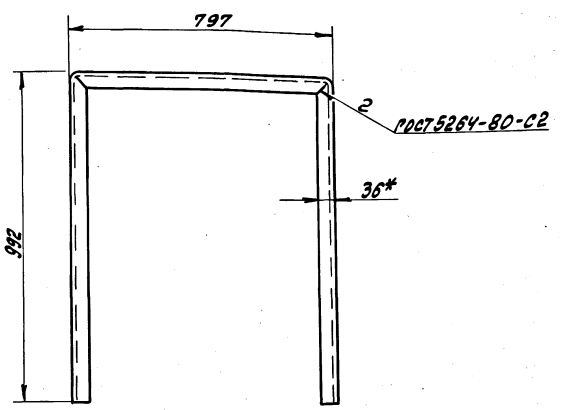

Рис.2

Остальное см. рис.1

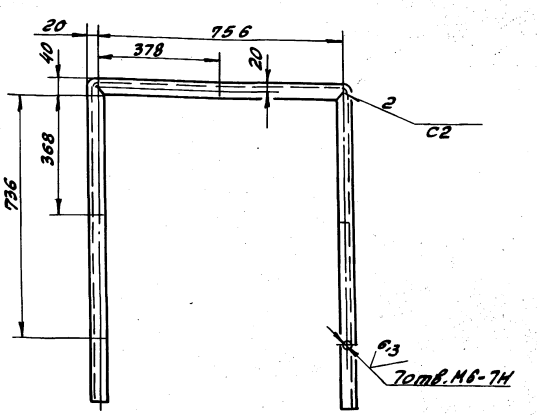

Обозначение	Рис	Масса, кг
Д22Е. 015. 006	1	4,6
-01	2	4,56

Развертка
М 1:2

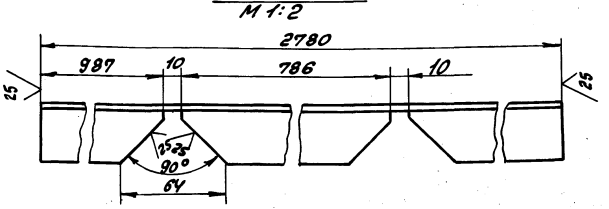

1.* Размеры для справок

2 $h16 \pm \frac{IT16}{2}$

Д22Е. 015. 006

Изм	Лист	№ докум	Подп.	Дата
Разраб		Панова		8.4.88
Пров.		Панова		
Т.контр.				
Н.контр.		Мюнтер		
Утв.				

Стойка

Лит	Масса	Масштаб
И	см. табл.	1:10

Лист | Листов 1

Уголок 36х36х3-Б-ГОСТ 8509-72 / ВСт3сп ГОСТ 535-79

Госстрой СССР ГПИ Горьковский САНТЕХПРОЕКТ

Копировала: Крас

23296-09 8

Формат А3

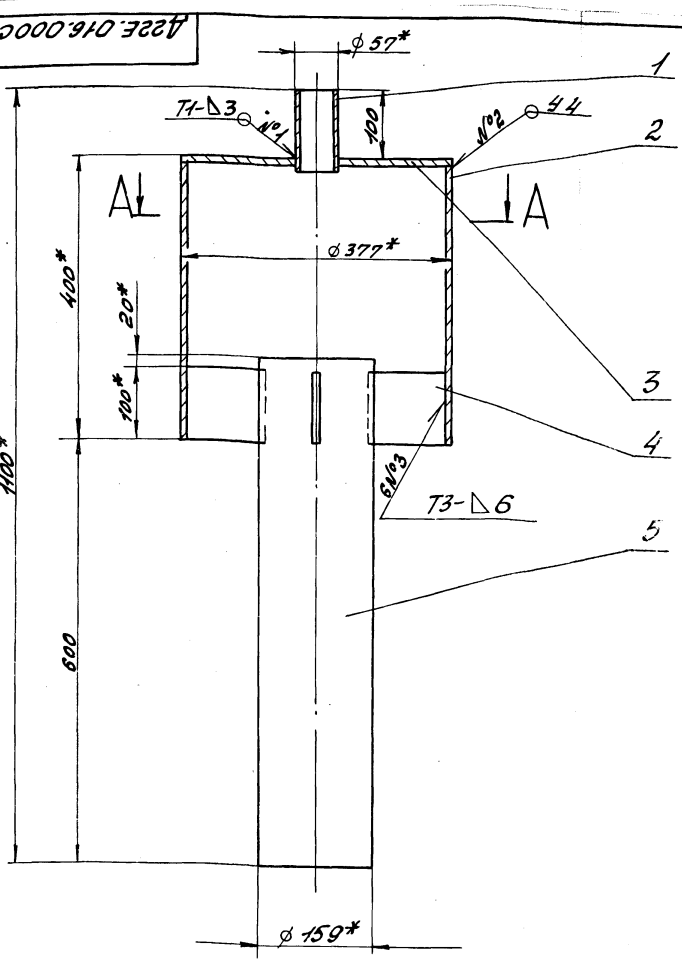

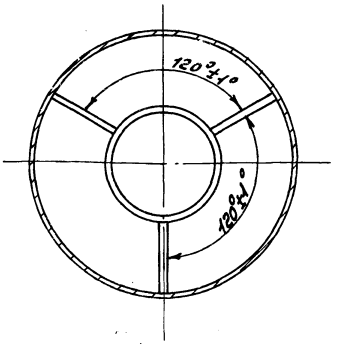

1.*Размеры для справок.

2 ± IT16/2

3. Сварные швы по ГОСТ 5264-80.

4. Покрытие: железный сурик ГОСТ 8135-74 на олифе ГОСТ 7931-76

Изм.	Лист	№ докум.	Подп.	Дата
Разраб.		Панова		8У88
Пров.		Панова		
Т.контр.				
Нач.отд.		Вольский		
Н.контр.		Мюнтер		
Утв.				

Д22Е.016.000СБ

Устройство задержания герметика

Лит.	Масса	Масштаб
И	43	1:5
Лист	Листов 1	

Госстрой СССР ГПИ Горьковский САНТЕХПРОЕКТ

Формат А3

Формат	Зона	Поз.	Обозначение	Наименование	Кол.	Примечание
				Документация		
А2			Д22Е.018.000СБ	Сборочный чертеж		
				Детали		
Б4		1	Д22Е.018.001	Плита		
				Лист Б-ПН-10 ГОСТ 19903-74 ВСт3сп ГОСТ 14637-79		
				(100х100) h16 25	4	0,8кг
А4		2	Д22Е.018.002	Стойка	4	
А4		3	Д22Е.018.003	Поручень	4	
А4		4	Д22Е.018.004	Связь	2	
А4		5	Д22Е.018.005	Стойка	4	
А4		6	Д22Е.018.002-01	Связь	2	
А4		7	Д22Е.018.006	Настил	1	
А4		8	Д22Е.018.007	Ступень	4	

Изм.	Лист	№ докум.	Подп.	Дата
Разраб.		Панова		8У88
Пров.		Панова		
Нач.отд.		Вольский		
Н.контр.		Мюнтер		
Утв.				

Д22Е.018.000

Помост

Лит.	Лист	Листов
П		1

Госстрой СССР ГПИ Горьковский САНТЕХПРОЕКТ

Формат А4

Д22Е.018.002

25 √(V)

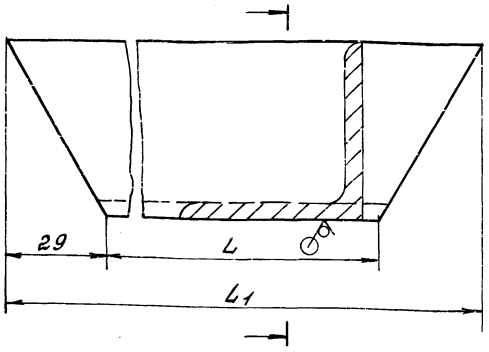

Обозначение	Размеры, мм		Масса, кг
	L	L1	
Д22Е.018.002	475	533	1.9
-01	680	738	2.67

± IT16/2

Изм.	Лист	№ докум.	Подп.	Дата
Разраб.		Панова		8У88
Пров.		Панова		
Т.контр.				
Н.контр.		Мюнтер		
Утв.				

Д22Е.018.002

Стойка

Лит.	Масса	Масштаб
И	см. табл.	—
Лист	Листов 1	

Уголок 50х50х5-Б-ГОСТ 8509-72 ВСт3сп ГОСТ 535-79

Госстрой СССР ГПИ Горьковский САНТЕХПРОЕКТ

Копировал: Красоф

Формат А4

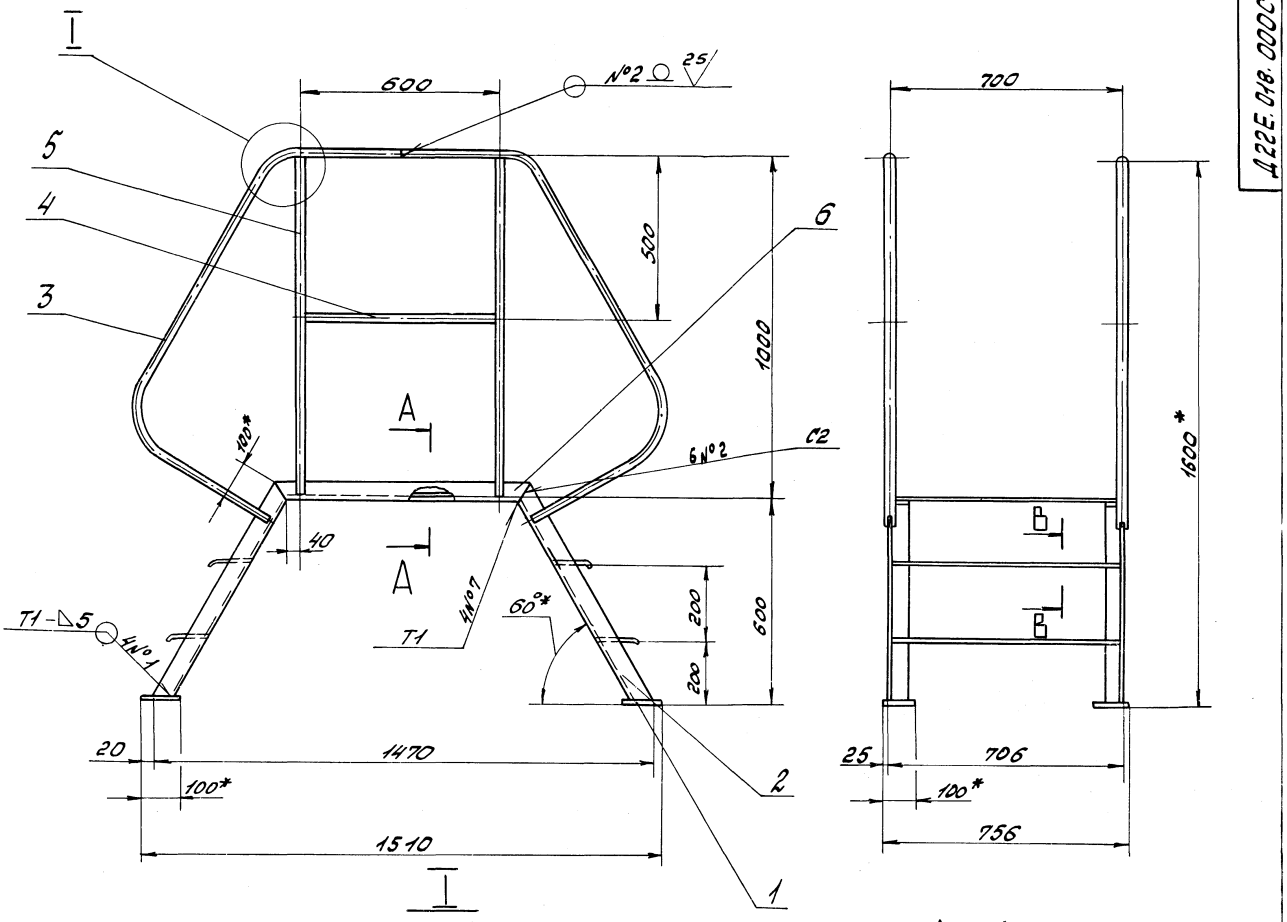

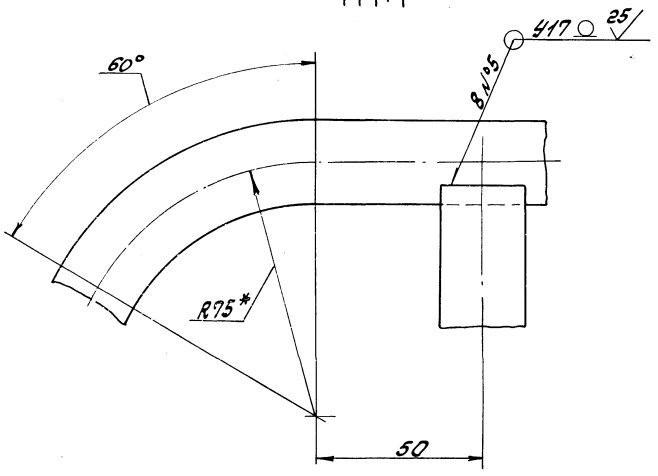

А – А
М 1:1

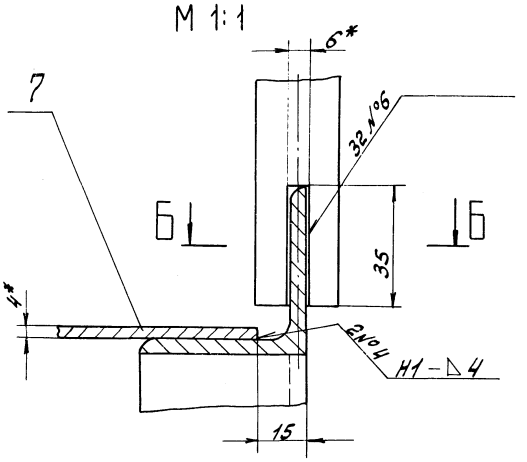

Б-Б
М 1:1

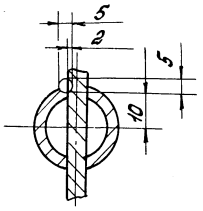

В-В
М 1:2

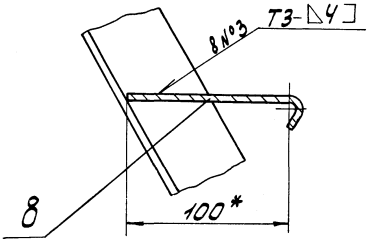

1. * Размеры для справок.
2. $\pm \frac{1716}{2}$
3. Сварные швы № 1, 2, 3, 4, по ГОСТ 5264-80, № 5 по ГОСТ 16037-80, № 7 по ГОСТ 11534-75.
4. Сварка ручная дуговая.

					Д22Е.018.000СБ		
Изм.	Лист	№ докум.	Подп.	Дата	Помост	Лит	Масса	Масштаб
Разраб.		Панова		5.V.88			50	1:10
Пров.		Панова				Лист	Листов 1
Т.контр.							Госстрой СССР ГПИ Горьковский САНТЕХПРОЕКТ
Нач.отд.		Вольский					
Н.контр.		Минтер					
Утв.							

Альбом 7 часть 2

Типовой проект 903-1-

Д22Е.018.003

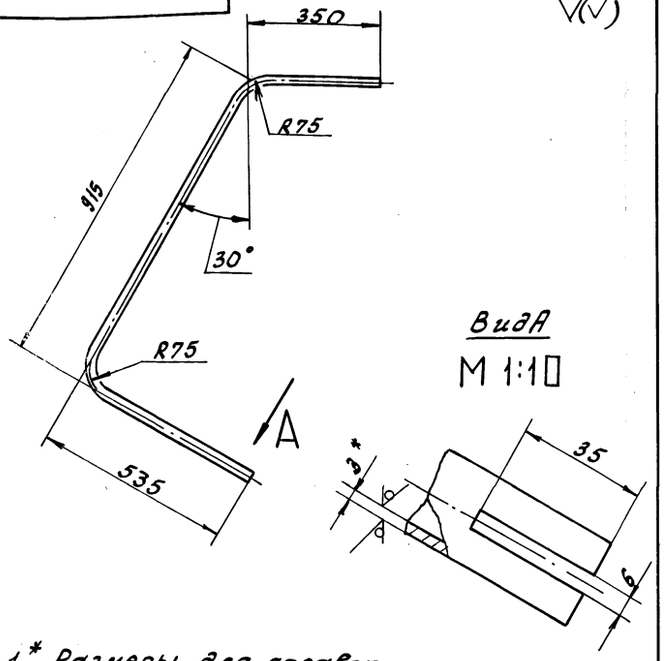

1.* Размеры для справок.

2. $h16, \pm \frac{IT16}{2}$.

Изм	Лист	№ докум	Подп.	Дата	Д22Е.018.003			
Разраб		Панова		8.4.88	Поручень	Лит И	Масса 2,8	Масштаб 1:10
Пров		Панова				Лист	Листов 1	
Т.контр.								
Н.контр.		Мюнтер			Труба 25х3 ГОСТ 8732-78 / В Ст3сп ГОСТ 8731-74	Госстрой СССР ГПИ Горьковский САНТЕХПРОЕКТ		
Утв.								

Инв. № подл. | Подп. и дата | Взам. инв. № | Инв. № дубл. | Подп. и дата

Формат А4

Д22Е.018.004

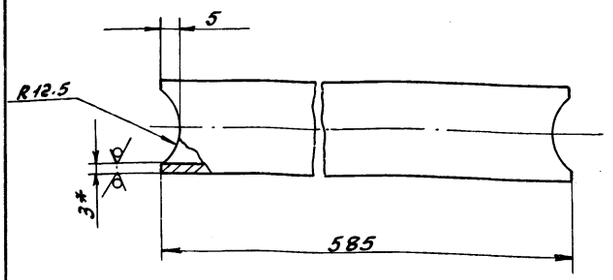

1.* Размеры для справок.

2. $h16, \pm \frac{IT16}{2}$.

Изм	Лист	№ докум	Подп.	Дата	Д22Е.018.004			
Разраб		Панова		8.4.88	Связь	Лит И	Масса 0.95	Масштаб 1:1
Пров.		Панова				Лист	Листов 1	
Т.контр.								
Н.контр.		Мюнтер			Труба 25х3 ГОСТ 8732-78 / В Ст3сп ГОСТ 8731-74	Госстрой СССР ГПИ Горьковский САНТЕХПРОЕКТ		
Утв.								

Инв. № подл. | Подп. и дата | Взам. инв. № | Инв. № дубл. | Подп. и дата

Формат А4

Д22Е.018.005

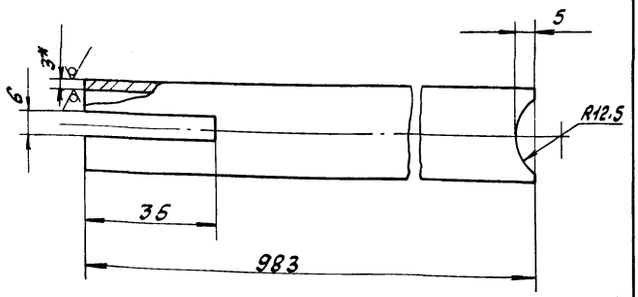

1.* Размеры для справок.

2. $h16, \pm \frac{IT16}{2}$.

Изм	Лист	№ докум	Подп	Дата	Д22Е.018.005			
Разраб		Панова		8.4.88	Стойка	Лит И	Масса 1,5	Масштаб 1:1
Пров		Панова				Лист	Листов 1	
Т.контр.								
Н.контр		Мюнтер			Труба 25х3 ГОСТ 8732-78 / В Ст3сп ГОСТ 8731-74	Госстрой СССР ГПИ Горьковский САНТЕХПРОЕКТ		
Утв.								

Инв. № подл. | Подп. и дата | Взам. инв. № | Инв. № дубл. | Подп. и дата

Формат А4

Д22Е.018.006

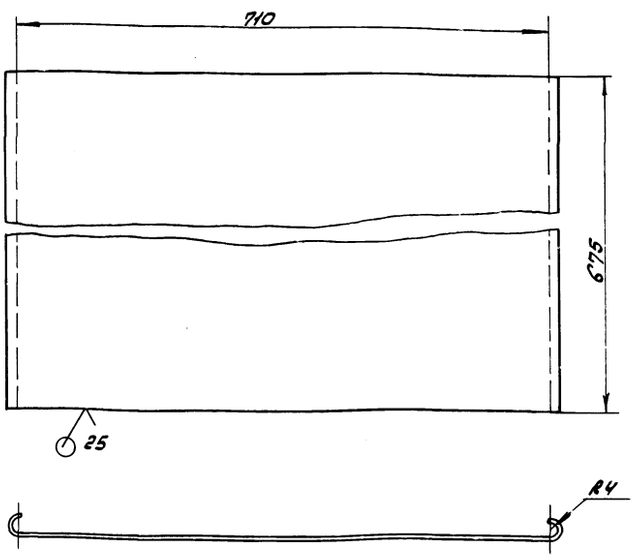

$h16; \pm \frac{IT16}{2}$

Изм	Лист	№ докум	Подп	Дата	Д22Е.018.006			
Разраб		Панова		8.4.88	Настил	Лит И	Масса 7.9	Масштаб 1:5
Пров.		Панова				Лист	Листов 1	
Т.контр								
Н.контр.		Мюнтер			Лист ПВ 406 ГОСТ 8706-78	Госстрой СССР ГПИ Горьковский САНТЕХПРОЕКТ		
Утв.								

Инв. № подл. | Подп. и дата | Взам. инв. № | Инв. № дубл. | Подп. и дата

Копировала: Красовская 23296-09 11 Формат А4

Д22Е.018.007

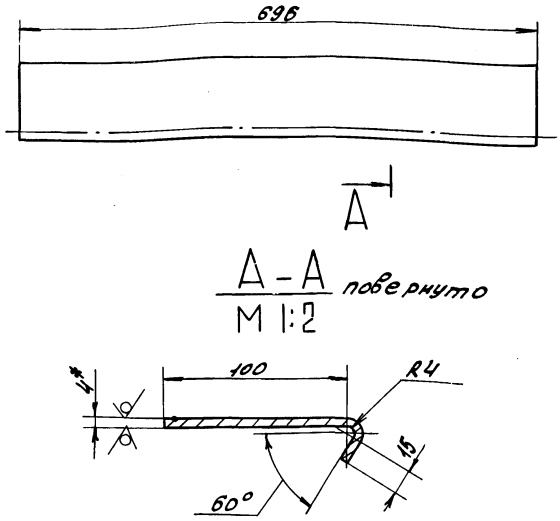

1.* Размеры для справок

2 h16, $\pm \frac{IT16}{2}$

Изм.	Лист	№ докум.	Подп.	Дата
Разраб.		Панова		
Пров.		Панова		
Т.контр.				
Н.контр.		Мюнтер		
Утв.				

Д22Е.018.007

Стулень

Лит	Масса	Масштаб
И	1,4	1:5

Лист ПВ406 ГОСТ 8706-78

Лист	Листов 1

Госстрой СССР ГПИ Горьковский САНТЕХПРОЕКТ

Формат А4

Формат	Зона	Поз.	Обозначение	Наименование	Кол.	Примечание
				Документация		
А3			Д22Е.019.000СБ	Сборочный чертеж		
			Переменные данные	для исполнений		
				Д22Е.019.000		
				Детали		
А4		1	Д22Е.019.001	Короб	1	
А4		2	Д22Е.019.002	Ребро	2	
БЧ		3	Д22Е.019.003	Патрубок		
				Труба 25×2 ГОСТ 10704-76 / В-20 ГОСТ 10705-80		
				$L = 200\ h14^{25}$	1	0,24кг
А4		4	Д22Е.019.004	Рассекатель	1	
				Д22Е.019.000-01		
				Детали		
А4		1	Д22Е.019.001-01	Короб	1	
А4		2	Д22Е.019.002-01	Ребро	2	
БЧ		3	Д22Е.019.005	Патрубок		
				Труба 57×3,5 ГОСТ 10704-76 / В-20 ГОСТ 10705-80		
				$L = 200\ h14^{25}$	1	0,92
А4		4	Д22Е.019.004-01	Рассекатель	1	

Инв.№ подл. | Подп. и дата | Взам. инв.№ | Инв.№ дубл. | Подп. и дата

Изм.	Лист	№ докум.	Подп.	Дата
Разраб.		Норавинкин		4.4.88
Пров.		Норавинкин		
Нач.отд.		Вольский		
Н.контр.		Мюнтер		
Утв.				

Д22Е.019.000.

Насадка сбросного устройства

Лит	Лист	Листов
И		1

Госстрой СССР ГПИ Горьковский САНТЕХПРОЕКТ

Формат А4

Д22Е.019.000СБ

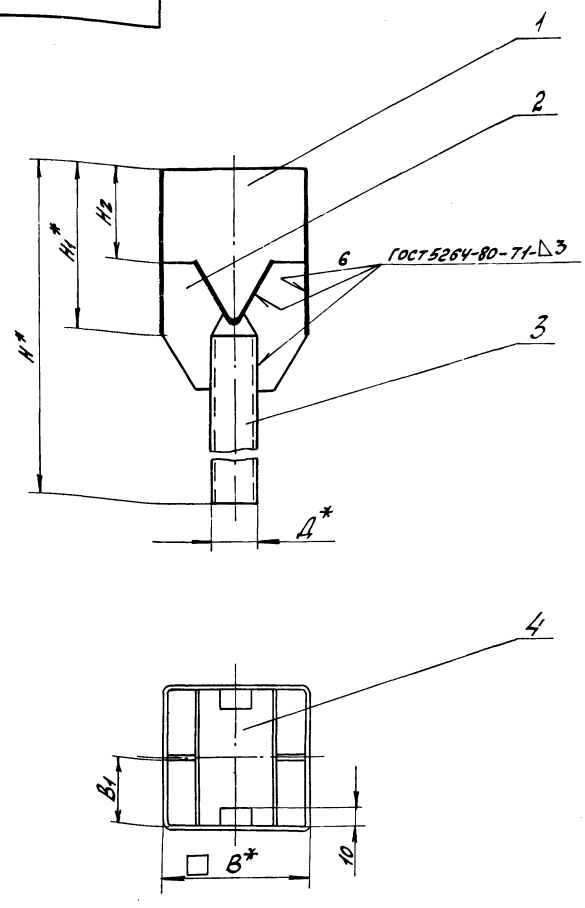

Обозначение	Размеры, мм						Масса, кг
	Д*	H*	H1*	H2	B*	B1	
Д22Е.019.000	25	290	90	50	80	37	0,59
-01	57	340	140	85	105	49,5	1,16

1.* Размеры для справок.

2. $\pm \frac{IT16}{2}$

Изм.	Лист	№ докум.	Подп.	Дата
Разраб.		Норавинкин		4.4.88
Пров.		Норавинкин		
Т.контр.				
Нач.отд.		Вольский		
Н.контр.		Мюнтер		
Утв.				

Д22Е.019.000СБ

Насадка сбросного устройства

Лит	Масса	Масштаб
И	см. табл.	—

Лист	Листов 1

Госстрой СССР ГПИ Горьковский САНТЕХПРОЕКТ

Копировала: Красовская 23296-09 12 Формат А3

Альбом 7 часть 2

Типовой проект 903-1

Д22Е.019.001

12.5 √(√)

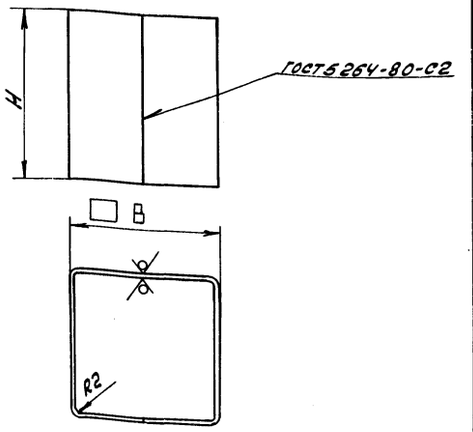

Обозначение	Размеры, мм		масса, кг
	H	B	
Д22Е.019.001	90	80	0.45
-01	140	105	0.88

h14

Изм	Лист	№ докум	Подп	Дата	Д22Е.019.001			
Разраб		Мордвинкин		4.4.88	Короб	Лит	Масса	Масштаб
Пров.		Мордвинкин				И	см. табл.	—
Т.контр						Лист	Листов 1	
Н.контр.		Мюнтер			Лист 5-ПН-2ГОСТ19903-74 3-IV-Н-ВСт3спГОСТ16523-70	Госстрой СССР ГПИ Горьковский САНТЕХПРОЕКТ		
Утв.								

Инв.№ подл. | Подп. и дата | Взам. инв.№ | Инв.№ дубл. | Подп. и дата

Формат А4

Д22Е.019.002

12.5 √(√)

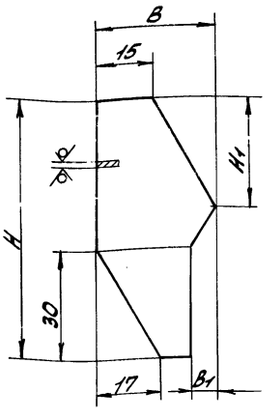

Обозначение	Размеры, мм				масса, кг
	H	H1	B	B1	
Д22Е.019.002	70	28	31	6	0.02
-01	85	33	35	12	0.04

$h14, \pm \frac{IT14}{2}$

Изм	Лист	№ докум	Подп.	Дата	Д22Е.019.002			
Разраб.		Мордвинкин		4.4.88	Ребро	Лит	Масса	Масштаб
Пров.		Мордвинкин				И	см. табл.	—
Т.контр						Лист	Листов 1	
Н.контр.		Мюнтер			Лист 5-ПН-2ГОСТ19903-74 3-IV-Н-ВСт3спГОСТ16523-70	Госстрой СССР ГПИ Горьковский САНТЕХПРОЕКТ		
Утв.								

Инв.№ подл. | Подп. и дата | Взам. инв.№ | Инв.№ дубл. | Подп. и дата

Формат А4

Д22Е.019.004

12.5 √(√)

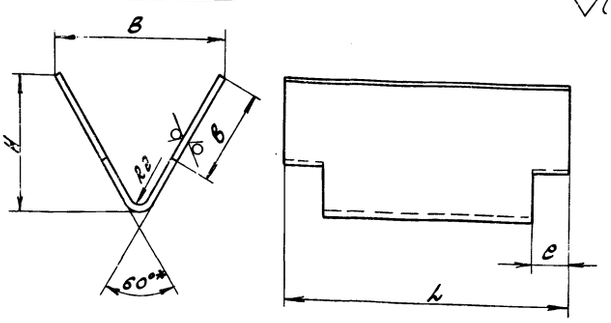

Обозначение	Размеры, мм					масса, кг
	B	b	H	L	e	
Д22Е.019.004	45	35	35	75	10	0,1
-01	70	45	57	100	15	0,2

1.* Размер для справок.

2. $h16, \pm \frac{IT16}{2}$.

Изм	Лист	№ докум	Подп.	Дата	Д22Е.019.004			
Разраб		Мордвинкин		4.4.88	Рассекатель	Лит	Масса	Масштаб
Пров		Мордвинкин				И	см. табл.	—
Т.контр						Лист	Листов 1	
Н.контр.		Мюнтер			Лист 5-ПН-2ГОСТ19903-74 3-IV-Н-ВСт3спГОСТ16523-70	Госстрой СССР ГПИ Горьковский САНТЕХПРОЕКТ		
Утв.								

Инв.№ подл. | Подп. и дата | Взам. инв.№ | Инв.№ дубл. | Подп. и дата

Формат А4

Формат	Зона	Поз.	Обозначение	Наименование	Кол.	Примечание
				Документация		
А4			Д22Е.020.000СБ	Сборочный чертеж		
				Стандартные изделия		
		1		Пробка 20ГОСТ8963-75	1	
			Переменные данные для исполнений			
				Д22Е.020.000		
				Детали		
А4		2	Д22Е.020.001	Труба	1	
А4		3	Д22Е.020.002	Патрубок	1	
А4		4	Д22Е.020.003	Заглушка	1	
				Д22Е.020.000-01		
				Детали		
А4		2	Д22Е.020.001-01	Труба	1	
А4		3	Д22Е.020.002-01	Патрубок	1	
А4		4	Д22Е.020.003-01	Заглушка	1	

Изм	Лист	№ докум	Подп	Дата	Д22Е.020.000			
Разраб.		Мордвинкин		4.4.88	Тройник сбросного устройства	Лит	Лист	Листов
Пров.		Мордвинкин				И		1
Нач.отд.		Вольский				Госстрой СССР ГПИ Горьковский САНТЕХПРОЕКТ		
Н.контр.		Мюнтер						
Утв.								

Инв.№ подл. | Подп. и дата | Взам. инв.№ | Инв.№ дубл. | Подп. и дата

Копировал: Тарасовская

23296-08 13

Формат А1

Альбом 7 часть 2

Типовой проект 903-1-

Д22Е.020.000СБ

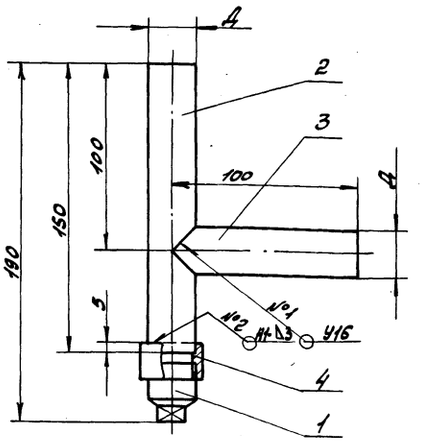

Обозначение	Д, мм	Масса кг
Д22Е.020.000	25	0.41
-01	57	1.51

1. Размеры для справок
2. Сварные швы по ГОСТ16037-80.
3. Произвести испытания согласно СНиП III-29-76.

Изм	Лист	№ докум	Подп.	Дата
Разраб.		Мордвинкин		4.4.88
Пров.		Мордвинкин		
Т.контр.				
Нач.отд.		Вольский		
Н.контр.		Мюнтер		
Утв.				

Д22Е.020.000СБ

Тройник сбросного устройства

Лит	Масса	Масштаб
И	см. табл.	—

Лист | Листов 1

Госстрой СССР ГПИ Горьковский САНТЕХПРОЕКТ

Формат А4

Д22Е.020.001

25 √(√)

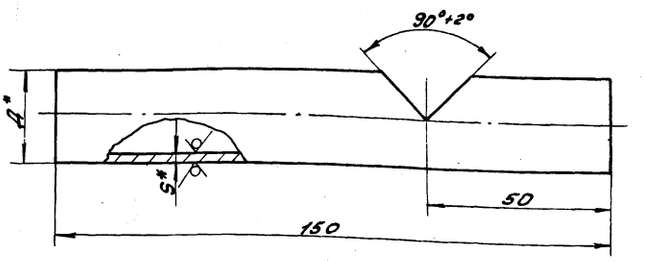

Обозначение	Размеры, мм Д*	Размеры, мм S*	Масса кг
Д22Е.020.001	25	2	0,16
-01	57	3,5	0,63

1.* Размеры для справок.

2. $h14, \pm \frac{IT14}{2}$

Изм	Лист	№ докум	Подп.	Дата
Разраб.		Мордвинкин		4.4.88
Пров.		Мордвинкин		
Т.контр.				
Н.контр.		Мюнтер		
Утв.				

Д22Е.020.001

Труба

Лит	Масса	Масштаб
И	см. табл.	—

Лист | Листов 1

Труба Д×5 ГОСТ10704-76 / В-20 ГОСТ10705-80

Госстрой СССР ГПИ Горьковский САНТЕХПРОЕКТ

Формат А4

Д22Е.020.002

25 √(√)

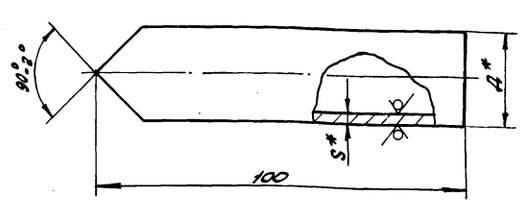

Обозначение	Размеры, мм Д*	Размеры, мм S*	Масса, кг
Д22Е.020.002	25	2	0,11
-01	57	3,5	0.39

1.* Размеры для справок.

2. h14

Изм	Лист	№ докум	Подп.	Дата
Разраб.		Мордвинкин		4.4.88
Пров.		Мордвинкин		
Т.контр.				
Н.контр.		Мюнтер		
Утв.				

Д22Е.020.002

Патрубок

Лит	Масса	Масштаб
И	см. табл.	—

Лист | Листов 1

Труба Д×5 ГОСТ 10704-76 / В-20 ГОСТ10705-80

Госстрой СССР ГПИ Горьковский САНТЕХПРОЕКТ

Формат А4

Д22Е.020.003

12.5 √(√)

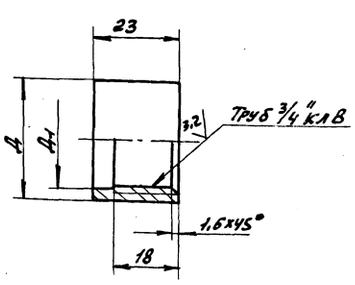

Обозначение	Размеры, мм Д	Размеры, мм Д1	Масса, кг
Д22Е.020.003	32	26	0,07
-01	64	58	0.42

$H14, h14 \pm \frac{IT14}{2}$

Изм	Лист	№ докум	Подп.	Дата
Разраб.		Мордвинкин		4.4.88
Пров.		Мордвинкин		
Т.контр.				
Н.контр.		Мюнтер		
Утв.				

Д22Е.020.003

Заглушка

Лит	Масса	Масштаб
И	см. табл.	—

Лист | Листов 1

В Ст3сп ГОСТ380-71

Госстрой СССР ГПИ Горьковский САНТЕХПРОЕКТ

Формат А4

Инв. № подл. | Подп. и дата | Взам. инв. № | Инв. № дубл. | Подп. и дата

Копировала: Красов

Альбом 7 часть 2

Типовой проект 903-1-

Формат	Зона	Поз	Обозначение	Наименование	Кол.	Примечание
				Документация		
А3			Д23А.027.000 СБ	Сборочный чертеж		
				Сборочные единицы		
А4		1	Д23А.027.010	Переход	1	
А4		2	Д23А.027.020	Корпус	1	
А4		3	Д23А.027.030	Разделитель	1	
				Детали		
А4		4	Д23А.027.001	Прокладка	1	
				Стандартные изделия		
		5		Болт М20х80.36		
				ГОСТ 7798-70	12	
		6		Гайка М20.4		
				ГОСТ 5915-70	12	
		7		Шайба 20.65Г		
				ГОСТ 6402-70	12	

Изм.	Лист	№ докум.	Подп.	Дата
Разраб.		Козина		4.88
Пров.		Козина		
Нач. отд.		Вольский		
Н. контр.		Мюнтер		
Утв.				

Д23А.027.000

Смеситель воздуха

Лит	Лист	Листов
И		1

Госстрой СССР ГПИ Горьковский САНТЕХПРОЕКТ

Формат А4

Инв. № подл. | Подп. и дата | Взам. инв. № | Инв. № дубл. | Подп. и дата

Д23А.027.001

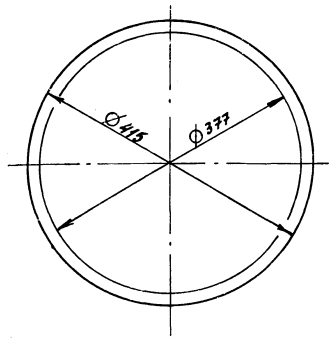

Изм.	Лист	№ докум.	Подп.	Дата
Разраб.		Козина		4.88
Пров.		Козина		
Т. контр.				
Нач. отд.				
Н. контр.		Мюнтер		
Утв.				

Прокладка

Пластина 1, лист. ОМБ-М-3 ГОСТ 7338-77

Лит	Масса	Масштаб
И	0,15	1:5

Лист | Листов 1

Госстрой СССР ГПИ Горьковский САНТЕХПРОЕКТ

Формат А4

Д23А.027.000СБ

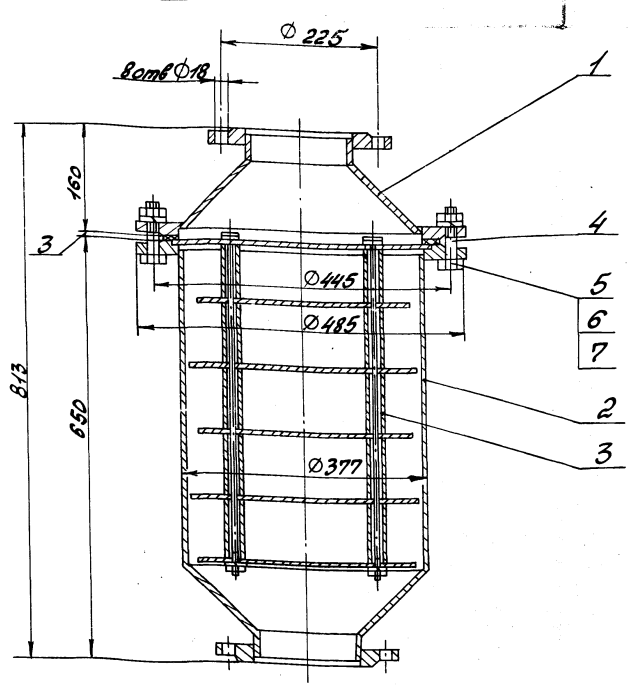

1. Размеры для справок.
2. Сборку испытать на прочность и плотность пробным гидравлическим давлением $P_{пр}=10^{кгс/см^2}$ с выдержкой в течение 10мин, после чего давление снизить до рабочего $P_{раб}=8^{кгс/см^2}$ и произвести осмотр.
Течь не допускается.
3. Покрытие: эмаль МЛ-152, серый, IV, В

Изм.	Лист	№ докум.	Подп.	Дата
Разраб.		Козина		4.88
Пров.		Козина		
Т. контр.				
Нач. отд.		Вольский		
Н. контр.		Мюнтер		
Утв.				

Д23А.027.000СБ

Смеситель воздуха

Лит	Масса	Масштаб
И	88	1:5

Лист | Листов 1

Госстрой СССР ГПИ Горьковский САНТЕХПРОЕКТ

Инв. № подл. | Подп. и дата | Взам. инв. № | Инв. № дубл. | Подп. и дата

Копировала: Красовская

Альбом 7 часть 2

Типовой проект 903-1-

Формат	Зона	Поз.	Обозначение	Наименование	Кол.	Примечание
				Документация		
А4			Д23А.027.010СБ	Сборочный чертеж		
				Детали		
А4		1	Д23А.027.002	Конус	1	
Б4		2	Д23А.027.003	Труба		
				Труба 159×4 ГОСТ10704-76 / Д ГОСТ10705-80		
				L=42 h16 (25)	1	0.6кг
				Стандартные изделия		
				Фланец ГОСТ12820-80		
		3		1-150-6 Ст 25	1	
		4		1-350-6 Ст 25	1	

Инв.№ подл. | Подп. и дата | Взам. инв.№ | Инв.№ дубл. | Подп. и дата

Изм.	Лист	№докум.	Подп.	Дата
Разраб.		Козина		4.88
Пров.		Козина		
Нач. отд.				
Н. контр.		Мюнтер		
Утв.				

Д23А.027.010

Переход

Лит	Лист	Листов
И		1

Госстрой СССР ГПИ Горьковский САНТЕХПРОЕКТ

Формат А4

Д23А.027.010СБ

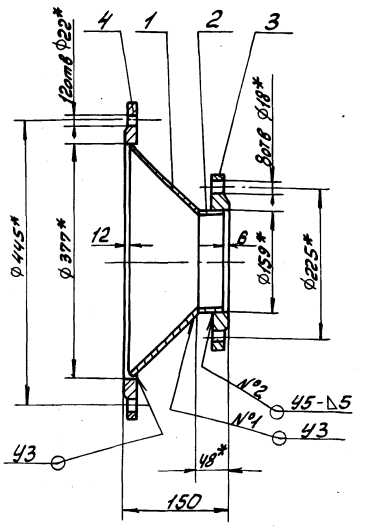

1.* Размеры для справок.

2. ± IT16/2

3. Сварные швы №1 по ГОСТ11534-75, №2 по ГОСТ16037-80.

Д23А.027.010СБ

Переход

Изм.	Лист	№докум.	Подп.	Дата
Разраб.		Козина		4.88
Пров.		Козина		
Т.контр.				
Нач.отд.				
Н.контр.		Мюнтер		
Утв.				

Лит	Масса	Масштаб
И	22	1:5
Лист	Листов 1	

Госстрой СССР ГПИ Горьковский САНТЕХПРОЕКТ

Формат А4

Д23А.027.002

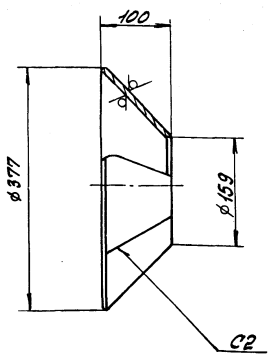

(25) √(√)

1. ± IT16/2

2. Сварные швы по ГОСТ 5264-80.

Изм.	Лист	№докум.	Подп.	Дата
Разраб.		Козина		4.88
Пров.		Козина		
Т.контр.				
Н.контр.		Мюнтер		
Утв.				

Д23А.027.002

Конус

Лит	Масса	Масштаб
И	4.7	1:5
Лист	Листов 1	

Лист Б-ЛН-Ч ГОСТ19903-74 ВСт3спГОСТ14637-79

Госстрой СССР ГПИ Горьковский САНТЕХПРОЕКТ

Формат А4

Формат	Зона	Поз.	Обозначение	Наименование	Кол.	Примечание
				Документация		
А3			Д23А.027.020СБ	Сборочный чертеж		
				Детали		
А4		1	Д23А.027.002	Конус	1	
Б4		2	Д23А.027.004	Труба		
				Труба 377×5 ГОСТ10704-76 / Д ГОСТ10705-80		
				L=485 h16 (25)	1	17.8кг
Б4		3	Д23А.027.005	Труба		
				Труба 159×4 ГОСТ10704-76 / Д ГОСТ10705-80		
				L=42 h16 (25)	1	0.6кг
				Стандартные изделия		
				Фланец ГОСТ12820-80		
		4		1-150-6 Ст25	1	4.39кг
		5		1-350-В Ст25	1	12.58кг

Изм.	Лист	№докум.	Подп.	Дата
Разраб.		Козина		4.88
Пров.		Козина		
Нач.отд.				
Н.контр.		Мюнтер		
Утв.				

Д23А.027.020

Корпус

Лит.	Масса	Масштаб
И		1
Лист	Листов	

Госстрой СССР ГПИ Горьковский САНТЕХПРОЕКТ

Формат А4

Д23А.027.020СБ

Альбом 7 часть 2

Типовой проект 903-1-

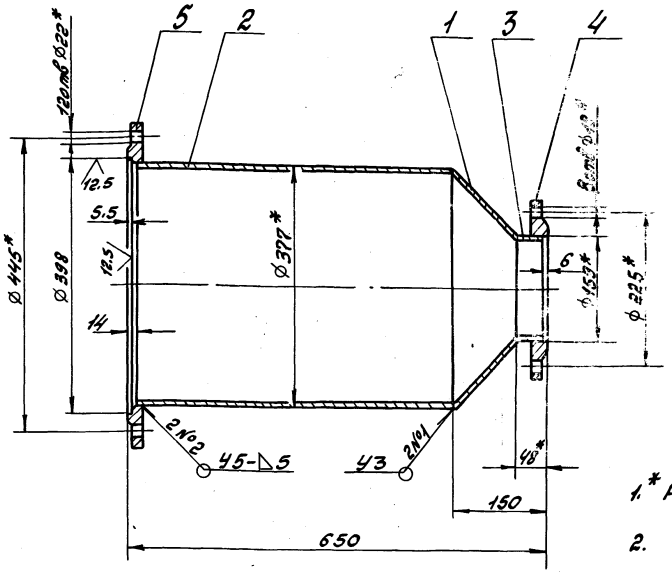

1.* Размеры для справок.

2. $\pm \frac{IT16}{2}$

3. Сварные швы №1 по ГОСТ 11534-75, №2 по ГОСТ 16037-80.

Изм	Лист	№ докум	Подп.	Дата	Д23А.027.020СБ			
Разраб.		Козина		4.4.88	Корпус	Лит.	Масса	Масштаб
Пров.		Козина				И	40	1:5
Т.контр.						Лист	Листов 1	
Нач.отд.						Госстрой СССР ГПИ Горьковский САНТЕХПРОЕКТ		
Н.контр.		Мюнтер						
Утв.								

Формат А3

Формат	Зона	Поз.	Обозначение	Наименование	Кол.	Примечание
				Документация		
А3			Д23А.027.030СБ	Сборочный чертеж		
				Детали		
А4		1	Д23А.027.006	Диск	1	
		2	-01	Диск	3	
		3	-02	Диск	2	
А4		4	Д23А.027.007	Стержень	4	
Б4		5	Д23А.027.008	Втулка		
				Труба 20х2 ГОСТ 10704-76 / Д ГОСТ 10705-80		
				L=94 h16 25√	20	0,08кг
				Стандартные изделия		
		6		Гайка М12.4		
				ГОСТ 5915-70	8	
		7		Шайба 1265Г		
				ГОСТ 6402-70	8	

Изм	Лист	№ докум	Подп	Дата	Д23А.027.030			
Разраб		Козина		4.4.88	Разделитель	Лит	Лист	Листов
Пров.		Козина				И		1
Нач.отд.						Госстрой СССР ГПИ Горьковский САНТЕХПРОЕКТ		
Н.контр.		Мюнтер						
Утв.								

Формат А4

Д23А.027.006

25√(√)

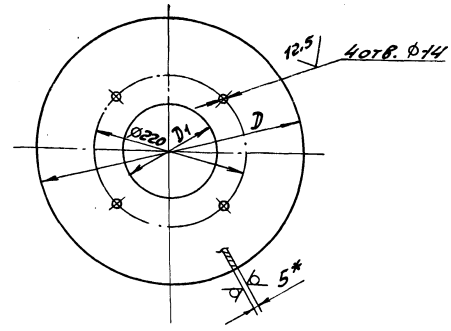

Обозначение	Размеры, мм		Масса, кг
	D	D_1	
Д23А.027.006	395	136	4,2
-01	365	136	3,5
-02	330	—	3,4

1.* Размеры для справок

2. H16, h16, $\pm \frac{IT16}{2}$

Изм	Лист	№ докум	Подп	Дата	Д23А.027.006			
Разраб.		Козина		4.4.88	Диск	Лит.	Масса	Масштаб
Пров.		Козина				И	см. табл.	—
Т.контр.						Лист	Листов 1	
Н.контр.		Мюнтер			Лист Б-ПН-5 ГОСТ 19903-74 / ВСт3сп ГОСТ 14637-79	Госстрой СССР ГПИ Горьковский САНТЕХПРОЕКТ		
Утв.								

Копировала: Красовская

23296-09 17 Формат А4

Д23А.027.030СБ

Альбом I часть 2

Типовой проект 903-1-

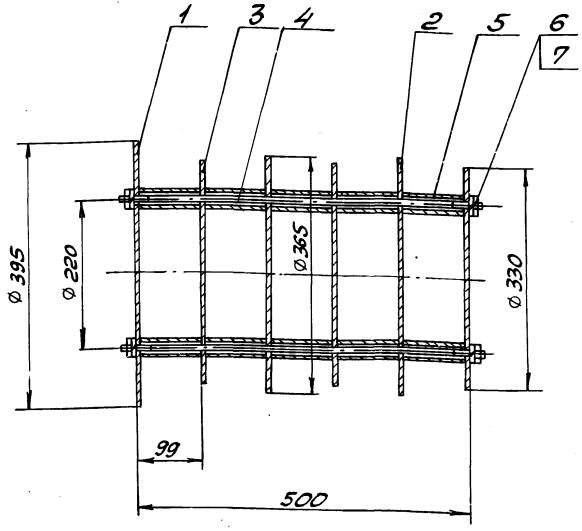

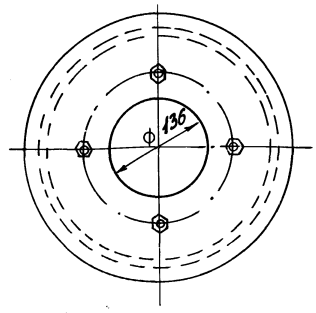

Размеры для справок.

Изм.	Лист	№ докум.	Подп.	Дата	Д23А.027.030СБ			
Разраб.		Козина			Разделитель	Лит	Масса	Масштаб
Пров.		Козина				Н	25	1:5
Т.контр.						Лист	Листов 1	
Нач.отд.						Госстрой СССР ГПИ Горьковский САНТЕХПРОЕКТ		
Н.контр.		Мюнтер						
Утв.								

Формат А3

Инв.№ подл. | Подп. и дата | Взам. инв.№ | Инв.№ дубл. | Подп. и дата

Д23А.027.007

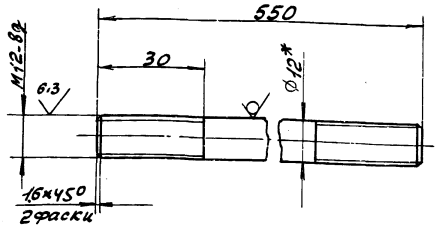

1.* Размеры для справок.
$2 \pm \frac{IT16}{2}$

Изм.	Лист	№ докум.	Подп.	Дата	Д23А.027.007			
Разраб.		Козина			Стержень	Лит	Масса	Масштаб
Пров.		Козина				Н	0,47	1:1
Т.контр.						Лист	Листов 1	
Н.контр.		Мюнтер			Круг 12-В ГОСТ 2590-71 Вст3сп ГОСТ 535-79	Госстрой СССР ГПИ Горьковский САНТЕХПРОЕКТ		
Утв.								

Формат А4

Формат	Зона	Поз.	Обозначение	Наименование	Кол.	Примечание
				Документация		
А2			Д23Б.019.000 СБ	Сборочный чертеж		
				Сборочные единицы		
А4		1	Д23Б.019.010	Смеситель	1	
				Детали		
А3		2	Д23Б.019.001	Сопло	1	
А4		3	Д23Б.019.002	Патрубок	2	
А4		4	Д23Б.019.003	Хомут	2	
А4		5	Д23Б.019.004	Вкладыш	2	
А4		6	Д23Б.019.005	Ниппель	2	
				Стандартные изделия		
		7		Вентиль запорный муфтовый 15Б1БР Ду15; Ру16 ГОСТ 9086-74	2	
		8		Винт М6х25.36 ГОСТ 1491-80	2	
		9		Гайка М6.Н ГОСТ 5915-70	2	

Изм.	Лист	№ докум.	Подп.	Дата	Д23Б.019.000			
Разраб.		Мюнтер		25.4.88	Приспособление для очистки калорифера	Лит	Лист	Листов
Пров.		Мюнтер				Н		1
Нач.отд.		Вольский				Госстрой СССР ГПИ Горьковский САНТЕХПРОЕКТ		
Н.контр.		Мюнтер						
Утв.								

Копир: Красовская

Формат А4

Д23Б.019.000СБ

Типовой проект 903-1-

Альбом 7 часть 2

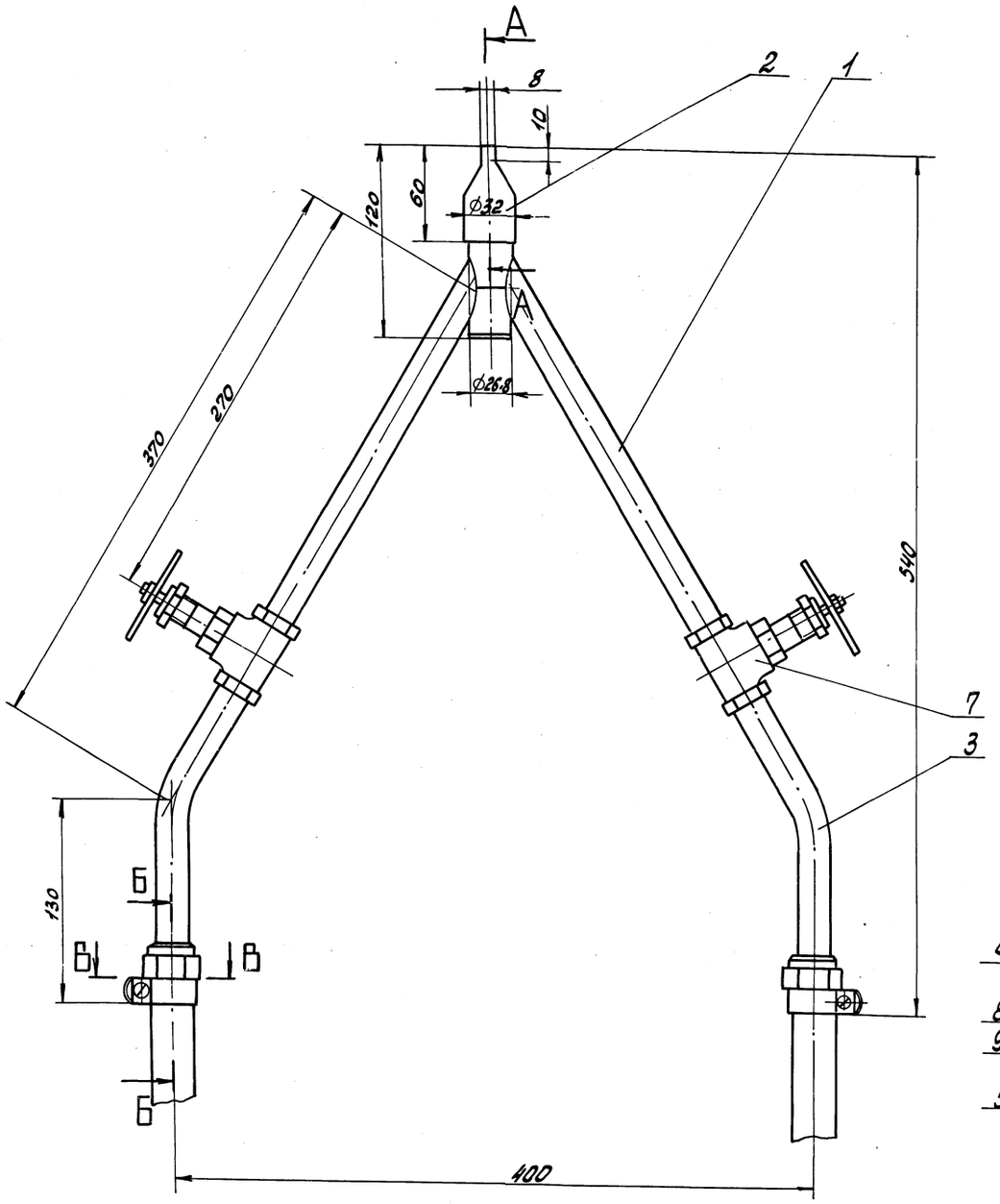

А–А
М 1:1

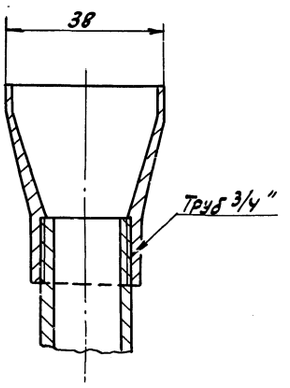

В–В
М 1:1

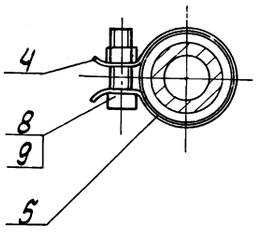

Б–Б
М 1:1

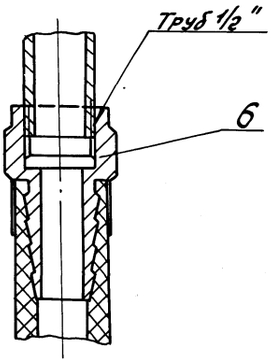

1. Размеры для справок.

2. Сборку испытать на прочность и плотность водой пробным гидравлическим давлением $P_{пр} = 5\ кгс/см^2$ с выдержкой в течение 10 мин, после чего давление снизить до рабочего $P_{раб.} = 2\ кгс/см^2$ и произвести осмотр сборки. Течь не допускается.

				Д23Б.019.000 СБ			
Изм.	Лист	№ докум.	Подп.	Дата	Приспособление для очистки калорифера	Лит.	Масса	Масштаб
Разраб.		Мюнтер		25.4.83		И	2	1:2
Пров.		Мюнтер				Лист	Листов 1	
Т.контр.								
Нач.отд.		Вольский				Госстрой СССР ГПИ Прокопьевский САНТЕХПРОЕКТ		
Н.контр.		Мюнтер						
Утв.								

Копировал: Красноярская 23296-09 19 Формат А2

Инв.№ подл. | Подп. и дата | Взам.инв.№ | Инв.№ дубл. | Подп. и дата

Альбом 7 часть 2

Типовой проект 903-1-

Д23Б.019.001

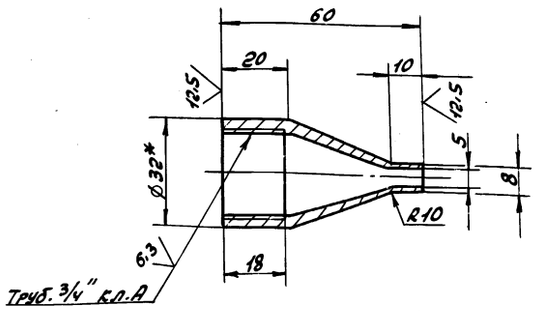

Заготовка

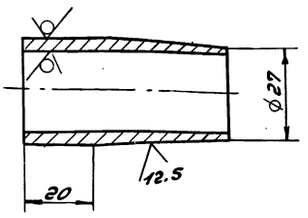

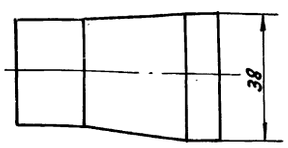

1.* Размеры для справок.
2. $\pm \frac{IT16}{2}$.

					Д23Б.019.001			
Изм.	Лист	№ докум.	Подп.	Дата	Сопло	Лит.	Масса	Масштаб
Разраб.		Мюнтер		25.4.88		И	0.1	1:1
Пров.		Мюнтер				Лист	Листов 1	
Т.контр.								
Н.контр.		Мюнтер			Труба 32х4 ГОСТ 8732-78 / Д ГОСТ 8731-74	Госстрой СССР ГПИ Горьковский САНТЕХПРОЕКТ		
Утв.								

Формат А3

Инв. № подл. | Подп. и дата | Взам. инв. № | Инв. № дубл. | Подп. и дата

Д23Б.019.002

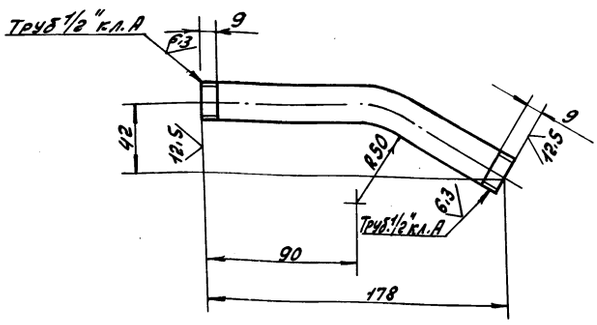

Длина развертки - 187мм

$\pm \frac{IT16}{2}$.

					Д23Б.019.002			
Изм.	Лист	№ докум.	Подп.	Дата	Патрубок	Лит	Масса	Масштаб
Разраб.		Мюнтер		25.4.88		И	0.2	1:2
Пров.		Мюнтер				Лист	Листов 1	
Т.контр.								
Н.контр.		Мюнтер			Труба 15х2.8 ГОСТ 3262-75	Госстрой СССР ГПИ Горьковский САНТЕХПРОЕКТ		
Утв.								

Формат А4

Инв. № подл. | Подп. и дата | Взам. инв. № | Инв. № дубл. | Подп. и дата

Д23Б.019.003

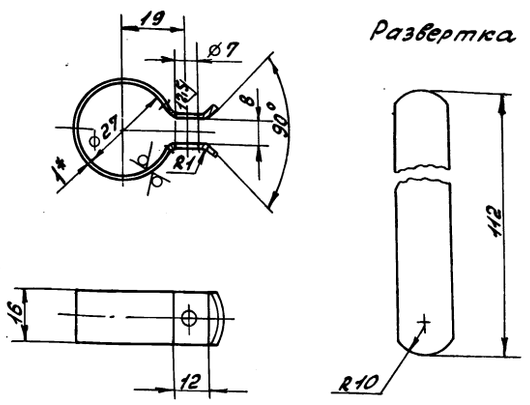

Развертка

1.* Размеры для справок.
2. $\pm \frac{IT16}{2}$.

					Д23Б.019.003			
Изм.	Лист	№ докум.	Подп.	Дата	Хомут	Лит	Масса	Масштаб
Разраб.		Мюнтер		25.4.88		И	0.013	1:1
Пров.		Мюнтер				Лист	Листов 1	
Т.контр.								
Н.контр.		Мюнтер			Лист Б-ПН-1 ГОСТ 19903-74 / 3-IV-Н-ВСтЗсп ГОСТ 16523-70	Госстрой СССР ГПИ Горьковский САНТЕХПРОЕКТ		
Утв.								

Копировала: Красовская

23296-09 20

Формат А4

Альбом 7 часть 2

Типовой проект 903-1-

Д23Б.019.004

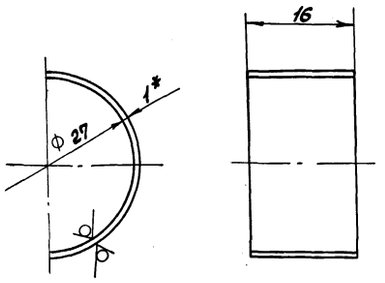

1.* Размеры для справок.
2. ± IT16/2

Изм.	Лист	№ докум.	Подп.	Дата
Разраб.		Мюнтер		25.4.88
Пров.		Мюнтер		
Т.контр.				
Н.контр.		Мюнтер		
Утв.				

Д23Б.019.004

Вкладыш

Лит.	Масса	Масштаб
И	0,004	2:1

Лист | Листов 1

Лист Б-ПН-1 ГОСТ 19903-74
3-IV-Н-ВСт3сп ГОСТ 16523-70

Госстрой СССР ГПИ Горьковский САНТЕХПРОЕКТ

Формат А4

Д23Б.019.005

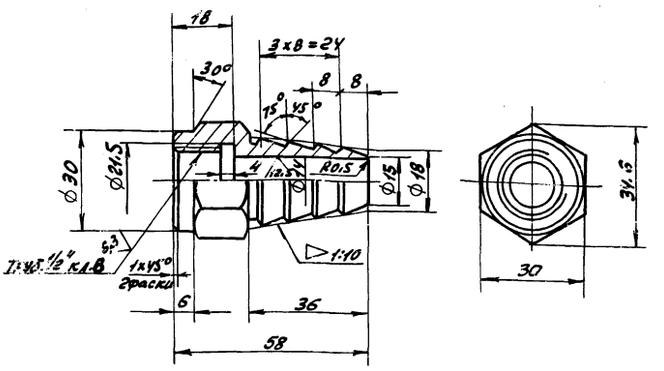

H14, h14, ± IT14/2.

Изм.	Лист	№ докум.	Подп.	Дата
Разраб.		Мюнтер		25.4.88
Пров.		Мюнтер		
Т.контр.				
Н.контр.		Мюнтер		
Утв.				

Д23Б.019.005

Ниппель

Лит.	Масса	Масштаб
И	0,15	1:1

Лист | Листов 1

В Ст3сп ГОСТ 380-71

Госстрой СССР ГПИ Горьковский САНТЕХПРОЕКТ

Формат А4

Формат	Зона	Поз.	Обозначение	Наименование	Кол.	Примечание
				Документация		
А3			Д23Б.019.010 СБ	Сборочный чертеж		
				Детали		
А4		1	Д23Б.019.006	Трубка	1	
А4		2	Д23Б.019.007	Труба	2	
Б4		3	Д23Б.019.008	Заглушка		
				Лист Б-ПН-4 ГОСТ 19903-74 ВСт3сп ГОСТ 14637-79		
				Ф26 h16	1	0,015кг

Изм.	Лист	№ докум.	Подп.	Дата
Разраб.		Мюнтер		25.4.88
Пров.		Мюнтер		
Нач.отд.				
Н.контр.		Мюнтер		
Утв.				

Д23Б.019.010

Смеситель

Лит	Лист	Листов
И		1

Госстрой СССР ГПИ Горьковский САНТЕХПРОЕКТ

Формат А4

Д23Б.019.006

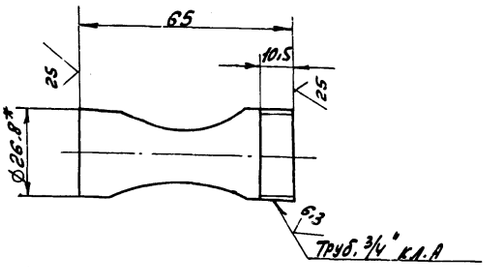

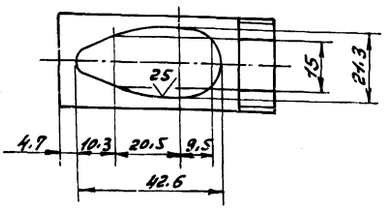

1.* Размеры для справок.
2. ± IT16/2

Изм.	Лист	№ докум.	Подп.	Дата
Разраб.		Мюнтер		25.4.88
Пров.		Мюнтер		
Т.контр.				
Н.контр.		Мюнтер		
Утв.				

Д23Б.019.006

Трубка

Лит.	Масса	Масштаб
И	0,1	1:1

Лист | Листов 1

Труба 20×2.8 ГОСТ 3262-75

Госстрой СССР ГПИ Горьковский САНТЕХПРОЕКТ

Копир. Урал

Формат А4

Д23Б.019.010СБ

Альбом 7 часть 2

Типовой проект 903-1

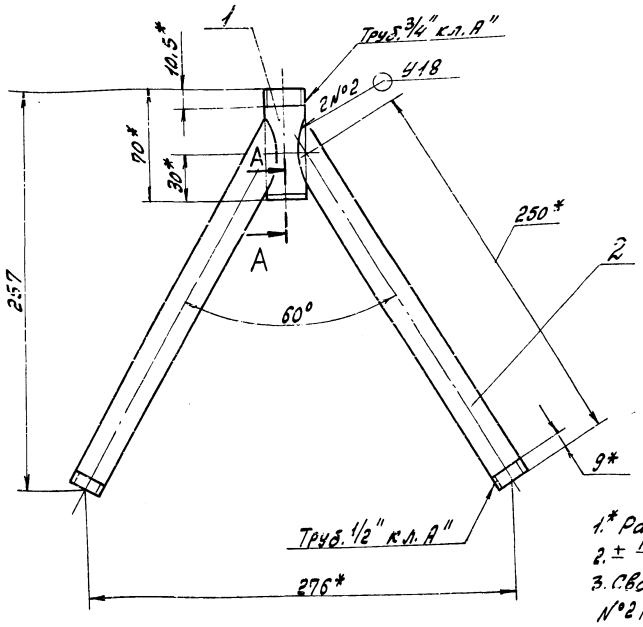

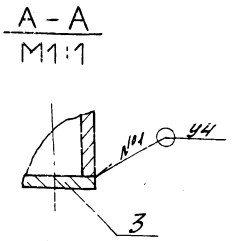

1.* Размеры для справок
2. $\pm \frac{IT16}{2}$
3. Сварные швы №1 по ГОСТ 5264-80, №2 по ГОСТ 16037-80.

Изм	Лист	№ докум.	Подп.	Дата	Д23Б.019.010СБ			
Разраб.		Мюнтер		25.4.88	Смеситель	Лит	Масса	Масштаб
Пров.		Мюнтер				И	0,72	1:2
Т.контр.						Лист	Листов 1	
Н.контр.		Мюнтер				Госстрой ССР ППИ Горьковский САНТЕХПРОЕКТ		
Утв.								

Формат А3

Д23Б.019.007

25 √ (√)

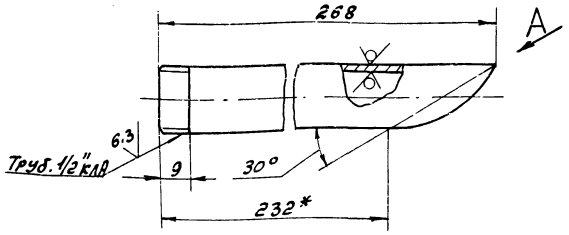

Вид А повернуто

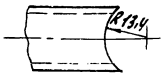

$\pm \frac{IT16}{2}$.

Изм	Лист	№ докум.	Подп.	Дата	Д23Б.019.007			
Разраб.		Мюнтер		25.4.88	Трубка	Лит.	Масса	Масштаб
Пров.		Мюнтер				И	0,3	1:1
Т.контр.						Лист	Листов 1	
Н.контр.		Мюнтер			Труба 15×2,8 ГОСТ 3262-75	Госстрой ССР ППИ Горьковский САНТЕХПРОЕКТ		
Утв.								

Формат А4

Формат	Зона	Поз.	Обозначение	Наименование	Кол.	Примечание
				Документация		
А3			Д23Б.020.000 СБ	Сборочный чертеж		
				Детали		
А4		1	Д23Б.020.001	Гайка	2	
А4		2	Д23Б.020.002	Ниппель	2	
А4		3	Д23Б.020.003	Ушко	2	
Б4		4	Д23Б.020.004	Лента		
				Лента 10пс-ПН-НТ-4-НО-0,3×S		
				ГОСТ 503-71		
				h=220 h16 25 √	2	
Б4		5	Д23Б.020.005	Шплинт	2	
				Стандартные изделия		
				Шплинт 4×14-001 ГОСТ 397-79		
				(заготовка для Д23Б.020.005)		
				Материалы		
		6		Рукав Пар-2(х)-16-16-36-ХП		
				ГОСТ 18698-79	4	м

Изм	Лист	№ докум.	Подп.	Дата	Д23Б.020.000			
Разраб.		Мюнтер		25.4.88	Устройство продувочное переносное	Лит	Лист	Листов
Пров.		Мюнтер				И		1
Нач.отд.		Вольский				Госстрой ССР ППИ Горьковский САНТЕХПРОЕКТ		
Н.контр.		Мюнтер						
Утв.								

Копировал: Красовская

23296-09 22 Формат А4

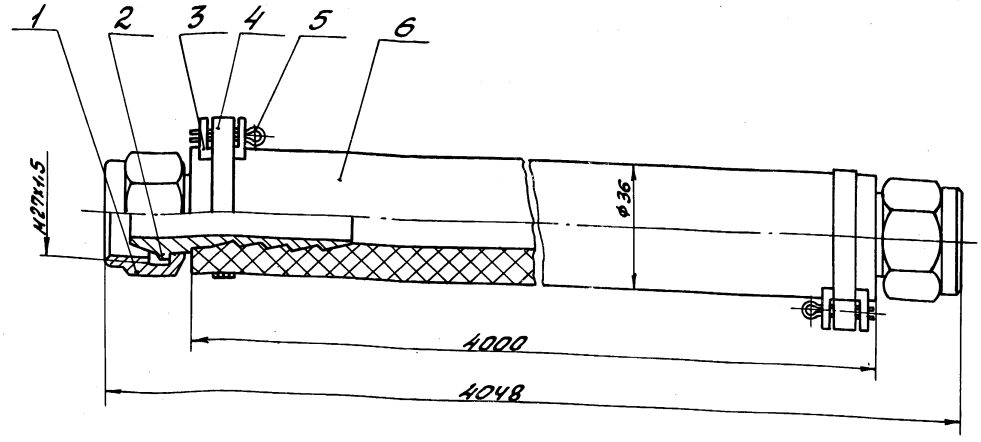

Поз. 5

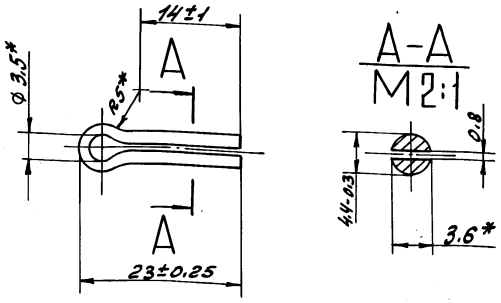

Размеры для справок

Изм.	Лист	№ докум.	Подп.	Дата
Разраб.		Мюнтер		25.4.84
Пров.		Мюнтер		
Т.контр.				
Нач.отд.		Вольский		
Н.контр.		Мюнтер		
Утв.				

Д23Б.020.000СБ

Устройство прогрузочное переносное

Лит.	Масса	Масштаб
И	4	1:1

Лист | Листов 1

Госстрой СССР ПНИ Горьковский САНТЕХПРОЕКТ

Формат А3

Инв.№ подл. | Подп. и дата | Взам. инв.№ | Инв.№ дубл. | Подп. и дата

Д23Б.020.001

6,3

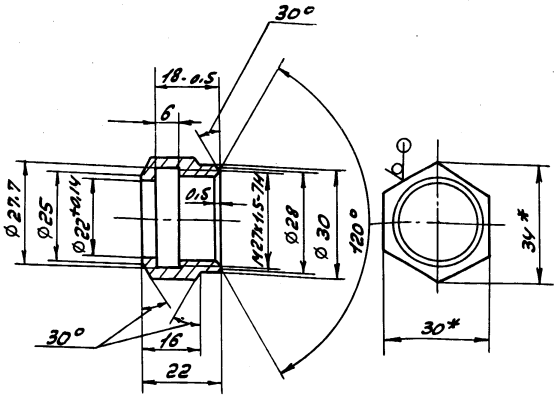

1. * Размеры для справок.
2. $H14, h14, \pm \frac{IT14}{2}$.

Изм.	Лист	№ докум.	Подп.	Дата
Разраб.		Мюнтер		25.4.84
Пров.		Мюнтер		
Т.контр.				
Н.контр.		Мюнтер		
Утв.				

Д23Б.020.001

Гайка

Лит.	Масса	Масштаб
И	0,06	1:1

Лист | Листов 1

Шестигр. 30-А-Гост 2879-79 / 35-Б ГОСТ 1050-74

Госстрой СССР ПНИ Горьковский САНТЕХПРОЕКТ

Формат А4

Д23Б.020.002

6,3

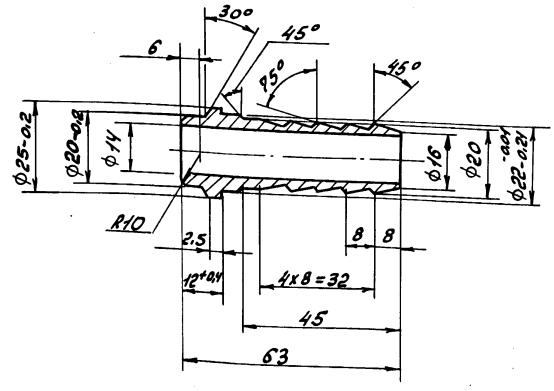

$H14, h14, \pm \frac{IT14}{2}$.

Изм.	Лист	№ докум.	Подп.	Дата
Разраб.		Мюнтер		25.4.84
Пров.		Мюнтер		
Т.контр.				
Н.контр.		Мюнтер		
Утв.				

Д23Б.020.002

Ниппель

Лит.	Масса	Масштаб
И	0,110	2:1

Лист | Листов 1

Круг 28-В-ГОСТ 2590-71 / 35-Б ГОСТ 1050-74

Госстрой СССР ПНИ Горьковский САНТЕХПРОЕКТ

Формат А4

Альбом 7 часть 2

Типовой проект 903-4-

Д236.020.003

12.5

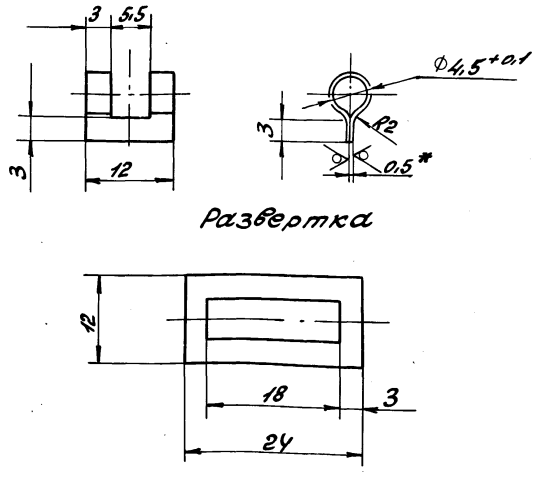

1.* Размеры для справок.

2. H16, h16, ± IT16/2.

Изм.	Лист	№ докум.	Подп.	Дата
Разраб.		Мюнтер		
Пров.		Мюнтер		
Т.контр.				
Н.контр.		Мюнтер		
Утв.				

Д235.020.003

Ушко

Лит	Масса	Масштаб
И	0,004	2:1

Лист	Листов 1

Госстрой СССР ГПИ Горьковский САНТЕХПРОЕКТ

Лист 6-ПН-0,5 ГОСТ 19903-74 / 7-IV-Н-8 СТ ЗСП ГОСТ 16523-70

Формат А4

Формат	Зона	Поз.	Обозначение	Наименование	Кол.	Примечание
				Документация		
А3			Д236.021.000СБ	Сборочный чертеж		
				Сборочные единицы		
А4		1	Д235.021.010	Корпус	1	
А4		2	Д235.021.020	Фильтр	1	
А4		3	Д235.021.030	Патрубок	1	
				Детали		
Б4		4	Д235.021.001	Прокладка		
				Пластина 7 лист ПМБ-С-2-5,8		
				ГОСТ 7338-77		
				D 33 x d 26	2	0,001 кг
Б4		5	Д235.021.002	Прокладка		
				Пластина 7 лист ПМБ-С-2-5,8		
				ГОСТ 7338-77		
				D 95 x d 58	1	0,021 кг
				Стандартные изделия		
		7		Болт М10х40.36.019		
				ГОСТ 7798-70	4	
		8		Гайка М10.4.019		
				ГОСТ 5915-70	4	

Изм.	Лист	№ докум.	Подп.	Дата
Разраб.		Лялин		
Пров.		Лялин		
Нач.отд.		Вольский		
Н.контр.		Мюнтер		
Утв.				

Д236.021.000

Фильтр тонкой очистки мазута

Лит	Лист	Листов
И		1

Госстрой СССР ГПИ Горьковский САНТЕХПРОЕКТ

Формат А4

Д236.021.000СБ

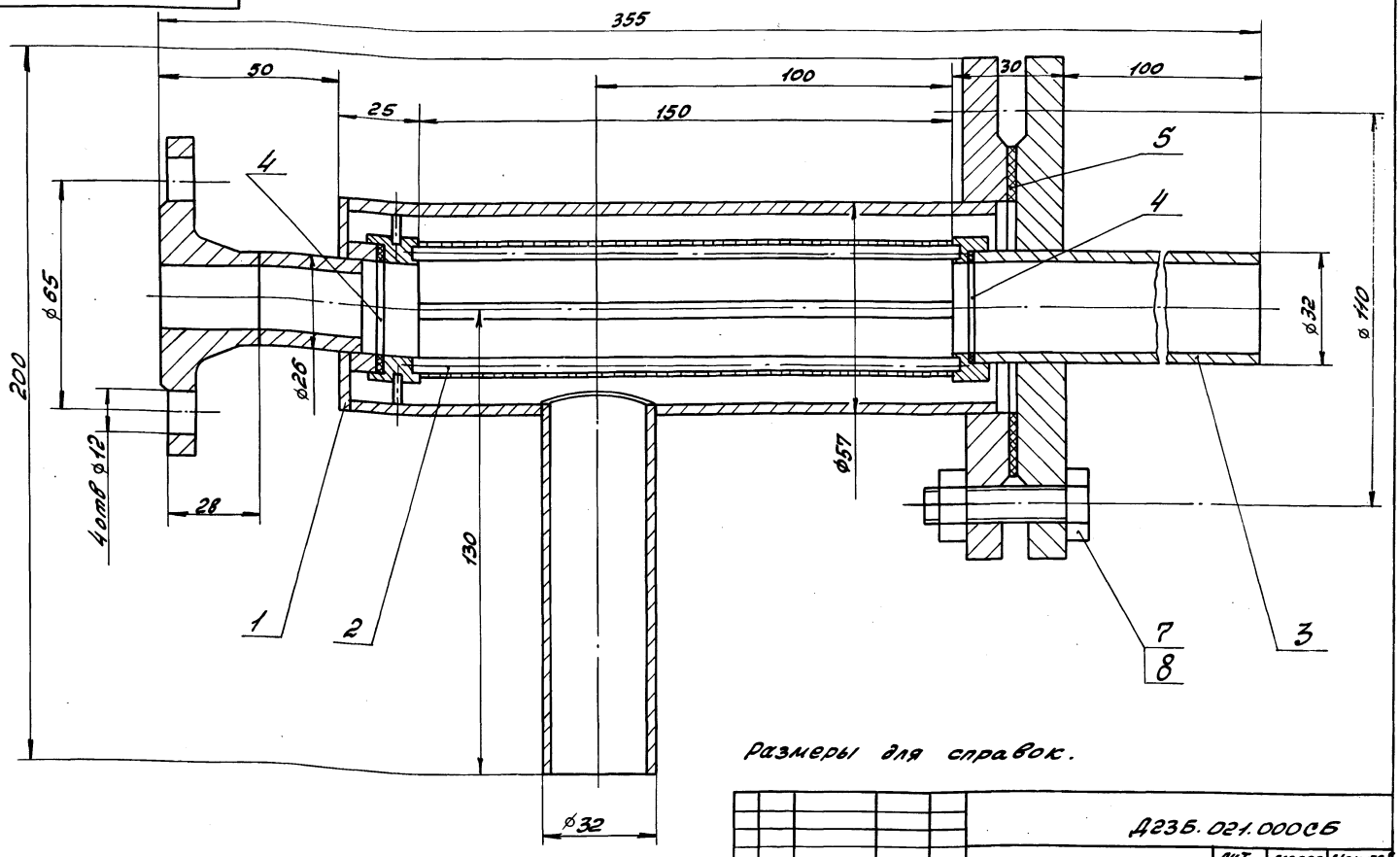

Размеры для справок.

Изм.	Лист	№ докум.	Подп.	Дата
Разраб.		Лялин		
Пров.		Лялин		
Т.контр.				
Нач.отд.		Вольский		
Н.контр.		Мюнтер		
Утв.				

Д235.021.000СБ

Фильтр тонкой очистки мазута

Лит.	Масса	Масштаб
И	3,8	1:1

Лист	Листов 1

Госстрой СССР ГПИ Горьковский САНТЕХПРОЕКТ

Копировала: Красовская

Альбом 7 часть 2

Типовой проект 903-1-

Формат	Зона	Поз.	Обозначение	Наименование	Кол.	Примечание
				Документация		
А3			Д235.021.010СБ	Сборочный чертеж		
				Детали		
А4		1	Д235.021.004	Гильза	1	
А4		2	Д235.021.005	Отросток	1	
Б4		3	Д235.021.006	Патрубок		
				Труба 26х3 ГОСТ 10704-76 / Д ГОСТ 10705-80		
				L = 30 h16 (25)	1	0,05кг
Б4		4	Д235.021.007	Кольцо		
				Лист Б-ПН-3 ГОСТ 19903-74 / 3-Ш-Н-В Ст3сп ГОСТ 16523-70		
				D 50-1,6х d 27 +1,3 (25)	1	0,032кг
Б4		5	Д235.021.008	Патрубок		
				Труба 32х2,5 ГОСТ 10704-76 / Д ГОСТ 10705-80		
				L = 10 h16 (25)	1	0,018кг
				Стандартные изделия		
		6		Фланец 1-50-2,5 Ст 25		
				ГОСТ 12820-80	1	0,45кг
		7		Фланец 1-25-2,5 Ст 25		
				ГОСТ 12821-80	1	0,55кг

Инв. № подл. | Подп. и дата | Взам. инв. № | Инв. № дубл. | Подп. и дата

Изм.	Лист	№ докум.	Подп.	Дата
Разраб.		Лялин		
Пров.		Лялин		
Нач. отд.				
Н. контр.		Мюнтер		
Утв.				

Д235.021.010

Корпус

Лит	Лист	Листов
И		1

Госстрой СССР ГПИ Горьковский САНТЕХПРОЕКТ

Формат А4

Д235.021.004

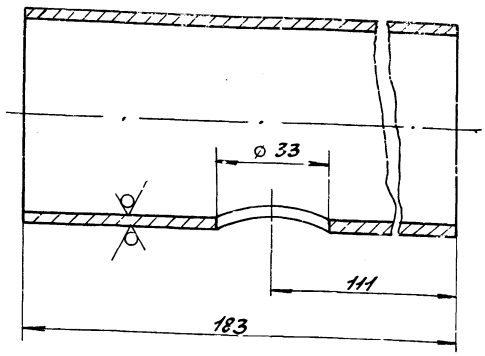

25 / (√)

H16; h16; ± IT16/2

Изм.	Лист	№ докум.	Подп.	Дата
Разраб.		Лялин		
Пров.		Лялин		
Т. контр.				
Н. контр.		Мюнтер		
Утв.				

Гильза

Труба 57х3,5 ГОСТ 10704-76 / Д ГОСТ 10705-80

Лит	Масса	Масштаб
И	0,85	1:1

Лист	Листов 1

Госстрой СССР ГПИ Горьковский САНТЕХПРОЕКТ

Формат А4

Д235.021.010СБ

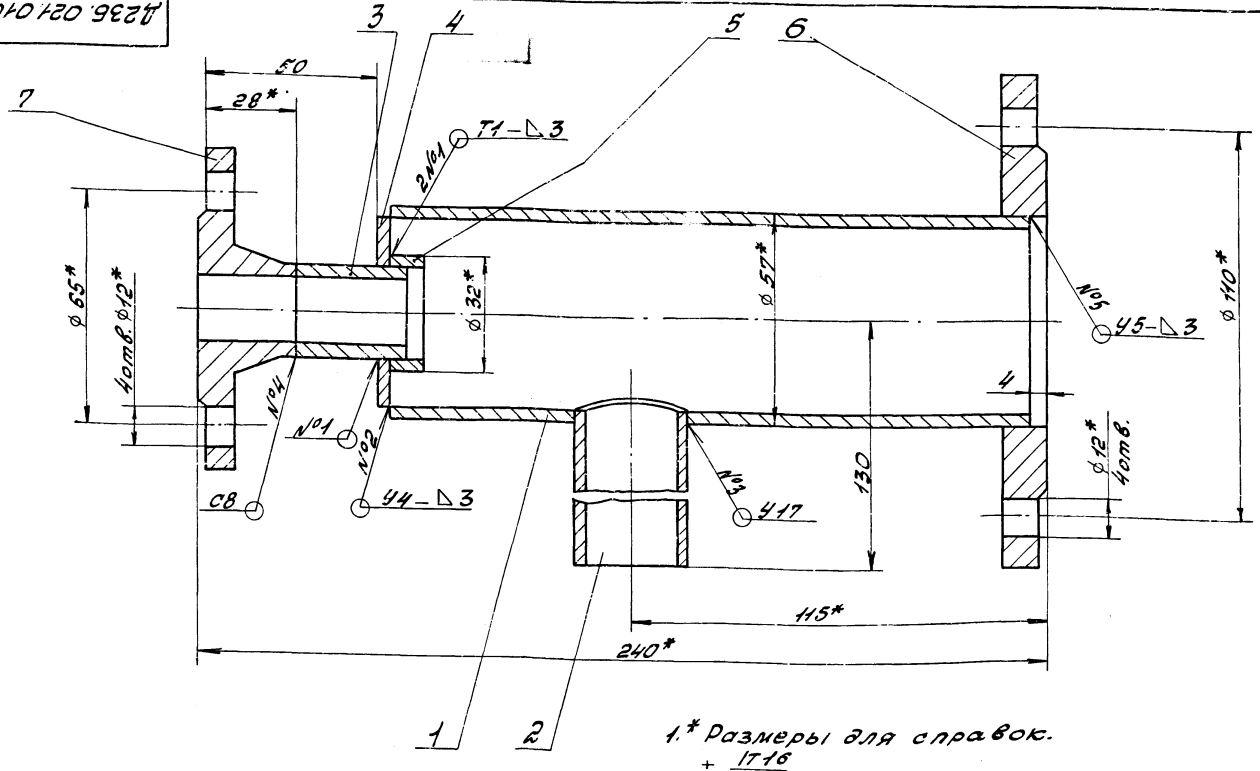

1.* Размеры для справок.

2 ± IT16/2

3. Сварные швы №1 и №2 - по ГОСТ 5264-80

№3...5 - по ГОСТ 16037-80

Изм.	Лист	№ докум.	Подп.	Дата
Разраб.		Лялин		
Пров.		Лялин		
Т. контр.				
Н. контр.		Мюнтер		
Утв.				

Корпус

Д235.021.010СБ

Лит	Масса	Масштаб
И	2,23	1:1

Лист	Листов 1

Госстрой СССР ГПИ Горьковский САНТЕХПРОЕКТ

Инв. № подл. | Подп. и дата | Взам. инв. № | Инв. № дубл. | Подп. и дата

Д236.021.005

$\sqrt{}^{25}$ ($\sqrt{}$)

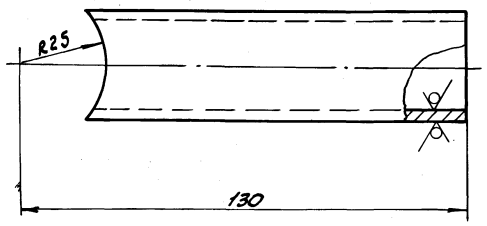

$\pm \frac{1716}{2}$

Изм.	Лист	№ докум.	Подп.	Дата
Разраб.		Лапин		9.4.88
Пров.		Лапин		
Т.контр.				
Н.контр.		Мюнтер		
Утв.				

Отросток

Лит	Масса	Масштаб
И	0,28	1:1

Лист | Листов 1

Труба 32х3 ГОСТ 10704-76 / Д ГОСТ 10705-80

Госстрой СССР ГПИ Горьковский САНТЕХПРОЕКТ

Д236.021.005

Формат А4

100

Формат	Зона	Поз.	Обозначение	Наименование	Кол.	Примечание
				Документация		
А3			Д236.021.020СБ	Сборочный чертеж		
				Детали		
А4		1	Д236.021.011	Втулка	1	
А4		2	Д236.021.012	Обечайка	1	
Б4		3	Д236.021.013	Станка		
				Проволока 4-О-С ГОСТ 3282-74		
				$L=156 h16^{25}$	4	0,023кг
А4		4	Д236.021.014	Втулка	1	
Б4		5	Д236.021.015	Штырь		
				Проволока 3-О-С ГОСТ 3282-74		
				$L=6,5 h16^{25}$	4	0,006кг

Изм.	Лист	№ докум.	Подп.	Дата
Разраб.		Лапин		9.4.88
Пров.		Лапин		
Нач.отд.				
Н.контр.		Мюнтер		
Утв.				

Фильтр

Д236.021.020

Лит	Лист	Листов
		1

Госстрой СССР ГПИ Горьковский САНТЕХПРОЕКТ

Формат А4

Д236.021.020СБ

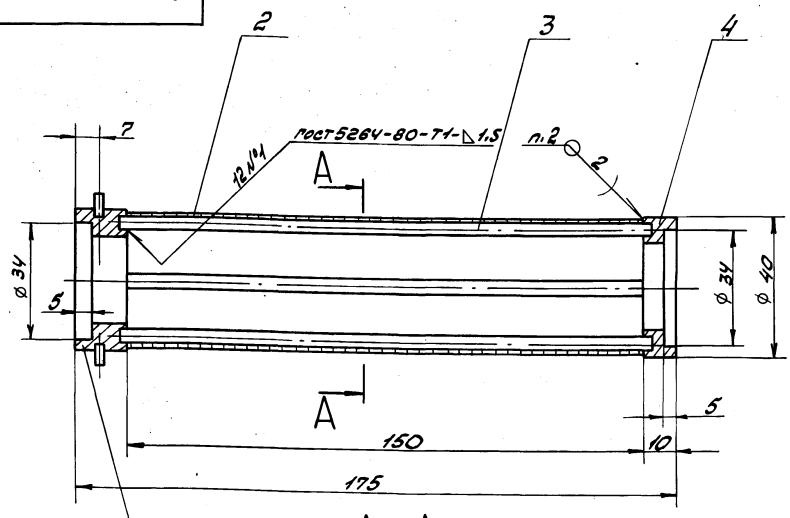

$\frac{A-A}{M2:1}$

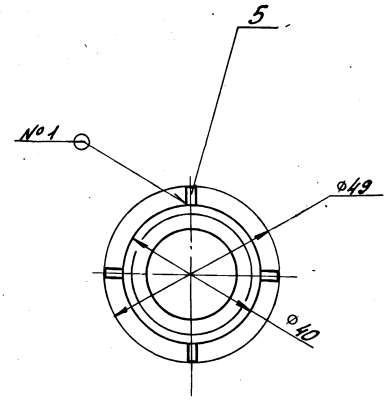

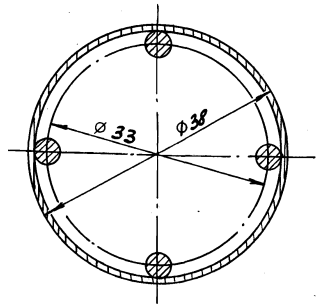

1. Размеры для справок.
2. ПОССу 4-6 ГОСТ 21931-76.

Изм.	Лист	№ докум.	Подп.	Дата
Разраб.		Лапин		9.4.88
Пров.		Лапин		
Т.контр.				
Н.контр.		Мюнтер		
Утв.				

Фильтр

Д236.021.020СБ

Лит	Масса	Масштаб
И	0,19	1:1

Лист | Листов 1

Госстрой СССР ГПИ Горьковский САНТЕХПРОЕКТ

Копировал: Красовская

Д235.021.011

6.3

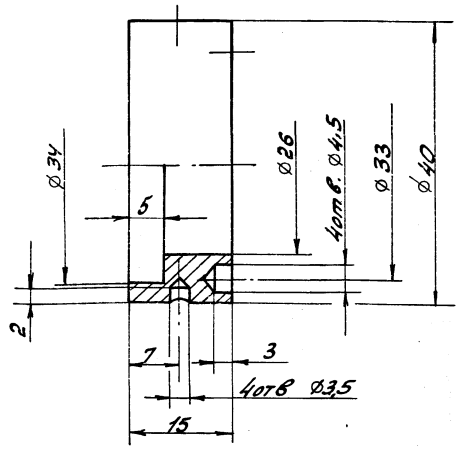

H16; h16; $\pm \frac{IT16}{2}$

Изм.	Лист	№ докум.	Подп.	Дата	
Разраб.		Лялин			Д235.021.011
Пров.		Лялин			Втулка — Лит: И; Масса: 0,07; Масштаб: 2:1
Т. контр.					Лист; Листов 1
Н. контр.		Монтер			В Ст 3сп ГОСТ 380-71
Утв.					госстрой СССР ГПИ Горьковский САНТЕХПРОЕКТ

Формат А4

Д235.021.012

25 (▽)

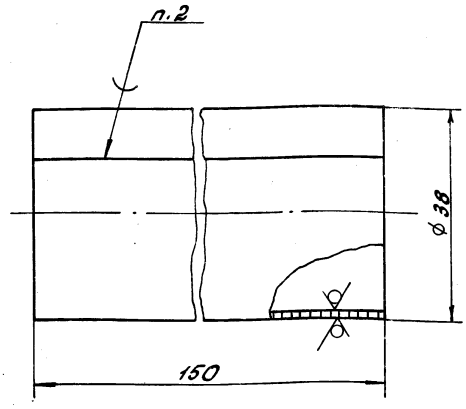

1. h16
2. ПОССу 4-6 ГОСТ 21931-76.

Изм.	Лист	№ докум.	Подп.	Дата	
Разраб.		Лялин			Д235.021.012
Пров.		Лялин			Обечайка — Лит: И; Масса: 0,027; Масштаб: 2:1
Т. контр.					Лист; Листов 1
Н. контр.		Монтер			Сетка 1,2-0,4 НУ ГОСТ 3826-82
Утв.					госстрой СССР ГПИ Горьковский САНТЕХПРОЕКТ

Формат А4

Д235.021.014

6.3

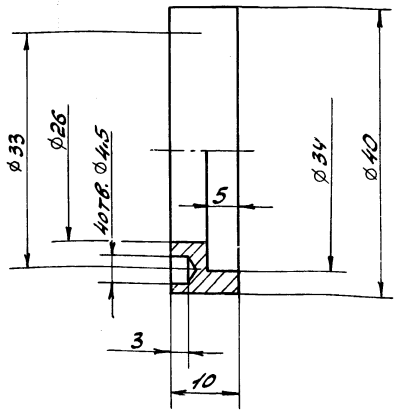

H16; h16, $\pm \frac{IT16}{2}$

Изм.	Лист	№ докум.	Подп.	Дата	
Разраб.		Лялин			Д235.021.014
Пров.		Лялин			Втулка — Лит: И; Масса: 0,06; Масштаб: 2:1
Т. контр.					Лист; Листов 1
Н. контр.		Монтер			В Ст 3сп ГОСТ 380-71
Утв.					госстрой СССР ГПИ Горьковский САНТЕХПРОЕКТ

Формат А4

Формат	Зона	Поз.	Обозначение	Наименование	Кол.	Примечание
				Документация		
А4			Д235.021.030СБ	Сборочный чертеж		
				Детали		
А4		1	Д235.021.017	Фланец	1	
Б4		2	Д235.021.018	Соединение		
				Труба 32×3 ГОСТ 10704-76 / Д ГОСТ 10705-80		
				h = 123 h16 (25 ▽)	1	0,264 кг

Изм.	Лист	№ докум.	Подп.	Дата	
Разраб.		Лялин			Д235.021.030
Пров.		Лялин			Патрубок — Лит: И; Лист; Листов 1
Нач. отд.					
Н. контр.		Монтер			госстрой СССР ГПИ Горьковский САНТЕХПРОЕКТ
Утв.					

Копировал: Красовская

Формат А4

Инв. № подл. | Подп. и дата | Взам. инв. № | Инв. № дубл. | Подп. и дата

Д236.021.030СБ

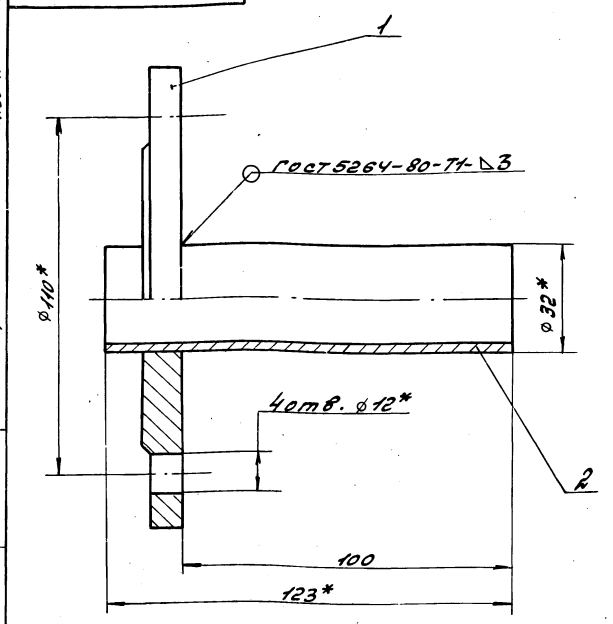

1.* размеры для справок.
2. ± IT16/2

Изм.	Лист	№ докум.	Подп.	Дата
Разраб.		Лялин		
Пров.		Лялин		
Т.контр.				
Н.контр.		Мюнтер		
Утв.				

Д236.021.030СБ

Патрубок

Лит	Масса	Масштаб
И	1.364	1:1

Лист | Листов 1

Госстрой СССР ГПИ Горьковский САНТЕХПРОЕКТ

Формат А4

Инв.№ подл. | Подп. и дата | Взам.инв.№ | Инв.№ дубл. | Подп. и дата

Д236.021.017

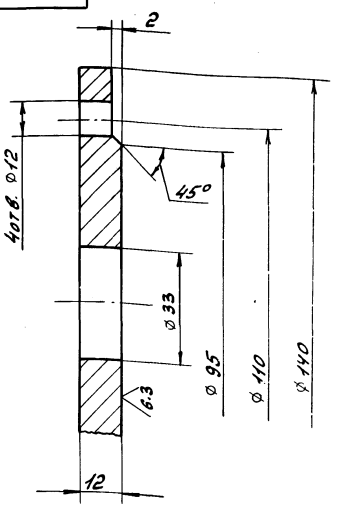

H16; h16; ± IT16/2

Изм.	Лист	№ докум.	Подп.	Дата
Разраб.		Лялин		
Пров.		Лялин		
Т.контр.				
Н.контр.		Мюнтер		
Утв.				

Д236.021.017

Фланец

В Ст3сп ГОСТ 380-71

Лит	Масса	Масштаб
И	1,1	1:1

Лист | Листов 1

Госстрой СССР ГПИ Горьковский САНТЕХПРОЕКТ

Формат А4

Инв.№ подл. | Подп. и дата | Взам.инв.№ | Инв.№ дубл. | Подп. и дата

Формат	Зона	Поз.	Обозначение	Наименование	Кол.	Примечание
				Документация		
А3			Д238.092.000СБ	Сборочный чертеж		
				Сборочные единицы		
А4		1	Д238.092.010	Бак	1	
А4		2	Д238.092.020	Крышка бака	1	
				Детали		
А4		3	Д22Г.082.001-01	Ось	1	
				Стандартные изделия		
		4		Шайба 10.019 ГОСТ 11371-78	2	
		5		Шплинт 2.5х20.019 ГОСТ 397-79	2	

Изм.	Лист	№ докум.	Подп.	Дата
Разраб.		Лялин		
Пров.		Лялин		
Нач.отд.		Вольский		
Н.контр.		Мюнтер		
Утв.				

Д238.092.000

Бак нижних точек

Лит	Лист	Листов
И		1

Госстрой СССР САНТЕХПРОЕКТ

Формат А4

Подп. и дата | Взам.инв.№ | Инв.№ дубл. | Подп. и дата | Инв.№ подл.

Формат	Зона	Поз.	Обозначение	Наименование	Кол.	Примечание
				Документация		
А2			Д238.092.010СБ	Сборочный чертеж		
				Детали		
А4		1	Д22Г.082.005-01	Ушко	2	
А4		2	Д22Г.082.007	Ручка	2	
А3		3	Д238.092.001	Обечайка	1	
Б4		4	Д238.092.002	Дно		
				Лист Б-ПН-4 ГОСТ 19903-74 / ВСт3сп ГОСТ 14637-79		
				Ф810 h16 (25)	1	16,2кг
А4		5	Д236.092.003	Патрубок	1	
.		6	-01	Патрубок	1	
Б4		7	Д238.092.004	Патрубок		
				Труба 32х2 ГОСТ 10704-76 / А ГОСТ 10705-80		
				h=100 h16 (25)	1	0,15кг
				Стандартные изделия		
		8		Фланец 1-25-6 Ст25 ГОСТ 12820-80	1	0,64кг

Изм.	Лист	№ докум.	Подп.	Дата
Разраб.		Лялин		
Пров.		Лялин		
Нач.отд.				
Н.контр.		Мюнтер		
Утв.				

Д238.092.010

Бак

Лит	Лист	Листов
И		1

Госстрой СССР САНТЕХПРОЕКТ

Формат А4

Альбом 7 часть 2

Типовой проект 903-1-

Д23В.092.000СБ

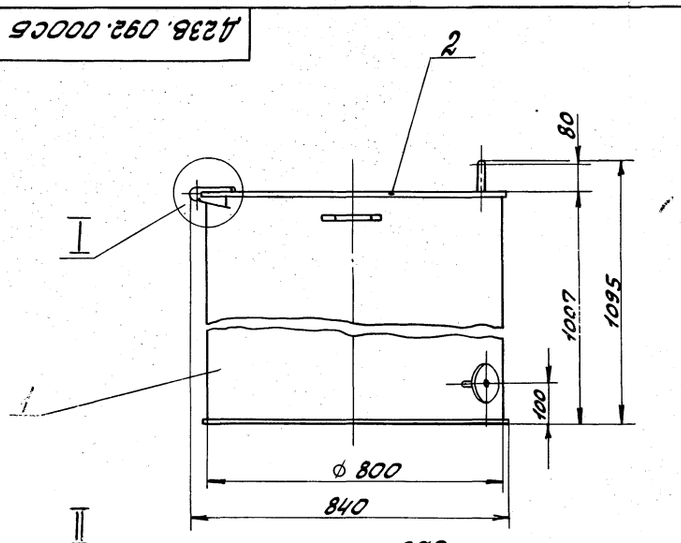

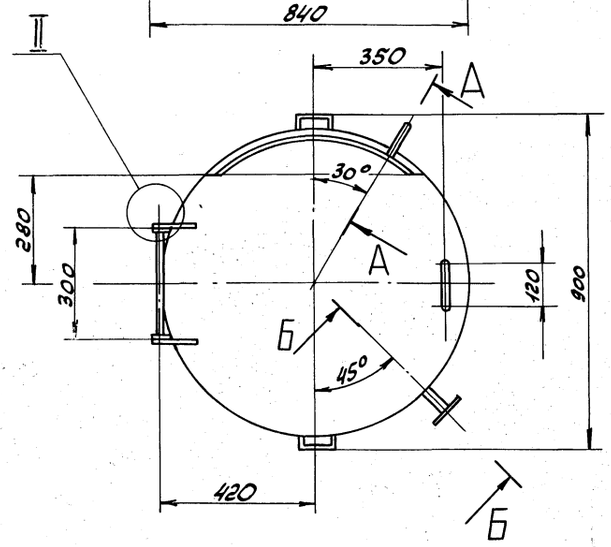

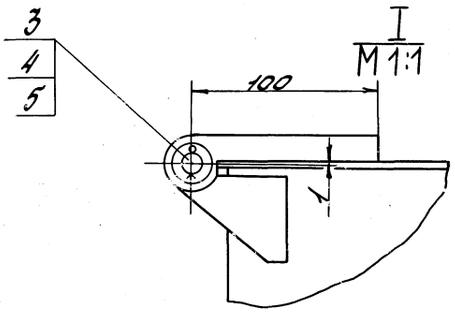

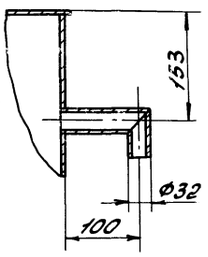

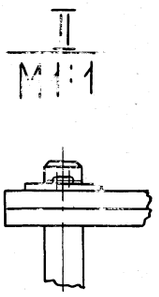

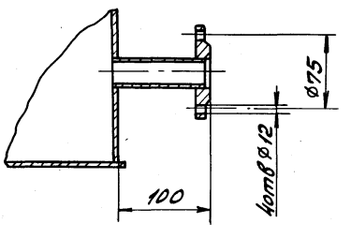

1. Размеры для справок.
2. Антикоррозионную изоляцию см. альбом 2.

					Д23В.092.000СБ		
Изм.	Лист	№ докум.	Подп.	Дата	Бак нижних точек	Лит	Масса	Масштаб
Разраб.		Лапин				И	92	1:10
Пров.		Лапин				Лист	Листов 1
Т.контр.						Госстрой СССР ГПИ Горьковский САНТЕХПРОЕКТ	
Нач.отд.		Вольский					
Н.контр.		Мюнтер					
Утв.							

Формат А3

Инв.№ подл. | Подп. и дата | Взам. инв.№ | Инв.№ дубл. | Подп. и дата

Д23В.092.001

25

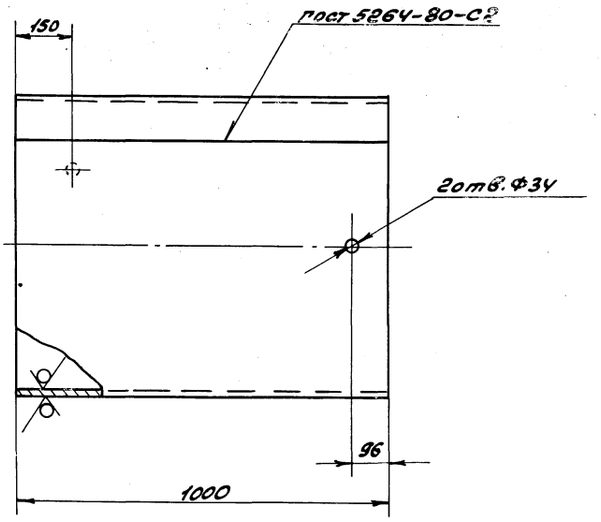

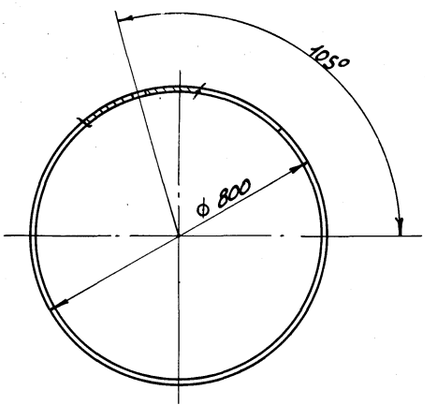

$H16; h16; \pm \frac{IT16}{2}$

					Д23В.092.001		
Изм.	Лист	№ докум.	Подп.	Дата	Обечайка	Лит.	Масса	Масштаб
Разраб.		Лапин				И	58.5	1:10
Пров.		Лапин				Лист	Листов 1
Т.контр.						Госстрой СССР ГПИ Горьковский САНТЕХПРОЕКТ	
Н.контр.		Мюнтер			Лист Б-ПН-3 ГОСТ 19903-74 3-IV-Н-В Ст3сп ГОСТ 16523-70		
Утв.							

Копировала: Красс

Д23В.092.010СБ

Альбом 7 часть 2

Типовой проект 903-1-

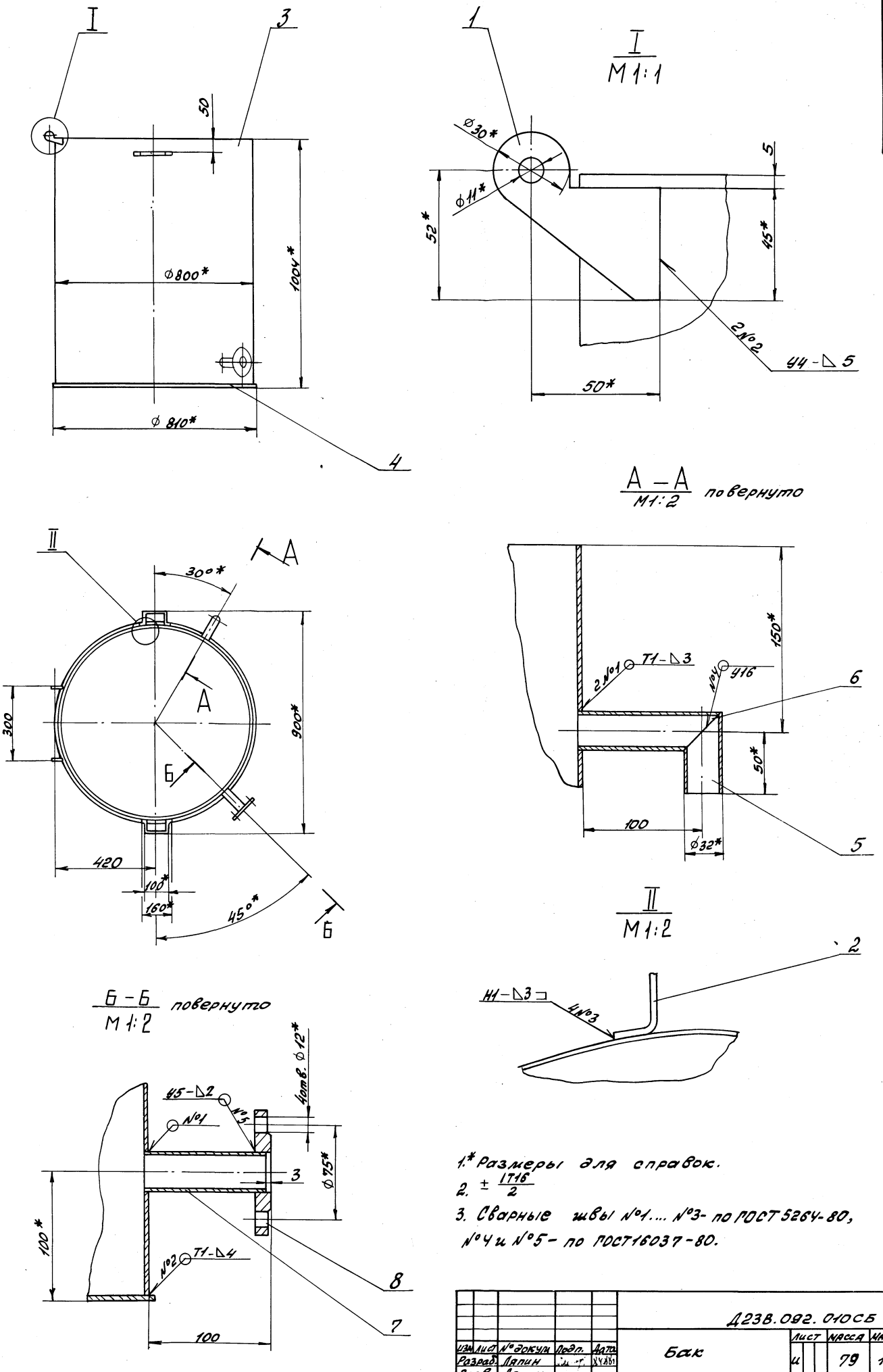

1.* Размеры для справок.

2. $\pm \frac{IT16}{2}$

3. Сварные швы №1.... №3- по ГОСТ 5264-80, №4 и №5- по ГОСТ16037-80.

					Д23В.092.010СБ			
Изм.	Лист	№ докум.	Подп.	Дата	Бак	Лист	Масса	Масштаб
Разраб.		Ляпин		24.8.81		И	79	1:10
Пров.		Ляпин				Лист	Листов 1	
Т.контр.						Госстрой СССР ГПИ Горьковский САНТЕХПРОЕКТ		
Н.контр.		Мюнтер						
Утв.								

Инв.№ подл. | Подп. и дата | Взам. инв.№ | Инв.№ дубл. | Подп. и дата

Копировала: Красовская 23296-09 30 Формат А2

Д23В.092.003

Альбом 7 часть 2

Типовой проект 903-1-

25 √(√)

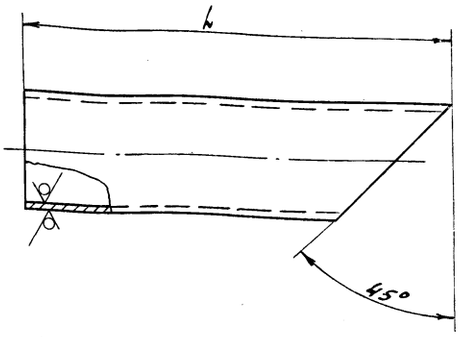

Обозначение	h, мм	Масса, кг
Д23В.092.003	66	0.98
-01	119	1,76

$\pm \frac{IT16}{2}$

Изм.	Лист	N докум.	Подп.	Дата
Разраб.		Ляпин		
Пров.		Ляпин		
Т.контр.				
Н.контр.		Мюнтер		
Утв.				

Д23В.092.003

Патрубок

Лит И | Масса см. табл. | Масштаб —

Лист | Листов 1

Труба 32х2 ГОСТ10704-76 / Д ГОСТ10705-80

Госстрой СССР ГПИ Горьковский САНТЕХПРОЕКТ

Формат А4

Формат	Зона	Поз.	Обозначение	Наименование	Кол.	Примечание
				Документация		
А3			Д23В.092.020СБ	Сборочный чертеж		
				Детали		
А4		1	Д22Г.082.011	Ручка	1	
А4		2	Д22Г.082.012	Ушко	2	
А4		3	Д23В.092.009	Крышка	1	

Д23В.092.020

Изм.	Лист	N докум.	Подп.	Дата
Разраб.		Ляпин		
Пров.		Ляпин		
Нач.отд.				
Н.контр.		Мюнтер		

Крышка бака

Лит И | Лист | Листов 1

Госстрой СССР ГПИ Горьковский САНТЕХПРОЕКТ

Формат А4

Д23В.092.020СБ

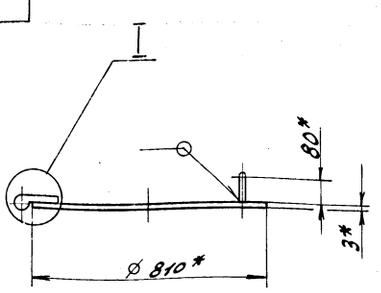

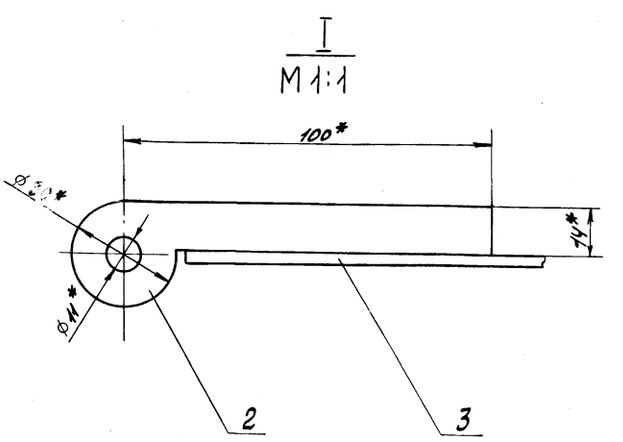

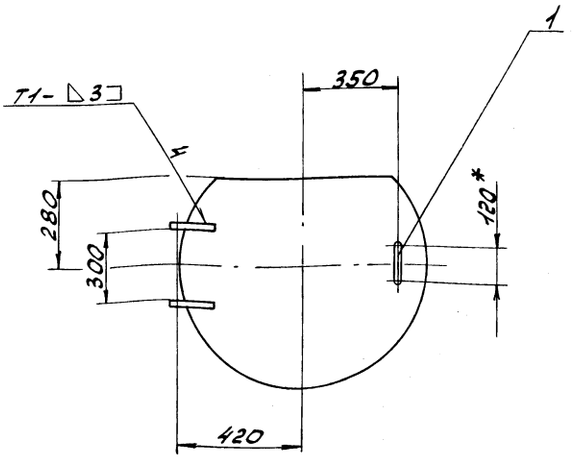

1.* Размеры для справок.

2. $\pm \frac{IT16}{2}$

3. Сварные швы по ГОСТ 5264-80.

Д23В.092.020СБ

Изм.	Лист	N докум.	Подп.	Дата
Разраб.		Ляпин		8.4.88
Пров.		Ляпин		
Т.контр.				
Н.контр.		Мюнтер		
Утв.				

Крышка бака

Лит И | Масса 12 | Масштаб 1:10

Лист | Листов 1

Госстрой СССР ГПИ Горьковский САНТЕХПРОЕКТ

Формат А3

Альбом 7 часть 2

Типовой проект 903-1

Д23В.092.009

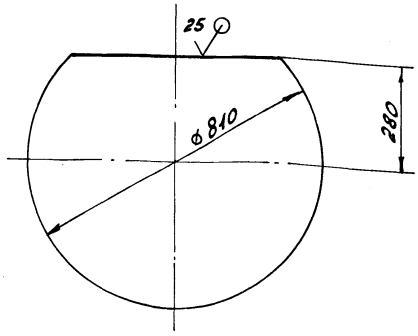

$h16; \pm \frac{IT16}{2}$

Изм	Лист	№ докум	Подп.	Дата
Разраб.		Ляпин		
Пров.		Ляпин		
Т.контр.				
Н.контр.		Мюнтер		
Утв.				

Д23В.092.000

Крышка

Лит	Масса	Масштаб
И	11.8	1:10

Лист | Листов 1

Лист Б-ПН-3 ГОСТ 19903-74
3-IV-Н-ВСт3сп ГОСТ 16523-70

Госстрой СССР ГПИ Горьковский САНТЕХПРОЕКТ

Формат А4

Инв. № подл. | Подп. и дата | Взам. инв. № | Инв. № дубл. | Подп. и дата

Формат	Зона	Поз.	Обозначение	Наименование	Кол.	Примечание
				Документация		
А2			Д23В.093.000 СБ	Сборочный чертеж		
				Сборочные единицы		
А4		1	Д23В.093.010	Крышка бака	1	
				Детали		
А4		2	Д23В.093.001	Прокладка	1	
				Стандартные изделия		
		3		Болт М8х30.36.019		
				ГОСТ 7798-70	24	
		4		Гайка М8.4.019		
				ГОСТ 5915-70	24	
				Переменные данные для исполнений		
				Д23В.093.000		
				Сборочные единицы		
А4		5	Д23В.093.020	Бак	1	
				Д23В.093.000-01		
				Сборочные единицы		
А4		5	Д23В.093.020-01	Бак	1	

Изм	Лист	№ докум	Подп	Дата
Разраб		Ляпин		
Пров.		Ляпин		
Нач.отд.		Вольский		
Н.контр.		Мюнтер		
Утв.				

Д23В.093.000

Бак-газоотделитель $V=2м^3$

Лит	Лист	Листов
И		1

Госстрой СССР ГПИ Горьковский САНТЕХПРОЕКТ

Формат А4

Инв. № подл. | Подп. и дата | Взам. инв. № | Инв. № дубл. | Подп. и дата

Д23В.093.001

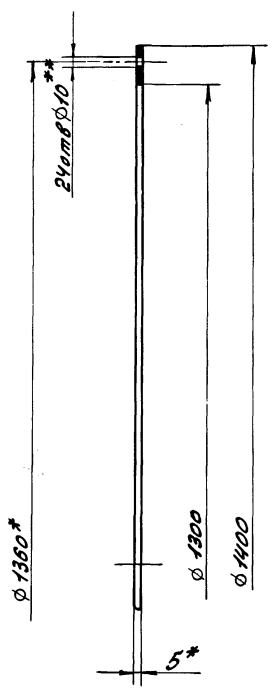

1.* Размеры для справок.

2.** Обработать по сопрягаемой детали.

Изм	Лист	№ докум	Подп.	Дата
Разраб.		Ляпин		24.4.88г.
Пров.		Ляпин		
Т.контр.				
Н.контр.		Мюнтер		
Утв.				

Д23В.093.001

Прокладка

Лит	Масса	Масштаб
И	1.55	1:5

Лист | Листов 1

Пластина I, лист, ОМБ-М-5 ГОСТ 7338-77

Госстрой СССР ГПИ Горьковский САНТЕХПРОЕКТ

Формат А4

Инв. № подл. | Подп. и дата | Взам. инв. № | Инв. № дубл. | Подп. и дата

Формат	Зона	Поз	Обозначение	Наименование	Кол.	Примечание
				Документация		
А3			Д23В.093.010 СБ	Сборочный чертеж		
				Детали		
А4		1	Д23В.093.003	Крышка	1	
А4		2	Д23В.093.004	Связь	1	
Б4		3	Д23В.093.005	Связь		
				Уголок $\frac{50х50х4-Б-ГОСТ 8509-72}{ВСт3сп ГОСТ 535-79}$		
				$L=1300h16$ 25	1	3.96кг
Б4		4	Д23В.093.006	Связь		
				Уголок $\frac{50х50х4-Б-ГОСТ 8509-72}{ВСт3сп ГОСТ 535-79}$		
				$L=636\ h16$ 25	1	1.94кг

Изм	Лист	№ докум	Подп.	Дата
Разраб.		Ляпин		24.4.88г.
Пров.		Ляпин		
Нач.отд.				
Н.контр.		Мюнтер		
Утв.				

Д23В.093.010

Крышка бака

Лит	Лист	Листов
И		1

Госстрой СССР ГПИ Горьковский САНТЕХПРОЕКТ

Формат А4

Инв. № подл. | Подп. и дата | Взам. инв. № | Инв. № дубл. | Подп. и дата

Копировал: [illegible]

23296-09 32

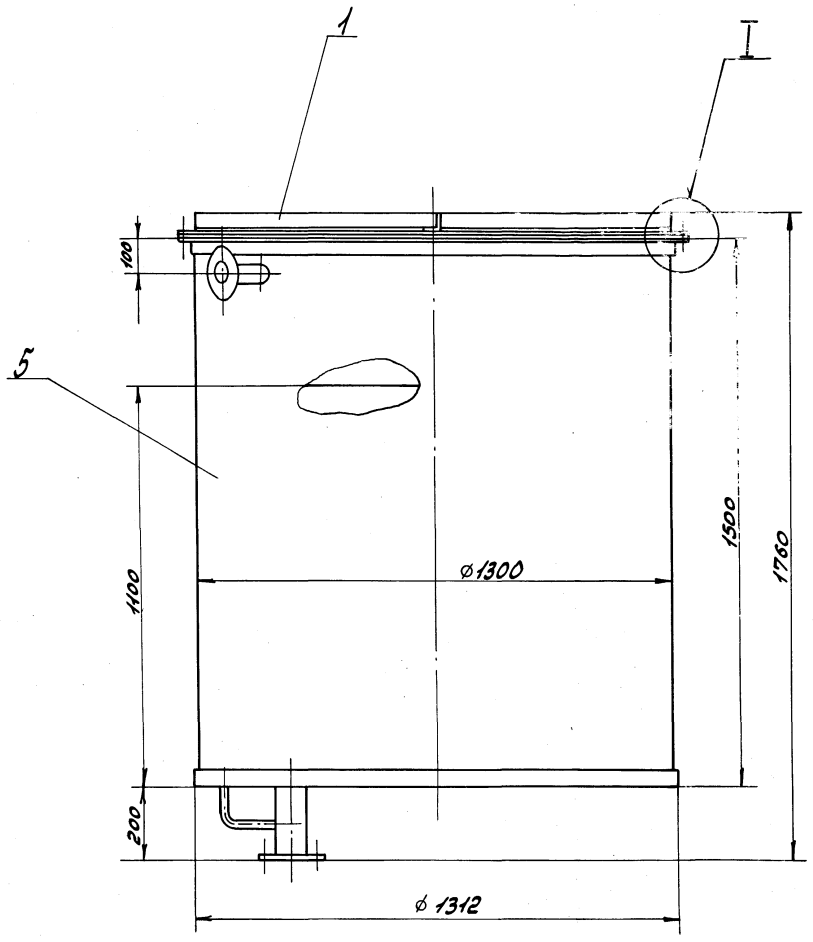

Вид А

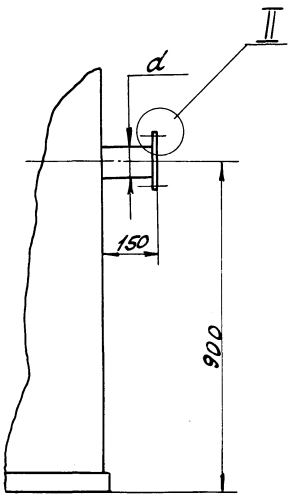

А

Вид Б
М 1:5 повернуто

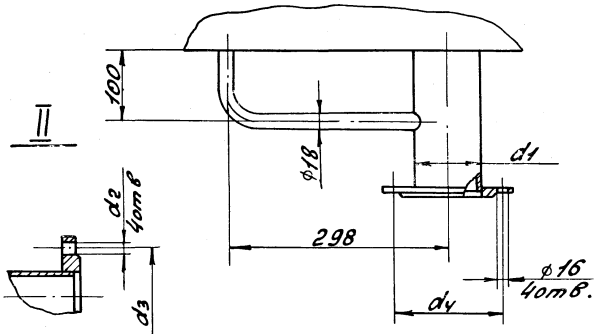

I
М 1:2

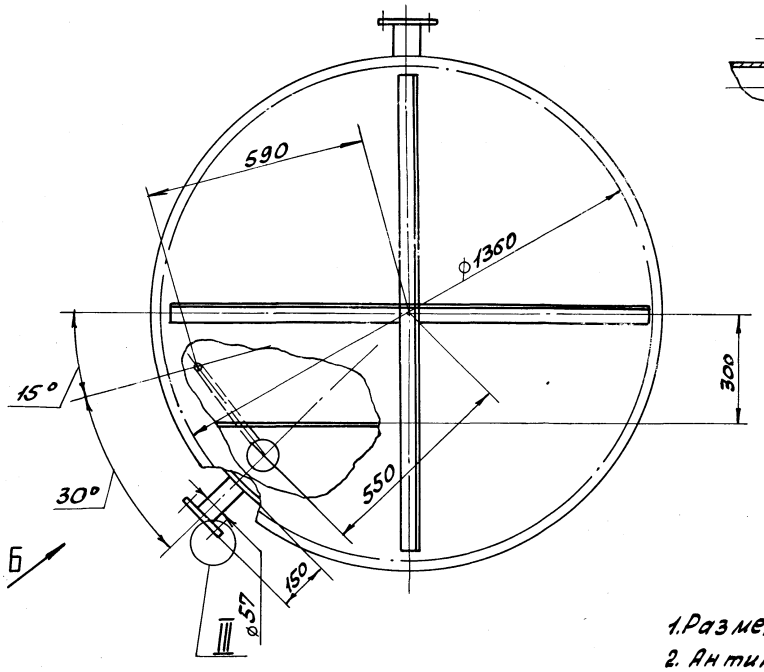

III повернуто
М 1:2

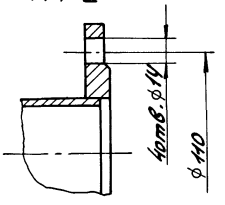

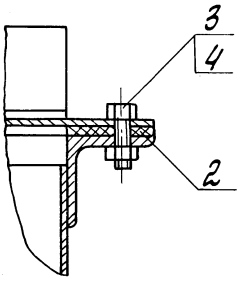

1. Размеры для справок.
2. Антикоррозионную изоляцию см. альбом 2.

Обозначение	Котел	размеры, мм d	d1	d2	d3	d4		Масса, кг
Д238.093.000	ДЕ-Ч	76	89	14	130	150		329
-01	ДЕ-6,5	108	108	18	170	170		332

Изм.	Лист	№ докум.	Подп.	Дата
Разраб.		Лялин		
Пров.		Лялин		
Т.контр.				
Нач.отд.		Вольский		
Н.контр.		Мюнтер		
Утв.				

Д238.093.000СБ

Бак-газоотделитель V=2м³

Лит.	Масса	Масштаб
И	см. табл.	—

Лист | Листов 1

Госстрой СССР ГПИ Горьковский САНТЕХПРОЕКТ

Копировала Красовская

Инв.№ подл. | Подп. и дата | Взам. инв.№ | Инв.№ дубл. | Подп. и дата

Альбом 7 часть 2

Типовой проект 903-1

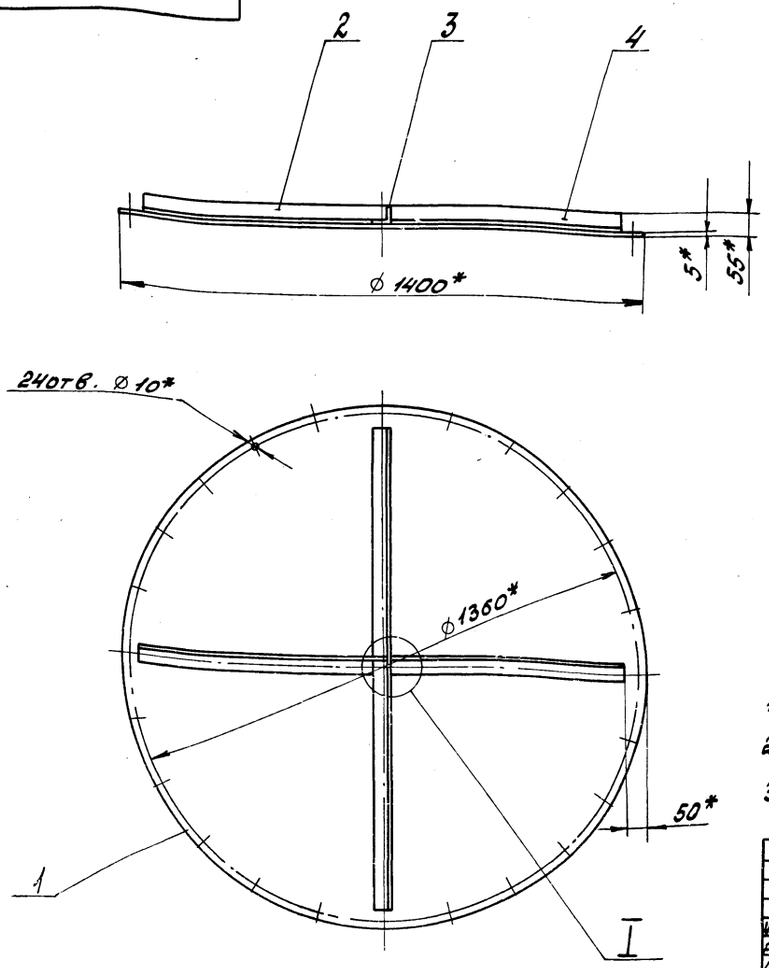

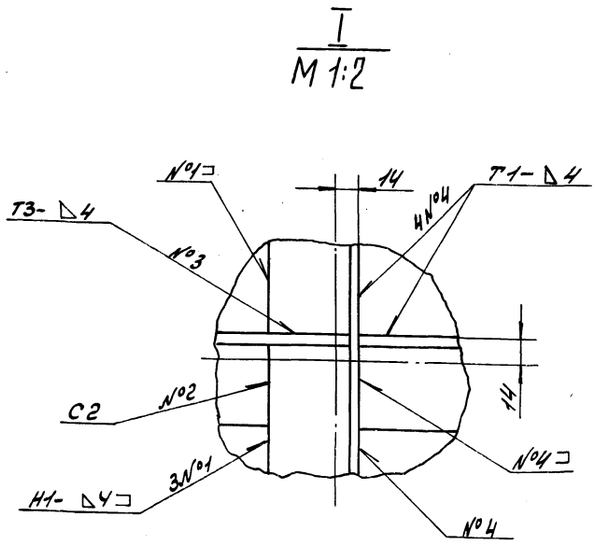

1.* Размеры для справок.

2. $\pm \frac{IT16}{2}$.

3. Сварные швы по ГОСТ 5264-80.

					Д238.093.010СБ			
Изм.	Лист	№ докум.	Подп.	Дата	Крышка бака	Лит.	Масса	Масштаб
Разраб.		Ляпин				И	68	1:10
Пров.		Ляпин				Лист	Листов 1	
Т.контр.						Госстрой СССР ГПИ Горьковский САНТЕХПРОЕКТ		
Н.контр.		Мюнтер						
Утв.								

Формат А3

Д238.093.003

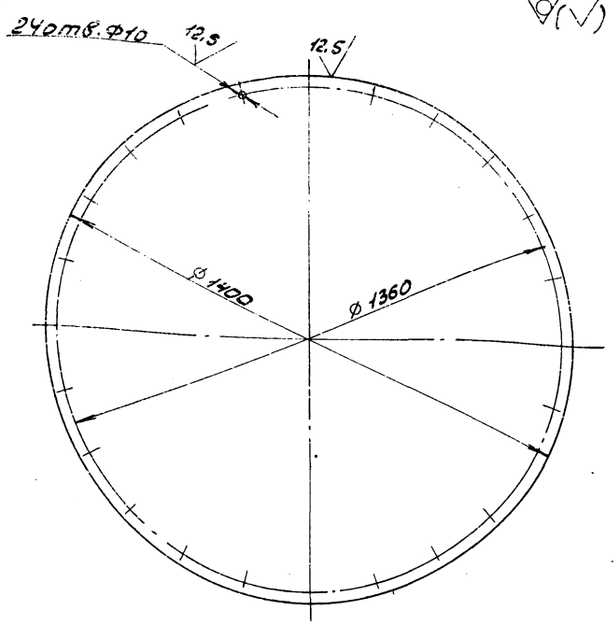

$H16$, $h16$, $\pm \frac{IT16}{2}$

					Д238.093.003			
Изм.	Лист	№ докум.	Подп.	Дата	Крышка	Лит.	Масса	Масштаб
Разраб.		Ляпин				И	59.6	1:10
Пров.		Ляпин				Лист	Листов 1	
Т.контр.						Госстрой СССР ГПИ Горьковский САНТЕХПРОЕКТ		
Н.контр.		Мюнтер			Лист Б-ПН-5 ГОСТ 19903-74 / ВСт3сп ГОСТ 14637-79			
Утв.								

Формат А4

Д238.093.004

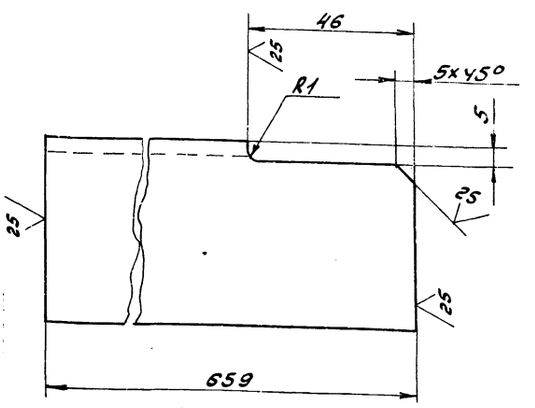

$h16$, $\pm \frac{IT16}{2}$

					Д238.093.004			
Изм.	Лист	№ докум.	Подп.	Дата	Связь	Лит.	Масса	Масштаб
Разраб.		Ляпин				И	2	1:1
Пров.		Ляпин				Лист	Листов 1	
Т.контр.						Госстрой СССР ГПИ Горьковский САНТЕХПРОЕКТ		
Н.контр.		Мюнтер			Уголок 50х50х4-Б-ГОСТ 8509-72 / ВСт3сп ГОСТ 535-79			
Утв.								

Копировала: Красовская 23296-09 34 Формат А4

Формат	Зона	Поз.	Обозначение	Наименование	Кол.	Примечание
				Документация		
А4			Д23В.093.020СБ	Сборочный чертеж		
				Детали		
А4		1	Д23В.093.008	Фланец	1	
А4		2	Д23В.093.009	Фланец	1	
		3	Д23В.093.011	Перегородка		
				лист Б-ПН-4 ГОСТ19903-74		
				ВСт3сп ГОСТ14637-79		
				(1080×1144) h16 ^{25}/	1	37.8кг
Б4		4	Д23В.093.012	Патрубок		
				Труба 57×3 ГОСТ10704-76 / Д ГОСТ10705-80		
				L=152. h16 ^{25}/	1	0.61кг
				Стандартные изделия		
		5		Фланец 1-50-6 Ст25		
				ГОСТ12820-80	1	
			Переменные данные для исполнений			
				Д23В.093.020		
				Детали		

Изм.	Лист	№ докум.	Подп.	Дата
Разраб.		Лялин		
Провер.		Лялин		
Н.контр.		Мюнтер		
Утв.				

Д23В.093.020

Бак

Лит	Лист	Листов
И	1	2

Госстрой СССР ГПИ Горьковский САНТЕХПРОЕКТ

Формат А4

Формат	Зона	Поз.	Обозначение	Наименование	Кол-во	Примечание
А3		6	Д23В.093.013	Обечайка	1	
А4		7	Д23В.093.014	Патрубок	1	
А4		8	Д23В.093.015	Патрубок	1	
А4		9	Д23В.093.016	Патрубок	1	
А4		10	Д23В.093.017	Перемычка	1	
А4		11	Д23В.093.018	Дно	1	
				Стандартные изделия		
		12		Фланец 1-65-6 Ст25		
				ГОСТ12820-80	1	
		13		Фланец 1-80-6 Ст25		
				ГОСТ12820-80	1	
				Д23В.093.020-01		
				Детали		
А3		6	Д23В.093.013-01	Обечайка	1	
А4		7	Д23В.093.014-01	Патрубок	1	
А4		8	Д23В.093.015-01	Патрубок	1	
А4		9	Д23В.093.016-01	Патрубок	1	
А4		10	Д23В.093.017-01	Перемычка	1	
А4		11	Д23В.093.018-01	Дно	1	
				Стандартные изделия		
		12		Фланец 1-100-6 Ст25		
				ГОСТ12820-80	2	

Д23В.093.020

Лит. 2

Формат А4

Д23В.093.008

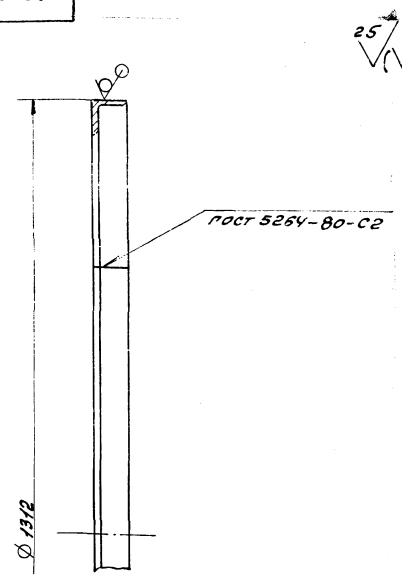

h16

Д23В.093.008

Изм.	Лист	№ докум.	Подп.	Дата
Разраб.		Лялин		
Пров.		Лялин		
Т.контр.				
Н.контр.		Мюнтер		
Утв.				

Фланец

Лит	Масса	Масштаб
И	12.3	1:5

Лист | Листов 1

Уголок 50×50×4-Б ГОСТ8509-92 / ВСт3сп ГОСТ535-79

Госстрой СССР ГПИ Горьковский САНТЕХПРОЕКТ

Формат А4

Д23В.093.009

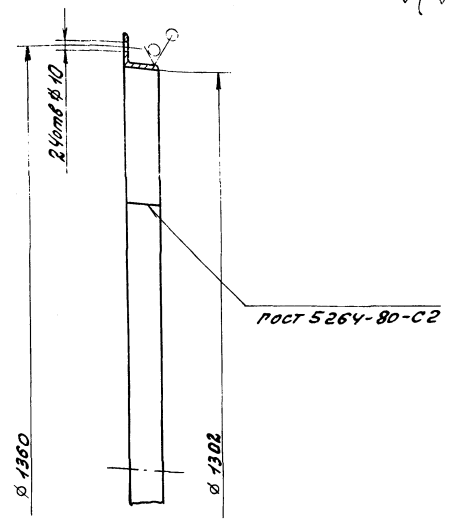

h16 $\pm \frac{IT16}{2}$

Д23В.093.009

Изм.	Лист	№ докум.	Подп.	Дата
Разраб.		Лялин		
Пров.		Лялин		
Т.контр.				
Н.контр.		Мюнтер		
Утв.				

Фланец

Лит	Масса	Масштаб
И	12.7	1:5

Лист | Листов 1

Уголок 50×50×4-Б ГОСТ8509-92 / ВСт3сп ГОСТ535-79

Госстрой СССР ГПИ Горьковский САНТЕХПРОЕКТ

Формат А4

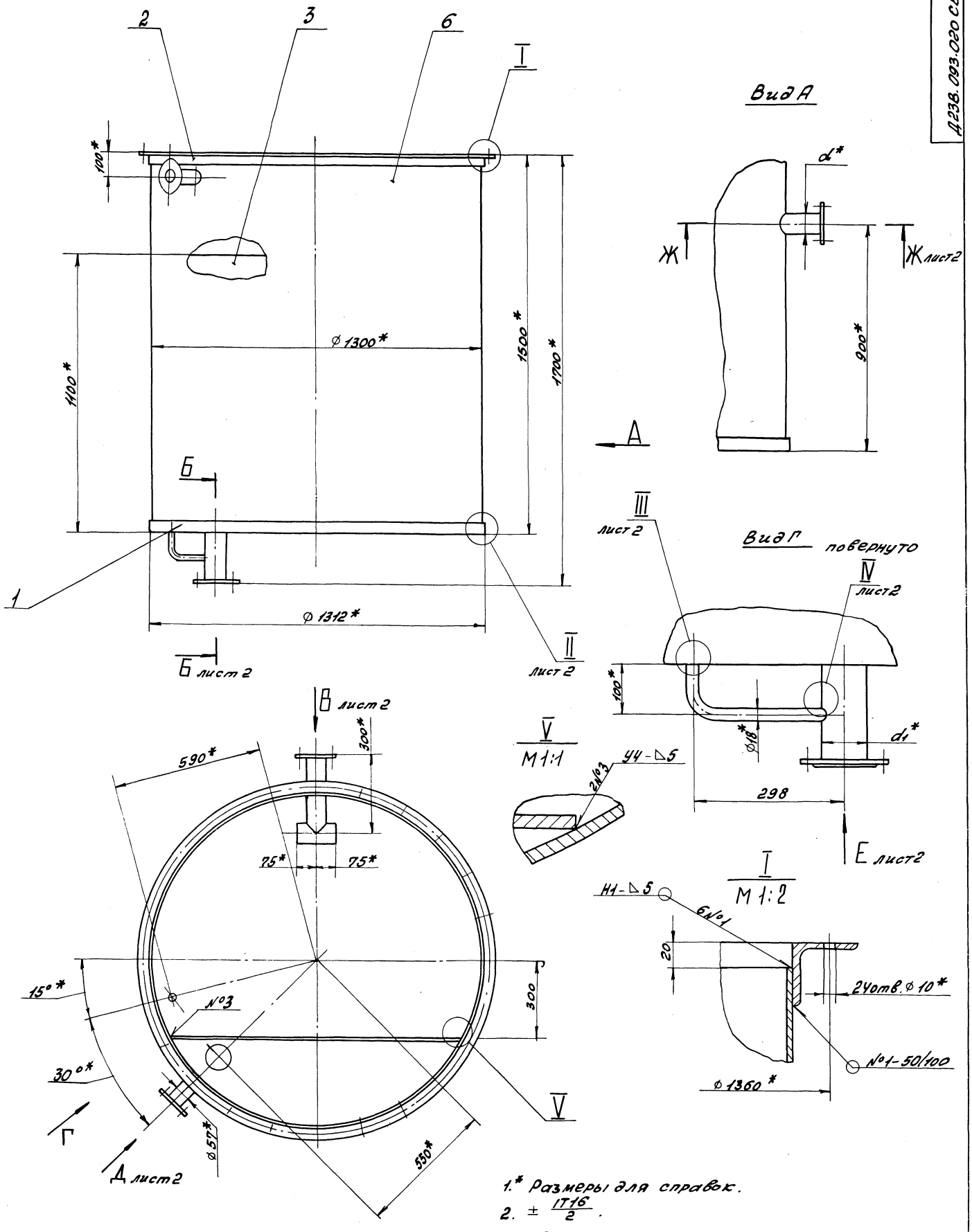

1.* Размеры для справок.

2. $\pm \frac{IT16}{2}$.

3. Сварные швы №1,2 и 3 - по ГОСТ 5264-80, №4,5 и 6 - по ГОСТ 16037-80.

Обозначение	котел	d^*, мм	d_1^*, мм	d_2^*, мм	d_3^*, мм	d_4^*, мм	d_5^*, мм	масса, кг
Д23В.093.020	ДЕ-4	76	89	14	130	16	150	259
-01	ДЕ-6,5	108	108	18	170	18	170	262

					Д23В.093.020СБ			
Изм.	Лист	№ докум.	Подп.	Дата	Бак	Лит	Масса	Масштаб
Разраб.		Ляпин				и	см. табл.	—
Пров.		Ляпин				Лист 1	Листов 2	
Т.контр.						Госстрой СССР ГПИ Горьковский САНТЕХПРОЕКТ		
Н.контр.		Мюнтер						
Утв.								

Инв. № подл. | Подп. и дата | Взам. инв. № | Инв. № дубл. | Подп. и дата

Копировал: Красовская 23296-09 36 Формат А2

Б-Б
М1:2
повернуто, лист 1

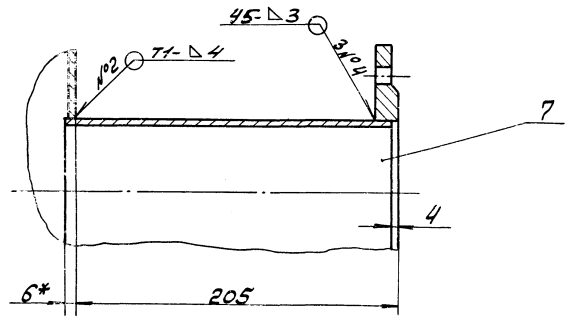

Вид В лист 1

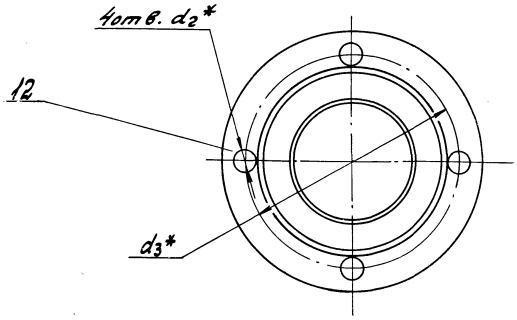

Вид А лист 1
М1:2

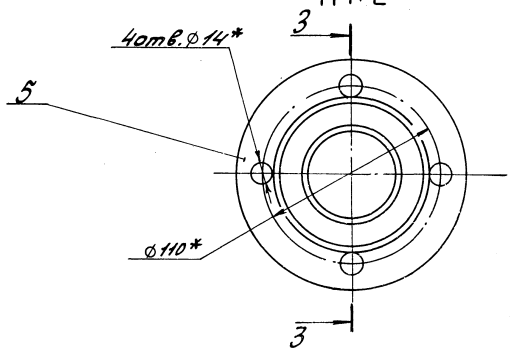

Ж-Ж
М1:2
лист 1

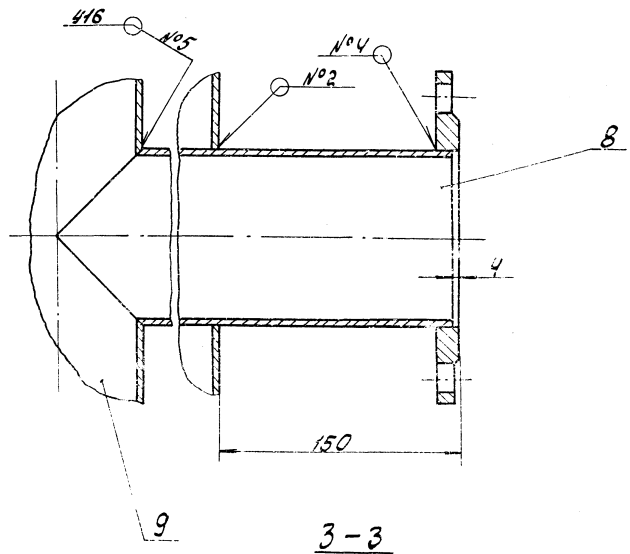

Вид Е лист 1

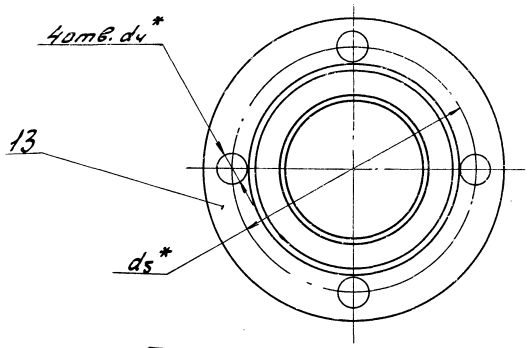

3-3
М1:2

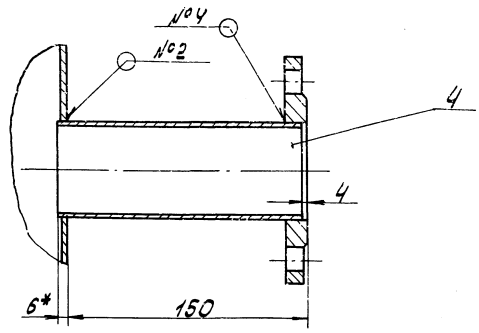

II
М1:2
лист 1

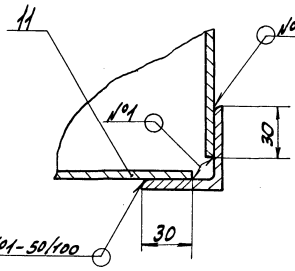

III
М1:1
лист 1

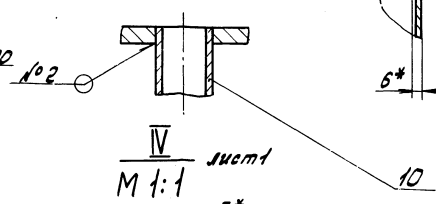

IV
М1:1
лист 1

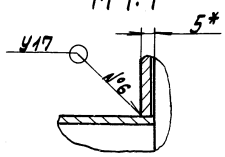

Инв.№подл. | Подп. и дата | Взам.инв.№ | Инв.№дубл. | Подп. и дата

Изм.	Лист	№ докум.	Подп.	Дата	Д238.093.020СБ	Лист 2

Копировал: Красовская 23296-09 37 Формат А2

Д23В. 093.013

Альбом 7 часть 2

Типовой проект 903-1-

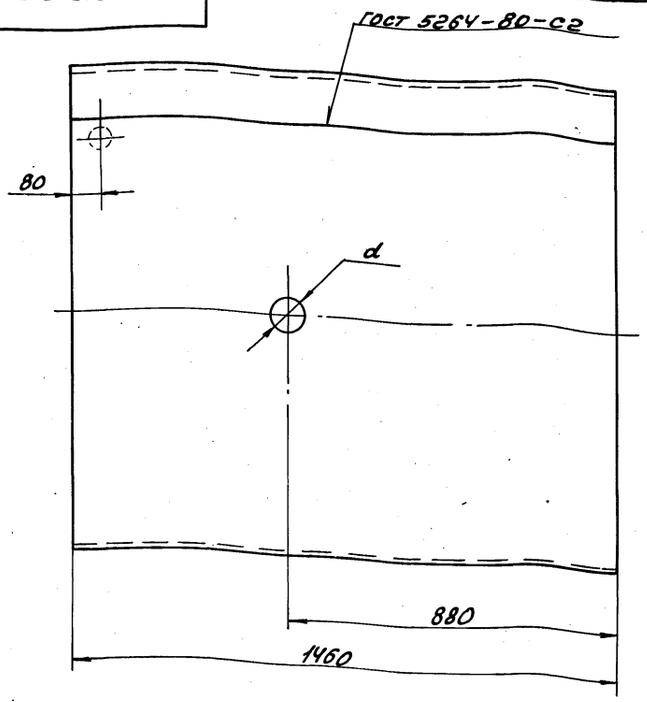

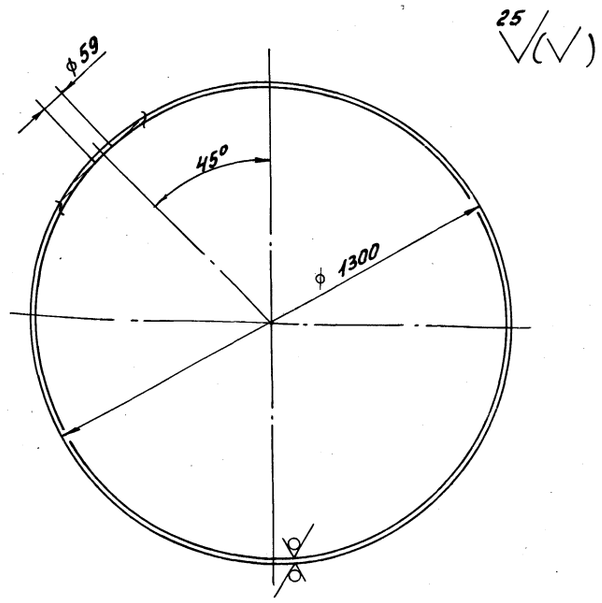

H16; h16; $\pm \frac{IT16}{2}$

Обозначение	Котел	d, мм	Масса, кг
Д23В, 093.013	ДЕ-4	78	186.6
-01	ДЕ-6.5	110	186.4

Изм.	Лист	№ докум.	Подп.	Дата	Д23В.093.013			
Разраб.		Ляпин			Обечайка	Лит	Масса	Масштаб
Пров.		Ляпин				И	см. табл.	—
Т.контр.						Лист	Листов 1	
Н.контр.		Мюнтер			Лист Б-ПН-4 ГОСТ 19903-74 в Ст.3сп ГОСТ 14637-79	Госстрой СССР ГПИ Горьковский САНТЕХПРОЕКТ		
Утв.								

Формат А3

Д23В. 093.014

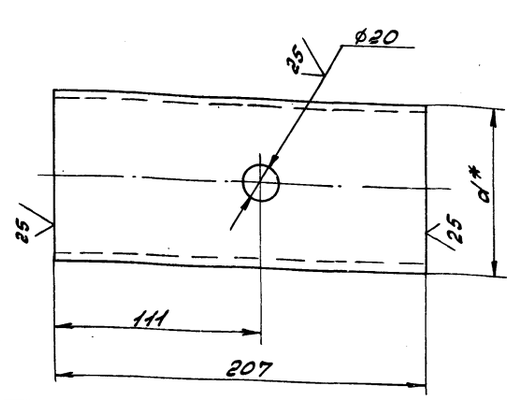

Обозначение	Котел	d_1*, мм	S, мм	Масса, кг
Д23В.093.014	ДЕ-4	89	3.5	1.53
-01	ДЕ-6.5	108	4	2.12

1.* Размеры для справок.
2. H16; h16; $\pm \frac{IT16}{2}$

Изм.	Лист	№ докум.	Подп.	Дата	Д23В.093.014			
Разраб.		Ляпин			Патрубок	Лит	Масса	Масштаб
Пров.		Ляпин				И	см. табл.	—
Т.контр.						Лист	Листов 1	
Н.контр.		Мюнтер			Труба dxS ГОСТ 10704-76 / Д ГОСТ 10705-80	Госстрой СССР ГПИ Горьковский САНТЕХПРОЕКТ		
Утв.								

Формат А4

Д23В. 093.015

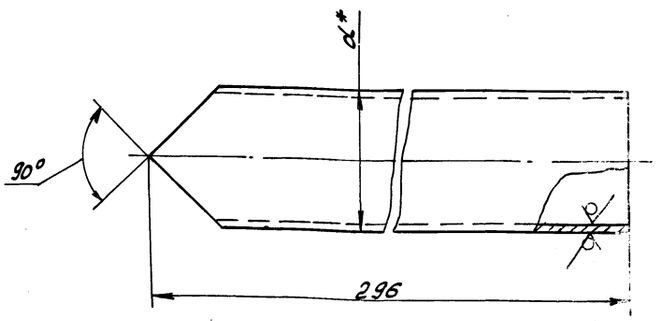

Обозначение	Котел	d_1*, мм	S, мм	Масса, кг
Д23В. 093.015	ДЕ-4	76	3	1.5
-01	ДЕ6.5	108	4	2.1

1.* Размеры для справок
2. $\pm \frac{IT16}{2}$

Изм.	Лист	№ докум.	Подп.	Дата	Д23В.093.015			
Разраб.		Ляпин			Патрубок	Лит	Масса	Масштаб
Пров.		Ляпин				И	см. табл.	—
Т.контр.						Лист	Листов 1	
Н.контр.		Мюнтер			Труба dxS ГОСТ 10704-76 / Д ГОСТ 10705-80	Госстрой СССР ГПИ Горьковский САНТЕХПРОЕКТ		
Утв.								

Копировала: [signature]

Формат А4

Альбом 7 часть 2

Типовой проект 903-1

Д23В.093.016

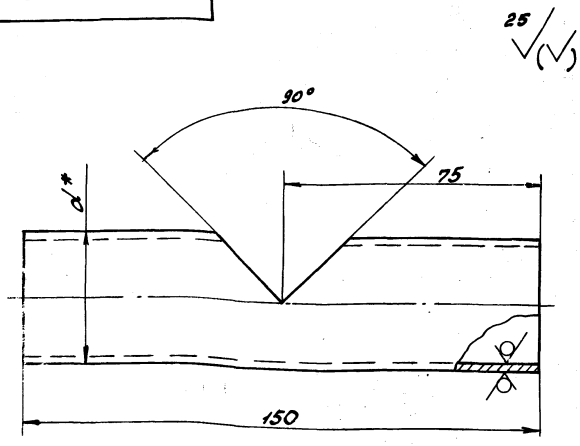

Обозначение	Котел	d_1^*, мм	S_3, мм	Масса, кг
Д23В.093.016	ДЕ-4	76	3	0,7
-01	ДЕ-6.5	108	4	0.96

1. * - Размеры для справок.
2. h16, $\pm\frac{IT16}{2}$.

Д23В.093.016

Изм.	Лист	№ докум.	Подп.	Дата
Разраб.		Ляпин		2.4.03
Пров.		Ляпин		
Т.контр.				
Н.контр.		Мюнтер		
Утв.				

Патрубок

Лит И | Масса см. табл. | Масштаб —

Лист | Листов 1

Труба $d_{\text{к}}$ 3 ГОСТ 10704-76 / Д ГОСТ 10705-80

Госстрой СССР ГПИ Горьковский САНТЕХПРОЕКТ

Формат А4

Д23В.093.017

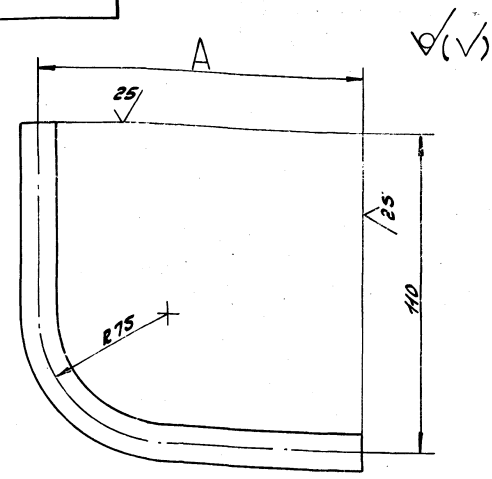

Обозначение	Котел	A, мм	Масса, кг
Д23В.093.017	ДЕ-4	258	0,203
-01	ДЕ-6.5	251	0,198

$\pm\frac{IT16}{2}$

Д23В.093.017

Изм.	Лист	№ докум.	Подп.	Дата
Разраб.		Ляпин		2.4.03
Пров.		Ляпин		
Т.контр.				
Н.контр.		Мюнтер		
Утв.				

Перемычка

Лит И | Масса см. табл. | Масштаб —

Лист | Листов 1

Труба 18×2 ГОСТ 10704-76 / Д ГОСТ 10705-80

Госстрой СССР ГПИ Горьковский САНТЕХПРОЕКТ

Формат А4

Д23В.093.018

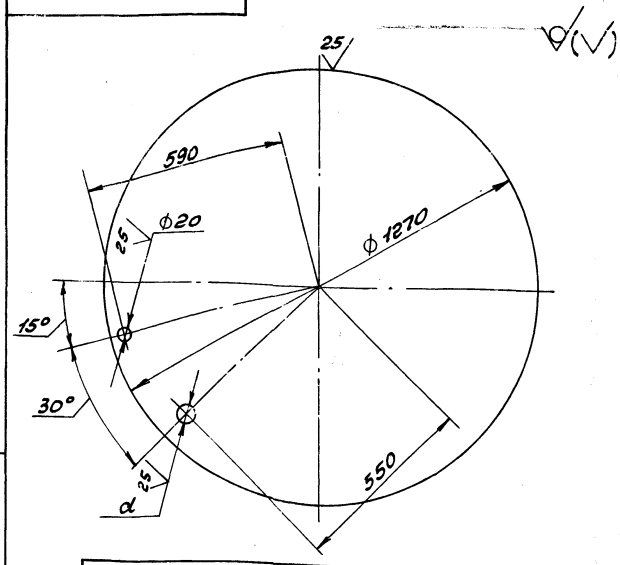

Обозначение	Котел	d, мм	Масса, кг
Д23В.093.018	ДЕ-4	91	48.8
-01	ДЕ-6.5	110	48.7

H16, h16, $\pm\frac{IT16}{2}$

Д23В.093.018

Изм.	Лист	№ докум.	Подп.	Дата
Разраб.		Ляпин		2.4.03
Пров.		Ляпин		
Т.контр.				
Н.контр.		Мюнтер		
Утв.				

Дно

Лит И | Масса см. табл. | Масштаб —

Лист | Листов 1

Лист Б-ПН-5 ГОСТ 19903-74 / ВСтЗсп ГОСТ 14637-79

Госстрой СССР ГПИ Горьковский САНТЕХПРОЕКТ

Формат А4

Формат	Зона	Поз.	Обозначение	Наименование	Кол.	Примечание
				Документация		
А2			Д23В.094.000 СБ	Сборочный чертеж		
				Сборочные единицы		
А4		1	Д23В.093.010	Крышка бака	1	
А4		2	Д23В.094.010	Бак	1	
				Детали		
А4		3	Д23В.093.001	Прокладка	1	
				Стандартные изделия		
		4		Болт М8×30.36.019 ГОСТ 7798-70	24	
		5		Гайка М8.4.019 ГОСТ 5915-70	24	

Д23В.094.000

Изм.	Лист	№ докум.	Подп.	Дата
Разраб.		Ляпин		2.4.03
Пров.		Ляпин		
Нач. отд.		Вольский		
Н.контр.		Мюнтер		
Утв.				

Бак герметика $V=2м^3$

Лит И | Лист | Листов 1

Госстрой СССР ГПИ Горьковский САНТЕХПРОЕКТ

Формат А4

Красноярская 23296-09 39

Типовой проект 903-1- Альбом V часть 2

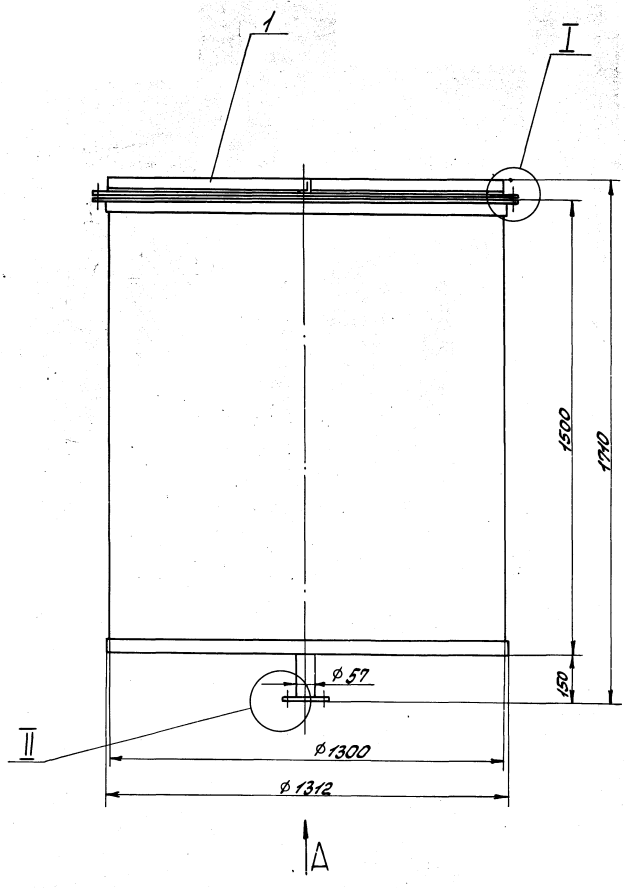

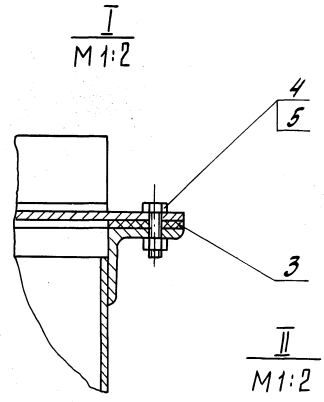

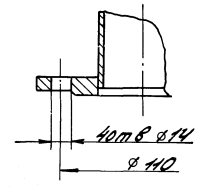

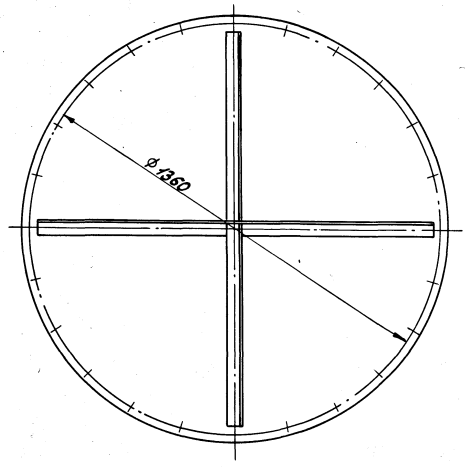

Вид А

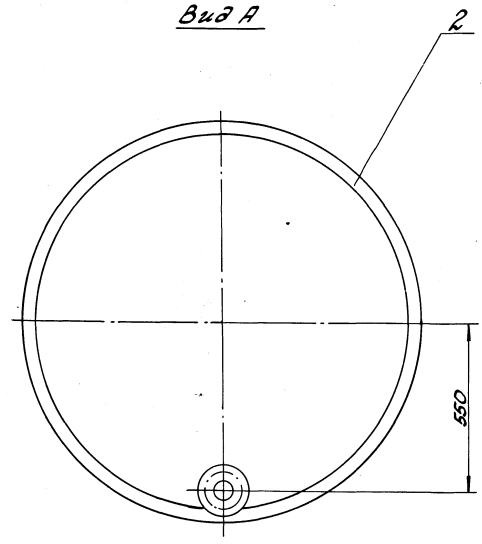

1. Размеры для справок.
2. Антикоррозионную изоляцию см. альбом 2.

					Д23В.094.000СБ			
Изм.	Лист	№ докум.	Подп.	Дата		Лит	Масса	Масштаб
Разраб.		Лялин			Бак герметика V=2м³	И	335	1:10
Пров.		Лялин				Лист	Листов 1	
Т.контр.								
Нач.отд.		Вольский				Госстрой СССР ГПИ Горьковский САНТЕХПРОЕКТ		
Н.контр.		Инженер						
Утв.								

Копировала: Колобская

Инв.№подл. | Подп. и дата | Взам.инв.№ | Инв.№дубл. | Подп. и дата

Альбом 7 часть 2

Типовой проект 903-1

Формат	Зона	Поз.	Обозначение	Наименование	Кол.	Примечание
				Документация		
А2			Д23В.094.010СБ	Сборочный чертеж		
				Детали		
А4		1	Д23В.093.008	Фланец	1	
А4		2	Д23В.093.009	Фланец	1	
А4		3	Д23В.094.001	Обечайка	1	
А4		4	Д23В.094.002	Дно	1	
Б4		5	Д23В.094.003	Патрубок		
				Труба 57х3 ГОСТ 10704-76 / ДГОСТ 10705-80		
				$L = 156\ h16$ 25	1	0,62кг
				Стандартные изделия		
		6		Фланец 1-50-10Ст25		
				ГОСТ 12820-80	1	2,06кг

Инв. № подл. | Подп. и дата | Взам. инв. № | Инв. № дубл. | Подп. и дата

Изм.	Лист	№ докум.	Подп.	Дата
Разраб.		Ляпин		3.4.88
Пров.		Ляпин		
Нач. отд.				
Н. контр.		Мюнтер		
Утв.				

Д23В.094.010

Бак

Лит	Лист	Листов
И		1

Госстрой СССР ГПИ Горьковский САНТЕХПРОЕКТ

Формат А4

Д23В.094.001

25 (√)

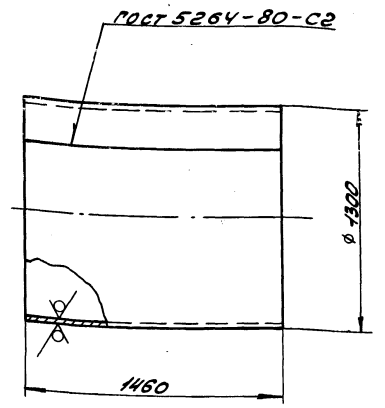

h16

Инв. № подл. | Подп. и дата | Взам. инв. № | Инв. № дубл. | Подп. и дата

Изм.	Лист	№ докум.	Подп.	Дата
Разраб.		Ляпин		3.4.88
Пров.		Ляпин		
Т. контр.				
Н. контр.		Мюнтер		
Утв.				

Д23В.094.001

Обечайка

Лит	Масса	Масштаб
И	18 6,7	1:20

Лист | Листов 1

Лист Б-ПН-4 ГОСТ 19903-74 / ВСт3сп ГОСТ 14637-79

Госстрой СССР ГПИ Горьковский САНТЕХПРОЕКТ

Формат А4

Д23В.094.002

(√)

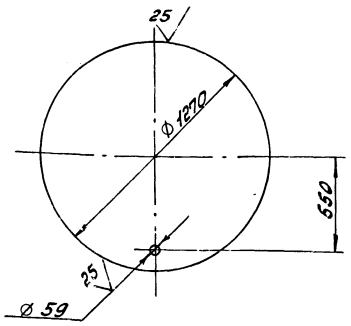

$H16;\ h16;\ \pm \frac{IT16}{2}$

Инв. № подл. | Подп. и дата | Взам. инв. № | Инв. № дубл. | Подп. и дата

Изм.	Лист	№ докум.	Подп.	Дата
Разраб.		Ляпин		3.4.88
Пров.		Ляпин		
Т. контр.				
Н. контр.		Мюнтер		
Утв.				

Д23В.094.002

Дно

Лит	Масса	Масштаб
И	48.9	1:20

Лист | Листов 1

Лист Б-ПН-5 ГОСТ 19903-74 / ВСт3сп ГОСТ 14637-79

Госстрой СССР ГПИ Горьковский САНТЕХПРОЕКТ

Формат А4

Формат	Зона	Поз.	Обозначение	Наименование	Кол.	Примечание
				Документация		
А2			Д23В.095.000СБ	Сборочный чертеж		
				Сборочные единицы		
А4		1	Д23В.095.010	Бак	1	
Б4		2	Д23В.095.020	Отвод	1	
А4		3	Д23В.095.030-01	Крышка	1	
				Детали		
А3		4	Д23В.095.001-02	Фланец	2	
А4		5	Д23В.095.002	Прокладка	2	
		6	-01	Прокладка	3	
		7	-02	Прокладка	1	
				Стандартные изделия		
		8		Запорное устройство указателя уровня вентильного типа цапковое 12нж 13бк4 ТУ26-07-1093-74	1	
		9		Трубка 20-2,5-1500 ГОСТ 8446-74	1	
		10		Болт М10х25.36 ГОСТ 7798-70	12	
		11		Шпилька М10-6дх40.46 ГОСТ 22032-76		
		12		Гайка М10-4 ГОСТ 5915-70	40	

Инв. № подл. | Подп. и дата | Взам. инв. № | Инв. № дубл. | Подп. и дата

Изм.	Лист	№ докум.	Подп.	Дата
Разраб.		Мордвинкин		3.4.88
Пров.		Мордвинкин		
Нач. отд.		Вольский		
Н. контр.		Мюнтер		
Утв.				

Д23В.095.000

Бак свежего раствора соли $V = 1,5 м^3$

Лит	Лист	Листов
И		1

Госстрой СССР ГПИ Горьковский САНТЕХПРОЕКТ

копировала: Красовская 23296-09 41

Формат А4

Д238.094.010СБ

Типовой проект 903-1-

Альбом 7 часть 2

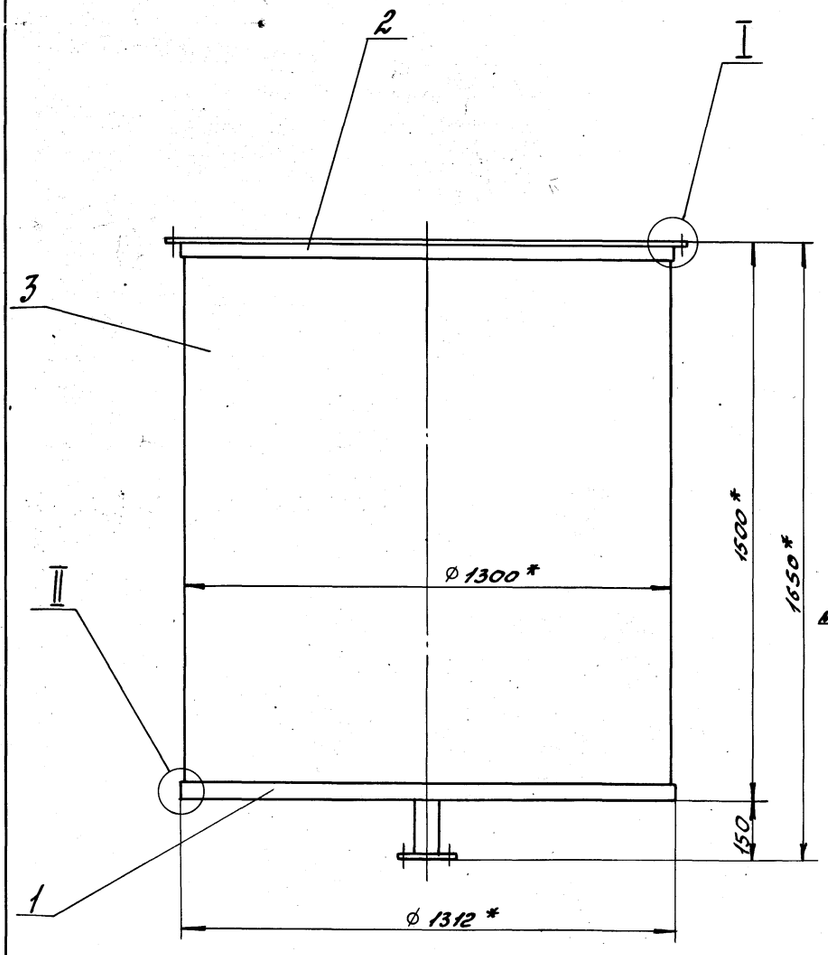

I
М1:2

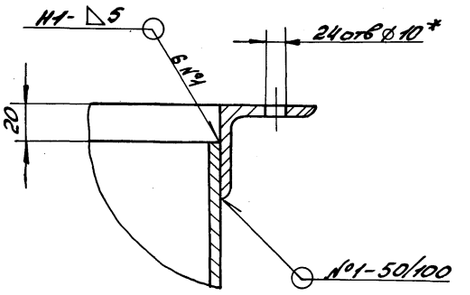

II
М1:2

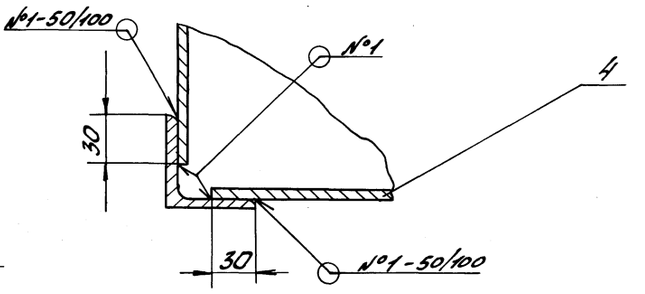

Вид А
М1:2

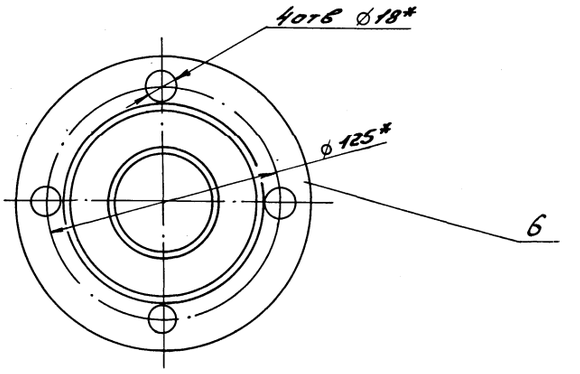

Б-Б
М1:2

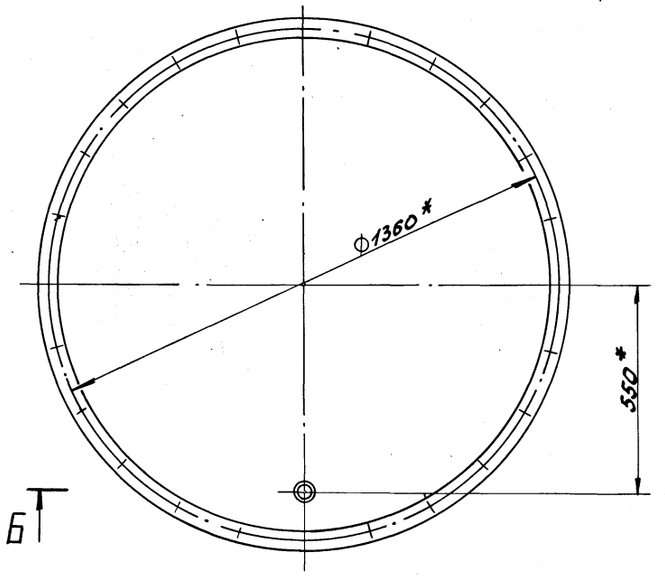

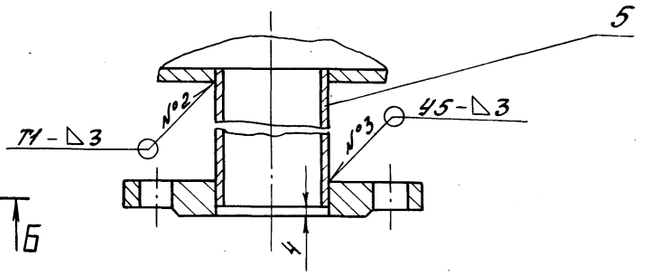

1.* Размеры для справок.

2. ± IT16/2

3. Сварные швы №1 и №2-по ГОСТ 5264-80, №3-по ГОСТ 16037-80.

					Д238.094.010СБ		
Изм.	Лист	№ докум.	Подп.	Дата	Бак	Лит.	Масса	Масштаб
Разраб.		Лапин				И	264	1:10
Пров.		Лапин				Лист	Листов 1	
Т. контр.						Госстрой СССР ГПИ Горьковский САНТЕХПРОЕКТ		
Н. контр.		Инютер						
Утв.								

Инв. № подл. | Подпись и дата | Взам. инв. № | Инв. № дубл. | Подпись и дата

Д23В.095.000СБ

Альбом 7 часть 2

Типовой проект 903-1-

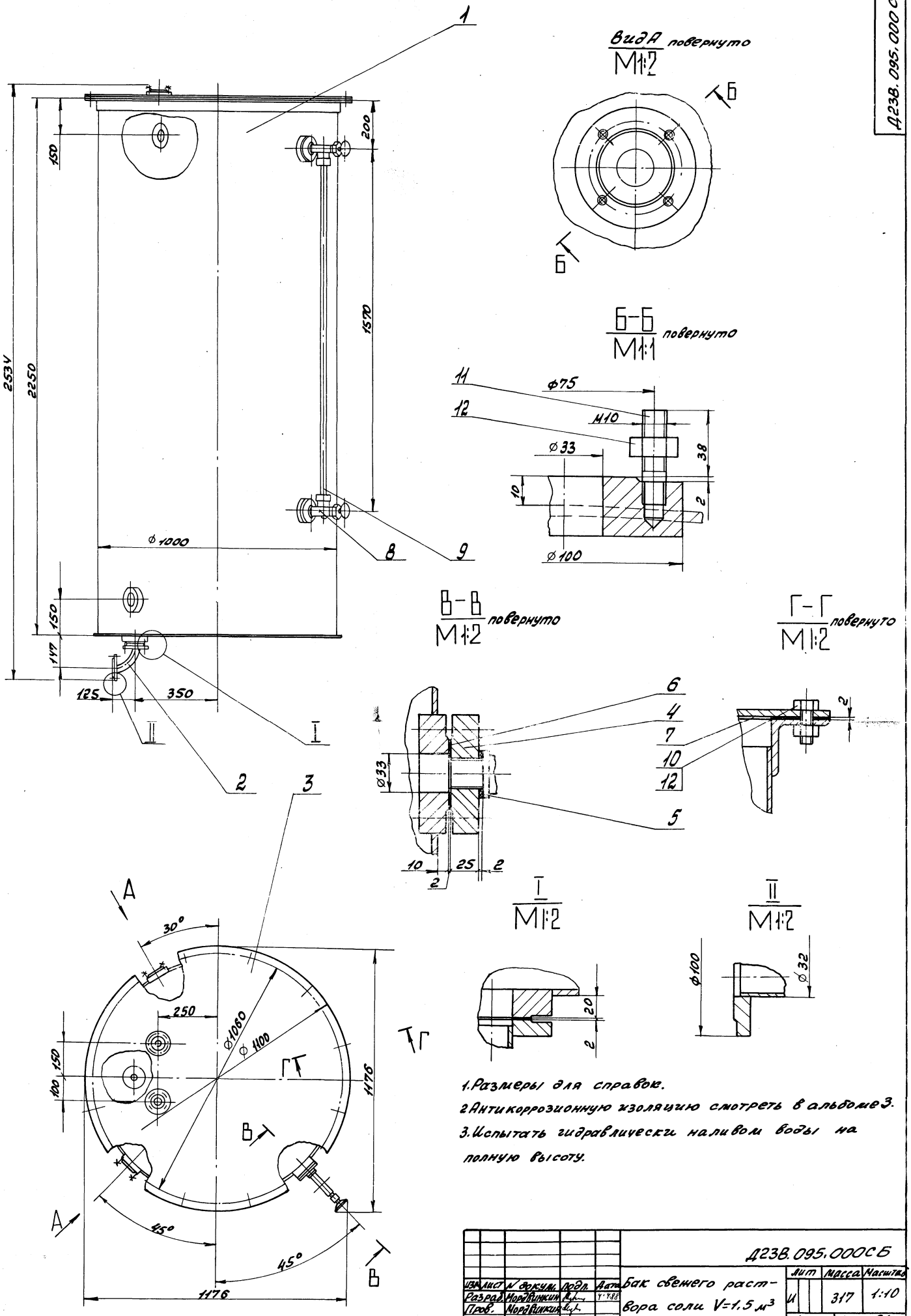

1. Размеры для справок.
2. Антикоррозионную изоляцию смотреть в альбоме 3.
3. Испытать гидравлически наливом воды на полную высоту.

					Д23В.095.000СБ			
Изм.	Лист	№ докум.	Подп.	Дата	Бак свежего раствора соли V=1,5 м³	Лит	Масса	Масштаб
Разраб.		Мордвинкин		4.4.88		И	317	1:10
Пров.		Мордвинкин				Лист	Листов 1	
Т.контр.						Госстрой СССР ГПИ Горьковский САНТЕХПРОЕКТ		
Нач.отд.		Вольский						
Н.контр.		Мюнтер						
Утв.								

Инв.№ подл. | Подп. и дата | Взам. инв.№ | Инв.№ дубл. | Подп. и дата

Копировала: Краев

23296-09 43

Альбом 7 часть 2

Типовой проект 903-1

Инв. № подл. | Подп. и дата | Взам. инв. № | Инв. № дубл. | Подп. и дата

12,5 √(√)

Рис. 1

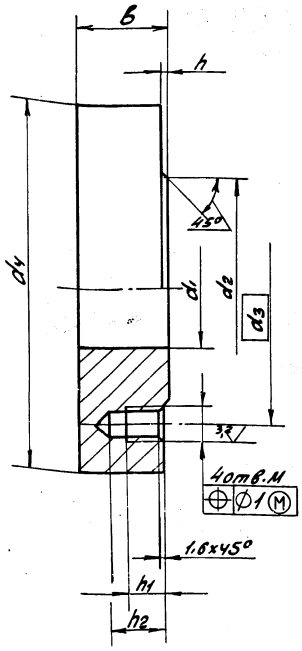

Рис. 2

Остальное - см. рис. 1

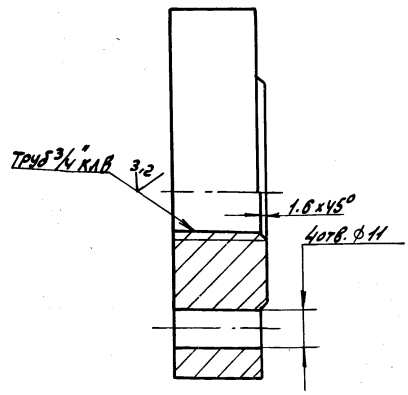

Обозначение	Рис	Размеры, мм									Материал	Масса, кг
		м	d_1	d_2	d_3	d_4	h	h_1	h_2	в		
Д23В.095.001	1	М10-74	33	60	75	100	2	10	16	25	ВСт3сп ГОСТ380-71	1.4
-01		М12-74	46	80	100	130	3	12	19	30		2.7
-02	2	—	—	60	75	100	2	—	—	25	Сталь 12х18Н10Т ГОСТ5632-72	1.4

$H14; h14; \pm \frac{IT14}{2}$

Изм	Лист	№ докум	Подп.	Дата	Д23В.095.001			
Разраб		Мордвинкин		4.4.88	Фланец	Лит	Масса	Масштаб
Пров		Мордвинкин				Н	см. табл.	—
Т. контр						Лист	Листов 1	
Н. контр		Мюнтер			см. табл.	Госстрой СССР ГПИ Горьковский САНТЕХПРОЕКТ		
Утв.								

Формат А3

12,5 √(√)

Рис. 1

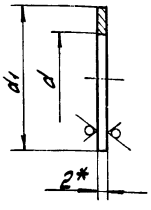

Рис. 2

Остальное - см. рис. 1

Допускается изготовление из 2х частей

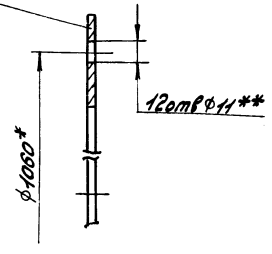

Обозначение	Рис.	Размеры, мм		Материал	Масса, кг
		d	d_1		
Д23В.095.002	1	28	40	Лист ФФ-4-2.0 ГОСТ21000-81	0.003
-01		33	60		0.05
-02	2	1000	1100	Пластина I, лист ТКМЩ-С-2-1.1 ГОСТ7338-77	0.49

1.* Размеры для справок.
2.** Обработать по сопрягаемой детали.
3. Н14, h14.

Изм	Лист	№ докум	Подп.	Дата	Д23В.095.002			
Разраб.		Мордвинкин		4.4.88	Прокладка	Лит	Масса	Масштаб
Пров.		Мордвинкин				Н	см. табл.	—
Т. контр.						Лист	Листов 1	
Н. контр.		Мюнтер			см. табл.	Госстрой СССР ГПИ Горьковский САНТЕХПРОЕКТ		
Утв.								

Формат А4

Формат	Зона	Поз.	Обозначение	Наименование	Кол.	Примечание
				Документация		
А2			Д23В.095.010СБ	Сборочный чертеж		
				Детали		
А3		1	Д23В.095.001	Фланец	5	
А4		2	Д23В.095.003	Фланец	1	
А4		3	Д23В.095.004	Дно	1	
			Переменные данные для исполнений			
				Д23В.095.010		
				Детали		
А3		4	Д23В.095.005	Обечайка	1	
				Д23В.095-010-01		
				Детали		
А3		4	Д23В.095.005-01	Обечайка	1	

Изм	Лист	№ докум	Подп.	Дата	Д23В.095.010			
Разраб		Мордвинкин		4.4.88	Бак	Лит	Лист	Листов
Пров.		Мордвинкин				Н		1
Нач. отд						Госстрой СССР ГПИ Горьковский САНТЕХПРОЕКТ		
Н. контр		Мюнтер						
Утв.								

Копировал: [illegible]

23296-09 44

Формат А4

Альбом 7 часть 2

Типовой проект 903-1-

Д23В.095.010СБ

Рис. 1

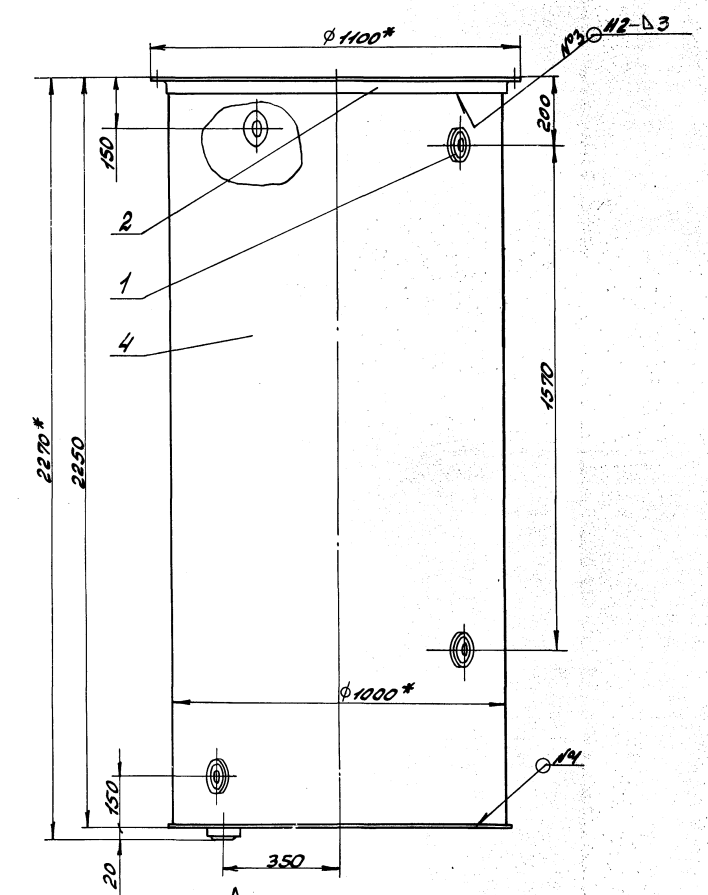

Рис. 2

Остальное- см. рис.1

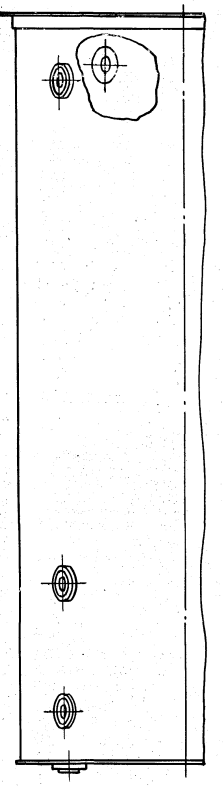

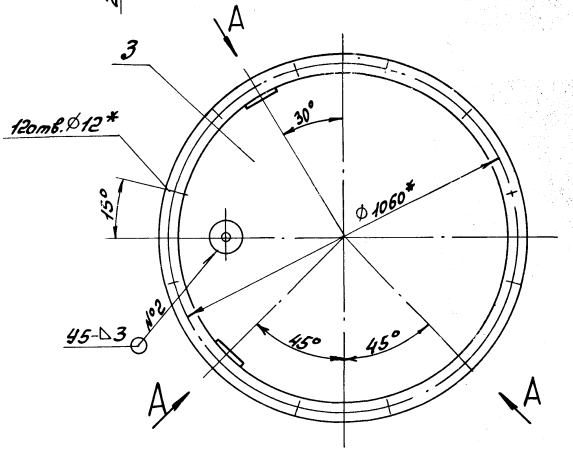

Б-Б
М1:1

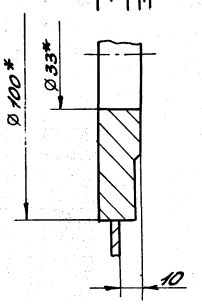

Обозначение	Рис.
Д23В.095.010	1
-01	2

Вид А
М1:2 повернуто

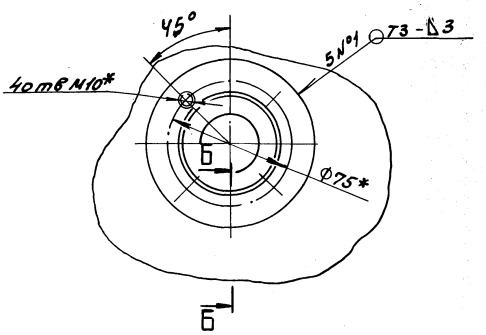

1.* Размеры для справок.

2. $\pm \frac{IT16}{2}$

3. Сварные швы по ГОСТ 5264-80. Швы зачистить. Шероховатость сварных швов $\overset{25}{\surd}$.

					Д23В.095.010СБ			
Изм.	Лист	№ докум.	Подп.	Дата	Бак	Лит	Масса	Масштаб
Разраб.		Мордвинкин		7.4.88		И	267.5	1:10
Пров.		Мордвинкин				Лист	Листов 1	
Т.контр.						Госстрой СССР ППИ Горьковский САНТЕХПРОЕКТ		
Н.контр.		Мюнтер						
Утв.								

Инв. № подл. | Подп. и дата | Взам. инв. № | Инв. № дубл. | Подп. и дата

Копировала: Красовская 23296-09 45 Формат А2

Альбом 7 часть 2

Типовой проект 903-1-

Д23В.095.003

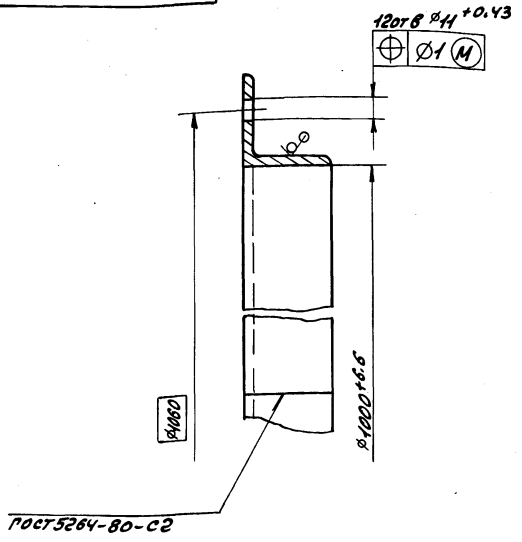

Изм	Лист	№ докум	Подп.	Дата	Д23В.095.003		
Разраб.		Мордвинкин		4.4.88	Фланец	Лит И	Масса 12.1	Масштаб 1:2
Пров.		Мордвинкин				Лист	Листов 1
Т.контр.					Уголок 50х50х4-Б-ГОСТ8509-72 / ВСт3сп ГОСТ 535-79	Госстрой СССР ППИ Горьковский САНТЕХПРОЕКТ	
Н.контр.		Мюнтер					
Утв.							

Инв.№ подл. | Подп. и дата | Взам.инв.№ | Инв.№ дубл. | Подп. и дата

Формат А4

Д23В.095.004

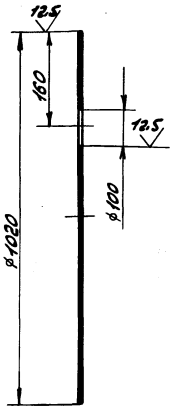

Н14, h14

Изм	Лист	№ докум	Подп.	Дата	Д23В.095.004		
Разраб.		Мордвинкин		4.4.88	Дно	Лит И	Масса 31.7	Масштаб 1:10
Пров.		Мордвинкин				Лист	Листов 1
Т.контр.					Лист Б-ПН-5 ГОСТ19903-74 / ВСт3сп ГОСТ14637-79	Госстрой СССР ППИ Горьковский САНТЕХПРОЕКТ	
Н.контр.		Мюнтер					
Утв.							

Инв.№ подл. | Подп. и дата | Взам.инв.№ | Инв.№ дубл. | Подп. и дата

Формат А4

Д23В.095.005

Рис.1

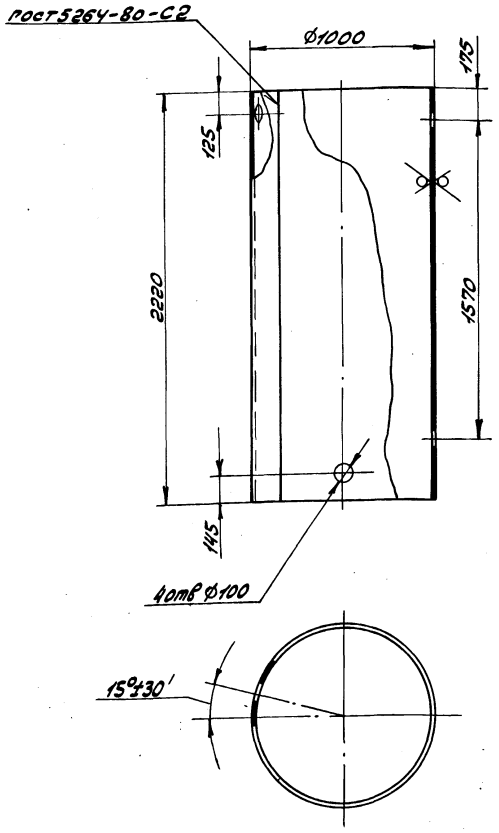

Рис.2

Остальное-см. рис.1

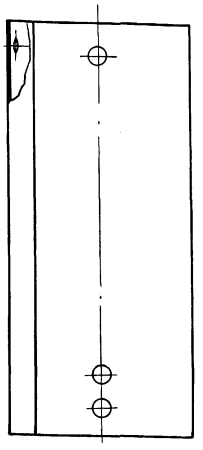

Обозначение	Рис.
Д23В.095.005	1
-01	2

Н16, h16, $\pm \frac{IT16}{2}$.

Изм	Лист	№ докум	Подп	Дата	Д23В.095.005		
Разраб.		Мордвинкин		4.4.88	Обечайка	Лит. И	Масса 216.7	Масштаб 1:20
Пров.		Мордвинкин				Лист	Листов 1
Т.контр.					Лист Б-ПН-4 ГОСТ19903-74 / ВСт3сп ГОСТ14637-79	Госстрой СССР ППИ Горьковский САНТЕХПРОЕКТ	
Н.контр.		Мюнтер					
Утв.							

Инв.№ подл. | Подп. и дата | Взам.инв.№ | Инв.№ дубл. | Подп. и дата

Копировала: Красовская

23296-09 46 Формат А3

Альбом 7 часть 2

Типовой проект 903-1-

Формат	Зона	Поз.	Обозначение	Наименование	Кол.	Примечание
				Документация		
А4			Д23В.095.020СБ	Сборочный чертеж		
				Детали		
А4		1	Д23В.095.006	Отвод	1	
				Стандартные изделия		
		2		Фланец 1-25-6 В Ст3сп ГОСТ 12820-80	2	

Инв. № подл. | Подп. и дата | Взам. инв. № | Инв. № дубл. | Подп. и дата

Изм.	Лист	№ докум.	Подп.	Дата
Разраб.		Мордвинкин		4.4.91
Провер.		Мордвинкин		
Нач. отд.				
Н. контр.		Мюнтер		
Утв.				

Д23В.095.020

Отвод

Лит. | Масса | Масштаб

Лист | Листов 1

Госстрой СССР ГПИ Горьковский САНТЕХПРОЕКТ

Формат А4

Д23В.095.006

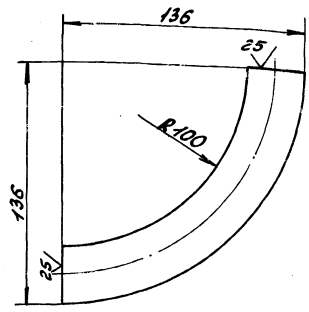

$\pm \frac{IT16}{2}$

Изм.	Лист	№ докум.	Подп.	Дата
Разраб.		Мордвинкин		4.4.91
Пров.		Мордвинкин		
Т. контр.				
Н. контр.		Мюнтер		
Утв.				

Отвод

Труба 32х3 ГОСТ 8734-75 / Д ГОСТ 8733-74

Лит. | Масса 0.39 | Масштаб 1:2

Лист | Листов 1

Госстрой СССР ГПИ Горьковский САНТЕХПРОЕКТ

Формат А4

Инв. № подл. | Подп. и дата | Взам. инв. № | Инв. № дубл. | Подп. и дата

Д23В.095.020СБ

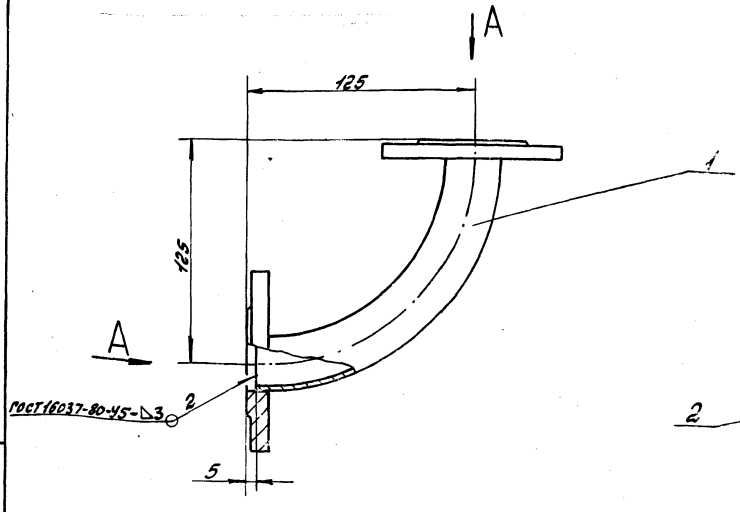

Вид А

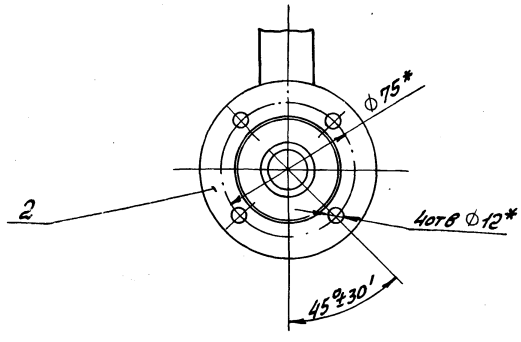

1. Размеры для справок.
2. $\pm \frac{IT16}{2}$.

Изм.	Лист	№ докум.	Подп.	Дата
Разраб.		Мордвинкин		4.4.91
Пров.		Мордвинкин		
Т. контр.				
Н. контр.		Мюнтер		
Утв.				

Д23В.095.020СБ

Отвод

Лит. | Масса 1.49 | Масштаб 1:2

Лист | Листов 1

Госстрой СССР ГПИ Горьковский САНТЕХПРОЕКТ

Инв. № подл. | Подп. и дата | Взам. инв. № | Инв. № дубл. | Подп. и дата

Альбом 7 часть 2

Типовой проект 903-1-

Формат	Зона	Поз	Обозначение	Наименование	Кол.	Примечание
				Документация		
А3			Д23В.095.030СБ	Сборочный чертеж		
			Переменные данные для исполнений			
				Д23В.095.030		
				Детали		
А3		1	Д23В.095.001-01	Фланец	1	
А4		2	Д23В.095.007	Крышка	1	
				Д23В.095.030-01		
				Детали		
А3		1	Д23В.095.001	Фланец	2	
А4		2	Д23В.095.007-01	Крышка	1	

Изм	Лист	№ докум	Подп.	Дата	Д23В.095.030		
Разраб		Мордвинкин		4.4.88	Крышка	Лит И	Лист	Листов 1
Пров.		Мордвинкин				Госстрой СССР ГПИ Горьковский САНТЕХПРОЕКТ	
Н.контр.		Мюнтер					
Утв.							

Инв.№ подл. | Подп. и дата | Взам.инв.№ | Инв.№ дубл. | Подп. и дата

Формат А4

Д23В.095.007

12.5 √(√)

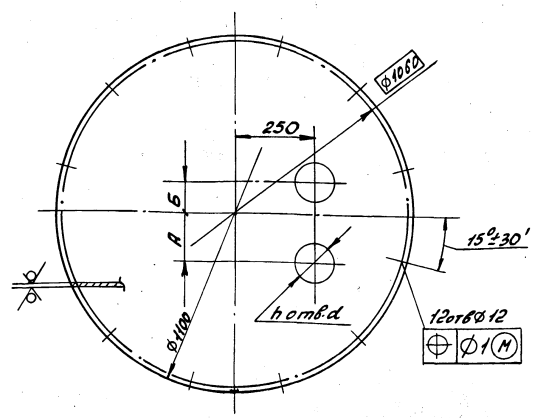

Обозначение	Размеры, мм A	C	d	h	Масса, кг
Д23В.095.007	100	–	130	1	36.71
-01	150	100	100	2	36.61

H14, h14, ± $\frac{IT14}{2}$

Изм	Лист	№ докум	Подп.	Дата	Д23В.095.007			
Разраб		Мордвинкин		4.4.88	Крышка	Лит И	Масса см. табл.	Масштаб –
Пров.		Мордвинкин				Лист	Листов 1	
Т.контр.								
Н.контр.		Мюнтер			Лист Б-ПН-5 ГОСТ 19903-74 ВСт3сп ГОСТ 14637-79	Госстрой СССР ГПИ Горьковский САНТЕХПРОЕКТ		
Утв.								

Инв.№ подл. | Подп. и дата | Взам.инв.№ | Инв.№ дубл. | Подп. и дата

Формат А4

Д23В.095.030СБ

Рис 1

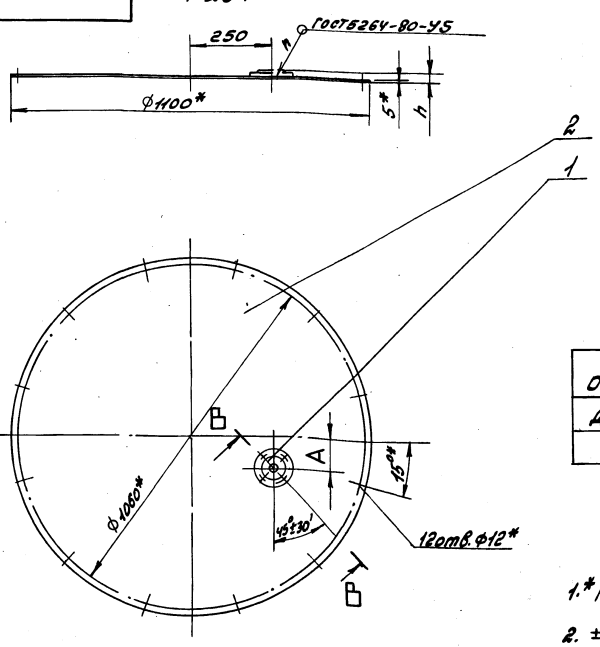

Рис 2

Остальное - см. рис 1

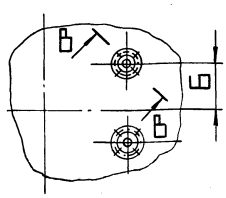

Обозначение	Рис	Размеры, мм A	Б	d*	d1*	d2*	M	h	h
Д23В.095.030	1	100	–	46	100	130	M12	30	1
-01	2	150	100	33	75	100	M10	25	2

1.* Размеры для справок.

2. ± $\frac{IT16}{2}$

В-В / М1:2 повернуто

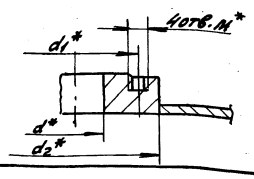

Изм	Лист	№ докум	Подп.	Дата	Д23В.095.030СБ			
Разраб		Мордвинкин		4.4.88	Крышка	Лит И	Масса 39.41	Масштаб 1:10
Пров.		Мордвинкин				Лист	Листов 1	
Т.контр.						Госстрой СССР ГПИ Горьковский САНТЕХПРОЕКТ		
Н.контр.		Мюнтер						
Утв.								

Копировала: Красовская

23296-09 48

Формат А3

Альбом V часть 2

Типовой проект 903-4

Формат	Зона	Поз.	Обозначение	Наименование	Кол.	Примечание
				Документация		
А2			Д23В.096.000СБ	Сборочный чертеж		
				Сборочные единицы		
А4		1	Д23В.095.010-01	Бак	1	
А4		2	Д23В.095.020	Отвод	1	
А4		3	Д23В.095.030	Крышка	1	
				Детали		
А3		4	Д23В.095.001-02	Фланец	2	
А4		5	Д23В.095.002	Прокладка	2	
		6	-01	Прокладка	3	
		7	-02	Прокладка	1	
				Стандартные изделия		

Инв.№ подл. | Подп. и дата | Взам. инв.№ | Инв.№ дубл. | Подп. и дата

Изм.	Лист	№ докум.	Подп.	Дата
Разраб.		Нарышкин		4.88
Пров.		Нарышкин		
Нач.отд.		Вольский		
Н.контр.		Мюнтер		
Утв.				

Д23В.096.000

Бак повторного использования соли V=1,5 м³

Лит	Лист	Листов
И	1	2

Госстрой СССР Главспецсантехпроект

Формат А4

Формат	Зона	Поз.	Обозначение	Наименование	Кол.	Примечание
		8		Запорное устройство указателя уровня вентильного типа цапковое 12кч11ф1 ТУ26-07-1093-84	1	
		9		Трубка 20-2,5-1500 ГОСТ 8946-75	1	
		10		Болт М10х25.46 ГОСТ 7798-70	12	
				Шпильки ГОСТ 22032-76		
		11		М10-6g х 40.46	20	
		12		М12-6g х 40.46	4	
				Гайки ГОСТ 5915-70		
		13		М10.4	20	
		14		М12.4	4	

Инв.№ подл. | Подп. и дата | Взам. инв.№ | Инв.№ дубл. | Подп. и дата

Изм.	Лист	№ докум.	Подп.	Дата

Д23В.096.000

Лист 2

Формат А4

Формат	Зона	Поз.	Обозначение	Наименование	Кол.	Примечание
				Документация		
А2			Д23В.097.000СБ	Сборочный чертеж		
				Сборочные единицы		
А4		1	Д23В.097.010	Люк	1	
А4		2	Д23В.097.020	Бак	1	
				Детали		
А4		3	Д23В.099.042-01	Воронка	1	

Инв.№ подл. | Подп. и дата | Взам. инв.№ | Инв.№ дубл. | Подп. и дата

Изм.	Лист	№ докум.	Подп.	Дата
Разраб.		Козина		4.88
Пров.		Козина		
Нач.отд.		Вольский		
Н.контр.		Мюнтер		
Утв.				

Д23В.097.000

Бак взрывления фильтров ф700 мм V=1,5 м³

Лит	Лист	Листов
И		1

Госстрой СССР Главспецсантехпроект

Формат А4

Формат	Зона	Поз.	Обозначение	Наименование	Кол.	Примечание
				Документация		
А3			Д23В.097.010СБ	Сборочный чертеж		
				Детали		
А4		1	Д23В.097.001	Крышка	1	
А4		2	Д23В.097.002	Ручка	1	
А4		3	Д23В.097.003	Фланец	1	
А4		4	Д23В.097.004	Кронштейн	1	
А4		5	Д23В.097.005	Проушина	2	
А4		6	Д23В.097.006	Ось	1	
А4		7	Д23В.097.007	Прокладка	1	
А4		8	Д23В.097.004-01	Кронштейн	1	
				Стандартные изделия		
		9		Болт М12х2 5.036 ГОСТ 7798-70	6	
		10		Гайка М12.4 ГОСТ 5915-70	6	
		11		Шайба 16.01 ГОСТ 11371-78	2	
		12		Шплинт 5х40 ГОСТ 397-79	2	

Инв.№ подл. | Подп. и дата | Взам. инв.№ | Инв.№ дубл. | Подп. и дата

Изм.	Лист	№ докум.	Подп.	Дата
Разраб.		Козина		4.88
Пров.		Козина		
Нач.отд.				
Н.контр.		Мюнтер		
Утв.				

Д23В.097.010

Люк

Лит	Лист	Листов
И		1

Госстрой СССР Главспецсантехпроект

Копировал: Красовская

Формат А4

Альбом 7 часть 2

Типовой проект 903-1

Д23В.096.000СБ

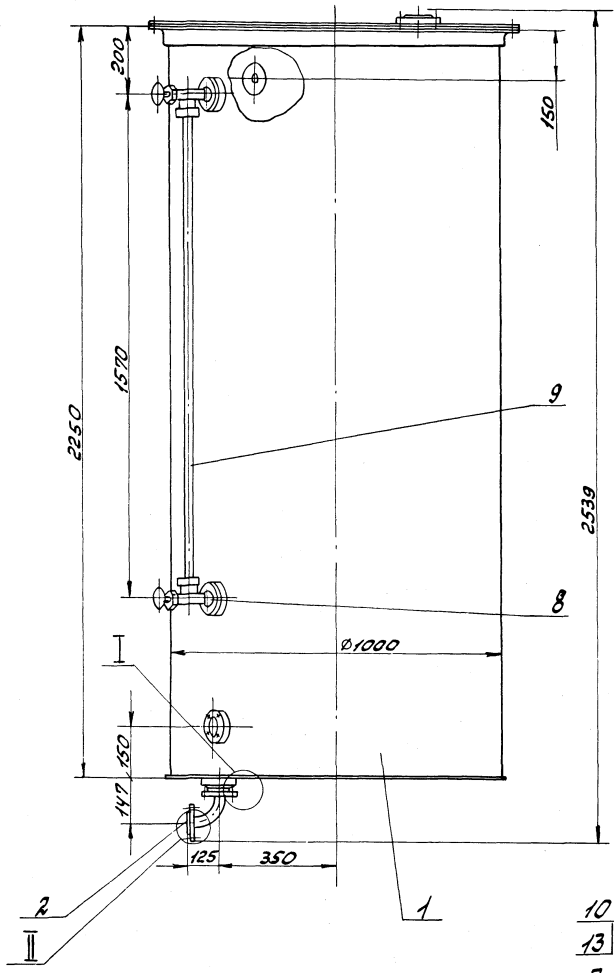

Вид А
М1:2 повернуто

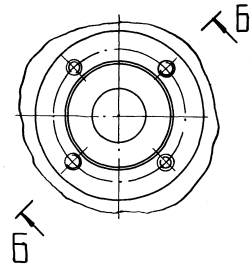

Б-Б
М1:2 повернуто

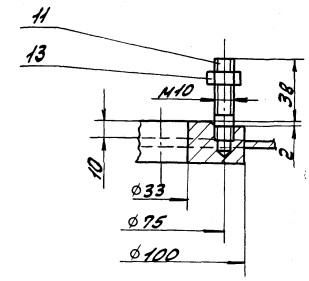

В-В
М1:2 повернуто

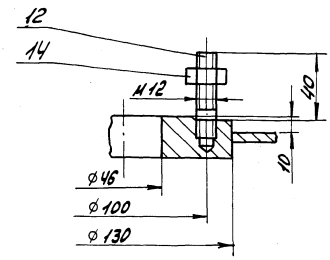

Г-Г
М1:2 повернуто

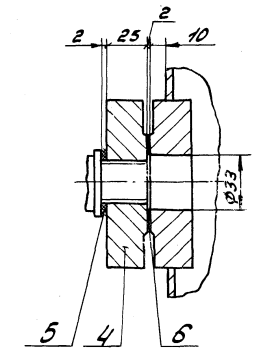

Д-Д
М1:2 повернуто

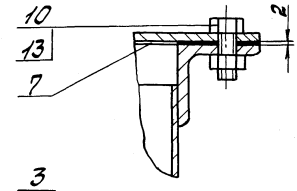

I
М1:2

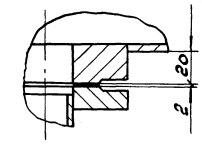

II
М1:2

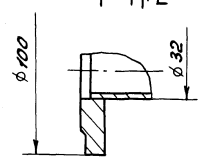

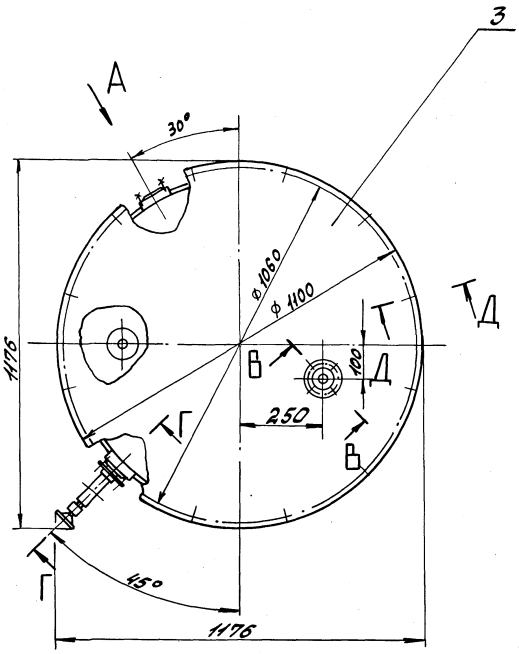

1. Размеры для справок
2. Антикоррозионную изоляцию смотреть в альбоме 3.
3. Испытать гидравлически наливом воды на полную высоту.

					Д23В.096.000СБ			
Изм.	Лист	№ докум.	Подп.	Дата	Бак повторного использования соли V=1.5м³	Лит.	Масса	Масштаб
Разраб.		Мордвинкин		7.4.88		И	317	1:10
Пров.		Мордвинкин				Лист	Листов 1	
Т.контр.						Госстрой СССР ГПИ Горьковский САНТЕХПРОЕКТ		
Нач.отд.		Вольский						
Н.контр.		Мюнтер						
Утв.								

Инв.№ подл. | Подп. и дата | Взам. инв.№ | Инв.№ дубл. | Подп. и дата

Копировала: Красовская 23296-09 50 Формат А2

Д238.097.000СБ

Альбом 7 часть 2

Типовой проект 903-1-

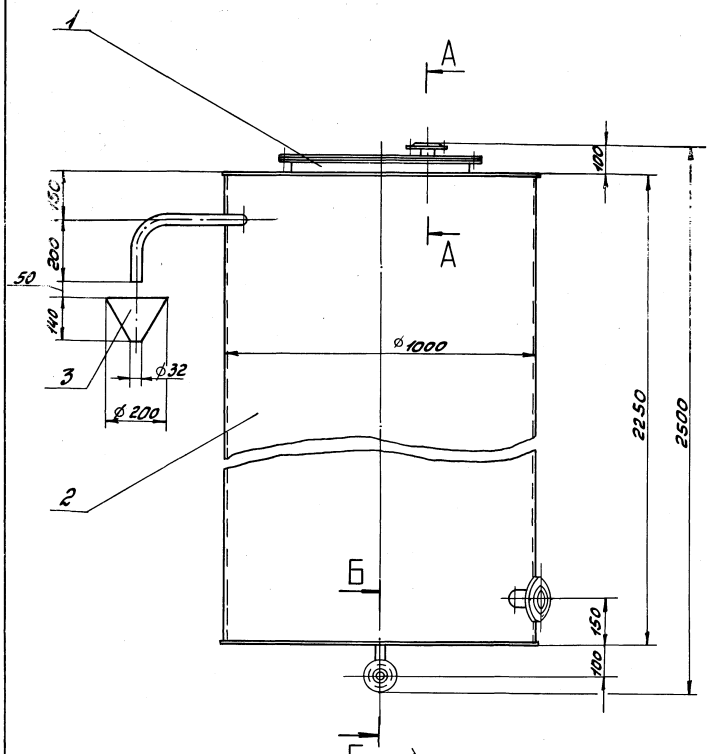

А–А
М 1:1

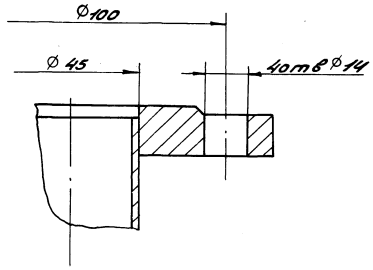

Б–Б
М 1:2

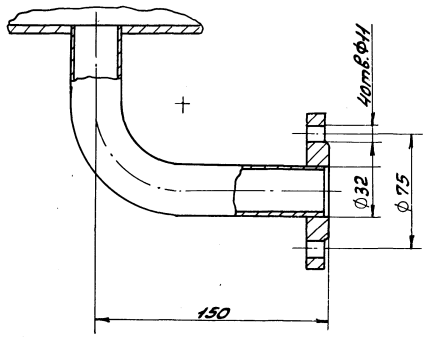

В–В
М 1:2 повернуто

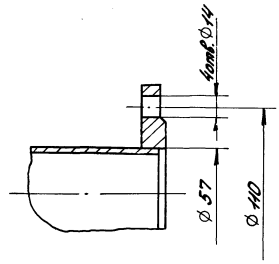

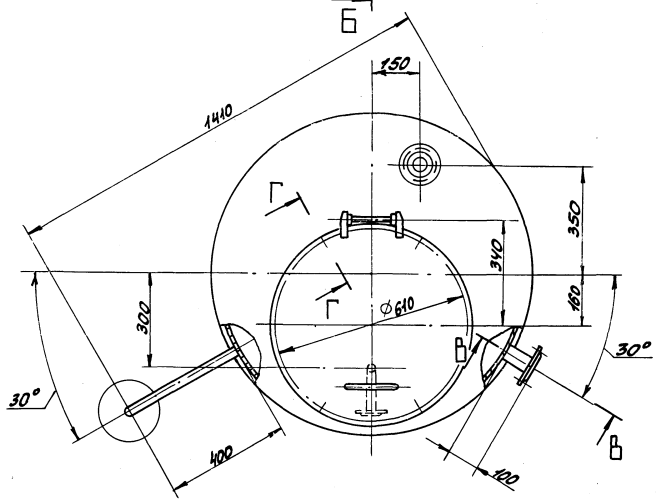

Г–Г
М 1:2 повернуто

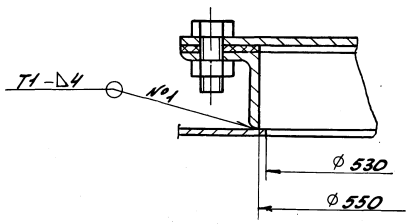

1. Размеры для справок.
2. Антикоррозионную изоляцию см. альбом 3.
3. Испытать гидравлически наливом воды на полную высоту.

					Д238.097.000СБ			
Изм.	Лист	№ докум.	Подп.	Дата	Бак взрыхления фильтров Ø700мм V=1,5м³	Лит	Масса	Масштаб
Разраб.		Козина		4.4.88		И	297	1:10
Пров.		Козина				Лист	Листов 1	
Т.контр.						Госстрой СССР ГПИ Горьковский САНТЕХПРОЕКТ		
Нач.отд.		Вольский						
Н.контр.		Мюнтер						
Утв.								

Инв.№ подл. | Подп. и дата | Взам.инв.№ | Инв.№ дубл. | Подп. и дата

копировал: Красовская 23296-09 51 формат А2

Альбом 7 часть 2

Типовой проект 903-1-

1.238.097.001

25 (√)

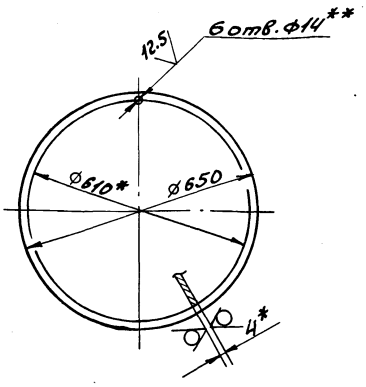

1.* Размеры для справок.
2.** Обработать по сопрягаемой детали
3. H14, h14

Д23В.097.001

Изм.	Лист	N докум.	Подп.	Дата
Разраб.		Козина		4.4.88
Пров.		Козина		
Т.контр.				
Н.контр.		Мюнтер		
Утв.				

Крышка

Лит	Масса	Масштаб
И	10,5	1:1
Лист	Листов 1	

Лист 6-ЛН-4 ГОСТ 19903-74
В Ст3сп ГОСТ 14637-79

Госстрой СССР ЛПИ Горьковский САНТЕХПРОЕКТ

Формат А4

1.238.097.002

25 (√)

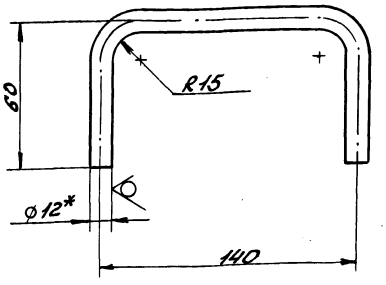

1.* Размеры для справок.
2. $\pm \frac{IT16}{2}$

Д23В.097.002

Изм.	Лист	N докум.	Подп.	Дата
Разраб.		Козина		4.4.88
Пров.		Козина		
Т.контр.				
Н.контр.		Мюнтер		
Утв.				

Ручка

Лит	Масса	Масштаб
И	0,25	1:2
Лист	Листов 1	

Круг 12-В-ПОСТ 2590-71
Вст3сп ПОСТ 535-79

Госстрой СССР ЛПИ Горьковский САНТЕХПРОЕКТ

Формат А4

1.238.097.0106

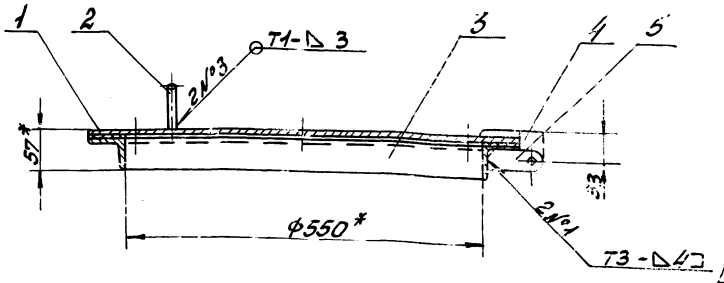

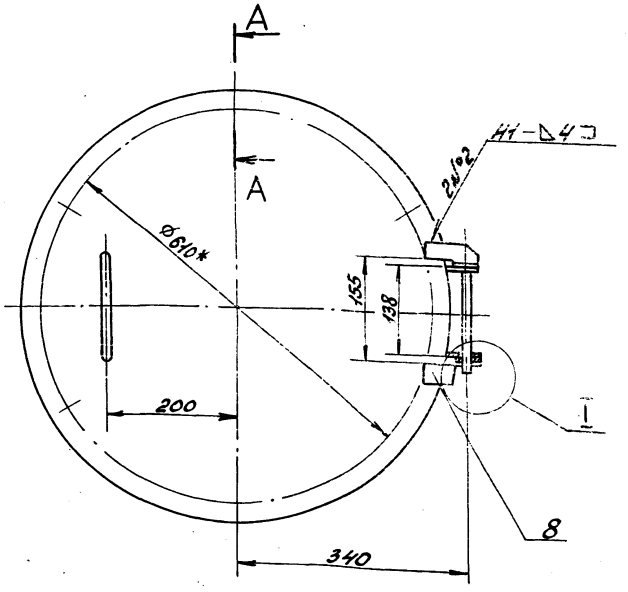

1.* Размеры для справок.
2. $\pm \frac{IT16}{2}$
3. Сварные швы по ГОСТ 5264-80.

Д23В.097.010 СБ

Изм.	Лист	N докум.	Подп.	Дата
Разраб.		Козина		4.4.88
Пров.		Козина		
Т.контр.				
Н.контр.		Мюнтер		
Утв.				

Люк

Лит	Масса	Масштаб
И	19	1:5
Лист	Листов 1	

Госстрой СССР ЛПИ Горьковский САНТЕХПРОЕКТ

Формат А3

Альбом I Часть 2

Типовой проект 903-1-

Д23В.097.003

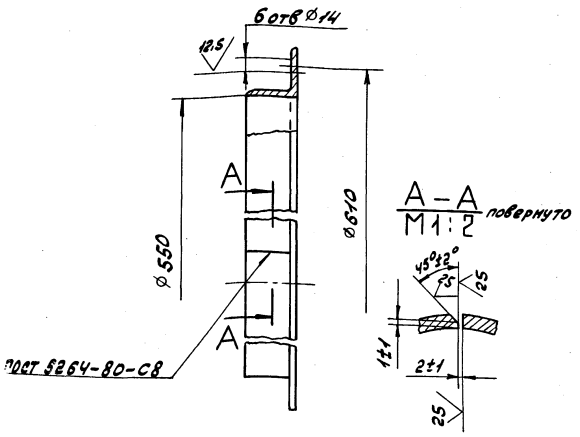

H14, h14

Изм.	Лист	№ докум.	Подп.	Дата
Разраб.		Козина		25.11.88
Пров.		Козина		
Т.контр.				
Н.контр.		Мюнтер		
Утв.				

Д23В.097.003

Фланец

Лит	Масса	Масштаб
И	7.2	1:5

Лист | Листов 1

Уголок 50х50х5-Б-ГОСТ 8509-72 / В Ст3сп ГОСТ 535-79

Госстрой СССР ГПИ Горьковский САНТЕХПРОЕКТ

Формат А4

Инв. № подл. | Подп. и дата | Взам. инв. № | Инв. № дубл. | Подп. и дата

Д23В.097.004

25 / (V)

Д23В.097.004

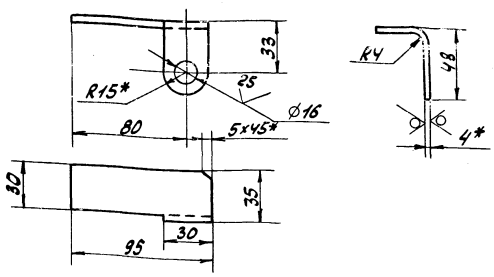

Д23В.097.004-01- Зеркальное отражение. Остальное см. Д23В.097.004.



1.* Размеры для справок.

2. h16, $\pm \frac{IT16}{2}$

Изм.	Лист	№ докум.	Подп.	Дата
Разраб.		Козина		25.11.88
Пров.		Козина		
Т.контр.				
Н.контр.		Мюнтер		
Утв.				

Д23В.097.004

Кронштейн

Лит	Масса	Масштаб
И	0,13	1:2

Лист | Листов 1

Лист 5-ПН-Ч ГОСТ 19903-74 / В Ст3сп ГОСТ 14637-79

Госстрой СССР ГПИ Горьковский САНТЕХПРОЕКТ

Формат А4

Инв. № подл. | Подп. и дата | Взам. инв. № | Инв. № дубл. | Подп. и дата

Д23В.097.005

25 / (V)

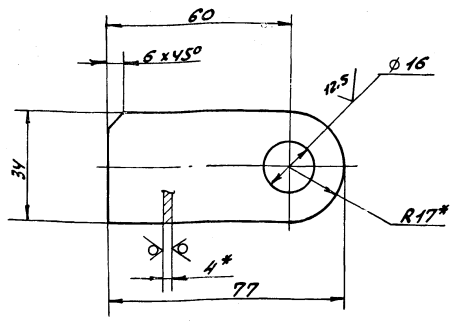

1.* Размеры для справок.

2. H14, $\pm \frac{IT14}{2}$

Изм.	Лист	№ докум.	Подп.	Дата
Разраб.		Мюнтер		25.11.88
Пров.		Мюнтер		
Т.контр.				
Н.контр.		Мюнтер		
Утв.				

Д23В.097.005

Проушина

Лит	Масса	Масштаб
И	0.09	1:1

Лист | Листов 1

Лист 5-ПН-Ч ГОСТ 19903-74 / В Ст3сп ГОСТ 14637-79

Госстрой СССР ГПИ Горьковский САНТЕХПРОЕКТ

Формат А4

Инв. № подл. | Подп. и дата | Взам. инв. № | Инв. № дубл. | Подп. и дата

Д23В.097.006

12,5 / (V)

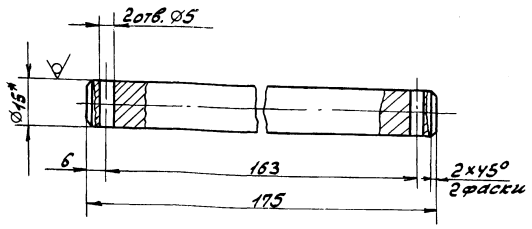

1.* Размеры для справок.

2. H14, h14; $\pm \frac{IT14}{2}$.

Изм.	Лист	№ докум.	Подп.	Дата
Разраб.		Мюнтер		25.11.88
Пров.		Мюнтер		
Т.контр.				
Н.контр.		Мюнтер		
Утв.				

Д23В.097.006

Ось

Лит	Масса	Масштаб
И	0,24	1:1

Лист | Листов 1

Круг 15-В-1 ГОСТ 2590-71 / В Ст3сп ГОСТ 535-79

Госстрой СССР ГПИ Горьковский САНТЕХПРОЕКТ

Формат А4

Инв. № подл. | Подп. и дата | Взам. инв. № | Инв. № дубл. | Подп. и дата

Альбом 7 часть 2

Типовой проект 903-1-

Д23В.097.007

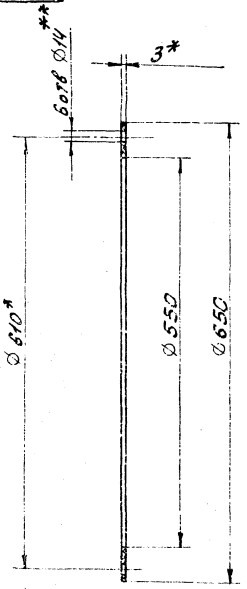

1.* Размеры для справок.

2.** Обработать по сопрягаемой детали

Изм	Лист	№ докум	Подп.	Дата
Разраб.		Козина		4.4.88
Пров.		Козина		
Т.контр.				
Н.контр.		Мюнтер		
Утв.				

Д23В.097.007

Прокладка

Лит	Масса	Масштаб
И	0,05	1:5

Лист | Листов 1

Пластина 1, лист ТМКЩ-С-3 ГОСТ 7338-77

Госстрой СССР ГПИ Горьковский САНТЕХПРОЕКТ

Формат А4

Формат	Зона	Поз	Обозначение	Наименование	Кол.	Примечание
				Документация		
А2			Д23В.097.020СБ	Сборочный чертеж		
				Детали		
А4		1	Д23В.097.008-01	Патрубок	1	
Б4		2	Д23В.097.009	Патрубок		
				Труба 45×2,5 ГОСТ10704-76 / Д ГОСТ10705-80		
				L = 100 h16 25√	1	0,26кг
А4		3	Д23В.097.011	Цилиндр	1	
А4		4	Д23В.097.008.	Патрубок	1	
А4		5	Д23В.097.012	Дно	1	
А4		6	Д23В.097.013	Крышка	1	
Б4		7	Д23В.097.014	Патрубок		
				Труба 57×3 ГОСТ10704-76 / Д ГОСТ10705-80		
				L = 100 h16 25√	1	0,4кг
				Стандартные изделия		
				Фланцы ГОСТ12820-80		
		9		1-25-6Ст25	1	
		10		1-40-6Ст25	1	
		11		1-50-6Ст25	1	

Изм	Лист	№ докум.	Подп.	Дата
Разраб.		Козина		4.4.88
Пров.		Козина		
Нач.отд.				
Н.контр.		Мюнтер		
Утв.				

Д23В.097.020

Бак

Лит	Лист	Листов
И		1

Госстрой СССР ГПИ Горьковский САНТЕХПРОЕКТ

Формат А4

Д23В.097.008

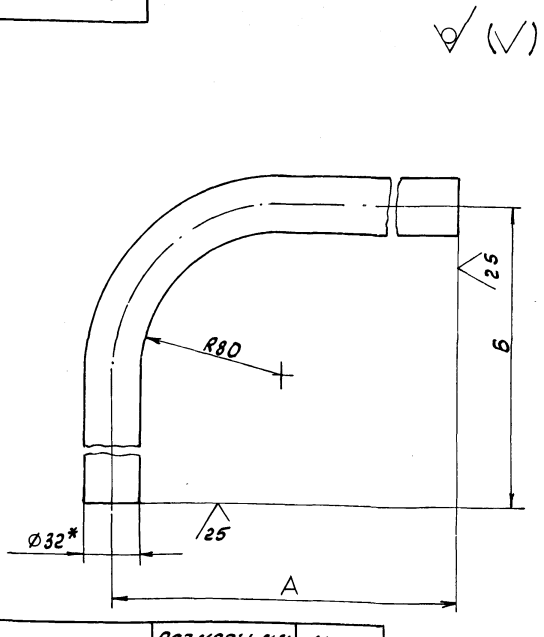

Обозначение	Размеры, мм А	Размеры, мм Б	Масса, кг
Д23В.097.008	147	105	0,5
-01	404	200	1

1.* Размеры для справок.

2. ± IT16/2

Изм	Лист	№ докум	Подп	Дата
Разраб.		Козина		4.4.88
Пров.		Козина		
Т.контр.				
Н.контр.		Мюнтер		
Утв.				

Д23В.097.008

Патрубок

Лит	Масса	Масштаб
И	см. табл.	1:2

Лист | Листов 1

Труба 32×2 ГОСТ10704-76 / Д ГОСТ10705-80

Госстрой СССР ГПИ Горьковский САНТЕХПРОЕКТ

Формат А4

Д23В.097.011

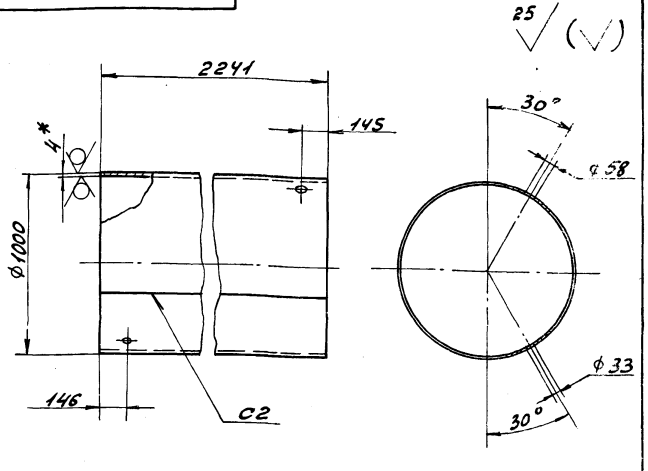

1.* Размеры для справок.

2. H16, h16, ± IT16/2

3. Сварные швы по ГОСТ5264-80

Изм	Лист	№ докум	Подп.	Дата
Разраб.		Козина		4.4.88
Пров.		Козина		
Т.контр.				
Н.контр.		Мюнтер		
Утв.				

Д23В.097.011

Цилиндр

Лит	Масса	Масштаб
И	220	1:20

Лист | Листов 1

Лист Б-ПН-4 ГОСТ19903-74 / В Ст3сп ГОСТ14637-79

Госстрой СССР ГПИ Горьковский САНТЕХПРОЕКТ

Формат А4

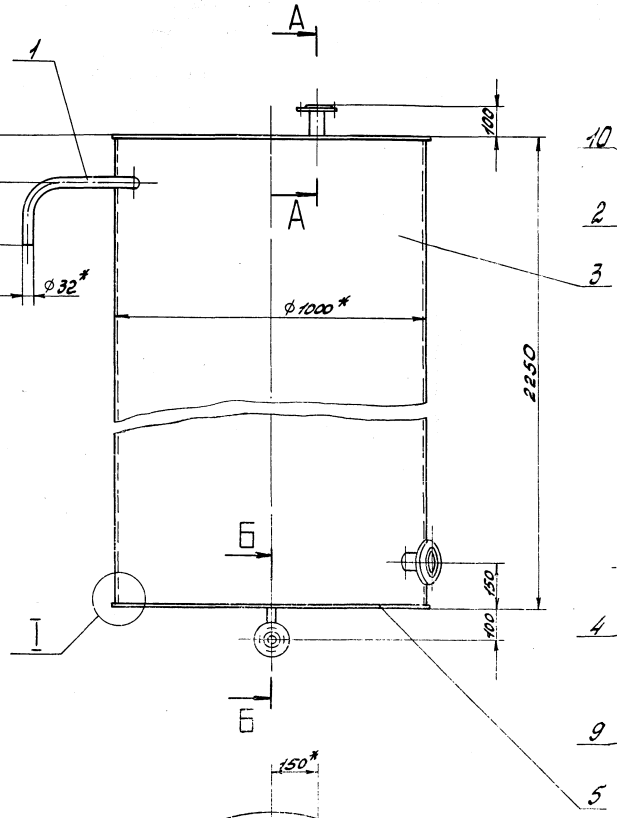

А – А
М 1:2

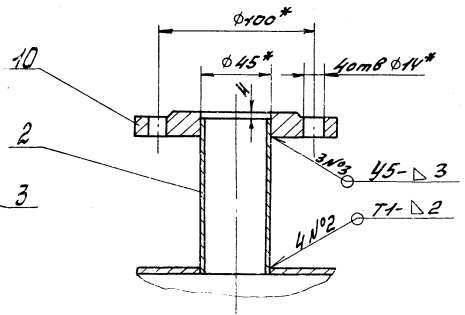

Б - Б
М 1:2

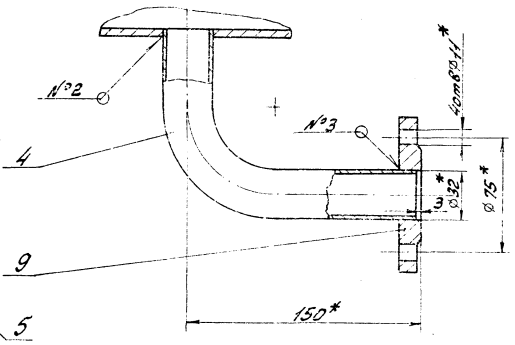

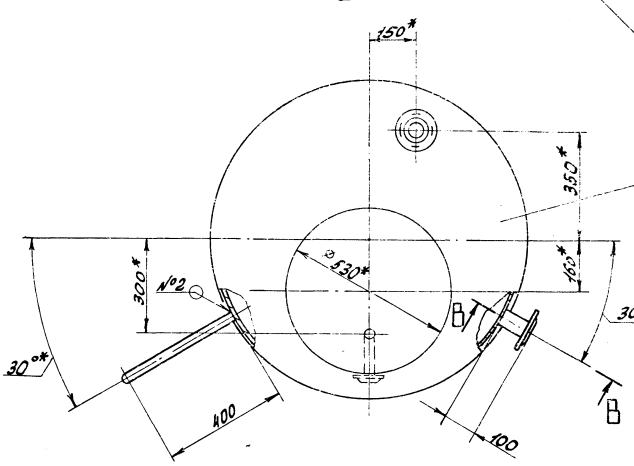

В - В
М 1:1 повернуто

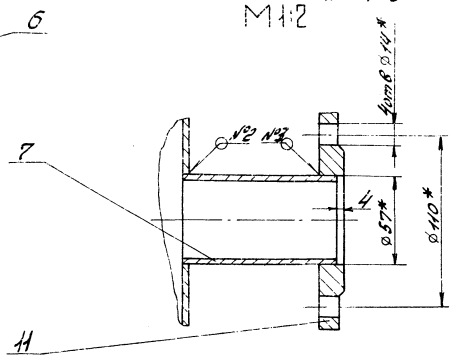

I
М 1:1

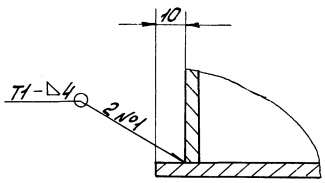

1.* Размеры для справок.

2. ± IT16/2

3. Сварные швы №1,2 по ГОСТ 5264-80.
№3 по ГОСТ 16037-80.

					Д238.097.020СБ		
Изм.	Лист	№ докум.	Подп.	Дата			
Разраб.		Козина		11.88	Бак	Лит.	Масса	Масштаб
Пров.		Козина				И	278	1:10
Т.контр.						Лист	Листов 1	
Нач.отд.						Госстрой СССР ГПИ Горьковский САНТЕХПРОЕКТ		
Н.контр.		Инютер						
Гип.								

Инв.№ подл. | Подп. и дата | Взам. инв.№ | Инв.№ дубл. | Подп. и дата

Альбом 7 часть 2

Типовой проект 903-1-

Д23А.097.012

25 (√)

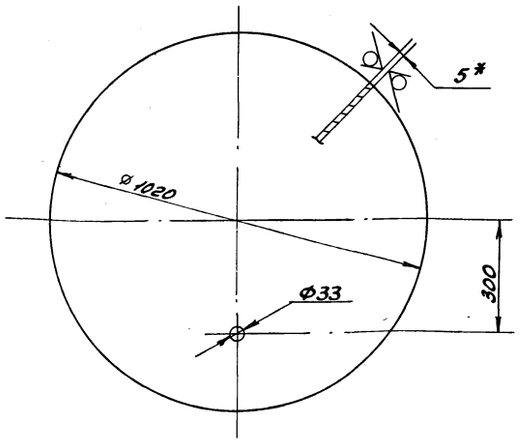

1.* Размеры для справок
2. H16, h16, ± IT16/2

Изм	Лист	N докум	Подп.	Дата	Д23В.097.012			
Разраб		Козина		4.4.88	Дно	Лит	Масса	Масштаб
Пров.		Козина				И	32	1:10
Т.контр.						Лист	Листов 1	
Н.контр		Мюнтер			Лист Б-ПН-5 ГОСТ 19903-74 / ВСт3сп ГОСТ 14637-79	Госстрой СССР ГПИ Горьковский САНТЕХПРОЕКТ		
Утв.								

Формат А4

Д23В.097.013

25 (√)

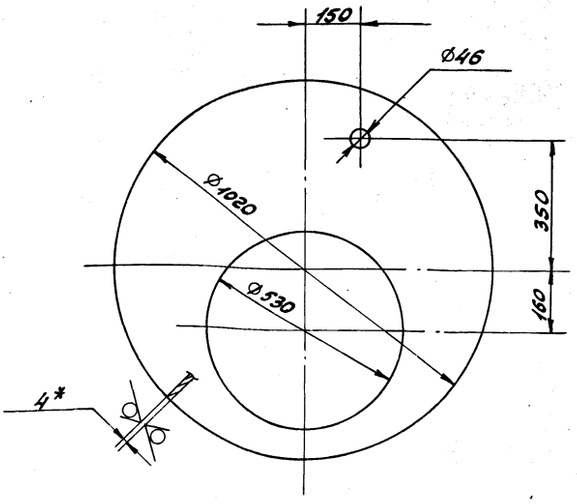

1.* Размеры для справок.
2. ± IT16/2

Изм	Лист	№ докум	Подп	Дата	Д23В.097.013			
Разраб		Козина		4.4.88	Крышка	Лит	Масса	Масштаб
Пров		Козина				И	15	1:10
Т.контр.						Лист	Листов 1	
Н.контр		Мюнтер			Лист Б-ПН-4 ГОСТ 19903-74 / ВСт3сп ГОСТ 14637-79	Госстрой СССР ГПИ Горьковский САНТЕХПРОЕКТ		
Утв.								

Формат А4

Формат	Зона	Поз.	Обозначение	Наименование	Кол.	Примечание
				Документация		
А2			Д23В.098.000 СБ	Сборочный чертеж		
				Сборочные единицы		
А4		1	Д23В.097.010	Люк	1	
				Детали		
А4		2	Д23В.098.001	Обечайка	1	
Б4		3	Д23В.098.002	Труба		
				Труба 57х3 ГОСТ 8734-75 / В20 ГОСТ 8733-74		
				L=77h14 25	1	0,31кг
Б4		4	Д23В.098.003	Труба		
				Труба 57х3 ГОСТ 8734-75 / В20 ГОСТ 8733-74		
				L=27h14 25	1	0,11кг
А4		5	Д23В.095.004	Дно	1	
А4		6	Д23В.098.005	Крышка	1	
Б4		7	Д23В.098.006	Труба		
				Труба 57х3 ГОСТ 8734-75 / В20 ГОСТ 8733-74		
				L=95h14 25	1	0,38кг
				Стандартные изделия		
		8		Отвод 90° 57х3 ГОСТ 17375-83	3	
		9		Фланец 1-50-6 Ст25 ГОСТ 12820-80	3	

Изм	Лист	№ докум	Подп.	Дата	Д23В.098.000			
Разраб		Мордвинкин		15.4.88	Бак взрыхления фильтра Ø 1000, V=4м³	Лит.	Лист	Листов
Пров.		Мордвинкин				И		1
Нач. отд.		Вольский				Госстрой СССР ГПИ Горьковский САНТЕХПРОЕКТ		
Н.контр.		Мюнтер						
Утв.								

Д23В.098.001

25 (√)

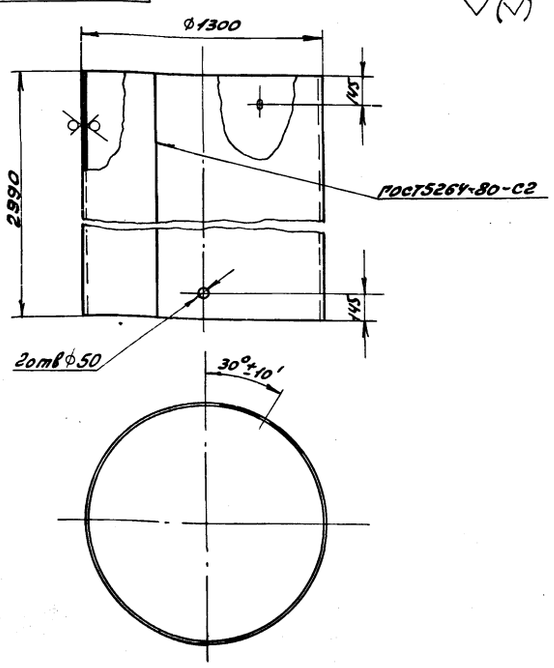

H14, h16, ± IT14/2

Изм	Лист	№ докум	Подп.	Дата	Д23В.098.001			
Разраб.		Мордвинкин		15.4.88	Обечайка	Лит	Масса	Масштаб
Пров.		Мордвинкин				И	392	1:20
Т.контр.						Лист	Листов 1	
Н.контр.		Мюнтер			Лист Б-ПН-4 ГОСТ 19903-74 / ВСт3сп ГОСТ 14637-79	Госстрой СССР ГПИ Горьковский САНТЕХПРОЕКТ		
Утв.								

Альбом 7 часть 2

Типовой проект 903-1-

Д23В.098.000СБ

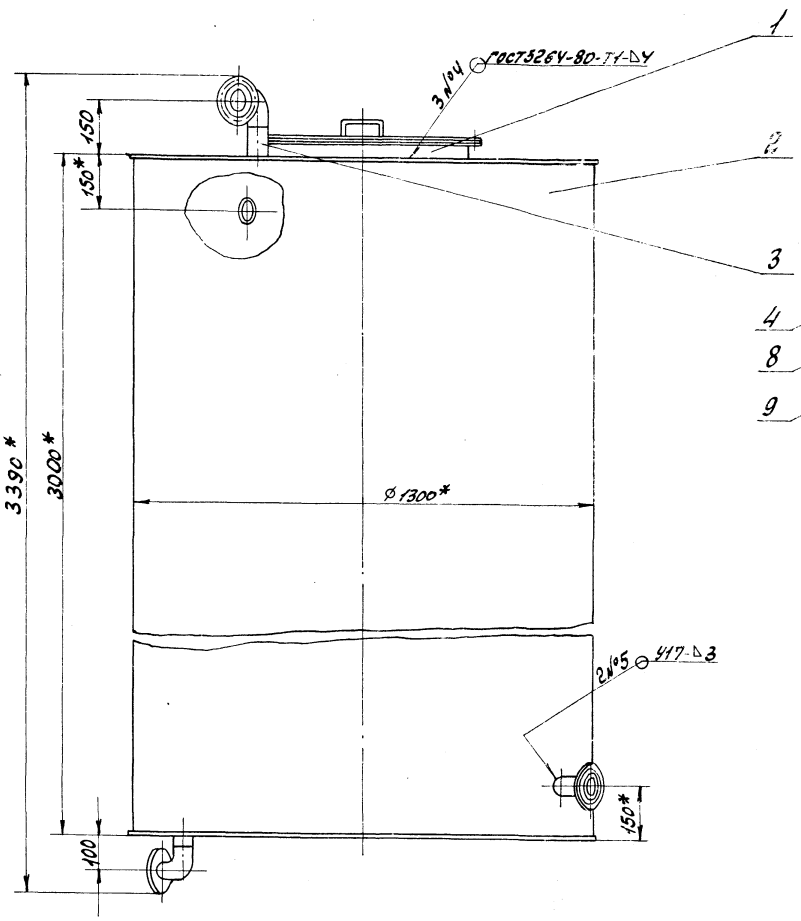

Вид А повернуто
М1:5

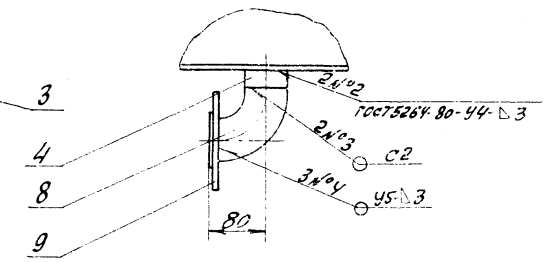

Б-Б
М1:2

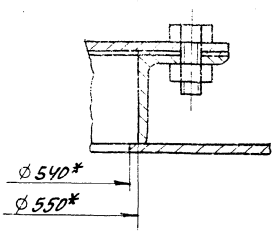

Вид В повернуто
М1:2

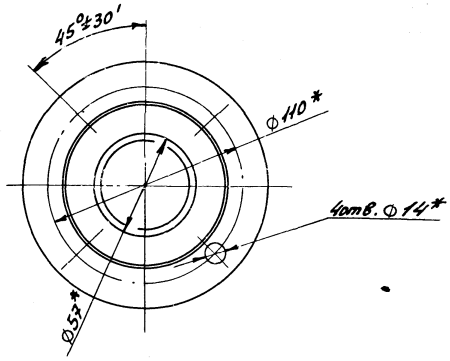

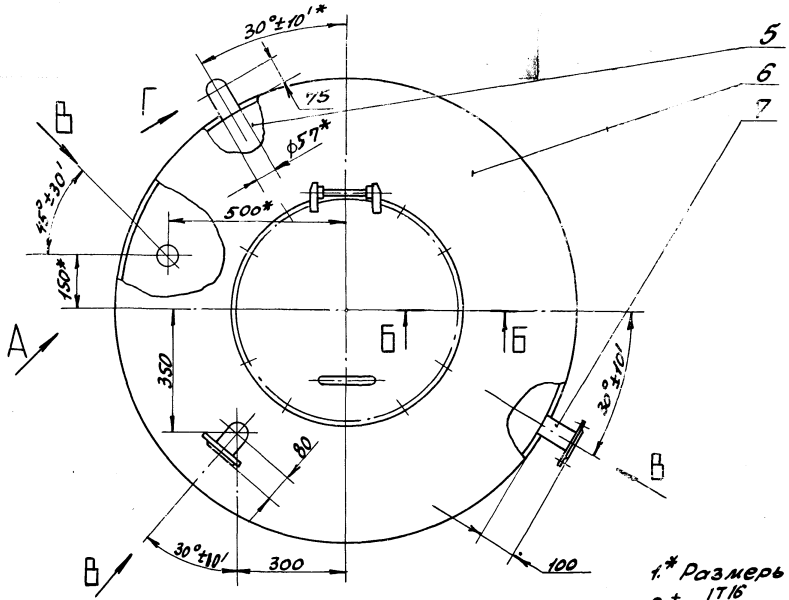

Вид Г повернуто
М1:2

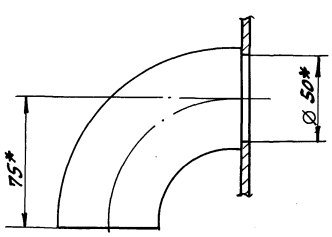

1.* Размеры для справок.

2. $\pm \frac{IT16}{2}$

3. Сварные швы №3...5 по ГОСТ16037-80. Все сварные швы зачистить.

4. Антикоррозионную изоляцию см. альбом 4.

5. Испытать гидравлически наливом воды на полную высоту.

					Д23В.098.000СБ			
Изм.	Лист	№ докум.	Подп.	Дата	Бак взрыхления фильтра Ф1000, V=4м³	Лит	Масса	Масштаб
Разраб.		Мордвинкин		4.4.88		И	506	1:10
Пров.		Мордвинкин				Лист	Листов 1	
Т.контр.						Госстрой СССР ГПИ Горьковский САНТЕХПРОЕКТ		
Нач.отд.		Вольский						
Н.контр.		Мюнтер						
Утв.								

Инв.№ подл. | Подп. и дата | Взам.инв.№ | Инв.№ дубл. | Подп. и дата

Альбом 7 часть 2

Типовой проект 903-1-

Д238.098.004

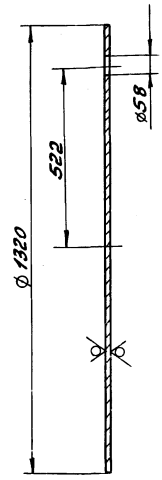

$H14; h14 \pm \frac{IT14}{2}$

					Д238.098.004			
Изм.	Лист	№ докум.	Подп.	Дата	Дно	Лит.	Масса	Масштаб
Разраб.		Мордвинкин		4.4.88		и	53.5	1:10
Пров.		Мордвинкин				Лист	Листов 1	
Т.контр.								
Н.контр.		Мюнтер			Лист Б-ПН-5 ГОСТ19903-74 ВСт3сп ГОСТ14637-79	Госстрой СССР ГПИ Горьковский САНТЕХПРОЕКТ		
Утв.								

Формат А4

Д238.098.005

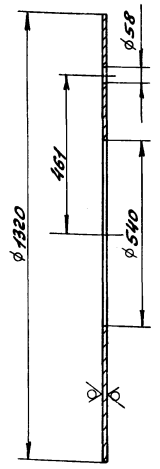

$H14; h14; \pm \frac{IT14}{2}$

					Д238.098.005			
Изм.	Лист	№ докум.	Подп.	Дата	Крышка	Лит.	Масса	Масштаб
Разраб.		Мордвинкин		4.4.88		и	44.58	1:10
Пров.		Мордвинкин				Лист	Листов 1	
Т.контр.								
Н.контр.		Мюнтер			Лист Б-ПН-5 ГОСТ19903-74 ВСт3сп ГОСТ14637-79	Госстрой СССР ГПИ Горьковский САНТЕХПРОЕКТ		
Утв.								

Формат	Зона	Поз.	Обозначение	Наименование	Кол.	Примечание
				Документация		
А2			Д238.099.000СБ	Сборочный чертеж		
				Сборочные единицы		
А4		1	Д238.099.010	Бак	1	
А4		2	Д238.099.020	Крышка	1	
А4		3	Д238.099.030	Клапан поплавковый	1	
А4		4	Д238.099.060	Воронка	1	
				Детали		
Б4		5	Д238.099.001	Прокладка		
				Пластина I, лист 7 МКЩ-С-2 ГОСТ7338-77		
				D80 x d46	1	
А4		6	Д238.099.002	Ось	1	
А4		7	Д238.099.003	Прокладка	1	

					Д238.099.000			
Изм.	Лист	№ докум.	Подп.	Дата	Бак разрыва струи $V=0,5 м^3$	Лит.	Лист	Листов
Разраб.		Панова		8.4.88		и	1	2
Провер.		Панова				Госстрой СССР ГПИ Горьковский САНТЕХПРОЕКТ		
Нач.отд.		Вольский						
Н.контр.		Мюнтер						
Утв.								

Формат	Зона	Поз.	Обозначение	Наименование	Кол.	Примечание
				Стандартные изделия		
		8		Ось 2-8hH x 30. Ст3сп ГОСТ 9650-80	4	
		9		Болт М12 x 50.36 ГОСТ 7798-70	4	
		10		Болт 7002-0562 У ГОСТ 14724-69	4	
		11		Гайка М8.35.4 ГОСТ 3032-76	4	
		12		Гайка М12.4 ГОСТ 5915-70	4	
		13		Шайба 8.01.06 ГОСТ 11371-78	3	
		14		Шайба 12.01.06 ГОСТ 11371-78	2	
		15		Шплинт 3.2 x 14 ГОСТ 397-79	8	
		16		Шплинт 4.0 x 28 ГОСТ 397-79	2	

Изм.	Лист	№ докум.	Подп.	Дата	Д238.099.000	Лист	2

Типовой проект 903-1-

Альбом 7 часть 2

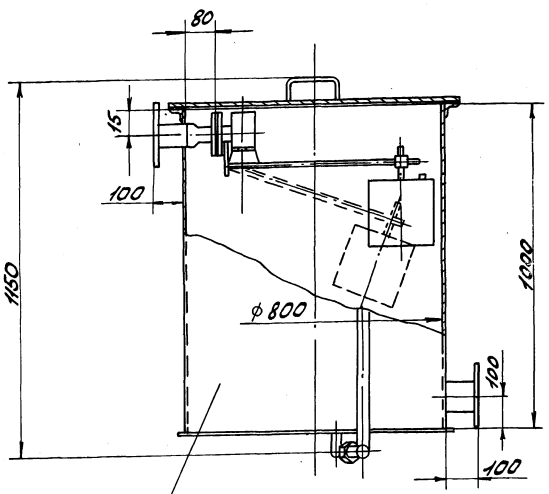

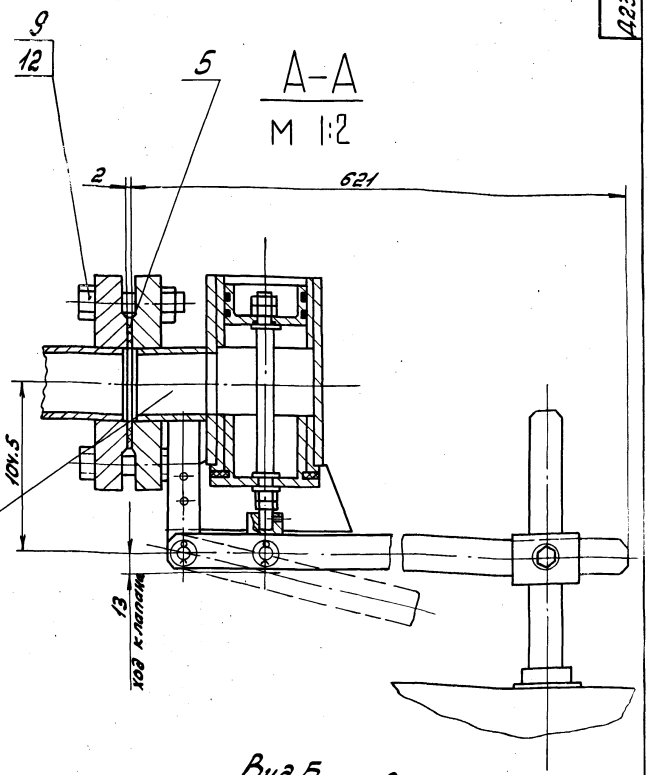

А-А
М 1:2

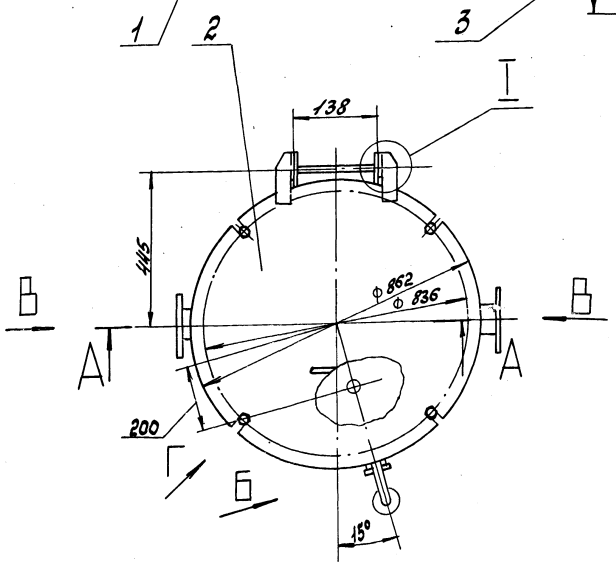

Вид Б повернуто
М 1:5

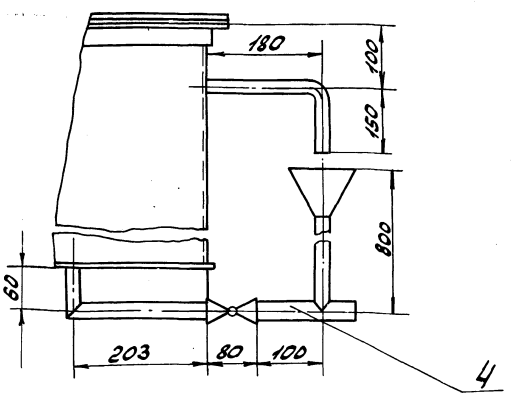

Вид В
М 1:5

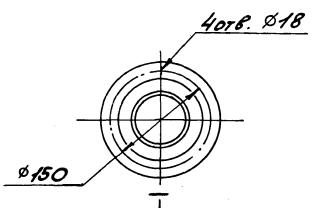

I
М 1:1

Вид Г повернуто
М 1:1

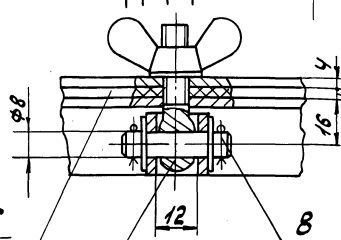

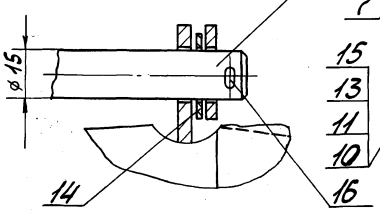

1. Размеры для справок.
2. ± IT16/2
3. Антикоррозионную изоляцию см. альбом 4.
4. Сборку проверить на герметичность по ГОСТ 3285-77 наливом воды на полную высоту. Течь не допускается.

Изм.	Лист	№ докум.	Подп.	Дата	Д 238.099.000 СБ		
Разраб.		Панова		4.4.83	Бак разрыва струи V = 0.5 м³	Лит	Масса	Масштаб
Пров.		Панова				И	112	1:10
Т.контр.						Лист	Листов 1	
Нач.отд.		Вольский				Госстрой СССР ГПИ Горьковский САНТЕХПРОЕКТ		
Н.контр.		Монтер						
Утв.								

Копировала: Красовская

Инв.№ подл. | Подп. и дата | Взам.инв.№ | Инв.№ дубл. | Подп. и дата

Альбом 7 часть 2

Типовой проект 903-1-

Д 238.099.002

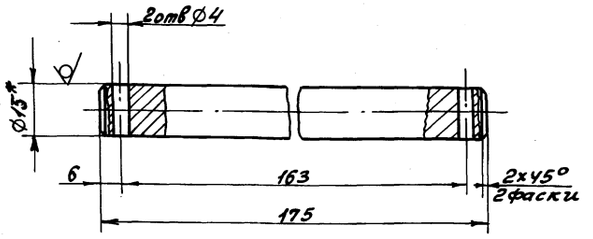

1.* Размеры для справок.

2. $H14, h14, \pm \frac{IT14}{2}$

					Д23В.099.002			
Изм.	Лист	№ докум.	Подп.	Дата	Ось	Лит	Масса	Масштаб
Разраб.		Панова		9.V.88		Ч	0,24	1:1
Пров.		Панова				Лист	Листов 1	
Т.контр.						Госстрой СССР ГПИ Горьковский САНТЕХПРОЕКТ		
Н.контр.		Мюнтер			Круг 15-В-ГОСТ2590-71 / ВСт3спГОСТ535-79			
Утв.								

Инв.№подл. | Подп. и дата | Взам.инв.№ | Инв.№дубл. | Подп. и дата

Формат А4

Д238.099.003

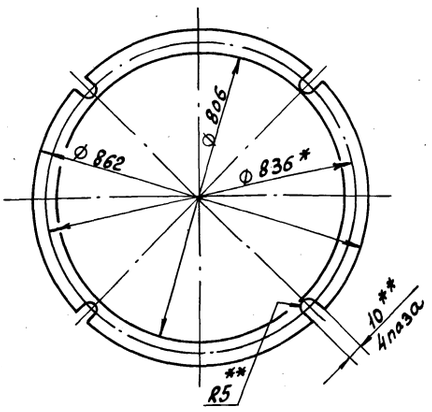

1.* Размеры для справок.

2.** Обработать по сопрягаемой детали.

					Д23В.099.003			
Изм.	Лист	№ докум.	Подп.	Дата	Прокладка	Лит	Масса	Масштаб
Разраб.		Панова		9.V.88		Ч	0,3	1:10
Пров.		Панова				Лист	Листов 1	
Т.контр.						Госстрой СССР ГПИ Горьковский САНТЕХПРОЕКТ		
Н.контр.		Мюнтер			Пластина 7, лист 7 НКЩ-С-3 ГОСТ 7338-77.			
Утв.								

Инв.№подл. | Подп. и дата | Взам.инв.№ | Инв.№дубл. | Подп. и дата

Формат А4

Формат	Зона	Поз.	Обозначение	Наименование	Кол.	Примечание
				Документация		
А2			Д23В.099.010СБ	Сборочный чертеж		
				Детали		
А4		1	Д23В.099.004	Корпус	1	
А4		2	Д23В.099.005	Патрубок	1	
А4		3	Д23В.099.006	Труба	1	
А4		4	Д23В.099.007	Дно	1	
А4		5	Д23В.099.008	Патрубок		
				Труба 89х3 ГОСТ 8734-75 / Д ГОСТ 8733-74		
				$h=103\ h16^{25}$	1	0,65кг
А4		6	Д23В.099.009	Фланец	1	
Б4		7	Д23В.099.011	Патрубок		
				Труба 89х3 ГОСТ 8734-75 / Д ГОСТ 8733-74		
				$h=92\ h16^{25}$	1	0,58кг
А4		8	Д23В.099.012	Патрубок	1	

					Д23В.099.010			
Изм.	Лист	№ докум.	Подп.	Дата	Бак	Лит	Лист 1	Листов 2
Разраб.		Панова		9.V.88		Ч		
Пров.		Панова				Госстрой СССР ГПИ Горьковский САНТЕХПРОЕКТ		
Нач.отд.								
Н.контр.		Мюнтер						
Утв.								

Инв.№подл. | Подп. и дата | Взам.инв.№ | Инв.№дубл. | Подп. и дата

Формат А

Формат	Зона	Поз.	Обозначение	Наименование	Кол.	Примечание
А4		9	Д23В.099.013	Прокушина	2	
				Стандартные изделия		
		10		Переход К 89х35-45х2,5 ГОСТ 17378-83	1	
		11		Фланец 1-40-ВСт25 ГОСТ 12820-80	1	
		12		Фланец 1-80-6 Ст25 ГОСТ 12820-80	2	

Инв.№подл. | Подп. и дата | Взам.инв.№ | Инв.№дубл. | Подп. и дата

					Д23В.099.010			Лист 2
Изм.	Лист	№ докум.	Подп.	Дата				

Копировала: Красовская

Типовой проект 902-1- Альбом 8 часть 2

Д238.099.010СБ

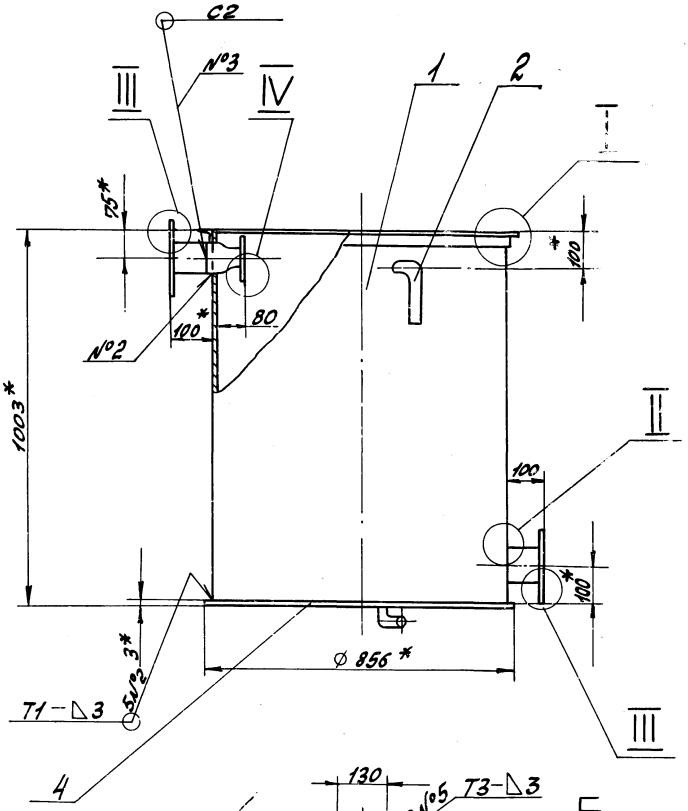

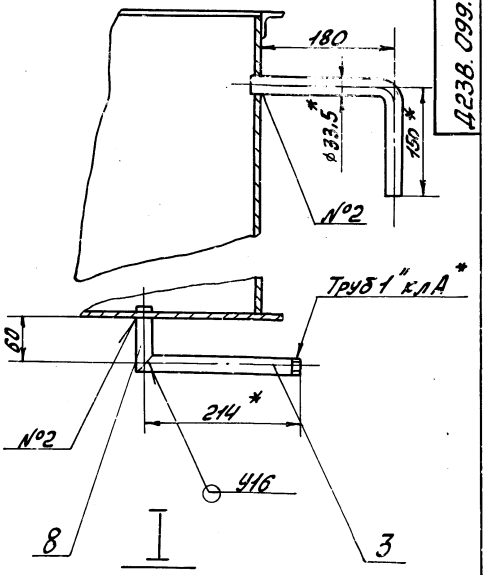

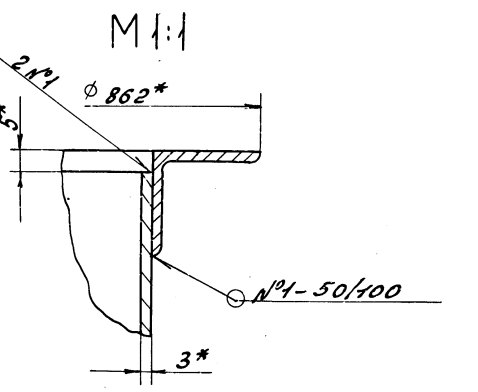

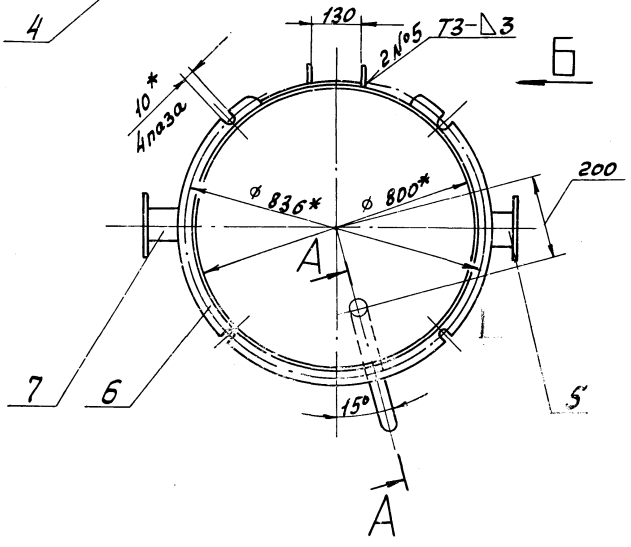

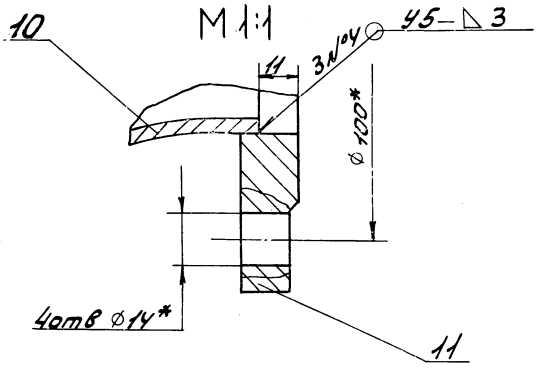

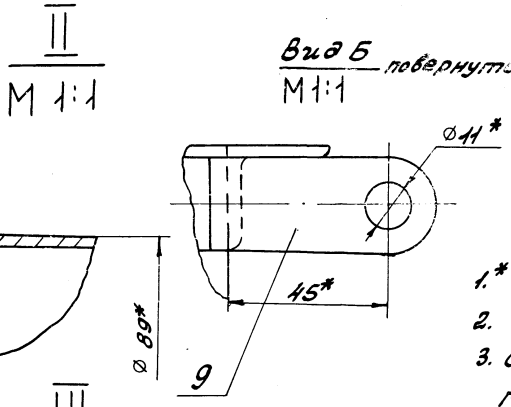

1.* Размеры для справок.

2. $\pm \frac{IT16}{2}$.

3. Сварные швы №1,2,5 по ГОСТ 5264-80, №3,4,6 по ГОСТ 15037-80.

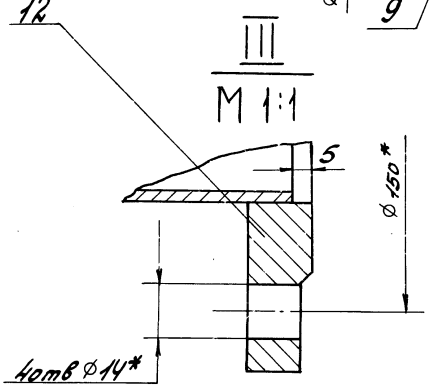

					Д238.099.010СБ		
Изм.	Лист	№ докум.	Подп.	Дата	Бак	Лит	Масса	Масштаб
Разраб.		Панова		8V 88		И	83	1:10
Пров.		Панова				Лист	Листов 1
Т.контр.						РОССПРОЙ СССР ЛПИ Горьковский САНТЕХПРОЕКТ	
Н.контр.		Инжтер					
Утв.							

Инв.№ подл. | Подп. и дата | Взам. инв.№ | Инв.№ дубл. | Подп. и дата

Д23В.099.004

Альбом 7 часть 2

Типовой проект 903-1-

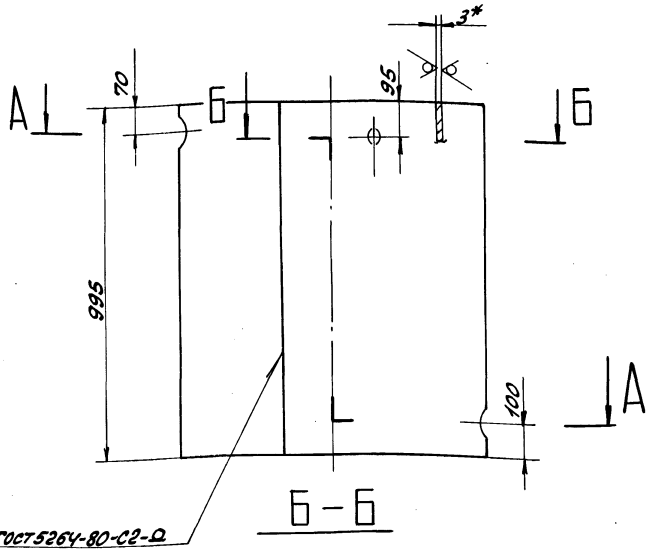

Б – Б

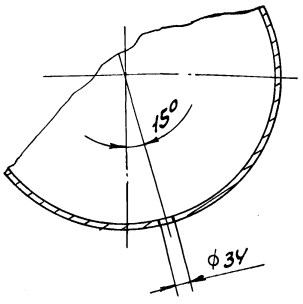

А – А

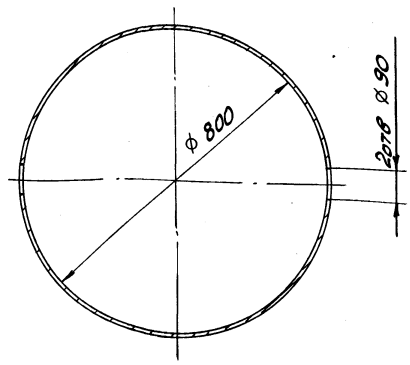

1.* Размеры для справок.

2. $H16, \pm \frac{IT16}{2}$.

					Д23В.099.004			
Изм.	Лист	№ докум.	Подп.	Дата	Корпус	Лит	Масса	Масштаб
Разраб.		Панова		8488		И	59	1:10
Пров.		Панова				Лист	Листов 1	
Т.контр.								
Н.контр.		Мюнтер			Лист Б-ПН-3ГОСТ19903-74 3-IV-Н-ВСт3спГОСТ16523-70	Госстрой СССР ГПИ Горьковский САНТЕХПРОЕКТ		
Утв.								

Инв. № подл. | Подп. и дата | Взам. инв. № | Инв. № дубл. | Подп. и дата

Формат А3

Д23В.099.005

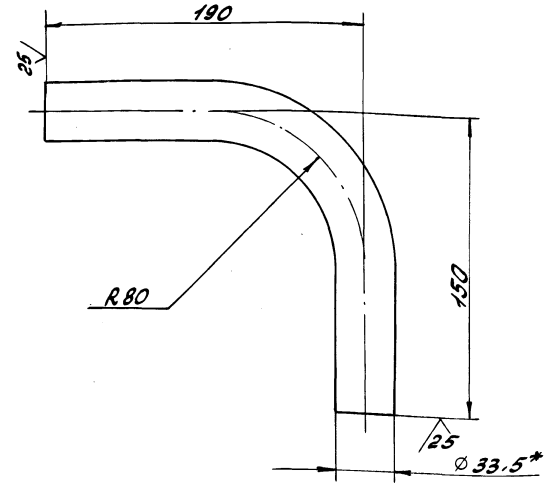

1.* Размеры для справок.

2. $\pm \frac{IT16}{2}$

					Д23В.099.005			
Изм.	Лист	№ докум.	Подп.	Дата	Патрубок	Лит	Масса	Масштаб
Разраб.		Панова		8488		И	0.73	1:2
Пров.		Панова				Лист	Листов 1	
Т.контр.								
Н.контр.		Мюнтер			Труба 25×3,2 ГОСТ 3262-75	Госстрой СССР ГПИ Горьковский САНТЕХПРОЕКТ		
Утв.								

Инв. № подл. | Подп. и дата | Взам. инв. № | Инв. № дубл. | Подп. и дата

Формат А4

Д23В.099.006

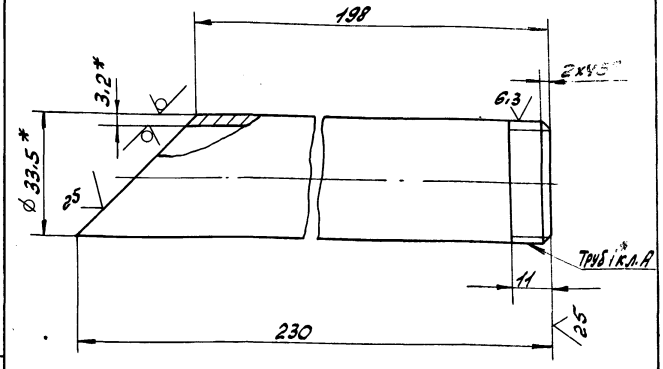

1.* Размеры для справок.

2. $\pm \frac{IT16}{2}$.

					Д23В.099.006			
Изм.	Лист	№ докум.	Подп.	Дата	Труба	Лит	Масса	Масштаб
Разраб.		Панова		8488		И	0.48	1:1
Пров.		Панова				Лист	Листов 1	
Т.контр.								
Н.контр.		Мюнтер			Труба 25×3,2 ГОСТ 3262-75	Госстрой СССР ГПИ Горьковский САНТЕХПРОЕКТ		
Утв.								

Инв. № подл. | Подп. и дата | Взам. инв. № | Инв. № дубл. | Подп. и дата

Копировала: Красовская

23296-09 62

Формат А4

Д23В.099.007

2.5

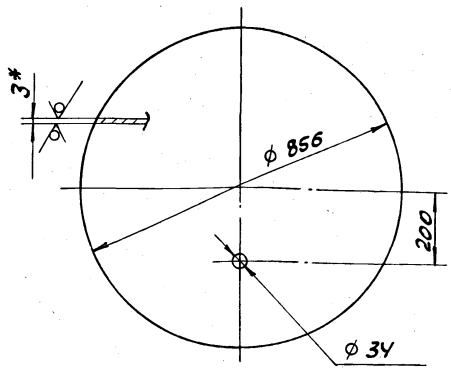

1.* Размеры для справок.
2. H16, h16, $\pm \frac{IT16}{2}$

Изм.	Лист	№ докум.	Подп.	Дата
Разраб.		Панова		8.88
Пров.		Панова		
Т.контр.				
Н.контр.		Мюнтер		
Утв.				

Д23В.099.007

Днo

Лит	Масса	Масштаб
И	13.5	1:10
Лист	Листов 1	

Лист Б-ПН-3 ГОСТ 19903-74
3-IV-H-B Ст3сп ГОСТ 16523-70

Росстрой СССР ГПИ Горьковский САНТЕХПРОЕКТ

Формат А4

Д238.099.009

12.5

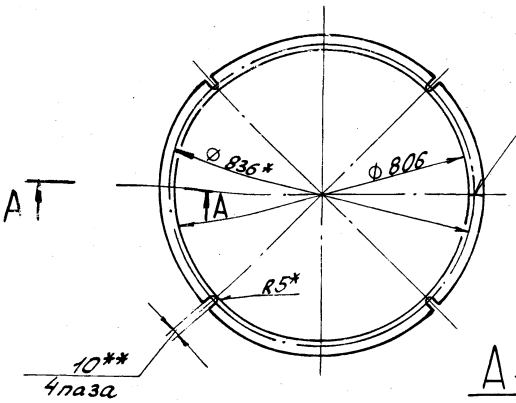

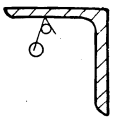

А-А
М 1:1

1.* Размеры для справок.
2.** Обработать по сопрягаемой детали
3. H14, $\pm \frac{IT14}{2}$

Изм.	Лист	№ докум.	Подп.	Дата
Разраб.		Панова		4.1.88
Пров.		Панова		
Т.контр.				
Н.контр.		Мюнтер		
Утв.				

Д23В.099.009

Фланец

Лит	Масса	Масштаб
И	3.27	1:1С
Лист	Листов 1	

Уголок 28х28х3-Б ГОСТ 8509-72
ВСт3сп ГОСТ 535-79

Росстрой СССР ГПИ Горьковский САНТЕХПРОЕКТ

Формат А4

Д238.099.012

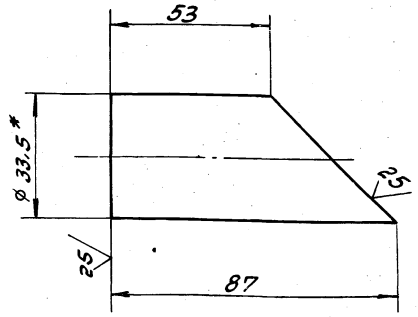

1.* Размеры для справок.
2. $\pm \frac{IT16}{2}$

Изм.	Лист	№ докум.	Подп.	Дата
Разраб.		Панова		4.88
Пров.		Панова		
Т.контр.				
Н.контр.		Мюнтер		
Утв.				

Д23В.099.012

Патрубок

Лит	Масса	Масштаб
И	0.14	1:1
Лист	Листов 1	

Труба 25х3.2 ГОСТ 3262-75

Росстрой СССР ГПИ Горьковский САНТЕХПРОЕКТ

Формат А4

Д238.099.013

25

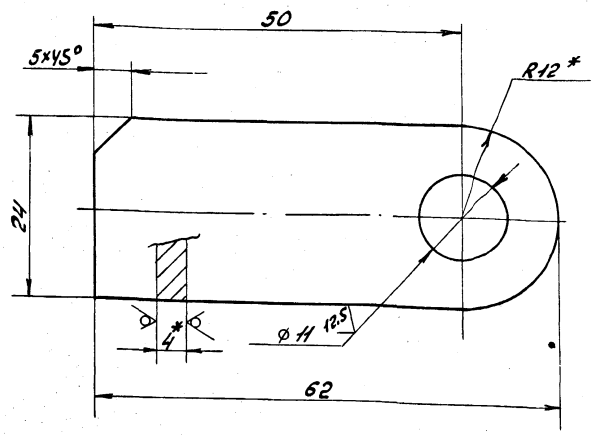

1.* Размеры для справок.
2. H14, $\pm \frac{IT14}{2}$.

Изм.	Лист	№ докум.	Подп.	Дата
Разраб.		Панова		8.1.88
Пров.		Панова		
Т.контр.				
Н.контр.		Мюнтер		
Утв.				

Д23В.099.013

Прочшина

Лит	Масса	Масштаб
И	0.04	2:1
Лист	Листов 1	

Лист Б-ПН-4 ГОСТ 19903-74
3-IV-H-B Ст3сп ГОСТ 14637-79

Росстрой СССР ГПИ Горьковский САНТЕХПРОЕКТ

Формат А4

Альбом 7 часть 2

Типовой проект 903-1-

Формат	Зона	Поз.	Обозначение	Наименование	Кол.	Примечание
				Документация		
А3			Д23В.099.020СБ	Сборочный чертеж		
				Детали		
А4		1	Д23В.097.002	Ручка	1	
А4		2	Д23В.099.015	Крышка	1	
А4		3	Д23В.099.016	Петля	1	
		4	-01	Петля	1	

Изм	Лист	№ докум	Подп	Дата
Разраб.		Панова		8488
Пров.		Панова		
Нач.отд.				
Н.контр.		Мюнтер		
Утв.				

Д23В.099.020

Крышка

Лит	Лист	Листов
И		1

Госстрой СССР ГПИ Горьковский САНТЕХПРОЕКТ

Формат А4

Инв.№ подл. | Подп. и дата | Взам.инв.№ | Инв.№ дубл. | Подп. и дата

Д23В.099.015

12.5

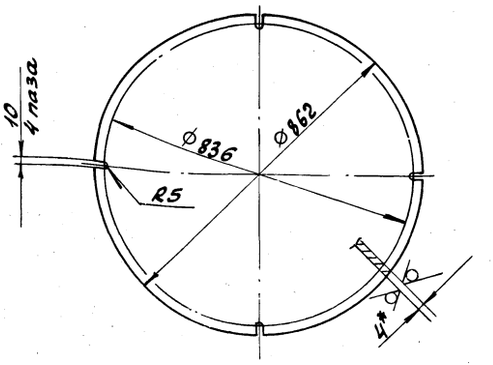

1.* Размеры для справок.

2. H14; h14; $\pm\frac{IT14}{2}$.

Изм	Лист	№ докум	Подп	Дата
Разраб.		Панова		8488
Пров.		Панова		
Т.контр.				
Н.контр.		Мюнтер		
Утв.				

Д23В.099.015

Крышка

Лит	Масса	Масштаб
И	18	1:10

Лист | Листов 1

Лист Б-ПН-4ГОСТ19903-74 ВСт3сп ГОСТ14637-79

Госстрой СССР ГПИ Горьковский САНТЕХПРОЕКТ

Формат А4

Инв.№ подл. | Подп. и дата | Взам.инв.№ | Инв.№ дубл. | Подп. и дата

Д23В.099.020СБ

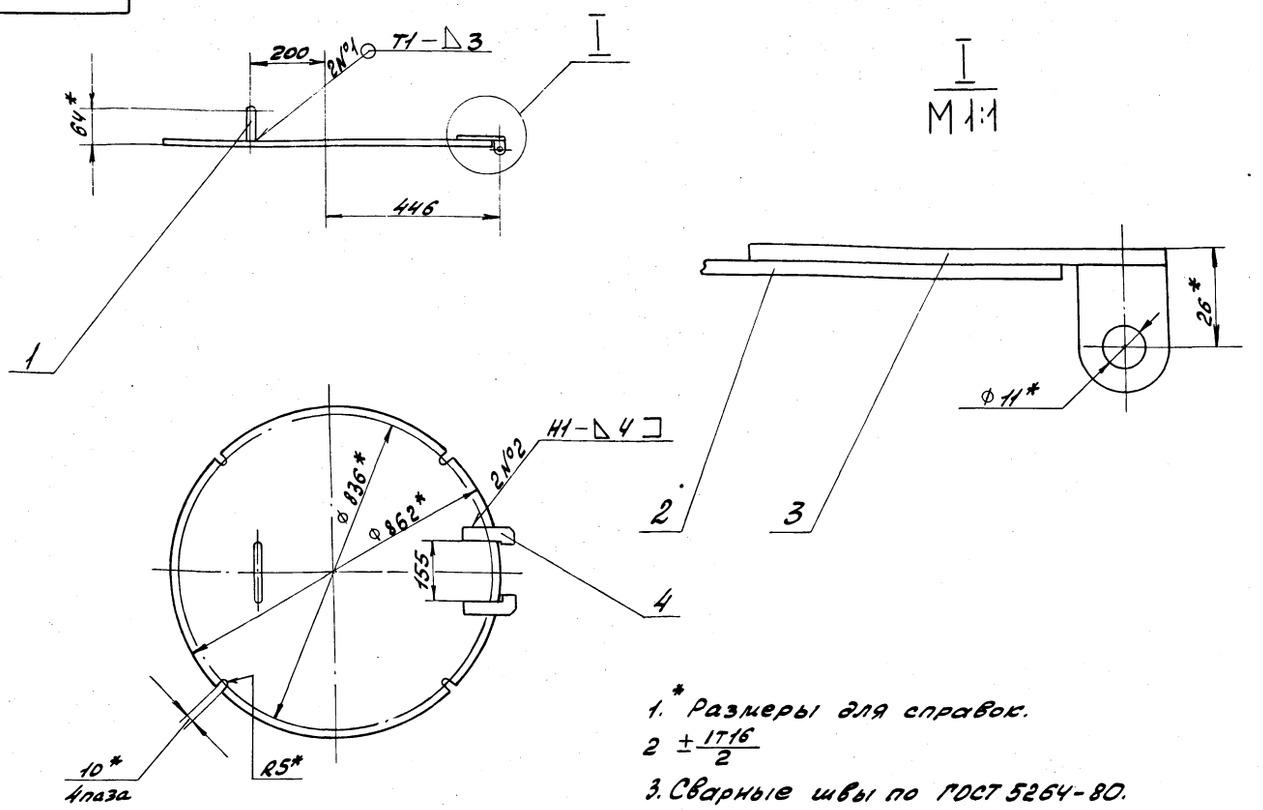

1.* Размеры для справок.

2 $\pm\frac{IT16}{2}$

3. Сварные швы по ГОСТ 5264-80.

Изм	Лист	№ докум	Подп	Дата
Разраб.		Панова		8488
Пров.		Панова		
Т.контр.				
Н.контр.		Мюнтер		
Утв.				

Д23В.099.020СБ

Крышка

Лит	Масса	Масштаб
И	18.5	1:10

Лист | Листов 1

Госстрой СССР ГПИ Горьковский САНТЕХПРОЕКТ

Копировала: Крас

23296-09 64 Формат А3

Альбом 7 часть 2

Типовой проект 903-1

Формат	Зона	Поз.	Обозначение	Наименование	Кол.	Примечание
				Документация		
А2			Д23В. 099.030СБ	Сборочный чертеж		
				Сборочные единицы		
[illegible]		1	Д23В. 099.040	Корпус клапана	1	
А4		2	Д23В. 099.050	Поплавок	1	
				Детали		
А4		3	Д23В. 099.017	Втулка	1	
[illegible]		4	Д23В. 099.018	Поршень	1	
А4		5	Д23В. 099.019	Клапан	1	
[illegible]		6	Д23В. 099.021	Втулка	1	
[illegible]		7	Д23В. 099.022	Прокладка		
				Пластина I. лист ТМКЩ-С-5 ГОСТ 7338-77		
				D66 x d46	1	0.01кг
А3		8	Д23В. 099.023	Отражатель	1	
А4		9	Д23В. 099.024	Рычаг	2	
А4		10	Д23В. 099.025	Шток	1	
А4		11	Д23В. 099.026	Бобышка	1	
А4		12	Д23В. 099.027	Пробка	1	
А4		13	Д23В. 099.028	Серьга	1	
Б4		14	Д23В. 099.029	Прокладка		

Д23В. 099.030

Изм	Лист	№ докум.	Подп.	Дата
Разраб.		Панова		8.4.88
Пров.		Панова		
Нач. отд.				
Н. контр.		Мюнтер		
Утв.				

Клапан поплавковый

Лит	Лист	Листов
И	1	2

Госстрой СССР ГПИ Горьковский САНТЕХПРОЕКТ

Формат А4

Инв. № подл. | Подп. и дата | Взам. инв. № | Инв. № дубл. | Подп. и дата

Формат	Зона	Поз.	Обозначение	Наименование	Кол.	Примечание
				Пластина I. лист ТМКЩ-С-3 ГОСТ 7338-77		
				D20 x d10	1	0.005кг
				Стандартные изделия		
		16		Ось 6-8h11x25 Ст3сп ГОСТ 9650-80	2	
		17		Болт М10x14.36 ГОСТ 7798-70	1	
		18		Винт М4x8.36 ГОСТ 1477-75	1	
		19		Гайка М8.4 ГОСТ 5915-70	4	
		20		Заклепка 3x10.01.06 ГОСТ 10299-80	2	
		21		Шайба 10.65Г ГОСТ 6402-70	1	
		22		Шайба 8.01.06 ГОСТ 11371-78	6	
		23		Шплинт 2x12.006 ГОСТ 397-79	2	
		24		Кольцо 008-011-19-2-4 ГОСТ 9833-73	2	
		25		Кольцо 045-050-30-2-4 ГОСТ 9833-73	2	

Д23В. 099.030 Лист 2

Формат А4

Д23В. 099.016

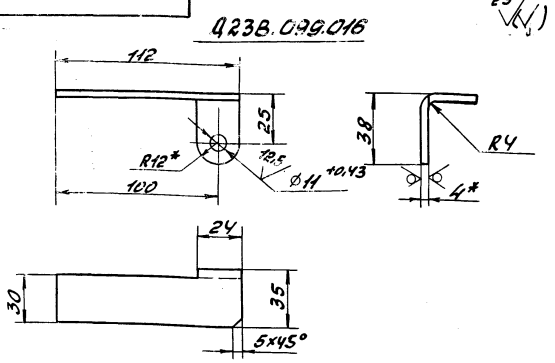

Д23В.099.016-01- зеркальное отражение остальное см Д23В.099.016

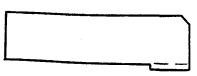

1. * Размеры для справок.
2. h16, ± IT16/2.

Д23В. 099.016

Изм	Лист	№ докум.	Подп.	Дата
Разраб.		Панова		8.4.88
Пров.		Панова		
Т. контр.				
Н. контр.		Мюнтер		
Утв.				

Петля

Лит	Масса	Масштаб
И	0,13	1:2

Лист | Листов 1

Лист Б-ЛН-4 ГОСТ 19903-74 В Ст3сп ГОСТ 14637-79

Госстрой СССР ГПИ Горьковский САНТЕХПРОЕКТ

Формат А4

Д23В.099.017

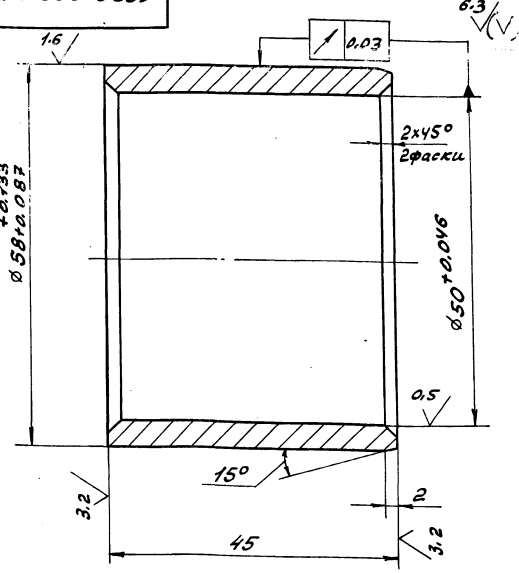

± IT14/2

Д23В. 099.017

Изм	Лист	№ докум.	Подп.	Дата
Разраб.		Панова		8.4.88
Пров.		Панова		
Т. контр.				
Н. контр.		Мюнтер		
Утв.				

В тулка

Лит	Масса	Масштаб
И	0,23	2:1

Лист | Листов 1

БрА 9Ж3Л ГОСТ 493-79

Госстрой СССР ГПИ Горьковский САНТЕХПРОЕКТ

Копировала: Красовская

23296-09

Формат А4

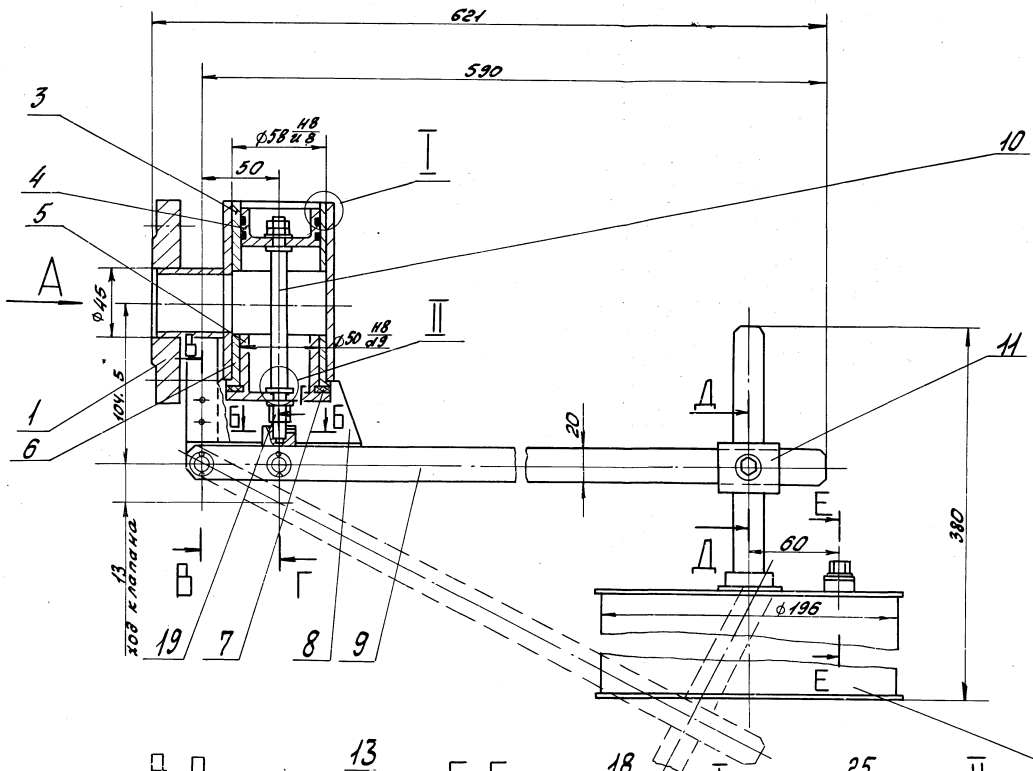

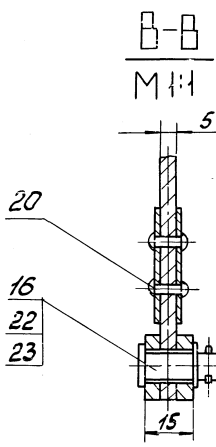

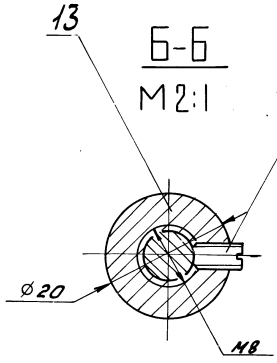

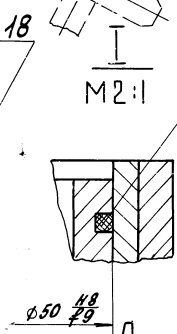

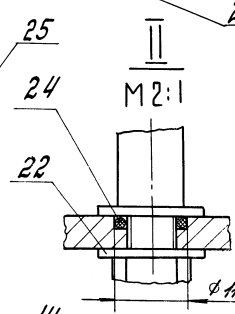

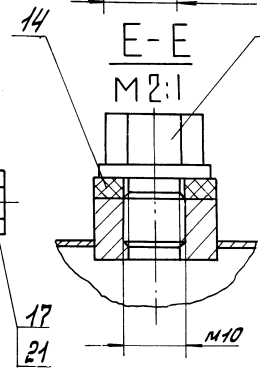

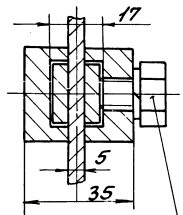

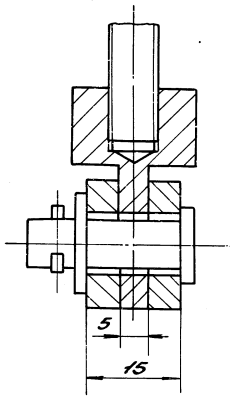

Вид А

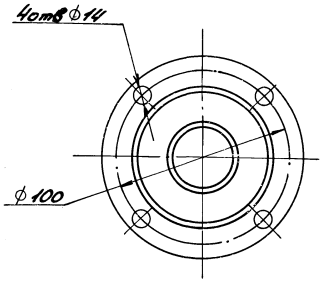

Размеры для справок

					Д23В.099.030СБ			
Изм.	Лист	№докум.	Подп.	Дата	Клапан поплавковый	Лит.	Масса	Масштаб
Разраб.		Панова		8.4.18		Ч	6.63	1:2
Пров.		Панова				Лист	Листов 81	
Т.контр.						Госстрой СССР ГПИ Брестовский САНТЕХПРОЕКТ		
Н.контр.		Монтер						
Утв.								

Копировала: Красовская 23296-09 6б Формат А2

Инв.№ подл. | Подпись и дата | Взам.инв.№ | Инв.№ дубл. | Подп. и дата

Альбом 7 часть 2

Типовой проект

Д238.099.018

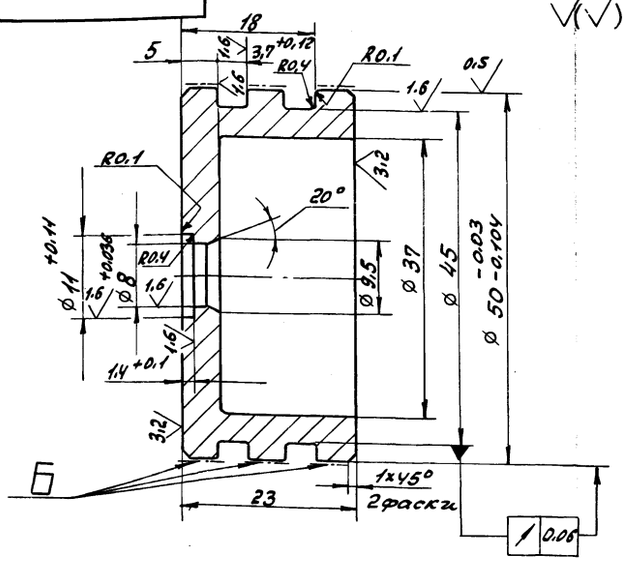

H14, h14, $\pm \frac{IT14}{2}$

Покрытие поверхностей Б- и 10хр ГОСТ 9.306-85

				Д23В.099.018		
Изм.	Лист	N докум.	Подп.	Дата		
Разраб.		Панова		4.4.88	Поршень	Лит. И; Масса 0,19; Масштаб 2:1
Пров.		Панова				Лист; Листов 1
Т.контр.						
Н.контр.		Мюнтер			Сталь 20 ГОСТ 1050-74	Госстрой СССР ГПИ Горьковский САНТЕХПРОЕКТ
Утв.						

Формат А4

Д238.099.019

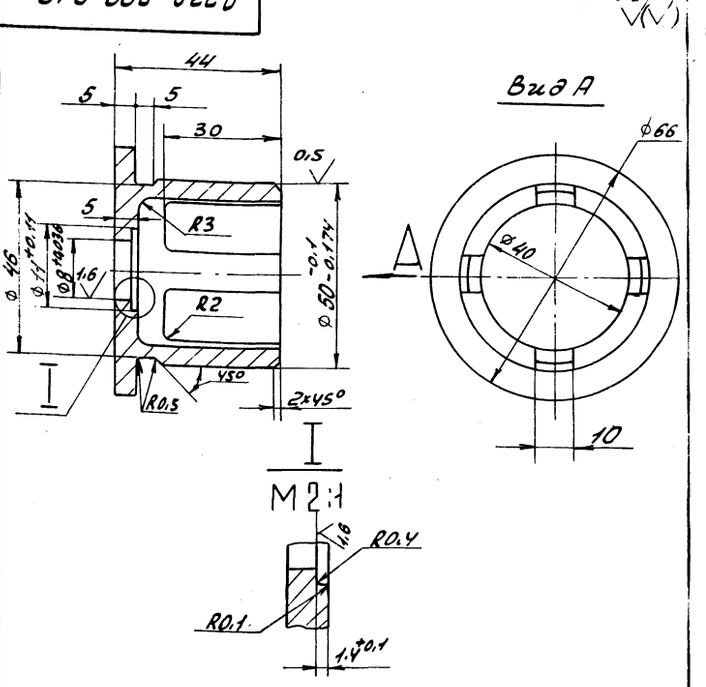

H14, h14, $\pm \frac{IT14}{2}$

				Д23В.099.019		
Изм.	Лист	N докум.	Подп.	Дата		
Разраб.		Панова		4.4.88	Клапан	Лит. И; Масса 0,25; Масштаб 1:1
Пров.		Панова				Лист; Листов 1
Т.контр.						
Н.контр.		Мюнтер			Сталь 20Х13 ГОСТ 5632-72	Госстрой СССР ГПИ Горьковский САНТЕХПРОЕКТ
Утв.						

Формат А4

Д238.099.021

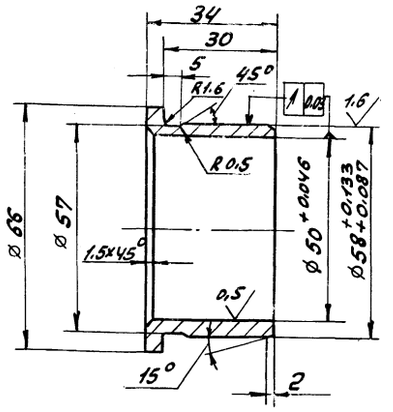

h14, $\pm \frac{IT14}{2}$

				Д23В.099.021		
Изм.	Лист	N докум.	Подп.	Дата		
Разраб.		Панова		4.4.88	Втулка	Лит. И; Масса 0,18; Масштаб 1:1
Пров.		Панова				Лист; Листов 1
Т.контр.						
Н.контр.		Мюнтер			Бр А9Ж3Л ГОСТ 493-79	Госстрой СССР ГПИ Горьковский САНТЕХПРОЕКТ
Утв.						

Формат А4

Д238.099.024

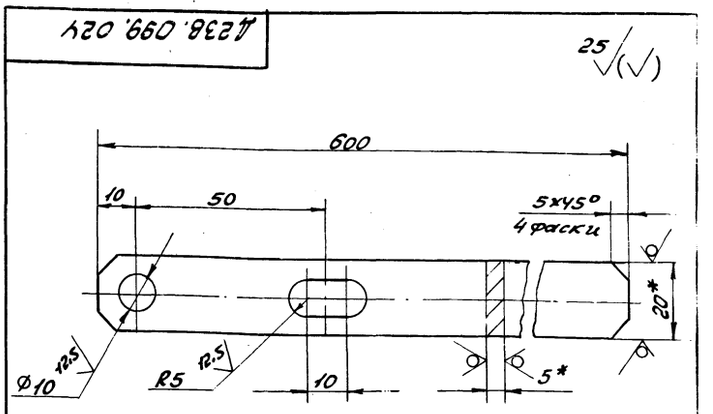

1. * Размеры для справок.
2. H14, $\pm \frac{IT14}{2}$.

				Д23В.099.024		
Изм.	Лист	N докум.	Подп.	Дата		
Разраб.		Панова		4.4.88	Рычаг	Лит. И; Масса 0,5; Масштаб 1:1
Пров.		Панова				Лист; Листов 1
Т.контр.						
Н.контр.		Мюнтер			Полоса 2-Б-5х20 ГОСТ 103-76 Вст3сп ГОСТ 535-79	Госстрой СССР ГПИ Горьковский САНТЕХПРОЕКТ
Утв.						

Копировала: Красовская 23296-09 67 Формат А4

Д23В.099.023

25 √(√)

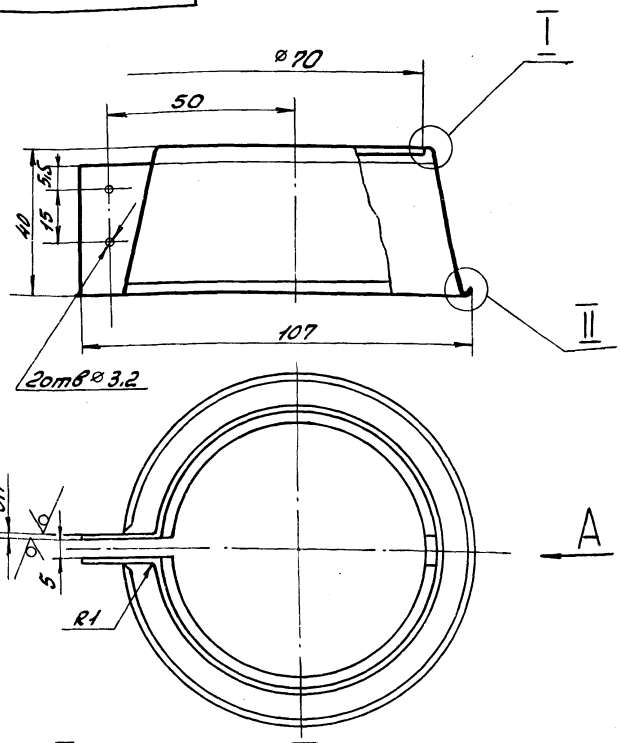

Развертка
М 1:2,5

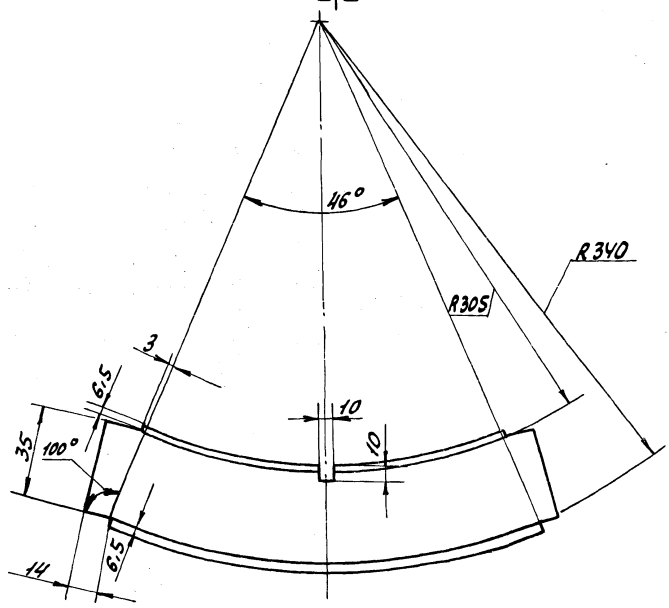

1.* Размеры для справок.
2. H16, h16; $\pm \frac{IT16}{2}$

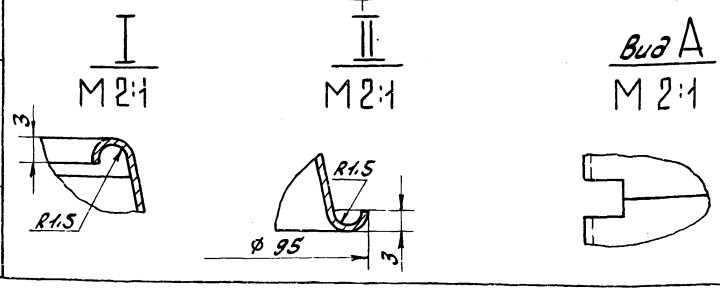

					Д23В.099.023				
Изм.	Лист	N° докум.	Подп.	Дата		Лит	Масса	Масштаб	
Разраб.		Панова		8.4.83	Отражатель	Н	0,1	1:1	
Пров.		Панова							
Т.контр.						Лист	Листов 1		
Н.контр.		Мюнтер			Лист 6-ДН-0.7 ГОСТ 18903-74 3-IV-Н-В.Ст3сп ГОСТ 16523-70	Госстрой СССР ГПИ Горьковский САНТЕХПРОЕКТ			
Утв.									

Формат А3

Д23В.099.025

12,5 √√

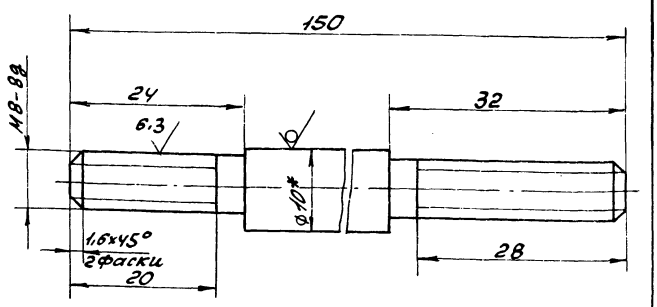

1.* Размеры для справок.
2. h14, $\pm \frac{IT14}{2}$.

					Д23В.099.025				
Изм.	Лист	N° докум.	Подп.	Дата		Лит	Масса	Масштаб	
Разраб.		Панова		8.4.83	Шток	И	0,08	2:1	
Пров.		Панова							
Т.контр.						Лист	Листов 1		
Н.контр.		Мюнтер			Круг 10-В-ГОСТ 2590-71 ВСт3сп ГОСТ 535-79	Госстрой СССР ГПИ Горьковский САНТЕХПРОЕКТ			
Утв.									

Формат А4

Д23В.099.026

12,5 √(√)

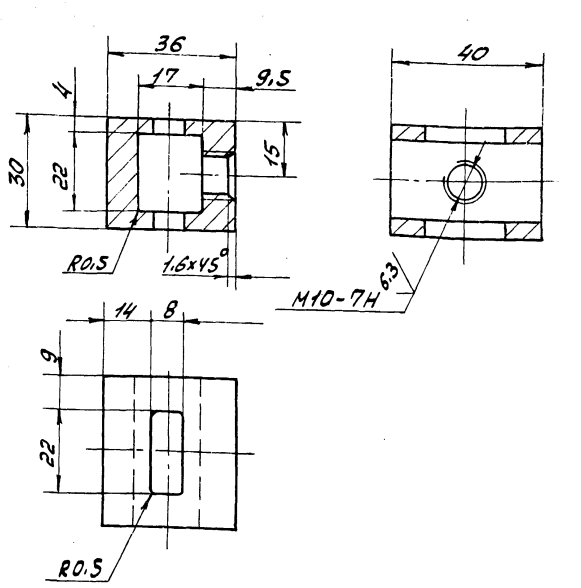

1. H14, h14, $\pm \frac{IT14}{2}$.
2. Покрытие Ц10хр ГОСТ 9.306-85.

					Д23В.099.026				
Изм.	Лист	N° докум.	Подп.	Дата		Лит	Масса	Масштаб	
Разраб.		Панова		8.4.83	Бобышка	И	0,24	1:1	
Пров.		Панова							
Т.контр.						Лист	Листов 1		
Н.контр.		Мюнтер			Ст3сп ГОСТ 380-71	Госстрой СССР ГПИ Горьковский САНТЕХПРОЕКТ			
Утв.									

Копировала: Красовская

Формат А4

Альбом 7 часть 2
Типовой проект 903-1-
Инв. № подл. | Подп. и дата | Взам. инв. № | Инв. № дубл. | Подп. и дата

Д23В.099.027

12.5

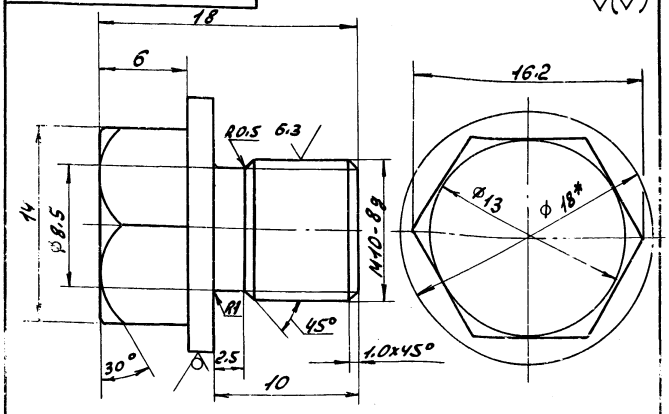

1.* Размеры для справок.

2. $h14, \pm \frac{IT14}{2}$

3. Покрытие Ц10хр ГОСТ 9.306-85

Изм.	Лист	№ докум.	Подп.	Дата
Разраб.		Панова		84 88
Пров.		Панова		
Т.контр.				
Н.контр.		Мюнтер		
Утв.				

Д23В.099.027

Пробка

Лит.	Масса	Масштаб
И	0,017	4:1

Лист | Листов 1

Круг 18-В-Гост 2590-71 / ВСт3сп Гост 535-79

Госстрой СССР ГПИ Горьковский САНТЕХПРОЕКТ

Формат А4

Д238.099.028

12.5

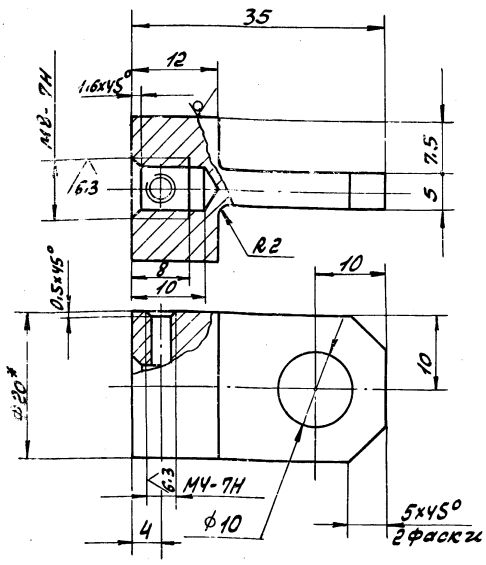

1.* Размеры для справок.

2. H14, $h14, \pm \frac{IT14}{2}$

3. Покрытие Ц10хр ГОСТ 9306-85

Изм.	Лист	N докум.	Подп.	Дата
Разраб.		Панова		84 88
Пров.		Панова		
Т.контр.				
Н.контр.		Мюнтер		
Утв.				

Д23В.099.028

Серьга

Лит.	Масса	Масштаб
И	0,04	2:1

Лист | Листов 1

Круг 20-В-Гост 2590-71 / ВСт3сп Гост 535-79

Госстрой СССР ГПИ Горьковский САНТЕХПРОЕКТ

Формат А4

Формат	Зона	Поз.	Обозначение	Наименование	Кол.	Примечание
				Документация		
А3			Д23В.099.040СБ	Сборочный чертеж		
				Детали		
А4		1	Д23В.099.032	Патрубок	1	
А4		2	Д23В.099.033	Корпус	1	
А4		3	Д23В.099.034	Ушко	1	
				Стандартные изделия		
		4		Фланец 1-40-6 Ст25 ГОСТ 12820-80	1	

Изм.	Лист	№ докум.	Подп.	Дата
Разраб.		Панова		
Провер.		Панова		
Нач.отд.				
Н.контр.		Мюнтер		
Утв.				

Д23В.099.040

Корпус клапана

Лит.	Лист	Листов
И		1

Госстрой СССР ГПИ Горьковский САНТЕХПРОЕКТ

Формат А4

Д238.099.032

25

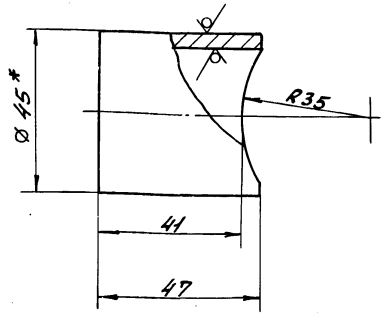

1.* Размеры для справок.

2. $\pm \frac{IT14}{2}$

Изм.	Лист	N докум.	Подп.	Дата
Разраб.		Панова		84 88
Пров.		Панова		
Т.контр.				
Н.контр.		Мюнтер		
Утв.				

Д23В.099.032

Патрубок

Лит.	Масса	Масштаб
И	0,17	1:1

Лист | Листов 1

Труба 45х4 Гост 8732-78 / А Гост 8731-74

Госстрой СССР ГПИ Горьковский САНТЕХПРОЕКТ

Формат А4

Д23В.099.040СБ

Альбом 7 часть 2

Типовой проект 903-1

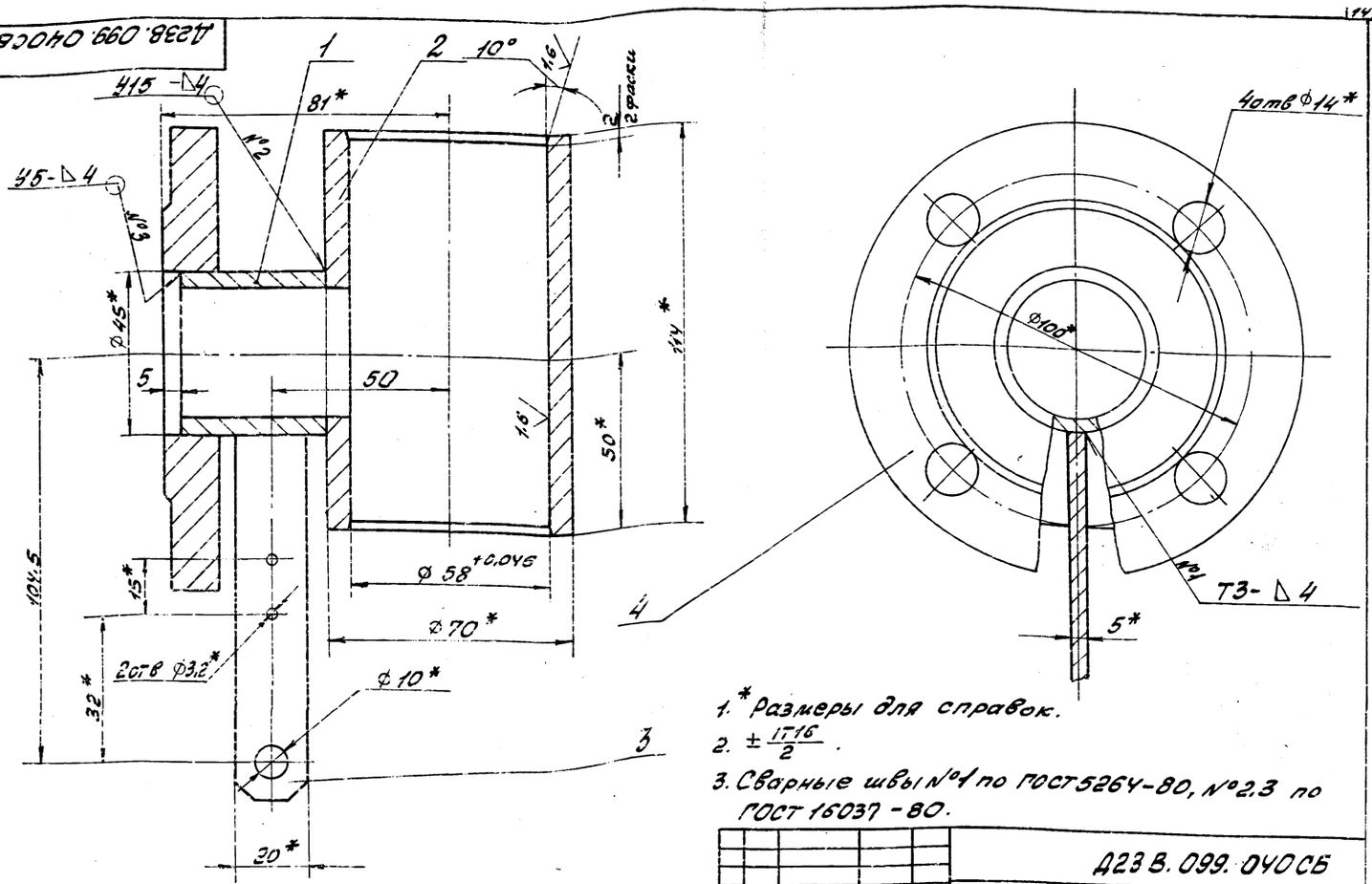

1.* Размеры для справок.

2. $\pm\frac{IT16}{2}$.

3. Сварные швы №1 по ГОСТ 5264-80, №2,3 по ГОСТ 16037-80.

Изм	Лист	№ докум	Подп.	Дата	Д23В.099.040СБ			
Разраб		Панова		8.4.88	Корпус клапана	Лит	Масса	Масштаб
Пров		Панова				И	2,6	1:1
Т.контр						Лист	Листов 1	
Н.контр		Мюнтер				Госстрой СССР ГПИ Горьковский САНТЕХПРОЕКТ		
Утв.								

Формат А3

Д23В.099.033

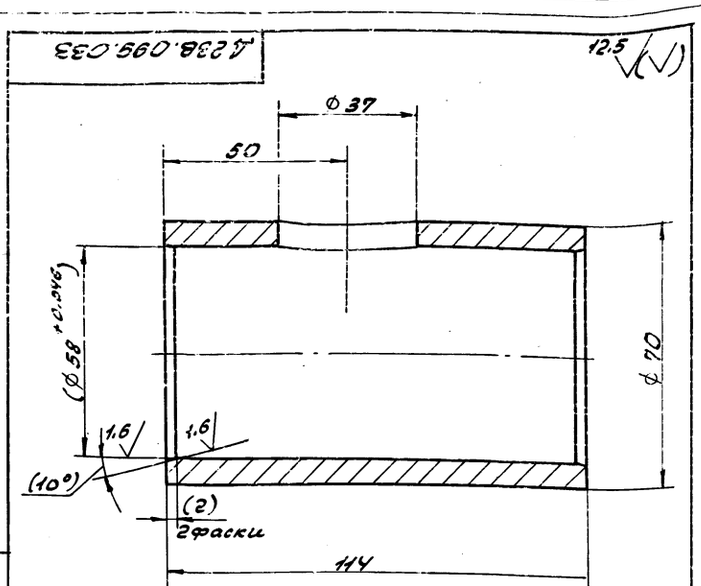

1. $h14, \pm\frac{IT14}{2}$.

2. Размеры в скобках - после сборки.

Изм	Лист	№ докум	Подп.	Дата	Д23В.099.033			
Разраб		Панова		8.4.88	Корпус	Лит	Масса	Масштаб
Пров.		Панова				И	1,5	1:1
Т.контр						Лист	Листов 1	
Н.контр.		Мюнтер			ВСт3сп ГОСТ 380-71	Госстрой СССР ГПИ Горьковский САНТЕХПРОЕКТ		
Утв.								

Формат А4

Д23В.099.034

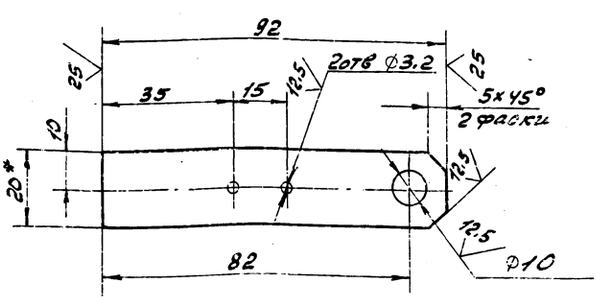

1.* Размеры для справок.

2. $H14, \pm\frac{IT14}{2}$.

Изм	Лист	№ докум	Подп.	Дата	Д23В.099.034			
Разраб		Панова		8.4.88	Ушко	Лит	Масса	Масштаб
Пров.		Панова				И	0,07	1:1
Т.контр.						Лист	Листов 1	
Н.контр.		Мюнтер			Полоса 2-Б-5x20 ГОСТ 103-76 ВСт3сп ГОСТ 535-79	Госстрой СССР ГПИ Горьковский САНТЕХПРОЕКТ		
Утв.								

Копировала: Кросс

23296-09 70

Формат А4

Альбом 7 часть 2

Типовой проект 903-1-

Формат	Зона	Поз.	Обозначение	Наименование	Кол.	Примечание
				Документация		
А4			Д23В.099.050СБ	Сборочный чертеж		
				Детали		
А4		1	Д23В.099.035	Обечайка	1	
А4		2	Д23В.099.036	Дно	1	
				Лист Б-ПН-1 ГОСТ 19903-74 / 3-IV-Н-ВСт3сп ГОСТ 16523-70		
				ф200 h14 25/	1	0,25кг
А4		3	Д23В.099.037	Крышка	1	
БЧ		4	Д23В.099.038	Кронштейн		
				Полоса 2-Б-5х20 ГОСТ 103-76 / ВСт3сп ГОСТ 535-79		
				L = 178 h14 25/	1	0,14кг
А4		5	Д23В.099.039	Бобышка	1	
А4		6	Д23В.099.041	Муфта	1	

Инв.№ подл. | Подп. и дата | Взам. инв.№ | Инв.№ дубл. | Подп. и дата

Изм.	Лист	№ докум.	Подп.	Дата
Разраб.		Панова		8Y88
Пров.		Панова		
Т.контр.				
Н.контр.		Мюнтер		
Утв.				

Д23В.099.050

Поплавок

Лит	Лист	Листов
И		1

Госстрой СССР ГПИ Горьковский САНТЕХПРОЕКТ

Формат А4

Д238.099.035

25 V(V)

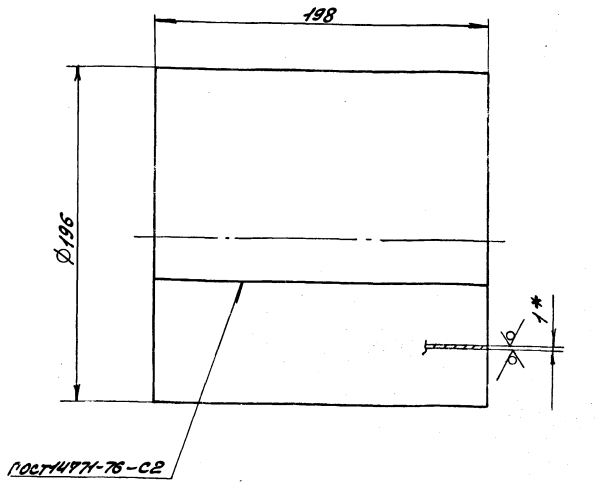

1.* Размеры для справок.

2. $h16, \pm \frac{IT16}{2}$.

Д23В.099.035

Изм.	Лист	№ докум.	Подп.	Дата
Разраб.		Панова		8Y88
Пров.		Панова		
Т.контр.				
Н.контр.		Мюнтер		
Утв.				

Обечайка

Лит.	Масса	Масштаб
И	0,95	1:2
Лист	Листов 1	

Лист Б-ПН-1 ГОСТ 19903-74 / 3-IV-Н-ВСт3сп ГОСТ 16523-70

Госстрой СССР ГПИ Горьковский САНТЕХПРОЕКТ

Формат А4

Д238.099.050СБ

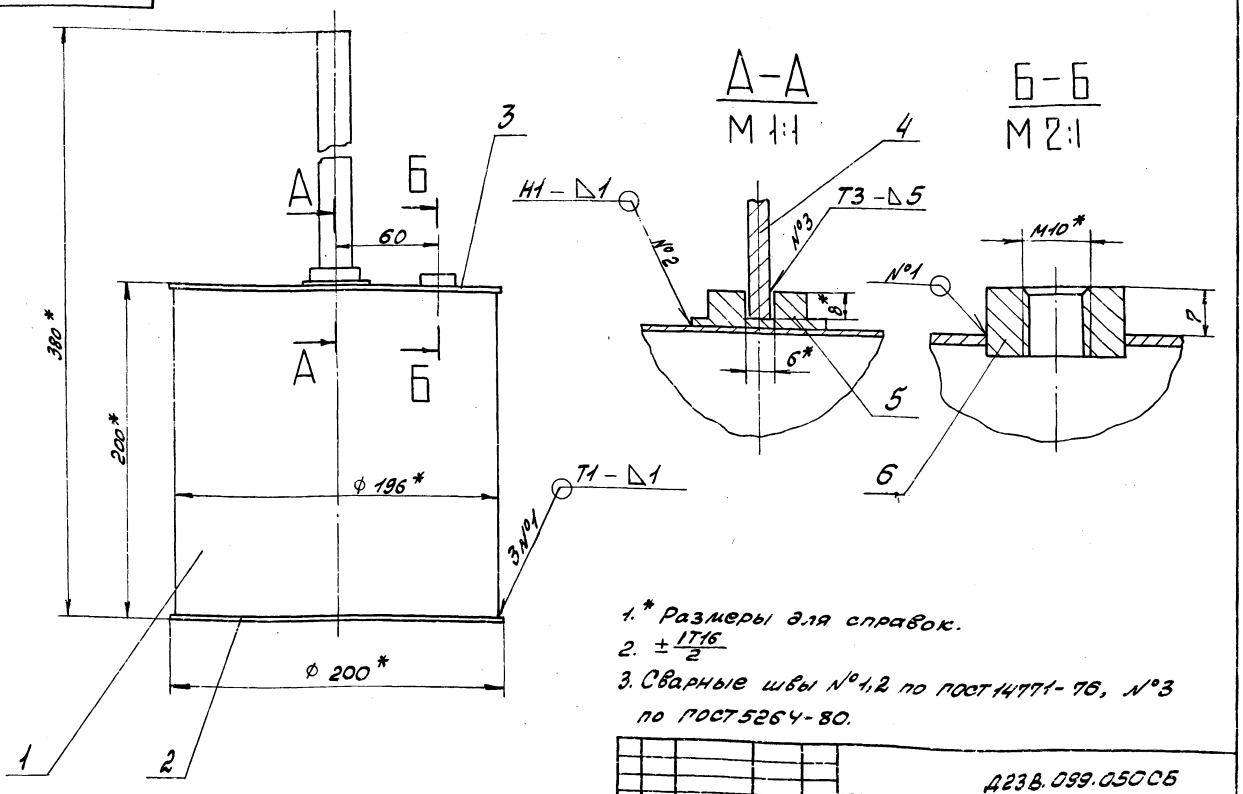

1.* Размеры для справок.

2. $\pm \frac{IT16}{2}$

3. Сварные швы №1,2 по ГОСТ 14771-76, №3 по ГОСТ 5264-80.

Д23В.099.050СБ

Изм.	Лист	№ докум.	Подп.	Дата
Разраб.		Панова		8Y88
Пров.		Панова		
Т.контр.				
Н.контр.		Мюнтер		
Утв.				

Поплавок

Лит.	Масса	Масштаб
И	1,66	1:2
Лист	Листов 1	

Госстрой СССР ГПИ Горьковский САНТЕХПРОЕКТ

Копировал: Красов

Формат А3

Альбом 7 часть 2

Типовой проект 903-1

Д23В. 099. 037

25 √(√)

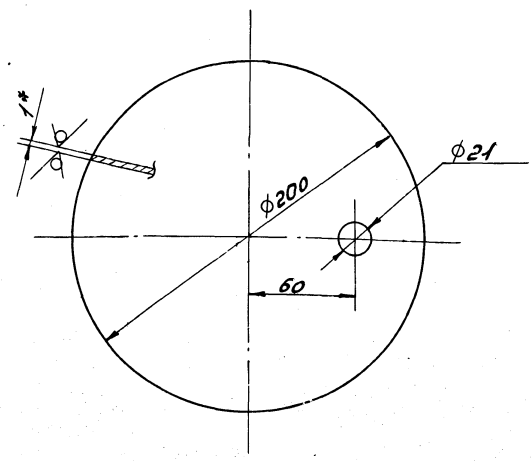

1.* Размеры для справок

2. H16, h16, $\pm\frac{IT16}{2}$

Изм	Лист	№ докум	Подп.	Дата	Д23В. 099. 037			
Разраб		Панова		8.4.88	Крышка	Лит	Масса	Масштаб
Пров.		Панова				И	0.24	1:2
Т. контр.						Лист	Листов 1	
Н. контр.		Мюнтер			Лист Б-ПН-1 ГОСТ 19903-74 / 3-IV-Н-ВСт3сп ГОСТ 16523-70	Госстрой СССР ГПИ Горьковский САНТЕХПРОЕКТ		
Утв.								

Инв. № подл. | Подп. и дата | Взам. инв. № | Инв. № дубл. | Подп. и дата

Д23В. 099. 039

12.5 √(√)

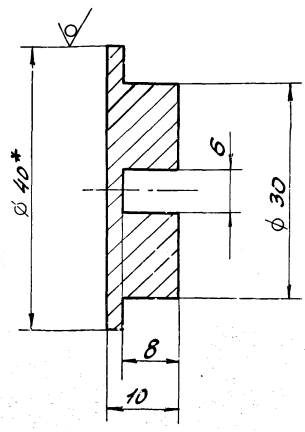

1.* Размеры для справок.

2H14, h14, $\pm\frac{IT14}{2}$

Изм	Лист	№ докум	Подп.	Дата	Д23В. 099. 039			
Разраб		Панова		8.4.88	Бобышка	Лит	Масса	Масштаб
Пров.		Панова				И	0.05	2:1
Т. контр.						Лист	Листов 1	
Н. контр.		Мюнтер			Круг 40-В-ГОСТ 2590-71 / Вст3сп ГОСТ 535-79	Госстрой СССР ГПИ Горьковский САНТЕХПРОЕКТ		
Утв.								

Инв. № подл. | Подп. и дата | Взам. инв. № | Инв. № дубл. | Подп. и дата

ФОРМАТ А4

Д23В. 099. 041

12.5 √(√)

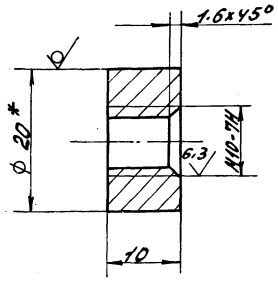

1.* Размеры для справок.

2. $\pm\frac{IT14}{2}$

Изм	Лист	№ докум	Подп.	Дата	Д23В. 099. 041			
Разраб		Панова		8.4.88	Муфта	Лит	Масса	Масштаб
Пров.		Панова				И	0,02	2:1
Т. контр.						Лист	Листов 1	
Н. контр.		Мюнтер			Круг 20-В-ГОСТ 2590-71 / ВСт3сп ГОСТ 535-79	Госстрой СССР ГПИ Горьковский САНТЕХПРОЕКТ		
Утв.								

Инв. № подл. | Подп. и дата | Взам. инв. № | Инв. № дубл. | Подп. и дата

ФОРМАТ А4

Д23В. 099. 042

25 √(√)

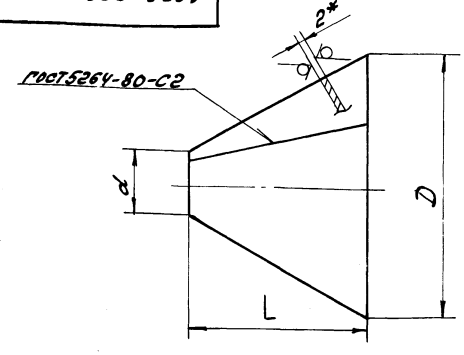

Развертка

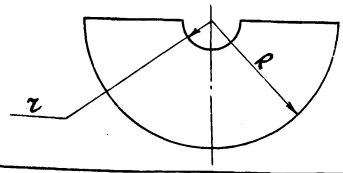

Обозначение	Размеры, мм					Масса, кг
	D	d	L	R	r	
Д23В.099.042	149	33	100	149	33	0,23
—01	200	32	145	200	32	0,9

1.* Размеры для справок

2. H16, h16, $\pm\frac{IT16}{2}$

Изм	Лист	№ докум	Подп.	Дата	Д23 В. 099. 042			
Разраб.		Панова		8.4.88	Воронка	Лит	Масса	Масштаб
Пров.		Панова				И	см. табл.	—
Т. контр.						Лист	Листов 1	
Н. контр.		Мюнтер			Лист Б-ПН-2 ГОСТ 19903-74 / 3-IV-Н-ВСт3сп ГОСТ 16523-70	Госстрой СССР ГПИ Горьковский САНТЕХПРОЕКТ		
Утв.								

Инв. № подл. | Подп. и дата | Взам. инв. № | Инв. № дубл. | Подп. и дата

Копировала: Красов

23296-09 72

ФОРМАТ А4

Формат	Зона	Поз.	Обозначение	Наименование	Кол.	Примечание
				Документация		
А4			Д23В.099.060СБ	Сборочный чертеж		
				Детали		
А4		1	Д23В.099.042	Воронка	1	
А4		2	Д23В.099.043	Труба	1	
А4		3	Д23В.099.044	Труба	1	

Изм.	Лист	№ докум.	Подп.	Дата
Разраб.		Панова		8.4.88
Пров.		Панова		
Нач. отд.				
Н. контр.		Мюнтер		
Утв.				

Д23В.099.060

Воронка

Лит	Лист	Листов
И		1

Госстрой СССР ГПИ Горьковский САНТЕХПРОЕКТ

Формат А4

Инв. № подл. | Подп. и дата | Взам. инв. № | Инв. № дубл. | Подп. и дата

Д238.099.060СБ

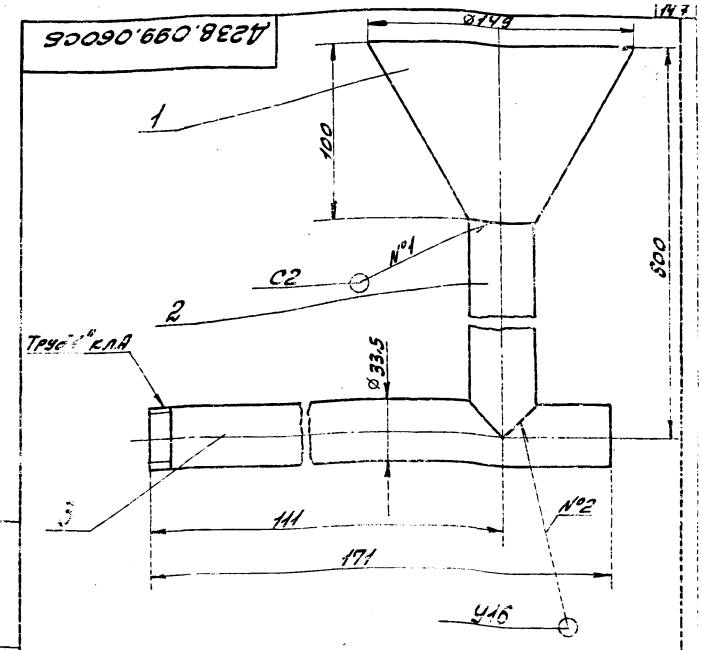

1. Размеры для справок.
2. Сварные швы по ГОСТ 15037-80

Изм.	Лист	№ докум.	Подп.	Дата
Разраб.		Панова		8.4.88
Пров.		Панова		
Т. контр.				
Н. контр.		Мюнтер		
Утв.				

Д23В.099.060СБ

Воронка

Лит	Масса	Масштаб
И	2,23	1:2

Лист | Листов 1

Госстрой СССР ГПИ Горьковский САНТЕХПРОЕКТ

Формат А4

Д238.099.043

25 (V)

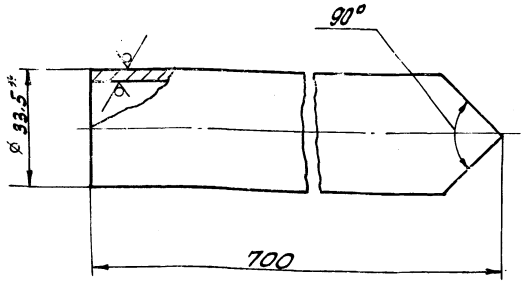

1.* Размеры для справок.

2 $\pm \frac{IT14}{2}$

Изм.	Лист	№ докум.	Подп.	Дата
Разраб.		Панова		8.4.88
Пров.		Панова		
Т. контр.				
Н. контр.		Мюнтер		
Утв.				

Д23В.099.043

Труба

Лит	Масса	Масштаб
И	1,6	1:1

Лист | Листов 1

Труба 25х3.2 ГОСТ 3262-75

Госстрой СССР ГПИ Горьковский САНТЕХПРОЕКТ

Формат А4

Д238.099.044

25 (V)

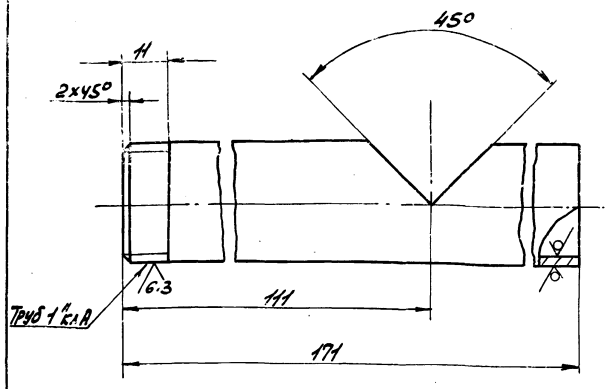

$\pm \frac{IT14}{2}$

Изм.	Лист	№ докум.	Подп.	Дата
Разраб.		Панова		8.4.88
Пров.		Панова		
Т. контр.				
Н. контр.		Мюнтер		
Утв.				

Д23В.099.044

Труба

Лит	Масса	Масштаб
И	0,4	1:1

Лист | Листов 1

Труба 25х3.2 ГОСТ 3262-75

Госстрой СССР ГПИ Горьковский САНТЕХПРОЕКТ

Формат А4

Альбом I часть 2

Типовой проект 903-1-

Формат	Зона	Поз.	Обозначение	Наименование	Кол.	Примечание
				Документация		
А2			Д23Д.487.000СБ	Сборочный чертеж		
				Сборочные единицы		
А4		1	Д23Д.487.010	Опора	1	
А4		2	Д23Д.487.020	Крышка	1	
				Детали		
Б4		3	Д23Д.487.001	Прокладка		
				Картон асбестовый		
				КАОН-1-5 ГОСТ 2850-80	1	0,6кг
				Стандартные изделия		
		4		Болт М12х30.36		
				ГОСТ 7798-70	14	
		5		Гайка М12.4		
				ГОСТ 5915-70	14	

Д23Д.487.000

Опора экономайзера ЭП2-142

Госстрой СССР Главгорьковский САНТЕХПРОЕКТ

Формат А4

Формат	Зона	Поз.	Обозначение	Наименование	Кол.	Примечание
				Документация		
А2			Д23Д.487.010СБ	Сборочный чертеж		
				Детали		
Б4		1	Д23Д.487.002	Опора		
				Швеллер 18 ГОСТ 8240-72		
				Вст3сп ГОСТ 535-79		
				$l = 1920\ h16^{25}$	2	31.3кг
Б4		2	Д23Д.487.003	Опора		
				Швеллер 18 ГОСТ 8240-72		
				Вст3сп ГОСТ 535-79		
				$l = 1065\ h16^{25}$	2	17.4кг
Б4		3	Д23Д.487.004	Стойка		
				Швеллер 18 ГОСТ 8240-72		
				Вст3сп ГОСТ 535-79		
				$l = 454\ h16^{25}$	4	7.4кг
Б4		4	Д23Д.487.005	Плита		
				Лист Б-ПН-16 ГОСТ 19903-74		
				Вст3сп ГОСТ 14637-79		
				(220х110) $h16^{25}$	4	3кг
Б4		5	Д22Д.487.006	Св 936		
				Уголок 70х70х5-Б ГОСТ 8509-72		
				Вст3сп ГОСТ 535-79		
				$l = 925\ h16^{25}$	2	3.4кг
А4		6	Д23Д.487.007	Косынка	4	

Д23Д.487.010

Опора

Госстрой СССР Главгорьковский САНТЕХПРОЕКТ

Формат А4

Формат	Зона	Поз.	Обозначение	Наименование	Кол.	Примечание
А4		7	Д23Д.487.008	Стенка	1	
Б4		8	Д23Д.487.009	Уголок		
				Уголок 50х50х5-Б ГОСТ 8509-72 / Вст3сп ГОСТ 535-79		
				$l = 280\ h16^{25}$	2	1.1кг
Б4		9	Д23Д.487.011	Уголок		
				Уголок 50х50х5-Б ГОСТ 8509-72 / Вст3сп ГОСТ 535-79		
				$l = 600\ h16^{25}$	2	2.3кг
А4		10	Д23Д.487.012	Стенка	1	
		11	-01	Стенка	2	
Б4		12	Д23Д.487.013	Стенка		
				Лист Б-ПН-4 ГОСТ 19903-74 / Вст3сп ГОСТ 14637-79		
				(201х592) $h16^{25}$	1	3.7кг
А4		13	Д23Д.487.014	Стенка	2	
Б4		14	Д23Д.487.015	Стенка		
				Лист Б-ПН-4 ГОСТ 19903-74 / Вст3сп ГОСТ 14637-79		
				(500х1680) $h16^{25}$	1	26.3кг
Б4		15	Д23Д.487.016	Стенка		
				Лист Б-ПН-4 ГОСТ 19903-74 / Вст3сп ГОСТ 14637-79		
				(75х592) $h16^{25}$	1	1.4кг

Д23Д.487.010 Лист 2

Формат А4

Д23А.487.020

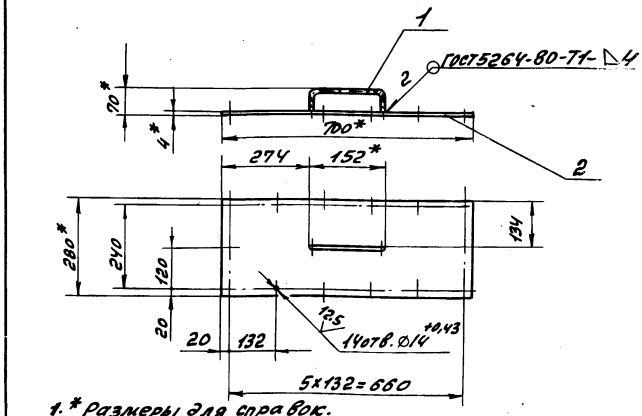

1. * Размеры для справок.
2. $\pm \frac{IT16}{2}$.

Формат	Зона	Поз.	Обозначение	Наименование	Кол.	Примечание
				Детали		
А4		1	Д23В.097.002	Ручка	1	
Б4		2	Д23Д.487.017	Лист		
				Лист Б-ПН-4 ГОСТ 19903-74 / Вст3сп ГОСТ 14637-79		
				(700х280) $h16^{25}$	1	6.2кг

Д23Д.487.020

Крышка

Масса 6.45 Масштаб 1:10

Лист Листов 1

Госстрой СССР Главгорьковский САНТЕХПРОЕКТ

Копировала: Красовская

Формат А4

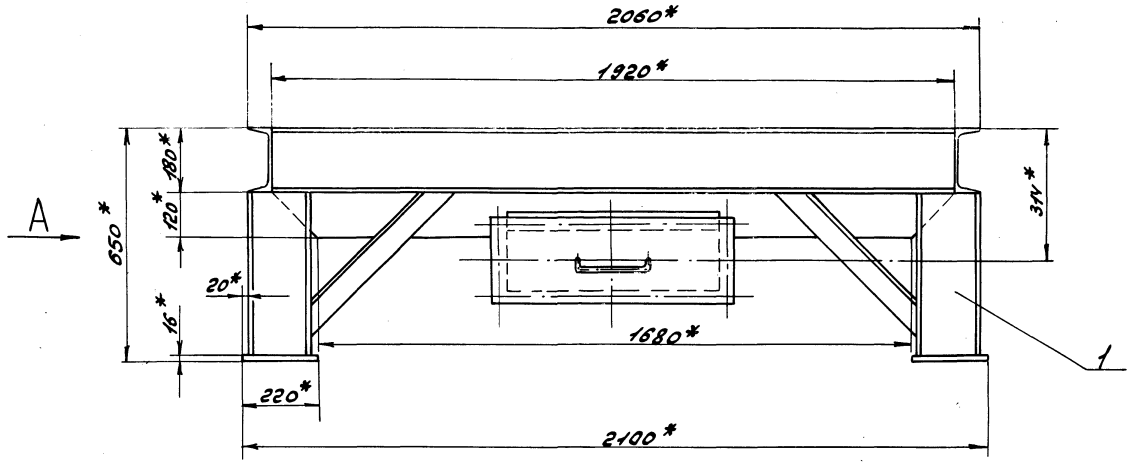

Вид А

Вид Б повернуто

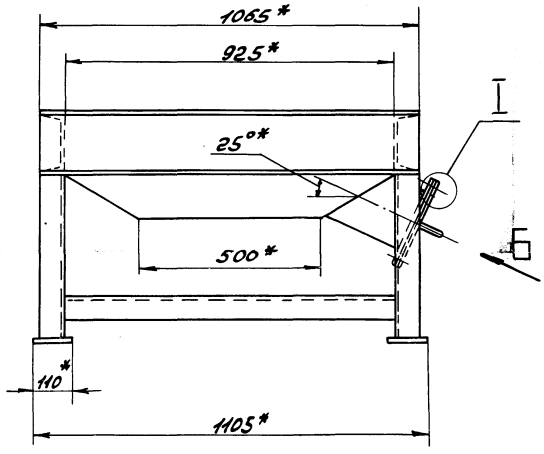

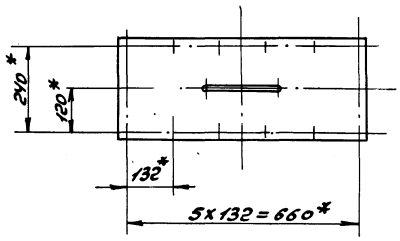

Поз. 3

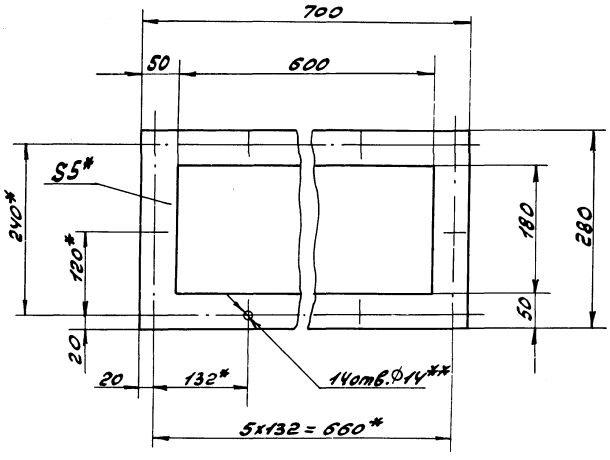

I
М 1:2

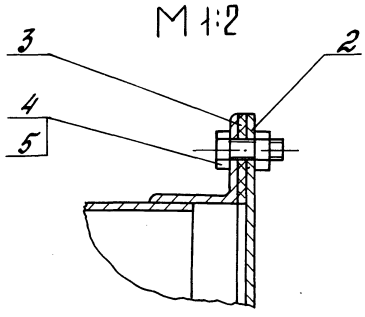

1.* Размеры для справок.

2.** Обработать по сопрягаемой детали.

					Д23Д. 487. 000СБ		
Изм.	Лист	№ докум.	Подп.	Дата	Опора экономайзера ЭП2-142	Лит	Масса	Масш.
Разраб.		Козина		4.88		Ч	233	1:10
Пров.		Козина				Лист	Листов 1
Т.контр.						Госстрой СССР ГПИ Горьковский САНТЕХПРОЕКТ	
Нач.отд.		Вольский					
Н.контр.		Мюнтер					
Утв.							

Инв.№подл. | Подп. и дата | Взам.инв.№ | Инв.№дубл. | Подп. и дата

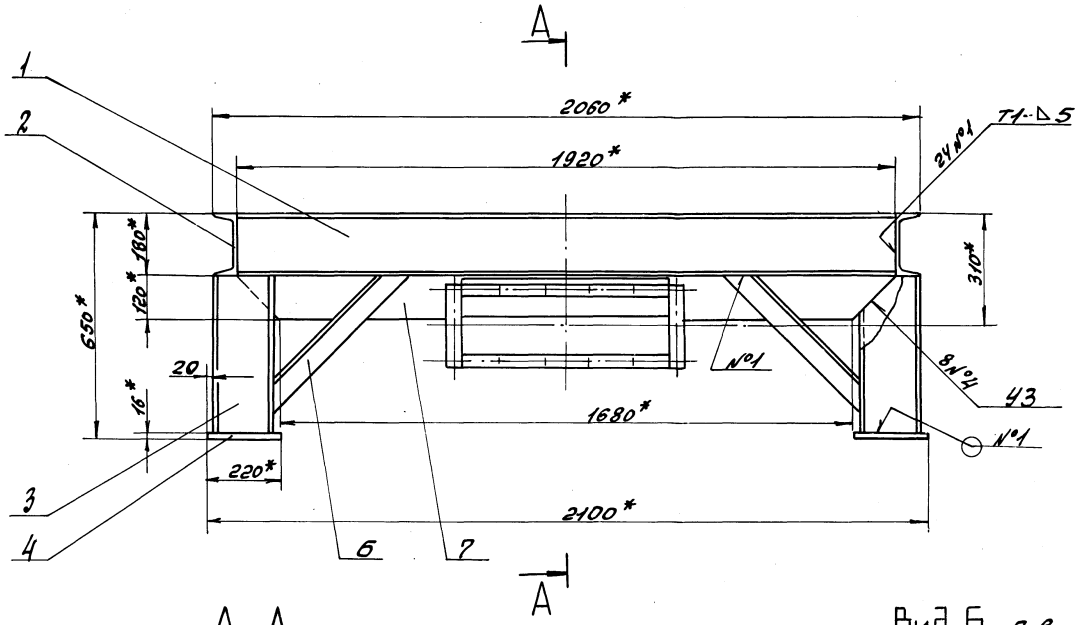

А – А

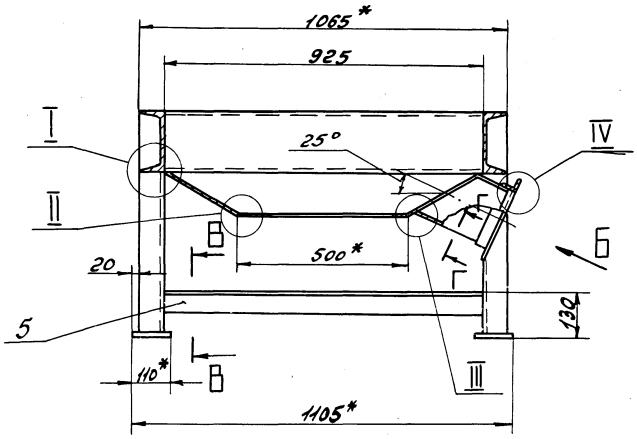

Вид Б Повернуто

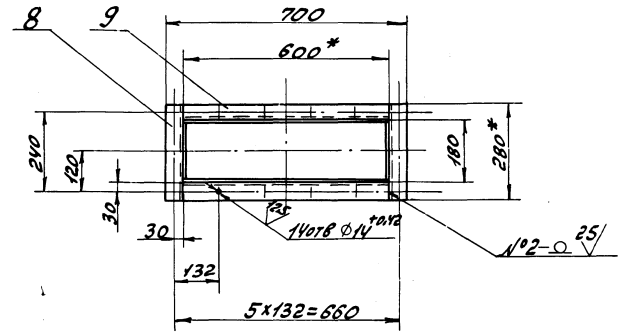

I
М 1:2

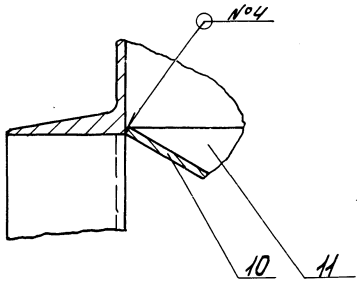

III
М 1:1

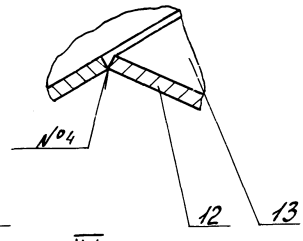

II
М 1:1

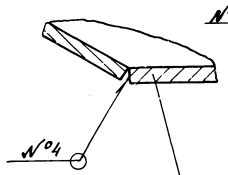

IV
М 1:2 повернуто

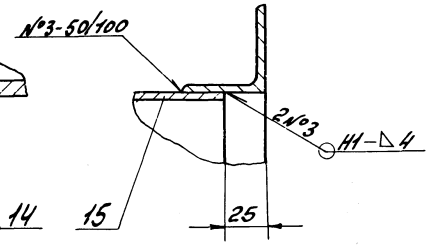

В – В
М 1:5

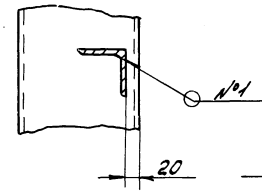

Г – Г повернуто
М 1:1

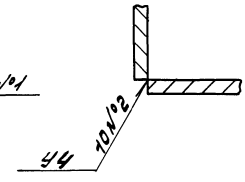

1. * Размеры для справок.
2. $\pm \frac{IT16}{2}$
3. Сварные швы №1,2,3 по ГОСТ 5264-80, №4 по ГОСТ 11534-75.

					Д23Д. 487. 010 СБ		
Изм.	Лист	N докум.	Подп.	Дата	Опора	Лит	Масса	Масштаб
Разраб.		Козина		4.4.88		И	226	1:10
Пров.		Козина				Лист	Листов 1	
Т.контр.						Госстрой СССР ГПИ Горьковский САНТЕХПРОЕКТ		
Н.контр.		Нюнтер						
Утв.								

Инв.№ подл. | Подп. и дата | Взам.инв.№ | Инв.№ дубл. | Подп. и дата

Альбом 7 часть 2

Типовой проект 903-1-

Д23Д.487.007

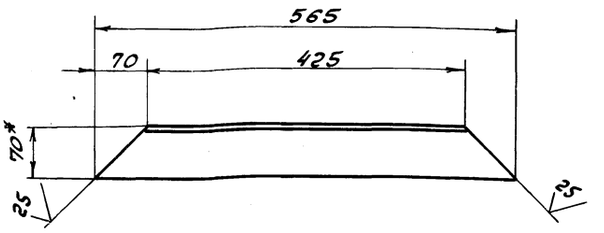

1.* Размеры для справок

2 $\pm \frac{IT16}{2}$

Изм	Лист	№ докум	Подп.	Дата
Разраб	Козина			4.4.88
Пров.	Козина			
Т.контр				
Н.контр	Мюнтер			
Утв.				

Д23Д.487.007

Укосина

Лит	Масса	Масштаб
И	2,7	1:5

Лист | Листов 1

Уголок 70х70х5-Б-ГОСТ 8509-72 / ВСт3сп ГОСТ 535-79

Госстрой СССР ГПИ Горьковский САНТЕХПРОЕКТ

Формат А4

Д23Д.487.008

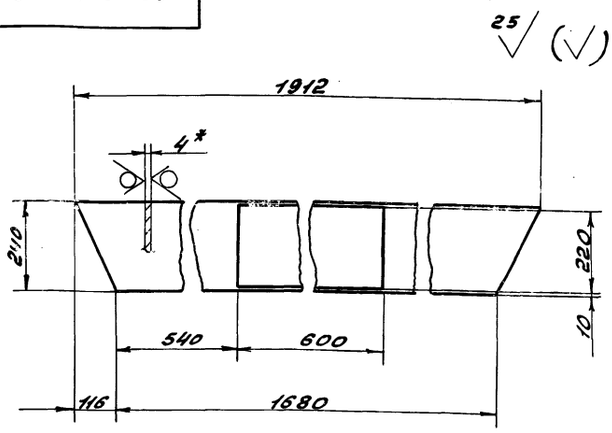

1.* Размеры для справок.

2 $\pm \frac{IT16}{2}$

Изм	Лист	№ докум	Подп	Дата
Разраб	Козина			4.4.88
Пров	Козина			
Т.контр				
Н.контр.	Мюнтер			
Утв.				

Д23Д.487.008

Стенка

Лит	Масса	Масштаб
И	9	1:10

Лист | Листов 1

Лист Б-ПН-4ГОСТ 19903-74 / ВСт3сп ГОСТ 14637-79

Госстрой СССР ГПИ Горьковский САНТЕХПРОЕКТ

Формат А4

Д23Д.487.012

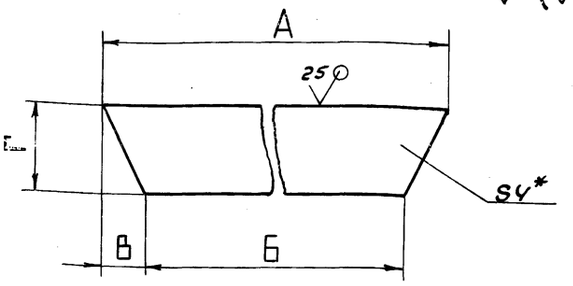

Обозначение	Размеры, мм				Масса, кг
	А	Б	В	Г	
Д23Д.487.012	1912	1680	116	240	13
-01	916	500	208	170	3,8

1.* Размеры для справок.

2. $\pm \frac{IT16}{2}$

Изм	Лист	№ докум	Подп	Дата
Разраб	Козина			4.4.88
Т.контр.				
Н.контр	Мюнтер			
Утв.				

Д23Д.487.012

Стенка

Лит	Масса	Масштаб
И	См. табл.	—

Лист | Листов 1

Лист Б-ПН-4ГОСТ 19903-74 / ВСт3сп ГОСТ 14637-79

Госстрой СССР ГПИ Горьковский САНТЕХПРОЕКТ

Формат А4

Д23Д.487.014

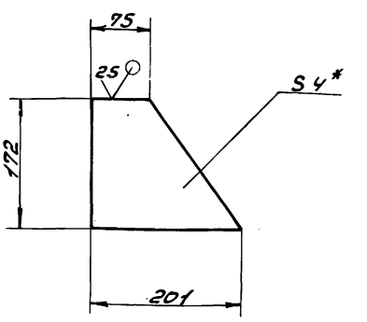

1.* Размеры для справок.

2 $\pm \frac{IT16}{2}$

Изм	Лист	№ докум	Подп	Дата
Разраб	Козина			4.4.88
Пров.	Козина			
Т.контр				
Н.контр.	Мюнтер			
Утв.				

Д23Д.487.014

Стенка

Лит	Масса	Масштаб
И	0,7	1:5

Лист | Листов 1

Лист Б-ПН-4ГОСТ 19903-74 / ВСт3сп ГОСТ 14637-79

Госстрой СССР ГПИ Горьковский САНТЕХПРОЕКТ

Формат А4

Инв.№ подл. | Подп. и дата | Взам.инв.№ | Инв.№ дубл. | Подп. и дата

Копировала: Красовская

23296-09 (77)

gost.e-ecolog.ru