ТИПОВОЙ ПРОЕКТ

903-1-265.88

КОТЕЛЬНАЯ
С 4 КОТЛАМИ ДЕ-6,5-14 ГМ
СИСТЕМА ТЕПЛОСНАБЖЕНИЯ ЗАКРЫТАЯ.
ТОПЛИВО-ГАЗ, РЕЗЕРВ-МАЗУТ.
ЗДАНИЕ ИЗ СБОРНЫХ
ЖЕЛЕЗОБЕТОННЫХ КОНСТРУКЦИЙ

Альбом 7
Часть 1
стр. 2-75

23296-08
цена 11-70

gost.e-ecolog.ru

ТИПОВОЙ ПРОЕКТ
903-1-265.88

КОТЕЛЬНАЯ С 4 КОТЛАМИ ДЕ-6,5-14 ГМ. СИСТЕМА ТЕПЛОСНАБЖЕНИЯ ЗАКРЫТАЯ. ТОПЛИВО-ГАЗ, РЕЗЕРВ-МАЗУТ. ЗДАНИЕ ИЗ СБОРНЫХ ЖЕЛЕЗОБЕТОННЫХ КОНСТРУКЦИЙ.

АЛЬБОМ 7

Оборудование технологическое. Рабочие чертежи.

РАЗРАБОТАН:
ГПИ „Горьковский Сантехпроект"

УТВЕРЖДЁН
и введен в действие Госстроем СССР
протокол от 7.07.88 г. № 44.

Главный инженер института Ю.П. Фалалеев
Главный инженер проекта Т.Г. Гусева

© ЦИТП Госстроя СССР, 1988

Содержание альбома.

Обозначение	Наименование	Стр.
	Содержание	2,3,4
Д 10 А. 075. 000	Рама	5
Д 10 А. 075. 001	Косынка	
Д 10 А. 075. 006	Швеллер	
Д 10 А. 075. 000 СБ	Рама	6
Д 12 В. 153. 000	Шкаф для датчика „Сапфир" на дегазационной колонке	7
Д 12 В. 153. 001	Штырь	
Д 12 В. 153. 002	Втулка	
Д 12 В. 153. 003	Стержень	
Д 12 В. 153. 000 СБ	Шкаф для датчика „Сапфир" на дегазационной колонке	8
Д 12 В. 153. 004	Рукоятка	9
Д 12 В. 153. 005	Диск	
Д 12 В. 153. 010	Дверь	
Д 12 В. 153. 007	Связь	
Д 12 В. 153. 010 СБ	Дверь	10
Д 12 В. 153. 009	Стенка	11
Д 12 В. 153. 011	Втулка	
Д 12 В. 153. 012	Кронштейн	
Д 12 В. 153. 020	Корпус	
Д 12 В. 153. 020 СБ	Корпус	12
Д 12 В. 153. 030	Панель	13
Д 12 В. 153. 030 СБ	Панель	
Д 12 В. 153. 016	Кронштейн	14
Д 12 В. 153. 023	Связь	
Д 12 В. 153. 024	Лист	
Д 12 В. 153. 040	Панель	
Д 12 В. 153. 040 СБ	Панель	15
Д 12 В. 153. 029	Связь	
Д 12 В. 153. 032	Скоба	
Д 12 В. 153. 033	Стенка	16
Д 12 В. 153. 050	Панель	
Д 12 В. 153. 050 СБ	Панель	
Д 12 В. 153. 041	Связь	
Д 12 В. 153. 060	Панель	17
Д 12 В. 153. 043	Связь	
Д 12 В. 153. 060 СБ	Панель	18
Д 12 В. 153. 042	Стенка	19
Д 12 В. 154. 000	Шкаф для четырех датчиков „Сапфир" на дегазаторе ДА-25	
Д 12 В. 154. 010	Корпус	
Д 12 В. 154. 000 СБ	Шкаф для четырех датчиков „Сапфир" на дегазаторе ДА-25	20,21
Д 12 В. 154. 020	Панель	21
Д 12 В. 154. 010 СБ	Корпус	22
Д 12 В. 154. 020 СБ	Панель	23
Д 12 В. 154. 003	Кронштейн	24
Д 12 В. 154. 009	Связь	
Д 12 В. 154. 012	Стенка	
Д 12 В. 154. 013	Связь	25
Д 12 В. 154. 015	Стенка	
Д 12 В. 154. 030	Панель	
Д 12 В. 154. 030 СБ	Панель	26
Д 12 В. 154. 040 СБ	Панель	
Д 12 В. 154. 040	Панель	27
Д 12 В. 154. 021	Связь	
Д 12 В. 154. 050	Панель	
Д 12 В. 154. 050 СБ	Панель	28
Д 12 В. 154. 023	Стенка	29
Д 12 В. 154. 029	Стенка	
Д 12 В. 155. 000	Диафрагма ф 28/7	30
Д 12 В. 155. 000 СБ	Диафрагма ф 28/7	
Д 12 В. 155. 002	Камера кольцевая	
Д 12 В. 155. 004	Диск	31

Обозначение	Наименование	Стр.
Д 12 В. 155. 006	Патрубок	31
Д 12 В. 155. 010	Фланец с патрубком	
Д 12 В. 155. 010 СБ	Фланец с патрубком	32
Д 12 В. 155. 007	Фланец	
Д 12 Г. 205. 000	Рычаг	33
Д 12 Г. 205. 000 СБ	Рычаг	
Д 12 Г. 205. 001	Ступица	
Д 12 Г. 205. 002	Рычаг	
Д 12 Г. 000. 002	Шарнир	34
Д 12 Г. 000. 003	Шарнир	
Д 12 Г. 228. 001	Винт	
Д 12 Г. 228. 000 СБ	Тяга	35
Д 12 Г. 228. 000	Тяга	
Д 12 Г. 228. 002	Серьга	36
Д 12 Г. 228. 003	Палец	
Д 12 Г. 228. 004	Бобышка	
Д 12 Г. 228. 010	Вилка	37
Д 12 Г. 228. 010 СБ	Вилка	
Д 12 Г. 228. 020 СБ	Муфта	
Д 12 Г. 228. 005	Ушко	38
Д 12 Г. 228. 020	Муфта	
Д 12 Г. 228. 006	Втулка	39
Д 12 Г. 230. 000	Рычаг	
Д 12 Г. 230. 000 СБ	Рычаг	
Д 12 Г. 230. 001	Втулка	
Д 12 Г. 230. 002	Рычаг	40
Д 12 Г. 230. 003	Ступица	
Д 12 Г. 231. 000 СБ	Стойка	
Д 12 Г. 231. 000	Стойка	41
Д 16 Е. 121. 000	Бак нагретой воды V=0,4м^3	
Д 16 Е. 121. 000 СБ	Бак нагретой воды V=0,4м^3	
Д 16 Е. 121. 003	Прокладка	42
Д 16 Е. 121. 006	Дно	
Д 16 Е. 121. 010	Бак	
Д 16 Е. 121. 010 СБ	Бак	43
Д 16 Е. 121. 008	Обечайка	44
Д 16 Е. 121. 012	Фланец	
Д 16 Е. 121. 013	Муфта	
Д 16 Е. 121. 014	Патрубок	
Д 16 Е. 121. 020	Крышка бака	45
Д 16 Е. 121. 020 СБ	Крышка бака	
Д 16 Е. 121. 021	Крышка	
Д 16 Е. 121. 022	Ручка	46
Д 22 В. 026. 000	Кронштейн	
Д 22 В. 026. 000 СБ	Кронштейн	
Д 22 В. 026. 003	Косынка	47
Д 22 В. 026. 004	Укосина	
Д 22 В. 026. 005	Плита	
Д 22 Г. 081. 000	Штуцер фланцевый	48
Д 22 Г. 081. 000 СБ	Штуцер фланцевый	
Д 22 Г. 081. 001	Отвод	
Д 22 Г. 081. 002	Штуцер	
Д 22 Г. 082. 000	Бадья	49
Д 22 Г. 082. 000 СБ	Бадья	
Д 22 Г. 082. 001	Ось	
Д 22 Г. 082. 010	Корпус	50
Д 22 Г. 082. 010 СБ	Корпус	
Д 22 Г. 082. 004	Обечайка	
Д 22 Г. 082. 005	Ушко	51
Д 22 Г. 082. 007	Ручка	
Д 22 Г. 082. 011	Ручка	
Д 22 Г. 082. 020	Крышка	
Д 22 Г. 082. 020 СБ	Крышка	52
Д 22 Г. 082. 012	Ушко	
Д 22 Г. 000. 041	Штуцер	

Обозначение	Наименование	Стр.
Д 22Е.011.000	Устройство приемное	53
Д 22Е.011.002	Хомут	
Д 22Е.011.003	Ниппель	
Д 22Е.011.000 СБ	Устройство приемное	54,55
Д 22Е.011.004	Хомут	55
Д 22Е.011.005	Ниппель	
Д 22Е.011.006	Гайка	56
Д 22Е.011.007	Гайка накидная	
Д 22Е.011.009	Ручка	57
Д 22Е.011.011	Связь	
Д 22Е.011.010	Зонт	
Д 22Е.011.010 СБ	Зонт	58,59
Д 22Е.011.014	Стенка	60
Д 22Е.011.015	Косынка	
Д 22Е.011.018	Связь	
Д 22Е.011.019	Крюк	
Д 22Е.011.020	Подвеска	61
Д 22Е.011.020 СБ	Подвеска	
Д 22Е.011.025	Ручка	
Д 22Е.011.026	Кольцо	
Д 22Е.012.000	Помост	62
Д 22Е.012.001	Поручень	
Д 22Е.012.002	Связь	
Д 22Е.012.003	Стойка	
Д 22Е.012.000 СБ	Помост	63
Д 22Е.012.004	Стойка	64
Д 22Е.012.007	Связь	
Д 22Е.013.000	Шкаф задвижки пожаротушения	
Д 22Е.013.001	Петля	
Д 22Е.013.000 СБ	Шкаф задвижки пожаротушения	65
Д 22Е.013.005	Доска	
Д 22Е.013.010	Шкаф	
Д 22Е.013.010 СБ	Шкаф	66
Д 22Е.013.006	Доска	67
Д 22Е.013.007	Доска	
Д 22Е.013.008	Брус	
Д 22Е.014.001	Планка	
Д 22Е.014.002	Ручка	68
Д 22Е.014.007	Связь	
Д 22Е.014.000	Шкаф управления резервуаром	
Д 22Е.014.000 СБ	Шкаф управления резервуаром	69,70
Д 22Е.014.010	Дверка левая	70
Д 22Е.014.010 СБ	Дверка левая	71
Д 22Е.014.009	Скоба	72
Д 22Е.014.019	Втулка	
Д 22Е.014.020	Дверка правая	
Д 22Е.014.020 СБ	Дверка правая	73
Д 22Е.014.030	Шкаф	74
Д 22Е.014.030 СБ	Шкаф	75,76,77
Д 22Е.014.021	Стенка	77
Д 22Е.014.029	Связь	
Д 22Е.014.031	Стенка	78
Д 22Е.014.036	Косынка	
Д 22Е.014.045	Связь	
Д 22Е.014.048	Стенка	
Д 22Е.014.049	Стенка	79
Д 22Е.014.051	Стенка	
Д 22Е.014.052	Стенка	
Д 22Е.015.001	Обечайка	
Д 22Е.015.000	Шкаф аккумуляторный	80
Д 22Е.015.002	Крышка	
Д 22Е.015.004	Фланец	
Д 22Е.015.000 СБ	Шкаф аккумуляторный	81
Д 22Е.015.005	Подкладка	82
Д 22Е.015.006	Стойка	

Обозначение	Наименование	Стр.
Д 22Е.016.000	Устройство задержания герметико	82
Д 22Е.016.000 СБ	Устройство задержания герметико	83
Д 22Е.018.002	Стойка	
Д 22Е.018.000	Помост	84
Д 22Е.018.000 СБ	Помост	
Д 22Е.018.003	Поручень	85
Д 22Е.018.004	Связь	
Д 22Е.018.005	Стойка	
Д 22Е.018.007	Настил	
Д 22Е.018.008	Ступень	86
Д 22Е.019.000	Насадка сбросного устройства	
Д 22Е.019.000 СБ	Насадка сбросного устройства	
Д 22Е.019.001	Короб	87
Д 22Е.019.002	Ребро	
Д 22Е.019.004	Рассекатель	
Д 22Е.020.000	Тройник сбросного устройство	
Д 22Е.020.000 СБ	Тройник сбросного устройства	88
Д 22Е.020.001	Труба	
Д 22Е.020.002	Патрубок	
Д 22Е.020.003	Заглушка	
Д 23А.027.000	Смеситель воздуха	89
Д 23А.027.000 СБ	Смеситель воздуха	
Д 23А.027.001	Прокладка	
Д 23А.027.010	Переход	90
Д 23А.027.010 СБ	Переход	
Д 23А.027.002	Конус	
Д 23А.027.020	Корпус	
Д 23А.027.020 СБ	Корпус	91
Д 23А.027.006	Диск	
Д 23А.027.030	Разделитель	
Д 23А.027.030 СБ	Разделитель	92
Д 23А.027.007	Стержень	
Д 235.019.000	Приспособление для очистки калорифера	
Д 235.019.000 СБ	Приспособление для очистки калорифера	93
Д 235.019.001	Сопло	94
Д 235.019.002	Патрубок	
Д 235.019.003	Хомут	
Д 235.019.004	Вкладыш	95
Д 235.019.005	Ниппель	
Д 235.019.006	Трубка	
Д 235.019.010	Смеситель	
Д 235.019.010 СБ	Смеситель	96
Д 235.019.007	Трубка	
Д 235.020.000	Устройство продувочное переносное	
Д 235.020.000 СБ	Устройство продувочное переносное	97
Д 235.020.001	Гайка	
Д 235.020.002	Ниппель	
Д 235.020.003	Ушко	98
Д 235.021.000	Фильтр тонкой очистки мазута	
Д 235.021.000 СБ	Фильтр тонкой очистки мазута	
Д 235.021.010	Корпус	99
Д 235.021.010 СБ	Корпус	
Д 235.021.004	Гильза	
Д 235.021.005	Отросток	100
Д 235.021.020	Фильтр	
Д 235.021.020 СБ	Фильтр	
Д 235.021.011	Втулка	101
Д 235.021.012	Обечайка	
Д 235.021.014	Втулка	
Д 235.021.030	Патрубок	
Д 235.021.030 СБ	Патрубок	102

Обозначение	Наименование	Стр.
Д 236.021.017	Фланец	102
Д 238.092.000	Бак нижних точек	
Д 238.092.010	Бак	103
Д 238.092.000 СБ	Бак нижних точек	
Д 238.092.001	Обечайка	104
Д 238.092.010 СБ	Бак	
Д 238.092.003	Патрубок	105
Д 238.092.020	Крышка бака	
Д 238.092.020 СБ	Крышка бака	
Д 238.092.009	Крышка	106
Д 236.093.000	Бак-газоотделитель V=2м³	
Д 238.093.001	Прокладка	
Д 238.093.010	Крышка бака	
Д 238.093.000 СБ	Бак-газоотделитель V=2м³	107
Д 236.093.010 СБ	Крышка бака	108
Д 238.093.003	Крышка	
Д 238.093.004	Связь	
Д 238.093.020	Бак	109
Д 238.093.008	Фланец	
Д 238.093.009	Фланец	
Д 238.093.020 СБ	Бак	110,111
Д 238.093.013	Обечайка	112
Д 238.093.014	Патрубок	
Д 238.093.015	Патрубок	
Д 238.093.016	Патрубок	113
Д 238.093.017	Перемычка	
Д 238.093.018	Дно	
Д 238.094.000	Бак герметика V=2м³	
Д 238.094.000 СБ	Бак герметика V=2м³	114
Д 238.094.010	Бак	115
Д 238.094.001	Обечайка	
Д 238.094.002	Дно	
Д 238.095.000	Бак свежего раствора соли V=1,5м³	116
Д 238.094.010 СБ	Бак	117
Д 238.095.000 СБ	Бак свежего раствора соли V=1,5м³	
Д 238.095.001	Фланец	118
Д 238.095.002	Прокладка	
Д 238.095.010	Бак	119
Д 238.095.010 СБ	Бак	
Д 238.095.003	Фланец	120
Д 238.095.004	Дно	
Д 238.095.005	Обечайка	
Д 238.095.006	Отвод	121
Д 238.095.020	Отвод	
Д 238.095.020 СБ	Отвод	
Д 238.095.030	Крышка	122
Д 238.095.030 СБ	Крышка	
Д 238.095.007	Крышка	
Д 238.096.000	Бак повторного использования соли V=1,5 м³	123
Д 238.097.000	Бак взрыхления фильтров ф 700 мм V=1,5 м³	
Д 238.097.010	Люк	
Д 238.096.000 СБ	Бак повторного использования соли V=1,5 м³	124
Д 238.097.000 СБ	Бак взрыхления фильтров ф 700 мм V=1,5 м³	125
Д 238.097.001	Крышка	126
Д 238.097.002	Ручка	
Д 238.097.010 СБ	Люк	
Д 238.097.003	Фланец	127
Д 238.097.004	Кронштейн	
Д 238.097.005	Проушина	
Д 238.097.006	Ось	
Д 238.097.007	Прокладка	128
Д 238.097.008	Патрубок	

Обозначение	Наименование	Стр.
Д 238.097.011	Цилиндр	128
Д 238.097.020	Бак	
Д 238.097.020 СБ	Бак	129
Д 238.097.012	Дно	130
Д 238.097.013	Крышка	
Д 238.098.001	Обечайка	
Д 238.098.000	Бак взрыхления фильтра ф1000 V=4м³	
Д 238.098.000 СБ	Бак взрыхления фильтра ф 1000 V=4м³	131
Д 238.098.004	Дно	132
Д 238.098.005	Крышка	
Д 238.099.000	Бак разрыва струи V=0,5м³	
Д 238.099.000 СБ	Бак разрыва струи V=0,5м³	133
Д 238.099.002	Ось	134
Д 238.099.003	Прокладка	
Д 238.099.010	Бак	
Д 238.099.010 СБ	Бак	135
Д 238.099.004	Корпус	136
Д 238.099.005	Патрубок	
Д 238.099.006	Труба	
Д 238.099.007	Дно	137
Д 238.099.009	Фланец	
Д 238.099.012	Патрубок	
Д 238.099.013	Проушина	
Д 238.099.020	Крышка	
Д 238.099.020 СБ	Крышка	138
Д 238.099.015	Крышка	
Д 238.099.030	Клапан поплавковый	
Д 238.099.016	Петля	139
Д 238.099.017	Втулка	
Д 238.099.030 СБ	Клапан поплавковый	140
Д 238.099.018	Поршень	141
Д 238.099.019	Клапан	
Д 238.099.021	Втулка	
Д 238.099.024	Рычаг	
Д 238.099.023	Отражатель	142
Д 238.099.025	Шток	
Д 238.099.026	Бобышка	
Д 238.099.027	Пробка	143
Д 238.099.028	Серьга	
Д 238.099.032	Патрубок	
Д 238.099.040	Корпус клапана	
Д 238.099.040 СБ	Корпус клапана	
Д 238.099.033	Корпус	144
Д 238.099.034	Ушко	
Д 238.099.050	Поплавок	145
Д 238.099.050 СБ	Поплавок	
Д 238.099.035	Обечайка	
Д 238.099.037	Крышка	146
Д 238.099.039	Бобышка	
Д 238.099.041	Муфта	
Д 238.099.042	Воронка	
Д 238.099.060	Воронка	147
Д 238.099.060 СБ	Воронка	
Д 238.099.043	Труба	
Д 238.099.044	Труба	
Д 23Д.487.000	Опора экономайзера ЭП2-142	148
Д 23Д.487.010	Опора	
Д 23Д.487.020	Крышка	
Д 23Д.487.000 СБ	Опора экономайзера ЭП2-142	149
Д 23Д.487.010 СБ	Опора	150
Д 23Д.487.007	Укосина	151
Д 23Д.487.008	Стенка	
Д 23Д.487.012	Стенка	
Д 23Д.487.014	Стенка	

Альбом 7 часть 1

Типовой проект 903-1-

Формат	Зона	Поз.	Обозначение	Наименование	Кол.	Примечание
				Документация		
А2			Д 10А.075.000 СБ	Сборочный чертеж		
				Детали		
А4		1	Д 10А.075.001	Косынка	4	
		2	-01	Косынка	4	
Б4		3	Д 10А.075.002	Швеллер		
				швеллер 10-Гост 8240-72		
				ВСт3сп Гост 535-79		
				L = 1140 h16 25	4	9,8 кг
Б4		4	Д 10А.075.003	Швеллер		
				швеллер 8-Гост 8240-72		
				ВСт3сп Гост 535-79		
				L = 1100 h16 25	2	9,5 кг
Б4		5	Д 10А.075.004	Уголок		
				уголок 75×75×6-Б Гост 8509-72		
				ВСт3сп Гост 535-79		
				L = 900 h16 25	2	6,2 кг

Инв. № подл. | Подп. и дата | Взам. инв. № | Инв. № дубл. | Подп. и дата

Изм.	Лист	№ докум.	Подп.	Дата
Разраб.		Лапин		6.4.88
Пров.		Лапин		
Нач. отд.		Вольский		
Н. контр.		Мюнтер		
Утв.				

Д 10А.075.000

Рама

Лит.	Лист	Листов
И	1	2

Госстрой СССР ГПИ Горьковский Сантехпроект

Формат А4

Формат	Зона	Поз.	Обозначение	Наименование	Кол.	Примечание
Б4		6	Д 10А.075.005	Швеллер		
				швеллер 10-Гост 8240-72		
				ВСт3сп Гост 535-79		
				L = 1300 h16 25	2	11.2 кг
А4		7	Д 10А.075.006	Швеллер	4	
Б4		8	Д 10А.075.007	Уголок		
				уголок 75×75×6-Б Гост 8509-72		
				ВСт3сп Гост 535-79		
				L = 1300 h16 25	2	8,96 кг
Б4		9	Д 10А.075.008	Плита		
				лист Б-ПН-10 Гост 19903-74		
				ВСт3сп Гост 14637-79		
				(70×120) h16 25	4	0.66 кг

Инв. № подл. | Подп. и дата | Взам. инв. № | Инв. № дубл. | Подп. и дата

Изм.	Лист	№ докум.	Подп.	Дата

Д 10А.075.000

Лист 2

Формат А4

Д 10А.075.001

25 (V)

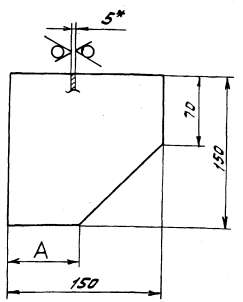

Обозначение	A, мм	Масса, кг
Д 10А.075.001	70	0,75
-01	36	0.7

1.* Размеры для справок

2. ± $\frac{IT16}{2}$

Инв. № подл. | Подп. и дата | Взам. инв. № | Инв. № дубл. | Подп. и дата

Изм.	Лист	№ докум.	Подп.	Дата
Разраб.		Лапин		6.4.88
Пров.		Лапин		
Т. контр.				
Н. контр.		Мюнтер		
Утв.				

Д 10А.075.001

Косынка

Лит.	Масса	Масштаб
И	См. табл.	–

Лист | Листов 1

Лист Б-ПН-5 Гост 19903-74 ВСт3сп Гост 14637-79

Госстрой СССР ГПИ Горьковский Сантехпроект

Д 10А.075.006

25 (V)

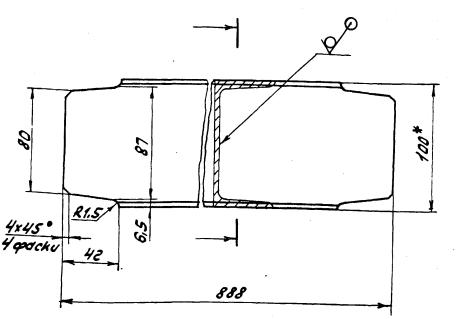

1.* Размеры для справок

2. ± $\frac{IT16}{2}$

Инв. № подл. | Подп. и дата | Взам. инв. № | Инв. № дубл. | Подп. и дата

Изм.	Лист	№ докум.	Подп.	Дата
Разраб.		Лапин		6.4.88
Пров.		Лапин		
Т. контр.				
Н. контр.		Мюнтер		
Утв.				

Д 10А.075.006

Швеллер

Лит.	Масса	Масштаб
И	7.7	1:2

Лист | Листов 1

Швеллер 10-Гост 8240-72 ВСт3сп Гост 535-79

Госстрой СССР ГПИ Горьковский Сантехпроект

Типовой проект 903-1- Альбом 7 часть 1

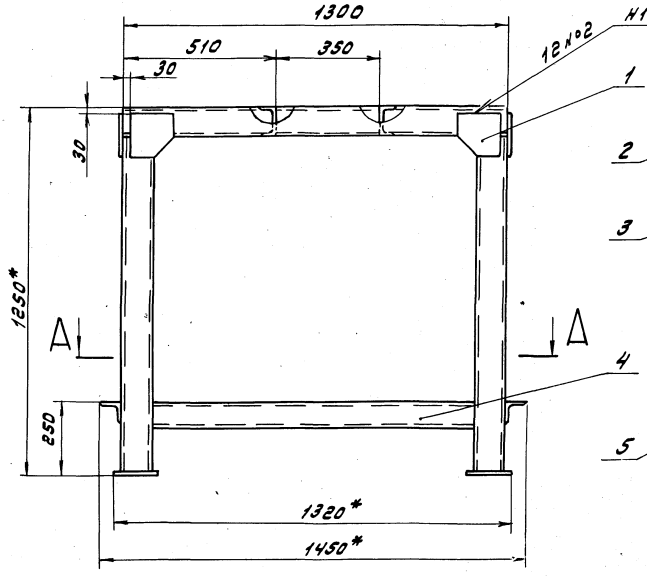

Б-Б
М1:4

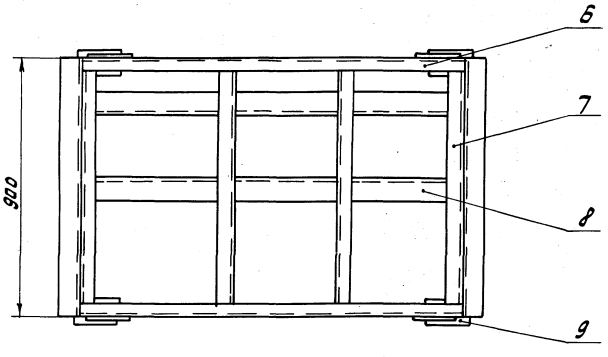

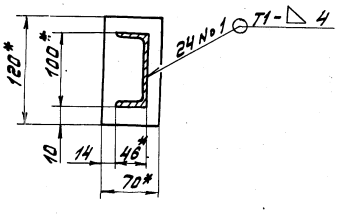

А-А

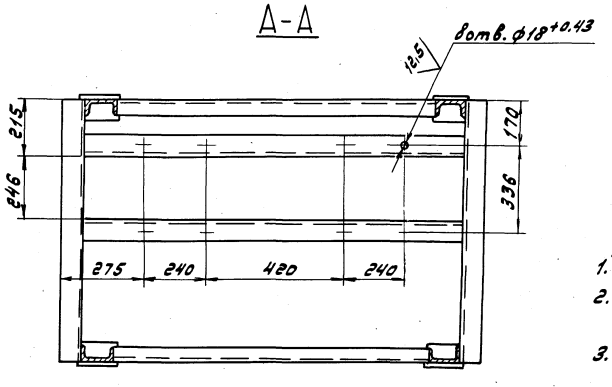

1.* Размеры для справок

2. ± 1716/2

3. Сварные швы по ГОСТ 5264-80

Изм.	Лист	№ докум.	Подп.	Дата	Д 10А.075.000 СБ		
Разраб.		Лапин		04.86	Рама.	Лит.	Масса	Масштаб
Пров.		Лапин				У	150	1:10
Т.контр.						Лист	Листов 1	
Нач.отд.		Вольский				Госстрой СССР ГПИ Горьковский Сантехпроект		
Н.контр.		Монтер						
Утв.								

Инв.№подл. | Подп. и дата | Взам.инв.№ | Инв.№дубл. | Подп. и дата

Альбом 7 часть 1
Типовой проект 903-1-

Формат	Зона	Поз.	Обозначение	Наименование	Кол.	Примечание
				Документация		
А2			Д128.153.000 СБ	Сборочный чертеж		
				Сборочные единицы		
А4		1	Д128.153.010	Дверь	1	
А4		2	Д128.153.020	Корпус	1	
				Детали		
А4		3	Д128.153.001	Штырь	2	
А4		4	Д128.153.002	Втулка	2	
А4		5	Д128.153.003	Стержень	2	
А4		6	Д128.153.004	Рукоятка	1	
А4		7	Д128.153.005	Диск	1	
				Стандартные изделия		
		8		Ось 6-6h14×25 Ст3сп ГОСТ 9650-80	2	
		9		Гайка М10.4 ГОСТ 5915-70	1	
		10		Шайба 6.01 ГОСТ 9649-78	2	
		11		Шайба 10.01 ГОСТ 11371-78	1	
		12		Шплинт 1.6×10 ГОСТ 397-79	2	

Инв.№подл. | Подп. и дата | Взам.инв.№ | Инв.№дубл. | Подп. и дата

Изм.	Лист	№ докум.	Подп.	Дата
Разраб.		Лапин		4.5.88
Пров.		Лапин		
Нач.отд.		Вельский		
Н.контр.		Монтер		
Утв.				

Д128.153.000

Шкаф для датчика «Сапфир» на газораспределительной колонке

Лит.	Лист	Листов
И		1

Госстрой СССР ГПИ Горьковский Сантехпроект

Формат А4

А128.153.001

6,3 ▽(✓)

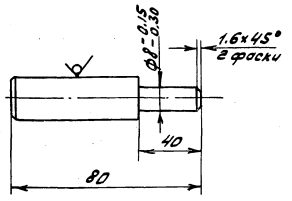

h14, ±IT14/2

Д128.153.001

Изм.	Лист	№ докум.	Подп.	Дата
Разраб.		Лапин		4.5.88
Пров.		Лапин		
Т.контр.				
Н.контр.		Монтер		
Утв.				

Штырь

Лит.	Масса	Масштаб
И	0,056	1:1

Лист	Листов
	1

Круг 14-В ГОСТ 2590-71 / В Ст3сп ГОСТ 535-79

Госстрой СССР ГПИ Горьковский Сантехпроект

Формат А4

А128.153.002

6,3 ▽(✓)

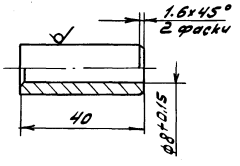

h14, ± IT14/2

Д128.153.002

Изм.	Лист	№ докум.	Подп.	Дата
Разраб.		Лапин		4.5.88
Пров.		Лапин		
Т.контр.				
Н.контр.		Монтер		
Утв.				

Втулка

Лит.	Масса	Масштаб
И	0,047	1:1

Лист	Листов
	1

Круг 16-В ГОСТ 2590-71 / В Ст3сп ГОСТ 535-79

Госстрой СССР ГПИ Горьковский Сантехпроект

Формат А4

А128.153.003

6,3 ▽(✓)

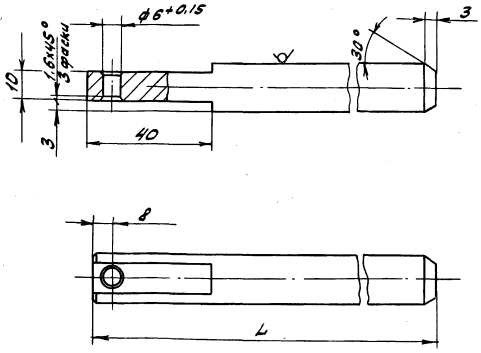

Обозначение	L, мм	Масса, кг
Д128.153.003	327	0.51
-01	990	1.56

h14, ± IT14/2

Д128.153.003

Изм.	Лист	№ докум.	Подп.	Дата
Разраб.		Лапин		4.5.88
Пров.		Лапин		
Т.контр.				
Н.контр.		Монтер		
Утв.				

Стержень

Лит.	Масса	Масштаб
И	см. табл.	-

Лист	Листов
	1

Круг 16-В ГОСТ 2590-71 / В Ст3сп ГОСТ 535-79

Госстрой СССР ГПИ Горьковский Сантехпроект

Формат А4

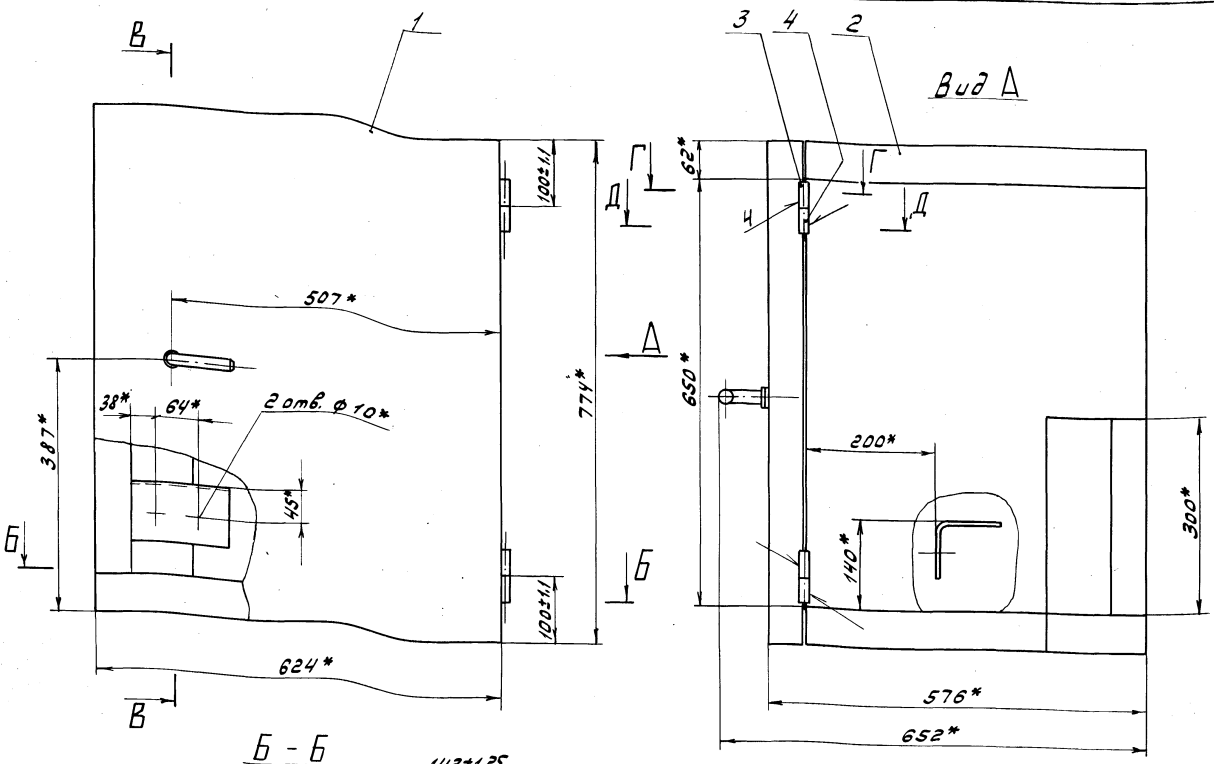

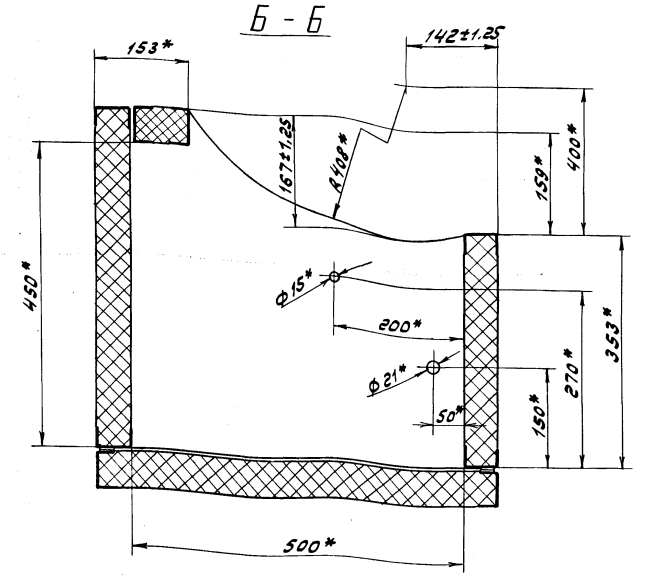

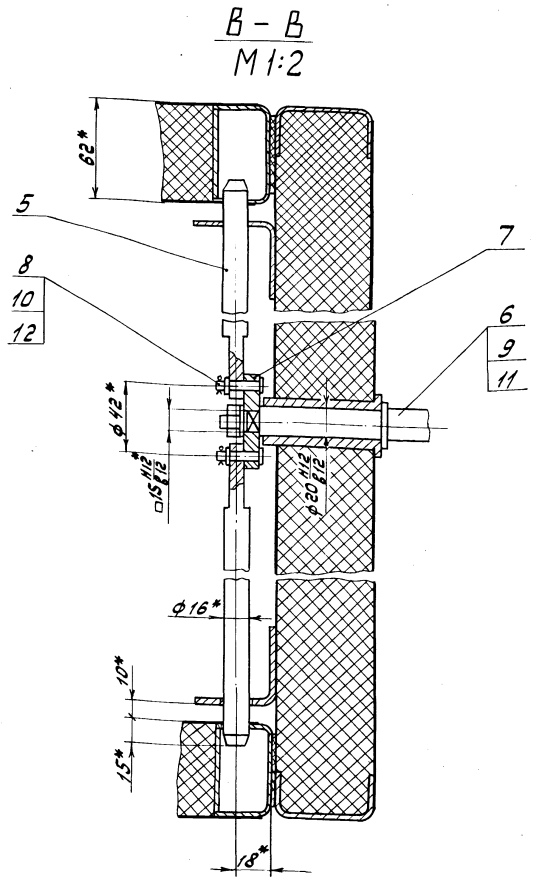

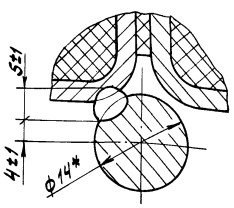

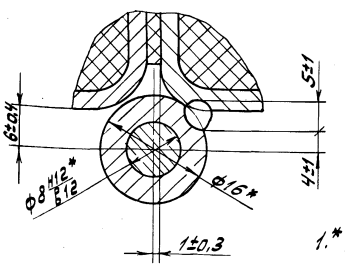

1.* Размеры для справок.

2. Сварка ручная дуговая.

3. Перед установкой шарнирные соединения покрыть смазкой ЦИАТИМ-221 ГОСТ 9433-80.

4. При установке деталей поз. 3 и 4 обеспечить равномерное и плотное прилегание двери к корпусу.

Изм.	Лист	№ докум.	Подп.	Дата
Разраб.		Лапин		
Пров.		Лапин		
Т.контр.				
Нач.отд.		Вольский		
Н.контр.		Монтер		
Утв.				

Д12В.153.000СБ

Шкаф для датчика „Сапфир" на деаэрационной колонке.

Лит.	Масса	Масштаб
У	95	1:5

Лист | Листов 1

Госстрой СССР ГПИ Горьковский Сантехпроект

Инв.№ подл. | Подп. и дата | Взам.инв.№ | Инв.№ дубл. | Подп. и дата

Альбом 7 часть 1

Типовой проект 903-1-

Д12В.153.004

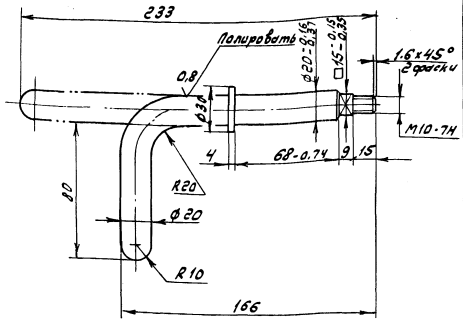

h 14; ± IT16/2

Изм	Лист	№ докум.	Подп.	Дата	Рукоятка	Лит.	Масса	Масштаб
Разраб.		Лапин		4.5.88г.		U	0,53	1:2
Пров.		Лапин				Лист	Листов 1	
Т.контр.								
Н.контр.		Мюнтер			В Ст.3сп ГОСТ 380-71	Госстрой СССР ГПИ Горьковский Сантехпроект		
Утв.								

Формат А4

Д12В.153.005

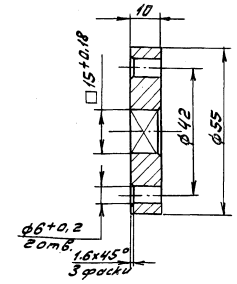

h 14; ± IT14/2

Изм	Лист	№ докум.	Подп.	Дата	Диск	Лит.	Масса	Масштаб
Разраб.		Лапин		4.5.88г.		U	0,15	1:1
Пров.		Лапин				Лист	Листов 1	
Т.контр.								
Н.контр.		Мюнтер			В Ст.3сп ГОСТ 380-71	Госстрой СССР ГПИ Горьковский Сантехпроект		
Утв.								

Формат А4

Формат	Зона	Поз.	Обозначение	Наименование	Кол.	Примечание
				Документация		
А2			Д12В.153.010 СБ	Сборочный чертеж		
				Детали		
А4		1	Д12В.153.007 -04	Связь	2	
Б4		2	Д12В.153.008	Стойка		
				Швеллер 60×32×3 ГОСТ 8278-83		
				Ст.3кп ГОСТ 11474-76		
				L = 774 h16 25	2	2,34 кг
А4		3	Д12В.153.009	Стенка	2	
А4		4	Д12В.153.011	Втулка	1	
А4		5	Д12В.153.012	Кронштейн	2	
				Материалы		
		7		Мулитокремнезе-мистый рулонный материал марки МКРР-130 ГОСТ 23619-79	3,7	кг

Д12В.153.010

Изм	Лист	№ докум.	Подп.	Дата	Дверь	Лит.	Лист	Листов
Разраб.		Лапин		4.5.88г.		U		1
Пров.		Лапин				Госстрой СССР ГПИ Горьковский Сантехпроект		
Нач.отд.								
Н.контр.		Мюнтер						
Утв.								

Формат А4

Д12В.153.007

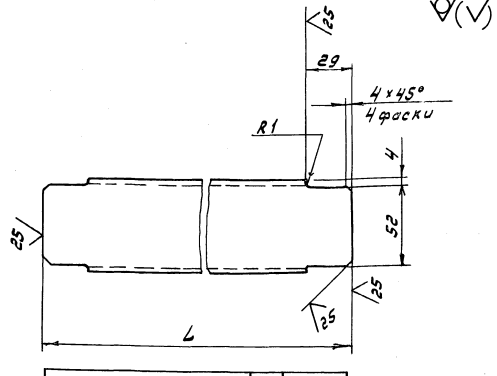

Обозначение	L, мм	Масса, кг
Д12В.153.007	83	0,23
-01	345	0,92
-02	492	1.31
-03	504	1.34
-04	616	1.64

h 16; ± IT16/2

Изм	Лист	№ докум.	Подп.	Дата	Связь	Лит.	Масса	Масштаб
Разраб.		Лапин		4.5.88г.		U	см. табл.	—
Пров.		Лапин				Лист	Листов 1	
Т.контр.								
Н.контр.		Мюнтер			Швеллер 60×32×3 ГОСТ 8278-83 Ст.3кп. ГОСТ 11474-76	Госстрой СССР ГПИ Горьковский Сантехпроект		
Утв.								

Формат А4

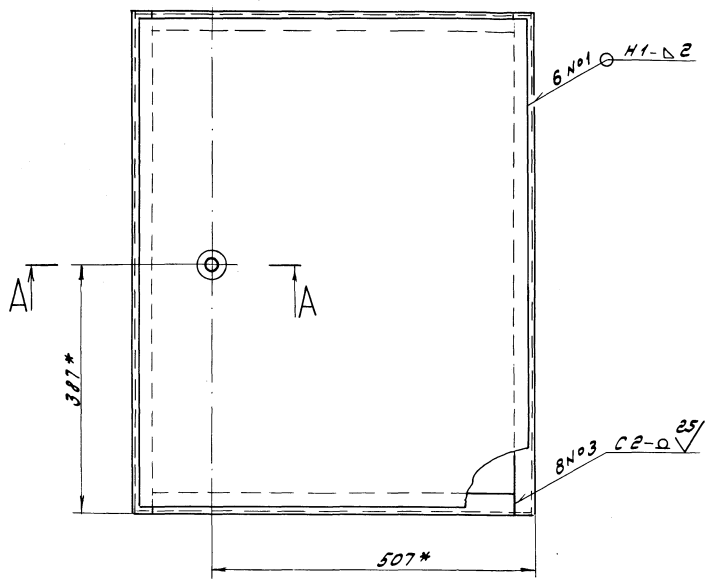

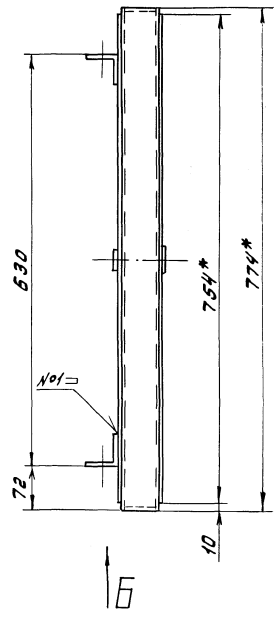

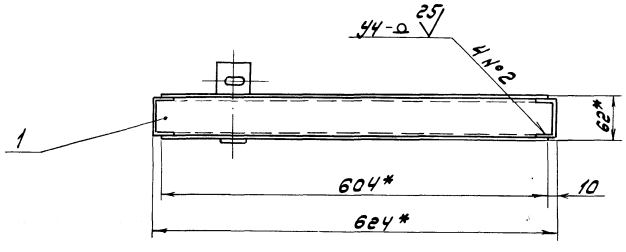

Вид Б
М1:2

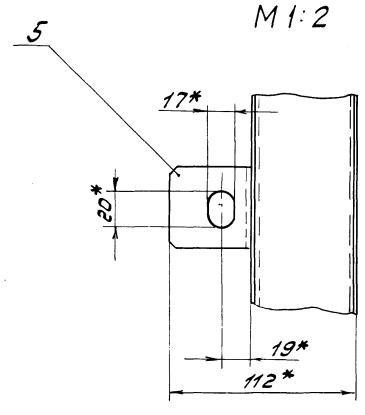

А – А
М1:2

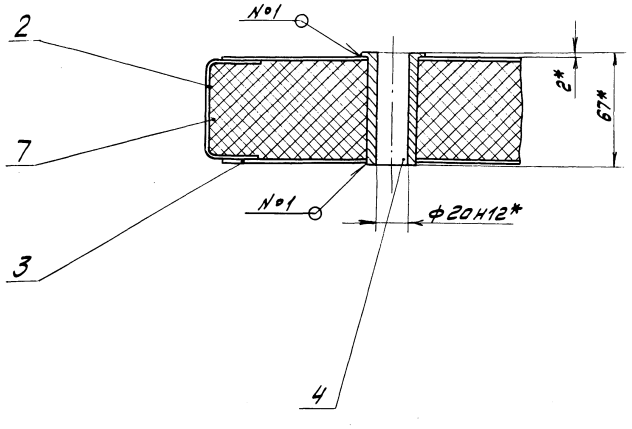

1.* Размеры для справок.

2 ± IT16/2.

3. Сварные швы по ГОСТ 14771-76.

					Д12В.153.010 СБ		
Изм.	Лист	№ докум.	Подп.	Дата	Дверь	Лит.	Масса	Масштаб
Разраб.		Лапин				У	19	1:5
Пров.		Лапин				Лист	Листов 1
Т.контр.						Госстрой СССР ГПИ Горьковский Сантехпроект	
Н.контр.		Мюнтер					
Утв.							

Инв.№подл. | Подп. и дата | Взам.инв.№ | Инв.№дубл. | Подп. и дата

Типовой проект 903-1- Альбом 7 часть 1

Д 12 В. 153.009

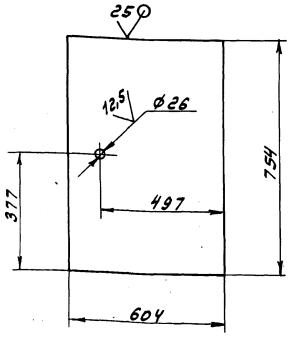

H14; h14; ± IT14/2

Изм.	Лист	№ докум.	Подп.	Дата
Разраб.		Лапин		4.5.88г.
Пров.		Лапин		
Т.контр.				
Н.контр.		Мюнтер		
Утв.				

Д 12 В. 153.009

Стенка

Лит.	Масса	Масштаб
И	3,56	1:10

Лист | Листов 1

Лист 5-ПН-1 ГОСТ 19903-74
3-Н-Н-8 Ст3сп ГОСТ 16523-70

Госстрой СССР ГПИ Горьковский Сантехпроект

Формат А4

Д 12 В. 153.011

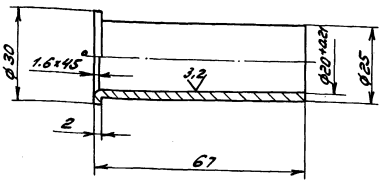

h14, ± IT14/2

Изм.	Лист	№ докум.	Подп.	Дата
Разраб.		Лапин		4.5.88г.
Пров.		Лапин		
Т.контр.				
Н.контр.		Мюнтер		
Утв.				

Д 12 В. 153.011

Втулка

Лит.	Масса	Масштаб
И	0,095	1:1

Лист | Листов 1

В Ст.3сп ГОСТ 380-71

Госстрой СССР ГПИ Горьковский Сантехпроект

Формат А4

Д 12 В. 153.012

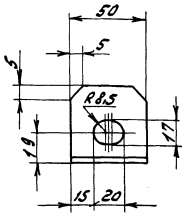



H14, h14, ± IT14/2

Изм.	Лист	№ докум.	Подп.	Дата
Разраб.		Лапин		4.5.88г.
Пров.		Лапин		
Т.контр.				
Н.контр.		Мюнтер		
Утв.				

Д 12 В. 153.012

Кронштейн

Лит.	Масса	Масштаб
И	0,1	1:2

Лист | Листов 1

Уголок 50x50x3 ГОСТ 19771-74
В Ст3сп ГОСТ 11474-76

Госстрой СССР ГПИ Горьковский Сантехпроект

Формат А4

Формат	Зона	Поз.	Обозначение	Наименование	Кол.	Примечание
				Документация		
22			Д 12 В. 153. 020 СБ	Сборочный чертеж		
				Сборочные единицы		
А4		1	Д 12 В.153.030	Панель	1	
		2	-01	Панель	1	
А4		3	Д 12 В.153.040	Панель	1	
А4		4	Д 12 В.153.050	Панель	1	
А4		5	Д 12 В.153.060	Панель	1	
				Детали		
Б4		6	Д 12 В. 153.014	Уплотнение		
				Пластина I, лист ТМКЩ-М-2		
				ГОСТ 7338-77		
				40x604	2	0,07кг
Б4		7	Д 12 В. 153. 015	Уплотнение		
				Пластина I, лист ТМКЩ-М-2		
				ГОСТ 7338-77		
				40x674	2	0,081кг
А4		8	Д 12 В. 153.016	Кронштейн	1	

Изм.	Лист	№ докум.	Подп.	Дата
Разраб.		Лапин		4.5.88г.
Пров.		Лапин		
Нач.отд.				
Н.контр.		Мюнтер		
Утв.				

Д 12 В.153.020

Корпус

Лит.	Лист	Листов
И		1

Госстрой СССР ГПИ Горьковский Сантехпроект

Формат А4

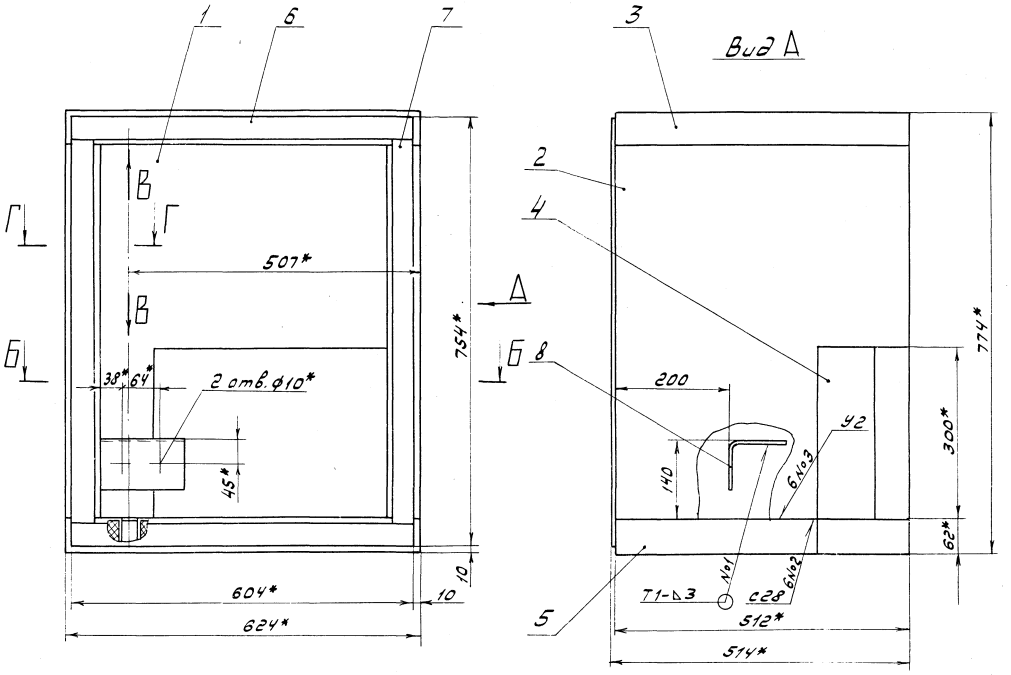

1.* Размеры для справок

2. $t = \frac{17+6}{2}$

3. Сварные швы по ГОСТ 14771-76

4. Клей 88-Н ТУ 38-105106-76

Изм.	Лист	№ докум.	Подп.	Дата	Д 128.153.020 СБ
Разраб.		Лапин			Корпус
Пров.		Лапин			Лит. У; Масса 63; Масштаб 1:5
Т. контр.					Лист; Листов 1
Н. контр.		Мантер			Госстрой СССР ГПИ Горьковский Сантехпроект
Утв.					

23296-08 13 Копировал: Формат А2

Инв. № подл. | Подп. и дата | Взам. инв. № | Инв. № дубл. | Подп. и дата

Альбом 7 часть I

Типовой проект 903-1-

Формат	Зона	Поз.	Обозначение	Наименование	Кол.	Примечание
				Документация		
А3			Д12В.153.030 СБ	Сборочный чертеж		
				Детали		
А4		1	Д12В.153.018	Стойка швеллер 60×32×3 ГОСТ 8278-83 Ст.3кп ГОСТ 11474-76 L=650 h16	1	1,74кг
А4		2	Д12В.153.019	Стойка швеллер 60×32×3 ГОСТ 8278-83 Ст.3кп ГОСТ 11474-76 L=300 h16	1	0,8кг
А4		3	Д12В.153.021	Стойка швеллер 60×32×3 ГОСТ 8278-83 Ст.3кп ГОСТ 11474-76 L=350 h16	1	0,93кг
				Переменные данные для исполнений		
				Д12В.153.030		
				Детали		
А4		4	Д12В.153.007	Св А36	1	
А4		5	Д12В.153.023-01	Св А36	1	
А4		6	Д12В.153.024	Стенка	2	
А4		7	Д12В.153.007-02	Св А36	1	

Инв.№ подл. | Подп. и дата | Взам. инв.№ | Инв.№ дубл. | Подп. и дата

Изм.	Лист	№ докум.	Подп.	Дата
Разраб.		Лялин		4.88
Пров.		Лялин		
Нач.отд.				
Н.контр.		Мынтер		
Утв.				

Д12В.153.030

Панель

Лит. | Лист 1 | Листов 2

Госстрой СССР ГПИ Горьковский Сантехпроект

Формат А4

Формат	Зона	Поз.	Обозначение	Наименование	Кол.	Примечание
				Материалы		
		8		Мулитокремнеземистый рулонный материал марки МКРР-130 ГОСТ 23619-79		1,6кг
				Д12В.153.030-01		
				Детали		
А4		4	Д12В.153.007-01	Св А36	1	
А4		5	Д12В.153.023	Св А36	1	
А4		6	Д12В.153.024-01	Стенка	2	
А4		7	Д12В.153.007-03	Св А36	1	
				Материалы		
		8		Мулитокремнеземистый рулонный материал марки МКРР-130 ГОСТ 23619-79		2,2кг

Инв.№ подл. | Подп. и дата | Взам. инв.№ | Инв.№ дубл. | Подп. и дата

Изм.	Лист	№ докум.	Подп.	Дата

Д12В.153.030

Лист 2

Формат А4

Д12В.153.030 СБ

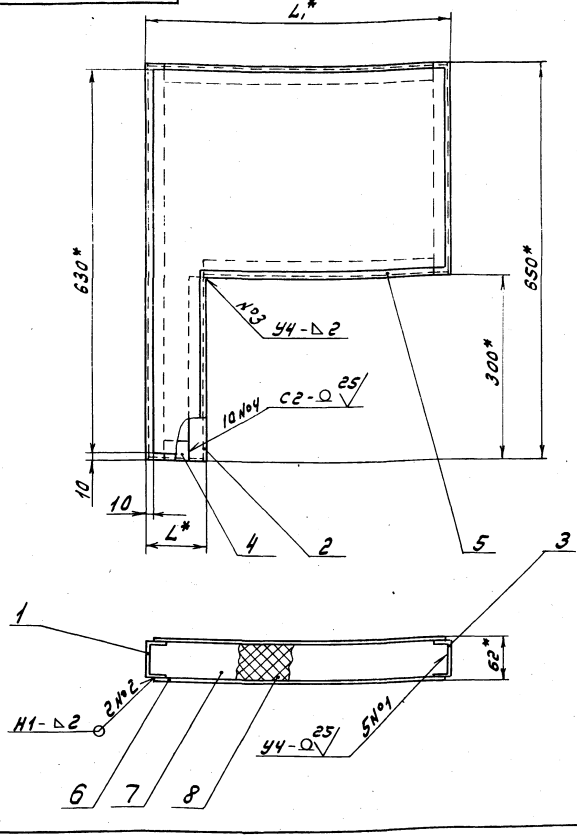

Обозначение	L*, мм	L1*, мм	Масса, кг
Д12В.153.030	91	500	9,9
-01	353	512	13,1

1.* Размеры для справок.

2. ± IT16/2

3. Сварные швы по ГОСТ 14771-76

Изм.	Лист	№ докум.	Подп.	Дата
Разраб.		Лялин		6.88
Пров.		Лялин		
Т.контр.				
Н.контр.		Мынтер		
Утв.				

Д12В.153.030 СБ

Панель

Лит. | Масса | Масштаб

У | см. табл. | –

Лист | Листов 1

Госстрой СССР ГПИ Горьковский Сантехпроект

Альбом 7 часть 1

Типовой проект 903-1-

Инв.№подл. | Подп. и дата | Взам.инв.№ | Инв.№дубл. | Подп. и дата

Д 12В. 153.016

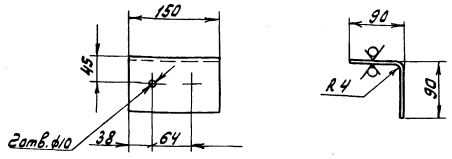

12,5

H14, h14, ± IT14/2

Изм.	Лист	№ докум.	Подп.	Дата
Разраб.		Лапин		
Пров.		Лапин		
Т.контр.				
Н.контр.		Мюнтер		
Утв.				

Кронштейн

Лит.	Масса	Масштаб
У	0,63	1:5

Лист | Листов 1

Лист 5-ПН-3.0 ГОСТ 19903-74
3-IV-Н-8 Ст.3сп ГОСТ 16523-70

Госстрой СССР ГПИ Горьковский Сантехпроект

Формат А4

Д 12В. 153.023

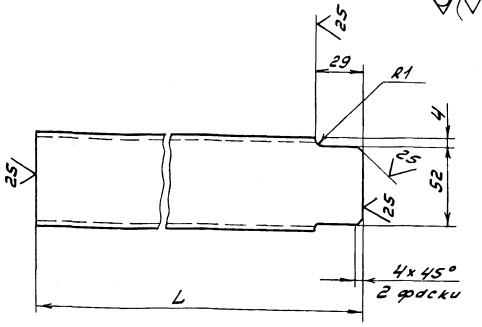

Обозначение	L, мм	Масса, кг
Д 12В. 153.023	158	0,42
-01	408	1,1

h16; ± IT16/2

Изм.	Лист	№ докум.	Подп.	Дата
Разраб.		Лапин		
Пров.		Лапин		
Т.контр.				
Н.контр.		Мюнтер		
Утв.				

Связь

Лит.	Масса	Масштаб
У	см. табл.	-

Лист | Листов 1

Швеллер 60×32×3 ГОСТ 8278-83
Ст.3кп ГОСТ 11474-76

Госстрой СССР ГПИ Горьковский Сантехпроект

Формат А4

Д 12В. 153. 024

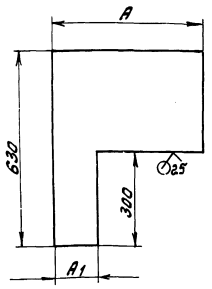

Обозначение	Размеры, мм A	A1	Масса, кг
Д 12В. 153.024	480	71	1.42
-01	492	333	2,05

h14, ± IT14/2

Изм.	Лист	№ докум.	Подп.	Дата
Разраб.		Лапин		
Пров.		Лапин		
Т.контр.				
Н.контр.		Мюнтер		
Утв.				

Лист

Лит.	Масса	Масштаб
У	см. табл.	-

Лист | Листов 1

Лист 5-ПН-1.0 ГОСТ 19903-74
3-IV-Н-8 Ст.3сп ГОСТ 16523-70

Госстрой СССР ГПИ Горьковский Сантехпроект

Д 12В. 153.040

Формат	Зона	Поз.	Обозначение	Наименование	Кол.	Примечание
				Документация		
А3			Д 12В. 153.040 СБ	Сборочный чертеж		
				Детали		
А4		1	Д 12В. 153.007-03	Связь	2	
Б4		2	Д 12В. 153.028	Связь		
				Швеллер 60×32×3 ГОСТ 8278-83		
				Ст.3кп ГОСТ 11474-76		
				L = 624 h16 (25)	2	1.66 кг
А4		3	Д 12В. 153.029	Связь	1	
Б4		4	Д 12В. 153.031	Стенка		
				Лист Б-ПН-1 ГОСТ 19903-74		
				3-IV-Н-8 Ст.3сп ГОСТ 16523-70		
				(492×604) h16 (25)	1	2,34 кг
А4		5	Д 12В. 153.032	Скоба	1	
А4		6	Д 12В. 153.033	Стенка	1	
				Материалы		
		7		Мулитокремнезе-мистый материал марки МКРР-130 ГОСТ 23619-79	2,2 кг	

Изм.	Лист	№ докум.	Подп.	Дата
Разраб.		Лапин		
Пров.		Лапин		
Нач.отд.				
Н.контр.		Мюнтер		
Утв.				

Панель

Лит.	Лист	Листов
У	1	

Госстрой СССР ГПИ Горьковский Сантехпроект

Формат А4

Альбом 7 часть I

Типовой проект 903-1-

Д 128.153.040 СБ

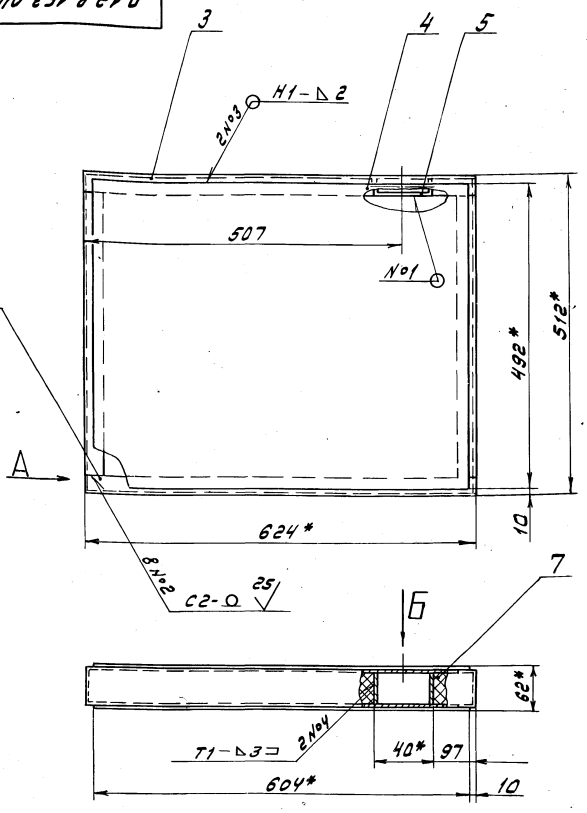

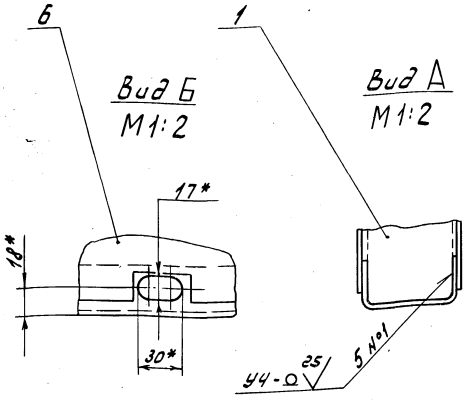

1.* Размеры для справок.

2. ± IT16/2

3. Сварные швы по ГОСТ 14771-76.

Изм.	Лист	№ докум.	Подп.	Дата
Разраб.		Лялин		75.88г.
Пров.		Лялин		
Т.контр.				
Н.контр.		Мюнтер		
Утв.				

Панель

Лит.	Масса	Масштаб
И	13	1:5

Лист | Листов 1

Госстрой СССР. ГПИ Горьковский Сантехпроект

Формат А3

Инв.№ подл. | Подп. и дата | Взам. инв.№ | Инв.№ дубл. | Подп. и дата

Д 128.153.029

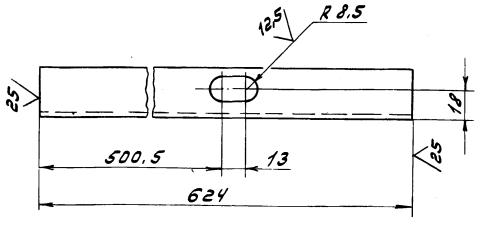

h16; ± IT16/2

Изм.	Лист	№ докум.	Подп.	Дата
Разраб.		Лялин		75.88г.
Пров.		Лялин		
Т.контр.				
Н.контр.		Мюнтер		
Утв.				

Свая 36

Лит.	Масса	Масштаб
И	1.66	1:2

Лист | Листов 1

Швеллер 60×32×3 ГОСТ 8278-83 Ст.3кп ГОСТ 14474-76

Госстрой СССР. ГПИ Горьковский Сантехпроект

Формат А4

Инв.№ подл. | Подп. и дата | Взам. инв.№ | Инв.№ дубл. | Подп. и дата

Д 128.153.032

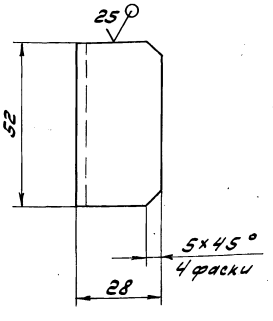

h16; ± IT16/2

Изм.	Лист	№ докум.	Подп.	Дата
Разраб.		Лялин		75.88г.
Пров.		Лялин		
Т.контр.				
Н.контр.		Мюнтер		
Утв.				

Скоба

Лит.	Масса	Масштаб
И	0.096	1:1

Лист | Листов 1

Швеллер 40×32×2,5 ГОСТ 8278-83 Ст.3кп ГОСТ 14474-76

Госстрой СССР. ГПИ Горьковский Сантехпроект

Формат А4

Инв.№ подл. | Подп. и дата | Взам. инв.№ | Инв.№ дубл. | Подп. и дата

Альбом 7 часть 1

Типовой проект 903-1-

Д 12 В. 153. 033

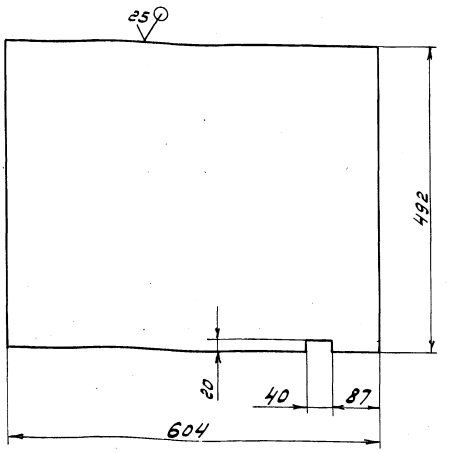

h 14; ± IT14/2.

Изм.	Лист	№ докум.	Подп.	Дата	Д 12 В. 153. 033	Лит.	Масса	Масштаб
Разраб.		Ляпин		6.4.88	Стенка	И	2,34	1:5
Пров.		Ляпин				Лист	Листов 1	
Т.контр.								
Н.контр.		Мюнтер			Лист Б-ПН-1 ГОСТ 19903-74	Госстрой СССР ГПИ Горьковский Сантехпроект		
Утв.					3-IV-Н-ВСт3сп ГОСТ 16523-70			

Формат А4

Формат	Зона	Поз.	Обозначение	Наименование	Кол.	Примечание
				Документация		
А4			Д 12 В. 153. 050 СБ	Сборочный чертеж		
				Детали		
А4		1	Д 12 В. 153. 007-03	Связь	2	
Б4		2	Д 12 В. 153. 036	Стенка		
				Лист Б-ПН-1 ГОСТ 19903-74		
				3-IV-Н-ВСт3сп ГОСТ 16523-70		
				(492 x 630) h 16 25	2	2,42 кг
Б4		3	Д 12 В. 153. 037	Стойка		
				Швеллер 60×32×3 ГОСТ 8278-83		
				Ст.3кп. ГОСТ 11474-76		
				L = 650 h 16 25	2	1.74 кг
				Материалы		
		4		Мулитокремнезе-		
				мистый рулонный		
				материал марки		
				МКРР-130		
				ГОСТ 23619-79	2,3	кг

Изм.	Лист	№ докум.	Подп.	Дата	Д 12 В. 153. 050	Лит.	Лист	Листов
Разраб.		Ляпин		4.6.88	Панель	И		1
Пров.		Ляпин				Госстрой СССР ГПИ Горьковский Сантехпроект		
Нач.отд.								
Н.контр.		Мюнтер						
Утв.								

Формат А4

Д 12 В. 153. 050 СБ

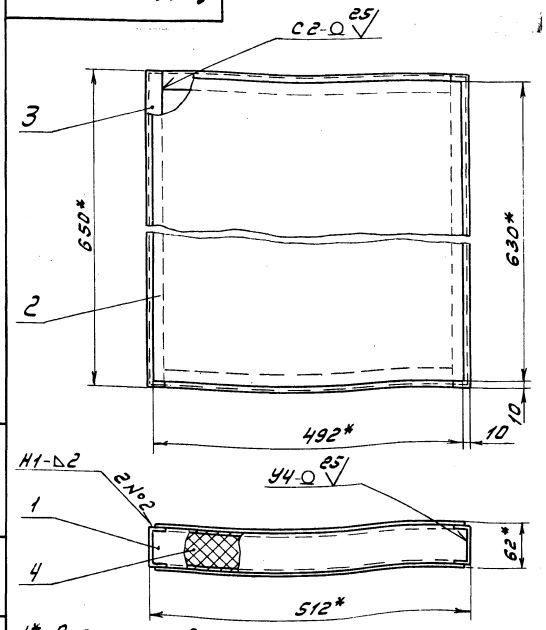

1.* Размеры для справок.
2. ± IT16/2
3. Сварные швы по ГОСТ 14771-76

Изм.	Лист	№ докум.	Подп.	Дата	Д 12 В. 153. 050 СБ	Лит.	Масса	Масштаб
Разраб.		Ляпин		6.4.88	Панель	И	13.3	1:5
Пров.		Ляпин				Лист	Листов 1	
Т.контр.						Госстрой СССР ГПИ Горьковский Сантехпроект		
Н.контр.		Мюнтер						
Утв.								

Формат А4

Д 12 В. 153. 041

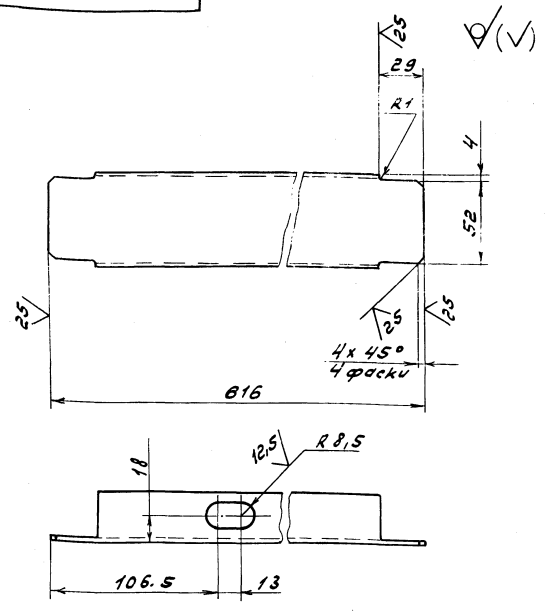

Изм.	Лист	№ докум.	Подп.	Дата	Д 12 В. 153. 041	Лит.	Масса	Масштаб
Разраб.		Ляпин		6.4.88	Связь	И	1.52	1:2
Пров.		Ляпин				Лист	Листов 1	
Т.контр.								
Н.контр.		Мюнтер			Швеллер 60×32×3 ГОСТ 8278-83	Госстрой СССР ГПИ Горьковский Сантехпроект		
Утв.					Ст.3кп. ГОСТ 11474-76			

Формат А4

Копировал: [signature]

Альбом 7 часть 1

Типовой проект 903-1-

Формат	Зона	Поз.	Обозначение	Наименование	Кол.	Примечание
				Документация		
А2			Д 12В. 153. 060 СБ	Сборочный чертеж		
				Детали		
А4		1	Д 12В. 153. 032	Скоба	1	
Б4		2	Д 12В. 153. 039	Связь		
				швеллер 80×32×3 ГОСТ 8278-83		
				Ст.3кп ГОСТ 14474-76		
				L = 512 h16 (25)	1	1.37кг
А4		3	Д 12В. 153. 041	Связь	1	
А4		4	Д 12В. 153. 042	Стенка	1	
А3		5	Д 12В. 153. 043	Связь	1	
А4		6	Д 12В. 153. 042-01	Стенка	1	
Б4		7	Д 12В. 153. 044	Связь		
				швеллер 60×32×3 ГОСТ 8278-83		
				Ст.3кп ГОСТ 14474-76		
				L = 353 h16 (25)	1	0.94кг
Б4		8	Д 12В. 153. 045	Втулка		
				Труба 21×1 ГОСТ 8734-75		
				Д ГОСТ 8733-74		
				L = 66 h16 (25)	1	0.031кг

Инв.№ подл. | Подп. и дата | Взам. инв.№ | Инв.№ дубл. | Подп. и дата

Изм.	Лист	№ докум.	Подп.	Дата
Разраб.		Лапин		6.4.88
Пров.		Лапин		
Нач.отд.				
Н.контр.		Монтер		
Утв.				

Д 12 В. 153. 060

Панель

Лит.	Лист	Листов
	1	2

Госстрой СССР ГПИ Горьковский Сантехпроект

Формат А4

Формат	Зона	Поз.	Обозначение	Наименование	Кол.	Примечание
Б4		9	Д 12В. 153. 046	Втулка		
				Труба 17×1 ГОСТ 8734-75		
				Д ГОСТ 8733-74		
				L = 66 h16 (25)	1	0,025кг
				Материалы		
		10		Мулитокремнезе-		
				мистый рулонный		
				материал марки		
				МКРР-130		
				ГОСТ 23619-79	1,9	×2

Инв.№ подл. | Подп. и дата | Взам. инв.№ | Инв.№ дубл. | Подп. и дата

Изм.	Лист	№ докум.	Подп.	Дата

Д 12В. 153. 060

Лист 2

Формат А4

Д 12В. 153. 043

(25) (V)

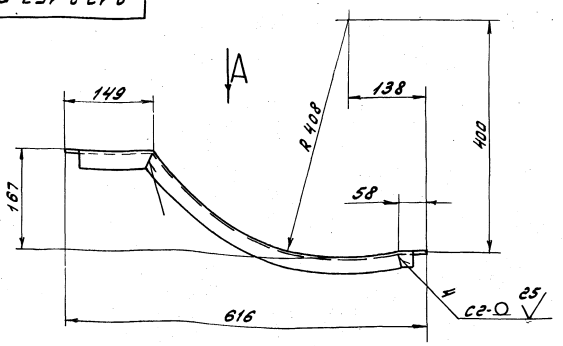

Развертка
М 1:2

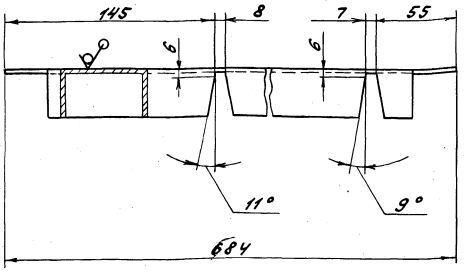

Вид А
М 1:2

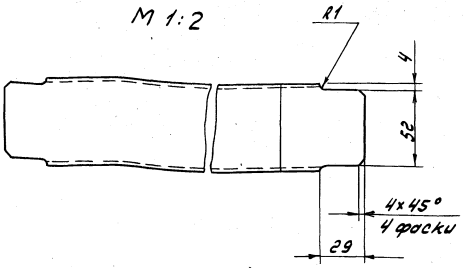

1. h16; ± IT16/2

2. Сварные швы по ГОСТ 5264-80

Изм.	Лист	№ докум.	Подп.	Дата
Разраб.		Лапин		6.4.88
Пров.		Лапин		
Н.контр.				
Н.контр.		Монтер		
Утв.				

Д 12В.153.043

Связь

Лит.	Масса	Масштаб
У	1.8	1:5

Лист	Листов
	1

Швеллер 80×32×3 ГОСТ 8278-83 Ст.3кп. ГОСТ 14474-76

Госстрой СССР ГПИ Горьковский Сантехпроект

Инв.№ подл. | Подп. и дата | Взам. инв.№ | Инв.№ дубл. | Подп. и дата

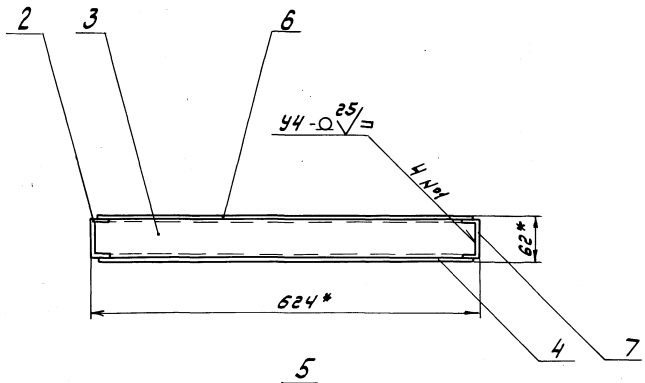

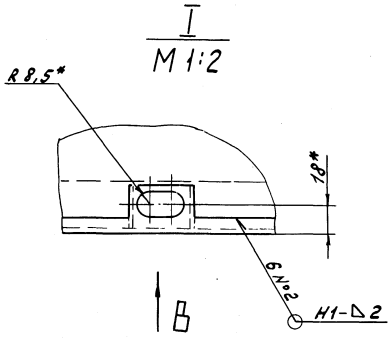

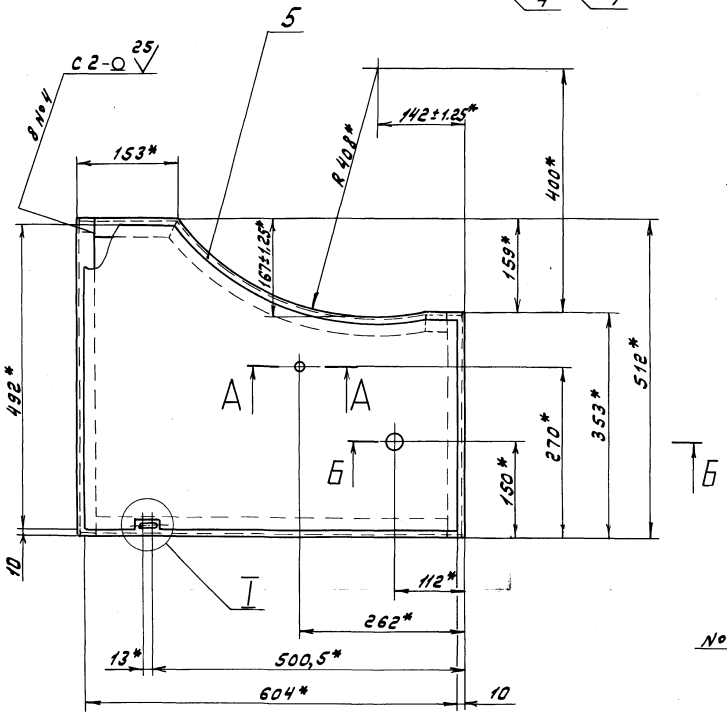

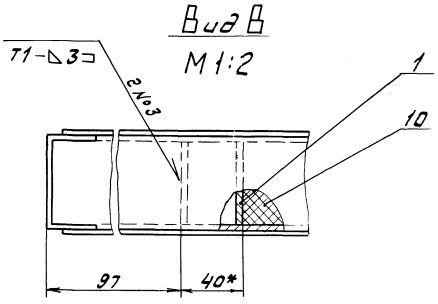

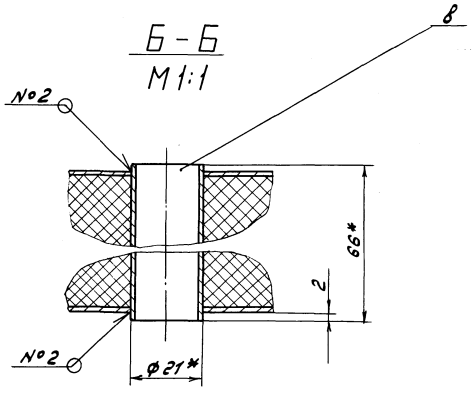

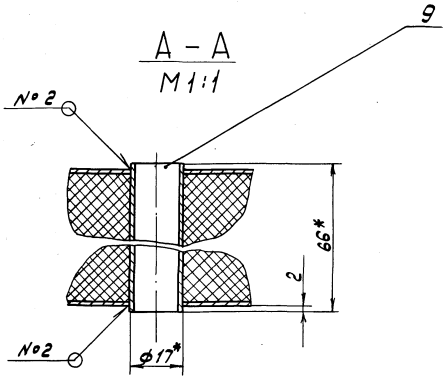

1.* Размеры для справок.

2. $\pm \frac{IT16}{2}$

3. Сварные швы по ГОСТ 14771-76.

					Д128.153.060 СБ		
Изм.	Лист	№ докум.	Подп.	Дата	Панель	Лит.	Масса	Масштаб
Разраб.		Лапин		15.88		У	13	1:5
Пров.		Лапин				Лист	Листов 1
Т.контр.						Госстрой СССР ГПИ Горьковский Сантехпроект	
Н.контр.		Монтер					
Утв.							

Копировал: 23296-08 19 Формат А2

Инв.№ подл. | Подп. и дата | Взам. инв.№ | Инв.№ дубл. | Подп. и дата

Альбом 7 часть 1

Типовой проект 903-1-

Д 12 В. 153. 042

12,5

Рис. 1

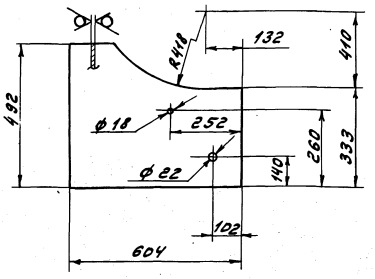

Рис. 2

Остальное - см. Рис. 1

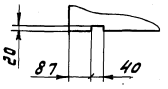

Обозначение	Рис.	Масса, кг
Д 12 В. 153. 042	1	1.9
-01	2	1.89

Н14; h14; $\pm \frac{IT14}{2}$

Изм.	Лист	№ докум.	Подп.	Дата
Разраб.		Лялин		6.4.88
Пров.		Лялин		
Т. контр.				
Н. контр.		Мюнтер		
Утв.				

Д 12 В. 153. 042

Стенка

Лит.	Масса	Масштаб
И	см. табл.	-

Лист 1 Листов 1

Лист Б-ПН-1 ГОСТ 19903-74
3-IV-Н-В Ст3сп ГОСТ 16523-70

Госстрой СССР ГПИ Горьковский Сантехпроект

Формат А4

Формат	Зона	Поз.	Обозначение	Наименование	Кол.	Примечание
				Документация		
*)			Д 12 В. 154. 000 СБ	Сборочный чертеж		*) А3, А2
				Сборочные единицы		
А4		1	Д 12 В. 154. 010	Корпус	1	
А4		2	Д 12 В. 154. 050	Дверь	1	
		3	-01	Дверь	1	
				Детали		
А4		4	Д 12 В. 153. 001	Штырь	4	
А4		5	Д 12 В. 153. 002	Втулка	4	
А4		6	Д 12 В. 153. 003-01	Стержень	2	
А4		7	Д 12 В. 153. 004	Рукоятка	1	
А4		8	Д 12 В. 153. 005	Диск	1	
				Стандартные изделия		
		9		Ось 6-6 h11×25 Ст3сп		
				ГОСТ 9650-80	2	
		10		Гайка М 10.4		
				ГОСТ 5915-70	1	
		11		Шайба 6.01		
				ГОСТ 9649-78	2	
		12		Шайба 10.01		
				ГОСТ 11371-78	1	
		13		Шплинт 1.6×10		
				ГОСТ 397-79	2	

Изм.	Лист	№ докум.	Подп.	Дата
Разраб.		Лялин		6.4.88
Пров.		Лялин		
Нач. отд.		Вольский		
Н. контр.		Мюнтер		
Утв.				

Д 12 В. 154. 000

Шкаф для четырех датчиков „Сапфир" на деаэраторе ДА-25

Лит.	Лист	Листов
И		1

Госстрой СССР ГПИ Горьковский Сантехпроект

Формат А4

Формат	Зона	Поз.	Обозначение	Наименование	Кол.	Примечание
				Документация		
А2			Д 12 В. 154. 010 СБ	Сборочный чертеж		
				Сборочные единицы		
А4		1	Д 12 В. 154. 020	Панель	1	
		2	-01	Панель	1	
А4		3	Д 12 В. 154. 030	Панель	1	
		4	-01	Панель	1	
А4		5	Д 12 В. 154. 040	Панель	2	
				Детали		
Б4		6	Д 12 В. 154. 001	Уплотнение		
				Пластина I, лист, ТМКЩ-М-2		
				ГОСТ 7338-77		
				40×1104	2	0,13 кг
Б4		7	Д 12 В. 154. 002	Уплотнение		
				Пластина I, лист, ТМКЩ-М-2		
				ГОСТ 7338-77		
				40×2300	2	0,27 кг
А4		8	Д 12 В. 154. 003	Кронштейн	2	

Изм.	Лист	№ докум.	Подп.	Дата
Разраб.		Лялин		6.4.88
Пров.		Лялин		
Нач. отд.				
Н. контр.		Мюнтер		
Утв.				

Д 12 В. 154. 010

Корпус

Лит.	Лист	Листов
И	1	2

Госстрой СССР ГПИ Горьковский Сантехпроект

Формат А4

Формат	Зона	Поз.	Обозначение	Наименование	Кол.	Примечание
Б4		9	Д 12 В. 154. 004	Кронштейн		
				Уголок 50×50×3 ГОСТ 19771-74		
				В Ст.3кп ГОСТ 11474-76		
				L = 70 h16 25	6	0,16 кг
Б4		10	Д 12 В. 154. 005	Кронштейн		
				Уголок 50×50×3 ГОСТ 19771-74		
				В Ст.3кп ГОСТ 11474-76		
				L = 980 h16 25	1	2,18 кг

Изм.	Лист	№ докум.	Подп.	Дата

Д 12 В. 154. 010

Лист 2

Д12В.154.000 СБ

Типовой проект 903-1- Альбом 7 часть 1

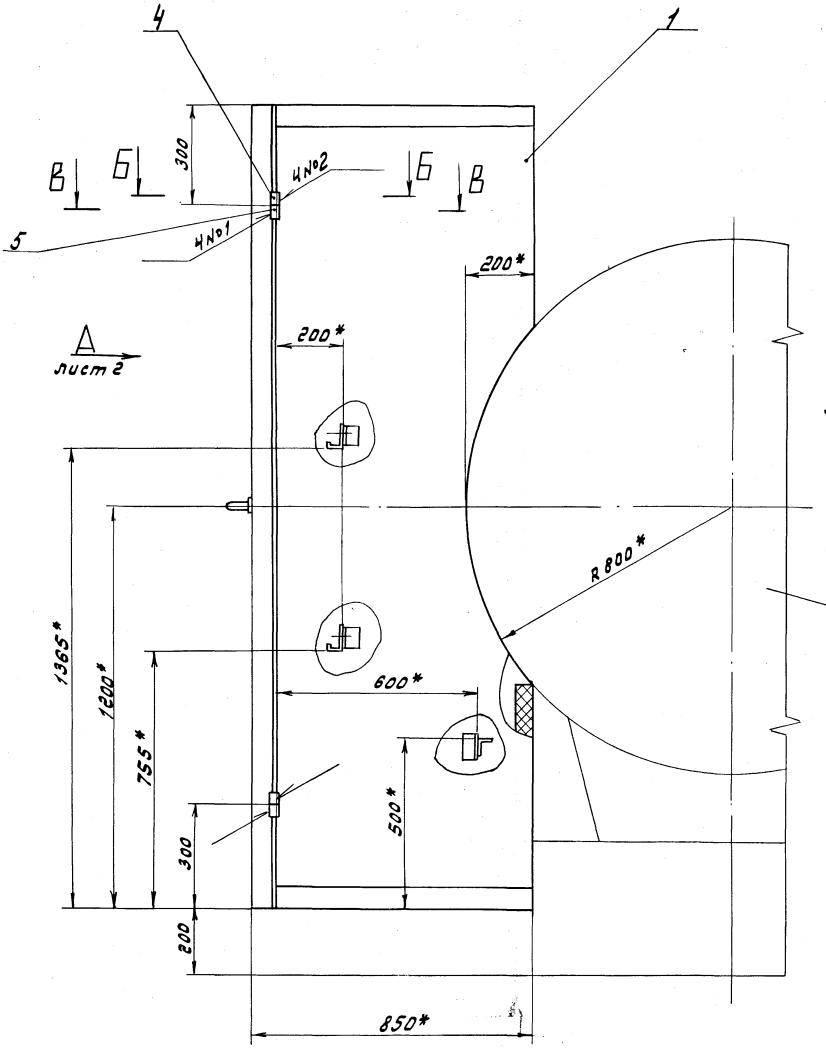

Б – Б
М2:1

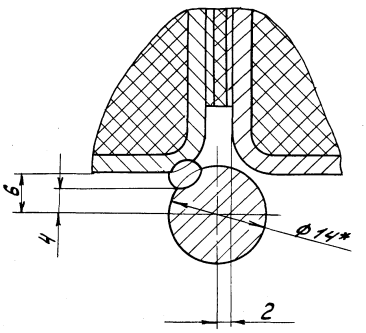

В – В
М2:1

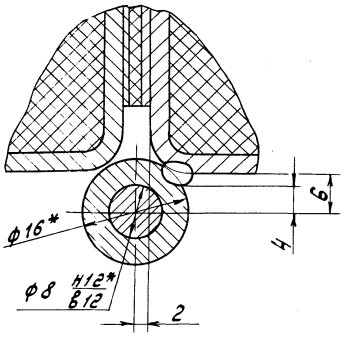

Г – Г лист 2
М1:2

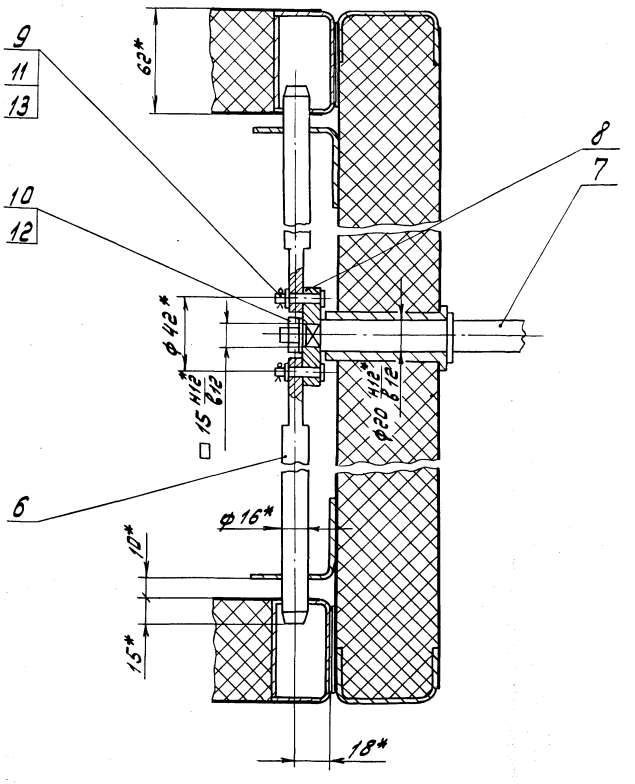

1.* Размеры для справок
2. $\pm \frac{1716}{2}$
3. Сварные швы по ГОСТ 5264-80.
4. Сварка ручная дуговая.
5. Перед установкой шарнирные соединения покрыть смазкой ЦИАТИМ-221 ГОСТ 9433-80.
6. При установке деталей поз. 4 и 5 обеспечить равномерное и плотное прилегание полотен дверей к корпусу.

					Д12В.154.000 СБ			
Изм.	Лист	№ докум.	Подп.	Дата	Шкаф для четырех датчиков „Сапфир" на деаэраторе ДА-25	Лит.	Масса	Масштаб
Разраб.		Лялин		4.5.88г.		И	318	1:10
Пров.		Лялин				Лист 1	Листов 2	
Т.контр.						Госстрой СССР ГПИ Горьковский Сантехпроект		
Нач.отд.		Вольский						
Н.контр.		Мюнтер						
Утв.								

Инв.№ подл. | Подп. и дата | Взам. инв.№ | Инв.№ дубл. | Подп. и дата

23296-08 21 Копировал: Формат А2

Д12В.154.000 СБ

Альбом 7 часть 1

Типовой проект 903-1-

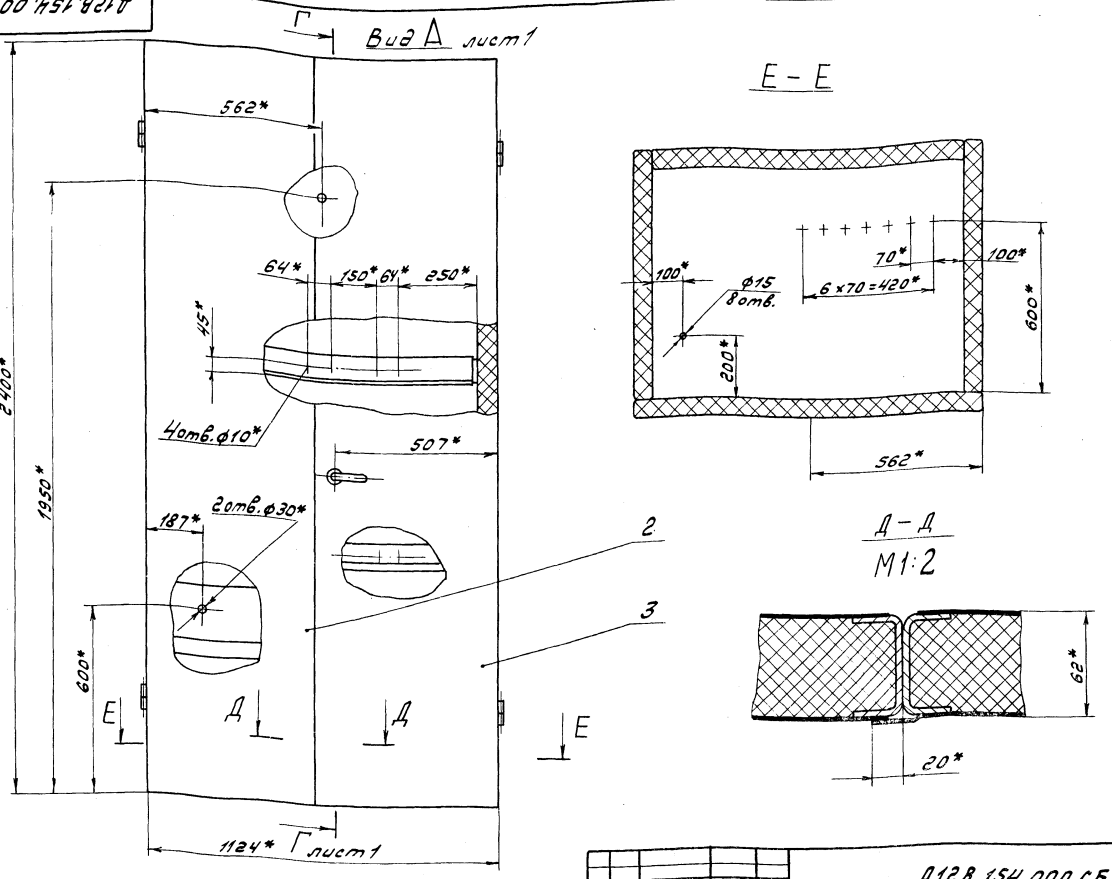

Изм	Лист	№ докум.	Подп.	Дата	Д12В.154.000 СБ	Лист 2

Формат А3

Формат	Зона	Поз.	Обозначение	Наименование	Кол.	Примечание
				Документация		
А2			Д12В.154.020 СБ	Сборочный чертеж		
				Детали		
А4		1	Д12В.153.032	Скоба	1	
Б4		2	Д12В.154.008	Связь		
				Швеллер 60×32×3 ГОСТ 8278-83		
				Ст.3кп ГОСТ 11474-76		
				L=786 h16 25	2	2,34 кг
А4		3	Д12В.154.009-02	Связь	1	
			Переменные данные для исполнений			
				Д12В.154.020		
				Детали		
Б4		4	Д12В.154.011	Стенка		
				Лист Б-ПН-1 ГОСТ 19903-74		
				3-IV-Н-В Ст.3сп ГОСТ 16523-70		
				(766×1104) h16 25	1	6,6 кг
А3		5	Д12В.154.012	Стенка	1	
А3		6	Д12В.154.013	Связь	1	
				Материалы		
		7		Мулитокремнезе-		
				мистый рулонный		
				материал марки		
				МКРР-130		
				ГОСТ 23619-79	6,1	кг

Изм	Лист	№ докум.	Подп.	Дата	Д12В.154.020		
Разраб.		Лялин		6.4.88	Панель	Лит. И	Лист 1 / Листов 2
Пров.		Лялин				Госстрой СССР ГПИ Горьковский Сантехпроект	
Нач.отд.							
Н.контр.		Мюнтер					
Утв.							

Формат А4

Формат	Зона	Поз.	Обозначение	Наименование	Кол.	Примечание
				Д12В.154.020-01		
				Детали		
А3		4	Д12В.154.012-01	Стенка	1	
		5	-02	Стенка	1	
А3		6	Д12В.154.013-01	Связь	1	
Б4		8	Д12В.154.014	Втулка		
				Труба 17×1 ГОСТ 8734-75		
				Д ГОСТ 8733-74		
				L=66 h16 25	8	0,025 кг
				Материалы		
		7		Мулитокремнезе-		
				мистый рулонный		
				материал марки		
				МКРР-130		
				ГОСТ 23619-79	5,9	кг

Изм	Лист	№ докум.	Подп.	Дата	Д12В.154.020	Лист 2

Копировал: [signature]

Формат А4

Д 12В.154.010 СБ

Типовой проект 903-1- Альбом 7 часть 1

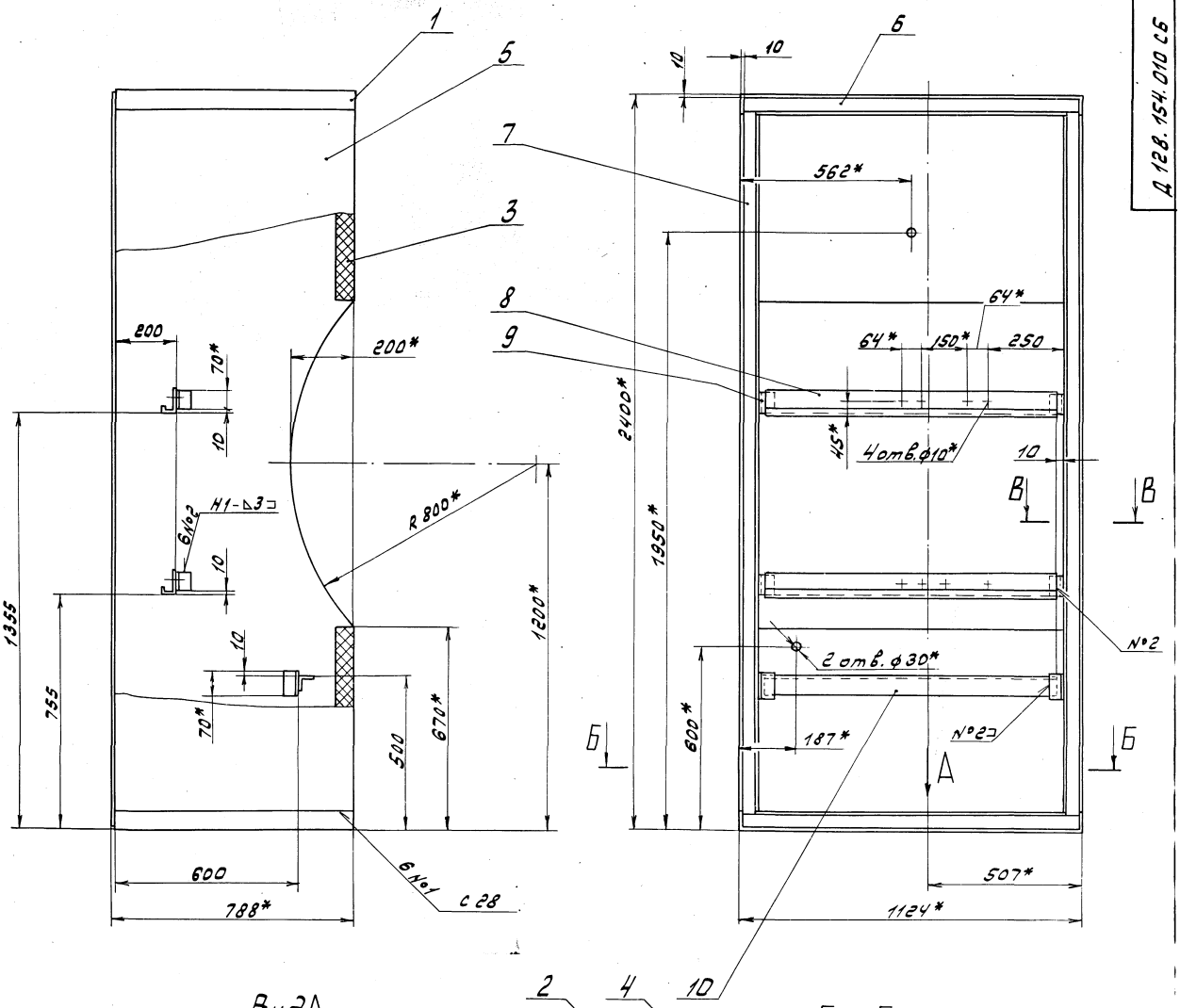

Вид А
М 1:1

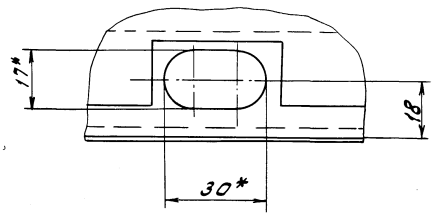

В - В
М 1:1

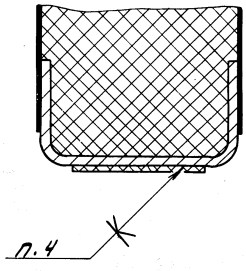

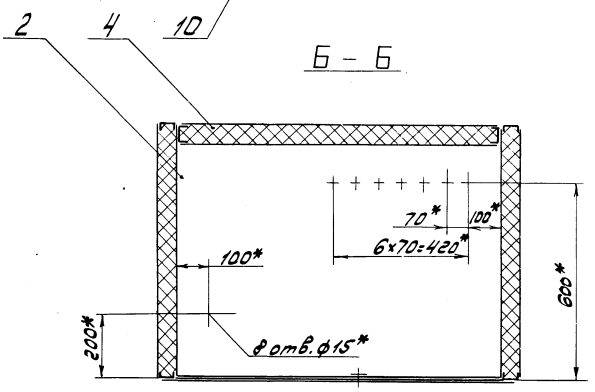

Б - Б

1.* Размеры для справок.
2. ± $\frac{IT16}{2}$.
3. Сварные швы по ГОСТ 14771-76.
4. Клей 88Н ТУ 38-1051061-76.

					Д12В.154.010 СБ			
Изм.	Лист	№ докум.	Подп.	Дата	Корпус	Лит.	Масса	Масштаб
Разраб.		Ляпин		4.5.88г		И	222	1:10
Пров.		Ляпин				Лист	Листов 1	
Т. контр.						Гострой СССР ГПИ Горьковский Сантехпроект		
Н. контр.		Мюнтер						
Утв.								

Копировал: 23296-08 23 Формат А2

Инв. № подл. | Подп. и дата | Взам. инв. № | Инв. № дубл. | Подп. и дата

Рис. 1

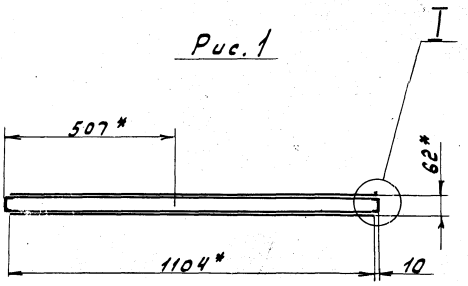

Рис. 2

Остальное - см. Рис.1

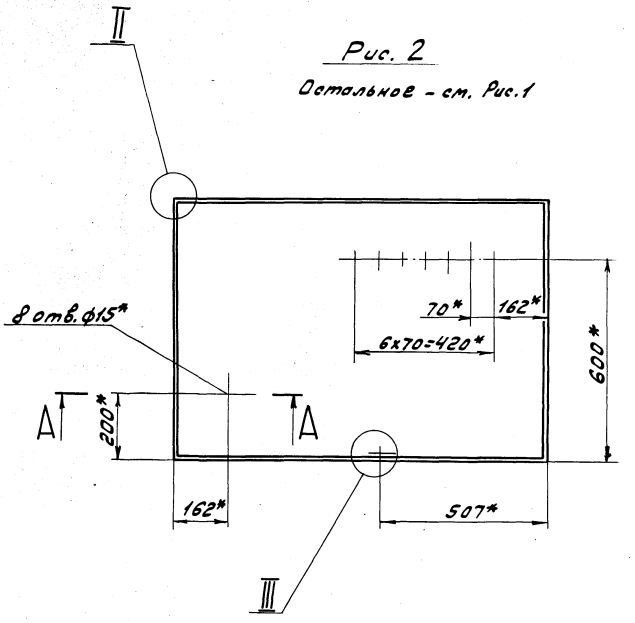

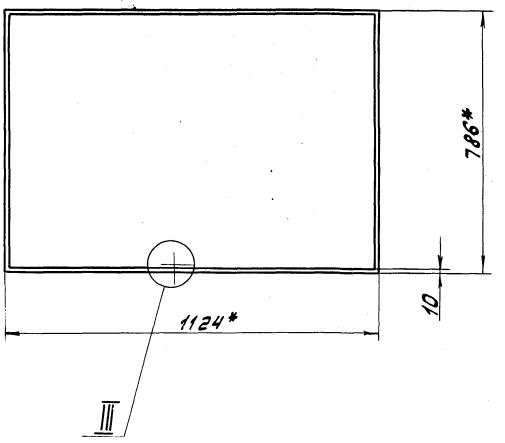

III
М1:1

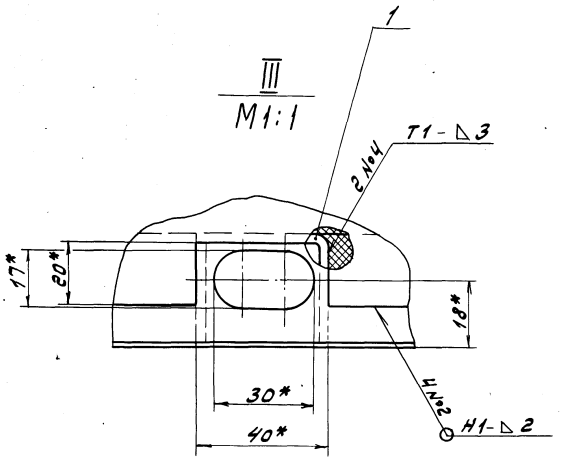

I
М1:2

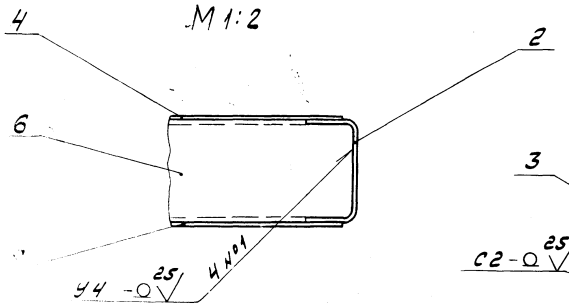

II
М1:2

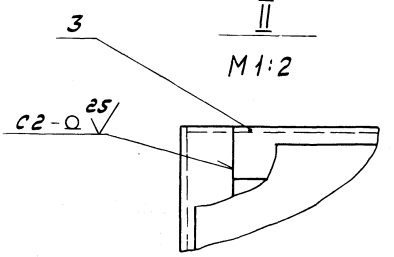

Обозначение	Рис.	Масса, кг
Д12В.154.020	1	30.03
-01	2	30.02

А А
М1:1

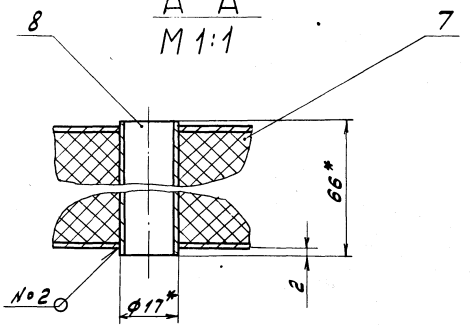

1.* Размеры для справок.

2. ± 17/16/2.

3. Сварные швы по ГОСТ 14771-76.

Изм.	Лист	№ докум.	Подп.	Дата	
Разраб.		Лапин			
Пров.		Лапин			
Т.контр.					
Н.контр.		Мантер			
Утв.					

Д12В.154.020 СБ

Панель

Лит.	Масса	Масштаб
И	см. табл.	-

Лист | Листов 1

Госстрой СССР ГПИ Горьковский Сантехпроект

Копир. Формат А2

Инв.№ подл. | Подп. и дата | Взам.инв.№ | Инв.№ дубл. | Подп. и дата

Альбом 7 часть 1

Типовой проект 903-1-

Д 12В. 154.003

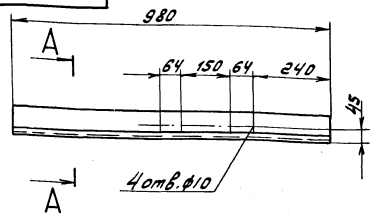

А-А
М1:2

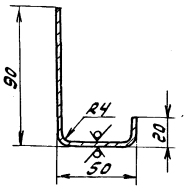

Н14, h14, ± IT16/2

Изм.	Лист	№ докум.	Подп.	Дата	Д 12В. 154.003			
Разраб.		Лапин		4.5.88г.	Кронштейн	Лит.	Масса	Масштаб
Пров.		Лапин				и	3,7	1:10
Т.контр.						Лист	Листов 1	
Н.контр.		Мюнтер			Лист Б-ПН-3 ГОСТ 19903-74 / 3-IV-Н-8Ст3сп ГОСТ 16523-70	Госстрой СССР ГПИ Горьковский Сантехпроект		
Утв.								

Формат А4

Д 12В. 154.009

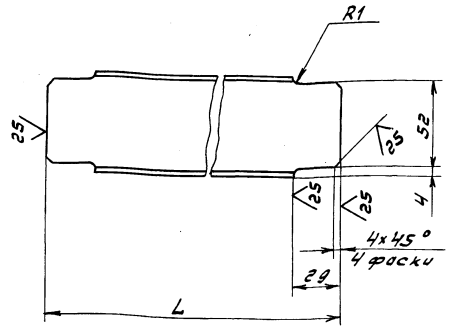

Обозначение	L, мм	Масса, кг
Д 12В. 154.009	554	1,45
-01	778	2,06
-02	1116	3,0

h 16; ± IT16/2

Изм.	Лист	№ докум.	Подп.	Дата	Д 12В. 154.009			
Разраб.		Лапин		4.5.88г.	Связь	Лит.	Масса	Масштаб
Пров.		Лапин				и	см. табл.	—
Т.контр.						Лист	Листов 1	
Н.контр.		Мюнтер			Швеллер 60×32×3 ГОСТ 8278-83 / Ст.3 кп. ГОСТ 11474-76	Госстрой СССР ГПИ Горьковский Сантехпроект		
Утв.								

Формат А4

Д 12В. 154.012

Рис. 1

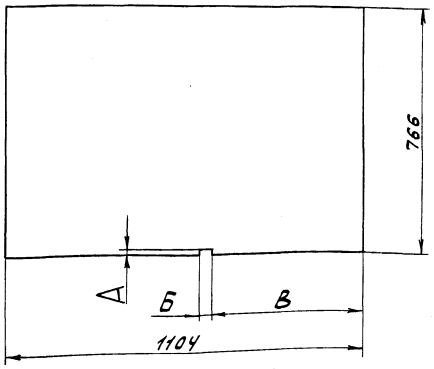

Рис. 2

Остальное - см. Рис. 1

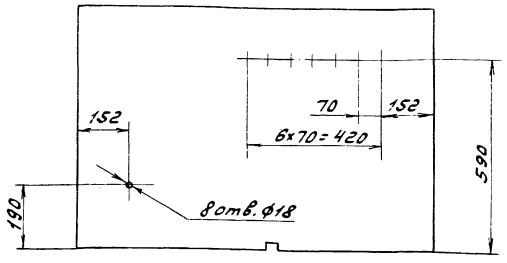

Обозначение	Рис.	Размеры, мм А	Б	В	Масса, кг
Д 12В. 154.012	1	20	40	477	6.632
-01	2				6.626
-02	3	—	—	—	6,622

Рис. 3

Остальное - см. Рис. 2

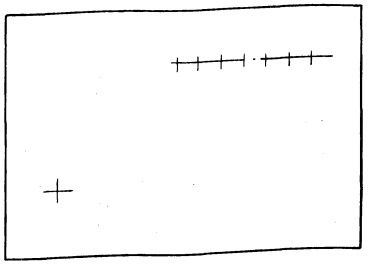

Н16; h 16; ± IT16/2

Изм.	Лист	№ докум.	Подп.	Дата	Д 12В. 154.012			
Разраб.		Лапин		4.5.88г.	Стенка	Лит.	Масса	Масштаб
Пров.		Лапин				и	см. табл.	1:10
Т.контр.						Лист	Листов 1	
Н.контр.		Мюнтер			Лист Б-ПН-1 ГОСТ 19903-74 / 3-IV-Н-8Ст3сп ГОСТ 16523-70	Госстрой СССР ГПИ Горьковский Сантехпроект		
Утв.								

Формат А3

Инв. № подл. | Подп. и дата | Взам. инв. № | Инв. № дубл. | Подп. и дата

23296-08 25 Копировал:

Д12В.154.013

Альбом 7 часть 1

Типовой проект 9п3-1

Д12В.154.013

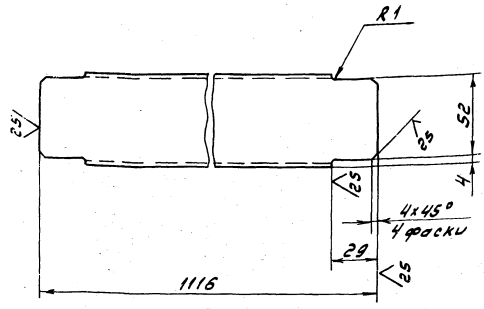

Д12В.154.013-01 - зеркальное отражение

Остальное - см. Д12В.154.013.



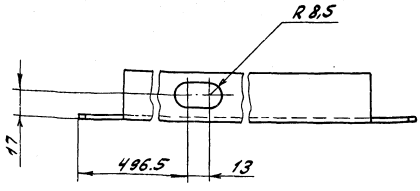

$h16; \pm \frac{IT16}{2}$

Изм.	Лист	№ докум.	Подп.	Дата	Д12В.154.013			
Разраб.		Лапин		4.5.88г.	Связь	Лит.	Масса	Масштаб
Пров.		Лапин				И	2,9	1:2
Т.контр.						Лист	Листов 1	
Н.контр.		Мюнтер			Швеллер 60х32х3 ГОСТ 8278-83	Госстрой СССР ГПИ Горьковский Сантехпроект		
Утв.					Ст.3кп ГОСТ 11474-76			

Формат А3

Формат	Зона	Поз.	Обозначение	Наименование	Кол.	Примечание
				Документация		
А3			Д12В.154.030 СБ	Сборочный чертеж		
				Детали		
А4		1	Д12В.154.009-02	Связь	2	
А4		2	Д12В.154.015	Стенка	2	
Б4		3	Д12В.154.016	Связь		
				Швеллер 60х32х3 ГОСТ 8278-83		
				Ст.3кп. ГОСТ 11474-76		
				L = 608 h16 25	2	1.62кг
Б4		4	Д12В.154.017	Втулка		
				Труба 32х2 ГОСТ 8734-75		
				Д ГОСТ 8733-74		
				L = 66 h16 25	1	0.046кг
				Материалы		
		5		Мулитокремнезе-		
				мистый рулонный		
				материал марки		
				МКРР-130		
				ГОСТ 23619-79	4,7	кг

Изм.	Лист	№ докум.	Подп.	Дата	Д12В.154.030			
Разраб.		Лапин		4.5.88г.	Панель	Лит.	Лист	Листов
Пров.		Лапин				И		1
Нач.отд.						Госстрой СССР ГПИ Горьковский Сантехпроект		
Н.контр.		Мюнтер						
Утв.								

Формат А4

Д12В.154.015

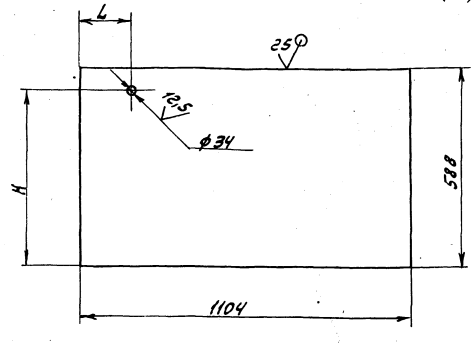

Обозначение	H, мм	L, мм
Д12В.154.015	210	490
-01	528	115

$H16; h16; \pm \frac{IT16}{2}$

Изм.	Лист	№ докум.	Подп.	Дата	Д12В.154.015			
Разраб.		Лапин		4.5.88г.	Стенка	Лит.	Масса	Масштаб
Пров.		Лапин				И	5	-
Т.контр.						Лист	Листов 1	
Н.контр.		Мюнтер			Лист Б-ПН-1 ГОСТ 19903-74	Госстрой СССР ГПИ Горьковский Сантехпроект		
Утв.					3-IV-Н-8 Ст3сп ГОСТ 16523-70			

Формат А4

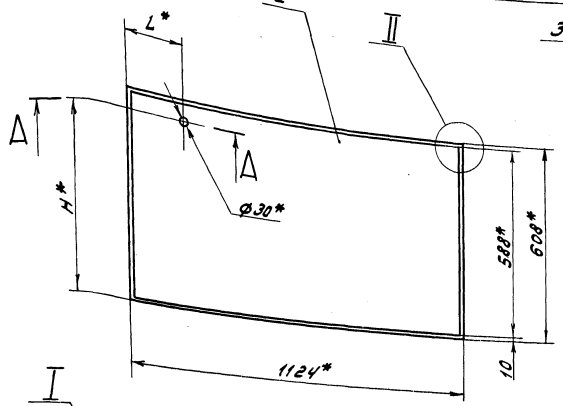

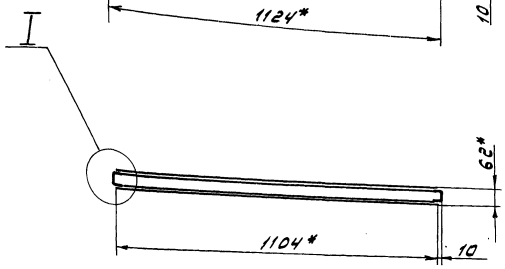

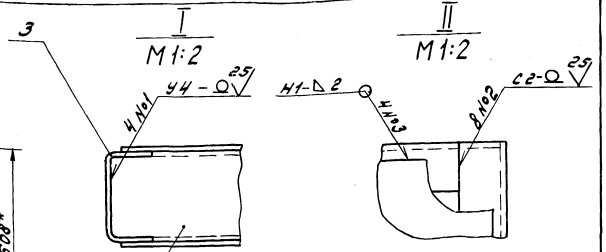

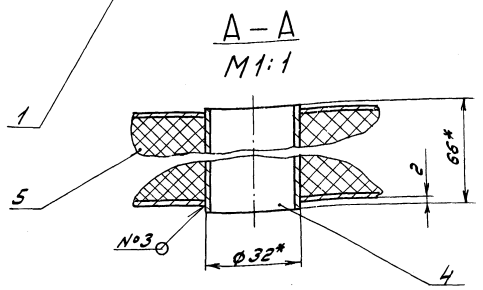

1.* Размеры для справок.

2. ± 17,6/2.

3. Сварные швы по гост 14771-76

Обозначение	H, мм	L, мм
Д12В.154.030	220	500
-01	538	125

Изм. Лист	№ докум.	Подп.	Дата
Разраб.	Лапин		4.5.88
Пров.	Лапин		
Т.контр.			
Н.контр.	Мюнтер		
Утв.			

Д12В.154.030 СБ

Панель

Лит.	Масса	Масштаб
И	24	-

Лист | Листов 1

Госстрой СССР ГПИ Горьковский Сантехпроект

Формат А3

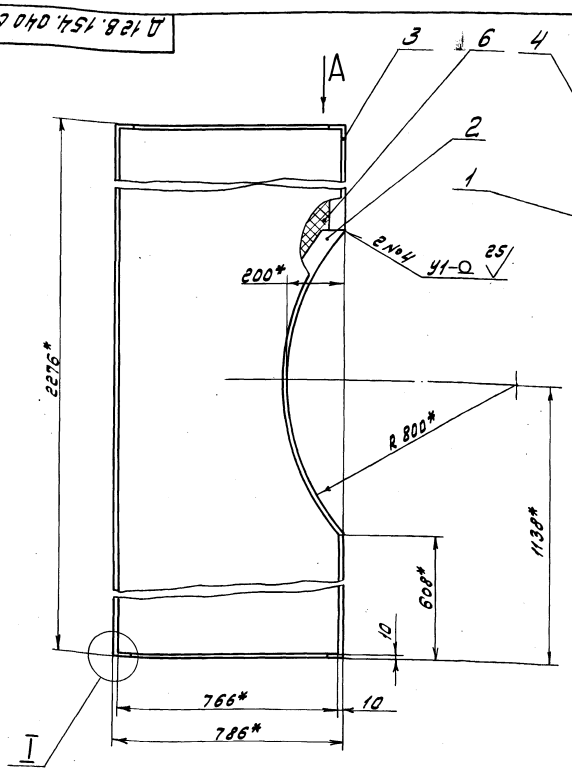

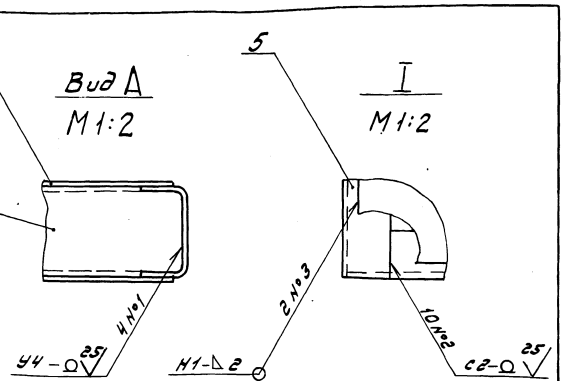

1.* Размеры для справок.

2. ± 17,6/2

3. Сварные швы N°1... N°3 по гост 14771-76, N°4 - по гост 11534-75

Изм. Лист	№ докум.	Подп.	Дата
Разраб.	Лапин		4.5.88
Пров.	Лапин		
Т.контр.			
Н.контр.	Мюнтер		
Утв.			

Д12В.154.040 СБ

Панель

Лит.	Масса	Масштаб
И	61	1:10

Лист | Листов 1

Госстрой СССР ГПИ Горьковский Сантехпроект

Формат А3

Формат	Зона	Поз.	Обозначение	Наименование	Кол.	Примечание
				Документация		
А3			Д 128.154.040 СБ	Сборочный чертеж		
				Детали		
А4		1	Д 128.154.009-01	Связь	2	
А4		2	Д 12В.154.021	Связь	1	
Б4		3	Д 12В.154.002	Стойка		
				швеллер 60×32×3 ГОСТ 8278-83		
				Ст.3кп ГОСТ 14774-76		
				L = 608 h16 (25)	2	1.62 кг
А4		4	Д 12В.154.023	Стенка	2	
Б4		5	Д 12В.154.024	Стойка		
				швеллер 60×32×3 ГОСТ 8278-83		
				Ст.3кп ГОСТ 14774-76		
				L = 2276 h16 (25)	1	6,1 кг
				Материалы		
		6		Мулитокремнезе-		
				мистый рулонный		
				материал марки		
				МКРР-130		
				ГОСТ 23619-79	125	кг

Изм. Лист № докум. Подп. Дата
Разраб. Лапин
Пров. Лапин
Нач.отд.
Н.контр. Мнитер
Утв.

Д 12В.154.040

Панель

Лит. У | Лист | Листов 1

Госстрой СССР ГПИ Горьковский Сантехпроект

Формат А4

Инв.№ подл. | Подп. и дата | Взам. инв.№ | Инв.№ дубл. | Подп. и дата

Формат	Зона	Поз.	Обозначение	Наименование	Кол.	Примечание
				Документация		
А2			Д 128.154.050 СБ	Сборочный чертеж		
				Детали		
А4		1	Д 128.154.009	Связь	2	
Б4		2	Д 12В.154.027	Стойка		
				швеллер 60×32×3 ГОСТ 8278-83		
				Ст.3кп ГОСТ 14774-76		
				L = 2400 h16 (25)	2	6,4 кг
				Переменные данные для исполнений		
				Д 128.154.050		
				Детали		
Б4		3	Д 12В.154.028	Стенка		
				Лист Б-ПН-1 ГОСТ 19903-74		
				3-ПН-Н-8 Ст3сп ГОСТ 16523-70		
				(542×2380) h16 (25)	2	10,1 кг
		4		Материалы		
				Мулитокремнезе-		
				мистый рулонный		
				материал марки		
				МКРР-130		
				ГОСТ 23618-79	9	кг

Изм. Лист № докум. Подп. Дата
Разраб. Лапин
Пров. Лапин
Нач.отд.
Н.контр. Мнитер
Утв.

Д 12В.154.050

Панель

Лит. У | Лист 1 | Листов 2

Госстрой СССР ГПИ Горьковский Сантехпроект

Формат А4

Инв.№ подл. | Подп. и дата | Взам. инв.№ | Инв.№ дубл. | Подп. и дата

Формат	Зона	Поз.	Обозначение	Наименование	Кол.	Примечание
				Д 12В.154.050-01		
				Детали		
А4		5	Д 12В.153.011	Втулка	1	
А4		6	Д 12В.153.012	Кронштейн	2	
А3		7	Д 12В.154.029	Стенка	1	
		8	-01	Стенка	1	
				Материалы		
		4		Мулитокремнезе-		
				мистый рулонный		
				материал марки		
				МКРР-130		
				ГОСТ 23619-79	8,98	кг

Изм. Лист № докум. Подп. Дата

Д 12В.154.050

Лист 2

Формат А4

Инв.№ подл. | Подп. и дата | Взам. инв.№ | Инв.№ дубл. | Подп. и дата

Д 12В.154.021

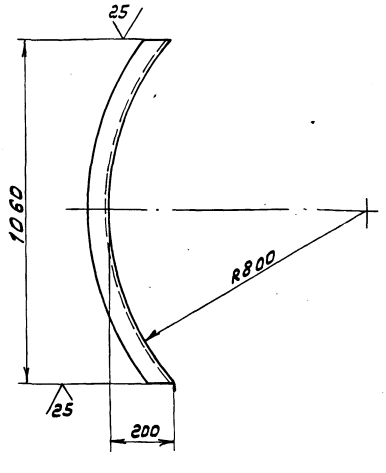

h16; ± IT16/2

Изм. Лист № докум. Подп. Дата
Разраб. Лапин
Пров. Лапин
Т.контр.
Н.контр. Мнитер
Утв.

Д 12В.154.021

Связь

Лит. У | Масса 3.6 | Масштаб 1:10

Лист | Листов 1

Госстрой СССР ГПИ Горьковский Сантехпроект

Швеллер 60×32×3 ГОСТ 8278-83 Ст.3кп ГОСТ 14774-76

Копировал:

Формат А4

Инв.№ подл. | Подп. и дата | Взам. инв.№ | Инв.№ дубл. | Подп. и дата

Д12В.154.050 СБ

Типовой проект 903-1- Альбом 7 часть 1

Рис. 1

Рис. 2
Остальное - см. Рис. 1

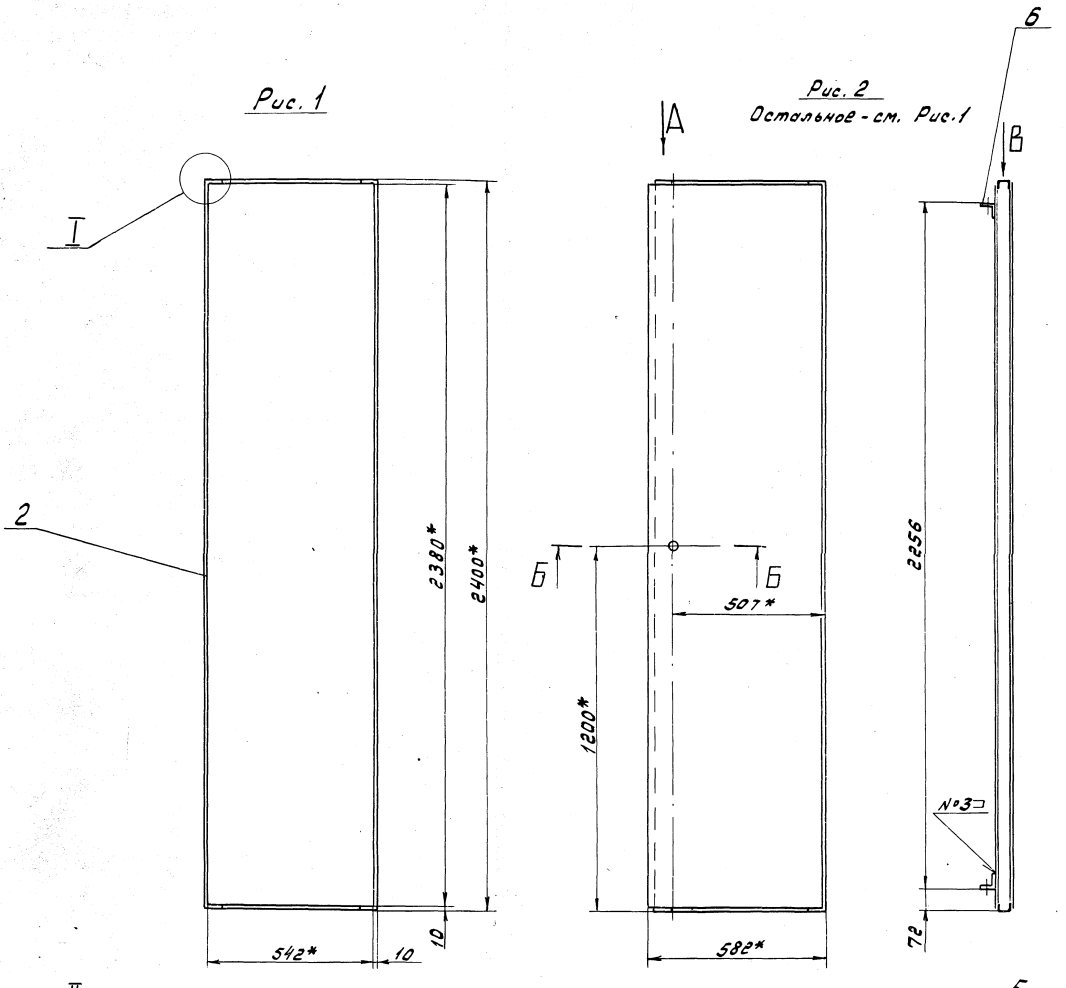

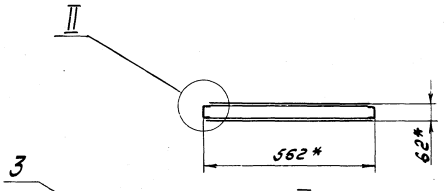

II
М 1:2

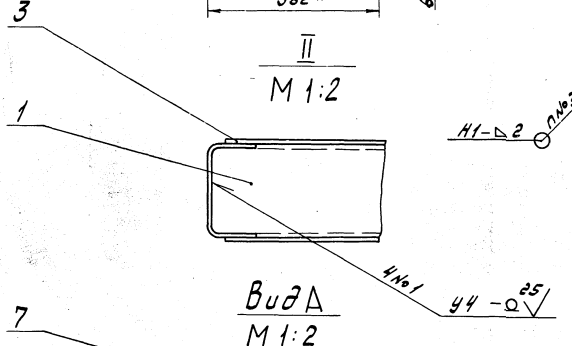

Вид А
М 1:2

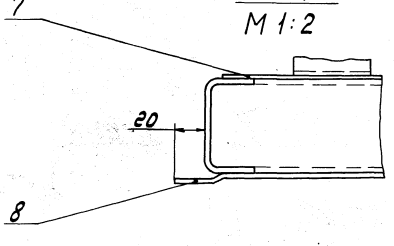

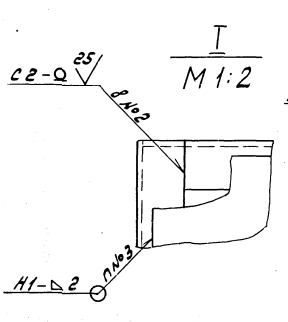

I
М 1:2

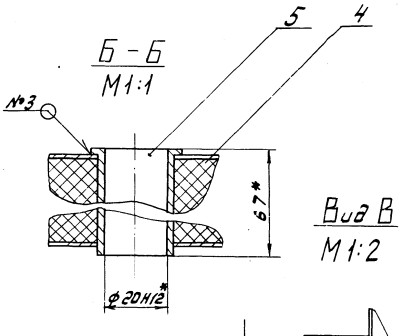

Б - Б
М 1:1

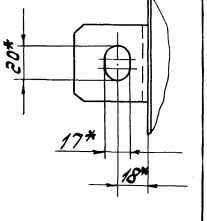

Вид В
М 1:2

Обозначение	Рис.	n	Масса, кг
Д 12 В. 154. 050	1	2	45
-01	2	6	46

1.* Размеры для справок.

2 ± $\frac{1716}{2}$.

3. Сварные швы по ГОСТ 14771-76

Изм.	Лист	№ докум.	Подп.	Дата	Д12В.154.050 СБ			
Разраб.		Ляпин		4.5.88г.	Панель	Лит.	Масса	Масштаб
Пров.		Ляпин				И	см. табл.	1:10
Т.контр.						Лист	Листов 1	
Н.контр.		Мюнтер				Госстрой СССР ГПИ Горьковский Сантехпроект		
Утв.								

Инв.№подл. | Подп. и дата | Взам.инв.№ | Инв.№дубл. | Подп. и дата

Д12В.154.023

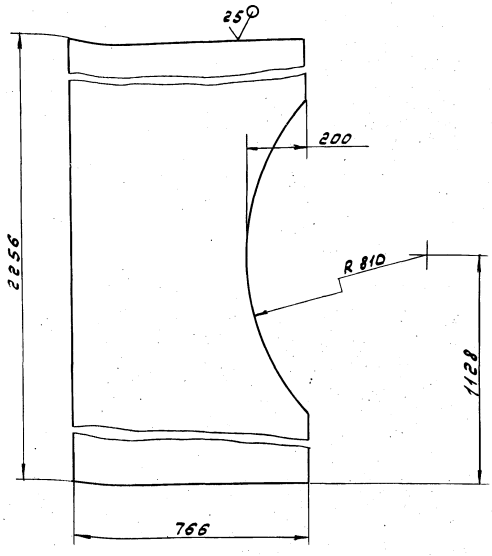

h 16; ± IT16/2

Изм.	Лист	№ докум.	Подп.	Дата
Разраб.		Лапин		04.86
Пров.		Лапин		
Т.контр.				
Н.контр.		Мюнтер		
Утв.				

Стенка

Лит.	Масса	Масштаб
И	10.7	1:10

Лист | Листов 1

Лист Б-ПН-1 ГОСТ 19903-74
3-IV-Н-В Ст3сп ГОСТ 16523-70

Госстрой СССР ГПИ Горьковский Сантехпроект

Формат А4

Инв. № подл. | Подп. и дата | Взам. инв. № | Инв. № дубл. | Подп. и дата

Формат	Зона	Поз.	Обозначение	Наименование	Кол.	Примечание
				Документация		
А3			Д12В.155.000 СБ	Сборочный чертеж		
				Сборочные единицы		
А4		1	Д12В.155.010	Фланец с патрубком	1	
		2	-01	Фланец с патрубком	1	
				Детали		
Б4		3	Д12В.155.001	Прокладка		
				Паронит ПМБ 2 ГОСТ 481-81		
				(Д56-0,74×d28+0,52) 25	2	0,005кг
А3		4	Д12В.155.002	Камера кольцевая	1	
		5	-01	Камера кольцевая	1	
Б4		6	Д12В.155.003	Прокладка		
				Паронит ПМБ 0,6 ГОСТ 481-81		
				(Д70-0,74×d48+0,62) 25	1	0,001кг
А3		7	Д12В.155.004	Диск	1	
				Стандартные изделия		
		8		Болт М12х115.46.019		
				ГОСТ 7798-70	4	
		9		Гайка М12.5.019		
				ГОСТ 5915-70	4	

Д12В.155.000

Изм.	Лист	№ докум.	Подп.	Дата
Разраб.		Мордвинкин		04.86
Пров.		Мордвинкин		
Нач.отд.		Вольский		
Н.контр.		Мюнтер		
Утв.				

Диафрагма ф 28/7

Лит.	Лист	Листов
И		1

Госстрой СССР ГПИ Горьковский Сантехпроект

Формат А4

Д12В.154.029

Рис. 1

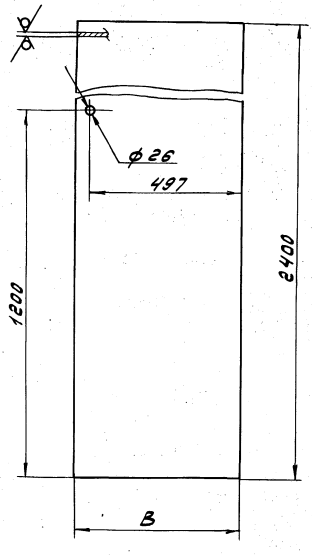

Рис. 2

Остальное - см. Рис. 1



А–А
М1:1

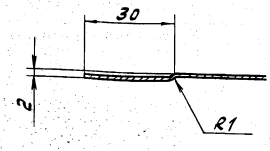

Обозначение	Рис.	В, мм	Масса, мм
Д12В.154.029	1	522	9.85
-01	2	572	13.7

H 16; h 16; ± IT16/2

Изм.	Лист	№ докум.	Подп.	Дата
Разраб.		Лапин		04.86
Пров.		Лапин		
Т.контр.				
Н.контр.		Мюнтер		
Утв.				

Стенка

Лит.	Масса	Масштаб
И	см. табл	–

Лист | Листов 1

Лист Б-ПН-1 ГОСТ 19903-74
3-IV-Н-В Ст3сп ГОСТ 16523-70

Госстрой СССР ГПИ Горьковский Сантехпроект

Формат А3

Инв. № подл. | Подп. и дата | Взам. инв. № | Инв. № дубл. | Подп. и дата

Типовой проект 903-1- Альбом 7 часть 1

Копировал:

Д 12 В. 155.000 СБ

Альбом 7 часть

Типовой проект 903-1-

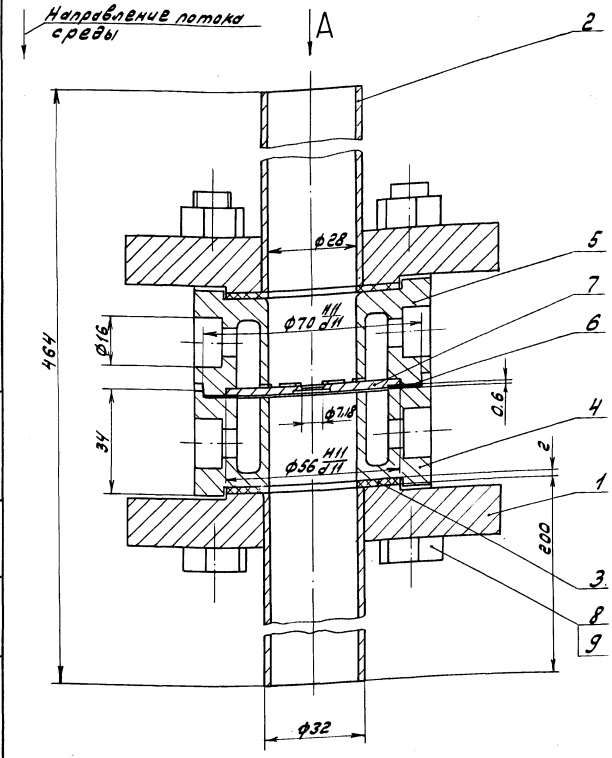

Вид А
М 1:2

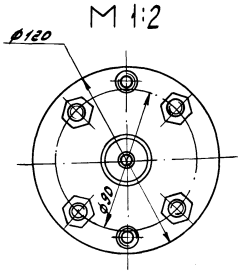

Техническая характеристика

1. Диаметр отверстия диафрагмы при температуре 20°С d_{20}, мм 7,18
2. Внутренний диаметр трубопровода перед диафрагмой при температуре 20°С $Д_{20}$, мм 28
3. Условное давление, МПа 2,5
4. Измеряемая среда мазут
5. Температура среды, °С 120°
6. Плотность среды в рабочих условиях кг/м³ 935
7. Верхний предел измерения по расходу дифманометра, м³/час 0,32
8. Номинальный перепад давления дифманометра, кгс/м² 1000

Технические требования

Размеры для справок

					Д 12 В. 155.000 СБ			
Изм.	Лист	№ докум.	Подп.	Дата	Диафрагма ф 28/7	Лит.	Масса	Масштаб
Разраб.		Мордвинкин		5.5.88		И	5,5	1:1
Пров.		Харитонова				Лист	Листов 1	
Т.контр.						Госстрой СССР ГПИ Горьковский Сантехпроект		
Нач.отд.		Вольский						
Н.контр.		Мюнтер						
Утв.								

Формат А3

Д 12 В. 155.002

Рис. 1

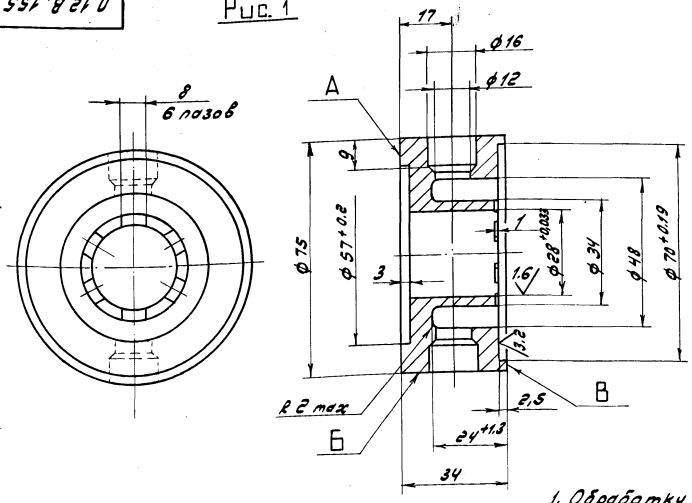

Рис. 2

6,3 (V)

Остальное - см. Рис.1

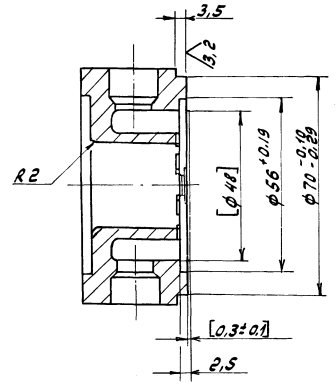

1. Обработку по размерам в квадратных скобках производить совместно с дет. Д 12 В. 155.004, предварительно зафиксировав ее от взаимного проворачивания
2. H14, h14, ± IT14/2
3. Маркировать на поверхности Б ударным способом шрифтом ПО-5, знаки М-8 ГОСТ 2930-62 согласно таблице. Направление стрелки от поверхности А к В

Обозначение	Рис.	Маркировка	Масса, кг
Д 12 В. 155.002	1	"–"	0,84
-01	2	Ру 25 $Д_{20}$ 28 "+"	0,83

					Д 12 В. 155.002			
Изм.	Лист	№ докум.	Подп.	Дата	Камера кольцевая	Лит.	Масса	Масштаб
Разраб.		Мордвинкин		5.5.88		И	см. табл.	1:1
Пров.		Харитонова				Лист	Листов 1	
Т.контр.						Госстрой СССР ГПИ Горьковский Сантехпроект		
Н.контр.		Мюнтер			Сталь 25 ГОСТ 1050-74			
Утв.								

Инв. № подл. | Подп. и дата | Взам. инв. № | Инв. № дубл. | Подп. и дата

23296-08 31 Копировал: Формат А3

Д 12 В. 155. 004

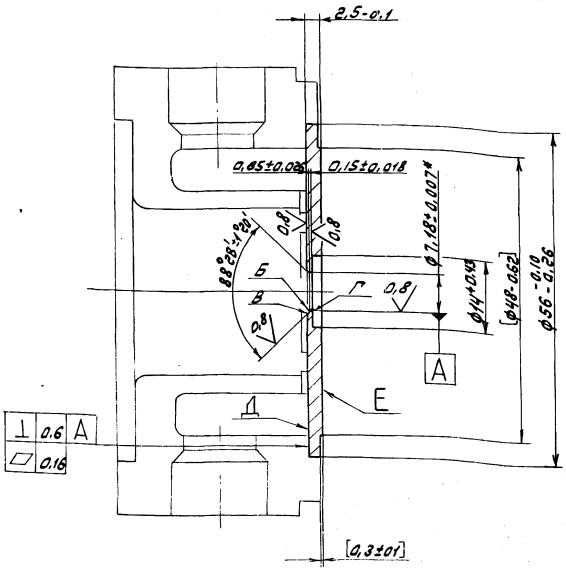

1. Обработку по размерам в квадратных скобках производить совместно с дет. Д 12В. 155. 002-01, предварительно закрепив ее от взаимного проворачивания
2. * Размер при температуре +20°±2°С. Отклонение действительного размера определять по среднему значению, определенному не менее чем в четырех равноотстоящих и диаметрально направленных точках
3. На кромках отверстия не должно быть заусенцев и зазубрин. Проверять внешним осмотром через лупу с 4Х кратным увеличением по ГОСТ 7594-75 кромки Б, В, Г должны быть острыми. Остроту кромок проверить рассматриванием их при рассеянном дневном или искусственном свете. При этом контроле диафрагму устанавливать под углом равным половине угла образующего кромку. Падающий на кромку луч света не должен отражаться
4. Маркировать забрызным способом шрифтом ПО-5, С-5, знаки М-8 ГОСТ 2930-62 на поверхности Д - знак „+", на поверхности Е - знак „-", шрифт d 20; 7,18; 12Х18Н10Т

Изм.	Лист	№ докум.	Подп.	Дата
Разраб.		Моравинкин		5.5.11
Пров.		Харитонова		
Т.контр.				
Н.контр.		Мюнтер		
Утв.				

Диск

Лит.	Масса	Масштаб
У	0,05	2:1

Лист | Листов 1

Госстрой СССР ГПИ Горьковский Сантехпроект

Материал: 12Х18Н10Т ГОСТ 5632-72

Формат А3

Д 12 В. 155. 010

Формат	Зона	Поз.	Обозначение	Наименование	Кол.	Примечание
				Документация		
А3			Д 12 В. 155. 010 СБ	Сборочный чертеж		
				Детали		
А4		1	Д 12 В. 155. 006	Патрубок	1	
			Переменные данные для исполнений			
				Д 12 В. 155. 010		
				Детали		
А4		2	Д 12 В. 155. 007	Фланец	1	
				Д 12 В. 155. 010-01		
				Детали		
А4		2	Д 12 В. 155. 007-01	Фланец	1	

Изм.	Лист	№ докум.	Подп.	Дата
Разраб.		Моравинкин		5.5.11
Пров.		Моравинкин		
Нач.отд.				
Н.контр.		Мюнтер		
Утв.				

Фланец с патрубком

Лит.	Масса	Масштаб
У		

Лист | Листов 1

Госстрой СССР ГПИ Горьковский Сантехпроект

Формат А4

Д 12 В. 155. 006

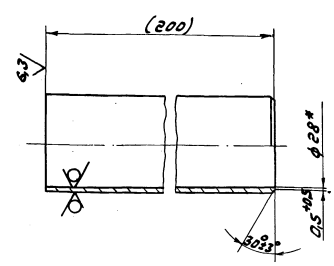

1. * Размеры для справок
2. Размеры в скобках после сборки

Изм.	Лист	№ докум.	Подп.	Дата
Разраб.		Моравинкин		5.5.11
Пров.		Моравинкин		
Т.контр.				
Н.контр.		Мюнтер		
Утв.				

Патрубок

Лит.	Масса	Масштаб
У	0,3	1:1

Лист | Листов 1

Труба 32х2 ГОСТ 8734-75 Д ГОСТ 8733-74

Госстрой СССР ГПИ Горьковский Сантехпроект

Материал: Сталь 20 ГОСТ 1050-74

Формат А4

Д 12В. 155.010 СБ

Рис. 1

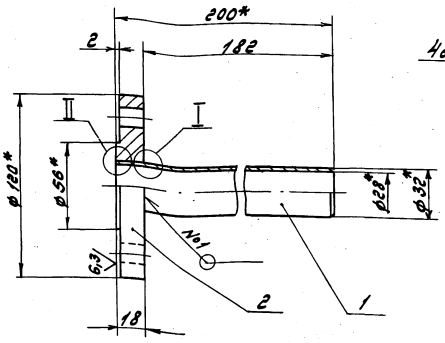

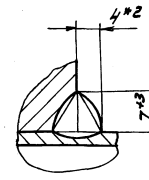



Обозначение	Рис.	Масса, кг
Д 12В.155.010	1	1,8
-01	2	1.74

Рис. 2

Остальное - см. рис. 1

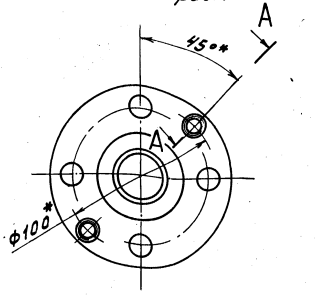

A–A повернуто
M1:1

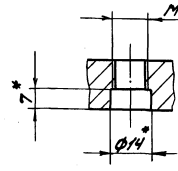

1. * Размеры для справок
2. $h14, \pm \frac{IT14}{2}$
3. Сварка ручная дуговая

Изм.	Лист	№ докум.	Подп.	Дата
Разраб.		Морозников		
Пров.		Морозников		
Т.контр.				
Н.контр.		Мюнтер		
Утв.				

Фланец с патрубком

Д 12В. 155. 010 СБ

Лит.	Масса	Масштаб
У	см. табл.	1:2

Лист | Листов 1

Госстрой СССР ГПИ Горьковский Сантехпроект

Формат А3

Инв.№подл. | Подп. и дата | Взам.инв.№ | Инв.№дубл. | Подп. и дата

Д 12В. 155.007

Рис. 1

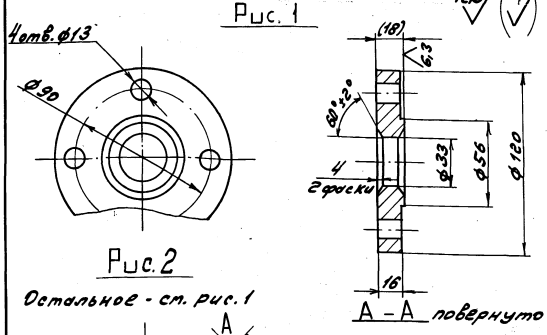

Рис. 2

Остальное - см. рис. 1

Обозначение	Рис.	Масса, кг
Д 12В.155.007	1	1.5
-01	2	1.44

1. Размеры в скобках после сборки
2. $h14, h14, \pm \frac{IT14}{2}$

Изм.	Лист	№ докум.	Подп.	Дата
Разраб.		Морозников		
Пров.		Морозников		
Т.контр.				
Н.контр.		Мюнтер		
Утв.				

Фланец

Д 12В.155.007

Лит.	Масса	Масштаб
У	см. табл.	1:2

Лист | Листов 1

В Ст3сп 5 ГОСТ 380-71

Госстрой СССР ГПИ Горьковский Сантехпроект

Формат А4

Формат	Зона	Поз.	Обозначение	Наименование	Кол.	Примеч.
				Документация		
А4			Д 12Г. 205. 000 СБ	Сборочный чертеж		
				Детали		
А4		1	Д 12Г. 205. 001	Ступица	1	
А4		2	Д 12Г. 205. 002	Рычаг	1	
				Стандартные изделия		
		3		Винт М12х25.46 гост 1476-84	1	

Изм.	Лист	№ докум.	Подп.	Дата
Разраб.		Морозников		
Пров.		Морозников		
Нач.отд.		Вольский		
Н.контр.		Мюнтер		
Утв.				

Рычаг

Д 12Г. 205.000

Лит.	Лист	Листов
У		1

Госстрой СССР ГПИ Горьковский Сантехпроект

Формат А4

Альбом 7 часть

Типовой проект 903-1-

Д 12Г.205.000 СБ

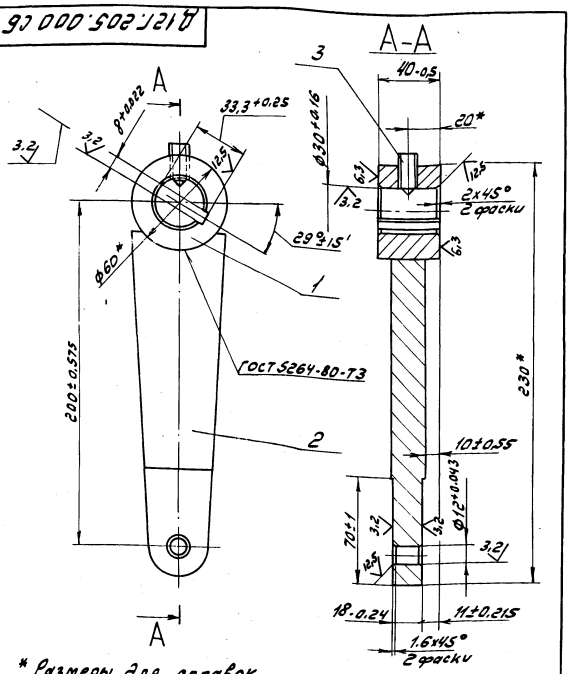

* Размеры для справок

Изм.	Лист	№ докум.	Подп.	Дата	Рычаг	Лит.	Масса	Масштаб
Разраб.		Мордвинкин		6.6.88		И	2,18	1:2
Пров.		Мордвинкин				Лист	Листов 1	
Т.контр.						Госстрой СССР ГПИ Горьковский Сантехпроект		
Нач.отд.		Вольский						
Н.контр.		Мюнтер						
Утв.								

Инв. № подл. | Подп. и дата | Взам. инв. № | Инв. № дубл. | Подп. и дата

Формат А4

Д 12Г.205.001

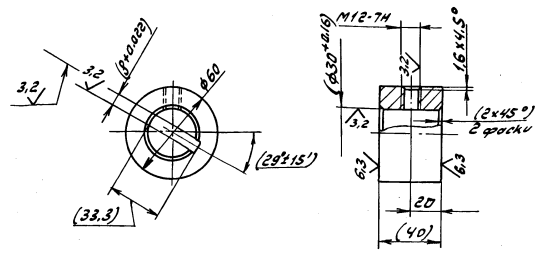

1. Размеры в скобках после сборки
2. $\pm\frac{IT14}{2}$

Изм.	Лист	№ докум.	Подп.	Дата	Ступица	Лит.	Масса	Масштаб
Разраб.		Мордвинкин		6.6.88		И	0,67	1:2
Пров.		Мордвинкин				Лист	Листов 1	
Т.контр.						Госстрой СССР ГПИ Горьковский Сантехпроект		
Н.контр.		Мюнтер			В Ст.3сп ГОСТ 380-71			
Утв.								

Инв. № подл. | Подп. и дата | Взам. инв. № | Инв. № дубл. | Подп. и дата

Формат А4

Д 12Г.205.002

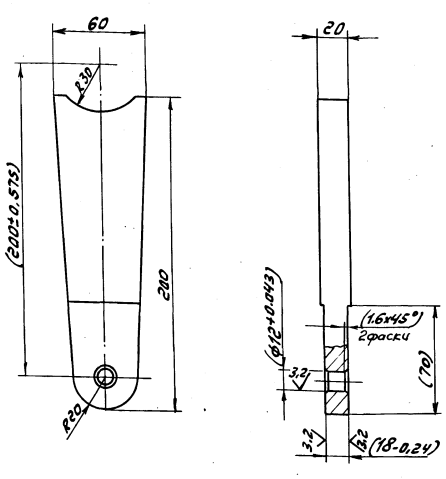

1. Размеры в скобках после сборки
2. $h14, \pm\frac{IT14}{2}$

Изм.	Лист	№ докум.	Подп.	Дата	Рычаг	Лит.	Масса	Масштаб
Разраб.		Мордвинкин		6.6.88		И	1,5	1:2
Пров.		Мордвинкин				Лист	Листов 1	
Т.контр.						Госстрой СССР ГПИ Горьковский Сантехпроект		
Н.контр.		Мюнтер			В Ст.3сп ГОСТ 380-71			
Утв.								

Инв. № подл. | Подп. и дата | Взам. инв. № | Инв. № дубл. | Подп. и дата

Формат А4

Д 12Г.000.002

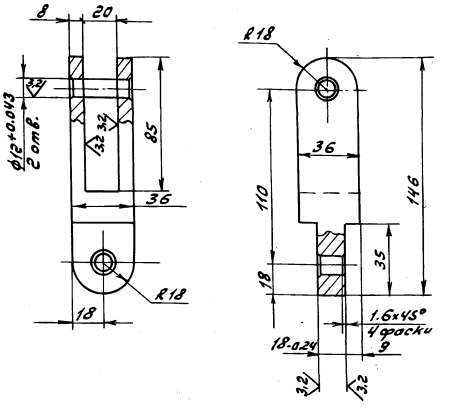

$H14, h14, \pm\frac{IT14}{2}$

Изм.	Лист	№ докум.	Подп.	Дата	Шарнир	Лит.	Масса	Масштаб
Разраб.		Мордвинкин		6.6.88		И	0,8	1:2
Пров.		Мордвинкин				Лист	Листов 1	
Т.контр.						Госстрой СССР ГПИ Горьковский Сантехпроект		
Н.контр.		Мюнтер			В Ст.3сп ГОСТ 380-71			
Утв.								

Инв. № подл. | Подп. и дата | Взам. инв. № | Инв. № дубл. | Подп. и дата

Формат А4

Копировал:

Альбом 7 части 1

Типовой проект 903-1-

Инв.№подл. | Подп. и дата | Взам.инв.№ | Инв.№дубл. | Подп. и дата

Д 12Г.000.003

12.5

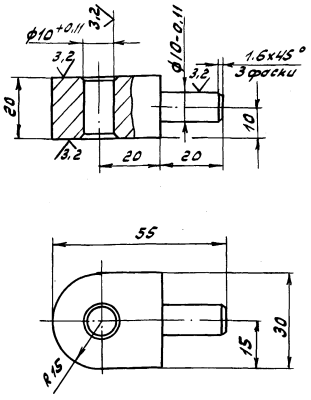

$h14, \pm \frac{IT14}{2}$

Изм.	Лист	№ докум.	Подп.	Дата
Разраб.		Моравинкин		5.5.81
Пров.		Моравинкин		
Т.контр.				
Н.контр.		Мантер		
Утв.				

Шарнир

Лит.	Масса	Масштаб
У	0.14	1:1

Лист | Листов 1

В Ст.3сп ГОСТ 380-71

Госстрой СССР ГПИ Горьковский Сантехпроект

Формат А4

Д 12Г.228.001

12.5

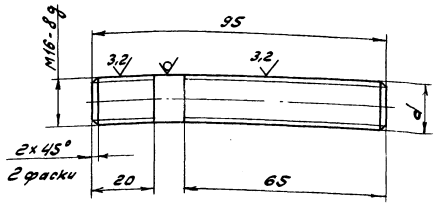

Обозначение	d, мм
Д 12Г.228.001	М16-8g
-01	М16лев-8g

$h14, \pm \frac{IT14}{2}$

Изм.	Лист	№ докум.	Подп.	Дата
Разраб.		Моравинкин		5.5.81
Пров.		Моравинкин		
Т.контр.				
Н.контр.		Мантер		
Утв.				

Винт

Лит.	Масса	Масштаб
У	0,15	1:1

Лист | Листов 1

Круг 16-В ГОСТ 2590-71 / В Ст.3сп ГОСТ 535-79

Госстрой СССР ГПИ Горьковский Сантехпроект

Формат А4

Д 12Г.228.000 СБ

Рис. 1

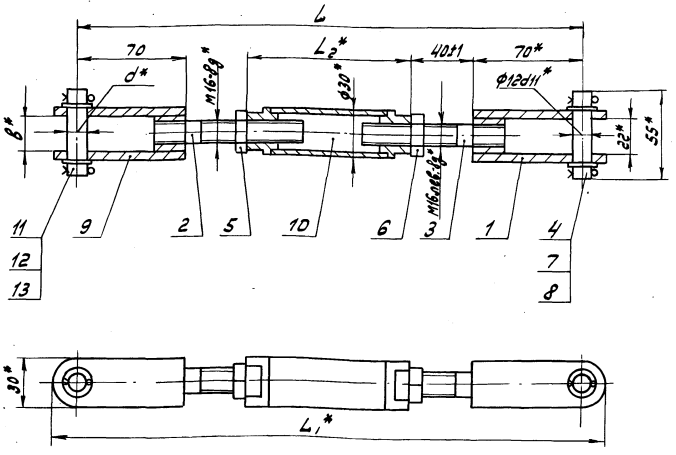

Рис. 2

Остальное - см. рис. 1

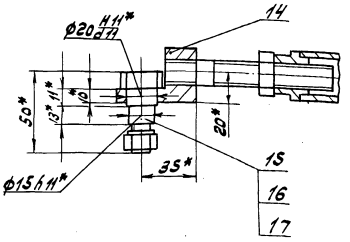

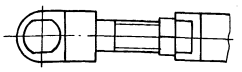

Обозначение	Рис.	Размеры, мм					Масса, кг
		L±1	L1*	L2*	d*	B*	
Д12Г.228.000	1	325	355	105	12d11	22	1.14
-01		400	430	190		14	1.51
-02		560	590	340	16d11		1.63
-03	2	625	660	440	—	—	1.84
-04		700	735	515	—	—	2.05
-05	1	760	790	540	12d11	14	2.07
-06		1448	1478	1228	8d11		3.44

* Размеры для справок

Изм.	Лист	№ докум.	Подп.	Дата
Разраб.		Моравинкин		5.5.81
Пров.		Моравинкин		
Т.контр.				
Нач.отд.		Вальский		
Н.контр.		Мантер		
Утв.				

Тара

Лит.	Масса	Масштаб
У	см. табл.	—

Лист | Листов 1

Госстрой СССР ГПИ Горьковский Сантехпроект

Формат А3

Инв.№подл. | Подп. и дата | Взам.инв.№ | Инв.№дубл. | Подп. и дата

Альбом 7 часть 1

Типовой проект 903-1-

Формат	Зона	Поз.	Обозначение	Наименование	Кол.	Примечание
				Документация		
А3			Д 12Г. 228.000 СБ	Сборочный чертеж		
				Сборочные единицы		
А4		1	Д 12Г. 228.010-02	Вилка	1	
				Детали		
А4		2	Д 12Г. 228.001	Винт	1	
		3	-01	Винт	1	
				Стандартные изделия		
		4		Ось 2-12 d 11×55 Ст3сп		
				ГОСТ 9650-80	1	
				Гайки ГОСТ 2526-70		
		5		М16.4	1	
		6		М16 левая.4	1	
		7		Шайба 12.01 ГОСТ 9649-76	2	
		8		Шплинт 3,2×20 ГОСТ 397-79	2	
			Переменные данные	для исполнений		
				Д 12Г. 228.000		

Инв. № подл. | Подп. и дата | Взам. инв. № | Инв. № дубл. | Подп. и дата

Изм.	Лист	№ докум.	Подп.	Дата
Разраб.		Мордвинкин		6.6.88
Пров.		Мордвинкин		
Нач. отд.		Вольский		
Н. контр.		Мюнтер		
Утв.				

Д 12Г. 228.000

Тяга

Лит.	Лист	Листов
0	1	4

Госстрой СССР ГПИ Горьковский Сантехпроект

Формат А4

Формат	Зона	Поз.	Обозначение	Наименование	Кол.	Примечание
				Сборочные единицы		
А4		9	Д 12Г. 228.010-02	Вилка	1	
А4		10	Д 12Г. 228.020	Муфта	1	
				Стандартные изделия		
		11		Ось 2-12 d 11×55 Ст3сп		
				ГОСТ 9650-80	1	
		12		Шайба 12.01 ГОСТ 9649-78	2	
		13		Шплинт 3,2×20 ГОСТ 397-79	2	
				Д 12Г. 228.000-01		
				Сборочные единицы		
А4		9	Д 12Г. 228.010-01	Вилка	1	
А4		10	Д 12Г. 228.020-01	Муфта	1	
				Стандартные изделия		
		11		Ось 2-12 d 11×45 Ст.3сп		
				ГОСТ 9650-80	1	
		12		Шайба 12.01 ГОСТ 9649-78	2	
		13		Шплинт 3,2×20 ГОСТ 397-79	2	
				Д 12Г. 228.000-02		
				Сборочные единицы		
А4		9	Д 12Г. 228.010-03	Вилка	1	

Инв. № подл. | Подп. и дата | Взам. инв. № | Инв. № дубл. | Подп. и дата

Изм. | Лист | № докум. | Подп. | Дата

Д 12Г. 228.000

Лист 2

Формат А4

Формат	Зона	Поз.	Обозначение	Наименование	Кол.	Примечание
А4		10	Д 12Г. 228.020-02	Муфта	1	
				Стандартные изделия		
		11		Ось 2-16 d 11×45 Ст.3сп		
				ГОСТ 9650-80	1	
		12		Шайба 16.01. ГОСТ 9649-78	2	
		13		Шплинт 4×25 ГОСТ 397-79	2	
				Д 12Г. 228.000-03		
				Сборочные единицы		
А4		10	Д 12Г. 228.020-03	Муфта	1	
				Детали		
А4		14	Д 12Г. 228.002	Серьга	1	
А4		15	Д 12Г. 228.003	Палец	1	
				Стандартные изделия		
		16		Гайка М12.4 ГОСТ 5915-70	1	
		17		Шайба 12.65Г ГОСТ 6402-70	1	
				Д 12Г. 228.000-04		
				Сборочные единицы		
А4		10	Д 12Г. 228.020-04	Муфта	1	

Инв. № подл. | Подп. и дата | Взам. инв. № | Инв. № дубл. | Подп. и дата

Изм. | Лист | № докум. | Подп. | Дата

Д 12Г. 228.000

Лист 3

Формат А4

Формат	Зона	Поз.	Обозначение	Наименование	Кол.	Примечание
				Детали		
А4		14	Д 12Г. 228.002	Серьга	1	
А4		15	Д 12Г. 228.003	Палец	1	
				Стандартные изделия		
		16		Гайка М12.4 ГОСТ 5915-70	1	
		17		Шайба 12.65Г ГОСТ 6402-70	1	
				Д 12Г. 228.000-05		
				Сборочные единицы		
А4		9	Д 12Г. 228.010-01	Вилка	1	
А4		10	Д 12Г. 228.020-05	Муфта	1	
				Стандартные изделия		
		11		Ось 2-12 d 11×45 Ст.3сп		
				ГОСТ 9650-80	1	
		12		Шайба 12.01. ГОСТ 9649-78	2	
		13		Шплинт 3,2×20 ГОСТ 397-79	2	
				Д 12Г. 228.000-06		
				Сборочные единицы		
А4		9	Д 12Г. 228.010	Вилка	1	
А4		10	Д 12Г. 228.020-06	Муфта	1	
				Стандартные изделия		
		11		Ось 2-8 d 11×45 Ст3сп		
				ГОСТ 9650-80	1	
		12		Шайба 8.01 ГОСТ 9649-78	2	
		13		Шплинт 2×16 ГОСТ 397-79	2	

Инв. № подл. | Подп. и дата | Взам. инв. № | Инв. № дубл. | Подп. и дата

Изм. | Лист | № докум. | Подп. | Дата

Д 12Г. 228.000

Лист 4

Копировал: [illegible]

Формат А4

Альбом 7 часть 1

Типовой проект 903-1.

Д 12Г. 228.002

6,3 (✓)

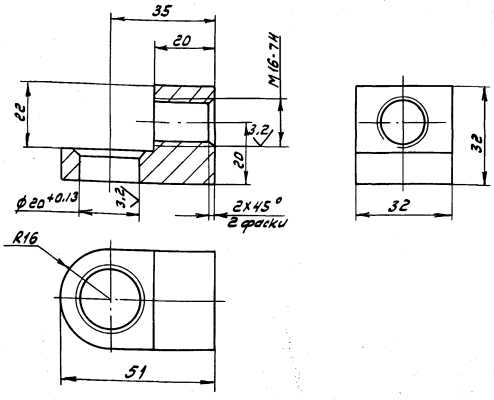

h14, ± IT14/2

Изм.	Лист	№ докум.	Подп.	Дата	Серьга	Лит.	Масса	Масштаб
Разраб.		Мордвинкин		5-5-88		И	0,17	1:1
Пров.		Мордвинкин				Лист	Листов 1	
Т.контр.								
Н.контр.		Мюнтер			Сталь 30 ГОСТ 1050-74	Госстрой СССР ГПИ Горьковский Сантехпроект		
Утв.								

Формат А4

Д 12Г. 228.003

6,3 (✓)

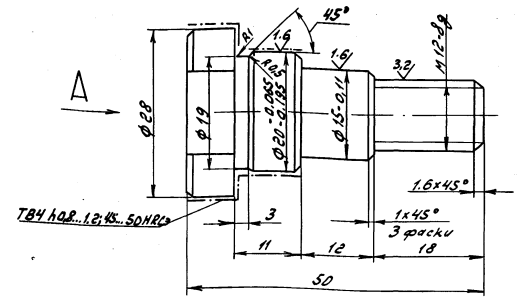

Вид А

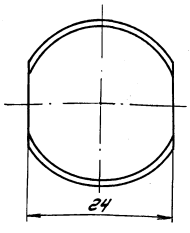

h14, ± IT14/2

Изм.	Лист	№ докум.	Подп.	Дата	Палец	Лит.	Масса	Масштаб
Разраб.		Мордвинкин		5-5-88		И	0.11	2:1
Пров.		Мордвинкин				Лист	Листов 1	
Т.контр.								
Н.контр.		Мюнтер			Сталь 45 ГОСТ 1050-74	Госстрой СССР ГПИ Горьковский Сантехпроект		
Утв.								

Формат А4

Формат	Зона	Поз.	Обозначение	Наименование	Кол.	Примечание
				Документация		
А3			Д 12Г. 228. 010 СБ	Сборочный чертеж		
				Детали		
А4		1	Д 12Г. 228. 004	Бобышка	1	
			Переменные данные	для исполнений		
				Д12Г. 228.010		
				Детали		
А4		2	Д 12Г. 228. 005-01	Ушко	2	
				Д12Г.228.010-01		
				Детали		
А4		2	Д 12Г. 228.005-01	Ушко	2	
				Д12Г.228.010-02		
				Детали		
А4		2	Д 12Г. 228.005	Ушко	2	
				Д12Г.228.010-03		
				Детали		
А4		2	Д 12Г. 228.005-01	Ушко	2	

Изм.	Лист	№ докум.	Подп.	Дата	Вилка	Лит.	Лист	Листов
Разраб.		Мордвинкин		5-5-88		И		1
Пров.		Мордвинкин						
Нач.отд.								
Н.контр.		Мюнтер				Госстрой СССР ГПИ Горьковский Сантехпроект		
Утв.								

Формат А4

Д 12Г. 228.004

12,5 (✓)

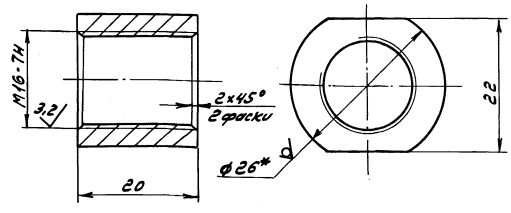

1.* Размеры для справок

2. ± IT14/2

Изм.	Лист	№ докум.	Подп.	Дата	Бобышка	Лит.	Масса	Масштаб
Разраб.		Мордвинкин		5-5-88		И	0,05	2:1
Пров.		Мордвинкин				Лист	Листов 1	
Т.контр.								
Н.контр.		Мюнтер			Круг 26-8-ГОСТ 2580-71 / В Ст3сп ГОСТ 535-79	Госстрой СССР ГПИ Горьковский Сантехпроект		
Утв.								

Копировал: [signature]

Формат А4

Д12Г.228.010 СБ

Альбом 7 часть

Типовой проект 903-1-

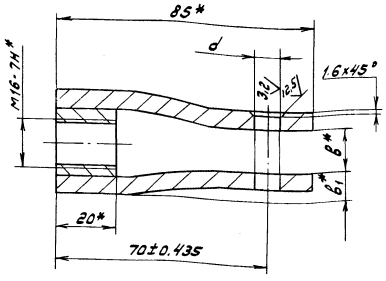

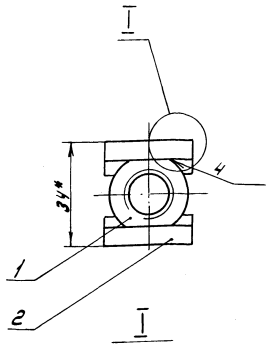

Обозначение	Размеры, мм		
	d	в*	в1*
Д12Г.228.010	$8^{+0.09}$	14	10
-01	$12^{+0.11}$		
-02		22	—
-03	$16^{+0.11}$	14	10

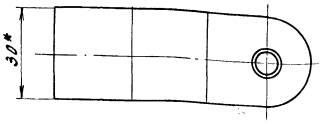

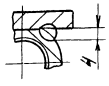

1.* Размеры для справок

2. $\pm\frac{IT16}{2}$

3. Сварка ручная дуговая

Изм.	Лист	№ докум.	Подп.	Дата	Д12Г.228.010 СБ			
Разраб.		Мордвинкин		5.5.88	Вилка	Лит.	Масса	Масштаб
Пров.		Мордвинкин				И	0,2	—
Т.контр.						Лист	Листов 1	
Н.контр.		Мюнтер				Госстрой СССР ГПИ Горьковский Сантехпроект		
Утв.								

Формат А3

Д12Г.228.020 СБ

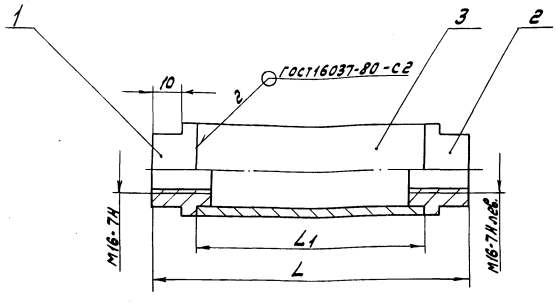

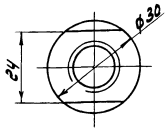

Обозначение	Размеры, мм		Масса, кг
	L	L_1	
Д12Г.228.020	105	75	0,27
-01	190	160	0,44
-02	340	310	0,74
-03	440	410	0,94
-04	515	485	1.15
-05	540	510	1.2
-06	1228	1198	2.57

Размеры для справок

Изм.	Лист	№ докум.	Подп.	Дата	Д12Г.228.020 СБ			
Разраб.		Мордвинкин		5.5.88	Муфта	Лит.	Масса	Масштаб
Пров.		Мордвинкин				И	см. табл.	—
Т.контр.						Лист	Листов 1	
Н.контр.		Мюнтер				Госстрой СССР ГПИ Горьковский Сантехпроект		
Утв.								

Формат А3

Д 12Г. 228.005

Альбом 7 часть 1

Типовой проект 903-1-

12,5

Рис.1

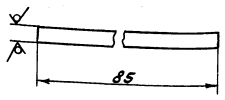

Рис. 2

Остальное см. рис.1

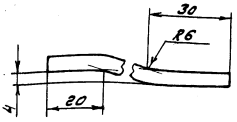

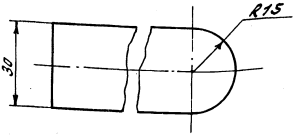

Обозначение	Рис.
Д 12Г. 228.005	1
-01	2

$h14, \pm \frac{IT16}{2}$

Изм.	Лист	№ докум.	Подп.	Дата	Д 12Г. 228.00			
Разраб.		Мордвинкин		6.6.88	Ушко	Лит.	Масса	Масштаб
Пров.		Мордвинкин				И	0,1	1
Т.контр.						Лист	Листов 1	
Н.контр.		Мюнтер			Лист 5-ПН-6 ГОСТ 19903-74 / В Ст3сп ГОСТ 14637-79	Госстрой СССР ГПИ Горьковский Сантехпроект		
Утв.								

Формат А4

Формат	Зона	Поз.	Обозначение	Наименование	Кол.	Примечание
				Документация		
А3			Д 12Г. 228.020 СБ	Сборочный чертеж		
				Детали		
А4		1	Д 12Г. 228.006	Втулка	21	
		2	-01	Втулка	1	
			Переменные данные для исполнений			
				Д 12Г. 228.020		
				Детали		
Б4		3	Д 12Г. 228.007	Труба		
				Труба 30×3 ГОСТ 8734-75		
				В20 ГОСТ 8733-74		
				L=75 h14 25	1	0.15кг

Изм.	Лист	№ докум.	Подп.	Дата	Д 12Г. 228.020			
Разраб.		Мордвинкин		6.6.88	Муфта	Лит.	Лист	Листов
Пров.		Мордвинкин				И	1	3
Нач.отд.						Госстрой СССР ГПИ Горьковский Сантехпроект		
Н.контр.		Мюнтер						
Утв.								

Формат А4

Формат	Зона	Поз.	Обозначение	Наименование	Кол.	Примечание
				Д 12Г. 228.020-01		
				Детали		
Б4		3	Д 12Г. 228.008	Труба		
				Труба 30×3 ГОСТ 8734-75		
				В20 ГОСТ 8733-74		
				L=160 h14 25	1	0,32кг
				Д 12Г. 228.020-02		
				Детали		
Б4		3	Д 12Г. 228.009	Труба		
				Труба 30×3 ГОСТ 8734-75		
				В20 ГОСТ 8733-74		
				L=310 h14 25	1	0,62кг
				Д 12Г. 228.020-03		
				Детали		
Б4		3	Д 12Г. 228.011	Труба		
				Труба 30×3 ГОСТ 8734-75		
				В20 ГОСТ 8733-74		
				L=410 h14 25	1	0,82кг

Изм.	Лист	№ докум.	Подп.	Дата	Д 12Г. 228.020	Лист 2

Формат А4

Формат	Зона	Поз.	Обозначение	Наименование	Кол.	Примечание
				Д 12Г. 228.020-04		
				Детали		
Б4		3	Д 12Г. 228.012	Труба		
				Труба 30×3 ГОСТ 8734-75		
				В20 ГОСТ 8733-74		
				L=515 h14 25	1	1.03кг
				Д 12Г. 228.020-05		
				Детали		
Б4		3	Д 12Г. 228.013	Труба		
				Труба 30×3 ГОСТ 8734-75		
				В20 ГОСТ 8733-74		
				L=540 h14 25	1	1.08кг
				Д 12Г. 228.020-06		
				Детали		
Б4		3	Д 12Г. 228.014	Труба		
				Труба 30×3 ГОСТ 8734-75		
				В20 ГОСТ 8733-74		
				L=1228 h14 25	1	2,45кг

Изм.	Лист	№ докум.	Подп.	Дата	Д 12Г. 228.020	Лист 3

Копировал: Формат А4

Альбом 7 часть 1

Типовой проект 903-1-

Д 12Г.228.006

12,5 (√)

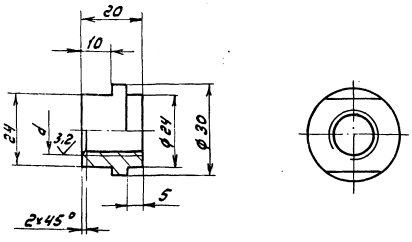

Обозначение	d, мм
Д12Г.228.006	М16-7Н
-01	М16-7Н лев

h 14, ± 1Т14/2

Изм.	Лист	№ докум.	Подп.	Дата	Д12Г.228.006			
Разраб.		Мордвинкин		5.5.88	Втулка	Лит.	Масса	Масштаб
Пров.		Мордвинкин				И	0.06	1:1
Т.контр.						Лист	Листов 1	
Н.контр.		Мюнтер			Сталь 20 ГОСТ 1050-74	Госстрой СССР ГПИ Горьковский Сантехпроект		
Утв.								

Формат А4

Формат	Зона	Поз.	Обозначение	Наименование	Кол.	Примечание
				Документация		
11			Д12Г.230.000СБ	Сборочный чертеж		
				Детали		
А4		1	Д12Г.230.001	Втулка	1	
А4		2	Д12Г.230.002	Рычаг	1	
А4		3	Д12Г.230.003	Ступица	1	

Изм.	Лист	№ докум.	Подп.	Дата	Д12Г.230.000			
Разраб.		Мордвинкин		5.5.88	Рычаг	Лит.	Лист	Листов
Пров.		Мордвинкин				И		1
Нач.отд.		Вольский				Госстрой СССР ГПИ Горьковский Сантехпроект		
Н.контр.		Мюнтер						
Утв.								

Формат А4

Д 12Г.230.001

12,5 (√)

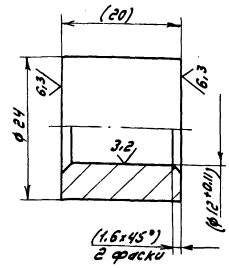

1. Размеры в скобках после сборки.
2. h 14.

Изм.	Лист	№ докум.	Подп.	Дата	Д12Г.230.001			
Разраб.		Мордвинкин		5.5.88	Втулка	Лит.	Масса	Масштаб
Пров.		Мордвинкин				И	0.05	2:1
Т.контр.						Лист	Листов 1	
Н.контр.		Мюнтер			В Ст.3сп ГОСТ 380-71	Госстрой СССР ГПИ Горьковский Сантехпроект		
Утв.								

Формат А4

Д 12Г.230.000 СБ

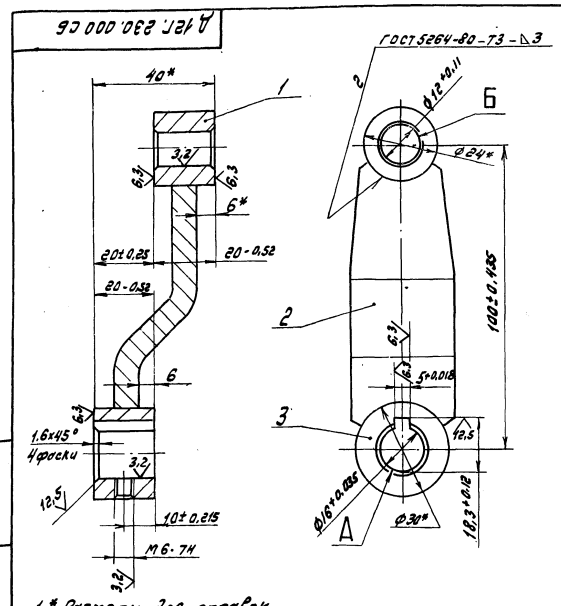

1.* Размеры для справок
2. ± 1Т16/2
3. Допуск параллельности оси отв. Б относительно оси отв. А 0,1 мм, допуск перекоса осей 0,25 мм

Изм.	Лист	№ докум.	Подп.	Дата	Д12Г.230.000СБ			
Разраб.		Мордвинкин		5.5.88	Рычаг	Лит.	Масса	Масштаб
Пров.		Мордвинкин				И	0,33	1:1
Т.контр.						Лист	Листов 1	
Нач.отд.		Вольский				Госстрой СССР ГПИ Горьковский Сантехпроект		
Н.контр.		Мюнтер						
Утв.								

Формат А4

Д 12Г.230.002

12,5

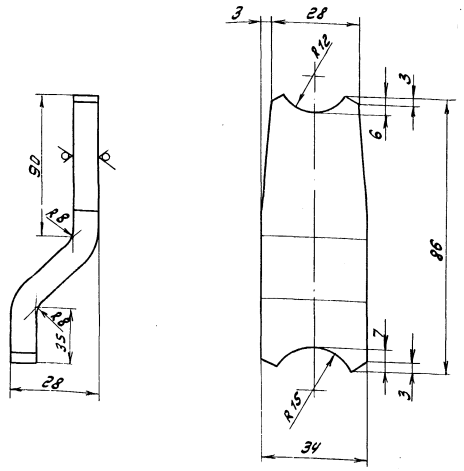

$h14, \pm \frac{IT16}{2}$

Изм.	Лист	№ докум.	Подп.	Дата
Разраб.		Мордвинкин		5.88
Пров.		Мордвинкин		
Т.контр.				
Н.контр.		Мюнтер		
Утв.				

Д 12Г. 230. 002

Рычаг

Лит.	Масса	Масштаб
У	0.2	1:1

Лист | Листов 1

Лист Б-ПН-В ГОСТ 19903-74
В Ст.3сп ГОСТ 14637-79

Госстрой СССР ГПИ Горьковский Сантехпроект

Формат А4

Д 12Г.230.003

12,5

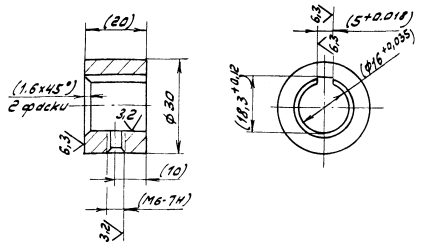

1. Размеры в скобках после сборки
2. $h14, \pm \frac{IT14}{2}$

Изм.	Лист	№ докум.	Подп.	Дата
Разраб.		Мордвинкин		5.88
Пров.		Мордвинкин		
Т.контр.				
Н.контр.		Мюнтер		
Утв.				

Д 12Г. 230. 003

Ступица

Лит.	Масса	Масштаб
У	0.08	1:1

Лист | Листов 1

В Ст.3сп ГОСТ 380-71

Госстрой СССР ГПИ Горьковский Сантехпроект

Формат А4

Д 12Г.231.000 СБ

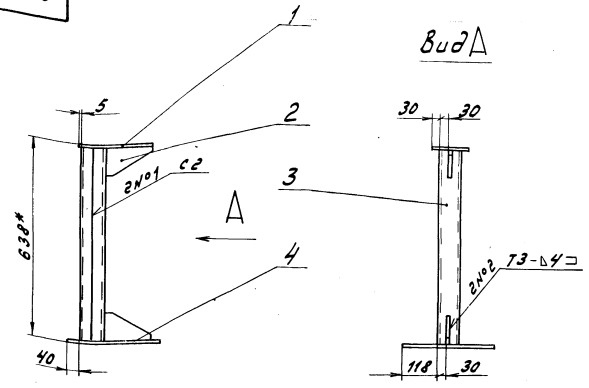

Поз. 1
М1:5

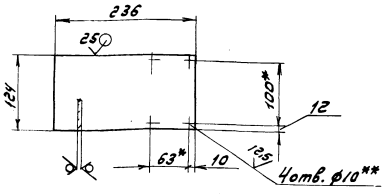

Поз. 2
М1:5

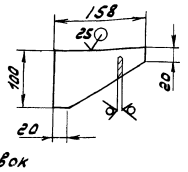

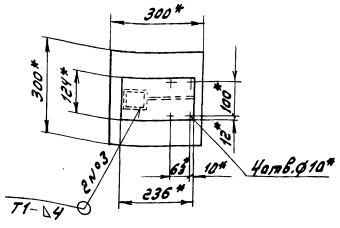

1.* Размеры для справок
2.** Обработать по сопрягаемой детали
3. H14, h14, $\pm \frac{IT16}{2}$
4. Сварные швы по ГОСТ 5264-80

Изм.	Лист	№ докум.	Подп.	Дата
Разраб.		Мордвинкин		5.88
Пров.		Мордвинкин		
Т.контр.				
Нач.отд.		Вольский		
Н.контр.		Мюнтер		
Утв.				

Д 12Г.231.000 СБ

Стойка

Лит.	Масса	Масштаб
У	13.6	1:10

Лист | Листов 1

Госстрой СССР ГПИ Горьковский Сантехпроект

Формат А3

Альбом 7 часть 1

Типовой проект 903-1-

Формат	Зона	Поз.	Обозначение	Наименование	Кол.	Примечание
				Документация		
А3			Д 12Г. 231.000СБ	Сборочный чертеж		
				Детали		
Б4		1	Д 12Г. 231.001	Плита		
				Лист Б-ПН-6 ГОСТ 19903-74		
				В Ст.3сп ГОСТ 14637-79	1	1,4 кг
Б4		2	Д 12Г. 231.002	Ребро		
				Лист Б-ПН-6 ГОСТ 19903-74		
				В Ст.3сп ГОСТ 14637-79	2	0,3 кг
Б4		3	Д 12Г. 231.003	Стойка		
				Швеллер 6,5 ГОСТ 8240-72		
				В Ст.3сп ГОСТ 535-79		
				L=626 ℎ14 (25)	2	3,7 кг
Б4		4	Д 12Г. 231.004	Плита		
				Лист Б-ПН-6 ГОСТ 19903-74		
				В Ст3сп ГОСТ 14637-79		
				(300×300) ℎ14 (25)	1	4,2 кг

Инв.№ подл. | Подп. и дата | Взам. инв.№ | Инв.№ дубл. | Подп. и дата

Изм.	Лист	№ докум.	Подп.	Дата
Разраб.		Мордвинкин		6.4.88
Пров.		Мордвинкин		
Нач.отд.		Вольский		
Н.контр.		Монтер		
Утв.				

Д 12Г. 231.000

Стойка

Лит. | Лист | Листов: У | 1

Госстрой СССР ГПИ Горьковский Сантехпроект

Формат А4

Формат	Зона	Поз.	Обозначение	Наименование	Кол.	Примечание
				Документация		
А3			Д 16Е. 121. 000 СБ	Сборочный чертеж		
				Сборочные единицы		
А4		1	Д 16Е. 121. 010	Бак	1	
А4		2	Д 16Е. 121. 020	Крышка бака	1	
				Детали		
Б4		3	Д 16Е. 121. 001	Прокладка		
				Пластина I, лист,		
				ТМКЩ-С-3-1,2 ГОСТ 7338-77		
				Д 35×d 28	2	0,002 кг
Б4		4	Д 16Е. 121. 002	Стекло смотровое		
				Трубка 20-2,5-560 ПСТ 8466-74	1	0,16 кг
А4		5	Д 16Е. 121. 003	Прокладка	1	
				Стандартные изделия		
		6		Запорное устройство		
				указателя уровня жид-		
				кости 12Б 16К		
				ГОСТ 9652-68	1	
		7		Болт М12×35.36		
				ГОСТ 7798-70	12	
		8		Гайка М 12.4		
				ГОСТ 5915-70	12	

Инв.№ подл. | Подп. и дата | Взам. инв.№ | Инв.№ дубл. | Подп. и дата

Изм.	Лист	№ докум.	Подп.	Дата
Разраб.		Лапин		6.4.88
Пров.		Лапин		
Нач.отд.		Вольский		
Н.контр.		Монтер		
Утв.				

Д 16Е. 121. 000

Бак нагретой воды V = 0,4 м³

Лит. | Лист | Листов: У | 1

Госстрой СССР ГПИ Горьковский Сантехпроект

Формат А4

Д 16Е. 121. 000 СБ

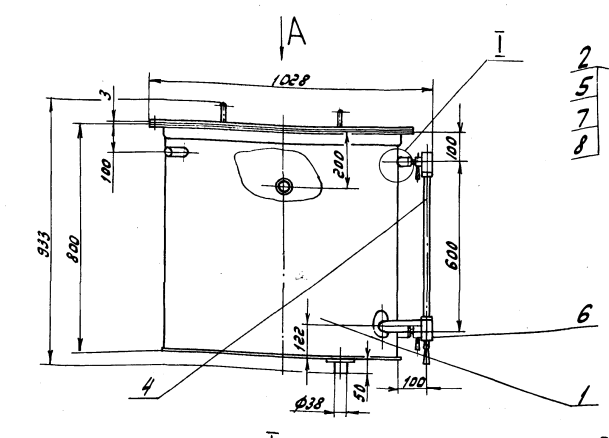

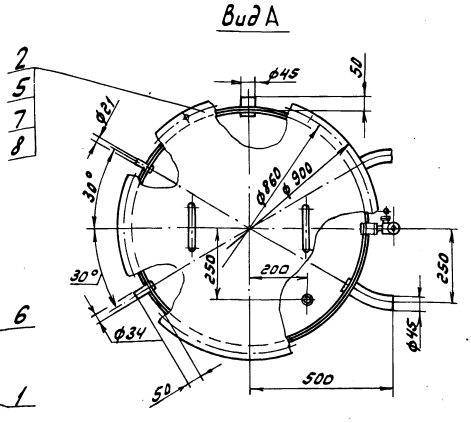

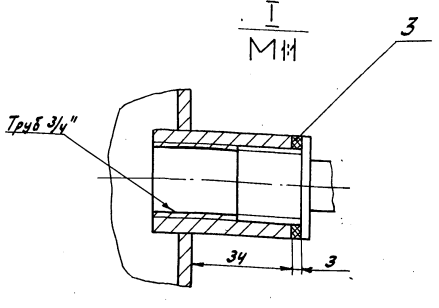

1. Размеры для справок
2. Покрытие внутренней поверхности бака и крышки-Эмаль ХСЭ-1 белая ГОСТ 7313-75 4/1.У.
3. Бак проверить на герметичность наливом воды на полную высоту. Течь не допускается.

Инв.№ подл. | Подп. и дата | Взам. инв.№ | Инв.№ дубл. | Подп. и дата

Изм.	Лист	№ докум.	Подп.	Дата
Разраб.		Лапин		6.4.88
Пров.		Лапин		
Т.контр.				
Нач.отд.		Вольский		
Н.контр.		Монтер		
Утв.				

Д 16Е. 121. 000 СБ

Бак нагретой воды V = 0,4 м³

Лит.	Масса	Масштаб
У	111	1:10

Лист | Листов: 1

Госстрой СССР ГПИ Горьковский Сантехпроект

Копировал: | Формат А3

Д16Е.121.003

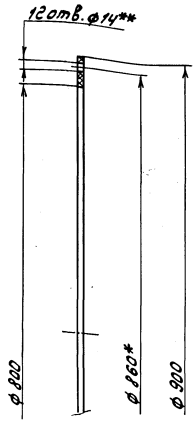

1.* Размеры для справок.

2.** Обработать по сопрягаемой детали

Изм.	Лист	№ докум.	Подп.	Дата
Разраб.		Лапин		
Пров.		Лапин		
Т.контр.				
Н.контр.		Мынтер		
Утв.				

Д16Е.121.003

Прокладка

Лит.	Масса	Масштаб
У	0,6	1:5

Лист | Листов 1

Пластина I, лист ОМБ-М-3 ГОСТ 7338-77

Госстрой СССР ГПИ Горьковский Сантехпроект

Формат А4

Формат	Зона	Поз.	Обозначение	Наименование	Кол.	Примечание
				Документация		
А2			Д16Е.121.010 СБ	Сборочный чертеж		
				Детали		
А4		1	Д16Е.121.006	Дно	1	
Б4		2	Д16Е.121.007	Накладка		
				Лист Б-ПН-4 ГОСТ 19903-74		
				8 Ст.3сп. ГОСТ 14637-79		
				(А70-1,9 х d 46 +1,6) 25	3	0,07 кг
А4		3	Д16Е.121.008	Обечайка	1	
Б4		4	Д16Е.121.009	Патрубок		
				Труба 45х2,5 ГОСТ 8734-75		
				А ГОСТ 8733-74		
				L = 60 h16 25	1	0,16 кг
Б4		5	Д16Е.121.011	Патрубок		
				Труба 21х3 ГОСТ 8734-75		
				А ГОСТ 8733-74		
				L = 60 h16 25	1	0,08 кг

Изм.	Лист	№ докум.	Подп.	Дата
Разраб.		Лапин		
Пров.		Лапин		
Т.контр.				
Н.контр.		Мынтер		
Утв.				

Д16Е.121.010

Бак

Лит.	Лист	Листов
У	1	2

Госстрой СССР ГПИ Горьковский Сантехпроект

Формат А4

Формат	Зона	Поз.	Обозначение	Наименование	Кол.	Примечание
А4		6	Д16Е.121.012	Фланец	1	
А4		7	Д16Е.121.013	Муфта	2	
А4		8	Д16Е.121.014	Патрубок	2	
Б4		9	Д16Е.121.015	Патрубок		
				Труба 34х4,5 ГОСТ 8734-75		
				А ГОСТ 8733-74		
				L = 60 h16 25	1	0,2 кг
Б4		10	Д16Е.121.016	Накладка		
				Лист Б-ПН-4 ГОСТ 19903-74		
				8 Ст.3сп. ГОСТ 14637-79		
				(А60-1,9 х d 39 +1,6) 25	1	0,05 кг
Б4		11	Д16Е.121.017	Патрубок		
				Труба 38х3 ГОСТ 8734-75		
				А ГОСТ 8733-74		
				L = 54 h16 25	1	0,14 кг

Изм.	Лист	№ докум.	Подп.	Дата

Д16Е.121.010

Лист 2

Формат А4

Д16Е.121.006

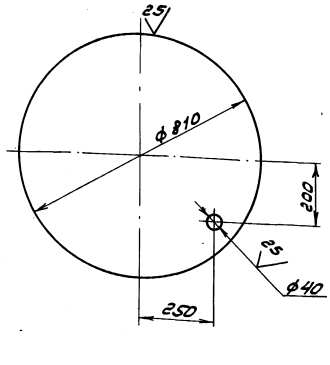

H16; h16; ± IT16/2

Изм.	Лист	№ докум.	Подп.	Дата
Разраб.		Лапин		
Пров.		Лапин		
Т.контр.				
Н.контр.		Мынтер		
Утв.				

Д16Е.121.006

Дно

Лит.	Масса	Масштаб
У	35	1:10

Лист | Листов 1

Лист Б-ПН-4 ГОСТ 19903-74
8 Ст.3сп ГОСТ 14637-79

Госстрой СССР ГПИ Горьковский Сантехпроект

Формат А4

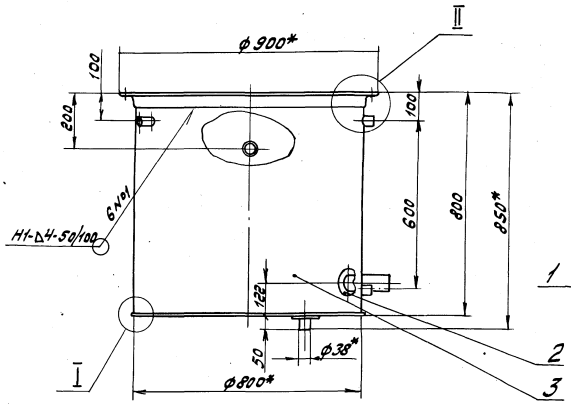

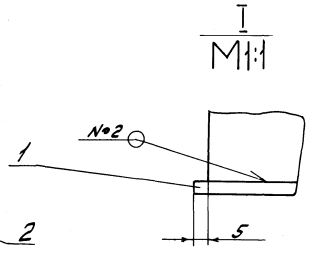

А

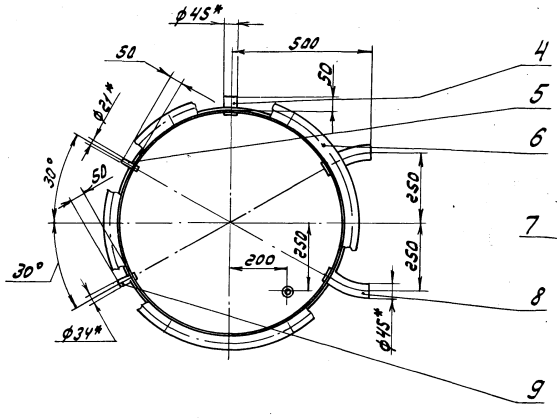

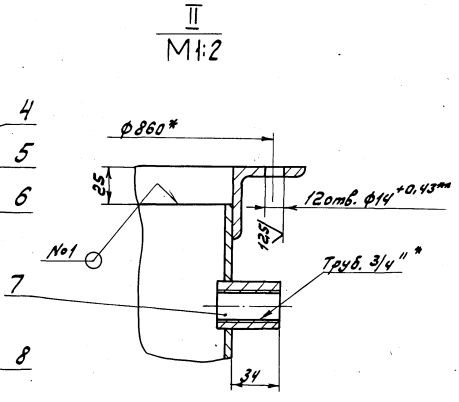

Вид А
М1:2

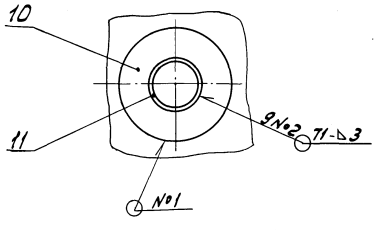

1.* Размеры для справок
2.** Обработать по сопрягаемой детали.
3. ± IT16/2.
4. Сварные швы по ГОСТ 5264-80 зачистить.

Изм.	Лист	№ докум.	Подп.	Дата	Д16Е.121.010 СБ			
Разраб.		Лялин		9.5.89	Бак	Лит.	Масса	Масштаб
Пров.		Лялин				У	86,5	1:10
Т.контр.						Лист	Листов 1	
Н.контр.		Монтер				Госстрой СССР ГПИ Горьковский Сантехпроект		
Утв.								

Копировал Формат А2

Инв.№подл. | Подп. и дата | Взам.инв.№ | Инв.№ дубл. | Подп. и дата

Альбом 7 часть 1

Типовой проект 903-1

Д 16 Е. 121.008

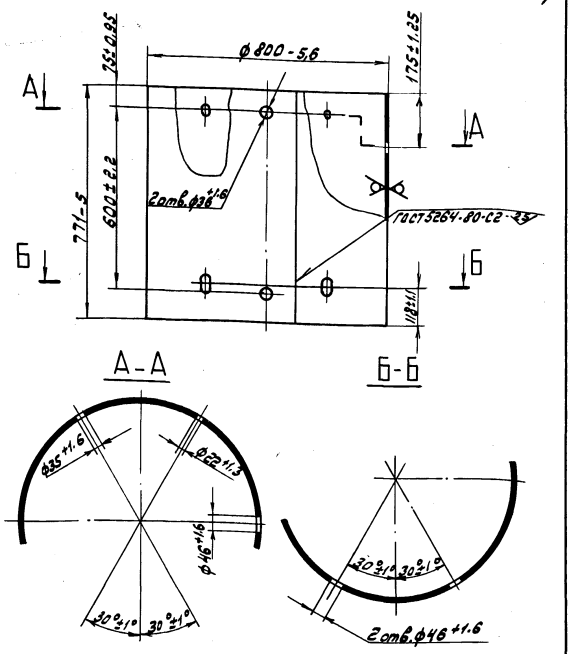

Изм	Лист	№ докум.	Подп.	Дата	Д 16 Е. 121.008	Лит.	Масса	Масштаб
Разраб.		Лапин			Обечайка	И	60	1:10
Пров.		Лапин				Лист	Листов 1	
Т.контр.								
Н.контр.		Мюнтер			Лист Б-ПН-4 ГОСТ 19903-74 / В Ст3сп ГОСТ 14637-79	Госстрой СССР ГПИ Горьковский Сантехпроект		
Утв.								

Инв. № подл. | Подп. и дата | Взам. инв. № | Инв. № дубл. | Подп. и дата

Формат А4

Д 16 Е. 121.012

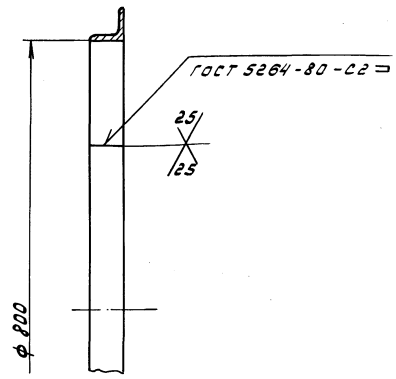

Н16;

Изм	Лист	№ докум.	Подп.	Дата	Д 16 Е. 121.012	Лит.	Масса	Масштаб
Разраб.		Лапин			Фланец	И	7.85	1:5
Пров.		Лапин				Лист	Листов 1	
Т.контр.								
Н.контр.		Мюнтер			Уголок 50×50×5-Б-ГОСТ 8509-72 / В Ст.3сп. ГОСТ 535-79	Госстрой СССР ГПИ Горьковский Сантехпроект		
Утв.								

Инв. № подл. | Подп. и дата | Взам. инв. № | Инв. № дубл. | Подп. и дата

Формат А4

Д 16 Е. 121.013

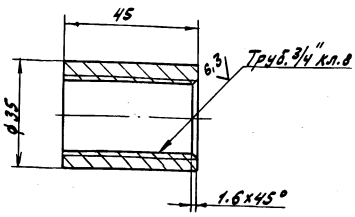

h 16, ± IT16/2

Изм	Лист	№ докум.	Подп.	Дата	Д 16 Е. 121.013	Лит.	Масса	Масштаб
Разраб.		Лапин			Муфта	И	0.15	1:1
Пров.		Лапин				Лист	Листов 1	
Т.контр.								
Н.контр.		Мюнтер			В Ст3сп ГОСТ 380-71	Госстрой СССР ГПИ Горьковский Сантехпроект		
Утв.								

Инв. № подл. | Подп. и дата | Взам. инв. № | Инв. № дубл. | Подп. и дата

Формат А4

Д 16 Е. 121.014

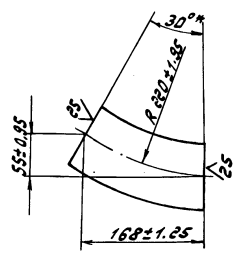

* Размеры для справок

Изм	Лист	№ докум.	Подп.	Дата	Д 16 Е. 121.014	Лит.	Масса	Масштаб
Разраб.		Лапин			Патрубок	И	0,5	1:4
Пров.		Лапин				Лист	Листов 1	
Т.контр.								
Н.контр.		Мюнтер			Труба 45×2,5 ГОСТ 8734-75 / В Ст3сп ГОСТ 8733-74	Госстрой СССР ГПИ Горьковский Сантехпроект		
Утв.								

Инв. № подл. | Подп. и дата | Взам. инв. № | Инв. № дубл. | Подп. и дата

23296-08 45 Копировал: [signature]

Формат А4

Альбом 7 часть 1
Типовой проект 903-1-

Формат	Зона	Поз.	Обозначение	Наименование	Кол.	Примечание
				Документация		
А3			Д16Е.121.020 СБ	Сборочный чертеж		
				Детали		
А4		1	Д16Е.121.021	Крышка	1	
А4		2	Д16Е.121.022	Ручка	1	

Инв.№подл. | Подп. и дата | Взам.инв.№ | Инв.№дубл. | Подп. и дата

Изм.	Лист	№ докум.	Подп.	Дата
Разраб.		Лапин		
Пров.		Лапин		
Нач.отд.				
Н.контр.		Мюнтер		
Утв.				

Д16Е.121.020

Крышка бака

Лит.	Лист	Листов
		1

Госстрой СССР ГПИ Горьковский Сантехпроект

Формат А4

Д16Е.121.021

12,5 / V(V)

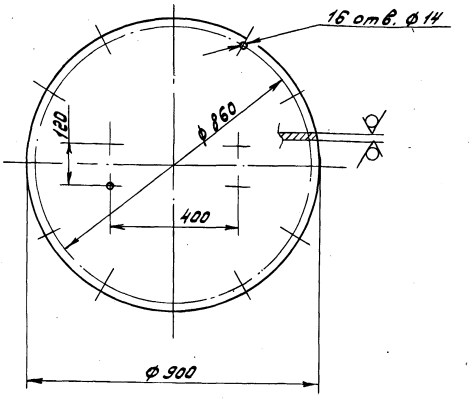

Н16; h16; ± IT16/2

Изм.	Лист	№ докум.	Подп.	Дата
Разраб.		Лапин		
Пров.		Лапин		
Т.контр.				
Н.контр.		Мюнтер		
Утв.				

Крышка

Лит.	Масса	Масштаб
И	20	1:10
Лист	Листов 1	

Лист Б-ПН-4 ГОСТ 19903-74
В Ст3сп ГОСТ 14637-79

Госстрой СССР ГПИ Горьковский Сантехпроект

Копировал: Шарф

Формат А4

Д16Е.121.020 СБ

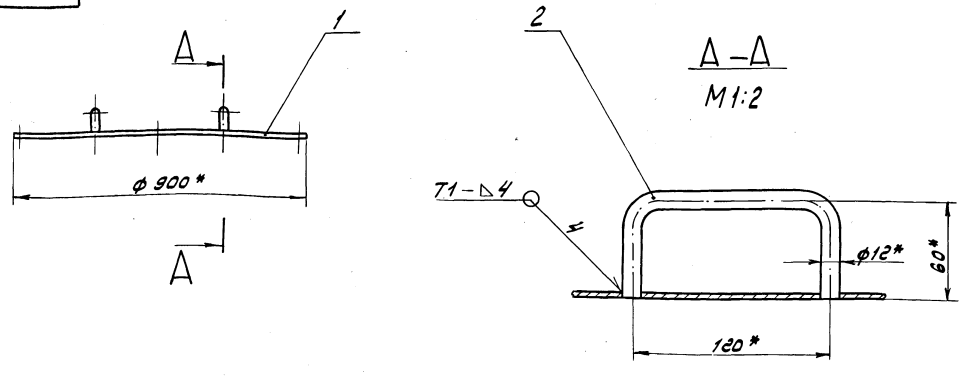

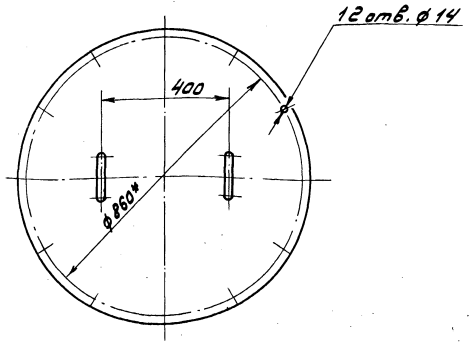

1.* Размеры для справок

2. ± IT16/2.

3. Сварные швы по ГОСТ 5264-80.

Изм.	Лист	№ докум.	Подп.	Дата
Разраб.		Лапин		
Пров.		Лапин		
Т.контр.				
Н.контр.		Мюнтер		
Утв.				

Д16Е.121.020 СБ

Крышка бака

Лит.	Масса	Масштаб
И	20.5	1:10
Лист	Листов 1	

Госстрой СССР ГПИ Горьковский Сантехпроект

Копировал: Шарф

Формат А3

Д16Е.121.022

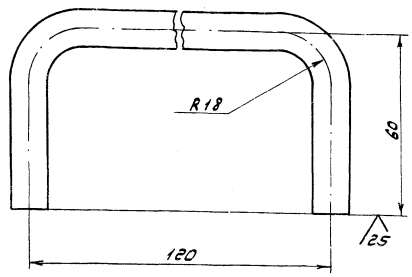

± 17,16 / 2

Изм.	Лист	№ докум.	Подп.	Дата
Разраб.		Лапин		5.5.11
Пров.		Лапин		
Т.контр.				
Н.контр.		Мюнтер		
Утв.				

Ручка

Лит.	Масса	Масштаб
У	0,2	1:1
Лист	Листов 1	

Круг 12-В-ГОСТ 2590-71 / В Ст.3сп ГОСТ 535-79

Госстрой СССР ГПИ Горьковский Сантехпроект

Формат А4

Формат	Зона	Поз.	Обозначение	Наименование	Кол.	Примечание
				Документация		
А3			Д22В.026.000 СБ	Сборочный чертеж		
				Детали		
Б4		1	Д22В.026.001	Связь		
				Уголок 63х40х5-Б ГОСТ 8510-72 / В Ст.3сп ГОСТ 535-79		
				L = 450 h14 (25)	2	2,24 кг
Б4		2	Д22В.026.002	Швеллер		
				Швеллер 6,5 ГОСТ 8240-72 / В Ст.3сп ГОСТ 535-79		
				L = 225 h14 (25)	2	1,33 кг
Д4		3	Д22В.026.003	Косынка	2	
Д4		4	Д22В.026.004	Укосина	1	
		5	-01	Укосина	1	
А4		6	Д22В.026.005	Плита	1	

Д22В.026.000

Изм.	Лист	№ докум.	Подп.	Дата
Разраб.		Мордвинкин		5.5.11
Пров.		Мордвинкин		
Нач.отд.				
Н.контр.		Мюнтер		
Утв.				

Кронштейн

Лит.	Лист	Листов 1
У		1

Госстрой СССР ГПИ Горьковский Сантехпроект

Формат А4

Д22В.026.000 СБ

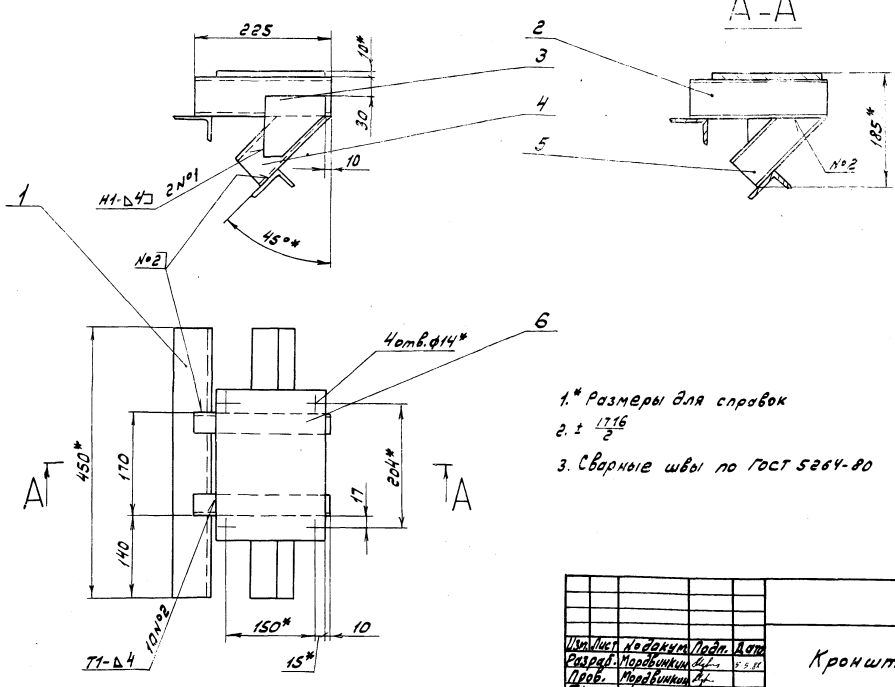

1.* Размеры для справок

2. ± 17,16 / 2

3. Сварные швы по ГОСТ 5264-80

Д22В.026.000 СБ

Изм.	Лист	№ докум.	Подп.	Дата
Разраб.		Мордвинкин		5.5.11
Пров.		Мордвинкин		
Т.контр.				
Нач.отд.		Волынский		
Н.контр.		Мюнтер		
Утв.				

Кронштейн

Лит.	Масса	Масштаб
У	13	1:5
Лист	Листов 1	

Госстрой СССР ГПИ Горьковский Сантехпроект

Копировал:

Формат А3

Альбом 7 часть 1

Типовой проект 903-1-

Д 22В.026.003

25 (√)

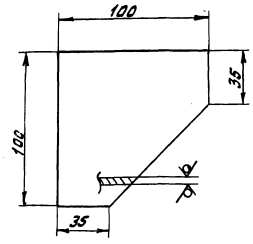

h14, ± 1T14/2

Изм.	Лист	№ докум.	Подп.	Дата	Д 22В.026.003			
Разраб.		Мордвинкин		4.5.88	Косынка	Лит.	Масса	Масштаб
Пров.		Мордвинкин				И	0.19	1:2
Т.контр.						Лист	Листов 1	
Н.контр.		Мюнтер			Лист Б-ПН-4-ГОСТ 19903-74	Госстрой СССР ГПИ Горьковский Сантехпроект		
Утв.					В Ст.3сп ГОСТ 14637-79			

Формат А4

Д 22В.026.004

25 (√)

Д 22В.026.004

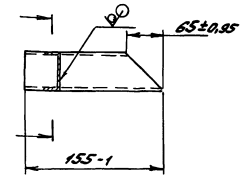

Д 22В.026.004-01 Зеркальное отражение

Остальное-см. Д 22В.026.004

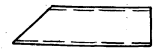

Изм.	Лист	№ докум.	Подп.	Дата	Д 22В.026.004			
Разраб.		Мордвинкин		4.5.88	Укосина	Лит.	Масса	Масштаб
Пров.		Мордвинкин				И	1.14	1:5
Т.контр.						Лист	Листов 1	
Н.контр.		Мюнтер			Швеллер 6,5 ГОСТ 8240-72	Госстрой СССР ГПИ Горьковский Сантехпроект		
Утв.					В Ст.3сп ГОСТ 535-79			

Формат А4

Д 22В.026.005

12,5 (√)

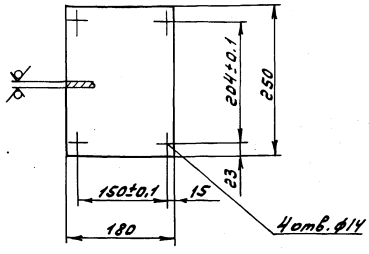

H 14, h14, ± 1T14/2

Изм.	Лист	№ докум.	Подп.	Дата	Д 22В.026.005			
Разраб.		Мордвинкин		4.5.88	Плита	Лит.	Масса	Масштаб
Пров.		Мордвинкин				И	3.53	1:5
Т.контр.						Лист	Листов 1	
Н.контр.		Мюнтер			Лист Б-ПН-10 ГОСТ 19903-74	Госстрой СССР ГПИ Горьковский Сантехпроект		
Утв.					В Ст.3сп ГОСТ 14637-79			

Формат А4

Формат	Зона	Поз.	Обозначение	Наименование	Кол.	Примечание
				Документация		
А3			Д 22Г. 081.000 СБ	Сборочный чертеж		
				Детали		
А4		1	Д 22Г. 081.001	Отвод	1	
А4		2	Д 22Г. 081.002	Штуцер	1	
				Стандартные изделия		
		3		Фланец 1-15-63 Ст25 ГОСТ 12821-80	1	

Изм.	Лист	№ докум.	Подп.	Дата	Д 22Г. 081.000			
Разраб.		Мюнтер		4.5.88	Штуцер фланцевый	Лит.	Лист	Листов
Пров.		Мюнтер				И		1
Нач.отд.		Вольский				Госстрой СССР ГПИ Горьковский Сантехпроект		
Н.контр.		Мюнтер						
Утв.								

Формат А4

Копировал:

Д22Г.081.000 СБ

Альбом 7 часть 1

Типовой проект 903-1-

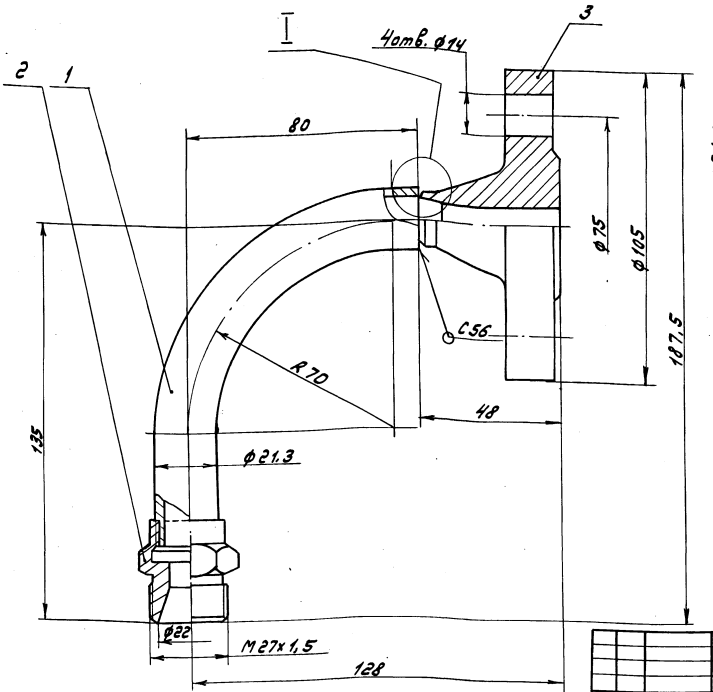

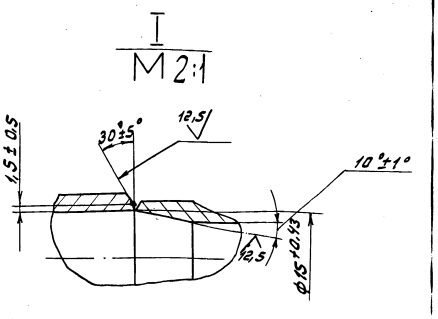

1. Размеры для справок.
2. Сварной шов по ГОСТ 5264-80

Изм.	Лист	№ докум.	Подп.	Дата
Разраб.		Мюнтер		4.5.88
Пров.		Мюнтер		
Т.контр.				
Нач.отд.		Вольский		
Н.контр.		Мюнтер		
Утв.				

Д22Г.081.000 СБ

Штуцер фланцевый

Лит.	Масса	Масштаб
U	1,4	1:1

Лист | Листов 1

Госстрой СССР ГПИ Горьковский Сантехпроект

Формат А3

Д22Г.081.001

25 (√)

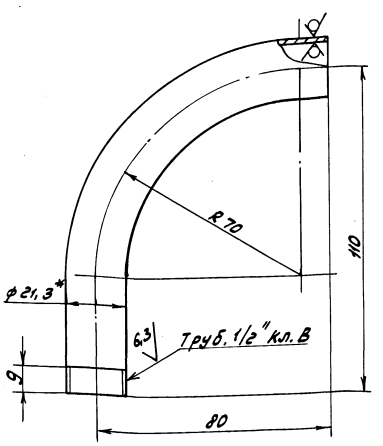

1.* Размеры для справок.
2. ± IT16/2

Изм.	Лист	№ докум.	Подп.	Дата
Разраб.		Мюнтер		4.5.88
Пров.		Мюнтер		
Т.контр.				
Н.контр.		Мюнтер		
Утв.				

Д22Г.081.001

Отвод

Лит.	Масса	Масштаб
U	0,2	1:1

Труба 15x2,8 ГОСТ 3262-75

Лист | Листов 1

Госстрой СССР ГПИ Горьковский Сантехпроект

Формат А4

Д22Г.081.002

6,3 (√)

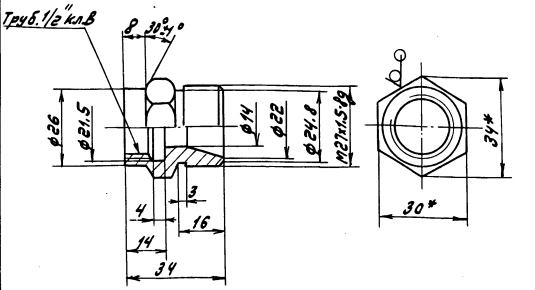

H14, h14, ± IT14/2

Изм.	Лист	№ докум.	Подп.	Дата
Разраб.		Мюнтер		4.5.88
Пров.		Мюнтер		
Т.контр.				
Н.контр.		Мюнтер		
Утв.				

Д22Г.081.002

Штуцер

Лит.	Масса	Масштаб
U	0,14	1:1

Шестигр. 30-В-ГОСТ 2879-79, 35-Б ГОСТ 1050-74

Лист | Листов 1

Госстрой СССР ГПИ Горьковский Сантехпроект

Формат А4

Инв. № подл. | Подп. и дата | Взам. инв. № | Инв. № дубл. | Подп. и дата

23296-08 49 Копировал: [illegible]

Альбом 7 часть

Типовой проект 903-1-

Д22Г.082.001

6,3

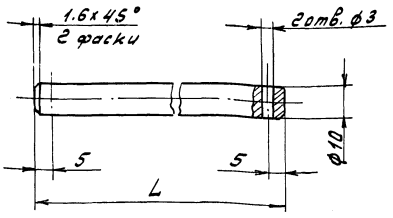

Обозначение	L, мм.	Масса, кг
Д22Г.082.001	230	0,14
-01	330	0,2

H16; h16; ± $\frac{IT16}{2}$

Изм	Лист	№ докум.	Подп.	Дата
Разраб.		Лапин		4.5.88
Пров.		Лапин		
Т.контр.				
Н.контр.		Мюнтер		
Утв.				

Д22Г.082.001

Ось

В Ст.3сп ГОСТ 380-71

Лит.	Масса	Масштаб
И	см. табл.	–

Лист | Листов 1

Госстрой СССР ГПИ Горьковский Сантехпроект

Формат А4

Формат	Зона	Поз.	Обозначение	Наименование	Кол.	Примечание
				Документация		
А3			Д22Г.082.000 СБ	Сборочный чертеж		
				Сборочные единицы		
А4		1	Д22Г.082.010	Корпус	1	
А4		2	Д22Г.082.020	Крышка	1	
				Детали		
А4		3	Д22Г.082.001	Ось	1	
				Стандартные изделия		
		4		Шайба 10.019		
				ГОСТ 11371-78	2	
		5		Шплинт 2,5×20.019		
				ГОСТ 397-79	2	

Изм	Лист	№ докум.	Подп.	Дата
Разраб.		Лапин		4.5.88
Пров.		Лапин		
Нач.отд.		Вольский		
Н.контр.		Мюнтер		
Утв.				

Д22Г.082.000

Бадья

Лит.	Лист	Листов
И		1

Госстрой СССР ГПИ Горьковский Сантехпроект

Формат А4

Д22Г.082.000 СБ

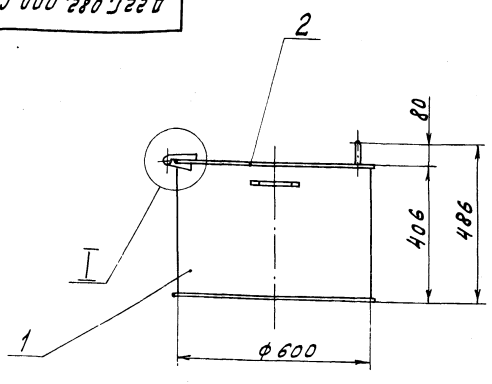

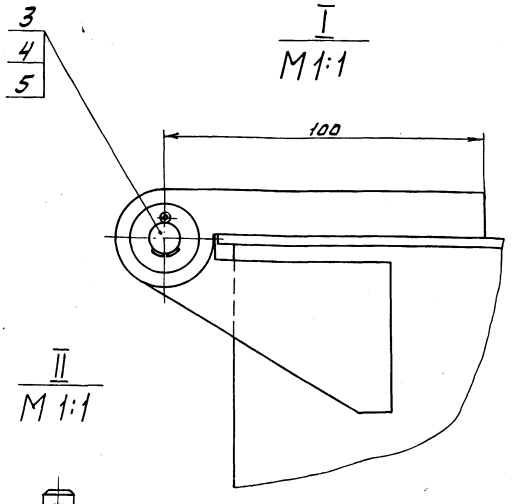

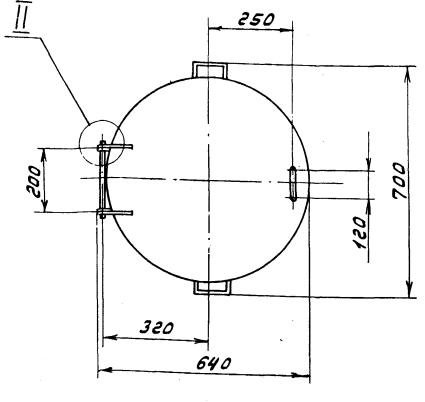

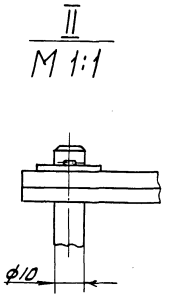

Размеры для справок

Изм	Лист	№ докум.	Подп.	Дата
Разраб.		Лапин		4.5.88
Пров.		Лапин		
Т.контр.				
Нач.отд.		Вольский		
Н.контр.		Мюнтер		
Утв.				

Д22Г.082.000 СБ

Бадья

Лит.	Масса	Масштаб
И	33	1:10

Лист | Листов 1

Госстрой СССР ГПИ Горьковский Сантехпроект

Формат А3

Инв.№подл. | Подп. и дата | Взам.инв.№ | Инв.№дубл. | Подп. и дата

23296 08 50

Копировал:

Формат А3

Альбом 7 части 1

Типовой проект 903-1-

Формат	Зона	Поз.	Обозначение	Наименование	Кол.	Примечание
				Документация		
А3			Д 22Г.082.010 СБ	Сборочный чертеж		
				Детали		
А4		1	Д 22Г.082.004	Обечайка	1	
А4		2	Д 22Г.082.005	Ушко	2	
Б4		3	Д 22Г.082.006	Днo	1	6,85кг
				Лист Б-ПН-3-ГОСТ19903-74		
				3-IV-н-ВСт3сп ГОСТ16523-70		
				ф610 h16 (25)		
А4		4	Д 22Г.082.007	Ручка	2	

Инв.№подл. | Подп. и дата | Взам.инв.№ | Инв.№дубл. | Подп. и дата

Изм.	Лист	№ докум.	Подп.	Дата
Разраб.		Лапин		
Пров.		Лапин		
Нач.отд				
Н.контр.		Мюнтер		
Утв.				

Д 22Г.082.010

Корпус

Лит.	Масса	Масштаб
Лист	Листов 1	

Госстрой СССР ГПИ Горьковский Сантехпроект

Формат А4

Д 22Г.082.004

25/(V)

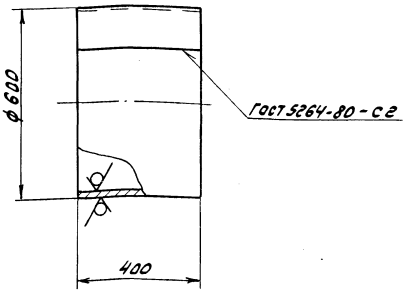

h16

Изм.	Лист	№ докум.	Подп.	Дата
Разраб.		Лапин		
Пров.		Лапин		
Т.контр.				
Н.контр.		Мюнтер		
Утв.				

Обечайка

Лит.	Масса	Масштаб
У	17,7	1:10
Лист	Листов 1	

Госстрой СССР ГПИ Горьковский Сантехпроект

Лист Б-ПН-3 ГОСТ 19903-74

3-IV-н-ВСт3сп ГОСТ 16523-70

Копир. Формат

Д 22Г.082.010 СБ

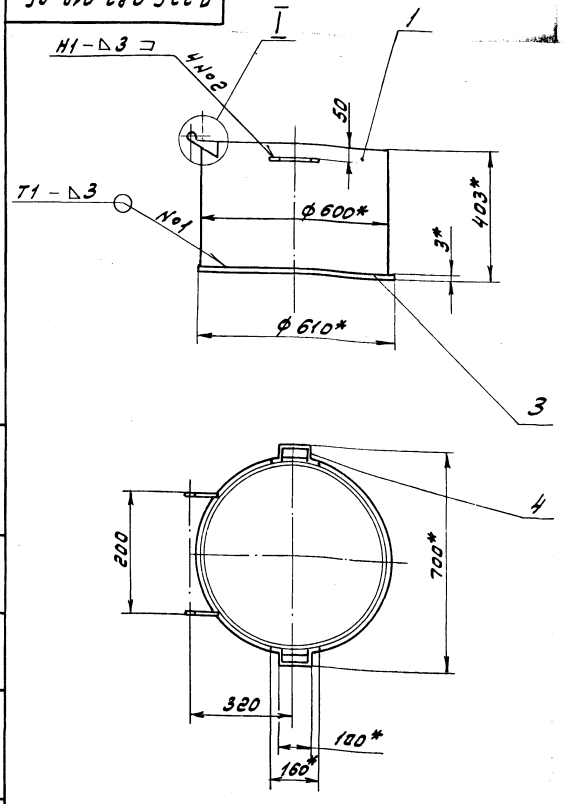

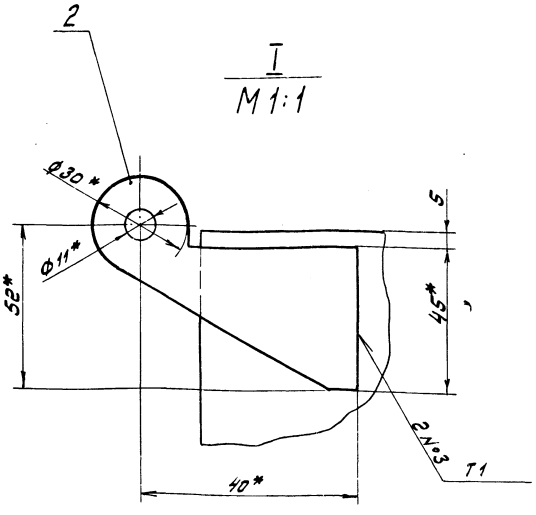

1.* Размеры для справок.

2. $\pm \frac{IT16}{2}$

3. Сварные швы №1 и №2 по ГОСТ 5264-80, №3-по ГОСТ 11534-75

Изм.	Лист	№ докум.	Подп.	Дата
Разраб.		Лапин		
Пров		Лапин		
Т.контр.				
Н.контр.		Мюнтер		
Утв.				

Д 22Г.082.010 СБ

Корпус

Лит.	Масса	Масштаб
У	25	1:10
Лист	Листов 1	

Госстрой СССР ГПИ Горьковский Сантехпроект

Альбом 7 часть I

Типовой проект 503-1-

Д 22Г.082.007

6,3

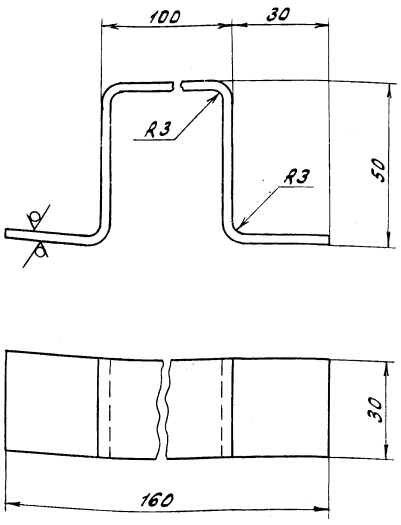

h 16; ± IT16/2

Изм.	Лист	№ докум.	Подп.	Дата
Разраб.		Лапин		
Пров.		Лапин		
Т.контр.				
Н.контр.		Мюнтер		
Утв.				

Д 22Г.082.007

Ручка

Лит.	Масса	Масштаб
У	0,17	1:1

Лист	Листов 1

Лист 6-ПН-3 ГОСТ 19903-74
3-IV-Н-6 Ст 3сп ГОСТ 16523-70

Госстрой СССР ГПИ Горьковский Сантехпроект

Формат А4

Д 22Г.082.005

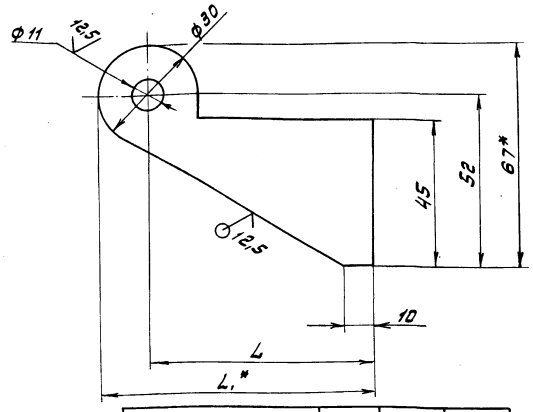

Обозначение	L, мм.	L1*, мм.	Масса, кг
Д 22Г.082.005	40	55	0,1
-01	50	65	0,125

1. Размеры для справок
2. H16; h16; ± IT16/2

Изм.	Лист	№ докум.	Подп.	Дата
Разраб.		Лапин		
Пров.		Лапин		
Т.контр.				
Н.контр.		Мюнтер		
Утв.				

Д 22Г.082.005

Ушко

Лит.	Масса	Масштаб
У	см. табл.	—

Лист	Листов 1

Лист 6-ПН-5 ГОСТ 19903-74
В Ст.3сп ГОСТ 14637-79

Госстрой СССР ГПИ Горьковский Сантехпроект

Формат А4

Формат	Зона	Поз.	Обозначение	Наименование	Кол.	Примечание
				Документация		
А3			Д 22Г.082.020СБ	Сборочный чертеж		
				Детали		
А4		1	Д 22Г.082.011	Ручка	1	
А4		2	Д 22Г.082.012	Ушко	2	
Б4		3	Д 22Г.082.013	Круг Лист 6-ПН-3 ГОСТ 19903-74 3-IV-Н-8 Ст.3сп ГОСТ 16523-70		
				Ф 610 h 16 25	1	6,85 кг

Изм.	Лист	№ докум.	Подп.	Дата
Разраб.		Лапин		
Пров.		Лапин		
Нач.отд.				
Н.контр.		Мюнтер		
Утв.				

Д 22Г.082.020

Крышка

Лит.	Лист	Листов 1
У		1

Госстрой СССР ГПИ Горьковский Сантехпроект

Формат А4

Д 22Г.082.011

25

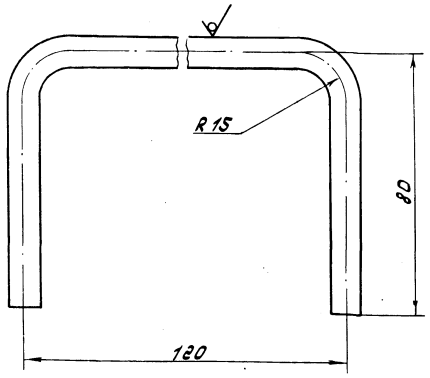

± IT16/2

Изм.	Лист	№ докум.	Подп.	Дата
Разраб.		Лапин		
Пров.		Лапин		
Т.контр.				
Н.контр.		Мюнтер		
Утв.				

Д 22Г.082.011

Ручка

Лит.	Масса	Масштаб
У	0,14	1:1

Лист	Листов 1

Круг 10-В-ГОСТ 2590-71
В Ст.3сп. ГОСТ 535-79

Госстрой СССР ГПИ Горьковский Сантехпроект

Копировал: Формат А4

Д 22Г.082.020 СБ

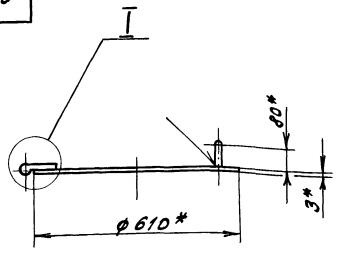

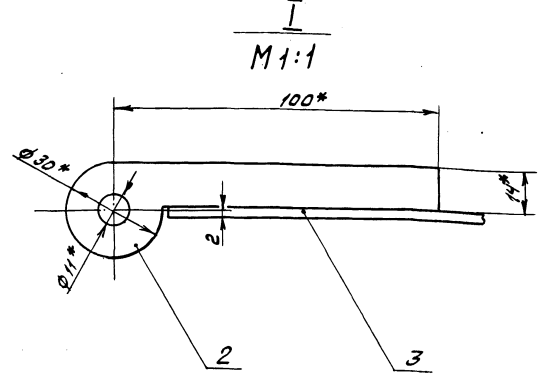

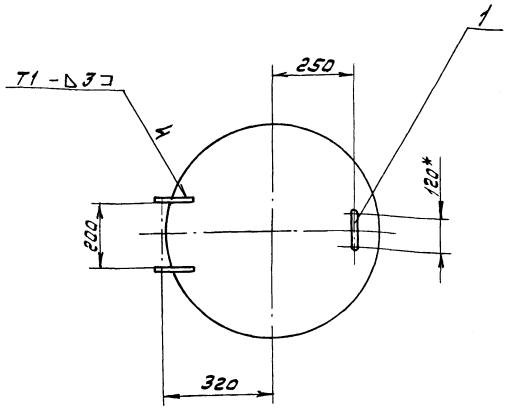

1.* Размеры для справок

2. ± IT16/2

3. Сварные швы по ГОСТ 5264-80

Изм.	Лист	№ докум.	Подп.	Дата
Разраб.		Лапин		4.5.88
Пров.		Лапин		
Т.контр.				
Н.контр.		Мюнтер		
Утв.				

Крышка

Лит.	Масса	Масштаб
У	7,13	1:10

Лист | Листов 1

Госстрой СССР ГПИ Горьковский Сантехпроект

Формат А3

Инв. № подл. | Подп. и дата | Взам. инв. № | Инв. № дубл. | Подп. и дата

Д 22Г.082.012

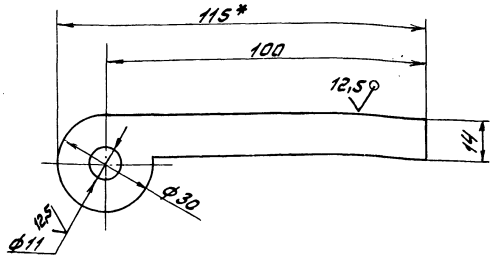

1. Размер для справок.

2. H16; h16; ± IT16/2

Изм.	Лист	№ докум.	Подп.	Дата
Разраб.		Лапин		4.5.88
Пров.		Лапин		
Т.контр.				
Н.контр.		Мюнтер		
Утв.				

Ушко

Лист 6-ПН-5 ГОСТ 19903-74
В Ст.3сп. ГОСТ 14637-79

Лит.	Масса	Масштаб
У	0,07	1:1

Лист | Листов 1

Госстрой СССР ГПИ Горьковский Сантехпроект

Формат А4

Д 22Г.000.041

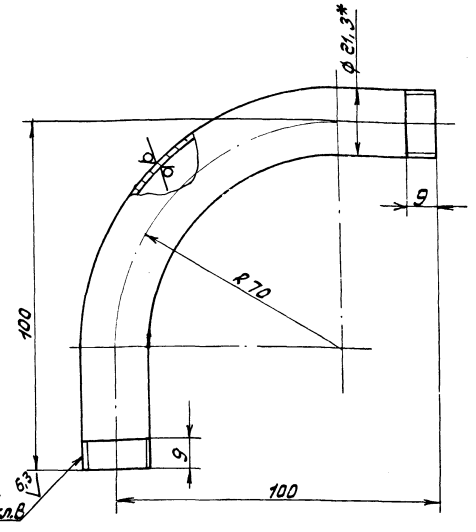

1.* Размеры для справок.

2. ± IT16/2

Изм.	Лист	№ докум.	Подп.	Дата
Разраб.		Мюнтер		4.5.88
Пров.		Мюнтер		
Т.контр.				
Н.контр.		Мюнтер		
Утв.				

Штуцер

Труба 15х2,8 ГОСТ 3262-75

Лит.	Масса	Масштаб
У	0,2	1:1

Лист | Листов 1

Госстрой СССР ГПИ Горьковский Сантехпроект

Формат А4

Формат	Зона	Поз.	Обозначение	Наименование	Кол.	Примечание
				Документация		
А4			Д 22Е.011.000 СБ	Сборочный чертеж		*) А3, А2
				Сборочные единицы		
А4		1	Д 22Е.011.010	Зонт	1	
А4		2	Д 22Е.011.020	Подвеска	1	
				Детали		
Б4		3	Д 22Е.011.001	Соединение		
				Рукав Б-2-75-03-ХЛ		
				ГОСТ 5398-76 L=1500	1	6 кг
А4		4	Д 22Е.011.002	Хомут	1	
А4		5	Д 22Е.011.003	Ниппель	1	
А4		6	Д 22Е.011.004	Хомут	2	
А4		7	Д 22Е.011.005	Ниппель	1	
А3		8	Д 22Е.011.006	Гайка	1	
А3		9	Д 22Е.011.007	Гайка накладная	1	
Б4		10	Д 22Е.011.008	Прокладка	1	
				Пластина Т, лист, ПТ Б-Г-2-5,8		
				ГОСТ 7338-77		
				Д 97 х d 75	1	0,09 кг
А4		11	Д 22Е.011.009	Ручка	1	
				Стандартные изделия		
		12		Болт М10х20.36.019		
				ГОСТ 7798-70	2	

Инв.№ подл. | Подп. и дата | Взам. инв.№ | Инв.№ дубл. | Подп. и дата

Изм.	Лист	№ докум.	Подп.	Дата
Разраб.		Лапин		6.V.88
Пров.		Лапин		
Нач.отд.		Вольский		
Н.контр.		Мюнтер		
Утв.				

Д 22Е.011.000

Устройство приемное

Лит.	Лист	Листов
У	1	2

Госстрой СССР ГПИ Горьковский Сантехпроект

Формат А4

Формат	Зона	Поз.	Обозначение	Наименование	Кол.	Примечание
		13		Болт М10х30.36.019		
				ГОСТ 7798-70	2	
		14		Гайка М10.4.019		
				ГОСТ 5915-70	2	

Инв.№ подл. | Подп. и дата | Взам. инв.№ | Инв.№ дубл. | Подп. и дата

Изм.	Лист	№ докум.	Подп.	Дата

Д 22Е.011.000

Лист 2

Формат А4

Д 22Е.011.002

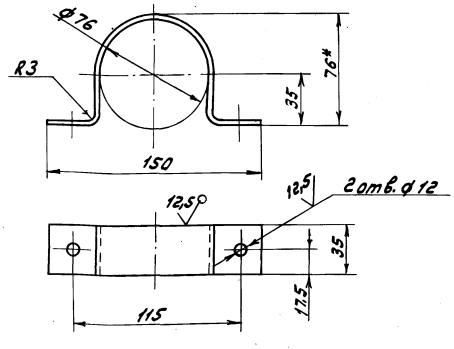

1.* Размеры для справок

2. H16; h16; ±IT16/2

Инв.№ подл. | Подп. и дата | Взам. инв.№ | Инв.№ дубл. | Подп. и дата

Изм.	Лист	№ докум.	Подп.	Дата
Разраб.		Лапин		6.V.88
Пров.		Лапин		
Т.контр.				
Н.контр.		Мюнтер		
Утв.				

Хомут

Лист Б-ЛН-3 ГОСТ 19903-74
3-Б-Н-В Ст3сп ГОСТ 16523-70

Лит.	Масса	Масштаб
У	0,32	1:2

Лист | Листов 1

Госстрой СССР ГПИ Горьковский Сантехпроект

Формат А4

Д 22Е.011.003

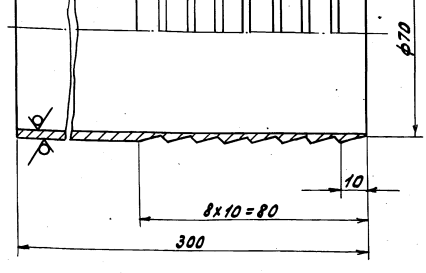

h16; ±IT16/2

Инв.№ подл. | Подп. и дата | Взам. инв.№ | Инв.№ дубл. | Подп. и дата

Изм.	Лист	№ докум.	Подп.	Дата
Разраб.		Лапин		6.V.88
Пров.		Лапин		
Т.контр.				
Н.контр.		Мюнтер		
Утв.				

Ниппель

Труба 76х5 ГОСТ 10704-76 / Д ГОСТ 10705-80

Лит.	Масса	Масштаб
У	2,6	1:1

Лист | Листов 1

Госстрой СССР ГПИ Горьковский Сантехпроект

Формат А4

Д22Е.011.000 СБ

Альбом 7 часть 1

Типовой проект 903-1-

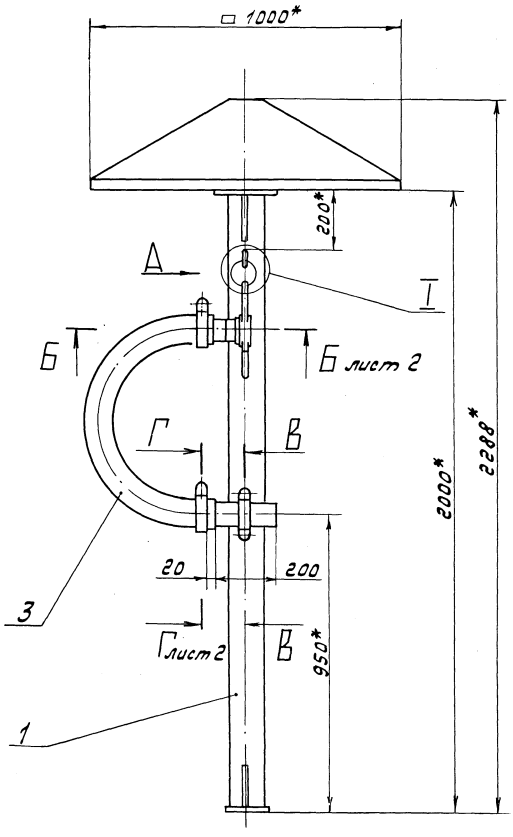

I
М1:1

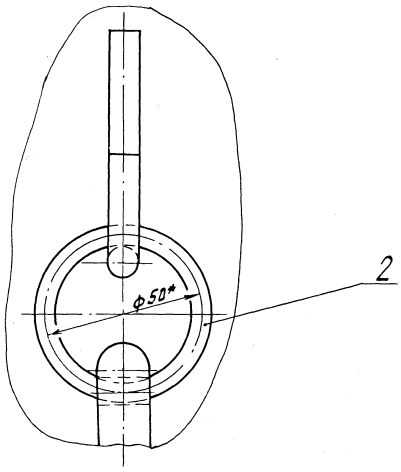

В-В
М1:1

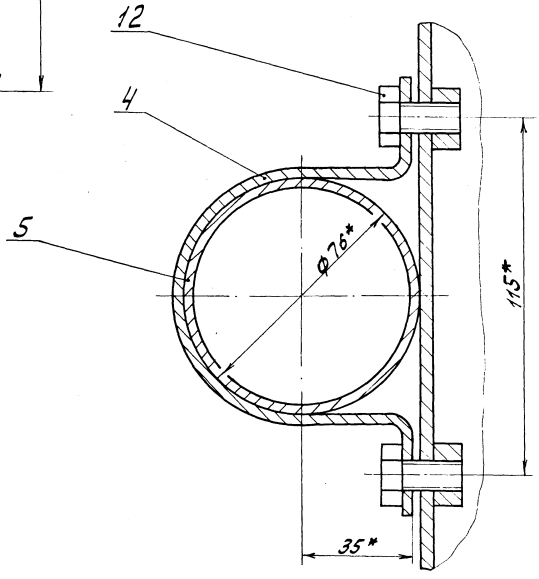

Вид А
М1:2

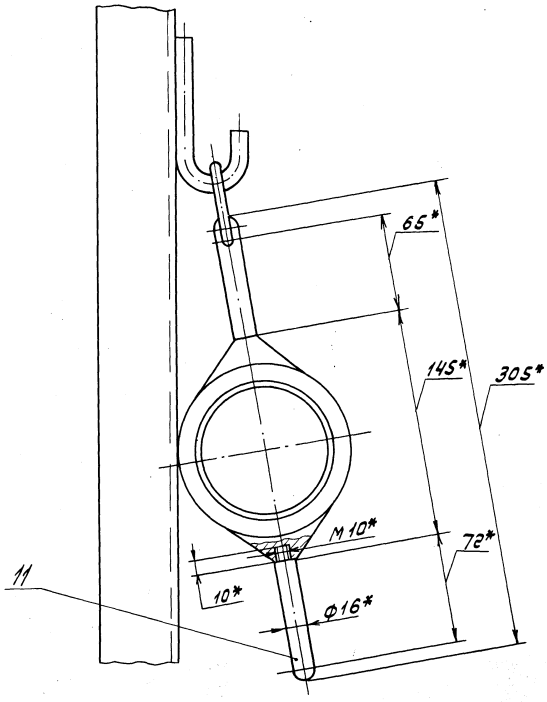

1.* Размеры для справок.

$2 \pm \frac{1716}{2}$

					Д22Е.011.000 СБ			
Изм.	Лист	№ докум.	Подп.	Дата	Устройство приемное	Лит.	Масса	Масштаб
Разраб.		Ляпин				И	84	1:10
Пров.		Ляпин				Лист 1	Листов 2	
Т.контр.						Госстрой СССР ГПИ Горьковский Сантехпроект		
Нач.отд.		Вольский						
Н.контр.		Мюнтер						
Утв.								

Инв. № подл. | Подп. и дата | Взам. инв. № | Инв. № дубл. | Подп. и дата

23296-08 55 Копировал: Формат А2

Альбом 7 часть

Типовой проект 903-1-

Б – Б
М1:1 лист 1

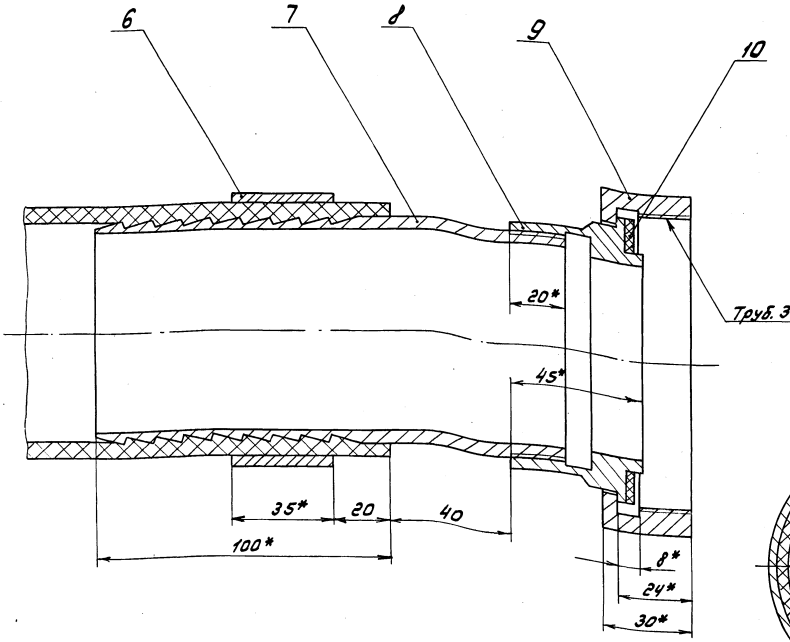

Г – Г
М1:1 лист 1

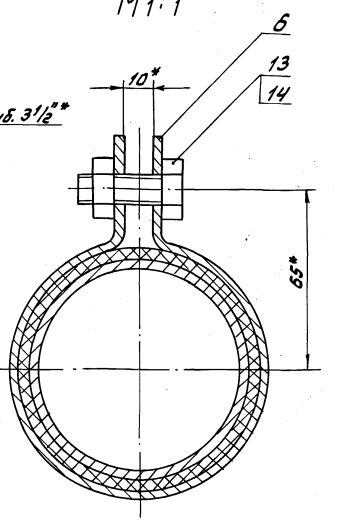

Изм.	Лист	№ докум.	Подп.	Дата	Д22Е.011.000 СБ	Лист 2

Формат А3

Д22Е.011.004

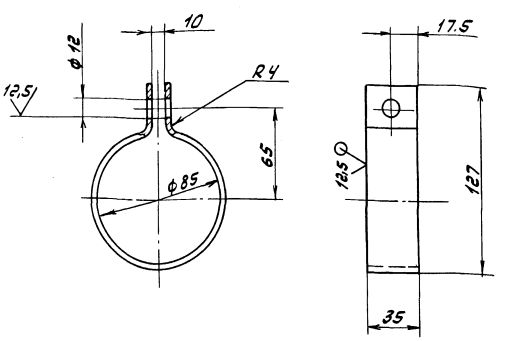

H16; h16; ± IT16/2

Изм.	Лист	№ докум.	Подп.	Дата	Д22Е.011.004			
Разраб.		Лапин		4.5.88г.	Хомут	Лит.	Масса	Масштаб
Пров.		Лапин				и	0,29	1:2
Т.контр.						Лист	Листов 1	
Н.контр.		Мюнтер			Лист Б-ПН-3 ГОСТ 19903-74	Госстрой СССР ГПИ Горьковский Сантехпроект		
Утв.					3-IV-Н-В Ст.3сп ГОСТ 16523-70			

Формат А4

Д22Е.011.005

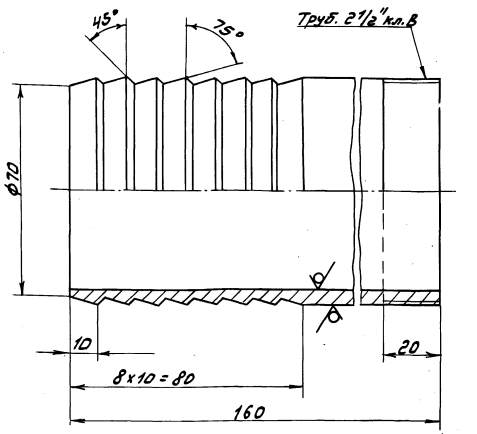

h16; ± IT16/2

Изм.	Лист	№ докум.	Подп.	Дата	Д22Е.011.005			
Разраб.		Лапин		4.5.88г.	Ниппель	Лит.	Масса	Масштаб
Пров.		Лапин				и	1,4	1:1
Т.контр.						Лист	Листов 1	
Н.контр.		Мюнтер			Труба 76х5 ГОСТ 10704-76	Госстрой СССР ГПИ Горьковский Сантехпроект		
Утв.					Д ГОСТ 10705-80			

Копировал:

Формат А4

Альбом 7 часть 1

Типовой проект 903-1-

Д 22Е.011.006

6,3

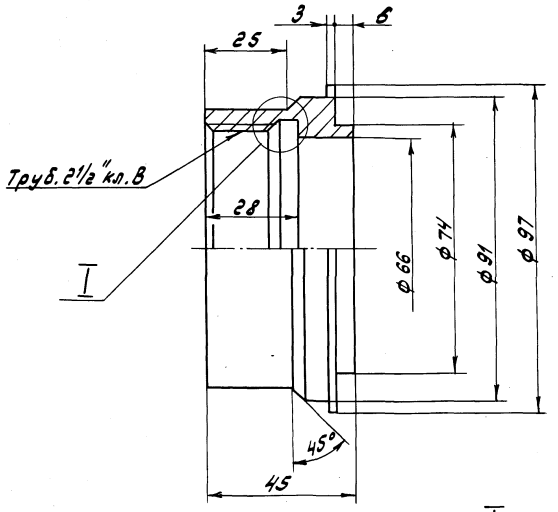

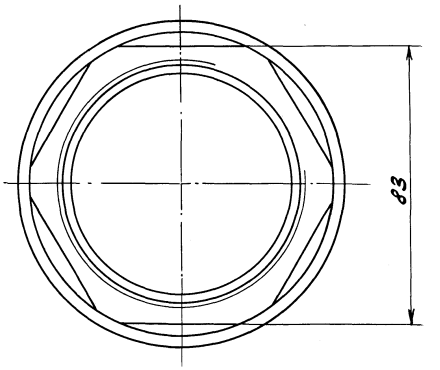

I
M2:1

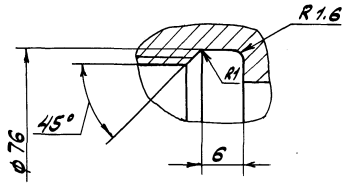

$H14; h14; \pm \frac{IT14}{2}$

Изм.	Лист	№ докум.	Подп.	Дата	Д 22Е.011.006		
Разраб.		Лапин			Гайка	Лит.	Масса	Масштаб
Пров.		Лапин				У	4.46	1:1
Т.контр.						Лист	Листов 1
Н.контр.		Мынтер			Бронза БрАМц 9-2 ГОСТ 18175-78	Госстрой СССР ГПИ Горьковский Сантехпроект	
Утв.							

Формат А3

Д 22Е.011.007

6,3

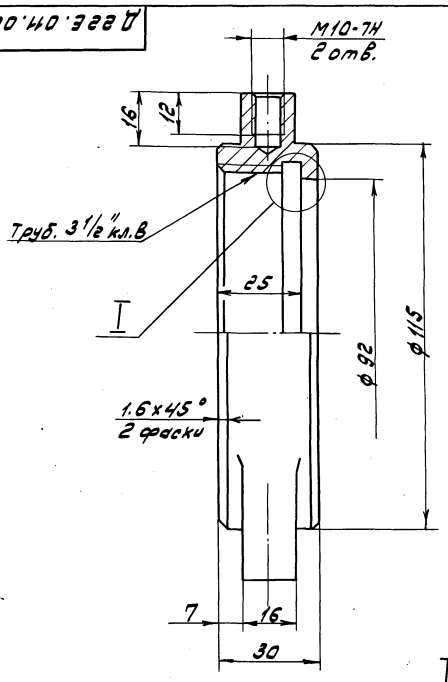

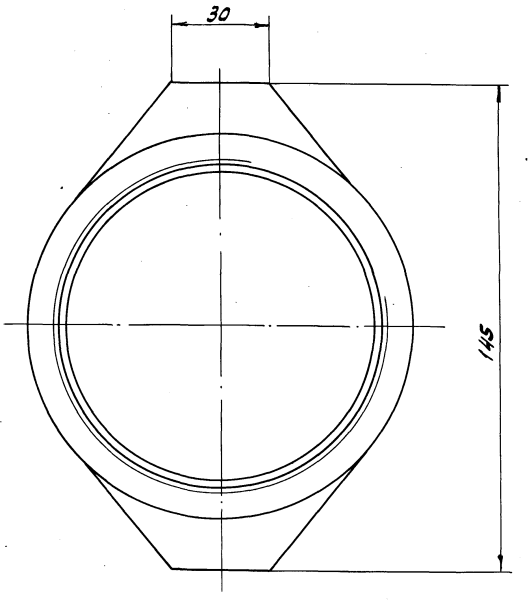

I
M2:1

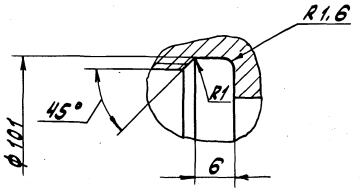

$H14; h14; \pm \frac{IT14}{2}$

Изм.	Лист	№ докум.	Подп.	Дата	Д 22Е.011.007		
Разраб.		Лапин			Гайка накидная	Лит.	Масса	Масштаб
Пров.		Лапин				У	4.64	1:1
Т.контр.						Лист	Листов 1
Н.контр.		Мынтер			Бронза БрАМц 9-2 ГОСТ 18175-78	Госстрой СССР ГПИ Горьковский Сантехпроект	
Утв.							

Формат А3

Инв. № подл. | Подп. и дата | Взам. инв. № | Инв. № дубл. | Подп. и дата

Типовой проект 903-1- Альбом 7 часть

Д22Е.011.009

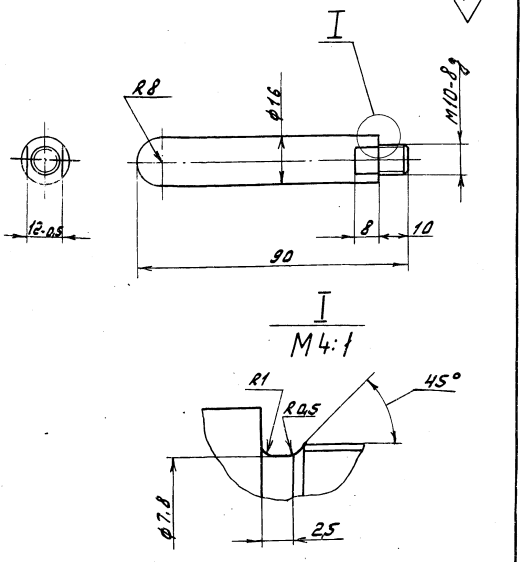

Изм	Лист	№ докум.	Подп.	Дата	Д22Е.011.009	Лит.	Масса	Масштаб
Разраб.		Лапин			Ручка	И	0,11	1:1
Пров.		Лапин				Лист	Листов 1	
Т.контр.						Госстрой СССР ГПИ Горьковский Сантехпроект		
Н.контр.		Мюнтер			Бронза БрАМц 9-2 ГОСТ 18175-78			
Утв.								

Формат А4

Формат	Зона	Поз.	Обозначение	Наименование	Кол.	Примечание
				Документация		
А2			Д22Е.011.010 СБ	Сборочный чертеж		
				Детали		
А4		1	Д22Е.011.011	Связь	1	
Б4		2	Д22Е.011.012	Плита		
				Лист Б-ПН-15 ГОСТ 19903-74		
				В Ст.3сп ГОСТ 14637-79		
				(140×140) h16 25	1	2,3 кг
Б4		3	Д22Е.011.013	Стойка		
				Швеллер 12-ГОСТ 8240-72		
				В Ст.3сп ГОСТ 535-79		
				L = 1975 h16 25	1	20,1 кг
А4		4	А22Е.011.014	Стенка	4	
А4		5	Д22Е.011.015	Косынка	1	
		6	-01	Косынка	1	
А4		7	Д22Е.011.011-01	Связь	3	

Изм	Лист	№ докум.	Подп.	Дата	Д22Е.011.010	Лит.	Лист	Листов
Разраб.		Лапин			Зонт	И	1	2
Пров.		Лапин				Госстрой СССР ГПИ Горьковский Сантехпроект		
Нач.отд.								
Н.контр.		Мюнтер						
Утв.								

Формат А4

Формат	Зона	Поз.	Обозначение	Наименование	Кол.	Примечание
Б4		8	Д22Е.011.016	Связь		
				Уголок 25×25×4-Б ГОСТ 8509-72		
				В Ст.3сп ГОСТ 535-79		
				L = 1000 h16 25	2	1.46 кг
Б4		9	Д22Е.011.017	Плита		
				Лист Б-ПН-10 ГОСТ 19903-74		
				В Ст.3сп ГОСТ 14637-79		
				(200×200) h16 25	1	3,14 кг
А4		10	Д22Е.011.018	Связь	1	
А4		11	Д22Е.011.019	Крюк	1	
А3		12	Д22Е.011.015-02	Косынка	1	
		13	-03	Косынка	1	
Б4		14	Д22Е.011.021	Платик		
				Лист Б-ПН-3 ГОСТ 19903-74		
				3-IV-Н-В Ст.3сп ГОСТ 16523-70		
				(100×100) h16 25	1	0,24 кг
Б4		15	Д22Е.011.022	Бобышка		
				Лист Б-ПН-10 ГОСТ 19903-74		
				В Ст.3сп ГОСТ 14637-79		
				(25×25) h16 25	2	0,05 кг

Изм	Лист	№ докум.	Подп.	Дата	Д22Е.011.010	Лист 2

Формат А4

Д22Е.011.011

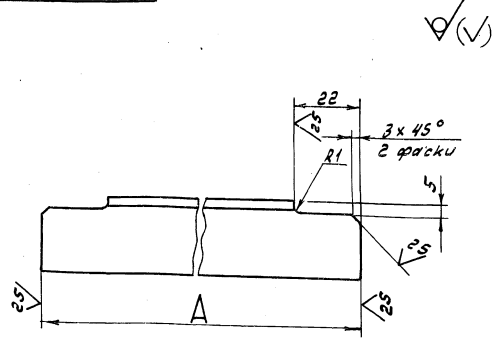

Обозначение	A, мм	Масса, кг
Д22Е.011.011	502	0,73
-01	990	1.45

h16; ± $\frac{IT16}{2}$

Изм	Лист	№ докум.	Подп.	Дата	Д22Е.011.011	Лит.	Масса	Масштаб
Разраб.		Лапин			Связь	И	см. табл.	—
Пров.		Лапин				Лист	Листов 1	
Т.контр.						Госстрой СССР ГПИ Горьковский Сантехпроект		
Н.контр.		Мюнтер			Уголок 25×25×4-Б ГОСТ 8509-72			
Утв.					В Ст.3сп. ГОСТ 535-79			

Формат А4

Д22Е.011.010 СБ

Альбом 7 часть 1

Типовой проект 903-1-

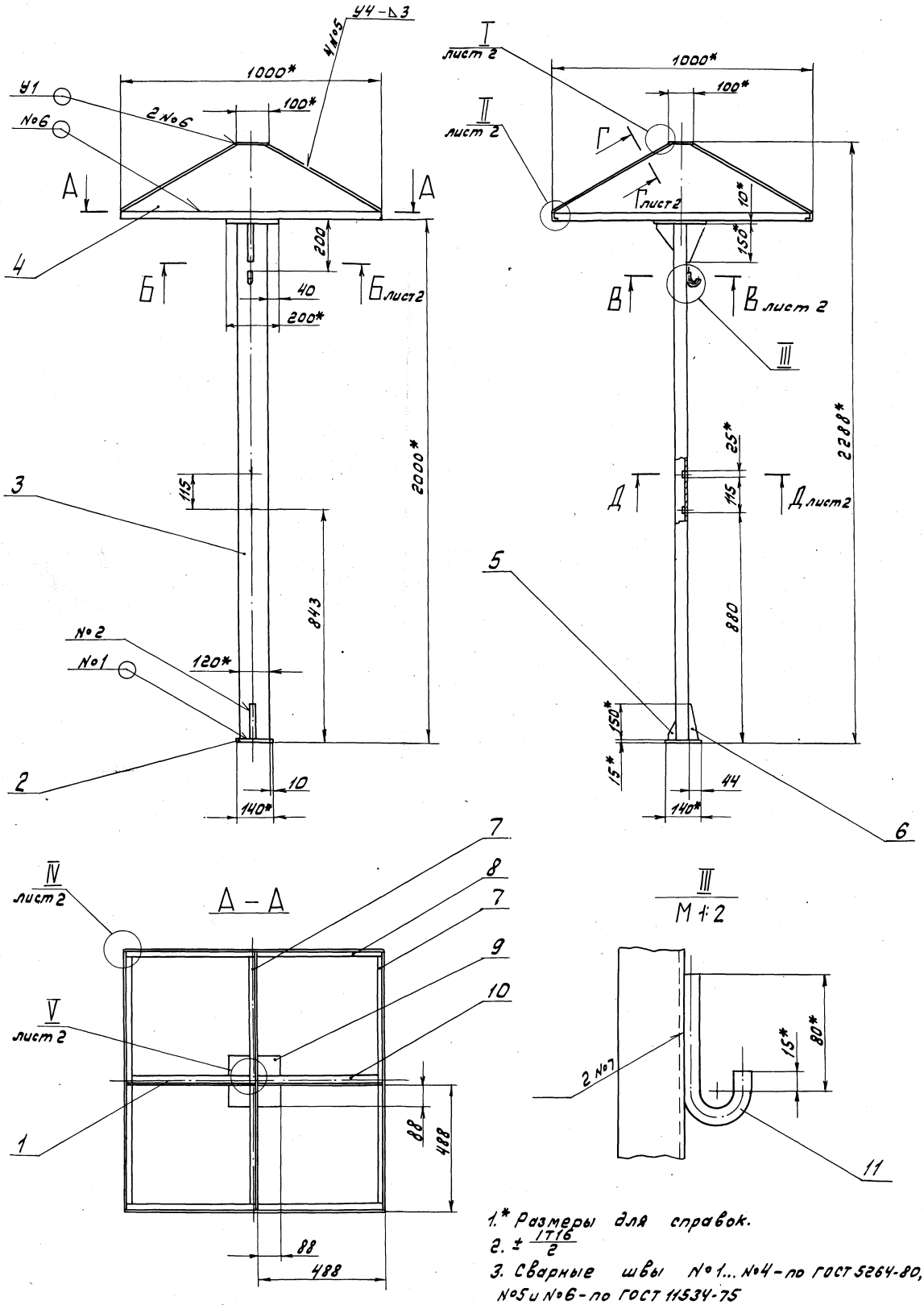

1.* Размеры для справок.

2. $\pm \frac{IT16}{2}$

3. Сварные швы №1...№4 – по ГОСТ 5264-80, №5 и №6 – по ГОСТ 11534-75

4. Сварка ручная дуговая.

					Д22Е.011.010 СБ			
Изм.	Лист	№ докум.	Подп.	Дата	Зонт	Лит.	Масса	Масштаб
Разраб.		Лапин		4.5.83г.		И	63	1:10
Пров.		Лапин				Лист 1	Листов 2	
Т.контр.						Госстрой СССР ГПИ Горьковский Сантехпроект		
Н.контр.		Мюнтер						
Утв.								

Инв.№ подл. | Подп. и дата | Взам. инв.№ | Инв.№ дубл. | Подп. и дата

Копировал: 23296-08 59 Формат А2

Б - Б
М 1:2 лист 1

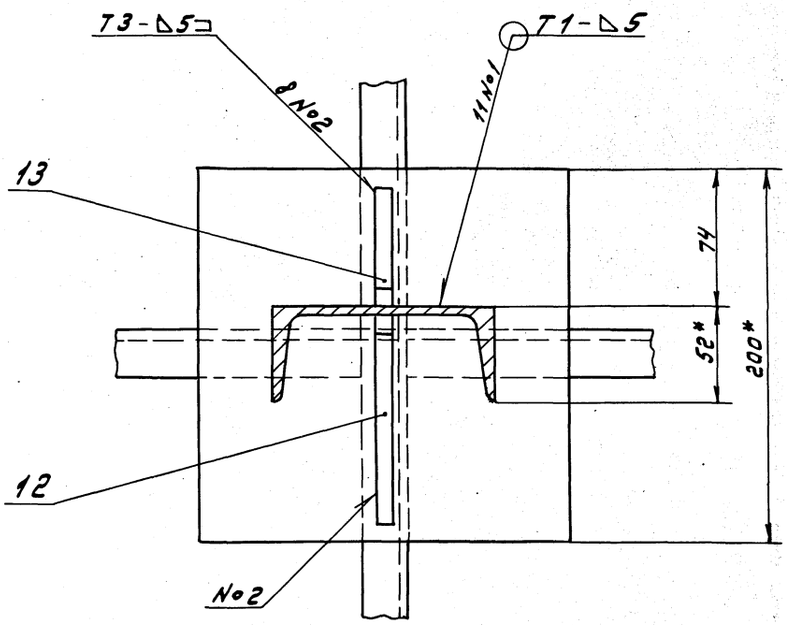

В - В
М1:1 лист 1

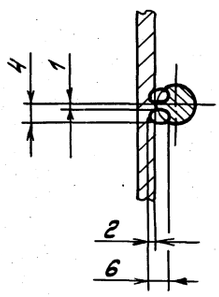

I
М1:1 лист 1

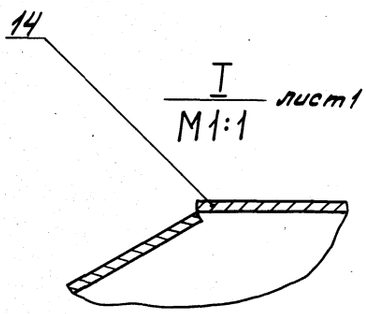

V
М1:1 лист 1

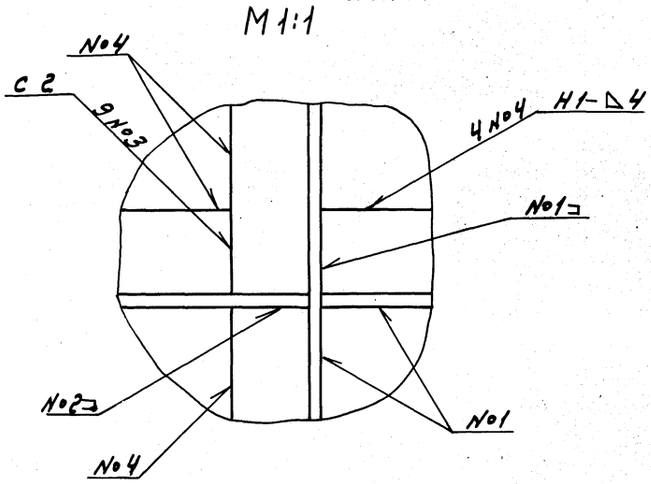

II
М1:1 лист 1

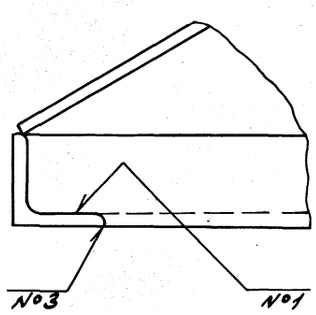

IV
М1:1 лист 1

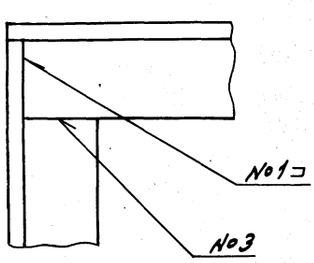

Д - Д
М1:1 лист 1

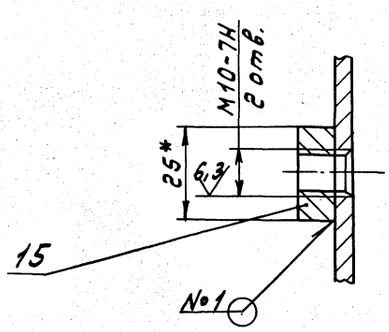

Г - Г
1 1 : 1 лист 1

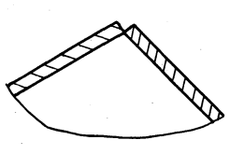

Д22Е.011.014

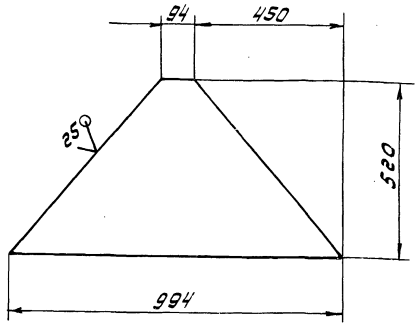

$h16; \pm \frac{IT16}{2}$

Изм.	Лист	№ докум.	Подп.	Дата	Д22Е.011.014	Лит.	Масса	Масштаб
Разраб.		Лялин			Стенка	У	6,7	1:10
Пров.		Лялин				Лист	Листов 1	
Т.контр.					Лист 6-ПН-3 ГОСТ 19903-74 / 3-IV-Н-В Ст.3сп ГОСТ 16523-70	Госстрой СССР ГПИ Горьковский Сантехпроект		
Н.контр.		Мынтер						
Утв.								

Инв.№подл. | Подп. и дата | Взам.инв.№ | Инв.№дубл. | Подп. и дата

Формат А4

Д22Е.011.015

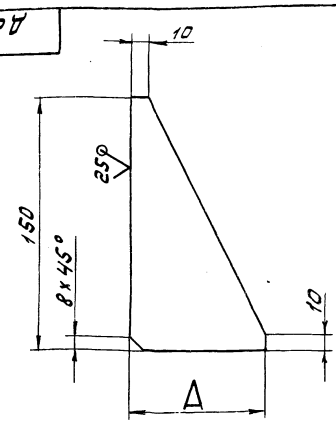

Обозначение	А, мм	Масса,кг
Д22Е.011.015	81	0,174
-01	34	0,136
-02	111	0,197
-03	64	0,16

$h16; \pm \frac{IT16}{2}$

Изм.	Лист	№ докум.	Подп.	Дата	Д22Е.011.015	Лит.	Масса	Масштаб
Разраб.		Лялин			Косынка	У	см. табл.	—
Пров.		Лялин				Лист	Листов 1	
Т.контр.					Лист 6-ПН-10 ГОСТ 19903-74 / В Ст.3сп ГОСТ 14637-79	Госстрой СССР ГПИ Горьковский Сантехпроект		
Н.контр.		Мынтер						
Утв.								

Инв.№подл. | Подп. и дата | Взам.инв.№ | Инв.№дубл. | Подп. и дата

Формат А3

Д22Е.011.018

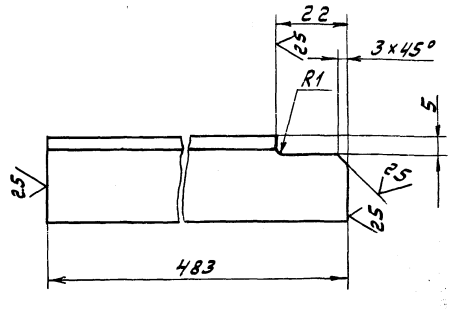

$h16; \pm \frac{IT16}{2}$

Изм.	Лист	№ докум.	Подп.	Дата	Д22Е.011.018	Лит.	Масса	Масштаб
Разраб.		Лялин			Связь	У	0,7	1:1
Пров.		Лялин				Лист	Листов 1	
Т.контр.					Уголок 25х25х4-6 ГОСТ 8509-72 / В Ст.3сп ГОСТ 535-79	Госстрой СССР ГПИ Горьковский Сантехпроект		
Н.контр.		Мынтер						
Утв.								

Инв.№подл. | Подп. и дата | Взам.инв.№ | Инв.№дубл. | Подп. и дата

Формат А4

Д22Е.011.019

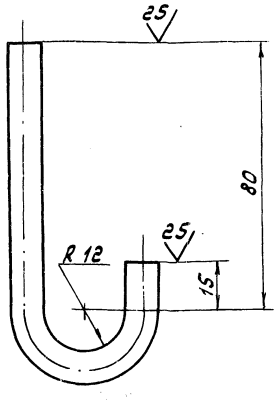

$\pm \frac{IT16}{2}$

Изм.	Лист	№ докум.	Подп.	Дата	Д22Е.011.019	Лит.	Масса	Масштаб
Разраб.		Лялин			Крюк	У	0,09	1:1
Пров.		Лялин				Лист	Листов 1	
Т.контр.					Круг 10-В-ГОСТ 2590-71 / В Ст.3сп ГОСТ 535-79	Госстрой СССР ГПИ Горьковский Сантехпроект		
Н.контр.		Мынтер						
Утв.								

Инв.№подл. | Подп. и дата | Взам.инв.№ | Инв.№дубл. | Подп. и дата

Формат А4

Альбом 7 часть 1
Типовой проект 903-1-

Формат	Зона	Поз.	Обозначение	Наименование	Кол.	Примечание
				Документация		
А4			Д22Е.011.020 СБ	Сборочный чертеж		
				Детали		
А4		1	Д22Е.011.025	Ручка	1	
А4		2	Д22Е.011.026	Кольцо	1	

Инв.№подл. | Подп. и дата | Взам.инв.№ | Инв.№дубл. | Подп. и дата

Изм.	Лист	№ докум.	Подп.	Дата
Разраб.		Лялин		
Пров.		Лялин		
Нач.отд.				
Н.контр.		Мюнтер		
Утв.				

Д22Е.011.020

Подвеска

Лит. У | Лист | Листов 1

Госстрой СССР ГПИ Горьковский Сантехпроект

Формат А4

Д22Е.011.020 СБ

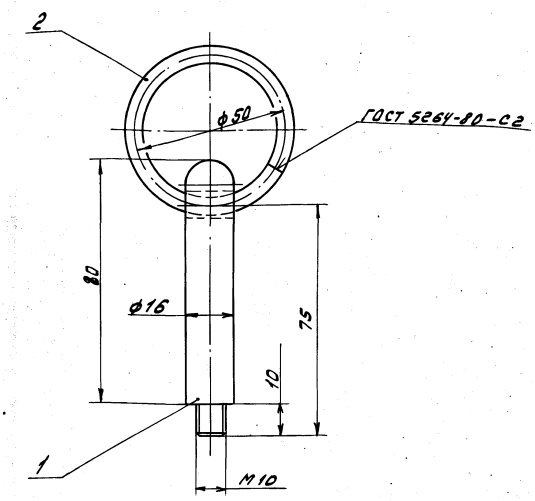

Размеры для справок

Изм.	Лист	№ докум.	Подп.	Дата
Разраб.		Лялин		
Пров.		Лялин		
Т.контр.				
Н.контр.		Мюнтер		
Утв.				

Подвеска

Лит.	Масса	Масштаб
У	0.134	1:1

Лист | Листов 1

Госстрой СССР ГПИ Горьковский Сантехпроект

Формат А4

Д22Е.011.025

6,3

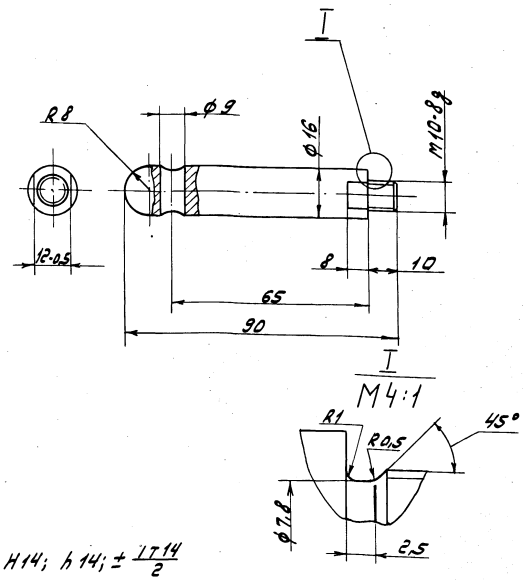

H14; h14; ± IT14/2

Изм.	Лист	№ докум.	Подп.	Дата
Разраб.		Лялин		
Пров.		Лялин		
Т.контр.				
Н.контр.		Мюнтер		
Утв.				

Ручка

Лит.	Масса	Масштаб
У	0.1	1:1

Лист | Листов 1

Бронза БрАМц 9-2 ГОСТ 18175-78

Госстрой СССР ГПИ Горьковский Сантехпроект

Формат А4

Д22Е.011.026

25

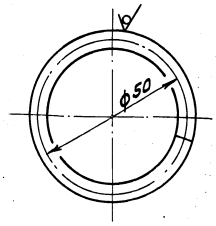

± IT16/2

Д22Е.011.026

Изм.	Лист	№ докум.	Подп.	Дата
Разраб.		Лялин		
Пров.		Лялин		
Т.контр.				
Н.контр.		Мюнтер		
Утв.				

Кольцо

Лит.	Масса	Масштаб
У	0.034	1:1

Лист | Листов 1

Круг Б-В-ГОСТ 2590-71 / В Ст.3сп. ГОСТ 535-79

Госстрой СССР ГПИ Горьковский Сантехпроект

Альбом 7 часть I

Типовой проект 903-1-

Формат	Зона	Поз.	Обозначение	Наименование	Кол.	Примечание
				Документация		
А2			Д22Е.012.000 СБ	Сборочный чертеж		
				Детали		
А4		1	Д22Е.012.001	Поручень	4	
А4		2	Д22Е.012.002	Связь	2	
А4		3	Д22Е.012.003	Стойка	4	
А4		4	Д22Е.012.004	Стойка	1	
		5	-01	Стойка	1	
Б4		6	Д22Е.012.005	Ступень		
				Труба 25х3 ГОСТ 10704-76 / Д ГОСТ 10705-80		
				L = 626 h16 (25/)	17	1.02 кг
Б4		7	Д22Е.012.006	Платик		
				Лист Б-ПН-10 ГОСТ 19903-74 / В Ст3сп ГОСТ 14637-79		
				(100х100) h16 (25/)	4	0.08 кг
А4		8	Д22Е.012.007	Связь	2	
А4		9	Д22Е.012.004 -02	Стойка	1	
		10	-03	Стойка	1	

Инв.№подл. | Подп. и дата | Взам.инв.№ | Инв.№дубл. | Подп. и дата

Изм.	Лист	№ докум.	Подп.	Дата
Разраб.		Лапин		
Пров.		Лапин		
Нач.отд.		Ардавский		
Н.контр.		Мантер		
Утв.				

Д22Е.012.000

Ломовет

Лит.	Масса	Масштаб
У		
Лист	Листов 1	

Госстрой СССР ГПИ Горьковский Сантехпроект

Формат А4

Д22Е.012.001

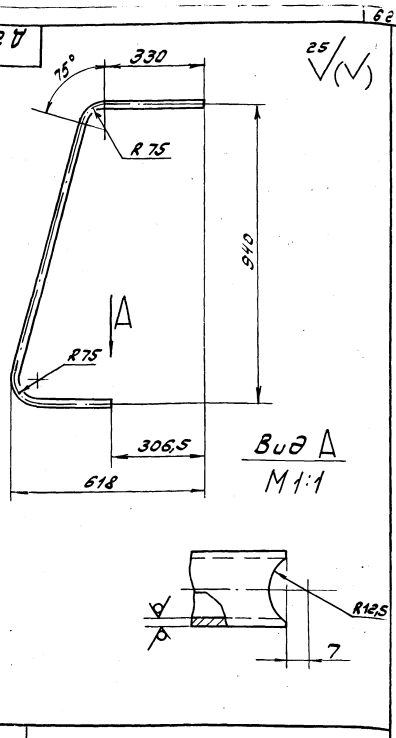

Изм.	Лист	№ докум.	Подп.	Дата
Разраб.		Лапин		
Пров.		Лапин		
Т.контр.				
Н.контр.		Мантер		
Утв.				

Поручень

Лит.	Масса	Масштаб
У	3	1:10
Лист	Листов 1	

Труба 25х3 ГОСТ 10704-76 / Д ГОСТ 10705-80

Госстрой СССР ГПИ Горьковский Сантехпроект

Формат А4

Д22Е.012.002

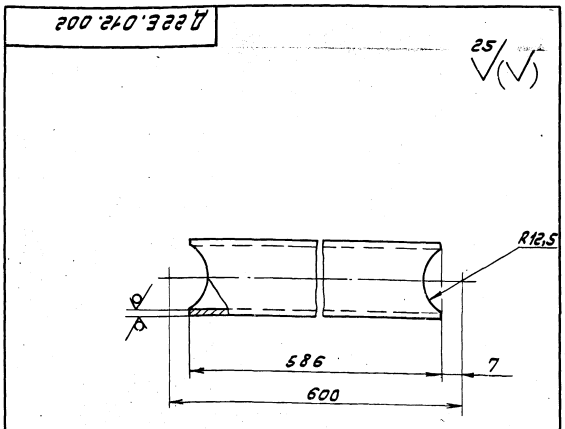

Изм.	Лист	№ докум.	Подп.	Дата
Разраб.		Лапин		
Пров.		Лапин		
Т.контр.				
Н.контр.		Мантер		
Утв.				

Связь

Лит.	Масса	Масштаб
У	0.95	1:1
Лист	Листов 1	

Труба 25х3 ГОСТ 10704-76 / Д ГОСТ 10705-80

Госстрой СССР ГПИ Горьковский Сантехпроект

Формат А4

Д22Е.012.003

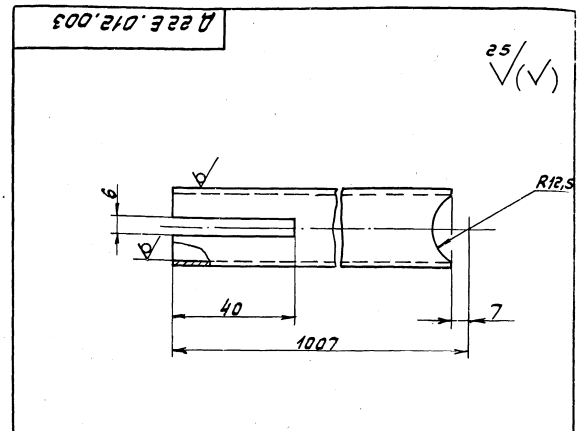

Изм.	Лист	№ докум.	Подп.	Дата
Разраб.		Лапин		
Пров.		Лапин		
Т.контр.				
Н.контр.		Мантер		
Утв.				

Стойка

Лит.	Масса	Масштаб
У	1.6	1:1
Лист	Листов 1	

Труба 25х3 ГОСТ 10704-76 / Д ГОСТ 10705-80

Госстрой СССР ГПИ Горьковский Сантехпроект

Формат А4

Д 22Е.012.000СБ

Альбом 7 часть 1

Типовой проект 903-1-

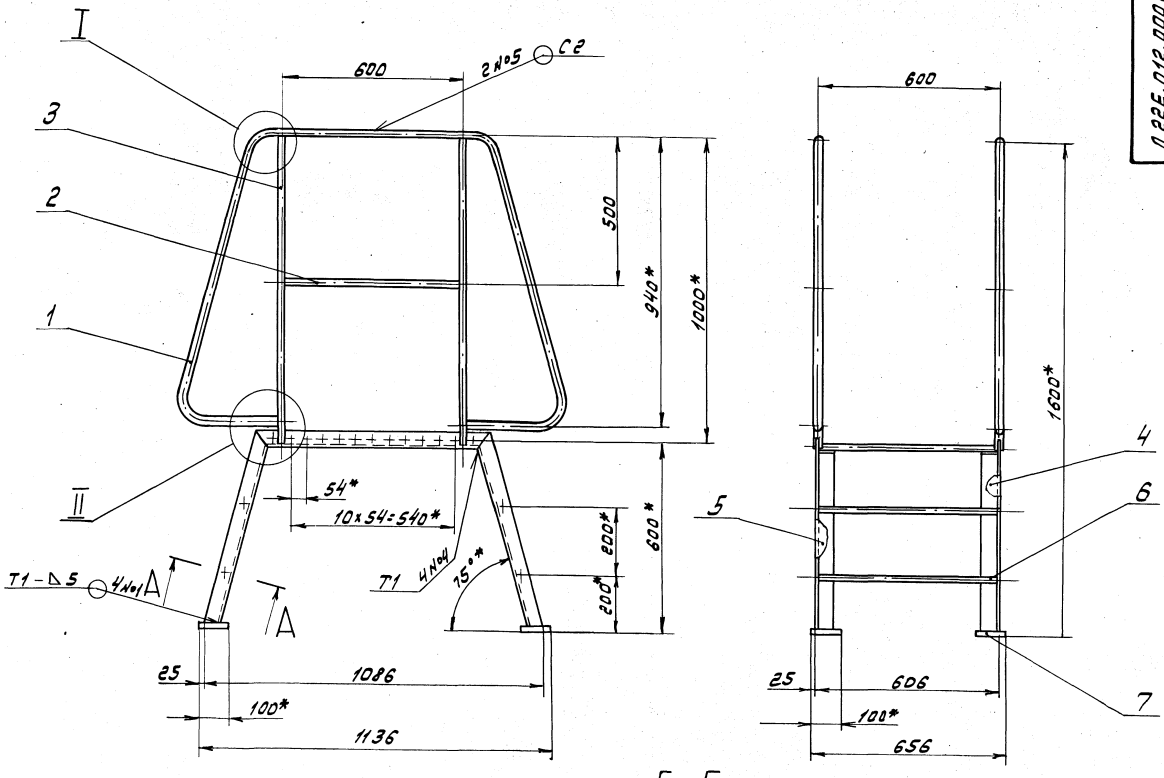

I
М 1:1

Б - Б
М 1:1

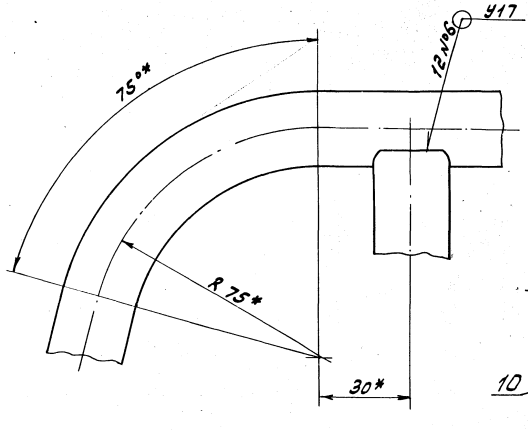

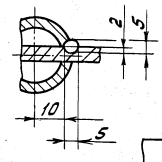

II
М 1:1

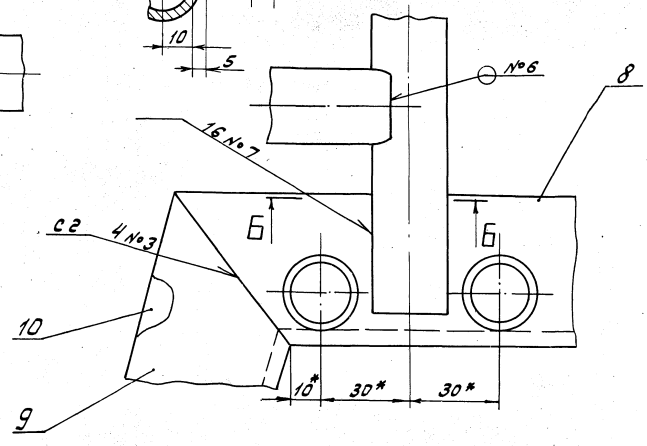

А - А повернуто
М 1:1

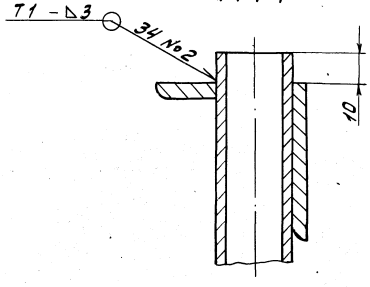

1.* Размеры для справок.

2. $\pm \frac{IT16}{2}$.

3. Сварные швы №1...№3 - по ГОСТ 5264-80, №4 - по ГОСТ 11534-75, №5 и №6 - по ГОСТ 16037-80.

4. Сварка ручная дуговая.

					Д 22Е.012.000СБ			
Изм	Лист	№ докум.	Подп.	Дата	Помост	Лит.	Масса	Масштаб
Разраб.		Ляпин				и	52	1:10
Пров.		Ляпин				Лист	Листов 1	
Т.контр.						Госстрой СССР, ГПИ Горьковский Сантехпроект		
Нач.отд.		Вольский						
Н.контр.		Мюнтер						
Утв.								

Инв.№подл. | Подп. и дата | Взам.инв.№ | Инв.№дубл. | Подп. и дата

23296-08 БЦ Копировал: Формат А2

Альбом 7 часть 1

Типовой проект 903-1-

Д 22Е.012.004

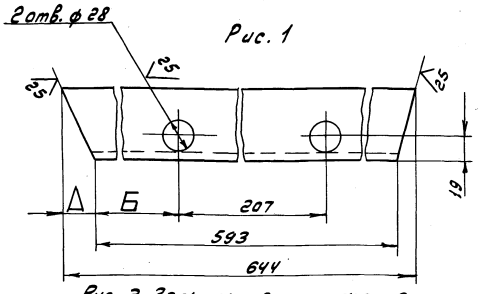

Рис. 1

Рис. 2 Зеркальное отражение
Остальное - см. Рис. 1

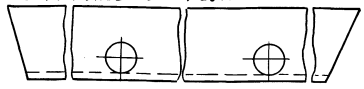

Обозначение	Рис.	А, мм	Б, мм
Д 22Е.012.004	1	38	194
-01	2		
-02	1	13	192
-03	2		

$H16; \pm \frac{IT16}{2}$

Изм.	Лист	№ докум.	Подп.	Дата	Д 22Е.012.004			
Разраб.		Лапин		4.5.88г.	Стойка	Лит.	Масса	Масштаб
Пров.		Лапин				И	2.26	1:2
Т.контр.						Лист	Листов 1	
Н.контр.		Мюнтер			Уголок 50×50×5-6 ГОСТ 8509-72 / В Ст.3сп ГОСТ 535-79	Госстрой СССР ГПИ Горьковский Сантехпроект		
Утв.								

Формат А4

Д 22Е.012.007

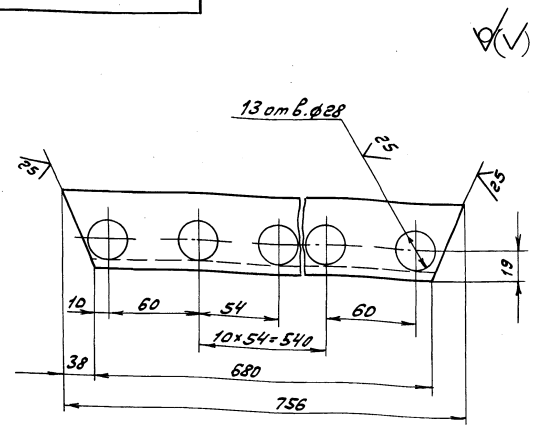

$H16; \pm \frac{IT16}{2}$

Изм.	Лист	№ докум.	Подп.	Дата	Д 22Е.012.007			
Разраб.		Лапин		4.5.88г.	Связь	Лит.	Масса	Масштаб
Пров.		Лапин				И	2.5	1:2
Т.контр.						Лист	Листов 1	
Н.контр.		Мюнтер			Уголок 50×50×5-6 ГОСТ 8509-72 / В Ст.3сп. ГОСТ 535-79	Госстрой СССР ГПИ Горьковский Сантехпроект		
Утв.								

Формат А4

Формат	Зона	Поз.	Обозначение	Наименование	Кол.	Примечание
				Документация		
А3			Д 22Е.013.000 СБ	Сборочный чертеж		
				Сборочные единицы		
А4		1	Д 22Е.013.010	Шкаф	1	
				Детали		
А4		2	Д 22Е.013.001	Петля	2	
А4		3	Д 22Е.013.002	Стекло		
				Стекло оконное S2,5		
				ГОСТ 111-78		
				(295×493) h16 25	1	0,91кг
				Стандартные изделия		
		4		Гвозди к 1.8×16		
				ГОСТ 4028-63	6	
		5		Шуруп 3×25.019		
				ГОСТ 1145-80	6	

Изм.	Лист	№ докум.	Подп.	Дата	Д 22Е.013.000			
Разраб.		Лапин		4.5.88г.	Шкаф задвижки пожаротушения	Лит.	Лист	Листов
Пров.		Лапин				И		1
Нач.отд.		Вольский				Госстрой СССР ГПИ Горьковский Сантехпроект		
Н.контр.		Мюнтер						
Утв.								

Формат А4

Д 22Е.013.001

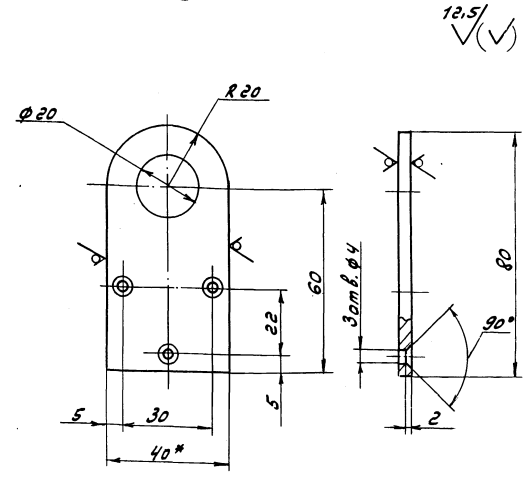

1.* Размеры для справок.
2. $H16; h16; \pm \frac{IT16}{2}$

Изм.	Лист	№ докум.	Подп.	Дата	Д 22Е.013.001			
Разраб.		Лапин		4.5.88г.	Петля	Лит.	Масса	Масштаб
Пров.		Лапин				И	0.075	1:1
Т.контр.						Лист	Листов 1	
Н.контр.		Мюнтер			Полоса 2-Б-4×40 ГОСТ 103-76 / В Ст.3сп. ГОСТ 535-79	Госстрой СССР ГПИ Горьковский Сантехпроект		
Утв.								

Формат А4

Копировал: [signature]

Д 22Е.013.000 СБ

Альбом 7 часть 1

Типовой проект 903-1-

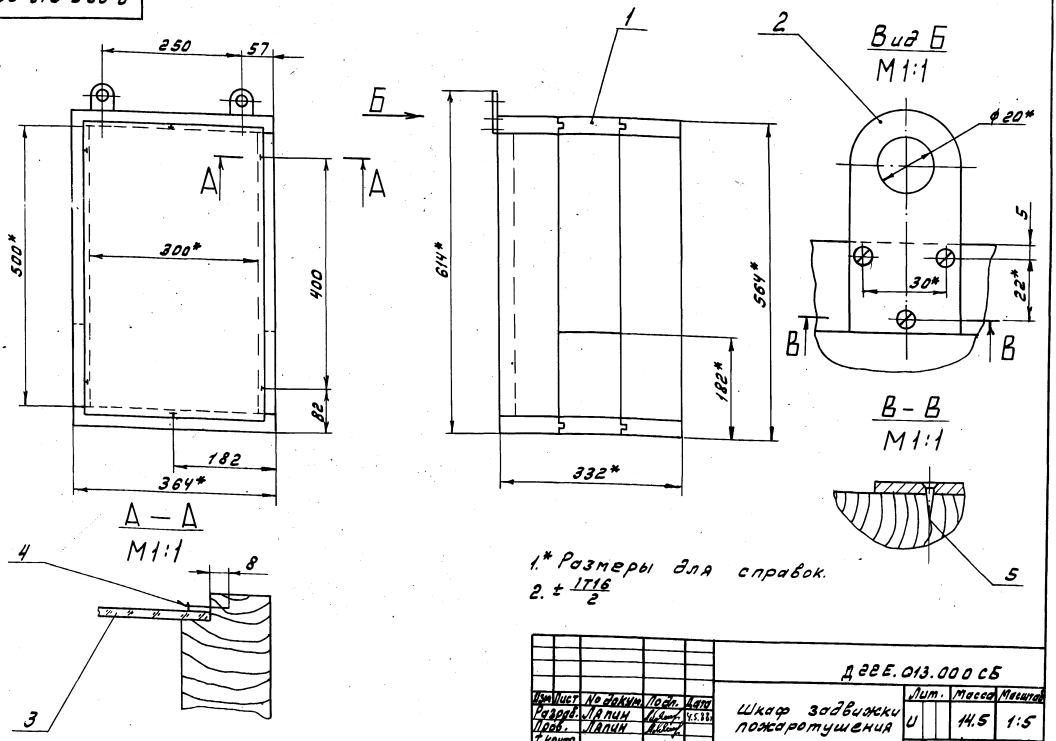

1.* Размеры для справок.
2. ± $\frac{IT16}{2}$

Изм.	Лист	№ докум.	Подп.	Дата
Разраб.		Лялин		4.5.88 г.
Пров.		Лялин		
Т.контр.				
Нач.отд.		Вольский		
Н.контр.		Мюнтер		
Утв.				

Д 22Е.013.000 СБ

Шкаф задвижки пожаротушения

Лит.	Масса	Масштаб
И	14,5	1:5

Лист | Листов 1

Госстрой СССР ГПИ Горьковский Сантехпроект

Формат А3

Формат	Зона	Поз.	Обозначение	Наименование	Кол.	Примечание
				Документация		
А3			Д 22Е.013.010 СБ	Сборочный чертеж		
				Детали		
А4		1	Д 22Е.013.005	Доска	2	
		2	-01	Доска	2	
А4		3	Д 22Е.013.006	Доска	2	
		4	-01	Доска	2	
		5	-02	Доска	2	
А4		6	Д 22Е.013.007	Доска	2	
		7	-01	Доска	2	
		8	-02	Доска	1	
		9	-03	Доска	1	
А4		10	Д 22Е.013.008	Брус	4	
				Стандартные изделия		
		11		Шуруп 4х60.019 ГОСТ 1145-80	34	

Изм.	Лист	№ докум.	Подп.	Дата
Разраб.		Лялин		4.5.88 г.
Пров.		Лялин		
Нач.отд.				
Н.контр.		Мюнтер		
Утв.				

Д 22Е.013.010

Шкаф

Лит.	Лист	Листов
И		1

Госстрой СССР ГПИ Горьковский Сантехпроект

Формат А4

Д 22Е.013.005

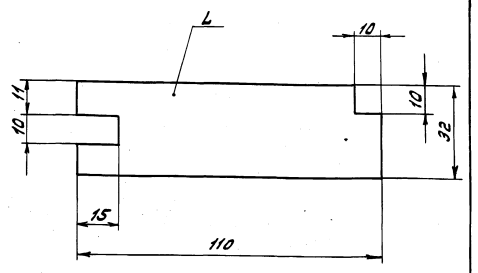

Обозначение	L, мм	Масса, кг
Д 22Е.013.005	364	0,59
-01	500	0,815

± $\frac{IT16}{2}$

Изм.	Лист	№ докум.	Подп.	Дата
Разраб.		Лялин		
Пров.		Лялин		
Т.контр.				
Н.контр.		Мюнтер		
Утв.				

Д 22Е.013.005

Доска

Лит.	Масса	Масштаб
И	см. табл.	—

Лист | Листов 1

Пиломатериал ГОСТ 8486-86Е

Госстрой СССР ГПИ Горьковский Сантехпроект

Формат А4

Инв. № подл. | Подп. и дата | Взам. инв. № | Инв. № дубл. | Подп. и дата

Копировал: [illegible]

Альбом 7 часть 1

Типовой проект 903-1-

Д22Е 012.010 СБ

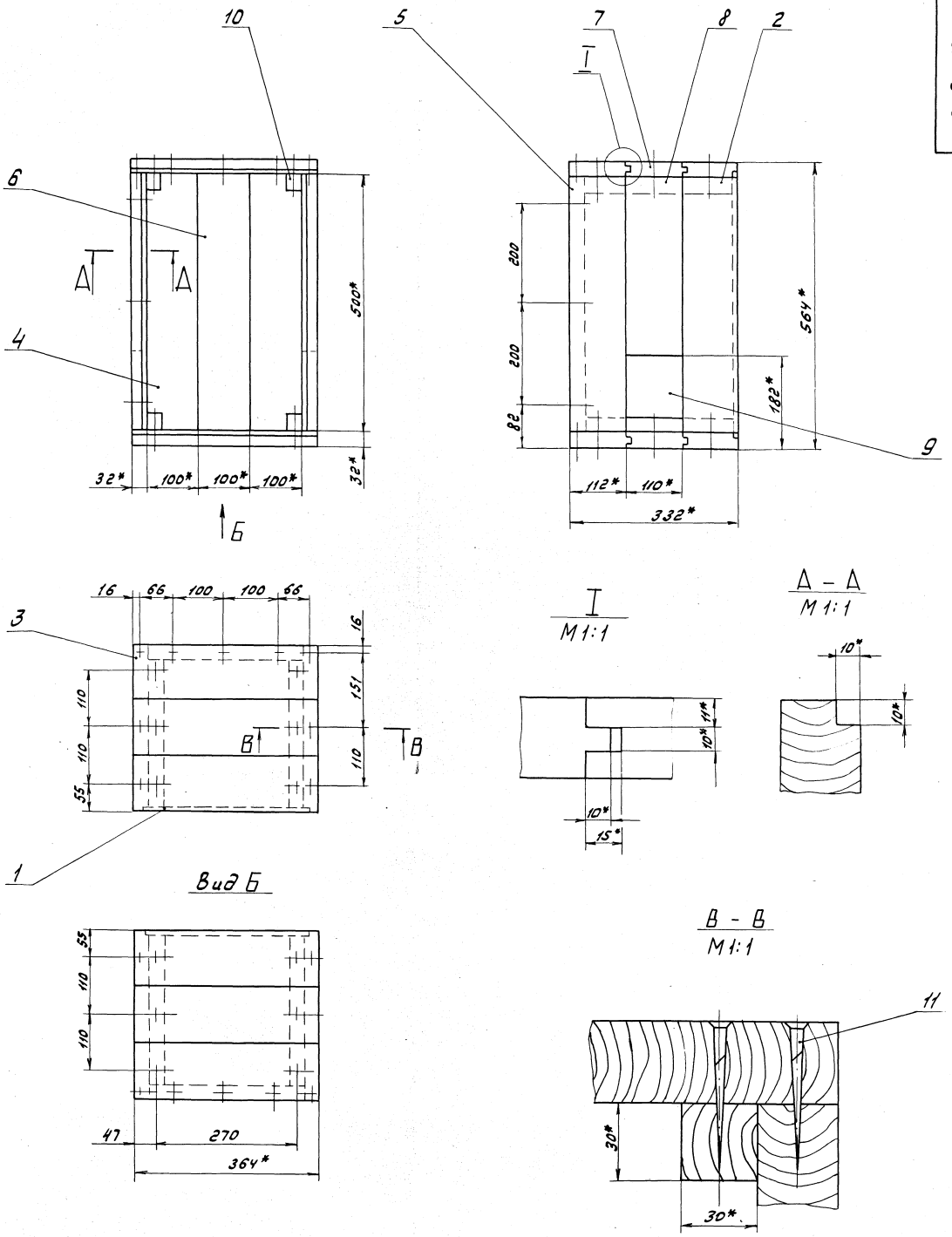

1.* Размеры для справок.

2. $\pm \frac{IT16}{2}$

					Д22Е.013.010 СБ			
Изм.	Лист	№ докум.	Подп.	Дата	Шкаф	Лит.	Масса	Масштаб
Разраб.		Ляпин		4.5.88		и	14	1:5
Пров.		Ляпин				Лист	Листов 1	
Т.контр.						Госстрой СССР ГПИ Горьковский Сантехпроект		
Н.контр.		Мюнтер						
Утв.								

Инв.№ подл. | Подп. и дата | Взам. инв.№ | Инв.№ дубл. | Подп. и дата

Копировал: 23296-08 67 Формат А2

Альбом 7 часть 1

Типовой проект

Д22Е.013.006

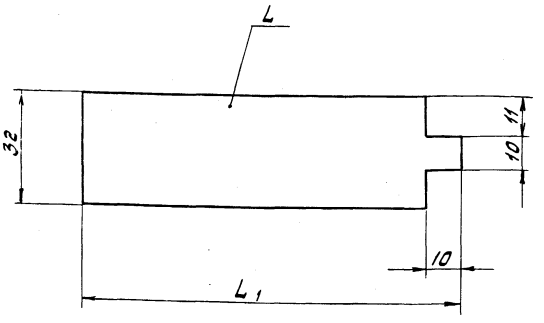

Обозначение	L, мм	L1, мм	Масса, кг
Д22Е.013.006	364	122	0,725
-01	500	110	1.04
-02		122	0,92

$\pm \frac{IT16}{2}$

Изм.	Лист	№ докум.	Подп.	Дата	Доска	Лит.	Масса	Масштаб
Разраб.		Ляпин				И	см. табл.	—
Пров.		Ляпин				Лист	Листов 1	
Т.контр.					Пиломатериал ГОСТ 8486-86Е	Госстрой СССР ГПИ Горьковский Сантехпроект		
Н.контр.		Мюнтер						
Утв.								

Д22Е.013.006

Формат А4

Д22Е.013.007

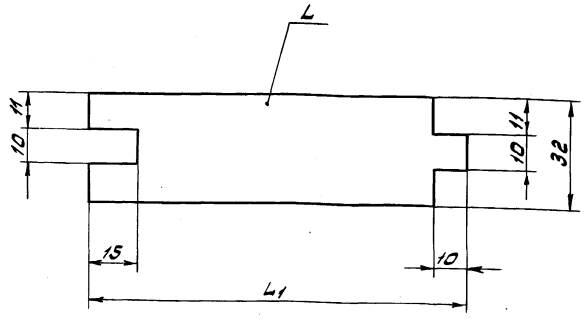

Обозначение	L, мм	L1, мм	Масса, кг
Д22Е.013.007	500	110	0,815
-01	364	120	0,710
-02	350		0.685
-03	500		0,980

$\pm \frac{IT16}{2}$

Изм.	Лист	№ докум.	Подп.	Дата	Доска	Лит.	Масса	Масштаб
Разраб.		Ляпин				И	см. табл.	—
Пров.		Ляпин				Лист	Листов 1	
Т.контр.					Пиломатериал ГОСТ 8486-86Е	Госстрой СССР ГПИ Горьковский Сантехпроект		
Н.контр.		Мюнтер						
Утв.								

Д22Е.013.007

Формат А4

Д22Е.013.008

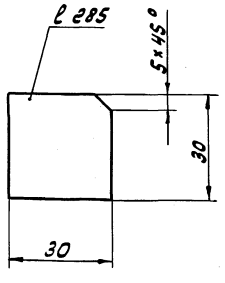

$\pm \frac{IT16}{2}$

Изм.	Лист	№ докум.	Подп.	Дата	Брус	Лит.	Масса	Масштаб
Разраб.		Ляпин				И	0.13	1:1
Пров.		Ляпин				Лист	Листов 1	
Т.контр.					Пиломатериал ГОСТ 8486-86Е	Госстрой СССР ГПИ Горьковский Сантехпроект		
Н.контр.		Мюнтер						
Утв.								

Д22Е.013.008

Формат А4

Д22Е.014.001

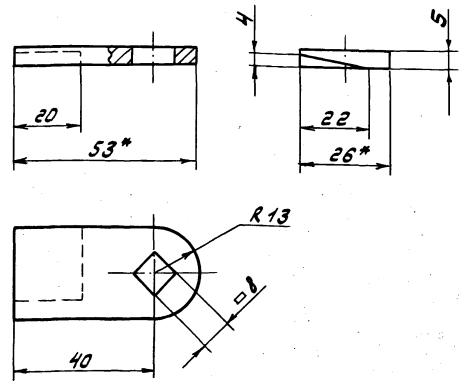

1.* Размеры для справок

2. h16; $\pm \frac{IT16}{2}$

Изм.	Лист	№ докум.	Подп.	Дата	Планка	Лит.	Масса	Масштаб
Разраб.		Ляпин				И	0.056	1:1
Пров.		Ляпин				Лист	Листов 1	
Т.контр.					В Ст 3 сп ГОСТ 380-71	Госстрой СССР ГПИ Горьковский Сантехпроект		
Н.контр.		Мюнтер						
Утв.								

Д22Е.014.001

Формат А4

23296-08 68 Копир. [illegible]

Альбом 7 часть 1

Типовой проект 903-1-

Формат	Зона	Поз.	Обозначение	Наименование	Кол.	Примечание
				Документация		
*)			Д22Е.014.000 СБ	Сборочный чертеж		*) А3, А2
				Сборочные единицы		
А4		1	Д22Е.014.010	Дверка левая	1	
А4		2	Д22Е.014.020	Дверка правая	1	
				Детали		
А4		3	Д22Е.014.001	Планка	1	
А4		4	Д22Е.014.002	Ручка	1	
				Стандартные изделия		
		5		Ось 6х10h11х75 Ст.3сп		
				ГОСТ 9650-80	4	
		6		Гайка М8.4.019		
				ГОСТ 5915-70	1	

Д22Е.014.000

Изм.	Лист	№ докум.	Подп.	Дата
Разраб.		Ляпин		6.4.88
Пров.		Ляпин		
Нач.отд.		Вольский		
Н.контр.		Мюнтер		
Утв.				

Шкаф управления резервуаром

Лит.	Лист	Листов
И	1	2

Госстрой СССР ГПИ Горьковский Сантехпроект

Формат А4

Формат	Зона	Поз.	Обозначение	Наименование	Кол.	Примечание
		7		Шайба 8.019		
				ГОСТ 11371-78	1	
		8		Шайба 10.019		
				ГОСТ 11371-78	4	
		9		Шплинт 2,5х20.019		
				ГОСТ 397-79	4	
			Переменные данные для исполнений			
				Д22Е.014.000		
				Сборочные единицы		
А4		10	Д22Е.014.030	Шкаф	1	
				Д22Е.014.000-01		
				Сборочные единицы		
А4		10	Д22Е.014.030-01	Шкаф	1	

Д22Е.014.000 Лист 2

Формат А4

Д22Е.014.002

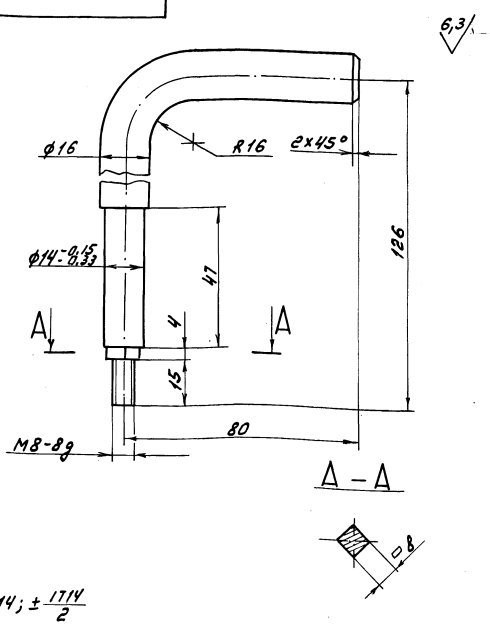

h 14; ± 1714/2

Д22Е.014.002

Изм.	Лист	№ докум.	Подп.	Дата
Разраб.		Ляпин		6.4.88
Пров.		Ляпин		
Т.контр.				
Н.контр.		Мюнтер		
Утв.				

Ручка

В Ст.3сп. ГОСТ 380-71

Лит.	Масса	Масштаб
И	0,21	1:1

Лист Листов 1

Госстрой СССР ГПИ Горьковский Сантехпроект

Формат А4

Д22Е.014.007

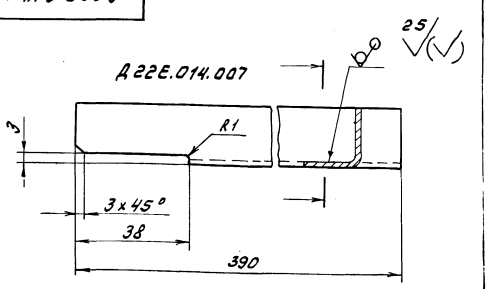

Д22Е.014.007-01-Зеркальное отражение остальное - см. Д22Е.014.007



h 16; ± 1716/2

Д22Е.014.007

Изм.	Лист	№ докум.	Подп.	Дата
Разраб.		Ляпин		6.4.88
Пров.		Ляпин		
Т.контр.				
Н.контр.		Мюнтер		
Утв.				

Связь

Уголок 40х40х2 ГОСТ 19771-74

В Ст.3кп.2 ГОСТ 11474-76

Лит.	Масса	Масштаб
И	0,27	1:2

Лист Листов 1

Госстрой СССР ГПИ Горьковский Сантехпроект

23296-08 69 Копировал: [signature]

Формат А4

Д22Е.014.000СБ

Альбом 7 часть 1

Типовой проект 903-1-

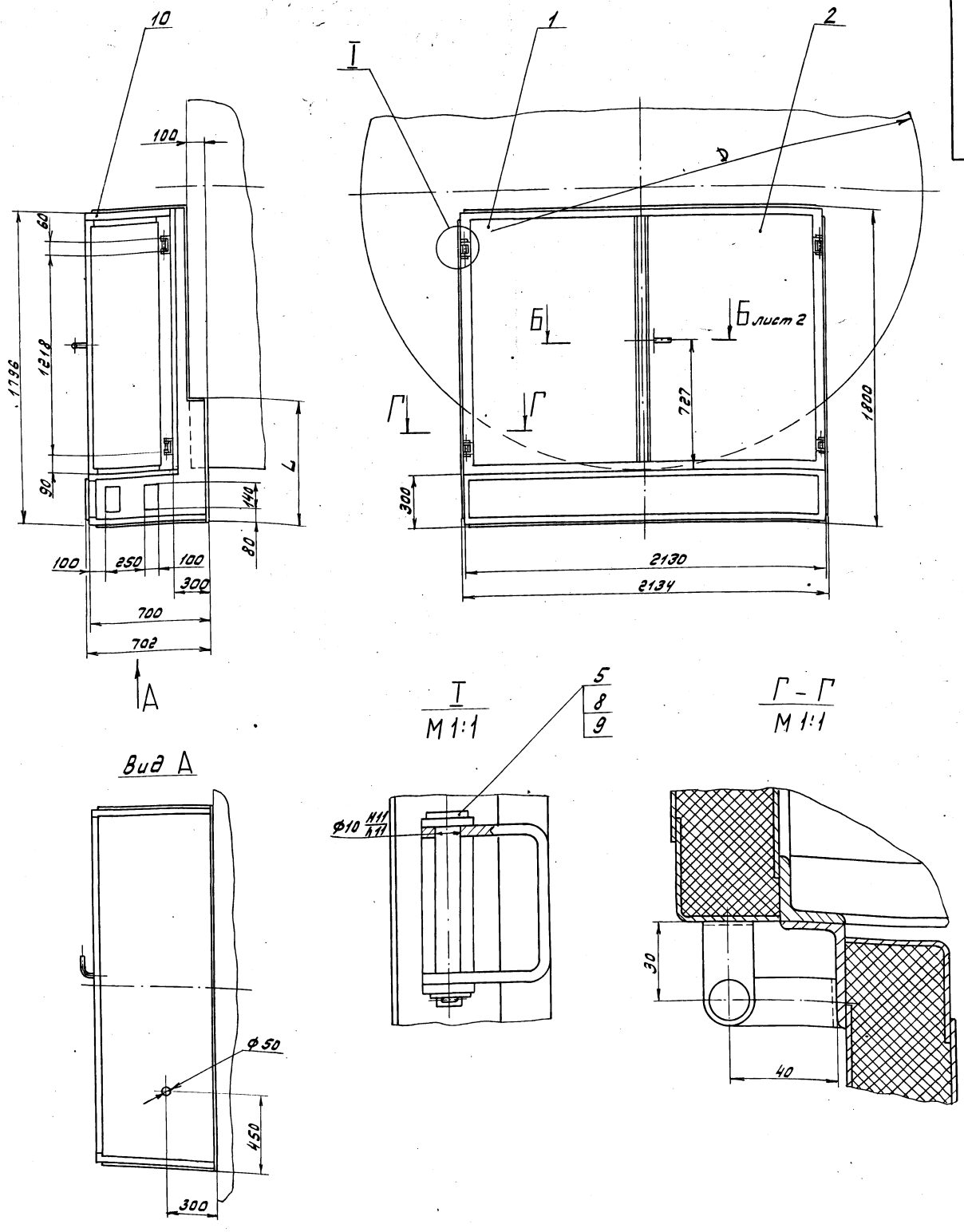

Размеры для справок.

Обозначение	Котел	D, мм	L, мм	Масса, кг
Д22Е.014.000 СБ	ДЕ-4	2768	814	313
-01	ДЕ-6,5	3248	700	303

Изм.	Лист	№ докум.	Подп.	Дата
Разраб.		Ляпин		4.5.88г.
Пров.		Ляпин		
Т.контр.				
Нач.отд.		Вольский		
Н.контр.		Мюнтер		
Утв.				

Д22Е.014.000СБ

Шкаф управления резервуаром.

Лит.	Масса	Масштаб
и	см. табл.	–

Лист 1 | Листов 2

Госстрой СССР ГПИ Горьковский Сантехпроект

Инв.№подл. | Подп. и дата | Взам.инв.№ | Инв.№дубл. | Подп. и дата

Копировал: 23296-08 70 Формат А2

Б – Б
М1:1 лист 1

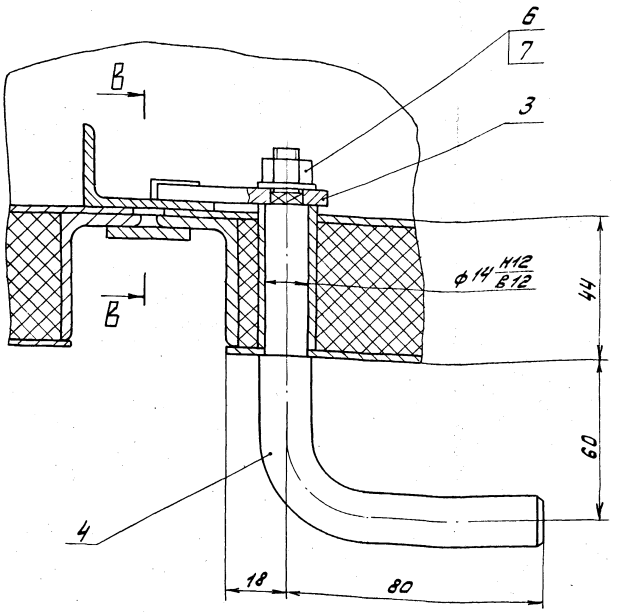

В – В
М1:1

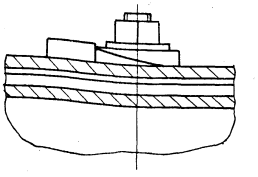

Инв.№подл. | Подп. и дата | Взам.инв.№ | Инв.№дубл. | Подп. и дата

Изм.	Лист	№ докум.	Подп.	Дата

Д22Е.014.000 СБ

Лист 2

Формат А3

Формат	Зона	Поз.	Обозначение	Наименование	Кол.	Примечание
				Документация		
А2			Д22Е.014.010 СБ	Сборочный чертеж		
				Детали		
Б4		1	Д22Е.014.005	Стенка		
				Лист Б-ПН-2 ГОСТ 19903-74		
				3-ГУ-Н-В Ст3сп ГОСТ 16523-70		
				(1016×1454) h16	1	23 кг
Б4		2	Д22Е.014.006	Стенка		
				Лист Б-ПН-2 ГОСТ 19903-74		
				3-ГУ-Н-В Ст3сп ГОСТ 16523-70		
				(368×1450) h16	1	8,2 кг
А4		3	Д22Е.014.007	Св А36	1	
Б4		4	Д22Е.014.008	Св А36		
				Уголок 40×25×3-Б-ГОСТ 8510-72		
				В Ст3сп ГОСТ 535-79		
				L=971 h16	2	0,71 кг

Изм.	Лист	№ докум.	Подп.	Дата
Разраб.		Лапин		6.4.83
Пров.		Лапин		
Нач.отд.				
Н.контр.		Монтер		
Утв.				

Д22Е.014.010

Дверка левая

Лит. О | Лист 1 | Листов 2

Госстрой СССР ГПИ Горьковский Сельтехпроект

Формат А4

Формат	Зона	Поз.	Обозначение	Наименование	Кол.	Примечание
А4		5	Д22Е.014.009	Скоба	2	
Б4		6	Д22Е.014.011	Стойка		
				Уголок 40×25×3-Б-ГОСТ 8510-72		
				В Ст3сп ГОСТ 535-79		
				L=1454 h16	2	2,15 кг
Б4		7	Д22Е.014.012	Стойка		
				Уголок 40×40×4 ГОСТ 19771-74		
				В Ст3сп2 ГОСТ 11474-76		
				L=1454 h16	1	1,06 кг
Б4		8	Д22Е.014.013	Стенка		
				Лист Б-ПН-2 ГОСТ 19903-74		
				3-ГУ-Н-В Ст3сп ГОСТ 16523-70		
				(993×1444) h16	1	23,4 кг
А4		9	Д22Е.014.007-01	Св А36	1	
Б4		10	Д22Е.014.014	Стенка		
				Лист Б-ПН-2 ГОСТ 19903-74		
				3-ГУ-Н-В Ст3сп ГОСТ 16523-70		
				(321×1396) h16	1	7,5 кг
				Материалы		
		11		Мулитокретнеземистый рулонный материал МКРР-130 S40 ГОСТ 23619-79	1	кг

Изм.	Лист	№ докум.	Подп.	Дата

Д22Е.014.010

Лист 2

23296-08 ТМ Копир. Альбом

Формат А4

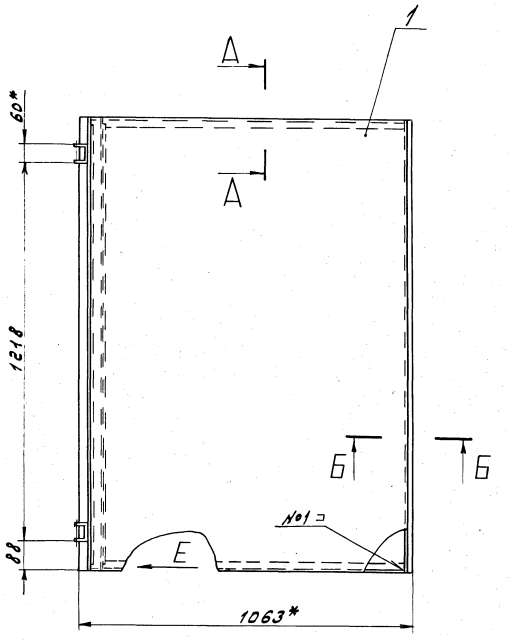

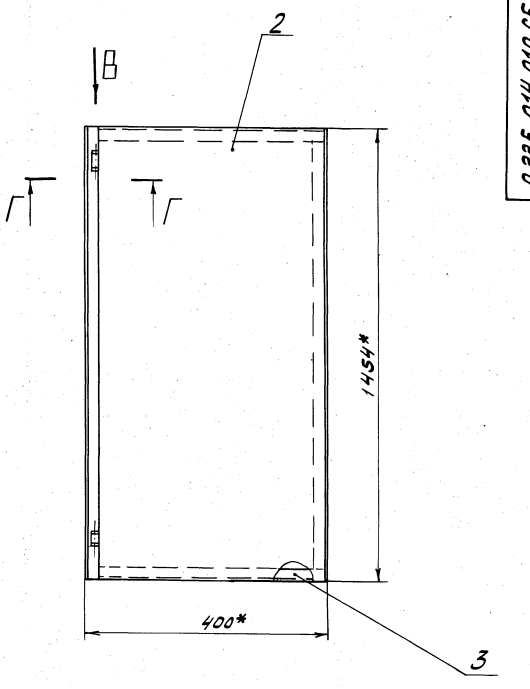

Г – Г
М 1:1

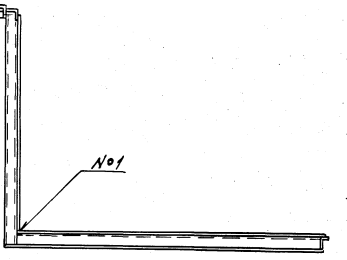

Б – Б
М 1:1

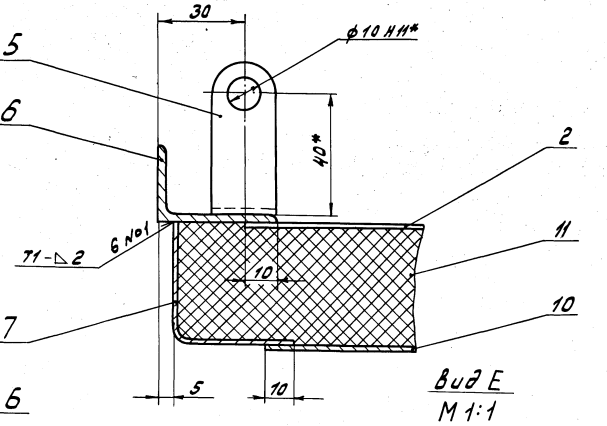

Вид Е
М 1:1

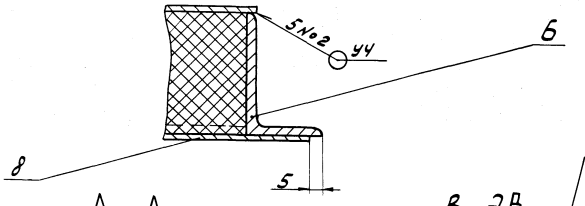

А – А
М 1:1

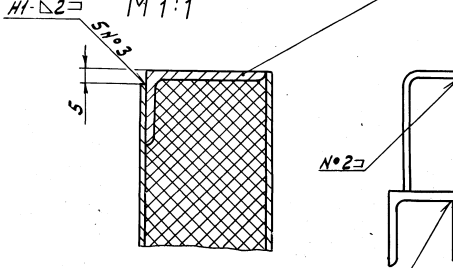

Вид В
М 1:1

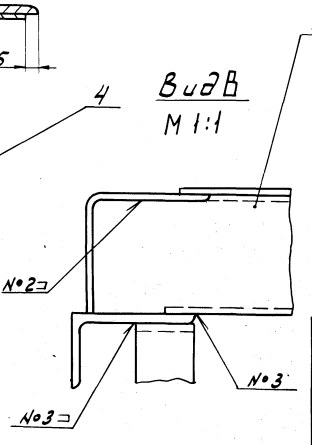

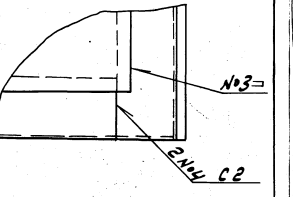

1*. Размеры для справок.
2. ± IT16/2
3. Сварные швы по ГОСТ 5264-80.

					Д 22Е.014.010 СБ		
Изм.	Лист	№ докум.	Подп.	Дата	Дверка левая	Лит.	Масса	Масштаб
Разраб.		Лапин		V.5.90г.		И	70	1:10
Пров.		Лапин				Лист	Листов 1
Т.контр.							
Н.контр.		Монтер				Госстрой СССР ГПИ Горьковский Сантехпроект	
Утв.							

Альбом 7 часть I

Типовой проект 903-1-

Формат	Зона	Поз.	Обозначение	Наименование	Кол.	Примечание
				Документация		
А2			Д 22Е.014.020 СБ	Сборочный чертеж		
				Детали		
А4		1	Д 22Е.014.007	Связь	1	
		2	-01	Связь	1	
А4		3	Д 22Е.014.009	Скоба	2	
Б4		4	Д 22Е.014.017	Связь		
				Уголок 40×25×3-Б-ГОСТ 8510-72		
				Вст3сп ГОСТ 535-79		
				L = 973 h16 (25)	2	1,4 кг
Б4		5	Д 22Е.014.018	Планка		
				Лист Б-ПН-2 ГОСТ 19903-74		
				3-IV-Н-Вст3сп ГОСТ 16523-70		
				(25×1454) h16 (25)	1	0,51 кг
А4		6	Д 22Е.014.019	Втулка	1	
А4		7	Д 22Е.014.021	Стенка	1	
		8	-01	Стенка	1	

Инв. № подл. | Подп. и дата | Взам. инв. № | Инв. № дубл. | Подп. и дата

Изм.	Лист	№ докум.	Подп.	Дата
Разраб.		Лапин		6.4.88
Пров.		Лапин		
Нач. отд.				
Н. контр.		Мюнтер		
Утв.				

Д 22Е.014.020

Дверка правая

Лит.	Масса	Масштаб
Ц		

Лист	Листов
1	2

Госстрой СССР ГПИ Горьковский Сантехпроект

Формат А4

Формат	Зона	Поз.	Обозначение	Наименование	Кол.	Примечание
Б4		9	Д 22Е.014.022	Стойка		
				Уголок 40×40×2 ГОСТ 19771-74		
				Вст3сп2 ГОСТ 11474-76		
				L = 1454 h16 (25)	1	1,06 кг
Б4		10	Д 22Е.014.023	Стенка		
				Лист Б-ПН-2 ГОСТ 19903-74		
				3-IV-Н-Вст3сп ГОСТ 16523-70		
				(321×1356) h16 (25)	1	7,5 кг
Б4		11	Д 22Е.014.024	Стенка		
				Лист Б-ПН-2 ГОСТ 19903-74		
				3-IV-Н-Вст3сп ГОСТ 16523-70		
				(368×1450) h16 (25)	1	8,2 кг
Б4		12	Д 22Е.014.025	Стойка		
				Уголок 40×25×3-Б-ГОСТ 8510-72		
				Вст3сп ГОСТ 535-79		
				L = 1454 h16 (25)	2	2,15 кг
				Материалы		
		13		Мулитокремнезе-мистый рулонный материал марки МКРР-130 S40 ГОСТ 23619-79	1	кг

Инв. № подл. | Подп. и дата | Взам. инв. № | Инв. № дубл. | Подп. и дата

Изм.	Лист	№ докум.	Подп.	Дата

Д 22Е.014.020

Лист 2

Формат А4

Д 22Е.014.009

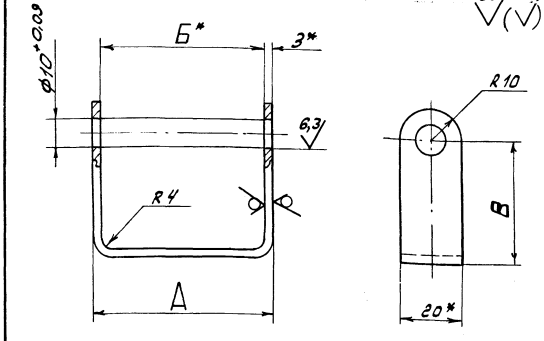

Обозначение	Размеры, мм А	Б*	В	Масса, кг
Д 22Е.014.009	60	54	40	0,070
-01	66	60	30	0,063

1.* Размеры для справок.

2. $h16; \pm \frac{IT16}{2}$

Инв. № подл. | Подп. и дата | Взам. инв. № | Инв. № дубл. | Подп. и дата

Изм.	Лист	№ докум.	Подп.	Дата
Разраб.		Лапин		6.4.88
Пров.		Лапин		
Т. контр.				
Н. контр.		Мюнтер		
Утв.				

Д 22Е.014.009

Скоба

Лит.	Масса	Масштаб
У	см. табл.	—

Лист	Листов
1	1

Лист Б-ПН-3 ГОСТ 19903-74 3-IV-Н-Вст3сп ГОСТ 16523-70

Госстрой СССР ГПИ Горьковский Сантехпроект

Формат А4

Д 22Е.014.019

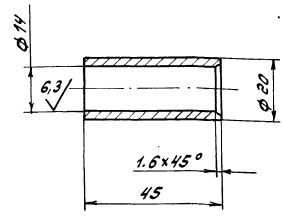

$h16; \pm \frac{IT16}{2}$

Инв. № подл. | Подп. и дата | Взам. инв. № | Инв. № дубл. | Подп. и дата

Изм.	Лист	№ докум.	Подп.	Дата
Разраб.		Лапин		6.4.88
Пров.		Лапин		
Т. контр.				
Н. контр.		Мюнтер		
Утв.				

Д 22Е.014.019

Втулка

Лит.	Масса	Масштаб
У	0,035	1:1

Лист	Листов
1	1

В Ст. 3 сп. ГОСТ 380-71

Госстрой СССР ГПИ Горьковский Сантехпроект

Формат А4

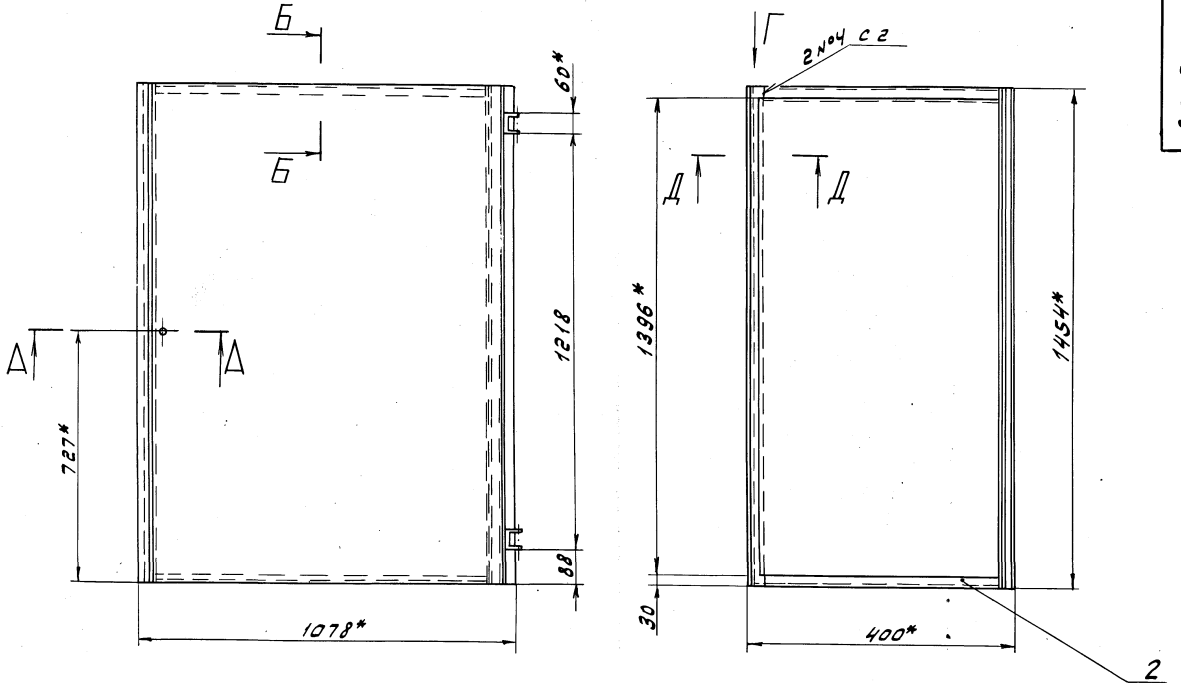

Д – Д
М 1:1

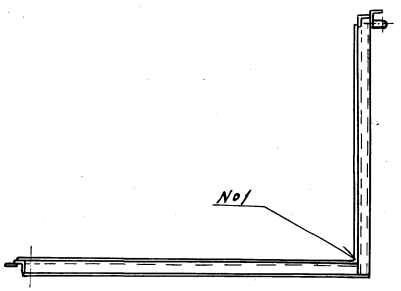

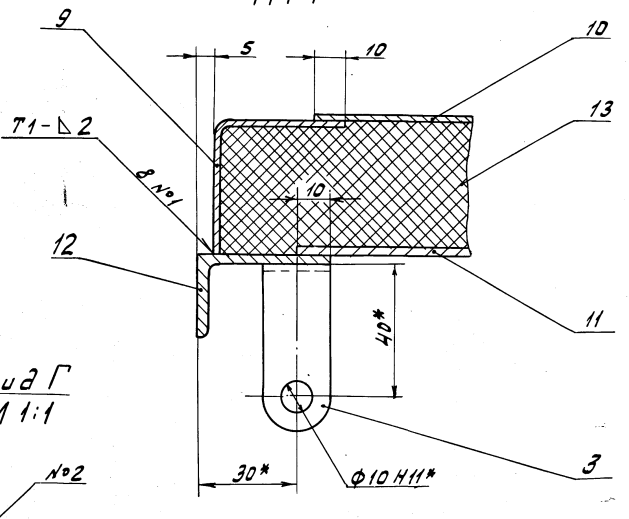

Б – Б
М 1:1

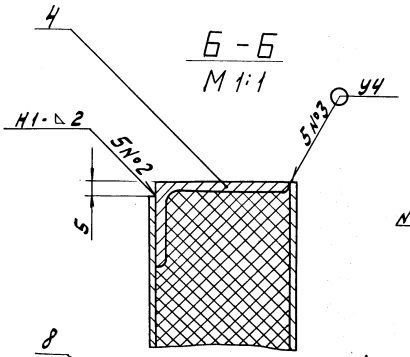

Вид Г
М 1:1

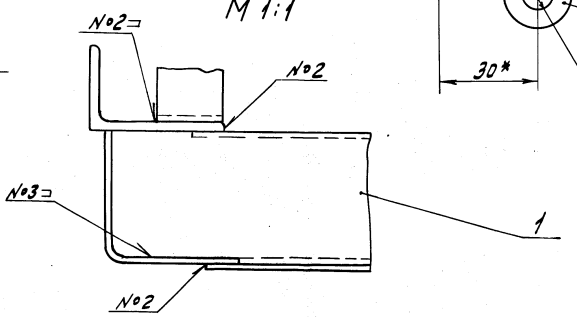

Д – Д
М 1:1

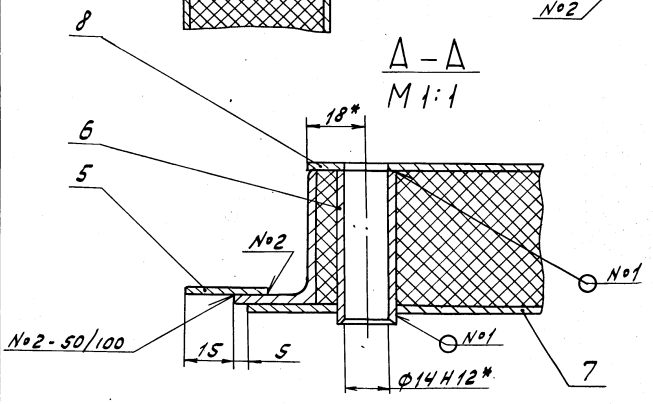

1.* Размеры для справок.

2. $\pm \frac{IT16}{2}$

3. Сварные швы по ГОСТ 5264-80.

					Д22Е.014.020 СБ		
Изм.	Лист	№ докум.	Подп.	Дата	Дверка правая	Лит.	Масса	Масштаб
Разраб.		Лапин		4.5.86		У	71	1:10
Пров.		Лапин				Лист	Листов 1	
Т. контр.						Госстрой СССР ГПИ Горьковский Сантехпроект		
Н. контр.		Мюнтер						
Утв.								

Инв. № подл. | Подп. и дата | Взам. инв. № | Инв. № дубл. | Подп. и дата

Альбом 7 часть 1

Типовой проект 903-1-

Формат	Зона	Поз.	Обозначение	Наименование	Кол.	Примечание
				Документация		
*)			Д 22Е.014.030 СБ	Сборочный чертеж		*А3, А2,
				Детали		
А4		1	Д 22Е.014.009-01	Скоба	4	
А4		2	Д 22Е.014.021-02	Стенка	1	
		3	-03	Стенка	1	
Б4		4	Д 22Е.014.027	Стенка		
				Лист Б-ПН-2 ГОСТ 19903-74		
				3-IV-Н-ВСт.3сп ГОСТ 16523-70		
				(568×2070) h16 25	1	18,5кг
Б4		5	Д 22Е.014.028	Стенка		
				Лист Б-ПН-2-ГОСТ 19903-74		
				3-IV-Н-ВСт3сп ГОСТ 16523-70		
				(40×2130) h16 25	1	1.34кг
А4		6	Д 22Е.014-029-01	Связь	1	
А4		7	Д 22Е.014.031	Стенка	2	
Б4		8	Д 22Е.014.032	Стенка		
				Лист Б-ПН-2 ГОСТ 19903-74		
				3-IV-Н-ВСт3сп ГОСТ 16523-70		
				(396×2126) h16 25	1	13,1кг
Б4		9	Д 22Е.014.033	Связь		
				Уголок 40×40×2 ГОСТ 19771-74		
				ВСт.3кп.2 ГОСТ 11474-76		
				L=440 h16 25	2	0.32кг

Подп. и дата | Инв. № дубл. | Взам. инв. № | Подп. и дата | Инв. № подл.

Изм	Лист	№ докум.	Подп.	Дата
Разраб.		Ляпин		6.4.88
Пров.		Ляпин		
Нач. отд.				
Н. контр.		Мюнтер		
Утв.				

Д 22Е.014.030

Шкаф

Лит.	Лист	Листов
И	1	4

Госстрой СССР ГПИ Горьковский Сантехпроект

Формат А4

Формат	Зона	Поз.	Обозначение	Наименование	Кол.	Примечание
Б4		10	Д 22Е.014.034	Связь		
				Уголок 40×40×2 ГОСТ 19771-74		
				ВСт.3кп.2 ГОСТ 11474-76		
				L=698 h16 25	2	0,51кг
Б4		11	Д 22Е.014.035	Стойка		
				Уголок 40×25×3-Б ГОСТ 8510-72		
				ВСт3сп. ГОСТ 535-79		
				L=1458 h16 25	3	2,16кг
А4		12	Д 22Е.014.036	Косынка	1	
Б4		13	Д 22Е.014.037	Упор		
				Лист Б-ПН-6 ГОСТ 19903-74		
				ВСт3сп. ГОСТ 14637-79		
				(14×14) h16 25	1	0,01кг
Б4		14	Д 22Е.014.038	Вставка		
				Лист Б-ПН-2 ГОСТ 19903-74		
				3-IV-Н-ВСт3сп ГОСТ 16523-70		
				(45×100) h16 25	8	0,071кг
Б4		15	Д 22Е.014.039	Вставка		
				Лист Б-ПН-2 ГОСТ 19903-74		
				3-IV-Н-ВСт.3сп ГОСТ 16523-70		
				(45×140) h16 25	8	0,099кг
Б4		16	Д 22Е.014.041	Стенка		
				Лист Б-ПН-2 ГОСТ 19903-74		
				3-IV-Н-ВСт.3сп ГОСТ 16523-70		
				(256×2070) h16 25	1	8,3кг
Б4		17	Д 22Е.014.042	Стенка		

Подп. и дата | Инв. № дубл. | Взам. инв. № | Подп. и дата | Инв. № подл.

Изм	Лист	№ докум.	Подп.	Дата

Д 22Е.014.030

Лист 2

Формат А4

Формат	Зона	Поз.	Обозначение	Наименование	Кол.	Примечание
				Лист Б-ПН-2 ГОСТ 19903-74		
				3-IV-Н-ВСт3сп ГОСТ 16523-70		
				(218×2050) h16 25	1	7кг
Б4		18	Д 22Е.014.043	Связь		
				Уголок 40×40×2 ГОСТ 19771-74		
				ВСт3кп2 ГОСТ 11474-76		
				L=2050 h16 25	2	1,5кг
Б4		19	Д 22Е.014.044	Втулка		
				Труба 57×3 ГОСТ 10704-76		
				Д ГОСТ 10705-80		
				L=45 h16 25	1	0,18кг
А4		20	Д 22Е.014.045	Связь	1	
Б4		21	Д 22Е.014.046	Связь		
				Уголок 40×40×2 ГОСТ 19771-74		
				ВСт.3кп2 ГОСТ 11474-76		
				L=598 h16 25	2	0,435кг
Б4		22	Д 22Е.014.047	Стойка		
				Уголок 40×40×2 ГОСТ 19771-74		
				ВСт.3кп2 ГОСТ 11474-76		
				L=1458 h16 25	2	1.06кг
А4		23	Д 22Е.014.029	Связь	2	
				Материалы		
		24		Мулитокремнеземистый рулонный материал марки МКРР 130 S40 ГОСТ 23619-79	1,5	кг

Подп. и дата | Инв. № дубл. | Взам. инв. № | Подп. и дата | Инв. № подл.

Изм	Лист	№ докум.	Подп.	Дата

Д 22Е.014.030

Лист 3

Формат А4

Формат	Зона	Поз.	Обозначение	Наименование	Кол.	Примечание
			Переменные данные для исполнений			
				Д 22Е.014.030		
				Детали		
А4		25	Д 22Е.014.048	Стенка	2	
А4		26	Д 22Е.014.049	Стенка	2	
А4		27	Д 22Е.014.051	Стенка	1	
А4		28	Д 22Е.014.052	Стенка	1	
		29	-01	Стенка	1	
				Д 22Е.014.030-01		
				Детали		
А4		25	Д 22Е.014.048-01	Стенка	2	
А4		26	Д 22Е.014.049-01	Стенка	2	
А4		27	Д 22Е.014.051-01	Стенка	1	
А4		28	Д 22Е.014.052-02	Стенка	1	
		29	-03	Стенка	1	

Подп. и дата | Инв. № дубл. | Взам. инв. № | Подп. и дата | Инв. № подл.

Изм	Лист	№ докум.	Подп.	Дата

Д 22Е.014.030

Лист 4

Формат А4

23296-08 75 Копировал: [signature]

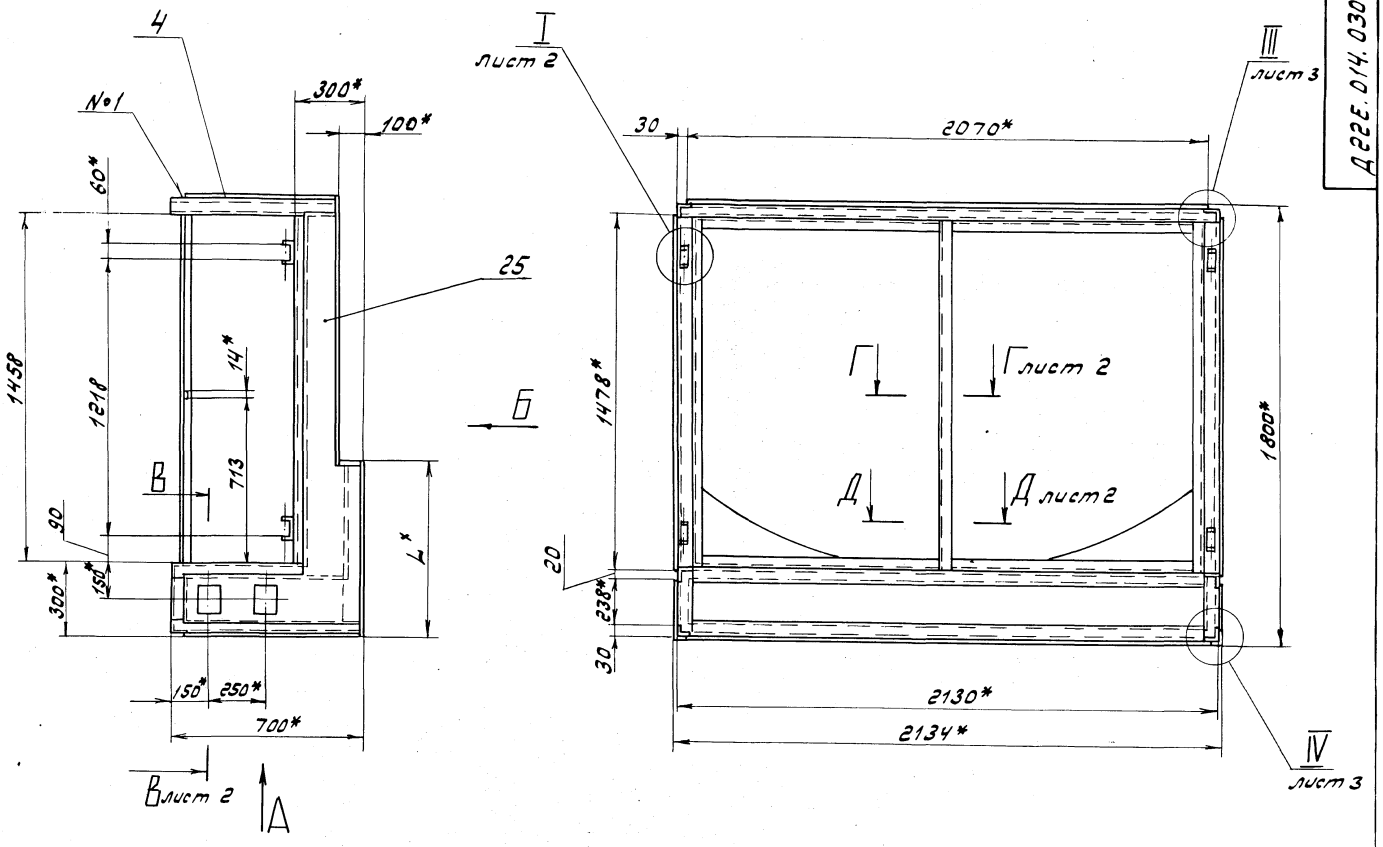

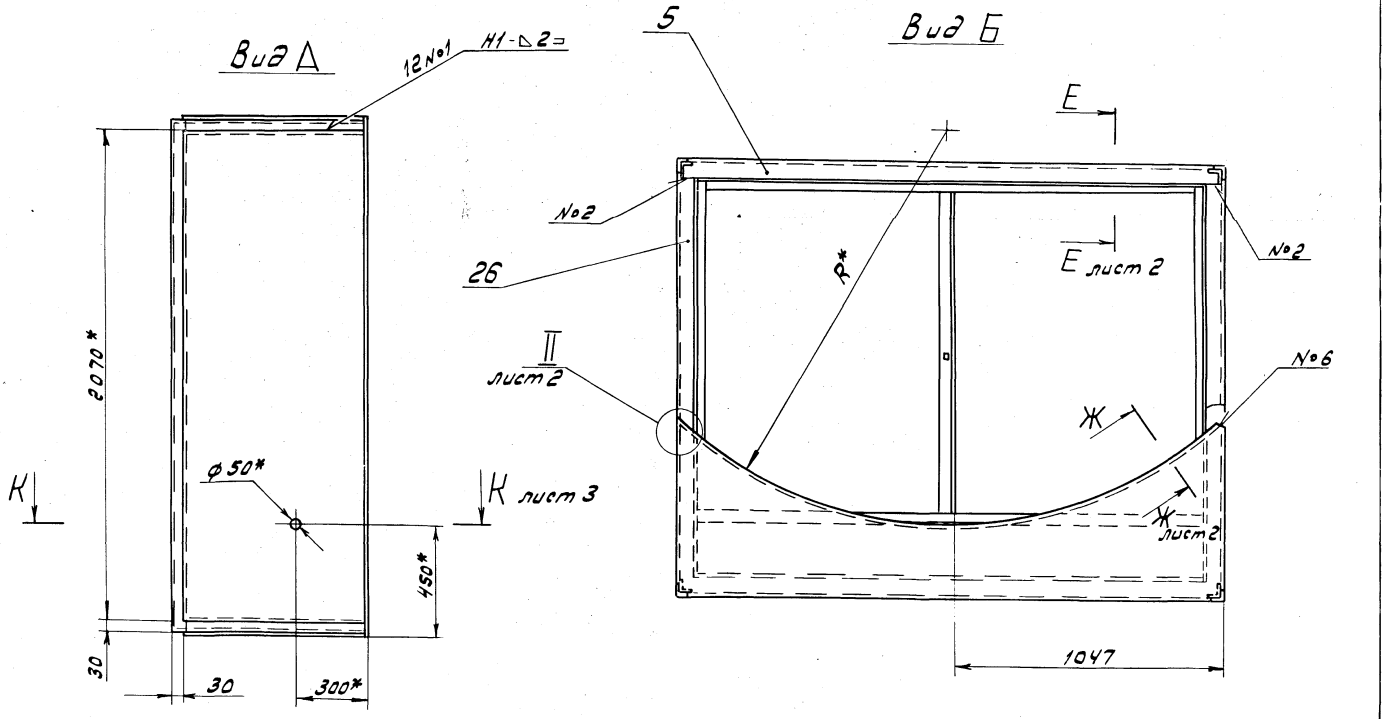

1*. Размеры для справок.

2. $\pm \frac{1716}{2}$

3. Сварные швы №1... №6 - по ГОСТ 5264-80.
№7 - по ГОСТ 11534-75.

Обозначение	Котел	R, мм	L, мм	Масса, кг
Д22Е.014.010 СБ	ДЕ-4	1384	814	171
-01	ДЕ-6,5	1624	700	161

Изм.	Лист	№ докум.	Подп.	Дата
Разраб.		Лапин		1.5.85г.
Пров.		Лапин		
Т.контр.				
Н.контр.		Мюнтер		
Утв.				

Д22Е.014.030 СБ

Шкаф

Лит.	Масса	Масштаб
У	см. табл.	—

Лист 1 Листов 3

Госстрой СССР ГПИ Горьковский Сантехпроект

Копировал 23296-ПВ Формат А2

Инв.№ подл. | Подп. и дата | Взам.инв.№ | Инв.№ дубл. | Подп. и дата

gost.e-ecolog.ru