Типовой проект

903-1-265.88

Котельная
с 4 котлами ДЕ-6,5-14 ГМ

Система теплоснабжения закрытая.
Топливо-газ, резерв-мазут.
Здание из сборных железобетонных конструкций

Альбом 3

23296-03
Цена 2-13

gost.e-ecolog.ru

ТИПОВОЙ ПРОЕКТ
903-1-265.88

КОТЕЛЬНАЯ С 4 КОТЛАМИ ДЕ-6,5-14 ГМ. СИСТЕМА ТЕПЛОСНАБЖЕНИЯ ЗАКРЫТАЯ. ТОПЛИВО-ГАЗ, РЕЗЕРВ-МАЗУТ ЗДАНИЕ ИЗ СБОРНЫХ ЖЕЛЕЗОБЕТОННЫХ КОНСТРУКЦИЙ.

АЛЬБОМ 3

ПЕРЕЧЕНЬ АЛЬБОМОВ:

Альбом	1		Пояснительная записка.
Альбом	2	ТМ	Тепломеханические решения
Альбом	3	ВП	Станция водоподготовки (для исходной воды с содержанием железа 0,3÷1,0 мг/л)
Альбом	4	ВП	Станция водоподготовки (для исходной воды с содержанием до 0,3 мг/л)
Альбом	5	МС,ГС	Мазутоснабжение. Газоснабжение.
Альбом ч.1,2	6		Металлоконструкции технологические. Рабочие чертежи.
Альбом ч.1,2	7		Оборудование технологическое. Рабочие чертежи.
Альбом	8	ГТ	Генеральный план.
		АР	Архитектурные решения.
		КЖ	Конструкции железобетонные.
		КМ	Конструкции металлические.
Альбом	9		Строительные изделия.
Альбом	10	ЭМ	Силовое электрооборудование.
		ЭО	Электрическое освещение.
		СС	Связь и сигнализация.
		АПС	Пожарная сигнализация.
			Чертежи монтажной зоны.
Альбом	11	ЭМ	Силовое электрооборудование. Принципиальные схемы управления электроприводами.
Альбом	12		Задание заводу-изготовителю НКУ.
Альбом	13	АТМ1	Автоматизация. Схемы функциональные.
Альбом	14	АТМ2	Автоматизация. Схемы электрические принципиальные.
Альбом	15	АТМ3	Щиты автоматизации.
Альбом	16	ОВ	Отопление и вентиляция.
Альбом	17	ВК	Внутренний водопровод и канализация
Альбом ч.1,2			Спецификации оборудования.
Альбом	18		Ведомости потребности в материалах.
Альбом	19		Сметы. Сводки затрат. Объектные сметы.
Альбом	20		Сметы локальные. Архитектурно-строительная часть.
Альбом ч.1,2,3	21		Сметы локальные. Тепломеханические решения. Водоподготовка. Мазутоснабжение. Отопление и вентиляция.
Альбом ч.1,2	22		Сметы локальные. Водопровод и канализация. Газоснабжение. Электротехническая часть.
Альбом	23		Сметы локальные. Автоматизация. Внутриплощадочные сети.

ПРИМЕНЁННЫЕ МАТЕРИАЛЫ:

Типовой проект 907-2-262.86	Металлические трубы для отвода дымовых газов с температурой до +350°С. Трубы Н=44.225 м Поставщик ЦИТП г. Москва.
Типовой проект 704-1-164.83 ал. I, IV, VI, VII, VIII	Резервуар стальной горизонтальный цилиндрический для хранения нефтепродуктов емкостью 100 м³. Поставщик: Казахский филиал ЦИТП г. Алма-Ата.
Типовой проект 901-4-57.83	Резервуар для воды прямоугольный железобетонный сборный емкостью 50 м³. Поставщик: Тбилисский филиал ЦИТП
Типовой проект 902-2-409.86	Очистные сооружения замазученных дождевых сточных вод производительностью 5 л/сек для установки мазутоснабжения котельных Поставщик: ЦИТП г. Москва.

РАЗРАБОТАН:
ГПИ „Горьковский Сантехпроект"

УТВЕРЖДЕН И ВВЕДЕН
В ДЕЙСТВИЕ Госстроем СССР протокол от 7.07.88г. №44

Главный инженер института Ю.П. Фалалеев
Главный инженер проекта Т.Г. Гусева

© ЦИТП Госстроя СССР, 1989

ПРИВЯЗАН:

ИНВ. №

Альбом 3

Ведомость рабочих чертежей основного комплекта т.п. 903-1-265.88

Лист	Наименование	Примечание
1	Общие данные (начало)	
2	Общие данные (окончание)	
3	Компоновка оборудования. План - вид сверху. Разрезы 1-1, 2-2, 3-3.	
4	Блок взрыхления (А7)	
5	Блок насосов БН2-8/18 (А1)	
6	Бак умягченной воды V=75м³	
7	Схема трубопроводов	
8	Трубопроводы в осях 2÷6. План. Разрезы 1-1, 2-2	
9	Трубопроводы в осях 1÷4. План. Разрезы 1-1, 2-2	
10	Трубопроводы. Разрезы 3-3, 4-4	
	Спецификация (начало)	
11	Трубопроводы. Спецификация (окончание)	

Ведомость ссылочных и прилагаемых документов

Обозначение	Наименование	Примечание
	Ссылочные документы	
ОСТ 34-42-756-85	Соединения фланцевые для камерных измерительных диафрагм трубопроводов Ру ≤ 25 МПа (25 кгс/см²)	
ОСТ 34270-75	Блоки двухкатковых опор	
серия 3.903-11	Тепловая изоляция криволинейных	
Распространяет ВНИПИ Теплопроект (129327 г. Москва ул. Кооперативная 2, корп. 2)	и фасонных участков трубопроводов и узлов оборудования	
серия 7.903.9-2	Тепловая изоляция трубопроводов с положительными температурами	
Распространяет Тбилисский филиал ЦИТП (380053 г. Тбилиси-53 Авчальское шоссе, 86а)		

Типовой проект разработан в соответствии с действующими нормами и правилами и предусматривает мероприятия, обеспечивающие взрывную, взрывопожарную и пожарную безопасность при эксплуатации здания.

Гл. инж. проекта (Гусева Т.Г.)

Обозначение	Наименование	Примечание
Серия 5.903-10	Блоки вспомогательного оборудования станций водоподготовки котельных установок.	
- Выпуск 1-1 дл. 1; 4	Блоки натрий-катионитных фильтров	
- Выпуск 5-1	Блоки магнитных аппаратов	
- Выпуск 6-1	Блоки насосов	
Распространяет ЦИТП (125878 ГСП Москва А-445 ул. Смольная 22)		
Закладные конструкции распространяет Главмонтажавтоматика (103379 г. Москва 379 Б. Садовая, 8а)	Установка закладных конструкций на технологическом оборудовании и трубопроводах, узлы и детали: Группа 7. Сборник 50. Приборы для измерения и регулирования температуры. Группа 8. Сборник 25. Приборы для измерения и регулирования давления, разрежения, расхода. Группа 8. Сборник 74. Приборы для измерения и регулирования уровня	
Т 186.07.00.000	Бак деаэраторный V=75м³	
распространяет АПО им. Лобзунова (194021 г. Ленинград, Политехническая, 24)		
	Прилагаемые документы	
альбом 7 часть 2 черт. Д238.098.000	Бак взрыхления фильтров ф 1000 V=4м³	
альбом 7 часть 2 черт. Д238.099.000	Бак разрыва струи V=0,5м³	
альбом 7 часть 2 черт. Д23А-027.000	Смеситель воздуха	
т.п. 903-1-265.88 ПСО	Спецификация оборудования	
альбом 17 ч. 1		
т.п. 903-1-265.88 ВПВМ альбом 18	Ведомость потребности в материалах	

Ведомость основных комплектов рабочих чертежей

Обозначение	Наименование	Примечание
ТП 903-1-265.88 ТМ	Тепломеханические решения	
ТП 903-1-265.88 ВП	Станция водоподготовки	
ТП 903-1-265.88 ГС	Газоснабжение	
ТП 903-1-265.88 МС	Мазутоснабжение	
ТП 903-1-265.88 АР	Архитектурные решения	
ТП 903-1-265.88 КЖ	Конструкции железобетонные	
ТП 903-1-265.88 КМ	Конструкции металлические	
ТП 903-1-265.88 ЭМ	Силовое электрооборудование	
ТП 903-1-265.88 ЭО	Электрическое освещение	
ТП 903-1-265.88 СС	Связь и сигнализация	
ТП 903-1-265.88 АТМ	Автоматизация	
ТП 903-1-265.88 ОВ	Отопление и вентиляция	
ТП 903-1-265.88 ВК	Внутренние водопровод и канализация.	

Ведомость спецификаций

Лист	Наименование	Примечание
4	Блок взрыхления (А7). Спецификация.	
5	Блок насосов БН2-8/18 (А1). Спецификация	
6	Бак умягченной воды V=75м³. Спецификация.	
10	Трубопроводы. Спецификация (начало).	
11	Трубопроводы. Спецификация (окончание).	

Инв. № подл. | Подп. и дата | Взам. инв. №

Привязан:

Инв. №

ТП 903-1-265.88 ВП

ГИП	Гусева	
Нач. отд.	Деменди	
Н. контр.	Клонов	
Гл. спец.	Портной	
Рук. гр.	Клонов	
Вед. инж.	Лимер	
Ст. инж.	Смирнова	
Инж.	Горшунов	

Котельная с 4 котлами ДЕ-6,5-14ГМ. Здание из сборных железобетонных конструкций.

Стадия	Лист	Листов
Р	1	11

Общие данные (начало).

Госстрой СССР ГПИ Горьковский САНТЕХПРОЕКТ

Копир.

Формат А2

Альбом 3

Ведомость теплоизоляционных конструкций

Наименование элемента, диаметр или размеры мм	Кол.	Температура теплоносителя °С		Изоляционные конструкции						Обозначение применяемых чертежей	Примечания
		Макс.	среднегодовая	Основной теплоизоляционный слой: Материал	Толщ. мм.	Общ. объем м3	Покровный слой: Материал	Толщ. мм.	Общ. поверхность м3		
Бак умягченной воды V= 75 м3	1			Маты минераловатные прошивные по ГОСТ 21880-76	100	13,57	Лист из алюминия и алюминиевых сплавов по ГОСТ 21631-76	0,8	141,9	альбом 2 ТМН-6	
Трубопроводы				Цилиндры теплоизоляционные из минваты по ГОСТ 23208-83						серия 3.903.9-2 вып.1 лист 17,18,35,36	
В13 ф89х3, м	10,0			То же	40	0,16	То же	0,8	5,3		
В19.1 ф108х4, м	6,0			То же, ГОСТ 23208-83	40	0,114	То же, ГОСТ 21631-76	0,8	3,54		
ф57х3, м	0,5			—"— ГОСТ 23208-83	40	0,0085	То же, ГОСТ 21631-76	0,8	0,245		
Арматура ф50	1			Полуфутляры из оцинкованных листов, заполненные минватой по ГОСТ 21880-76	40	0,014			0,48	серия 3.903.9-2 вып. 2 лист 6	
Отводы 90° ф57	1			Маты минераловатные прошивные ГОСТ 21880-76	60	0,21	Лист из алюминия и алюминиевых сплавов	0,8	0,77	серия 3.903-11-13	
ф89	4				60	0,124		0,8	4,0		
ф108	3				60	0,129		0,8	3,9		

Условные обозначения и изображения

Обозначение	Наименование
А1	Воздухопровод от компрессора
А2	Трубопровод слуска воздуха
Б1	Трубопровод раствора соли
В1	Трубопровод исходной воды
В1.1	Трубопровод исходной воды после воздушного смесителя
В1.2	Трубопровод исходной воды после фильтров обезжелезивания
В1.3	Трубопровод омагниченной воды
В1.6	Трубопровод омагниченной воды на умягчение
В13	Трубопровод умягченной воды
В16.1	Трубопровод взрыхляющей промывки фильтров обезжелезивания
В19.1	Трубопровод сливной напорный
Т98.3	Трубопровод сливной безнапорный
Т98.3	Трубопровод неконденсирующихся газов (пар) на разогрев раствора соли.

Ведомость объемов по нанесению антикоррозийного покрытия

№	Наименование работ	Ед. изм.	Наименование изолируемого объекта: Фильтр Na-катионитный ф 1000 (2 шт.) Ед.	Фильтр Na-катионитный ф 1000 (2 шт.) Общ.	Фильтр Na-катионитный для обезжелезивания (4 шт.) Ед.	Фильтр Na-катионитный для обезжелезивания (4 шт.) Общ.	Бак взрыхл. промывки V=4м3	Бак разрыва струи V=0,5м3	Бак умягченной воды V=75м3	Трубопроводы
1	Обработка внутренней поверхности металлическим песком	м2	10.0	20.0	10.0	40.0	14.89	2.52	135.56	
2	Обеспыливание внутренней металлической поверхности	м2	10.0	20.0	10.0	40.0	14.89	2.52	135.56	
3	Обезжиривание внутренней поверхности этилацетатом	м2	10.0	20.0	10.0	40.0	14.89	2.52	135.56	
4	Покрытие внутренней поверхности на основе смолы ЭД-20 в 6 слоев	м2	10.0	20.0	10.0	40.0	14.89	2.52	135.56	
5	Окраска наружной поверхности масляной краской.	м2	11.0	22.0			15.63	2.6	141.6	6,5
6	Окраска наружной поверхности краской БТ-177 в 2слоя по грунтовке ГФ-21 в 1 слой.	м2			11.0	44.0				

Привязан:

Инв. № подл. | Подп. и дата | Взам. инв. №

ГИП	Гусева	
Нач.отд.	Деремдин	
Н.контр.	Клоков	
Гл.спец.	Портной	
Рук.гр.	Клоков	
Вед.инж.	Плинер	
Ст.инж.	Смирнова	
Инж.	Горшунова	

ТП 903-1-265.88 В.П

Котельная с 4 котлами ДЕ-6,5-14 ГМ Здание из сборных железобетонных конструкций.

Стадия Р | Лист 2 | Листов

Общие данные (окончание)

Госстрой СССР ГПИ Горьковский САНТЕХПРОЕКТ

Копир.

23296-03 4

Формат А2

Альбом 3

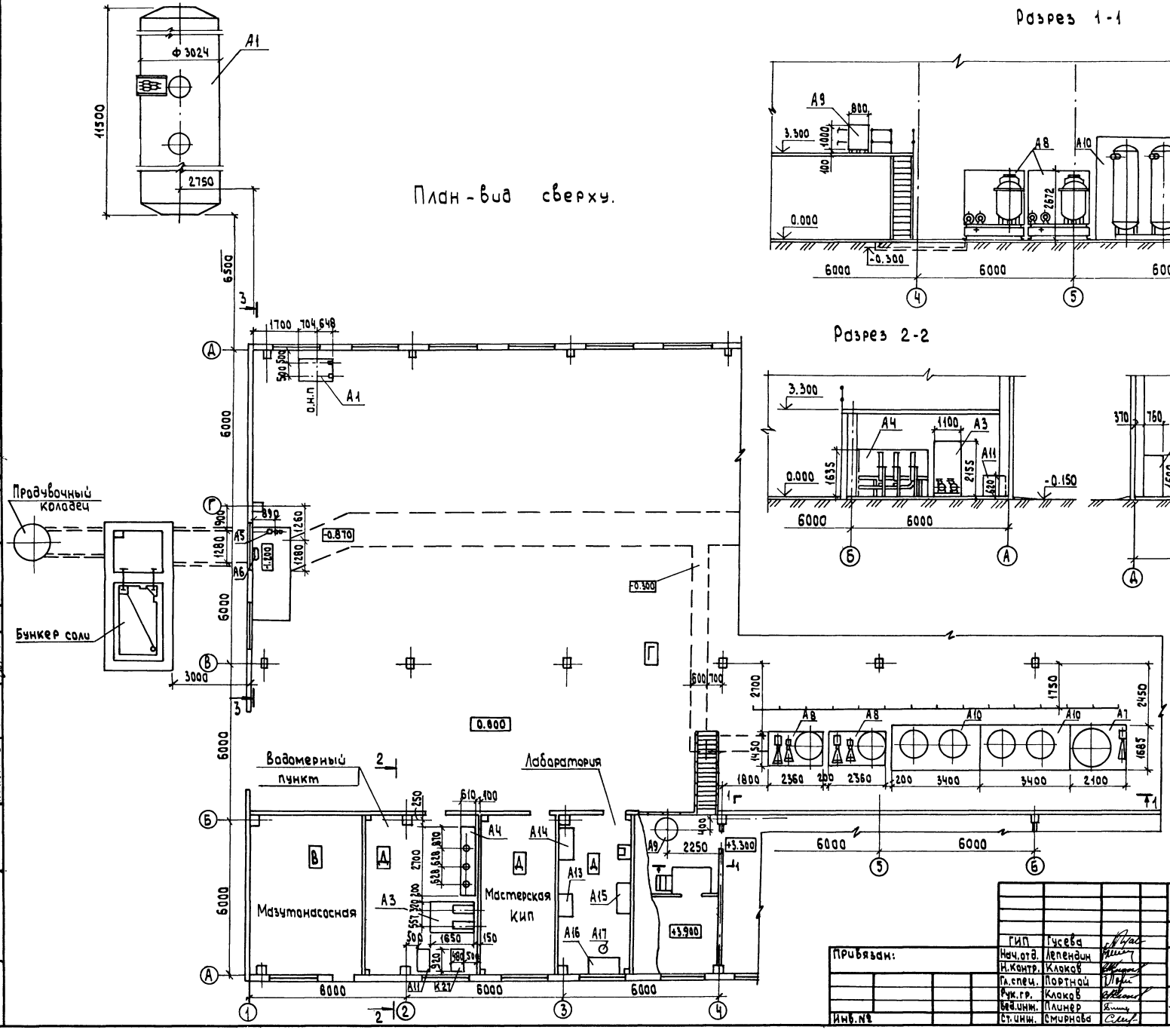

1. На компановке условно не показано оборудование, входящее в состав других комплектов рабочих чертежей.
2. Спецификацию оборудования марки „А" см. т.п. 903-1-265.88 ВП.СО в альбоме 17, часть 1, стр. 34.

Инв.№ подл.	Подпись и дата	Взам.инв.№	Нач.отд.КИПиА	Борисов	Гл.спец.ТО	Дугин	
			Нач.отд.ОВ	Цонкин	Вед.инж.ТО	Смирнова	

ГИП	Гусева		ТП903-1-265.88 -ВП		
Нач.отд.	Лепендин		Котельная с 4 котлами ДЕ-6.5-14ГМ Здание из сборных железобетонных конструкций	Стадия	Лист	Листов
Н.контр.	Клоков			Р	3	
Гл.спец.	Портной					
Рук.гр.	Клоков		Компановка оборудования. План-вид сверху. Разрезы 1-1; 2-2; 3-3.	Госстрой СССР ГПИ Горьковский САНТЕХПРОЕКТ		
Вед.инж.	Плинер					
Ст.инж.	Смирнова					

Привязан:

Инв.№

23296-03 5 Формат А2

Копировал: Исаева

Альбом 3

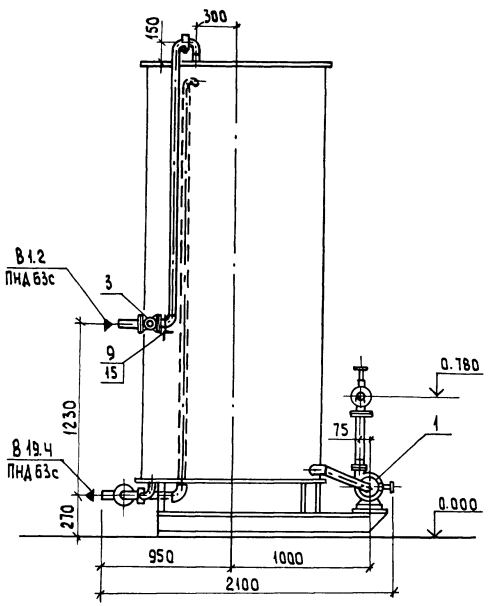

Вид А

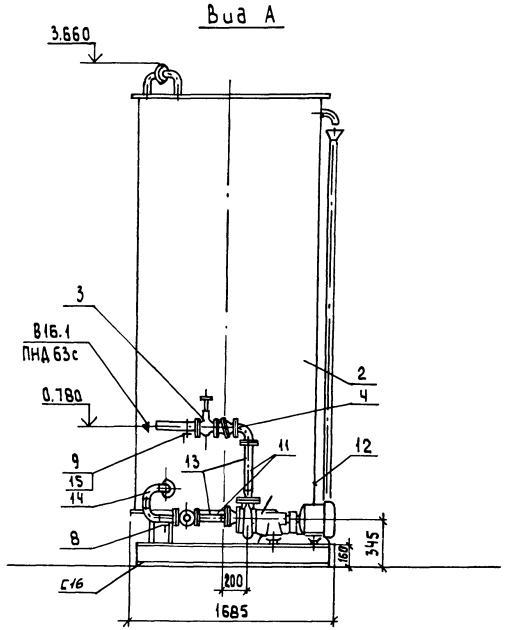

Схема

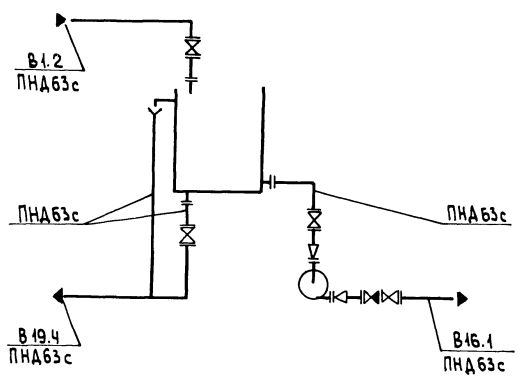

План-вид сверху

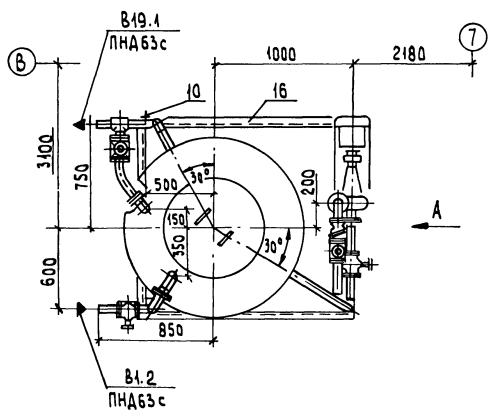

Габариты блока

Длина	2100 мм
Ширина	1685 мм
Высота	3660 мм

Марка, поз	Обозначение	Наименование	Кол.	Масса ед. кг.	Примечание
1		Насос К 8/18 с			Q=0.002м³/с (8м³/ч)
		электродвигателем			H=0.18мпа (18м)
		4А80А2 2900 об/мин			
		1.5 квт	1	64.0	
2	альбом 7.4.2 черт. А23Б.098.000	Бак взрыхления фильтров ф1000	1	482.0	V=4 м³
3		Вентиль запорный			
		диафрагмавый			
		15ч75гм1 ф50	4	13.3	Ру=1.0мпа
4		Клапан обратный			
		подъёмный флан-			
		цевый 16ч3р ф50	1	9.4	Ру=1.6мпа
5	ГОСТ 12821-80	Фланец 1-32-6	1	1.01	
6	ГОСТ 12821-80	Фланец 1-40-6	1	1.21	
7	ГОСТ 12821-80	Фланец 1-50-6	3	1.53	
8	ГОСТ 14911-82	Опора ОПП2-150-60	1	1.71	
9	ГОСТ 14911-82	Опора ОПБ2-60	2	0.33	
10	ГОСТ 14911-82	Опора ОПП2-100.60	1	1.24	
11	ЗКЧ-45-70	Бобышка	2	0.23	
12	ЗКЧ-99-74	Бобышка	1	2.5	
13		Трубапровад из сталь-			
		ных электросварных			
		труб па ГОСТ 10704-76			
		ф57×3	1.2	4.0	
14		Трубапровад из на-			
		парных полиэтиле-			
		новых труб па			
		ГОСТ 18599-83 ПНД63с	6.8	0.691	
15	ГОСТ 8509-72	Уголок 50×50×3	1.4	2.32	
16	ВП-4	Металлоконструкция	1	125.0	

Масса 767 кг

Привязан:

Инв.№

ГИП	Гусева	
Нач.отд.	Леденцин	
Н.контр.	Клоков	
Гл.спец.	Партной	
Рук.гр.	Клоков	
Вед.инж.	Плинер	
Ст.инж.	Смирнова	
Инж.	Горшунова	

ТП903-1-265.88 -ВП

Котельная с 4 котлами ДЕ-6.5-14ГМ Здание из сборных железобетонных конструкций

Блок взрыхления (А7)

Стадия	Лист	Листов
Р	4	

Госстрой СССР ГПИ Горьковский САНТЕХПРОЕКТ

23296-03 6

Формат А2

Копировал: Исаева

Инв.№ подл. | Подпись и дата | Взам. инв.№

Альбом 3

Разрез 1-1

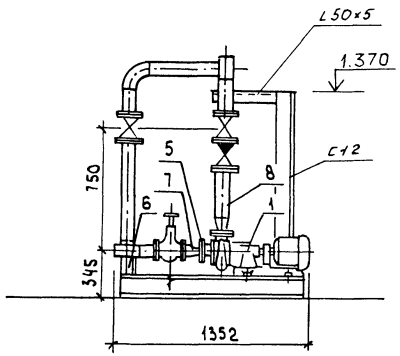

Разрез 2-2

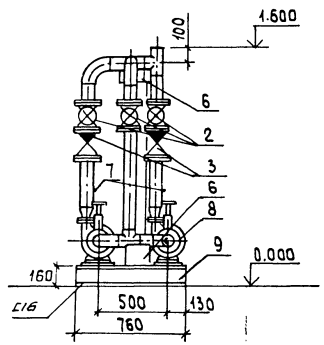

План-Вид сверху

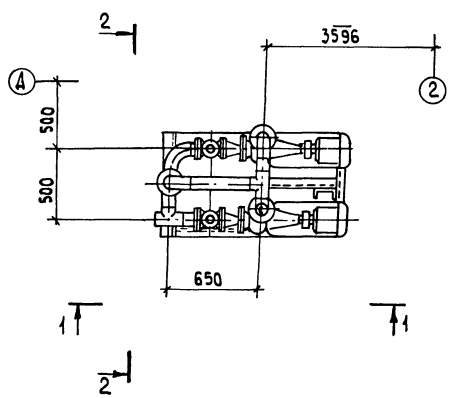

Схема

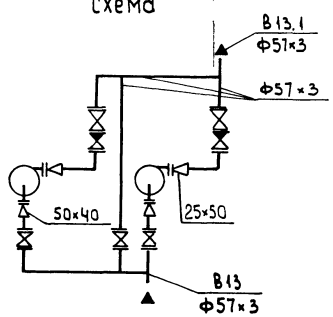

Габариты блока:

Длина 1352 мм
Ширина 760 мм
Высота 2300 мм

Марка, поз.	Обозначение	Наименование	Кол.	Масса ед. кг.	Примечание
1		Насос К 8/18 с			Q=0.002м³/с (8м³/ч) H=0.18МПа (18м)
		электродвигателем			
		4А80А2 2900 об/мин			
		1.5 кВт	2	64.0	
2		Задвижка парал-			
		лельная с выдвиж-			
		ным шпинделем флан-			
		цевая 30ч6бр ф50	5	18,4	P_y=1.0МПа
3		Клапан обратный			
		16ч3р ф50	2	9.4	P_y=1.6МПа
4	ГОСТ 12821-80	Фланец 1-32-6	2	1.01	
5	ГОСТ 12821-80	Фланец 1-40-6	2	1.21	
6	ГОСТ 14911-82	Опора ОП П2-100.57	2	1.24	
7	3кч-45-70	Бабышка	4	0.23	
8		Трубопровод из стальных электросварных			
		труб по ГОСТ 10704-76			
		ф57×3	6.2	4.0	
9	ВП-5	Металлоконструкция	1	130.0	

Масса 410 кг

ГИП	Гусева		ТП903-1-265.88 ВП
Нач.отд.	Лепендин		
Н.контр.	Клоков		Котельная с 4 котлами ДЕ-6,5-14ГМ Здание из сборных железобетонных конструкций
Гл.спец.	Портной		Стадия Р; Лист 5; Листов
Рук.гр.	Клоков		Блок насосов БН 2-8/18 (А1)
Вед.инж.	Плинер		Госстрой СССР ГПИ Горьковский САНТЕХПРОЕКТ
Ст.инж.	Смирнова		
Инж.	Горшунова		

Привязан:

Инв. №

Инв.№подл. | Подпись и дата | Взам. инв.№

23296-03 7

Формат А2

Копировал: Исаева

Альбом 3

Разрез 1-1

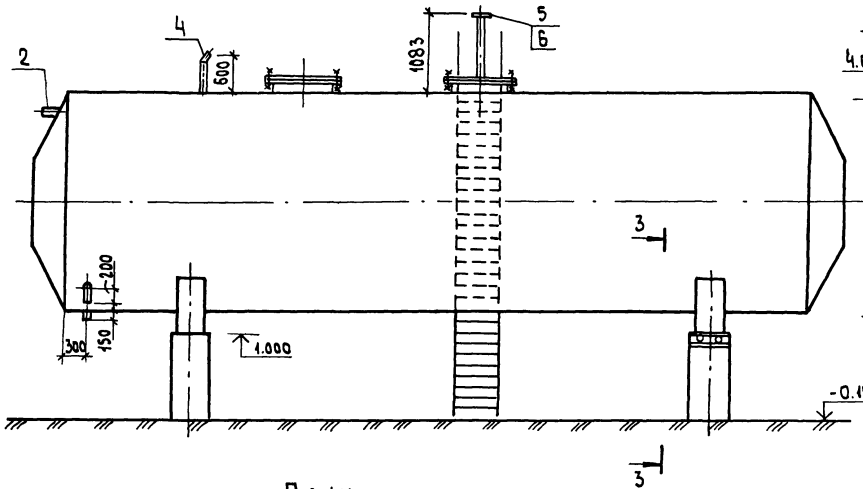

Разрез 2-2

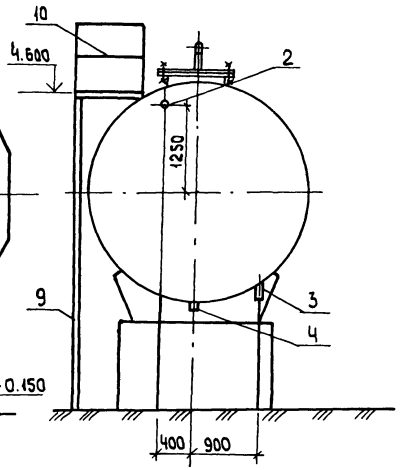

План

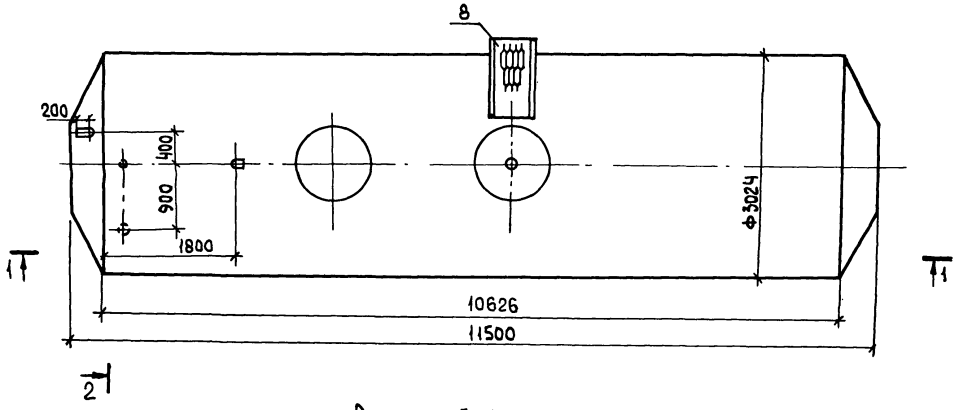

Разрез 3-3

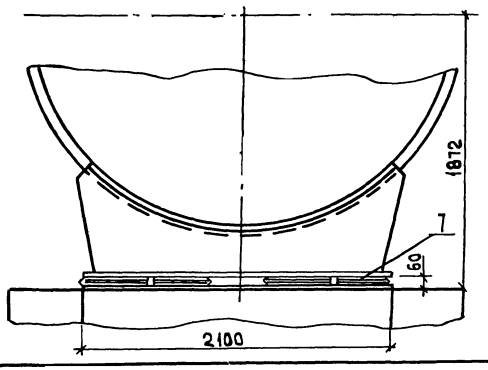

Марка поз.	Обозначение	Наименование	Кол.	Масса ед. (кг)	Примечание
1	Т 186.07.00.000	Бак деаэраторный с коническими днищами V=75м³	1	12970	см. лист-1
2		Трубопровод из стальных электросварных труб по ГОСТ 10704-76 ф 108×4, м	0.2	10.26	
3		То же, ГОСТ 10704-76 ф 89×3, м	0.2	6,36	
4		—"—, ГОСТ 10704-76 ф 57×3, м	0.7	4.0	
5		—"—, ГОСТ 10704-76 ф 45×2.5 м	1.083	2.62	
6	ГОСТ 12821-80	Фланец В-40-63 ст 25	1	3.67	
7	ОЧ ОСТ 34 270-76	Блок двухкатковый	2	49.8	
8	тп 704-1-164.83 ал. IV лист АС-10	Площадка ПЛ 1-3	1	44	
9	тп 704-1-164.83 ал. IV лист АС-8	Стремянка С1-2	2	41	
10	ГОСТ 2590-71	Круг 10	10	0,62	

Общая масса - 13212.8 кг

1. Бак подлежит антикоррозийной изоляции, ведомость объемов работ см. лист 2.
2. Бак подлежит тепловой изоляции, см. лист ТМН-5 в альбоме 2.

Инв.№ подл. | Подпись и дата | Взам.инв.№

Привязан:

Инв. №

ГИП	Гусева	
Нач.отд.	Лепендин	
Н.контр.	Клоков	
Гл.спец.	Портной	
Рук.гр.	Клоков	
Вед.инж.	Плинер	
Ст.инж.	Смирнова	
Инж.	Горшунова	

ТП903-1-265.88 ВП

Котельная с 4 котлами ДЕ-6,5-14ГМ здание из сборных железобетонных конструкций.

Бак умягченной воды V = 75м³

Стадия	Лист	Листов
Р	6	

Госстрой СССР ГПИ Горьковский САНТЕХПРОЕКТ

23296-03 8

Формат А2

Копировал: Исаева

Альбом 3

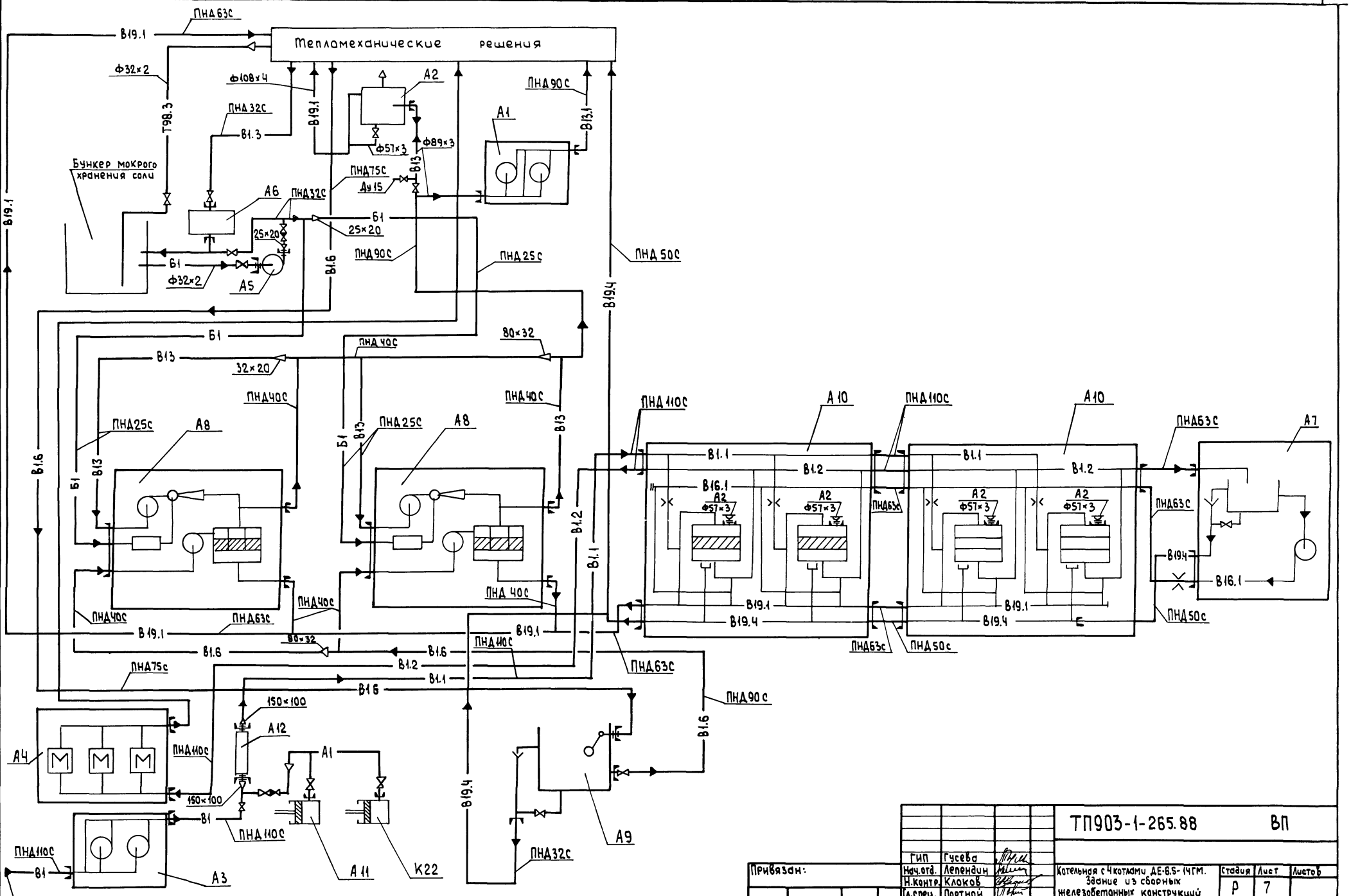

Привязан:	ГИП	Гусева	ТП903-1-265.88 ВП	
	Нач.отд.	Лепендин	Котельная с 4 котлами ДЕ-6,5-14ГМ. Здание из сборных железобетонных конструкций	Стадия: Р; Лист: 7; Листов:
	Н.контр.	Клоков		
	Гл.спец.	Портной		
	Рук.гр.	Клоков	Схема трубопроводов.	Госстрой СССР ГПИ Горьковский САНТЕХПРОЕКТ
Инв.№	Вед.инж.	Плинер		
	Ст.инж.	Смирнова		

Инв.№ подл. | Подпись и дата | Взам.инв.№

23296-03 9 Формат А2

Копировал Исаева

Альбом 3

Разрез 1-1

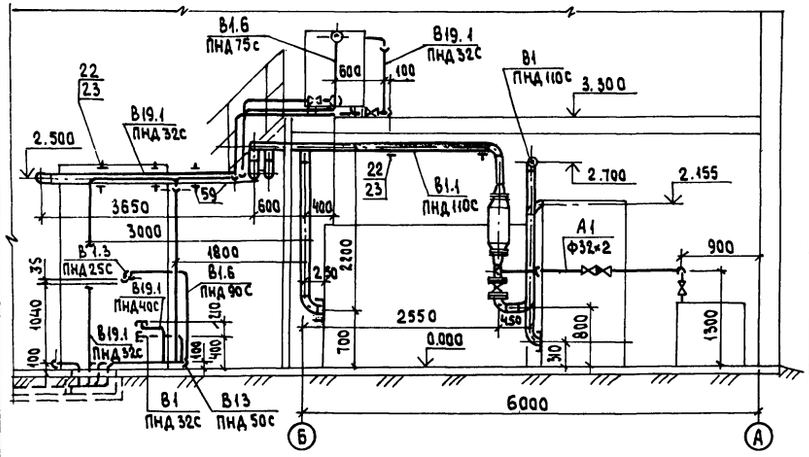

Разрез 2-2

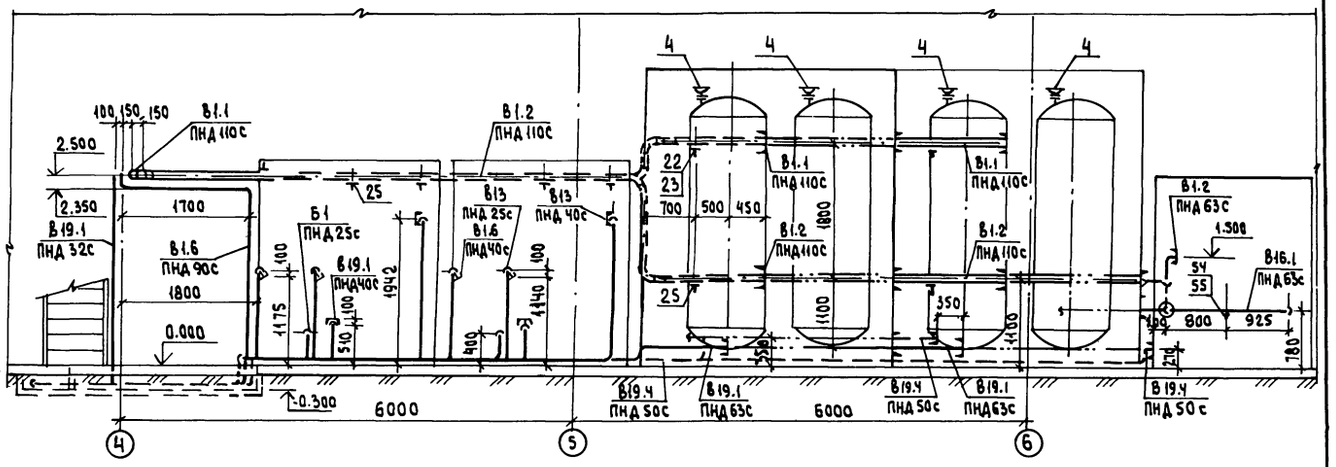

План

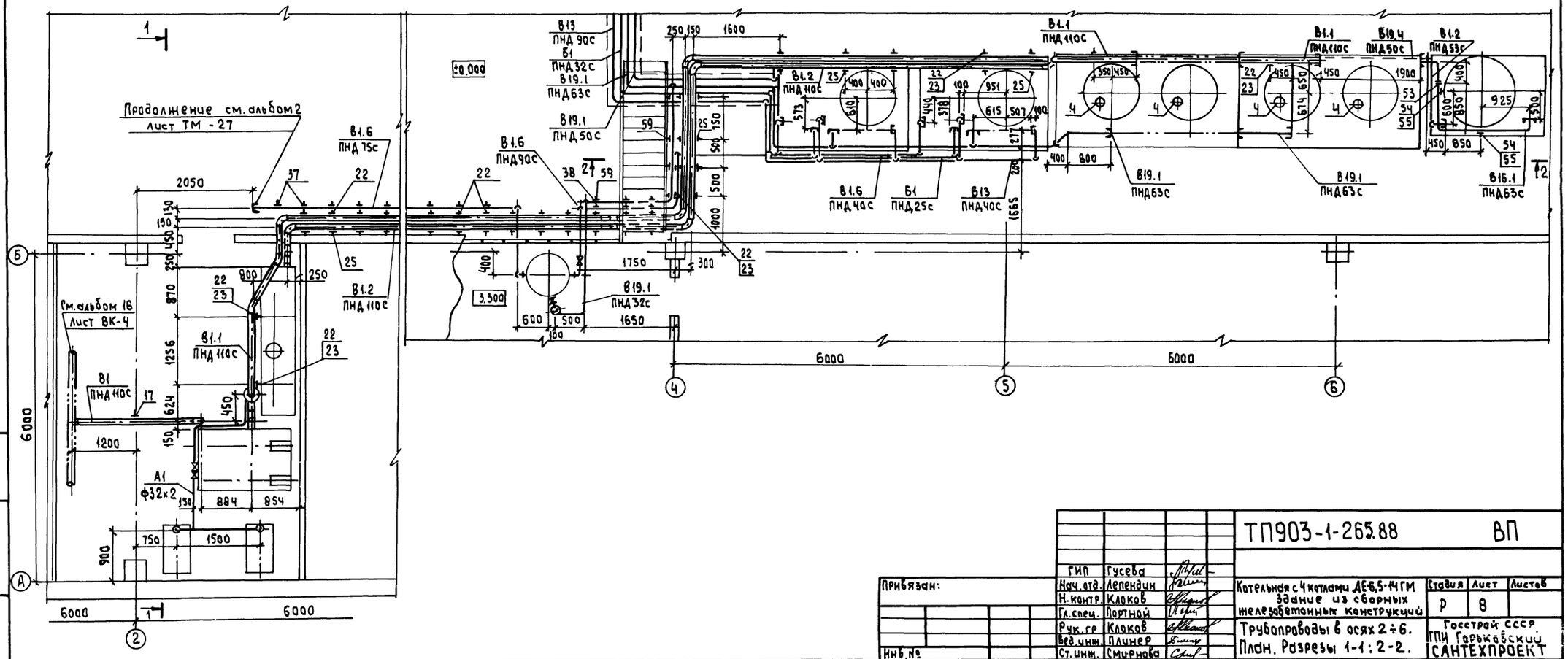

				ТП903-1-265.88	ВП
		ГИП	Гусева		
Привязан:		Нач. отд.	Лепендин	Котельная с 4 котлами ДЕ-6,5-14ГМ Здание из сборных железобетонных конструкций	Стадия: Р; Лист: 8; Листов:
		Н. контр.	Клоков		
		Гл. спец.	Портной		
		Рук. гр	Клоков	Трубопроводы в осях 2÷6. План. Разрезы 1-1; 2-2.	Госстрой СССР ГПИ Горьковский САНТЕХПРОЕКТ
Инв. №		Вед. инж.	Плинер		
		Ст. инж.	Смирнова		

Инв. № подл. | Подпись и дата | Взам. инв. №

23296-03 10 Формат А2

Копировал: Исаева

Альбом 3

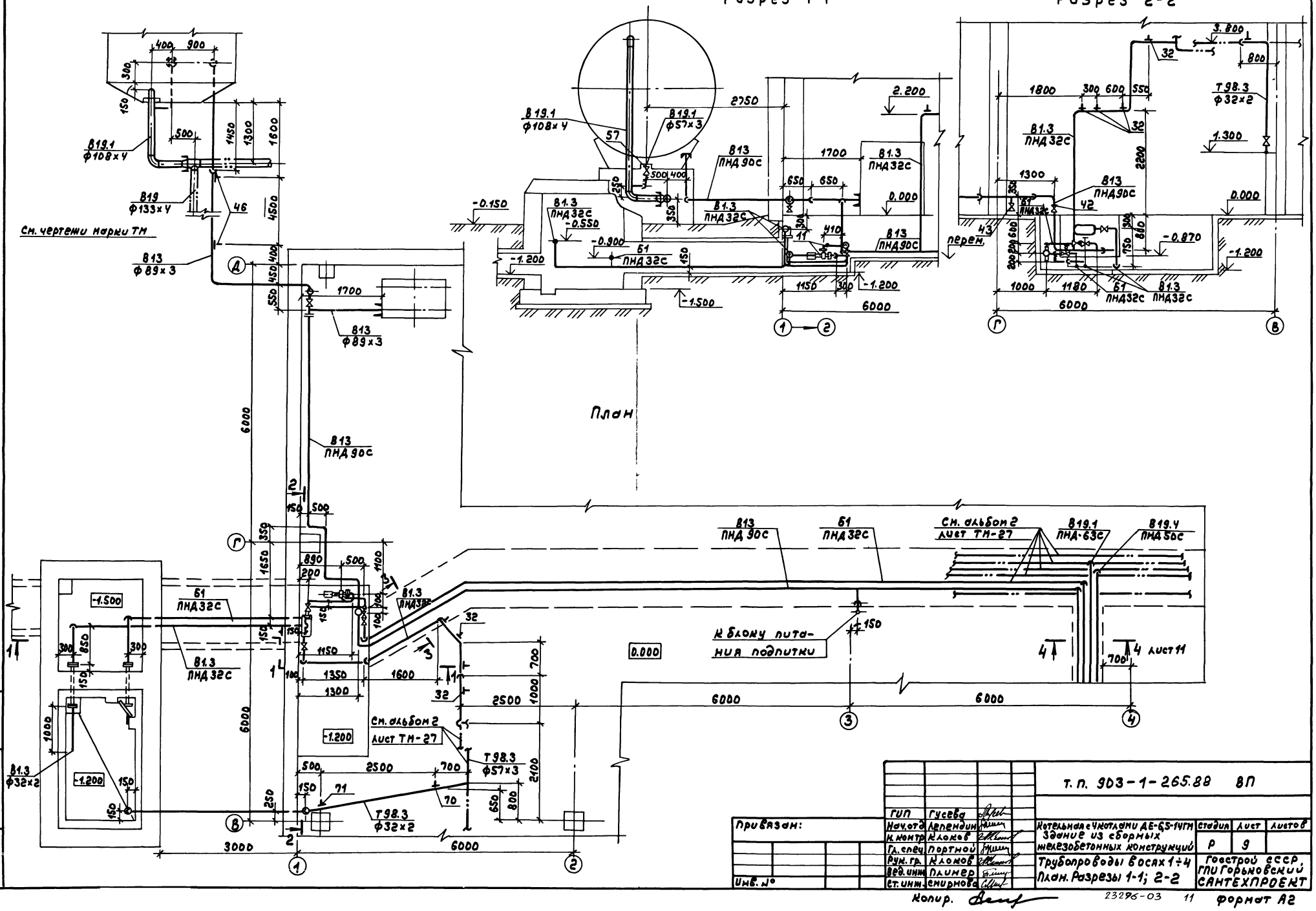

Привязан:	ГИП	Гусева		т. п. 903-1-265.88 ВП			
	Нач.отд	Лепендин		Котельная с 4 котлами ДЕ-6,5-14ГМ Здание из сборных железобетонных конструкций	Стадия	Лист	Листов
	Н. контр	Клоков			Р	9	
	Гл. спец	Портной		Трубопроводы в осях 1÷4 План. Разрезы 1-1; 2-2	Госстрой СССР, ГПИ Горьковский САНТЕХПРОЕКТ		
	Рук. гр.	Клоков					
Инв. №	Вед. инж	Плинер					
	Ст. инж.	Смирнова					

Инв. № подл. | подп. и дата | Взам. инв. №

Копир. 23296-03 11 формат А2

Альбом 3

Разрез 3-3 к листу 9.

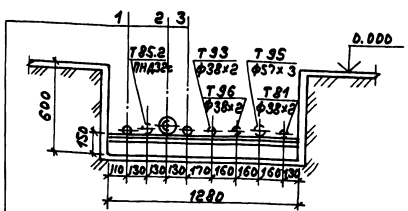

1 В1.3 Трубопровод ошпиченной воды ПНД25с

2 В13 Трубопровод умягченной воды ПНД90с

3 В1 Трубопровод раствора соли ПНД32с

Разрез 4-4 к листу 9

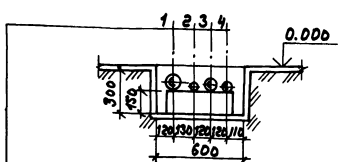

1 В13 Трубопровод умягченной воды ПНД90с

2 Б1 Трубопровод раствора соли ПНД32С

3 В19.1 Трубопровод сливной напорный ПНД63С

4 В19.4 Трубопровод сливной безнапорный ПНД50С

Марка поз.	Обозначение	Наименование	Кол.	Масса ед. (кг)	Примечание
А1		Воздухопровод от компрессора			
1	Каталог ЦКБА	Вентиль запорный муфтовый 15ч8рг ф25	3	1,75	Ру=1,6мпа
2	То же	Клапан обратный подъемный муфтовый 16Б1БК ф25	1	0,5	
3		Трубопровод из стальных электросварных труб по ГОСТ 10704-76 ф32х2,м	3,0	1,48	
А2		Трубопровод сжатого воздуха			
4	Московский завод „Водоприбор"	Вантуз Ду 50	4	8,5	Ру=1,0мпа
5	ГОСТ 12.821-80	Фланец 1-50-10 ст.25	8	2,26	
6		Трубопровод из стальных электросварных труб по ГОСТ 10704-76 ф57х3,м	0,8	4,0	
Б1		Трубопровод раствора соли			
7	Каталог ЦКБА	Вентиль запорный диафрагмовый фланцевый 15ч7сгм1 ф25	2	5,3	Ру=1,0мпа
8	То же	Клапан обратный подъемный муфтовый 16Б1БК ф25	1	0,5	Ру=1,6мпа
9	ГОСТ 12821-80	Фланец 1-25-6 ст25	2	0,76	
10	ГОСТ 12821-80	Фланец 1-20-6 ст25	1	0,53	
11	13КЧ-46-76	Бобышка	2	0,33	
12		Трубопровод из напорных полиэтиленовых труб по ГОСТ 18599-83 ПНД 32с,м	39,0	0,197	
13		То же, ГОСТ 18599-83 ПНД-25с	4,5	0,151	

Марка поз.	Обозначение	Наименование	Кол.	Масса ед. (кг)	Примечание
В1		Трубопровод исходной воды			
14	Каталог ЦКБА	Задвижка параллельная с выдвижным шпинделем фланцевая 30ч6бр ф100	1	39,5	Ру=1,0мпа
15	ГОСТ 12821-80	Фланец 1-150-10 ст25	1	8,17	
16	ГОСТ 14911-82	Опора ОПБ2-108	3	0,56	
17	ГОСТ 16127-78	Подвески ПТ-108-408	1	2,5	
18		Швеллер С8	0,98	7,05	
19	ГОСТ 8509-72	Уголок 50х50х5, м	0,4	3,77	
20		Трубопровод из полиэтиленовых труб по ГОСТ 18599-83 ПНД-110с	8,0	2,09	
В1.1		Трубопровод исходной воды после воздушного смесителя			
21	ГОСТ 12821-80	Фланец 1-150-10 ст25	1	8,17	
22	ГОСТ 14911-82	Опора ОПБ2-108	30	0,56	
23	ГОСТ 8509-72	Уголок 50х50х5, м	6,8	3,77	
24		Трубопровод из напорных полиэтиленовых труб по ГОСТ 18599-83 ПНД110С,м	31,0	2,09	
В1.2		Трубопровод исходной воды после фильтров обезжелезивания			
25	ГОСТ 14911-82	Опора ОПБ2-108	31	0,56	
26		Трубопровод из напорных полиэтиленовых труб по ГОСТ 18599-83 ПНД110С,м	28,0	2,09	
27		То же, ГОСТ 18599-83 ПНД-63с	2,0	0,691	

Т.П. 903-1-265.88 ВП

ГИП	Гусева		
Нач.отд	Евпендин		
Н.контр	Клокова		
Гл.спец	Портной		
Рук.гр.	Клокова		
Вед.инж	Плинер		
Ст.инж	Спирнова		

Котельная с 4 котлами ДЕ-6,5-14ГМ Здание из сборных железобетонных конструкций

Стадия	Лист	Листов
Р	10	

Трубопроводы. Разрезы 3-3, 4-4. Спецификация (начало).

Госстрой СССР ГПИ Горьковский САНТЕХПРОЕКТ

Привязан:

Инв.№

Инв.№ подл. | Подп. и дата | Взам.инв.№

Копир.

23296-03 12

Формат А2

Альбом 3

Марка поз.	Обозначение	Наименование	Кол.	Масса ед. (кг)	Примечание
В1.3	Трубопровод	омагниченной	воды		
28	Каталог ЦКБА	Вентиль запорный			Ру=1.6мпа
		муфтовый 15ч 8р2			
		ф 25	2	1.75	
29	ГОСТ 12821-80	Фланец 1-25-6 ст25	2	0.76	
30		Трубопровод из на-			
		порных полиэти-			
		леновых труб по			
		ГОСТ 18599-83 ПНД 32с, м	27.0	0.197	
31		Трубопровод бесшов-			
		ный из коррозионно-			
		настойкай стали по			
		ГОСТ 9941-81 ф32×2, м	1.0	1.48	
32	ГОСТ 14911-82	Опора ОПБ2-32	4	0.12	
33	ГОСТ 8509-72	Уголок 50×50×5, м	0.5	3.77	
В1.6	Трубопровод	омагниченной воды		на	
	умягчение				
34	Каталог ЦКБА	Вентиль запорный			Ру=1.6мпа
		фланцевый 15ч 14бр			
		ф80	1	26.7	
35	ГОСТ 12821-80	Фланец 1-80-6 ст25	2	2.76	
36	ГОСТ 12821-80	Фланец 1-32-6 ст25	2	1.1	
37	ГОСТ 14911-82	Опора ОПБ2-76	14	0.46	
38	ГОСТ 14911-82	Опора ОПБ2-89	5	0.46	
39		Трубопровод из на-			
		порных полиэтиле-			
		новых труб по			
		ГОСТ 18599-83 ПНД 90с, м	6.0	1.39	
40		То же. ГОСТ 18599-83			
		ПНД 75с, м	11.0	0.981	
41		—"—, ГОСТ 18599-83			
		ПНД 40с, м	6.5	0.286	
В1.3	Трубопровод	умягчённой воды			
42	Каталог ЦКБА	Вентиль запорный			Ру=1.6мпа
		фланцевый 15ч 14бр			
		ф80	1	26.7	
43	То же	То же, муфтовый			Ру=1.6мпа
		15ч 8п2 ф15	1	0.75	
		ГОСТ 12821-80	Фланец 1-80-6 ст25	3	2.76
45	ГОСТ 12821-80	Фланец 1-20-6 ст25	2	0.53	
46	ГОСТ 14911-82	Опора ОПП2-100.89	2	1.15	

Марка поз.	Обозначение	Наименование	Кол.	Масса ед. (кг)	Примечание
47		Трубопровод из на-			
		порных полиэтиле-			
		новых труб по			
		ГОСТ 18599-83 ПНД90с, м	40.0	1.39	
48		То же, ГОСТ 18599-83			
		ПНД 40с, м	8.0	0.286	
49		—"— ГОСТ 18599-83			
		ПНД 25с, м	4.5	0.151	
50		Трубопровод из			
		стальных электро-			
		сварных труб по			
		ГОСТ 10704-76 ф89×3, м	10.0	6.36	
51		Трубопровод из			
		стальных водогазо-			
		проводных труб по			
		ГОСТ 3262-75 ф21.3×2.8	0.2	1.28	
В16.1	Трубопровод взр	ыхляющей промывки			
	фильтров	обезжелезивания.			
52	Каталог ЦКБА	Вентиль запорный			Ру=1.6мпа
		муфтовый 15ч 8р2			
		ф50	3	5.8	
53	01ГОСТ 34-42-756-85	Фланцевое соединение			
		для диафрагмы ф 50	1	4.88	
54	ГОСТ 14911-82	Опора ОПБ2-57	2	0.33	
55	ГОСТ 8509-72	Уголок 50×50×5, м	0.15	3.77	
56		Трубопровод из на-			
		порных полиэтиле-			
		новых труб по			
		ГОСТ 18599-83 ПНД 63с, м	5.5	0.691	
В19.1	Трубопровод слив	ной напорный			
57	Каталог ЦКБА	Вентиль запорный			
		фланцевый 15с 18п			
		ф50	1	16.6	
58	ГОСТ 12821-80	Фланец 1-32-6 ст25	2	1.1	
59	ГОСТ 14911-82	Опора ОПБ2-32	7	0.12	

Марка поз.	Обозначение	Наименование	Кол.	Масса ед. (кг)	Примечание
60		Трубопровод из напор-			
		ных полиэтиленовых			
		труб по ГОСТ 18599-83			
		ПНД 63с, м	22.0	0.691	
61		То же, ГОСТ 18599-83			
		ПНД 40с, м	1.5	0.286	
62		То же. ГОСТ 18599-83			
		ПНД 32с, м	11.0	0.197	
63		Трубопровод из сталь-			
		ных электросварных			
		труб по ГОСТ 10704-76			
		ф108×4, м	6.0	10.26	
64		То же ГОСТ 10704-76			
		ф57×3, м	0.5	4.0	
В19.4	Трубопровод слив	ной безнапорный			
65		Трубопровод из напор-			
		ных полиэтиленовых			
		труб по ГОСТ 18599-83			
		ПНД 50с, м	19.0	0.443	
Т9.3	Трубопровод некан	денсирующихся газов	в	(пар)	
	на разогрев	раствора соли.			
66	Каталог ЦКБА	Вентиль запорный			Ру=1.6мпа
		муфтовый 15ч 8р2			
		ф 25	1	1.75	
67	ГОСТ 12821-80	Фланец 1-25-6 ст25	2	0.76	
68		Трубопровод из сталь-			
		ных электросварных			
		труб по ГОСТ 10704-76			
		ф32×2 м	10.0	1.48	
69		Трубопровод бесшов-			
		ный из коррозионно-			
		стойкай стали по			
		ГОСТ 9941-81			
		ф32×2, м	2.0	1.48	
70	ГОСТ 16127-78	Подвеска ПТ-32-50	1	1.5	
71	ГОСТ 14911-82	Опора ОПП1-100.32	1	0.62	

Привязан:

Инв. №

ГИП	Гусева		
Нач.отд	Лепендин		
Н.контр	Клоков		
Гл.спец.	Портной		
Рук.гр.	Клоков		
Вед.инж.	Пинер		
Ст.инж.	Смирнова		

ТП903-1-265.88 ВП

Котельная с 4 котлами ДЕ-6,5-14ГМ. Здание из сборных железобетонных конструкций

Трубопроводы. Спецификация (окончание).

Стадия	Лист	Листов
Р	11	

Госстрой СССР ГПИ Горьковский САНТЕХПРОЕКТ

23296-03 (13) Формат А2

Копировал: Исаева

gost.e-ecolog.ru