УДК 696.14:629.7 Группа Д15

ОТРАСЛЕВОЙ СТАНДАРТ

УЗЕЛ САНИТАРНЫЙ ПАССАЖИРСКИХ САМОЛЕТОВ И ВЕРТОЛЕТОВ

Технические требования

ОСТ 1 00583-72

На 4 страницах

Взамен 897АТ

Проверено в 1984 г.

ОКП 75 7830

Распоряжением Министерства от 30 ноября 1972 г. № 087-18

срок введения установлен с 1 августа 1973 г.

Несоблюдение стандарта преследуется по закону

1. Настоящий стандарт распространяется на санитарные узлы пассажирских самолетов и вертолетов, предназначенные для обслуживания пассажиров и экипажа.

2. Габаритные размеры санитарного узла, расположение оборудования и фурнитуры должны соответствовать указанным на чертеже.

Издание официальное ГР 1708 от 18.12.72 Перепечатка воспрещена

Лит изм. 1 2
№ изв. 9182 11219
Инв. № дубликата 775
Инв. № подлинника

gost.e-ecolog.ru

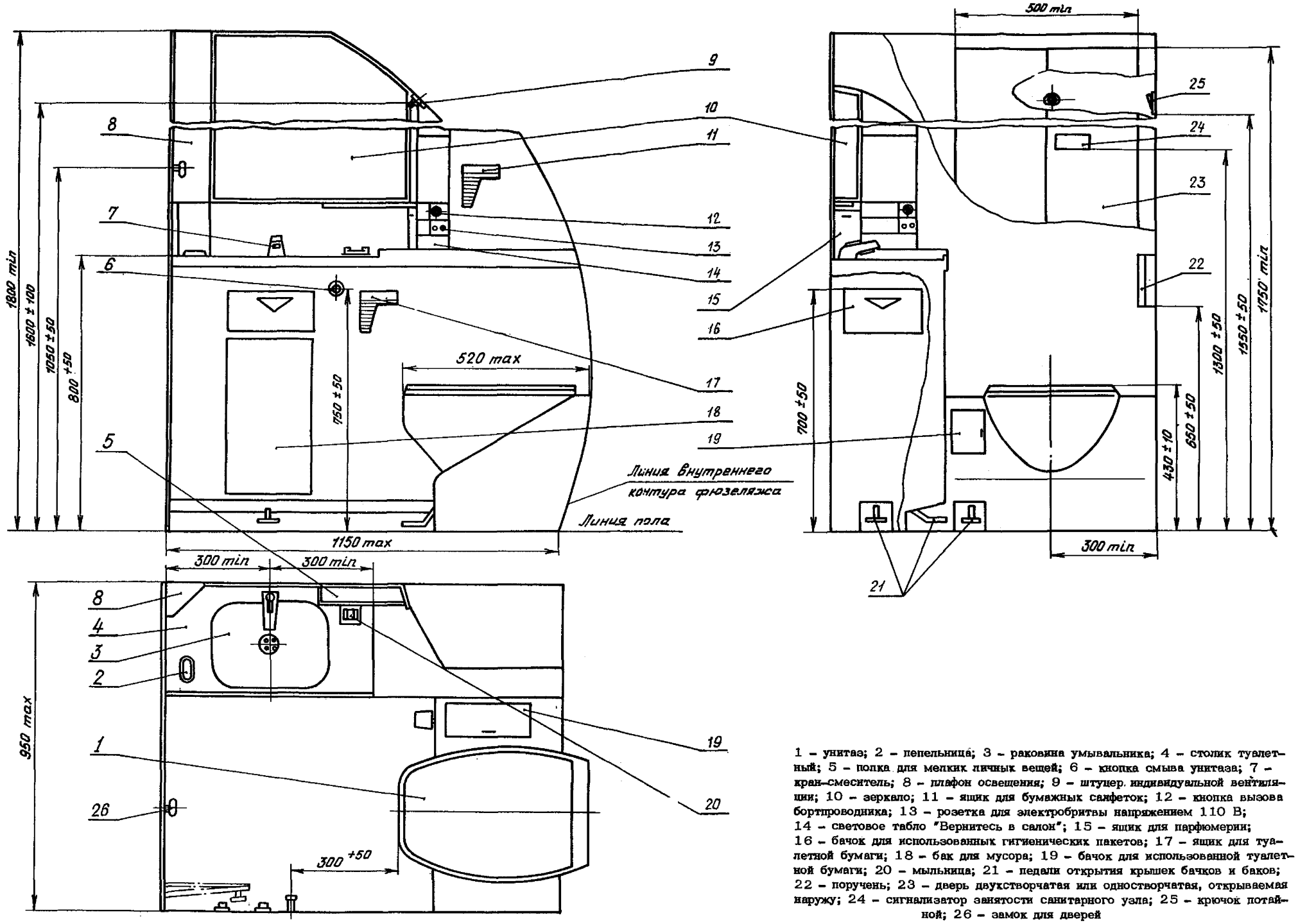

1 – унитаз; 2 – пепельница; 3 – раковина умывальника; 4 – столик туалетный; 5 – полка для мелких личных вещей; 6 – кнопка смыва унитаза; 7 – кран-смеситель; 8 – плафон освещения; 9 – штуцер индивидуальной вентиляции; 10 – зеркало; 11 – ящик для бумажных салфеток; 12 – кнопка вызова бортпроводника; 13 – розетка для электробритвы напряжением 110 В; 14 – световое табло "Вернитесь в салон"; 15 – ящик для парфюмерии; 16 – бачок для использованных гигиенических пакетов; 17 – ящик для туалетной бумаги; 18 – бак для мусора; 19 – бачок для использованной туалетной бумаги; 20 – мыльница; 21 – педали открытия крышек бачков и баков; 22 – поручень; 23 – дверь двухстворчатая или одностворчатая, открываемая наружу; 24 – сигнализатор занятости санитарного узла; 25 – крючок потайной; 26 – замок для дверей

Инв. № дубликата
Инв. № подлинника
775
Лит. изм. 1
№ изв. 9182

3. Требования к агрегатам санитарного узла должны соответствовать ОСТ 1 00677-74 и ОСТ 1 01005-81.

4. Материалы и покрытия оборудования и фурнитуры санитарного узла должны:

– отвечать санитарно-гигиеническим требованиям;

– быть устойчивыми к изменению температуры от минус 60 до плюс 60 °С в нерабочем состоянии;

– обеспечивать эксплуатацию в различных климатических условиях.

5. Срок службы санитарного узла и межремонтный срок должны регламентироваться сроками службы самолета и вертолета.

6. Площадь санитарного узла должна быть $(1,0 \pm 0,1)$ м^2; полезная площадь – не менее 0,4 м^2.

7. Соединение панелей с полом и встроенным в него оборудованием должно обеспечивать надежную защиту от попадания воды в подпольное пространство.

8. Помещение санитарного узла должно быть оснащено приточно-вытяжной вентиляцией с подачей воздуха не менее 25 м^3/ч.

9. Освещенность рабочих зон санитарного узла искусственными источниками света должна соответствовать ОСТ 1 00415-81.

10. Санитарный узел должен быть оборудован сигнализацией занятости на наружной стороне входной двери и электрической системой сигнализации занятости, выведенной в пассажирский салон.

11. Материалы и покрытия оборудования и фурнитуры санитарного узла должны легко поддаваться обработке моющими и дезинфицирующими растворами.

№ изм. 1 9182
№ изв. 2 11219
Инв. № дубликата 775
Инв. № подлинника
gost.e-ecolog.ru