Лит. изм.	а	2	3	4	5	
№ изв.	5596	6935	7601	8716	10542	

Инв. № дубликата	
Инв. № подлинника	798

УДК 683.338.2

Группа Ж34

ОТРАСЛЕВОЙ СТАНДАРТ

ОСТ 1 00589-72

ЗАМОК ДВЕРНОЙ

Технические условия

На 6 страницах

Взамен 5630А

Проверено в 1982 г.

Проверено в 1987 г.

ОКСТУ 7578

Распоряжением Министерства от 14 декабря 1972 г. № 087-16

срок введения установлен с 1 июля 1973 г.

Несоблюдение стандарта преследуется по закону

ЗАМОК ДВЕРНОЙ ПО ОСТ 1 00589-72 ВЗАИМОЗАМЕНЯЕМ С ЗАМКОМ ДВЕРНЫМ ПО НОРМАЛИ 5630А

Настоящий стандарт распространяется на дверной замок (в дальнейшем изложении – замок), предназначенный для запирания одностворчатых внутренних дверей самолетов и вертолетов.

Издание официальное ГР 1725 от 25.12.72

Перепечатка воспрещена

gost.e-ecolog.ru

1. ТЕХНИЧЕСКИЕ ТРЕБОВАНИЯ

1.1. Замок должен изготовляться в соответствии с требованиями настоящего стандарта по рабочим чертежам, утверждаемым в установленном порядке.

1.2. Габаритные и присоединительные размеры замка должны соответствовать указанным на чертеже.

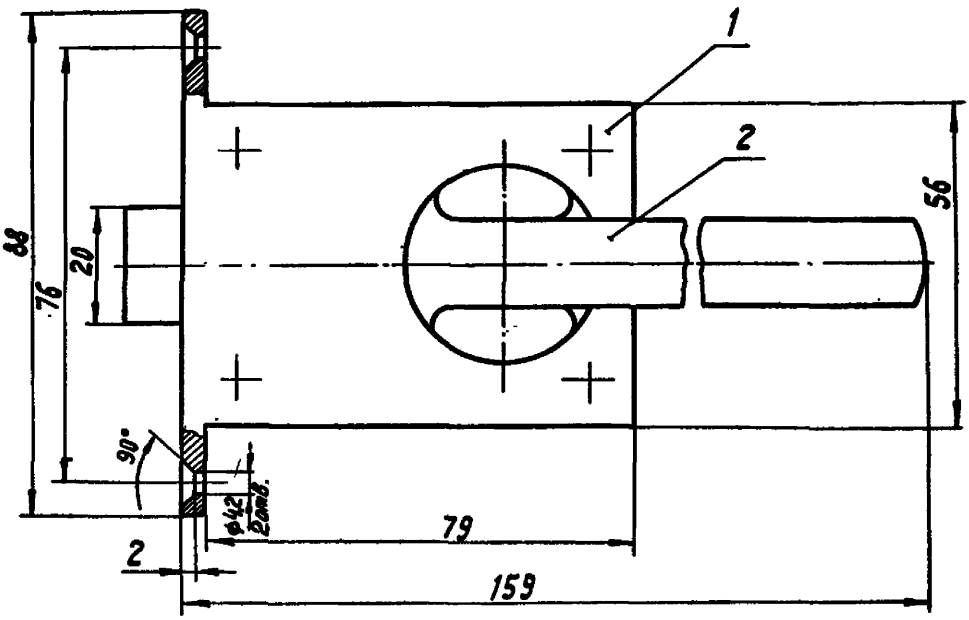

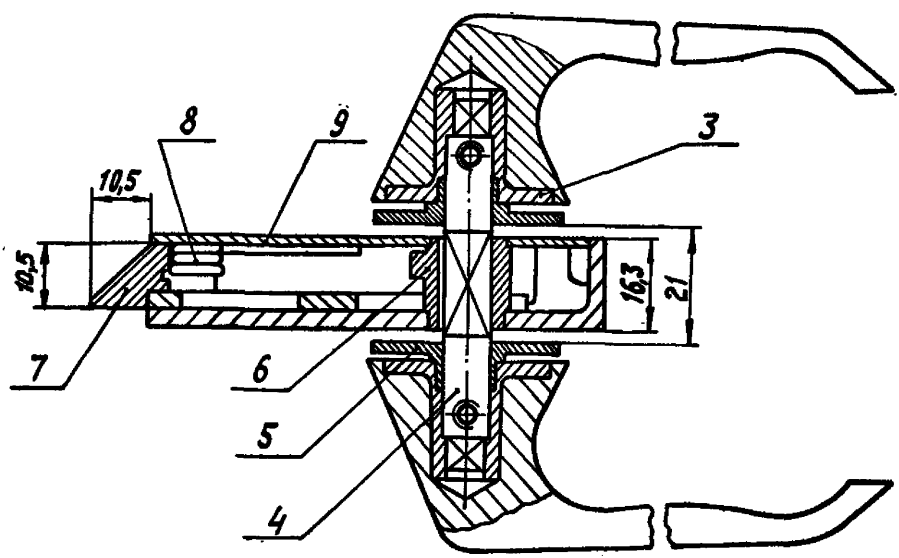

1 – корпус; 2 – ручка; 3 – втулка; 4 – ось; 5 – фланец; 6 – рычаг; 7 – язычок; 8 – пружина; 9 – крышка

Инв. № дубликата
Инв. № подлинника
788
Лит.изм.
№ изв.

1.3. Неуказанные предельные отклонения размеров, формы и расположения поверхностей – по ОСТ 1 00022-80.

1.4. Замок должен быть работоспособен при:

– температуре окружающего воздуха от минус 60 до плюс 60 °С;

– влажности воздуха 95 – 98% при температуре 40°С.

1.5. Допускается поставка замка заказчику без ручек.

1.6. Внешний вид замка должен отвечать требованиям современной технической эстетики.

1.7. Замок должен сохранять работоспособность после 10 000 рабочих циклов срабатываний.

1.8. Замок должен отпираться и запираться плавно.

1.9. Выступание конца язычка из корпуса в открытом положении не допускается.

1.10. Усилие, прилагаемое на ручку замка, должно быть не более 10 Н(1кгс).

1.11. Масса замка должна быть не более 0,390 кг.

2. ПРАВИЛА ПРИЕМКИ

2.1. Замки предъявляются к сдаче партиями. Количество замков в партии устанавливается предприятием-изготовителем.

2.2. Приемо-сдаточные испытания должны содержать:

– проверку внешнего вида, габаритных и присоединительных размеров;

– проверку работоспособности.

2.3. Приемо-сдаточным испытаниям подвергается каждый замок из предъявленной к сдаче партии.

2.4. Периодические испытания проводятся один раз в год по графику, утвержденному руководителем предприятия-изготовителя.

2.5. Периодическим испытаниям подлежат два замка из партии, прошедшие приемо-сдаточные испытания, каждый на следующие виды испытаний:

– ресурсные;

– на влагоустойчивость.

3. МЕТОДЫ ИСПЫТАНИЙ

3.1. Проверка внешнего вида проводится визуально. Проверка габаритных и присоединительных размеров проводится универсальным измерительным инструментом.

Инв. № дубликата | 798
Инв. № подлинника
Литизм | 4 | 5
№ изв. | 8716 | 10542

3.2. Проверку работоспособности проводят путем 2–3 срабатываний. Для этого необходимо зафиксировать замок неподвижно, повернуть ручку вниз до упора, после чего замок должен открыться. Отклоненная ручка должна возвращаться в исходное положение под действием пружины. Поворот ручки и ход защелки должны быть свободными без заеданий.

3.3. Для проведения ресурсных испытаний один замок разбирается и измеряются истинные размеры деталей замка. Ресурсные испытания проводят согласно п. 3.2 путем 10000 срабатываний. После этого измеряются фактические размеры деталей замка, определяется степень их износа, о чем составляется акт.

3.4. Испытания на влагоустойчивость проводят в камере в течение 48 ч при температуре 40°С, относительной влажности 95 – 98% и давлении минус 99,75 кПа± 3,92 кПа (750 мм рт. ст. ±30 мм рт. ст.). По истечении 48 ч проводится внешний осмотр и проверка работоспособности по п. 3.2.

3.5. Замки, не выдержавшие периодических испытаний, бракуются, заменяются новыми, которые передаются на повторные испытания. Если один из замков не выдержит повторных испытаний, вся партия бракуется.

4. МАРКИРОВКА, УПАКОВКА, ТРАНСПОРТИРОВАНИЕ И ХРАНЕНИЕ

4.1. На замке должна быть нанесена маркировка обозначения.

4.2. Маркировка должна быть четкой и сохраняться в течение всего срока службы изделия.

4.3. Все изделия перед упаковкой должны быть смазаны авиационным маслом по ГОСТ 21743–76, разбавленным 6–10% церезина по ГОСТ 7658–74 или смазкой пушечной по ГОСТ 19537–83.

4.4. Смазанные изделия должны быть обернуты парафинированной бумагой по ГОСТ 9569–79.

4.5. Изделия при отправке должны быть вложены в деревянные ящики, изготовленные в соответствии с требованиями ГОСТ 2991–85 тип 1, выстланные внутри парафинированной бумагой по ГОСТ 9569–79.

4.6. Упаковка изделий в страны с тропическим климатом должна производиться по действующей в отрасли документации.

4.7. Масса ящика с упакованными изделиями должна быть не более 30 кг.

4.8. Упаковка должна полностью предохранять изделия от повреждений при транспортировании.

Инв. № дубликата | Инв. № подлинника | 798 | Лит. изм | 4 | 5 | № изв. | 8716 | 10542

4.9. Транспортирование разрешается любым видом транспорта.

4.10. Антикоррозионное покрытие и упаковка должны предохранять изделия от коррозии не менее 12 месяцев со дня их отгрузки с предприятия-изготовителя при условии хранения в сухом закрытом помещении и сохранности упаковки.

4.11. В каждый ящик должен быть вложен паспорт, удостоверяющий качество поставляемых изделий и соответствие требованиям настоящего стандарта, и упаковочный лист со штампом технического контроля, подписанный ответственным за упаковку.

В упаковочном листе должны быть указаны:

- товарный знак предприятия-изготовителя;
- наименование и обозначение изделия;
- количество упакованных изделий;
- дата изготовления и упаковки (месяц, год).

4.12. На ящике должны быть нанесены:

- товарный знак предприятия-изготовителя;
- обозначение и наименование изделия;
- количество упакованных изделий.

4.13. Изделия должны храниться в сухом вентилируемом помещении.

4.14. Срок хранения и транспортирования - 2 года.

5. ГАРАНТИИ ИЗГОТОВИТЕЛЯ

5.1. Изготовитель гарантирует соответствие замков требованиям настоящего стандарта при соблюдении условий эксплуатации и хранения, установленных стандартом.

5.2. Гарантийный срок эксплуатации - 7 лет с момента изготовления замка.

Инв. № дубликата
Инв. № подлинника
Изм. 4
№ изв. 8716

ЛИСТ РЕГИСТРАЦИИ ИЗМЕНЕНИЙ

№ изм.	Номера страниц				Номер "Изв. об изм."	Подпись	Дата	Срок введения изменения
	Измененных	Замененных	Новых	Аннулированных				

gost.e-ecolog.ru