УДК 621.39-229.2:629.7

Группа Д15

# ОТРАСЛЕВОЙ СТАНДАРТ

## ОСТ 1 00602-84

## ДЕРЖАТЕЛЬ КОМПЕНСИРУЮЩИЙ

## Технические условия

На 10 страницах

Взамен ОСТ 1 00602-73

ОКП 75 9580

Распоряжением Министерства от 15 июня 1984 г. № 298-65

срок введения установлен с 1 июля 1985 г.

Несоблюдение стандарта преследуется по закону

Настоящий стандарт распространяется на компенсирующий держатель (в дальнейшем изложении – держатель) для корпусов блоков и монтажных устройств самолетной радиоэлектронной аппаратуры, разрабатываемой по ГОСТ 26765.16-87 для габаритного ряда *К* и *Д* с массой блока не более 20 кг и предназначенный для досылки, крепления и извлечения блоков, устанавливаемых на монтажных рамах, а также для компенсации отклонения размеров корпусов блоков и монтажных рам.

Издание официальное ГР 8328372 от 31.07.84 Перепечатка воспрещена

О

Инв. № дубликата 5189
Инв. № подлинника
№ изм. 1 № изв. 11432

gost.e-ecolog.ru

## 1. ТЕХНИЧЕСКИЕ ТРЕБОВАНИЯ

1.1. Держатель должен изготавливаться в соответствии с требованиями настоящего стандарта по рабочим чертежам, утвержденным в установленном порядке.

1.2. Габаритные и присоединительные размеры держателя должны соответствовать указанным на чертеже.

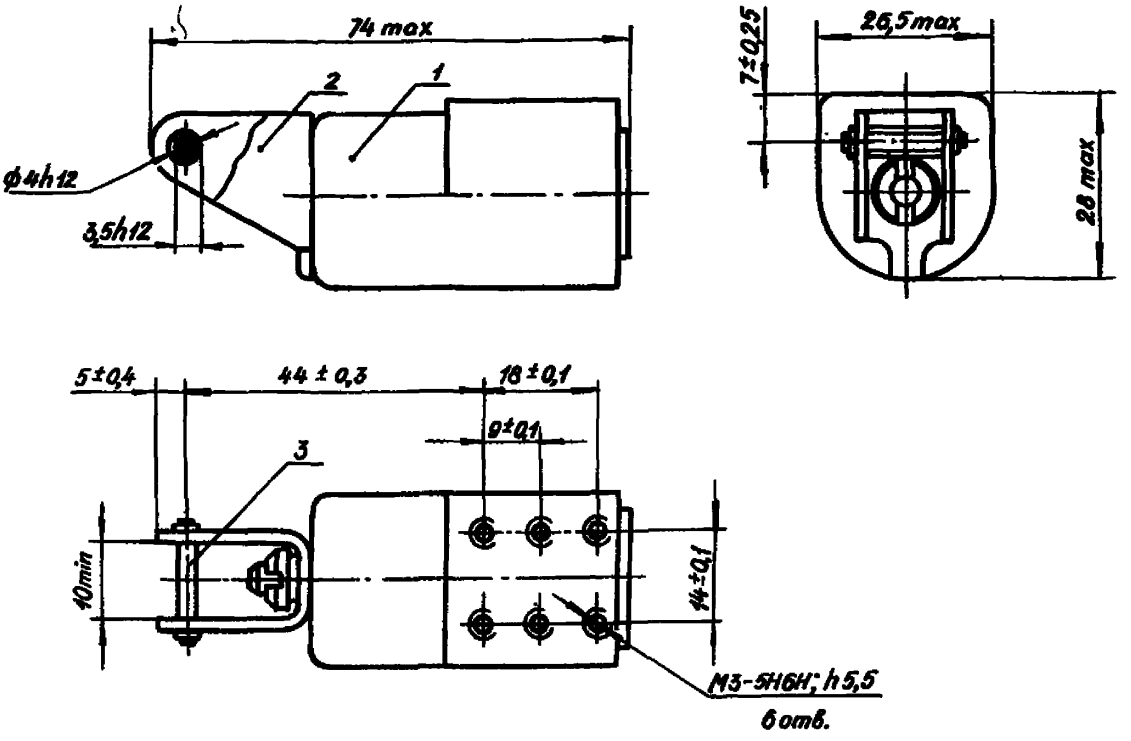


1 – корпус; 2 – вилка; 3 – ось

1.3. Масса держателя должна быть не более 0,12 кг.

1.4. Ход оси держателя должен быть не менее 7 мм. Держатель должен эксплуатироваться при ходе оси в пределах 0,5 – 7,0 мм.

1.5. Усилие, развиваемое держателем при ходе оси 0,5 мм, должно быть не менее 300 Н (30 кгс), при ходе оси 7,0 мм – не более 880 Н (90 кгс).

1.6. На поверхностях деталей держателя не должно быть царапин, трещин, забоин, пористости, заусенцев, коррозии, отслоения защитного покрытия и наплыва краски.

1.7. Держатель должен быть прочным (стойким) и устойчивым к внешним воздействующим факторам, указанным в таблице.

№ изм. | № изв
Инв. № дубликата | 5189
Инв. № подлинника

| Внешний воздействующий фактор | Характеристика внешнего воздействующего фактора | Максимальное значение (диапазон) внешнего воздействующего фактора, степень жесткости |
|---|---|---|
| Синусоидальная вибрация | Амплитуда ускорения, $м \cdot с^{-2}$ ($g$) | 49 (5) - У |
| | Амплитуда перемещения, мм | 5 |
| | Диапазон частот, Гц | 5-2000 |
| Механический удар многократного действия | Пиковое ударное ускорение, $м \cdot с^{-2}$ ($g$) | 118 (12) - III |
| | Длительность действия ударного ускорения, мс | 15 |
| Линейное ускорение | Значение линейного ускорения, $м \cdot с^{-2}$ ($g$) | 98,1 (10) - II |
| Атмосферное пониженное давление | Рабочее давление, кПа (мм рт. ст.) | 12 (90) - III |
| Повышенная температура среды | Рабочая, °С | +60 - II |
| | Предельная, °С | +85 - II |
| Пониженная температура среды | Рабочая, °С | -60 - II |
| | Предельная, °С | |
| Повышенная влажность | Относительная влажность при температуре +35 °С, % | 100 - II |
| Соляной (морской) туман | Водность, $г \cdot м^{-3}$ | 2 - 3 - I |
| | Температура, °С | +35 - I |
| Статическая пыль (песок) | Массовая концентрация, $г \cdot м^{-3}$ | 3 - I |
| | Относительная пониженная влажность при температуре +55 °С, % | 50 |
| | Скорость циркуляции, $м \cdot с^{-1}$ | 0,5 - 10,0 - I |
| Плесневые грибы | Относительная повышенная влажность, % | 95 - 98 |
| | Температура, °С | +29 |

№ изм. 1 | № изв. 11452

Инв. № дубликата | 5189

Инв. № подлинника

1.8. Держатель должен обеспечить работоспособность не менее 1000 циклов (цикл – однократное закрепление и извлечение блока, установленного на монтажной раме).

1.9. Держатель должен сохранять прочность и работоспособность после транспортирования любым видом транспорта (при морской перевозке – в трюме) на любое расстояние.

1.10. Пример установки держателя на монтажной раме указан в рекомендуемом приложении к настоящему стандарту.

## 2. ПРАВИЛА ПРИЕМКИ

2.1. Держатели должны быть приняты отделом технического контроля предприятия-изготовителя.

2.2. При приемке держатели должны подвергаться приемо-сдаточным и периодическим испытаниям.

2.3. Приемо- сдаточные испытания

2.3.1. Приемо-сдаточным испытаниям подвергается вся партия держателей. При этом проверяется:

- соответствие чертежам;
- внешний вид;
- наличие маркировки и клеймения.

2.4. Периодические испытания

2.4.1. Периодическим испытаниям подвергаются пять держателей, отобранных произвольно из числа предъявленных к приемке.

Периодические испытания проводятся на первой партии держателей, выпускаемой предприятием-изготовителем при освоении, в дальнейшем периодические испытания проводятся только в случае перерыва в изготовлении продолжительностью более одного года.

Примечание. При отсутствии централизованного изготовления держатели подвергаются периодическим испытаниям в составе самолетной радиоэлектронной аппаратуры, в комплект которой они входят.

2.4.2. При периодических испытаниях держатели проверяются на:

- соответствие чертежам;
- соответствие массы;
- устойчивость к внешним воздействующим факторам;
- работоспособность.

№ изм. № изв
Инв. № дубликата 5189
Инв. № подлинника

2.4.3. Если при испытаниях будет обнаружено несоответствие хотя бы одного держателя любому требованию настоящего стандарта, приемка очередной партии, а также отгрузка уже принятых партий прекращается до устранения всех дефектов держателей, как предъявленных к приемке, так и принятых, но не отгруженных. После устранения обнаруженных дефектов держатели в удвоенном количестве подвергаются повторным испытаниям (п. 2.4.2).

2.4.4. Если при повторных испытаниях хотя бы у одного держателя будет обнаружено несоответствие требованиям настоящего стандарта, вся принятая, но не отгруженная продукция должна быть возвращена на перепроверку.

2.4.5. Прошедшими испытания считаются держатели, в процессе испытаний которых не было обнаружено отступлений от требований настоящего стандарта.

2.4.6. Результаты испытаний держателей оформляются актом.

## 3. МЕТОДЫ ИСПЫТАНИЙ

3.1. Для проверки соответствия держателей чертежам сборочные единицы и детали, подготовленные к сборке, предъявляются отделу технического контроля, после чего держатели собираются и отправляются на испытания.

3.2. Присоединительные и габаритные размеры держателей проверяются измерительным инструментом, поверенным в соответствии с требованиями ГОСТ 8.513-84. Проверка наличия маркировки и клеймения производится по чертежу.

3.3. Внешний вид держателя проверяется визуально.

3.4. Масса держателя проверяется взвешиванием на весах с абсолютной погрешностью измерения ±5 г.

3.5. Испытания на внешние воздействующие факторы, указанные в таблице, проводятся по действующей в отрасли документации.

3.6. Испытание на работоспособность проводится с целью определения качества сборки и способности держателя выполнять свои функции в течение всего срока эксплуатации.

Держатель устанавливается на приспособление, имитирующее блок и монтажную раму. Закрепление и извлечение блока производится 1000 раз.

По окончании испытания держатель снимается с приспособления и подвергается осмотру.

## 4. МАРКИРОВКА, УПАКОВКА, ТРАНСПОРТИРОВАНИЕ И ХРАНЕНИЕ

4.1. Держатель должен иметь маркировку, состоящую из обозначения по основному конструкторскому документу.

№ изм. 1
№ изв. 11452
Инв. № дубликата
Инв. № подлинника 5189

4.2. Держатели, подлежащие отправке предприятию-заказчику, должны быть обернуты двумя слоями парафинированной бумаги по ГОСТ 9569-79 и вложены по 1 шт. в чехол, изготовленный из полиэтиленовой пленки по ГОСТ 10354-82. Швы чехла должны быть надежно сварены.

4.3. Чехлы должны быть упакованы в коробки типа 1 по ГОСТ 12301-81 из коробочного картона по ГОСТ 7933-75. Масса коробки с упакованными в нее держателями не должна превышать 3 кг.

4.4. Каждая коробка должна быть оклеена лентой-бандеролью из бумаги по ГОСТ 8273-75, масса которой составляет 90-120 г.

4.5. На каждую коробку после укладки в нее изделий следует наклеить ярлык, на котором должны быть указаны:

- предприятие-изготовитель;
- обозначение держателя;
- количество держателей;
- месяц и год изготовления со штампом отдела технического контроля;
- номер или фамилия упаковщика.

4.6. Ярлык следует наклеить так, чтобы при вскрытии коробки нарушалась его целостность.

4.7. Картонные коробки должны быть упакованы в деревянные ящики типа II, изготовленные по требованию ГОСТ 2991-85 или ящики по ГОСТ 9396-88.

4.8. Внутренние размеры деревянных ящиков (транспортная тара) и картонных коробок (потребительская тара) должны быть подобраны по ГОСТ 21140-88.

4.9. В каждый ящик со стороны крышки должна быть вложена упаковочная ведомость с указанием:

- обозначения держателя;
- количества коробок и общего количества держателей в ящике;
- месяца и года упаковки.

Упаковочную ведомость подписывает лицо, производившее упаковку, и представитель отдела технического контроля.

4.10. Ящики с упакованными держателями опечатываются или пломбируются представителями отдела технического контроля.

4.11. Маркировка транспортных ящиков - по ГОСТ 14192-77.

На ящик должен быть нанесен манипуляционный знак: "Верх, не кантовать".

4.12. Упакованные держатели должны транспортироваться всеми видами транспорта (при морской перевозке - в трюме) на любое расстояние при условии соблюдения норм механических и климатических воздействий, указанных в настоящем стандарте.

№ изм. 1
№ изв 11452
Инв. № дубликата
Инв. № подлинника 5189

4.13. Помещение для хранения держателей должно быть отапливаемым. Относительная влажность воздуха должна быть не более 85 %, температура воздуха – от 5 до 30 °С.

## 5. ГАРАНТИИ ИЗГОТОВИТЕЛЯ

Изготовитель гарантирует соответствие держателя требованиям настоящего стандарта при соблюдении условий эксплуатации, хранения и транспортирования.

Гарантийный срок эксплуатации держателя – 11 лет с момента ввода в эксплуатацию.

Гарантийный срок хранения держателя – 4 года с момента изготовления.

№ изм
№ изв
Инв. № дубликата
Инв. № подлинника
5189

ПРИЛОЖЕНИЕ
Рекомендуемое

## ПРИМЕР УСТАНОВКИ КОМПЕНСИРУЮЩЕГО ДЕРЖАТЕЛЯ НА МОНТАЖНОЙ РАМЕ

1. Пример установки держателя на монтажной раме и размеры корпуса блока приведены на чертеже и в таблице.

2. Держатель устанавливается на монтажных рамах и крепится с помощью шести винтов М3. Глубина ввинчивания винтов в корпус держателя не должна превышать 5,5 мм. Винты должны быть застопорены.

№ изм. № изв.
Инв. № дубликата Инв. № подлинника 5189

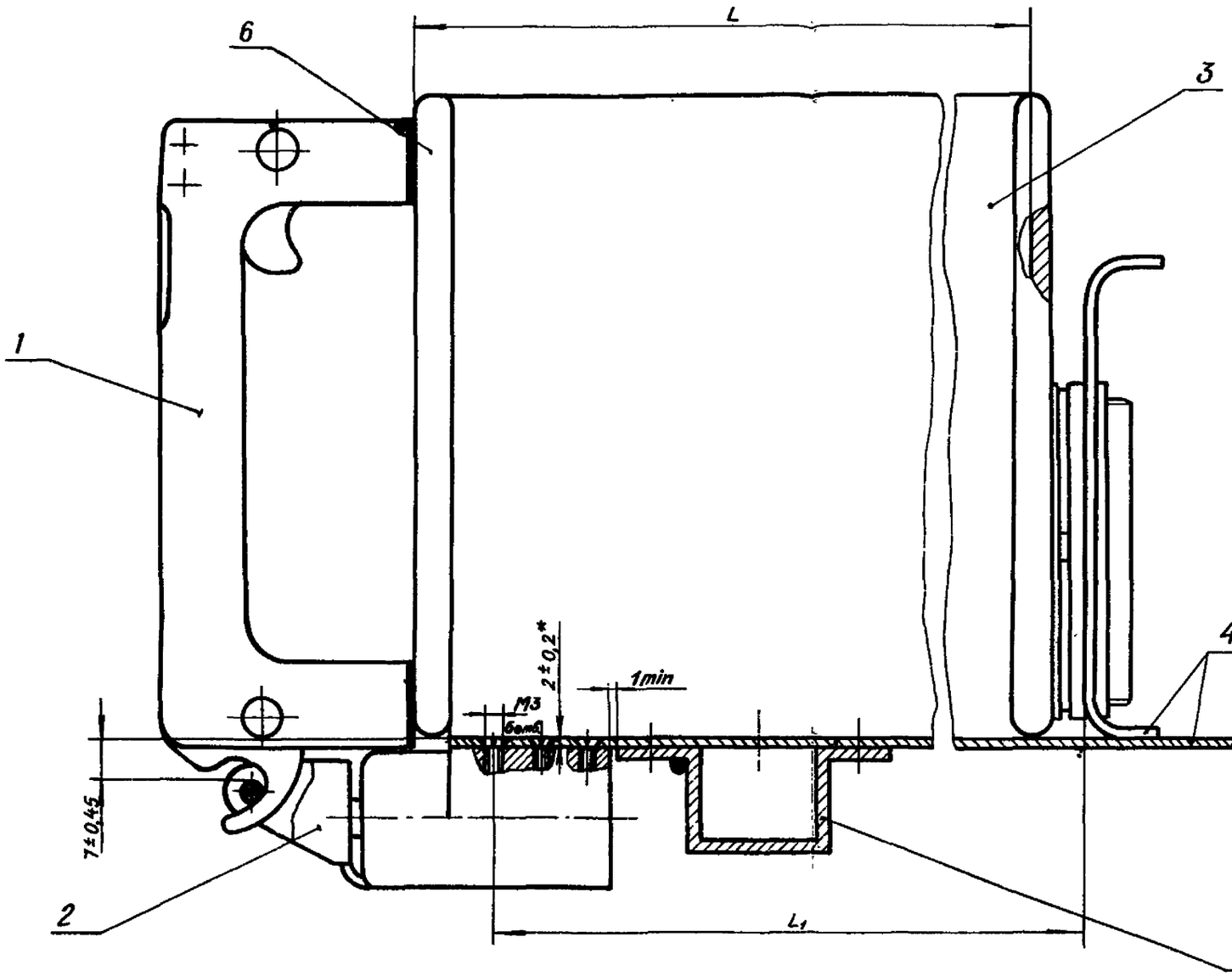


мм

| L | $L_1$ |
|---|---|
| Предельное отклонение | |
| js 14 | ±0,4 |
| 318 | 311,5 |
| 496 | 489,5 |

1 – ручка запорная; 2 – держатель компенсирующий; 3 – корпус блока; 4 – рама монтажная; 5 – рейка профильная; 6 – панель блока передняя

*Толщина монтажной рамы в зоне установки компенсирующего держателя.

Инв. № дубликата
Инв. № подлинника
5188
№ изм.
№ изв.

## ЛИСТ РЕГИСТРАЦИИ ИЗМЕНЕНИЙ

| № изм. | Номера страниц | | | | Номер "Изв. об изм." | Подпись | Дата | Срок введения изменения |
|---|---|---|---|---|---|---|---|---|
| | изме-ненных | заме-ненных | новых | анну-пиро-ванных | | | | |
| | | | | | | | | |

Инв. № дубликата

Инв. № подлинника 5189

gost.e-ecolog.ru