ТИПОВОЙ ПРОЕКТ
902-3-46.85

# БЛОК ФИЛЬТРОВ

## ДЛЯ СТАНЦИИ ФИЗИКО-ХИМИЧЕСКОЙ ОЧИСТКИ СТОЧНЫХ ВОД

ПРОПУСКНОЙ СПОСОБНОСТЬЮ 7,0 ТЫС. $м^3$/ СУТКИ

## Альбом III
## Строительные изделия

20930-03

gost.e-ecolog.ru

ЦЕНТРАЛЬНЫЙ ИНСТИТУТ ТИПОВОГО ПРОЕКТИРОВАНИЯ
ГОССТРОЯ СССР

Москва, А-445, Самотечная ул., 22
Сдано в печать III 1986 г.
Заказ № 4150 Тираж 485 экз.

ТИПОВОЙ ПРОЕКТ
902-3-46.85

# БЛОК ФИЛЬТРОВ

## ДЛЯ СТАНЦИИ ФИЗИКО-ХИМИЧЕСКОЙ ОЧИСТКИ СТОЧНЫХ ВОД

ПРОПУСКНОЙ СПОСОБНОСТЬЮ 7,0 ТЫС. $м^3$/ СУТКИ

СОСТАВ ПРОЕКТА:


Альбом I – Пояснительная записка.
Альбом II – Технологическая, санитарно-техническая, архитектурно-строительная части.
Альбом III – Строительные изделия.
Альбом IV – Электротехническая часть.
Альбом V – Спецификация оборудования.
Альбом VI – Ведомости потребности в материалах.
Альбом VII – Сметы.


## АЛЬБОМ III

УТВЕРЖДЕН ГОСГРАЖДАНСТРОЕМ
ПРИКАЗ 252 ОТ 21 АВГУСТА 1985Г
ВВЕДЕН В ДЕЙСТВИЕ ИНСТИТУТОМ
ЦНИИЭП ИНЖЕНЕРНОГО ОБОРУДОВАНИЯ
ПРИКАЗ N 59 ОТ 5 ОКТЯБРЯ 1985Г


РАЗРАБОТАН ПРОЕКТНЫМ ИНСТИТУТОМ
ЦНИИЭП ИНЖЕНЕРНОГО ОБОРУДОВАНИЯ
Главный инженер института А. Кетаов
Главный инженер проекта Л. Будаева


| | | | | |
|---|---|---|---|---|
| | | | | Привязан |
| | | | | |
| | | | | |
| | | | | |
| Инв. N: | | | | |

## Содержание альбома


| Формат | Обозначение | Наименование | Стр. | Примечание |
|---|---|---|---|---|
| 12 | ТП КЖН. ПС1 | Панель стеновая ПС1 | 3 | |
| 12 | ПС2 | Панель стеновая ПС2 | 4 | |
| 12 | ПС3 | Панель стеновая ПС3 | 5 | |
| 11 | АТ2 | Лоток АТ2 | 6 | |
| 11 | ПС4 | Панель стеновая (ПС4, ПС5) | | |
| 12 | ПС6 | Панель стеновая ПС6 | 7 | |
| 12 | Б1 | Балка Б1 | 8 | |
| 12 | АТ1 | Лоток АТ1 | 9 | |
| 12 | АТ3 | Лоток АТ3 | 10 | |
| 11 | КП1 | Каркас пространственный КП1 | 11 | |
| 11 | КП1-КР1 | Каркас плоский КР1 | | |
| 11 | МН1 | Изделие закладное МН1 | 12 | |
| 11 | МС1 | Изделие закладное МС1 | | |
| 11 | С1 | Сетка арматурная С1 | 13 | |
| 11 | МС3 | Изделие закладное МС3 | | |
| | | | | |

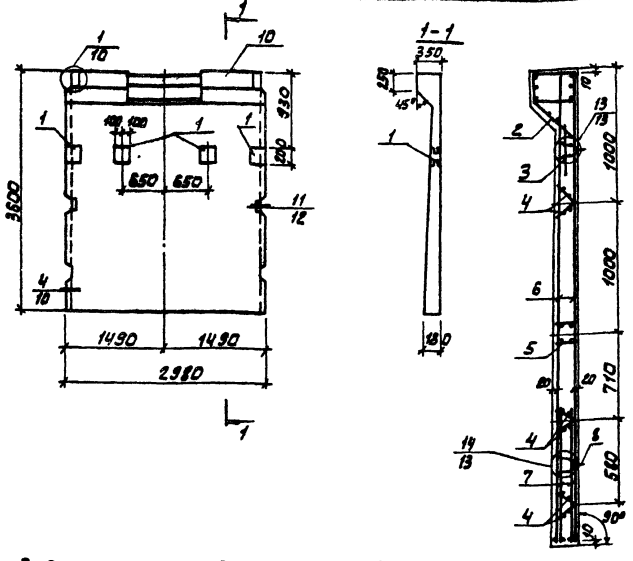


| Позиция | Обозначение | Наименование | Кол. | Примеч. |
|---|---|---|---|---|
| | | **Документация** | | |
| | 3.900-3 | Сборные железобетонные конструкции емкостных сооружений для водоснабжения и канализации | | |
| | | **Сборочные единицы** | | |
| 1 | ТП КЖИ МН1 | Изделие закладное МН1 | 4 | |
| 2 | 3.900-3 Вып. 4/82 ч.2 | МН3 | 1 | |
| 3 | То же | МН-23 | 2 | |
| 4 | " | КР-1 | 6 | |
| 5 | " | МН-10 | 1 | |
| 6 | " | С 16 | 2 | |
| 7 | " | С 14 | 2 | |
| 8 | " | МН24 | 2 | |
| | | **Детали** | | |
| 9 | ТП КЖИ ВС1 | Ф10 AIII ГОСТ 5781-82 L=3580 | 4 | 2.26 кг |
| | | **Материалы** | | |
| 10 | | Бетон М200 | 1,33 | м³ |

1. Покрытие закладных деталей - горячее цинкование δ=50 мкм.
2. Панель ПС1 выполняется в опалубочной форме серийной панели ПС1-36-Б1 по серии 3.900-3 вып. 4/82 ч.1. Отверстие в обвязочной балке выполняется путем установки деревянного вкладыша. Арматура обвязочной балки, попадающая в отверстие, не вырезается.
3. Узлы см. серию 3.900-3 вып. 4/82 ч.1

## Ведомость расхода стали на один элемент, кг

| Марка элемента | Изделия арматурные | | | Изделия закладные | | | | | | | | Общий расход |
|---|---|---|---|---|---|---|---|---|---|---|---|---|
| | Арматура класса | | | Арматура класса | | | Прокат марки | | | | Всего | |
| | A-III | Bp-I | | A-III | AII | AI | Bp-I | Вст3 кп2 | | | | |
| | ГОСТ 5781-82 | ГОСТ 6727-80 | | ГОСТ 5781-82 | | | ГОСТ 6727-80 | ГОСТ 103-76 | | | | |
| | ф10 | ф5 | Итого | ф10 | ф14 | ф16 | ф10 | ф5 | -δ 5 | -δ 8 | -δ 10 | |
| ПС1 | 76,08 | 29,6 | 105,68 | 8,7 | 18,6 | 10,0 | 8,2 | 5,5 | 3,28 | 21,2 | 24,8 | 49,28 | 199,96 |

| | | |
|---|---|---|
| Тп 902-3-46.85 | КЖИ. ПС1 | |
| Панель стеновая ПС1 | Стадия | Масса | Масштаб |
| | Р | 4,85т | 1:50 |
| | Лист | Листов 1 |
| ЦНИИЭП инженерного оборудования г. Москва | | |

| | | |
|---|---|---|
| Провер. | Лоуцкер | |
| Рук. гр. | Краснова | |
| ГИП | Лоуцкер | |
| Гл. конст. | Шапиро | |
| Н. контр. | Лоуцкер | |
| Нач. отд. | Краснова | |

Привязан

Инв. №

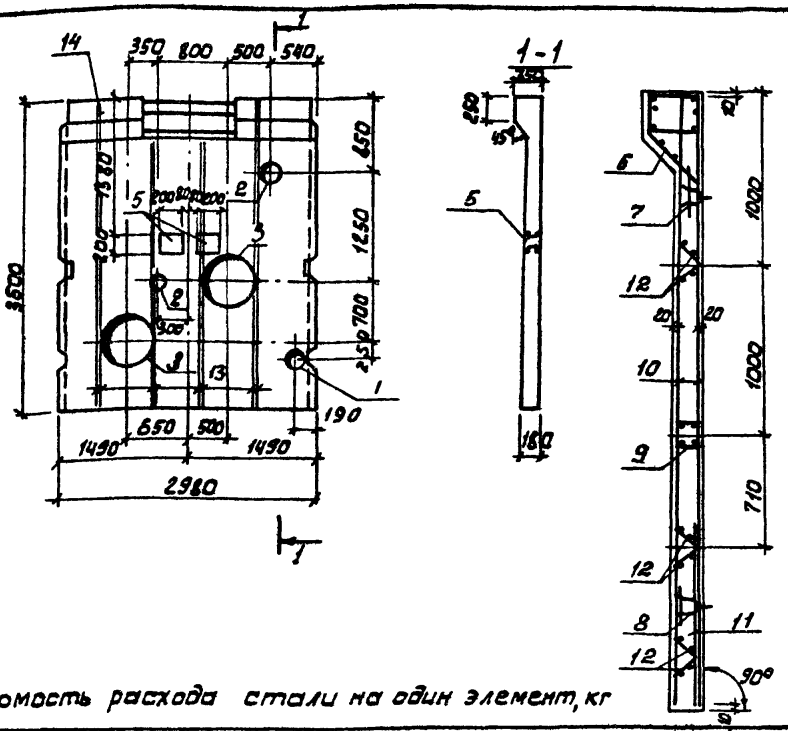


## Ведомость расхода стали на один элемент, кг

| Марка элемента | Изделия арматурные | | | Изделия закладные | | | | | | | | | | | Общий расход |
|---|---|---|---|---|---|---|---|---|---|---|---|---|---|---|---|
| | Арматура класса | | | Арматура класса | | | | Прокат марки | | | | | | | |
| | A-III | Вр-I | | A-III | A-II | A-I | Вр-I | Вст3 кп2 | | | | | | | |
| | ГОСТ 5781-82 | ГОСТ 6727-80 | | ГОСТ 5781-82 | | | ГОСТ 6727-80 | ГОСТ 103-76 | | | | ГОСТ 8732-78 | | | |
| | ф10 | ф5 | Итого | ф10 | ф14 | ф16 | ф10 | ф5 | -δ= 5 | -δ 6 | -δ 8 | -δ 10 | Трубы 168×5 | Трубы 245×7 | Трубы 720×10 | |
| ПС2 | 53,65 | 21,2 | 84,88 | 7,8 | 18,6 | 10 | 8,2 | 5,5 | 3,28 | 2,8 | 21,2 | 35,5 | 4 | 8,2 | 70,0 | 279,95 |

| Формат | Зона | Поз. | Обозначение | Наименование | Кол. | Примеч. |
|---|---|---|---|---|---|---|
| | | | | Документация | | |
| | | | 3.900-3 | Сборные железобетонные конструкции емкостных сооружений для водоснабжения и канализации. Сборочные единицы | | |
| | | | | Изделия закладные | | |
| | | 1 | 5.900-2 | Сальник Ду=200 ℓ=200 | 1 | |
| | | 2 | 5.900-2 | Сальник Ду=150 ℓ=200 | 1 | |
| | | 3 | 5.900-2 | Сальник Ду=600 ℓ=200 | 2 | |
| | | 4 | 5.900-2 | Сальник Ду=100 ℓ=200 | 1 | |
| | | 5 | т.п. кжи.мн1 | МН1 | 2 | |
| | | 6 | 3.900-3 вып. 4/82 ч.2 | МН3 | 1 | |
| | | 7 | То же | МН23 | 2 | |
| | | 8 | " | МН24 | 2 | |
| | | 9 | " | МН10 | 1 | |
| | | | | Изделия арматурные | | |
| | | 10 | | С16 | 2 | |
| | | 11 | | С14 | 1 | |
| | | 12 | | КР1 | 6 | |
| | | | | Детали | | |
| Б4 | | 13 | тп кжи.пс2 13 | ф10 AIII ГОСТ 5781-82 ℓ=3580 | 16 | 2,22 кг. |
| | | | | Материалы | | |
| | | 14 | | Бетон М200 | 1,93 | м³ |

1. Арматуру панели, перерезанную сальниками, отогнуть и приварить к корпусу сальника.
2. Покрытие закладных деталей - горячее цинкование δ = 50 мкм.
3. Панель ПС2 выполняется в опалубке серийной панели панели ПС1-36-61 по серии 3.900-3 вып. 4/82 ч.1 отверстие в обвязочной балке выполняется путем установки деревянного вкладыша. Арматура обвязочной балки, попадающая в отверстие, не вырезается.

привязан

инв. №

| | | |
|---|---|---|
| провер. | Лоуцкер | |
| рук. гр. | Краснова | |
| гип | Лоуцкер | |
| гл. конст | Шапиро | |
| н. контр | Лоуцкер | |
| нач. отд | Красавин | |

тп 902-3-46.85 кжи. пс2

Панель стеновая

пс2

| Стадия | Масса | Масштаб |
|---|---|---|
| Р | 4,83т | 1:50 |
| Лист | Листов 1 | |

ЦНИИЭП инженерного оборудования г. Москва

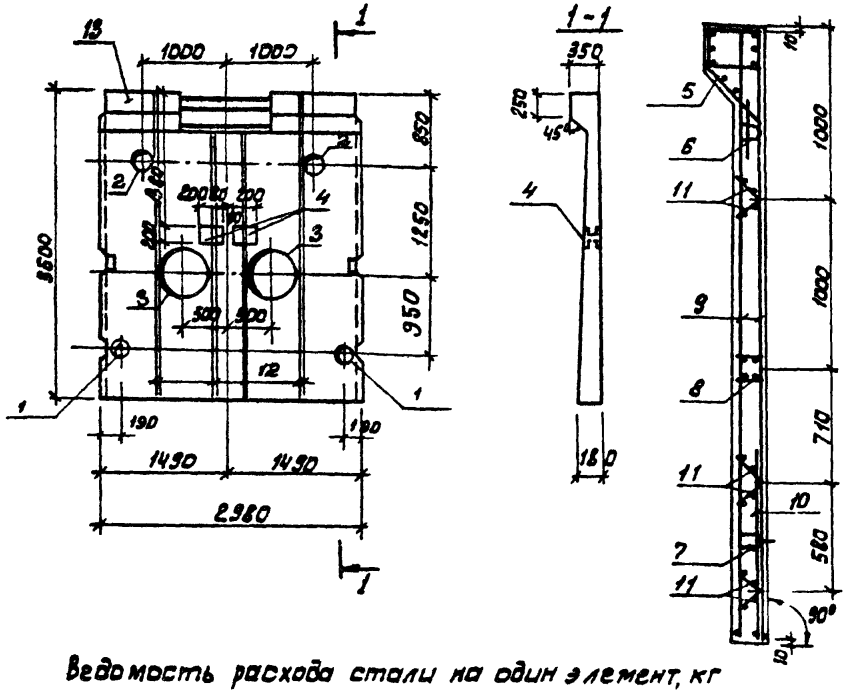


Ведомость расхода стали на один элемент, кг

| Формат | Зона | Поз. | Обозначение | Наименование | Кол. | Примеч |
|---|---|---|---|---|---|---|
| | | | | | | |
| | | | | Документация | | |
| | | | 3.900-3 | Сборные железобетонные конструкции емкостных сооружений для водоснабжения и канализации | | |
| | | | | Сборочные единицы | | |
| | | | | Изделия закладные | | |
| | | 1 | 5.900-2 | Сальник Ду=200 ℓ=200 | 2 | |
| | | 2 | 5.900-2 | Сальник Ду=150, ℓ=200 | 2 | |
| | | 3 | 5.900-2 | Сальник Ду=600, ℓ=200 | 2 | |
| | | 4 | ТП КЖИ.МН1 | Изделие закладное МН1 | 2 | |
| | | 5 | 3.900-3 вып. 4/82 ч.2 | МН3 | 1 | |
| | | 6 | | МН23 | 2 | |
| | | 7 | | МН24 | 2 | |
| | | 8 | | МН10 | 1 | |
| | | | | Изделия арматурные | | |
| | | 9 | | С16 | 2 | |
| | | 10 | | С14 | 1 | |
| | | 11 | | Кр1 | 6 | |
| | | | | Детали | | |
| ВЧ | | 12 | ТП КЖИ. ПСЗ 12 | Ф10 А III ГОСТ 5781-82 ℓ=3580 | 16 | 2,22 кг |
| | | | | Материалы | | |
| | | 13 | | Бетон М 200 | 1,93 | м³ |

| Марка элемента | Изделия арматурные | | | Изделия закладные | | | | | | | | | | | | Общий расход |
|---|---|---|---|---|---|---|---|---|---|---|---|---|---|---|---|---|
| | Арматура класса | | | Арматура класса | | | | | Прокат марки | | | | | | | |
| | А-III | Вр-I | | А III | | А II | А I | Вр-I | Вст3 кп2 | | | | | | | |
| | ГОСТ 5781-82 | ГОСТ 6727-80 | | ГОСТ 5781-82 | | | | ГОСТ 6727-80 | ГОСТ 103-76 | | | | ГОСТ 8732-78 | | | |
| | Ф10 | Ф5 | Итого | Ф10 | Ф14 | Ф16 | Ф10 | Ф5 | -б 5 | -б 6 | -б 8 | -б 10 | труба 245×7 | труба 720×10 | | |
| ПСЗ | 63,68 | 21,2 | 84,88 | 7,8 | 18,6 | 10,0 | 8,2 | 5,5 | 3,28 | 2,8 | 21,2 | 35,5 | 8,2 | 70,0 | | 275,96 |

1. Арматуру панели, перерезанную сальником, отогнуть и приварить к корпусу сальника.
2. Покрытие закладных деталей - горячее цинкование δ = 50 МКМ.
3. Панель ПСЗ выполняется в опалубке серийной панели ПС1-36-61 по серии 3.900-3 вып. 4/82 ч.1. Отверстие в обвязочной балке выполняется, путем установки деревянного вкладыша. Арматура обвязочной балки, попадающая в отверстие, не вырезается.

ТП 902-3-48.85 КЖИ. ПСЗ

ПАНЕЛЬ СТЕНОВАЯ ПСЗ

| СТАДИЯ | МАССА | МАСШТАБ |
|---|---|---|
| Р | 4,83т | 1:50 |

Лист | Листов 1

ЦНИИЭП инженерного оборудования г. Москва.

| | | |
|---|---|---|
| ПРОВЕР | Лоуцкер | |
| РУК. ГР | Краснова | |
| ГИП | Лоуцкер | |
| ГЛ. КОНСТ | Шапиро | |
| Н. КОНТР | Лоуцкер | |
| НАЧ ОТД | Красавин | |

ПРИВЯЗАН

ИНВ №

20930-03 6

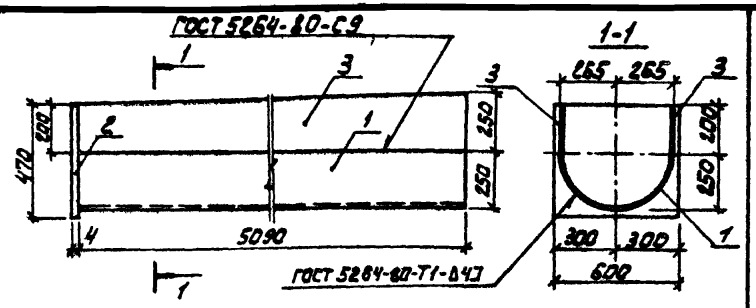


| Формат | Зона | Поз. | Обозначение | Наименование | Кол. | Примеч. |
|---|---|---|---|---|---|---|
| | | | | Детали | | |
| Б4 | | 1 | ТП КЖИ. ЛТ2 1 | 1/2 трубы 530×6×5090 кр I ГОСТ 10704-76 Ст3 ГОСТ 10705-80 | 1 | 195.0 |
| Б4 | | 2 | 2 | Полоса Б-2 4×470 ГОСТ 103-76 Вст3сп5-I ГОСТ 535-79 2×600 | 1 | 8.85 |
| Б4 | | 3 | 3 | Полоса Б-2 4×250 ГОСТ 103-76 Вст3сп5-I ГОСТ 535-79 2×5090 | 2 | 39.8 |

Изделие окрасить лаком ХВ-784 за 3 раза по грунтовке ХС-010.

ПРИВЯЗАН

ИНВ. №

| | | |
|---|---|---|
| ПРОВЕР. | Краснова | |
| СТ. ИНЖ. | Смирнова | |
| ГИП | Лоуцкер | |
| ГЛ. КОНСТ. | Шапиро | |
| Н. КОНТР. | Лоуцкер | |
| НАЧ. ОТД. | Краснова | |

ТП 902-3-46.85 КЖИ. Лт 2

Лоток Лт2

| СТАДИЯ | МАССА | МАСШТАБ |
|---|---|---|
| Р | 243,7 | 1:25 |

Лист | Листов 1

ЦНИИЭП инженерного оборудования г. Москва.

Альбом

Типовой проект

ВЗАМ. ИНВ. №

ПОДП. И ДАТА

ИНВ. № ПОДЛ.

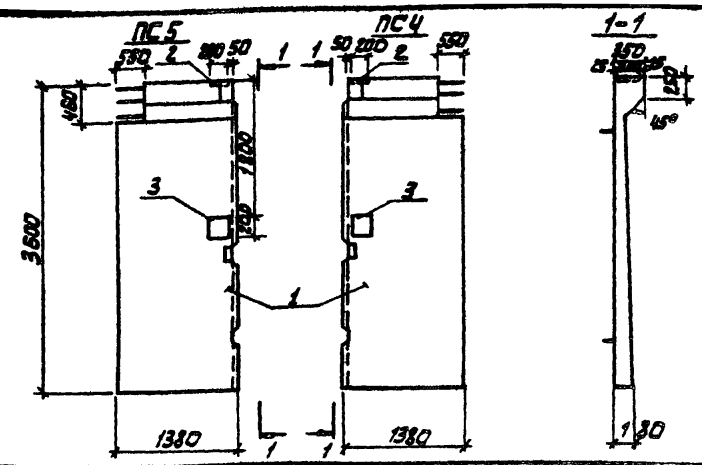


| Формат | Зона | Поз. | Обозначение | Наименование | Кол. | Примечание |
|---|---|---|---|---|---|---|
| | | | | Документация | | |
| | | | 3.900-3 | Сборные железобетонные конструкции емкостных сооружений для водоснабжения и канализации | | |
| | | | | Сборочные единицы | | |
| | | 1 | ТП КЖИ. ПС6 | Стеновая панель ПС6 | 1 | |
| | | 2 | 1.400-15.81. 130-29 | Изделие закладные МН 121-6 | 2 | |
| | | 3 | ТП КЖИ. МН1 | МН1 | 2 | |

| Обозначение | Рис. | Марка |
|---|---|---|
| ТП КЖИ.ПС4 | 1 | ПС4 |
| -01 | 2 | ПС5 |

Панели ПС4, ПС5 выполняются попарно в одной опалубочной форме стеновой панели ПС6 путем установки деревянного вкладыша. Все арматурные сетки и каркасы разрезаются пополам.

ТП 902-3-46.85 КЖИ. ПС4

Панель стеновая (пс4, пс5)

| СТАДИЯ | МАССА | МАСШТАБ |
|---|---|---|
| Р | 2,415Т | 1:50 |

Лист | Листов 1

ЦНИИЭП инженерного оборудования г. Москва.

| | | |
|---|---|---|
| ПРОВЕР. | Лоуцкер | |
| РУК. ГР. | Краснова | |
| ГИП | Лоуцкер | |
| ГЛ. КОНСТ. | Шапиро | |
| Н. КОНТР. | Лоуцкер | |
| НАЧ. ОТД. | Красавин | |

20930-03 7

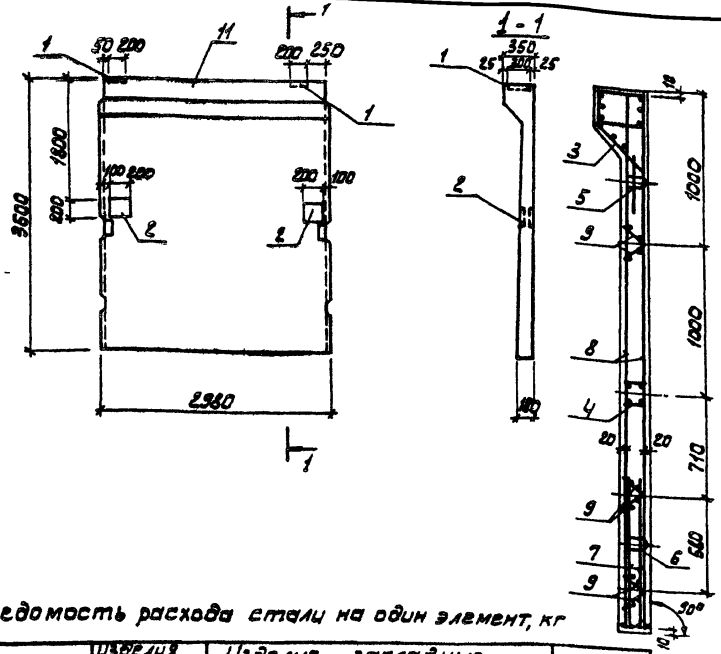


| Формат | Зона | Поз. | Обозначение | Наименование | Кол. | Примеч. |
|---|---|---|---|---|---|---|
| | | | | | | |
| | | | | Документация | | |
| | | | 3.900-3 | Сборные железобетонные конструкции емкостных сооружений для водоснабжения и канализации | | |
| | | | | Сборочные единицы | | |
| | | | | Изделия закладные | | |
| | | 1 | 1.400-15 В1. 130-29 | Изделие закладное МН121-6 | 2 | |
| | | 2 | ТП КЖИ. МН1 | МН1 | 2 | |
| | | 3 | 3.900-3 Вып. 4/82 ч.2 | МН3 | 1 | |
| | | 4 | То же | МН10 | 1 | |
| | | 5 | " | МН23 | 2 | |
| | | 6 | " | МН24 | 2 | |
| | | | | Изделия арматурные | | |
| | | 7 | 3.900-3 Вып. 4/82 ч.2 | С 14 | 2 | |
| | | 8 | То же | С 16 | 2 | |
| | | 9 | " | КР1 | 6 | |
| | | | | Детали | | |
| БЧ | | 10 | ТП КЖИ. ПСБ 10 | Ф10А ГОСТ 5781-82 $\ell$=3580 | 4 | 2,22 кг |
| | | | | Материалы | | |
| | | 11 | | Бетон М200 | 1,93 | м³ |

1. Панель ПСБ выполняется в опалубке серийной панели ПС1-36-Б1 по серии 3.900-3 вып. 4/82 ч.1.
2. Покрытие закладных деталей - горячее цинкование δ=50 мкм.

Ведомость расхода стали на один элемент, кг

| Марка элемента | Изделия арматурные | | | Изделия закладные | | | | | | | | | Общий расход |
|---|---|---|---|---|---|---|---|---|---|---|---|---|---|
| | Арматура класса | | | Арматура класса | | | | Прокат марки | | | | | |
| | AIII | Вр-I | | A-III | A-II | A-I | Вр-I | В ст3 кп2 | | | | | |
| | ГОСТ 5781-82 | ГОСТ 6727-80 | | ГОСТ 5781-82 | | | ГОСТ 8478-80 | ГОСТ 103-76 | | | | | |
| | ф10 | ф5 | Итого | ф10 | ф14 | ф16 | ф10 | ф5 | -δ 5 | -δ 8 | -δ 10 | | |
| ПСБ | 76,08 | 23,6 | 99,68 | 6,38 | 18,6 | 10 | 8,2 | 5,5 | 3,28 | 29,6 | 15,68 | | 198,89 |

| | | | |
|---|---|---|---|
| Привязан | | | |
| Инв. № | | | |
| Провер. | Лоуцкер | | |
| Рук.гр. | Краснова | | |
| ГИП | Лоуцкер | | |
| Гл.конст | Шапиро | | |
| Н.контр. | Лоуцкер | | |
| Нач.отд. | Краснова | | |

ТП 902-3-46.85 Альбом ПСБ

Панель стеновая ПСБ

| Стадия | Масса | Масштаб |
|---|---|---|
| Р | 4,83т | 1:50 |
| Лист | Листов 1 | |

ЦНИИЭП инженерного оборудования г. Москва.

20930-03 8

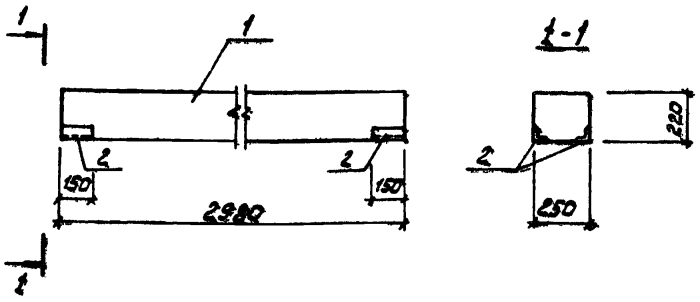


| Формат | Зона | Поз. | Обозначение | Наименование | Кол. | Примечание |
|---|---|---|---|---|---|---|
| | | | | | | |
| | | | | Документация | | |
| | | | 1.138-10 Вып.1 | Перемычки железобетонные для зданий с кирпичными стенами | | |
| | | | | Сборочные единицы | | |
| | | 1 | 1.138-10 Вып.1 | 1пр 38-29.25.22 У | 1 | |
| | | 2 | 1.400-15.В1.510-02 | изделие закладное МН 502 | 4 | |
| | | | | | | |
| | | | | | | |

Выборка стали на дополнительные закладные детали на элемент, кг

| Марка элемента | Изделия закладные | | | | | Всего |
|---|---|---|---|---|---|---|
| | Арматура класса | | Прокат марки | | | |
| | А-III | | Вст3 кп2 | | | |
| | ГОСТ 5781-82 | | ГОСТ 8510-72 | | | |
| | Ф8 | Итого | L75×6 | | Итого | |
| Б1 | 2,0 | 2,0 | 4,0 | | 4,0 | 6,0 |

1. Балка Б1 отличается от серийной наличием дополнительных закладных деталей.
2. Покрытие закладных деталей - горячее цинкование $\delta = 20$ мкм.

| | | | |
|---|---|---|---|
| Привязан | | | |
| | | | |
| | | | |
| Инв. № | | | |

| | | |
|---|---|---|
| Провер. | Лоуцкер | |
| Рук. гр. | Краснова | |
| ГИП | Лоуцкер | |
| Гл. конст | Шапиро | |
| Н. конт. | Лоуцкер | |
| Нач. отд. | Красавин | |

ТП 902-3-46.85 КЖИ. Б1

Балка Б1

| Стадия | Масса | Масштаб |
|---|---|---|
| Р | 400,0 | 1:20 |

Лист | Листов 1

ЦНИИЭП инженерного оборудования г. Москва.

20930-03 9

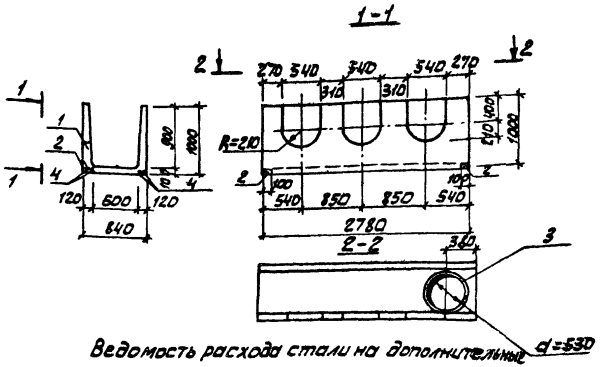


Ведомость расхода стали на дополнительные закладные детали на элемент, кг

| Марка элемента | Изделия закладные | | | | Всего |
|---|---|---|---|---|---|
| | арматура класса | | прокат марки | | |
| | AIII | | Вст3сп5 | | |
| | ГОСТ 5781-82 | | ГОСТ 535-79 | ГОСТ 103-76 | |
| | Ø8 | | Ш3Б6 | Полоса 60×4 | |
| ЛТ1 | 44 | | 1,1 | 12,0 | 17,50 |

| Формат | Зона | Поз | Обозначение | Наименование | Кол. | Приме-ч |
|---|---|---|---|---|---|---|
| | | | | Документация | | |
| | | | 3.900-3 | Сборные железобетонные конструкции емкостных сооружений для водоснабжения и канализации | | |
| | | | | Сборочные единицы | | |
| | | 1 | 3.900-3, Вып. 8 | Лоток ЛТ1м-9-6 | 1 | |
| | | 2 | 3.400-6 178 | Изделие закладное МЧ4-14 | 2 | |
| | | | | Детали | | |
| Б4 | | 3 | ТП КНИ ЛТ1.1 | Полоса 4 ГОСТ 103-76 / Пластина 2 ГОСТ 10705-80 | 1 | 1.15 кг |
| Б4 | | 4 | 2 | Ø8 AIII ГОСТ 5781-82 ℓ=2780 | 4 | 1.09 кг |

1. Лоток ЛТ1 отличается от серийного наличием дополнительных закладных деталей, отверстий и укороченный длиной.
2. Арматурные сетки обрезать по месту, отогнуть и приварить к корпусу трубы.
3. Покрытие закладных деталей - горячее цинкование δ= 50 мкм

| | | | |
|---|---|---|---|
| Привязан | | | |
| Инв. № | | | |
| Провер | Лоуцкер | | |
| Ст. инж | Смирнова | | |
| ГИП | Лоуцкер | | |
| Гл. конст | Шапиро | | |
| Н. контр | Лоуцкер | | |
| Нач. отд | Красавин | | |

ТП 902-3-46.85 Инж. ЛТ1

Лоток ЛТ1

| Стадия | Масса | Масштаб |
|---|---|---|
| Р | 1,85т | 1:50 |
| Лист | Листов 1 | |

ЦНИИЭП инженерного оборудования г. Москва.

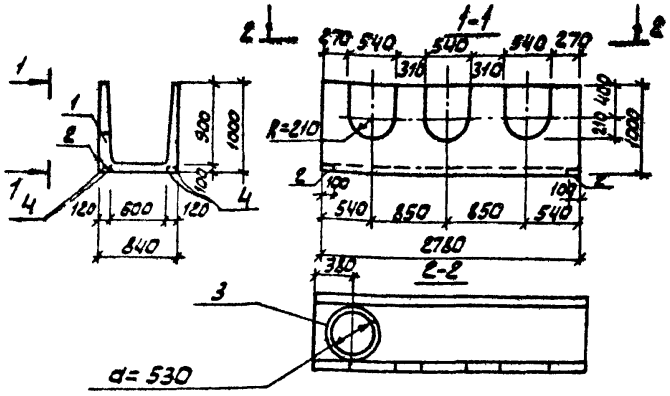


Ведомость расхода стали на дополнительные закладные детали на элемнт, кг

| Марка элемента | Изделия закладные | | | | Всего |
|---|---|---|---|---|---|
| | Арматура класса | | Прокат марки | | |
| | А III | | Вст3сп5 | | |
| | ГОСТ5781-82 | | ГОСТ 8509-72 | ГОСТ 8709-76 | |
| | Ф8 | | 1,63х6 | Труба 630х6 | |
| ЛТ1 | 4,4 | | 1,1 | 12,0 | 17,50 |

| Формат | Зона | Поз | Обозначение | Наименование | Кол. | Примеч |
|---|---|---|---|---|---|---|
| | | | | Документация | | |
| | | | 3.900-3 | Сборные железобетонные конструкции емкостных сооружений для водоснабжения и канализации | | |
| | | | | Сборочные единицы | | |
| | | 1 | 3.900-3, вып. 8 | Лоток ЛТ1а-9-6 | 1 | |
| | | 2 | 3.400-6/76 | Изделие закладное МН4-14 | 2 | |
| | | | | ДЕТАЛИ | | |
| | | 3 | ТП КЖИ. ЛТ3.1 | Труба 530×6 КРТ ГОСТ 10704-76 / ВТ3 ГОСТ 10705-80 ℓ=100 | 1 | 1,75 кг |
| | | 4 | 2 | ФЕА III ГОСТ 5781-82, ℓ=2760 | 4 | 1,09 кг |

1. Лоток ЛТ3 отличается от серийного наличием дополнительных закладных деталей, отверстий и укороченной длиной.
2. Арматурные сетки обрезать по месту, отогнуть и приварить к корпусу трубы.
3. Покрытие закладных деталей - горячее цинкование δ = 50 мкм.

| | | | |
|---|---|---|---|
| ПРИВЯЗАН | ПРОВЕР. | ЛОУЦКЕР | |
| | СТ. ИНЖ. | СМИРНОВА | |
| | ГИП | ЛОУЦКЕР | |
| | ГЛ. КОНТ | ШАПИРО | |
| | Н. КОНТР | ЛОУЦКЕР | |
| ИНВ. № | НАЧ. ОТД. | КРАСАВИН | |

ТП 902-3-46.85 КЖИ. ЛТ3

Лоток ЛТ3

| СТАДИЯ | МАССА | МАСШТАБ |
|---|---|---|
| Р | 1,65Т | 1:50 |
| ЛИСТ | ЛИСТОВ 1 | |

ЦНИИЭП инженерного оборудования г. Москва.

20930-03 11

Альбом III

Типовой проект

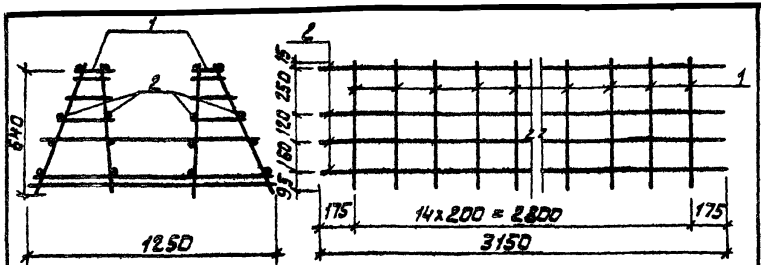


| Формат | Зона | Поз. | Обозначение | Наименование | Кол. | Примечание |
|---|---|---|---|---|---|---|
| | | | | | | |
| | | | | Сборочные единицы | | |
| | | 1 | ТП КЖИ.КП1-Кр1 | Каркас плоский Кр1 | 15 | 4.82 кг |
| | | | | Детали | | |
| Б4 | | 2 | ТП КЖИ.КП1.2 | Ф6 AI ГОСТ 5781-82 ℓ=3150 | 16 | 0,7 кг |

Стержни поз. 2 приварить к плоским каркасам Кр1 с помощью сварочных клещей в соответствии с требованиями СН393-78

Привязан

Инв. №

| | | | |
|---|---|---|---|
| Провер. | Лоуцкер | ТП 902-3-46.85 | КЖИ. КП1 |
| Рук. гр. | Краснова | Каркас пространственный КП1. | Стадия: Р; Масса: 83,6; Масштаб: 1:50 |
| ГИП | Лоуцкер | | Лист; Листов 1 |
| Гл. конст. | Шапиро | ЦНИИЭП инженерного оборудования г. Москва. | |
| Н. контр. | Лоуцкер | | |
| Нач. ОТА | Красавин | | |

Альбом

Типовой проект

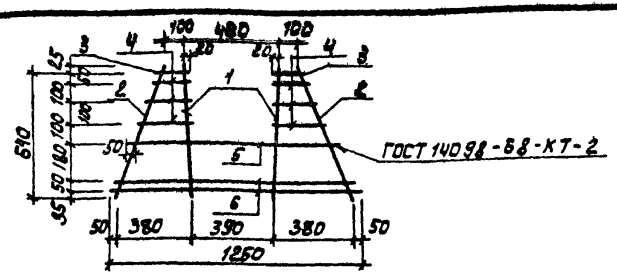


| Формат | Зона | Поз. | Обозначение | Наименование | Кол. | Примечание |
|---|---|---|---|---|---|---|
| | | | | Детали | | |
| Б4 | | 1 | ТП КЖИ.КП1-Кр1.1 | Ф16 AIII ГОСТ 5781-82 ℓ=650 | 2 | 0,995 кг |
| Б4 | | 2 | 2 | Ф6 AI ГОСТ 5781-82 ℓ=675 | 2 | 0,142 кг |
| Б4 | | 3 | 3 | Ф6 AI ГОСТ 5781-82 ℓ=140 | 2 | 0,031 кг |
| Б4 | | 4 | 4 | Ф6 AI ГОСТ 5781-82 ℓ=230 | 6 | 0,051 кг |
| Б4 | | 5 | 5 | Ф16 AIII ГОСТ 5781-82 ℓ=1050 | 1 | 1,66 кг |
| Б4 | | 6 | 6 | Ф8 AIII ГОСТ 5781-82 ℓ=1250 | 2 | 0,49 кг |

Привязан

Инв. №

| | | | |
|---|---|---|---|
| Провер. | Лоуцкер | ТП 902-3-46.85 | КЖИ. КП1-Кр1 |
| Рук. гр. | Краснова | Каркас плоский Кр1 | Стадия: Р; Масса: 4,82; Масштаб: 1:50 |
| ГИП | Лоуцкер | | Лист; Листов 1 |
| Гл. конст. | Шапиро | ЦНИИЭП инженерного оборудования г. Москва. | |
| Н. контр. | Лоуцкер | | |
| Нач. ОТА | Красавин | | |

Взам. инв. № | Подп. и дата | Инв. № подл.

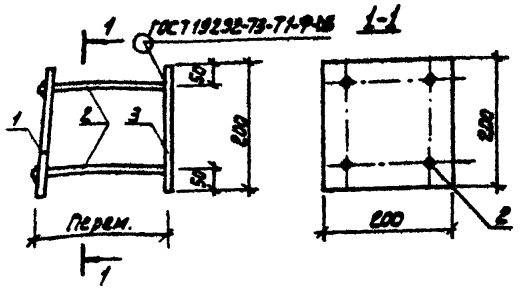


| Формат | Зона | Поз. | Обозначение | Наименование | Кол. | Примеч. |
|---|---|---|---|---|---|---|
| | | | | Детали | | |
| Б4 | | 1 | ТП КЖИ. МН1 1 | Полоса $\frac{Б-2\ 10\times200\ ГОСТ\ 103-76}{Вст3сп5-I\ ГОСТ\ 535-79}$ ℓ=200 | 1 | 3,1 кг |
| Б4 | | 2 | 2 | Ф10 А III ГОСТ 5781-82 ℓ=171 | 4 | 0,11 кг |
| Б4 | | 3 | 3 | Полоса $\frac{Б-2\ 10\times200\ ГОСТ\ 103-76}{Вст3сп5-I\ ГОСТ\ 535-79}$ ℓ=200 | 1 | 3,1 кг |

1. В пластине поз.1 отверстия раззенковать.
2. Штыри поз.2 приварить к поз.1 после установки закладной детали в панели.
   Расстояние между пластинами поз.1 и 3 определяется по месту.
3. Покрытие - горячее цинкование δ=50 мкм.

ПРИВЯЗАН

ИНВ. №

| | | |
|---|---|---|
| ПРОВЕР. | ЛОУЦКЕР | |
| РУК. ГР. | КРАСНОВА | |
| ГИП | ЛОУЦКЕР | |
| ГЛ.КОНСТР. | ШАПИРО | |
| Н.КОНТР. | ЛОУЦКЕР | |
| НАЧ.ОТД. | КРАСАВИН | |

ТП 902-3-46.85 КЖИ. МН1

ИЗДЕЛИЕ ЗАКЛАДНОЕ МН1

| СТАДИЯ | МАССА | МАСШТАБ |
|---|---|---|
| Р | 6,64 | 1:10 |

ЛИСТ | ЛИСТОВ 1

ЦНИИЭП ИНЖЕНЕРНОГО ОБОРУДОВАНИЯ г. Москва.

Альбом

Типовой проект

ВЗАМ. ИНВ. №

ПОДП. И ДАТА

ИНВ. № ПОДЛ.

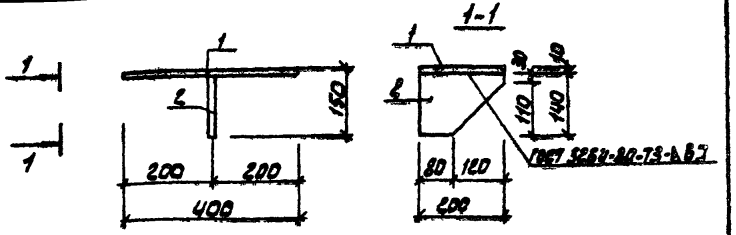


| Формат | Зона | Поз. | Обозначение | Наименование | Кол. | Примеч. |
|---|---|---|---|---|---|---|
| | | | | Детали | | |
| Б4 | | 1 | ТП КЖИ. МС1 1 | Полоса $\frac{Б-2\ 8\times200\ ГОСТ\ 103-76}{Вст3сп5-I\ ГОСТ\ 535-79}$ ℓ=400 | 1 | 5,0 |
| Б4 | | 2 | 2 | Полоса $\frac{Б-2\ 8\times200\ ГОСТ\ 103-76}{Вст3сп5-I\ ГОСТ\ 535-79}$ ℓ=140 | 2 | 1,8 |

Закладное изделие окрасить лаком ХВ-784 за 3 раза по грунтовке ХС-100.

ПРИВЯЗАН

ИНВ. №

| | | |
|---|---|---|
| ПРОВЕР. | КУРГАНОВА | |
| СТ. ИНЖ. | СМИРНОВА | |
| ГИП | ЛОУЦКЕР | |
| ГЛ.КОНСТ. | ШАПИРО | |
| Н.КОНТР. | ЛОУЦКЕР | |
| НАЧ.ОТД. | КРАСАВИН | |

ТП 902-3-46.85 КЖИ МС1

ИЗДЕЛИЕ ЗАКЛАДНОЕ МС1

| СТАДИЯ | МАССА | МАСШТАБ |
|---|---|---|
| Р | 8,6 | 1:10 |

ЛИСТ | ЛИСТОВ 1

ЦНИИЭП ИНЖЕНЕРНОГО ОБОРУДОВАНИЯ г. Москва.

20930-03 13

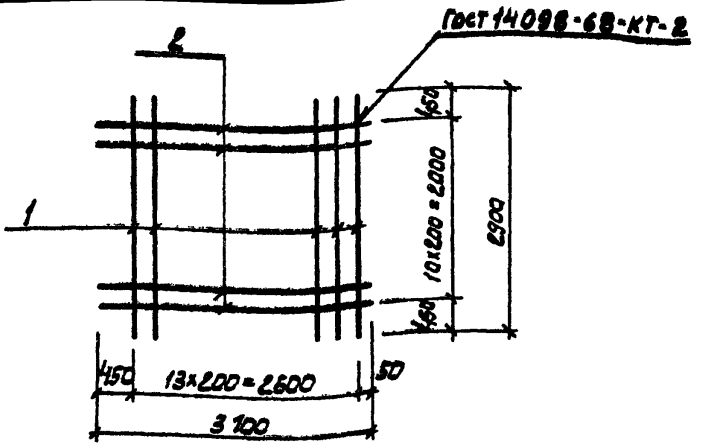


| Формат | Зона | Поз. | Обозначение | Наименование | Кол | Примеч |
|---|---|---|---|---|---|---|
| | | | | **Детали** | | |
| БЧ | | 1 | ТП КЖИ. С1 1 | ф14 AIII ГОСТ 5781-82 ℓ=2900 | 14 | 3,50 кг |
| БЧ | | 2 | 2 | ф14 AIII ГОСТ 5781-82 ℓ=3100 | 11 | 3,75 кг |

| | | | |
|---|---|---|---|
| ГИП | Лоуцкер | | |
| Гл.конс. | Шапиро | | |
| Н.контр. | Лоуцкер | | |
| Нач.отд. | Красавин | | |

ТП 902-3-46.85 КЖИ. С1

Сетка арматурная С1

| Стадия | Масса | Масштаб |
|---|---|---|
| Р | 90,2 | 1:50 |
| Лист | Листов 1 | |

ЦНИИЭП инженерного оборудования г. Москва

Альбом Типовой проект

Взам. инв. № | Подп. и дата | Инв. № подл.

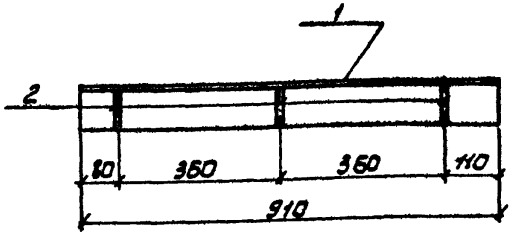


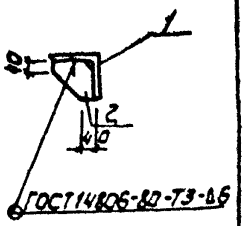


| Формат | Зона | Поз. | Обозначение | Наименование | Кол. | Примечание |
|---|---|---|---|---|---|---|
| | | | | **Детали** | | |
| БЧ | | 1 | ТП КЖИ. МС3 1 | Уголок Б-100×100×7 ГОСТ 8509-72 Ст3сп5-1 ГОСТ 535-79 ℓ=910 | 1 | 9,83 кг |
| БЧ | | 2 | 2 | Полоса 8×8×50 ГОСТ 103-76 Ст3кп2 ГОСТ 535-79 ℓ=90 | 3 | 0,51 кг |

Привязан

Инв. №

| | | | |
|---|---|---|---|
| Провер. | Краснова | | |
| Ст.инж. | Прохорова | | |
| Рук.гр. | Краснова | | |
| ГИП | Лоуцкер | | |
| Гл.конст. | Шапиро | | |
| Н.контр. | Лоуцкер | | |
| Нач.отд. | Красавин | | |

ТП 902-3-46.85 КЖИ. МС3

Изделие закладное МС3

| Стадия | Масса | Масштаб |
|---|---|---|
| Р | 11,36 | 1:20 |
| Лист | Листов 1 | |

ЦНИИЭП инженерного оборудования г. Москва.

20930-03 (14)

gost.e-ecolog.ru