ТИПОВЫЕ КОНСТРУКЦИИ, ИЗДЕЛИЯ И УЗЛЫ ЗДАНИЙ И СООРУЖЕНИЙ

Серия 2.430-19

УЗЛЫ СТЕН ИЗ МЕТАЛЛИЧЕСКИХ ПРОФИЛИРОВАННЫХ ЛИСТОВ И СТЕКЛО- И МИНЕРАЛОВАТНЫХ МАТЕРИАЛОВ С УКРУПНЕННЫМИ МОНТАЖНЫМИ ЭЛЕМЕНТАМИ

Выпуск 0

МАТЕРИАЛЫ ДЛЯ ПРОЕКТИРОВАНИЯ

10172-01
ЦЕНА 1-08

gost.e-ecolog.ru

ЦЕНТРАЛЬНЫЙ ИНСТИТУТ ТИПОВОГО ПРОЕКТИРОВАНИЯ
ГОССТРОЯ СССР

Москва А 445 Смольная ул 22

Сдано в печать X 1982 года

Заказ № 10150 Тираж 5300 экз

ТИПОВЫЕ КОНСТРУКЦИИ, ИЗДЕЛИЯ И УЗЛЫ ЗДАНИЙ И СООРУЖЕНИЙ

Серия 2.430-19

УЗЛЫ СТЕН ИЗ МЕТАЛЛИЧЕСКИХ ПРОФИЛИРОВАННЫХ ЛИСТОВ И СТЕКЛО- И МИНЕРАЛОВАТНЫХ МАТЕРИАЛОВ С УКРУПНЕННЫМИ МОНТАЖНЫМИ ЭЛЕМЕНТАМИ

Выпуск 0
МАТЕРИАЛЫ ДЛЯ ПРОЕКТИРОВАНИЯ

Разработаны

ЦНИИПРОМЗДАНИЙ

Зам директора — И.Н.Ким

Рук отдела унификации и типизации зданий — Ю.С.Муравьев

Рук гр архитекторов — И.Т.Гузеева

СОГЛАСОВАНО:

Рук отдела НОК — Г.М.Смилянский

Одобрены Отделом типового проектирования и организации проектно изыскательских работ ГОССТРОЯ СССР Письмо от 22.10.81г. №2/2-337

18172-01 2

Обозначение	Наименование	Стр
	Содержание	2...4
2.430-19.0 ПЗ	Пояснительная записка	5...13
2.430-19.0 01	Схема №1 Расположение узлов на глухом участке стены	14
2.430-19.0 02	Схема установки и крепление рамы панелей на глухом участке стены . . .	15,16
2.430-19.0 03	Схема №2 Расположение узлов сопряжения стены с окном шириной 6.0 м и ленточным остеклением	17
2.430-19.0 04	Схема установки и крепления рамы панелей на участке стены с окном шириной 6.0 м и ленточным остеклением	18;19
2.430-19.0 05	Схема №3 Расположение узлов сопряжения стены с отдельно стоящими окнами . . .	20;21
2.430-19.0 06	Схема установки и крепления рамы панелей на участке стены с отдельно стоящими окнами	22;23
2.430-19.0 07	Схема №4 Расположение узлов сопряжения стены с окном	24;25
2.430-19.0 08	Схема установки и крепления рамы панелей на участке стены с окном .	26;27
2.430-19.0 09	Схема №5 Расположение узлов сопряжения стены с отдельно стоящими окнами . . .	28;30
2.430-19.0 10	Схема установки и крепления рамы панелей на участке стены с отдельно стоящими окнами	31;32
2.430-19.0 11	Схема №6 Расположение узлов сопряжения однопольных дверей со стеной	33
2.430-19.0 12	Схема установки и крепления рамы панелей на участке стены с однопольной дверью	34;35
2.430-19.0 13	Схема №7 Расположение узлов сопряжения двупольных дверей со стеной	36
2.430-19.0 14	Схема установки и крепления рамы панелей на глухом участке стены с двупольной дверью	37

Обозначение	Наименование	Стр
2.430-19.0 15	Схема №8 Расположение узлов сопряжения распашных ворот размером 3,6 х 3,0, 3,6 х 3,6; 3,6 х 4,2; и 9 х 6,4 (шифр 41-74) со стеной	38
2.430-19.0 16	Схема №9 Расположение узлов сопряжения раздвижных ворот (шифр 259-75) со стеной	39
2.430-19.0 17	Схема установки и крепления рамы ворот (шифр 41-74 и 259-75) к элементом рамы панелей	40; 41
2.430-19.0 18	Схема №10 Расположение узлов сопряжения подъемно-откатных ворот (шифр 1-42) со стеной	42
2.430-19.0 19	Схема установки и крепления рамы ворот (шифр 1-42) к элементам рамы панелей	43, 44
2.430-19.0 20	Схема №11 Расположение узлов сопряжения подъемно-поворотных ворот размером: 3,0 х 3,0; 2,4 х 2,4; 3,0 х 3,6; 3,6 х 4,2 (серия 1.436-14) со стеной	45
2.430-19.0 21	Схема установки и крепления рамы ворот подъемно-поворотных (серия 1.436-14) к элементам рамы панелей	46; 47
2.430-19.0 22	Схема №12 Расположение узлов сопряжения ворот раздвижных откатных (шифр 42-74) со стеной	48
2.430-19.0 23	Схема установки и крепления рамы ворот раздвижных откатных (шифр 42-74) к элементам рамы панелей	49; 50
2.430-19.0 24	Схема №13 Расположение узлов сопряжения штор-ных ворот (шифр 898-73) со стеной	51
2.430-19.0 25	Схема установки и крепления шторных ворот (шифр 898-73) к элементам рамы панелей	52
2.430-19.0 26	Схема №14 Расположение узлов сопряжения ворот алюминиевых откатных (серия 436-2-20) со стеной	53

Инв. № подл. | Подпись и дата | Взам. инв. №

Обозначение	Наименование	Стр.
2.430-19.0 27	Схема установки и крепления рамы балкон рядовых эксплуатируемых серии 1.435.2-20 к элементам рамы панелей	54; 55

Инв. № подл. | Подпись и дата | Взам. инв. №

1. Серия 2.430-19 "Узлы стен из металлических профилированных листов и стекло- и минераловатных материалов с укрупненными монтажными элементами" состоит из следующих выпусков.

Выпуск 0. Материалы для проектирования.

Выпуск 1. Узлы установки окон, дверей и ворот и сопряжения их со стенами.

2. Настоящий альбом содержит материалы для проектирования зданий с применением конструкции стен из металлического профилированного листа и стекло- и минераловатных материалов с укрупненными монтажными элементами для одноэтажных отапливаемых производственных зданий.

Конструкции этих стен разработаны в выпуске чертежей "Стены одноэтажных производственных зданий из металлических профилированных листов и стекло- и минераловатных материалов с укрупненными монтажными элементами", шифр 217-78

3 В альбоме 217-78 разработан один тип укрупненной металлической панели для использования в зданиях с ленточными окнами или глухими стенами.

При установке окон, дверей или ворот в шестиметровый шаг стены укрупненная металлическая панель должна быть разделена на две части:

- укрупненную панель 6м x h ,

где h - высота стены над окнами (дверями или воротами);

				2.430-19.0 ОПЗ	
				Пояснительная записка	Стадия: Р; Лист: 1; Листов: 9
рук отд	Муравьев				ЦНИИПРОМЗДАНИЙ
рук гр	Гузеева				
Инжен	Власова				

Инв. № подл. | Подпись и дата | Взам. инв. №

– мелкие участки стеновой панели.

Так же, как и в шифре 217-78 сборка панелей предусмотрена непосредственно на строительстве.

В конструкцию панели внесены следующие изменения:

– слив П-17 заменен профилем №1 для панелей, расположенных выше цоколя, и профилем №2 – для панелей, расположенных на цоколе.

– швеллер нижнего ригеля заменен уголком ГНЛ80×63×6 для панелей, стоящих на цоколе,

– боковые стойки панели удлинены и имеют дополнительную плавтину-опору, которая ставится на цоколь.

Узлы установки и сопряжения окон, дверей и ворот со стенами разработаны применительно к панелям варианта А (соединение наружной и внутренней обшивок между собой с помощью стальных швеллерных накладок) с общей толщиной теплоизоляции 60 мм, 70 мм и 80 мм, соответствующей климатическим районам с расчетной температурой наружного воздуха наиболее холодной пятидневки до –40°С.

4. Принятое в работе обозначение панели (толщина панели) включает в себя толщину внутренней обшивки (10мм) и общую толщину теплоизоляции.

Для внутренней обшивки принят стальной профилированный лист марки С 10-899-0,8 для наружной-стальной профилированный лист марки Н 40-744-0,8 по ТУ 34-13-5914-79.

Помимо указанных листов возможно применение стальных листов других типоразмеров и, при специальном обосновании, листов из алюминиевых сплавов.

Применение листов других типоразмеров требует уточнения шага ригелей рам панелей и размеров соединительных деталей

5. Для защиты швов от непосредственного воздействия атмосфер-

Инв. № подл. | Подпись и дата | Взам. инв. №

ных влияний в проекте разработаны погонажные изделия - сливы и нащельники.

Стальные фасонные элементы и листы применяются оцинкованными и окрашенными с наружной стороны, например, по ТУ 67-263-79 "Сталь тонколистовая оцинкованная с полимерным покрытием" Алюминиевые листы и фасонные элементы рекомендуется применять с защитно-декоративными органическими покрытиями по ТУ 34-13-17606-78 "Алюминий рулонный и его сплавы с защитно-декоративными органическими покрытиями."

Плоскости контакта алюминиевых листов со стальными элементами изолируются, крепежные детали кадмируются или изготовляются из нержавеющей стали.

Дополнительная антикоррозийная защита погонажных изделий выполняется по указанию конкретного проекта в соответствии с требованиями СНиП II - 28 - 73 „ Защита строительных конструкций от коррозии " (дополнение).

6. Цокольная часть стены выполняется из типовых легкобетонных панелей в местах, где типовые панели или простенки нельзя поставить, цоколь выполнен из кирпича высота цоколя принята 1200мм.

7. При герметизации стыков следует пользоваться "Указаниями по герметизации стыков при монтаже строительных конструкций" - СН 420-71.

8. Работа выполнена применительно к следующим проектным материалам:

- "Стены одноэтажных производственных зданий из металлических профилированных листов и стекла- и минераловатных материалов с укрупненными монтажными элементами", шифр 217-78,

– "Окна с переплетами из спаренных прямоугольных стальных труб и механизмы открывания", серия 1.436 2-15,

– "Узлы окон со стальными переплетами по серии 1.436 2-15", серия 2.436-11,

– "Стеновые панели отапливаемых производственных зданий с шагом колонн 6,0 м", серия 1.432-14/80;

– "Монтажные узлы панельных стен отапливаемых одноэтажных производственных зданий с железобетонным каркасом," серия 2 432-1,

– "Ворота подъемно-поворотные с автоматическим управлением ВПЭ 3,6×4,2; ВПЭ 3,6×3,6; ВПЭ 3,6×3,0; ВПЭ 3,0×3,0; ВПЭ 2.4×2,4; ВПП 3,6×4,2; ВПП 3,6×3,6; ВПП 3,6×3,0, ВПП 3,6×3,0; ВПП 2,4×2,4"; серия 1.435-11,

– Ворота распашные В 3,6×3,0; В 3,6×3,6; В 3,6×4,2; В 4,9×5,4 с ручными приборами открывания", шифр 41-74;

– "Ворота раздвижные складчатые ВРС 3,6×3,0; ВРС 3,6×3,6; ВРС 3,6×4,2; ВРС 4,2×4,2; ВРС 4,9×5,4", шифр 42-74;

– "Ворота раздвижные ВР 3,0×3,6; ВР 3,6×3,6; ВР 4,2×4,2; ВР 4,9×5,4", шифр 259-75;

– "Ворота шторные ВШ4,9×5,4", шифр 898-73;

– "Ворота подъемно-складчатые с ручным и механизированным открыванием", шифр Л-42;

– "Ворота распашные складчатые", серия 1.435 2-20,

– "Двери деревянные для зданий промышленных предприятий, ГОСТ 14624-69.

9. Перечисленные конструкции окон и ворот применяются в районах строительства с расчетной температурой наружного воздуха (наиболее холодной пятидневки) минус 40°С и выше, при более низких температурах (ниже минус 40°С) следует применять специальные конструкции окон и ворот.

10. Номенклатура фасонных элементов, используемых в работе, приведена в таблице на листах 6...9.

Обозначение	Марка	Эскиз	Длина мм	Масса кг	Прим
125-80.2 2101	А1.005		50	0,05	серия 1.436.2-15 в.2
-01	А1.12		1200	1,20	
-02	А1.18		1800	1,80	
-03	А1.20		2000	2,00	
125-80.2 2502	А2.005		50	0,10	серия 1.436.2-15 в.1
-01	А2.12		1200	2,40	
-02	А2.18		1800	3,60	
-03	А2.20		2000	4,00	
2.436-11.1 51	Н1.12	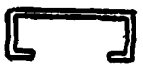	1170	2,48	серия 2.436-11 в1
-01	Н1.18		1770	3,75	
-02	Н1.24		2370	5,02	
2.436-11.1 52	Н6.12	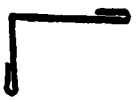	1250	1,72	серия 2.436-11 в1
-01	Н6.18		1850	2,55	
-02	Н6.20		2050	2,82	
-03	Н6.24		2450	3,40	
2.430-19.1 61	ПС1.12		1250	0,94	
-01	ПС1.18		1850	1,39	
-02	ПС1.20		2050	1,54	
2.430-19.1 62	ПС2.12		1250	0,94	
-01	ПС2.18		1850	1,39	
-02	ПС2.20		2050	1,54	

Обозначение	Марка	Эскиз	Длина, мм	Масса, кг	Прим.
2.430-19.1 63	ПС 3 12	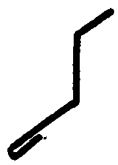	1250	0,95	
-01	ПС 3 18		1850	1,41	
-02	ПС 3 20		2050	1,56	
2.430-19.1 64	ПС 4 12		1250	1,21	
-01	ПС 4 18		1850	1,80	
-02	ПС 4 20		2050	1,99	
2.430-19.1 65	ПС 5 12	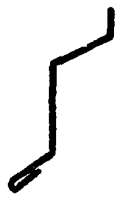	1250	1,54	
-01	ПС 5 18		1850	1,98	
-02	ПС 5 20		2050	2,70	
2.430-19.1 66	ПС 6 12		1250	1,87	
-01	ПС 6 18		1850	2,77	
-02	ПС 6. 20		2050	3,08	
2.430-19.1 67	ПС 7 12		1250	3,68	
-01	ПС 7 18		1850	5,45	
2.430-19.1 68	ПС 8 12		1250	2,55	
-01	ПС 8 18		1850	3,78	
2.430-19.1 69	ПС 9 12		1250	1,42	
-01	ПС 9 18		1850	2,11	
2.430-19.1 70	ПС 10.12		1250	1,75	
01	ПС 10 18		1850	2,59	

Инв. № подл. | Подпись и дата | Взам. инв. №

Обозначение	Марка	Эскиз	Длина мм	Масса кг	Прим.
2.430-19.1 71	ПС 11.12	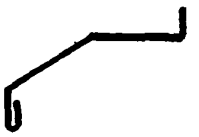	1250	2,04	
-01	ПС 11.18		1850	3,02	
2.430-19.1 72	ПС12.12		1250	3,50	
-01	ПС12.18		1850	5,17	
2.430-19.1 73	ПС13.12	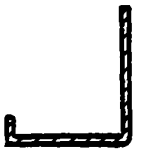	1194	5,73	
-01	ПС13.18		1794	8,62	
-02	ПС13.24		2394	11,45	
-03	ПС14.12		1194	5,32	
-04	ПС14.18		1794	8,01	
-05	ПС14.24		2394	10,57	
2.430-19.1 74	ЭК1	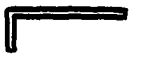	—	0,12	
2.430-19.1 75	ЭК2.12		1210	2,75	
-01	ЭК2.18		1810	3,75	
2.430-19.1 76	ЭК3		—	0,47	

Обозначение	Марка	Эскиз	Длина мм	Масса кг	Прим
2.430-19.1 77	ЭК4		—	2,39	
125-80.2. 24 15	М2		—	0,12	серия 1.436.2-15 в.1
2.436-11.1 63	ЭК5		—	1,009	серия 2.436-11 в.1
2.436-11.1 64	ЭК6		—	0,134	серия 2.436-11 в.1

Инв.№ подл. | Подп. и дата | Взам.инв.№

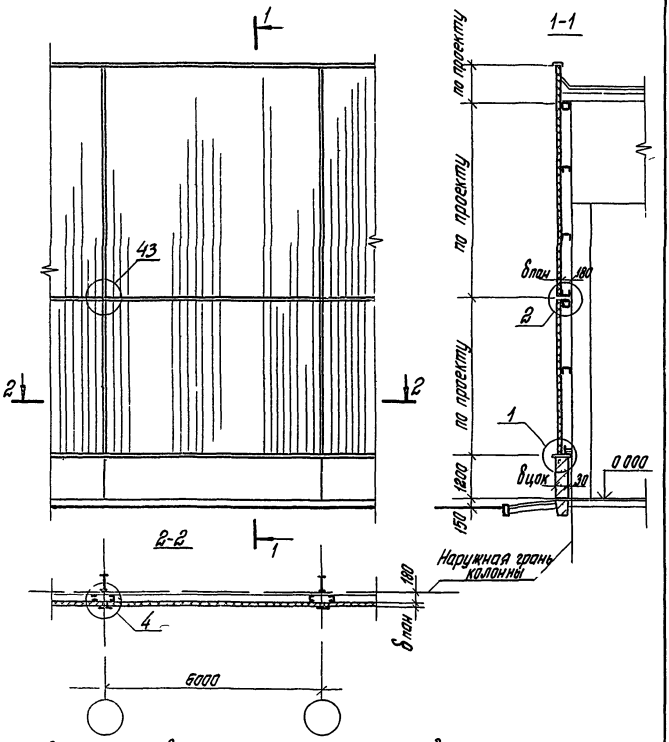

Схему установки и крепления рамы панелей см на листе 2.430-19.0 02

			2.430-19.0 01		
Рук. отд	Муравьев		Схема №1 Расположение узлов на глухом участке стены	Стадия	Лист	Листов
Рук. гр. пр	Гузеева			Р		1
Ст. инж.	Сидорова			ЦНИИПРОМЗДАНИЙ		
Инженер	Власова					

Инв. № подл. | Подпись и дата | Взам. инв. №

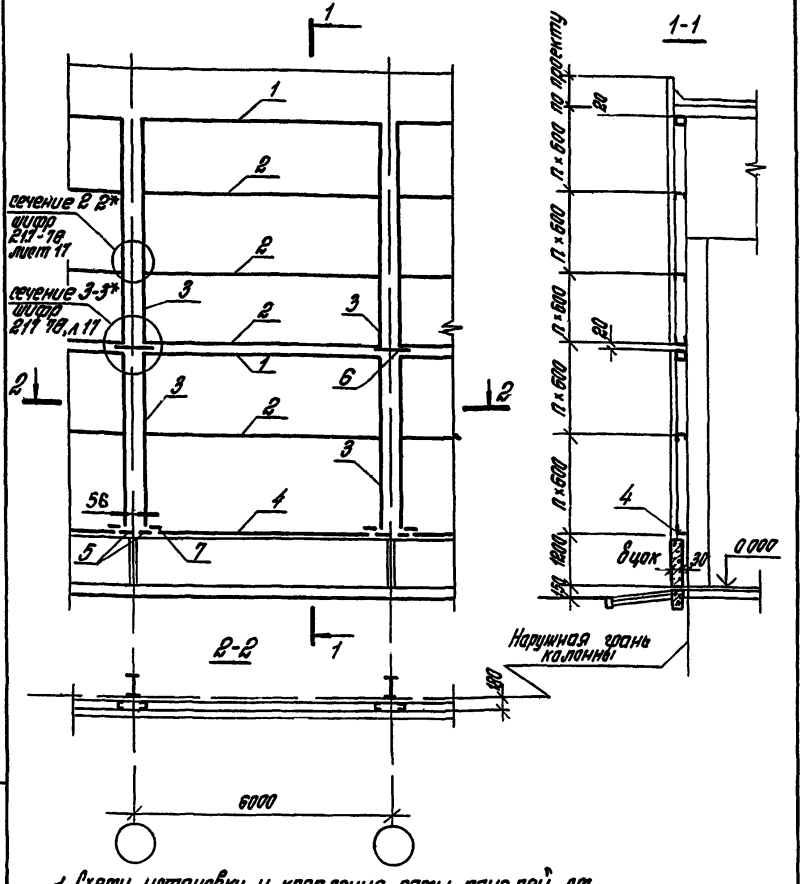

1. Схему установки и крепления рамы панелей см совместно со схемой №1
2.* Здесь и далее маркировка сечений соответствует принятой маркировке в чертежах шифр 217-78.

Инв. № подл.	Подпись и дата	Взам. инв. №

2.430-19.0 02

Рук. отд	Мирабьев	
Рук. гр	Гузеева	
Инженер	Власова	

Схема установки и крепления рамы панелей на глухом участке стены

Стадия	Лист	Листов
Р	1	2

ЦНИИПРОМЗДАНИЙ

18172-01 16

Ведомость элементов рамы панелей

№ поз	Назнач участок	Сечение		Длина, мм	Примечание
		Эскиз	Состав		
1	Глухой участок стены	⊓	по типу РО	см. шифр 217-78	см. шифр 217-78
2		⊓	по типу РР	см. шифр 217-78	см. шифр 217-78
3		⊏	по типу РС	по проекту	см. шифр 217-78
4		L	ГНL 80×63×6	5640	—
5		—	−6×100×160	—	—
6		L	стойка L 175×80×12	250	см. шифр 217-78
7		—	−6×100×100	—	—

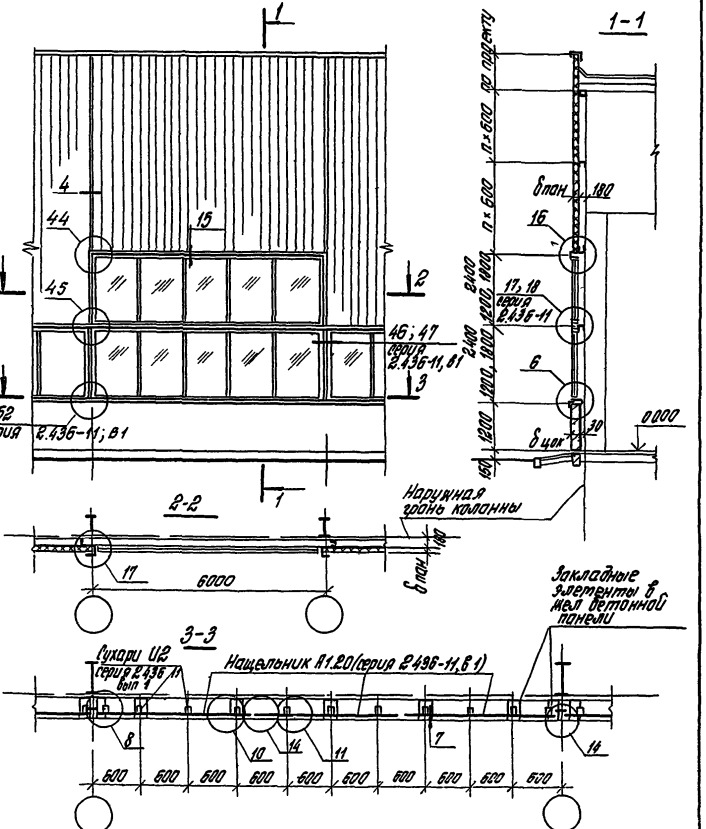

Схему установки и крепления рамы панелей см на листе 2.430-19.0 04

				2.430-19.0 03			
				Схема №2 Расположение узлов сопряжения стены с окном шириной 6.0м и ленточным остеклением	Стадия	Лист	Листов
					Р		1
Рук. отд.	Муравьев				ЦНИИПРОМЗДАНИЙ		
Рук. гр.	Гузеева						
Инженер	Власова						

Инв. № подл. | Подпись и дата | Взам. инв. №

18172-01 18

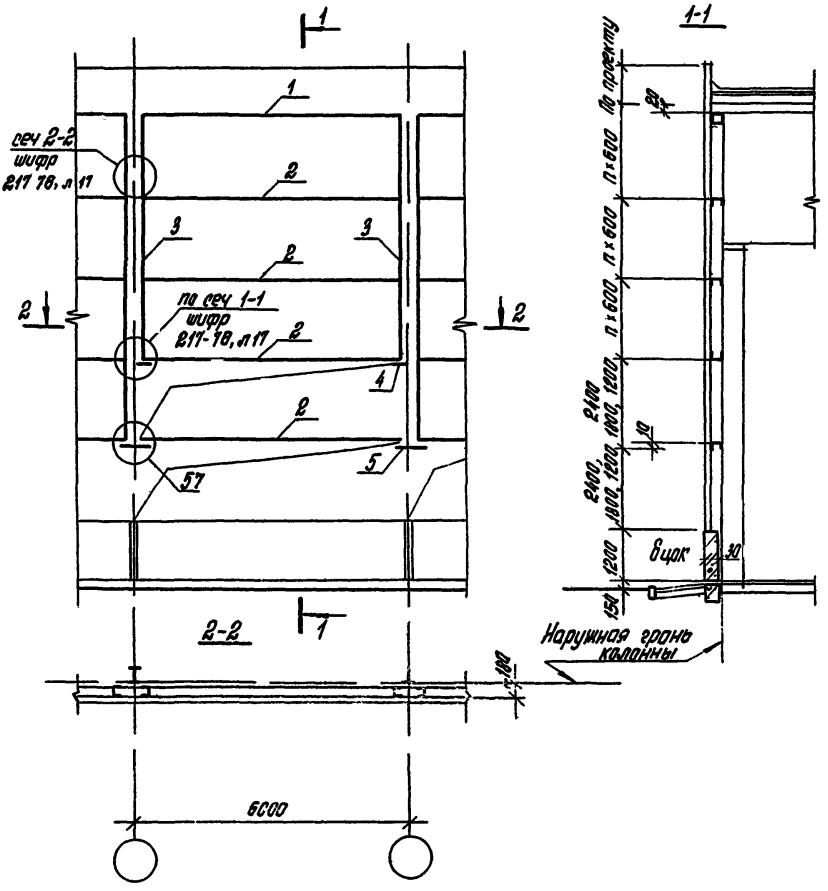
1
1-1
сеч 2-2
шифр
2.17 78, л 11
2
3
3
2
по сеч 1-1
шифр
2.17-78, л 11
2
2
4
2
5
57
2
2-2
1
1
1

Ведомость элементов рамы панелей

№ поз	Назнач участок	Сечение		Длина, мм	Примечание
		Эскиз	Состав		
1	Участок стены с окном шириной 6.0 м и ленточным остеклением	□	по типу РО	см шифр 217-78	
2		⊓	по типу РР	см шифр 217-78	
3		⊏	по типу РС	По проекту	см. шифр 217-78
4		L	L 125×80×12	125	
5		L	L 125×80×12	250	

Инв.№ подл. | Подпись и дата | Взам. инв.№

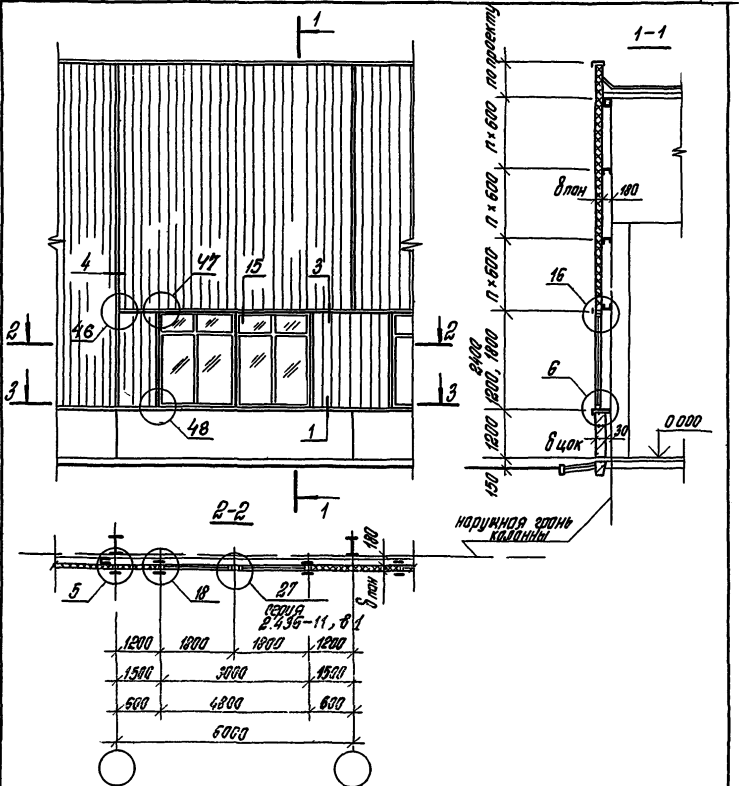

Схему установки и крепления рамы панелей см на листе 2.430-19.0 06

			2.430-19.0 05
Рук отд	Муравьев		Схема №3 Расположение узлов сопряжения стены с отдельно стоящими окнами
Рук гр	Гузеева		
Инженер	Власова		

Стадия	Лист	Листов
Р	1	2

ЦНИИПРОМЗДАНИЙ

18172-01 21

Инв. № подл. | Подпись и дата | Взам. инв. №

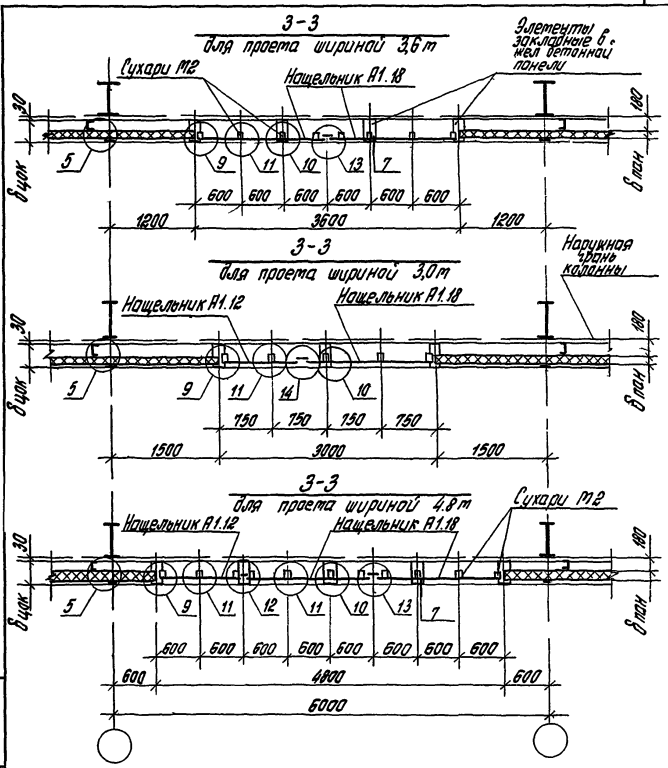

Сухари М2 и нащельники А1 разработаны в серии 2.436-11 выпуск 1.

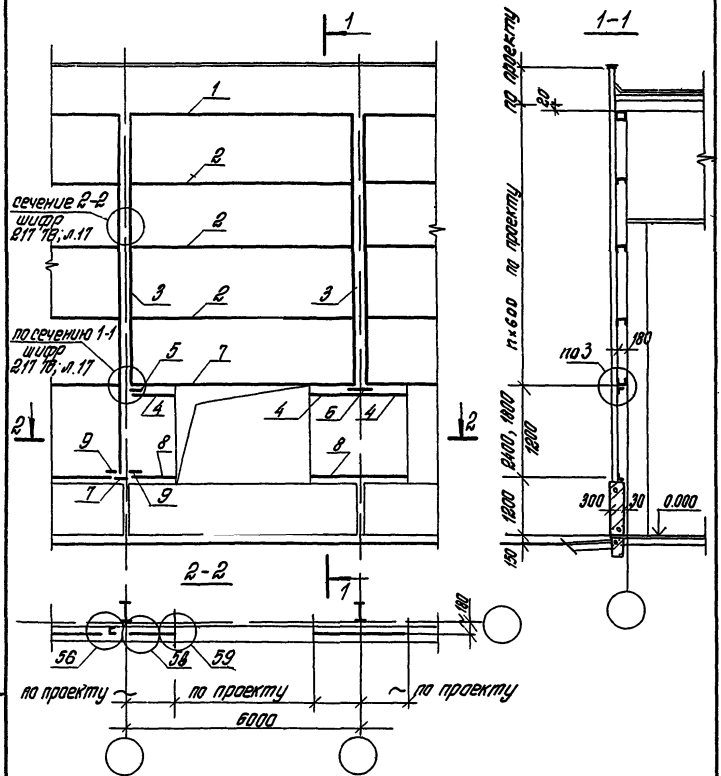

Схему установки и крепления рамы панелей
см совместно со схемой № 3.

				2.430-19.0 06			
Рук. отд.	Муравьев			Схема установки и крепления рамы панелей на участке стены с отдельно стоящими окнами	Стадия	Лист	Листов
Рук. гр. ар.	Гузеева				Р	1	2
Инженер	Сидлерова				ЦНИИПРОМЗДАНИЙ		
Инженер	Власова						

Инв. № подл. | Подпись и дата | Взам. инв. №

18172-01 23

Ведомость элементов рамы панелей.

№ поз	Назначаемый участок	Сечение		Длина	Примечание
		Эскиз	Состав		
1	Участок стены с отдельно стоящими окнами	□	по типу РО	см. шифр 217-78	см. шифр 217-78
2		⊓	по типу РР	см. шифр 217-78	см. шифр 217-78
3		⊏	по типу РС	см. шифр 217-78	см. шифр 217-78
4		⌐	ГНЛ 80×63×6	по проекту	
5		└	└ 125×80×12	125	
6		└	└ 125×80×12	250	
7		—	— 6×100×160	—	
8		└	ГНЛ 80×63×6	по проекту	
9		—	— 6×100×100	—	

Инв.№ подл. | Подпись и дата | Взам.инв.№

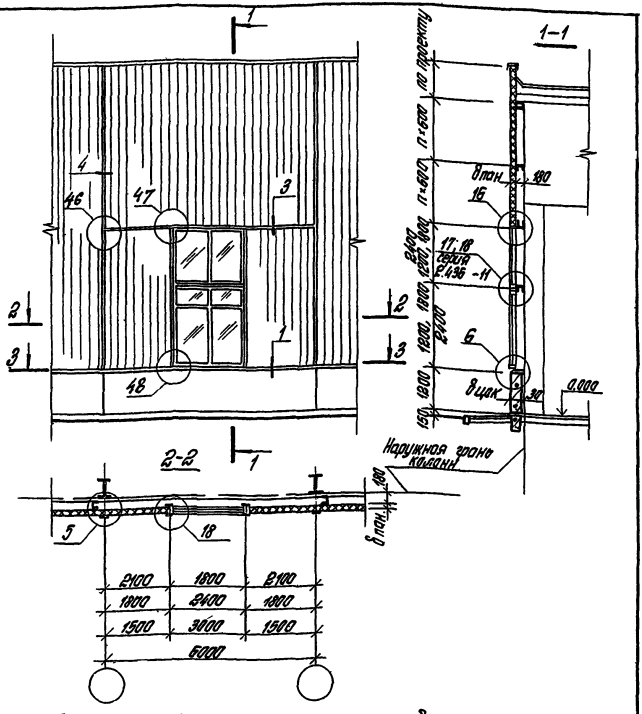

Схему установки и крепления панелей ст на листе 2.430-19.0 08

Инв.№ подл. | Подпись и дата | Взам. инв.№

		2.430-19.0 07	
Рук.отд.	Муравьев	Схема №4 Расположение узлов сопряжения стены с окном	Стадия: Р; Лист: 1; Листов: 2
Рук.гр.	Гузеева		
Инжен.	Власова		ЦНИИПРОМЗДАНИЙ

18172-01 25

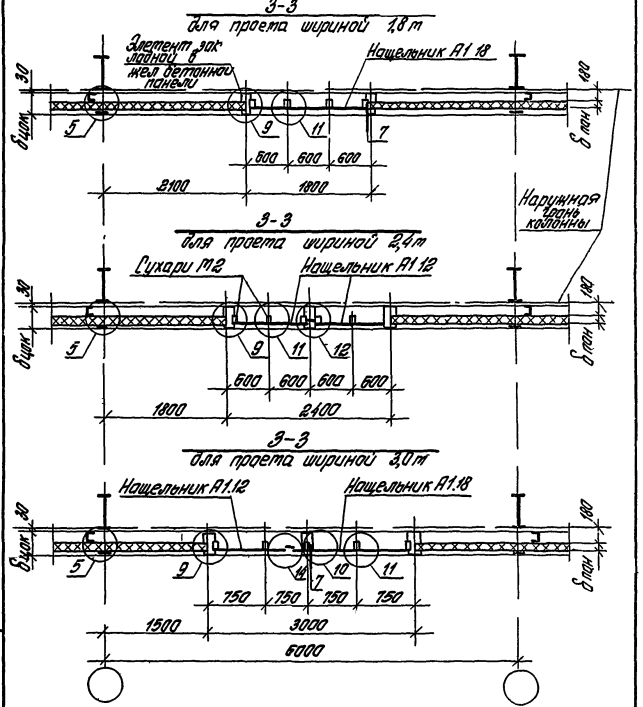

Сухари М12 и нащельники А1 разработаны в серии 2.436-11 выпуск 1.

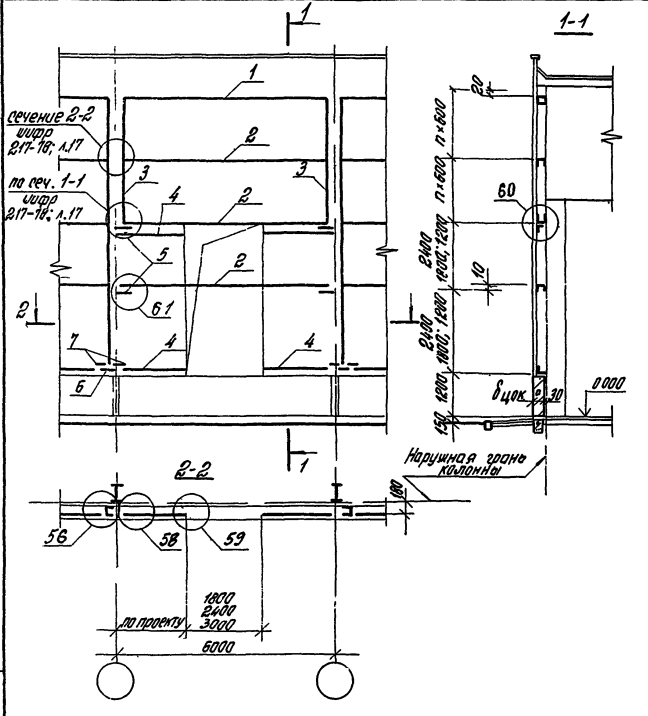

Схему установки и крепления рамы панелей см совместно со схемой №4

				2.430-19.008		
Рук.отд	Туробоев			Схема установки и крепления рамы панелей на участке стены с окном	Стадия	Чистов
Рук.гр	Гузеева				Р	2
Инжен	Власова				ЦНИИП	...ЛАНИЙ

Инв.№подл. | Подпись и дата | Взам.инв.№

Ведомость элементов рамы панелей

№ поз	Назнач участок	Сечение		Длина, мм	Примечание
		Эскиз	Состав		
1	Участок стены с окном	□	по типу РО	см шифр 217-78	
2		⊓	по типу РР	см шифр 217-78	
3		C	по типу РС	по проекту	см. шифр 217-78
4		L	ГН∟80×63×6	по проекту	
5		L	∟125×80×12	125	см. шифр 217-78
6		—	— 6×100×160	—	
7		—	— 6×180×100	—	

Инв.№ подл. | Подпись и дата | Взам. инв.№

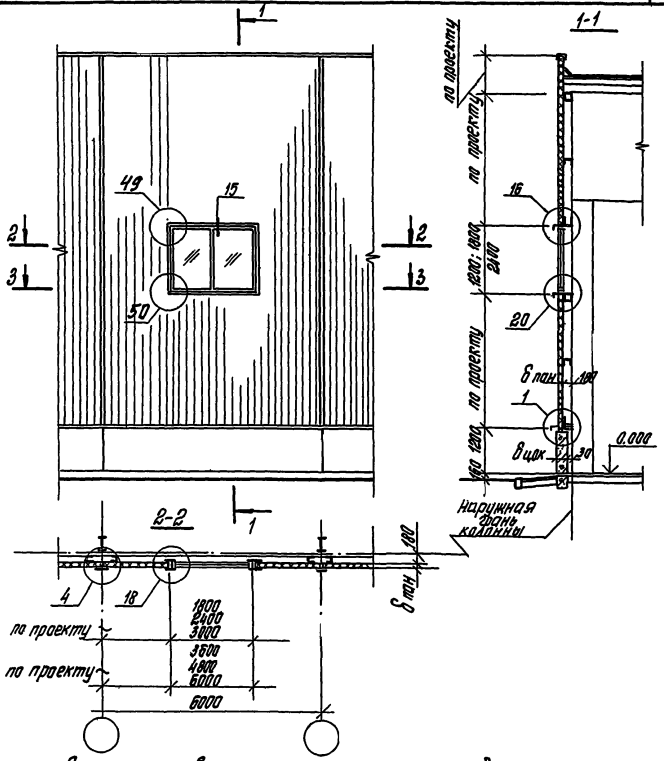

Схему установки и крепления рамы панелей см. на листе 2.430-19.010

Рук.отд	Муровьев		
Рук.гр.пр	Гузеева		
Инженер	Власова		

2.430-19.009

Схема № 5
Расположение узлов сопряжения стены с отдельно стоящими окнами

Стадия	Лист	Листов
Р	1	3

ЦНИИПРОМЗДАНИЙ

Инв.№ подл. | Подпись и дата | Взам.инв.№

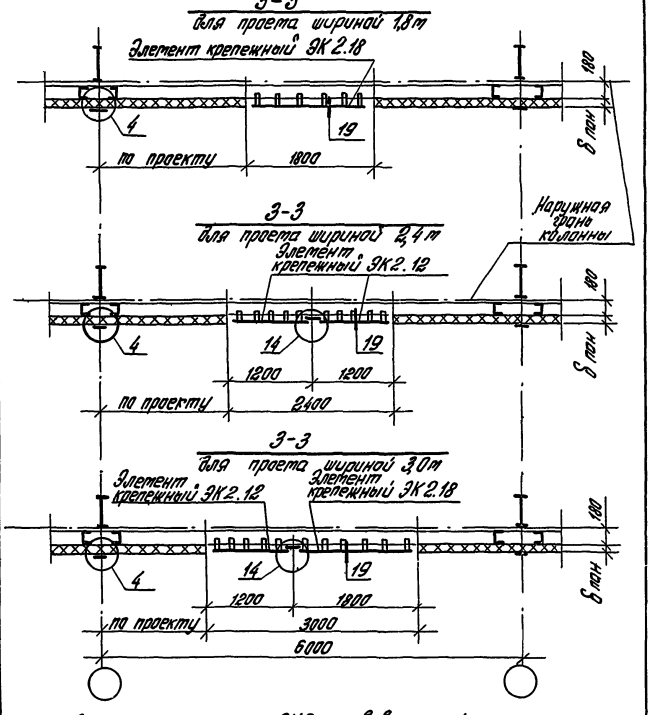

Элементы крепежные ЭК2 см. в выпуске 1 настоящей серии.

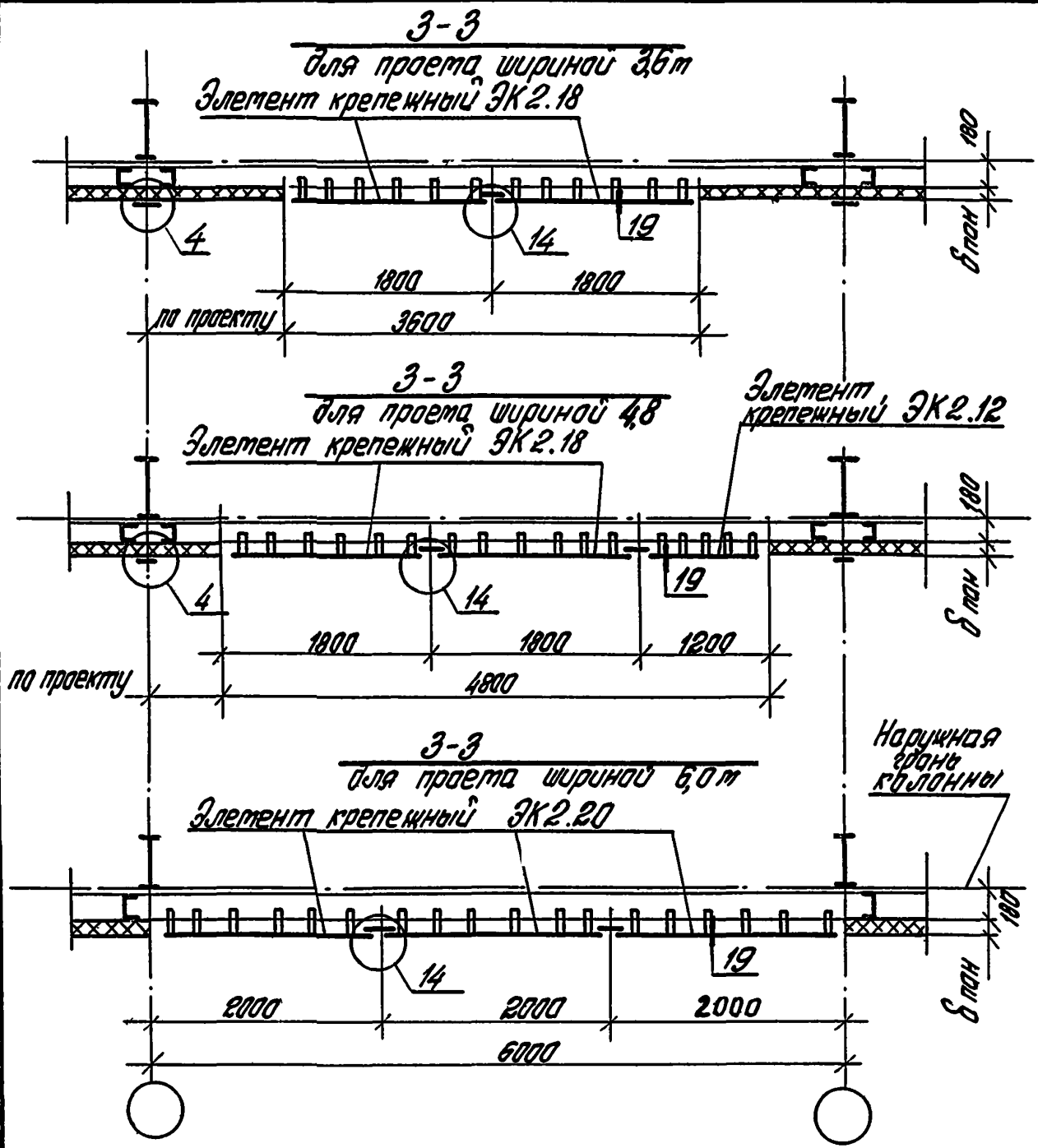

Элементы крепежные ЭК2 ст. 6 выпуске 1 настоящей серии.

Инв.№подл. | Подпись и дата | Взам. инв.№

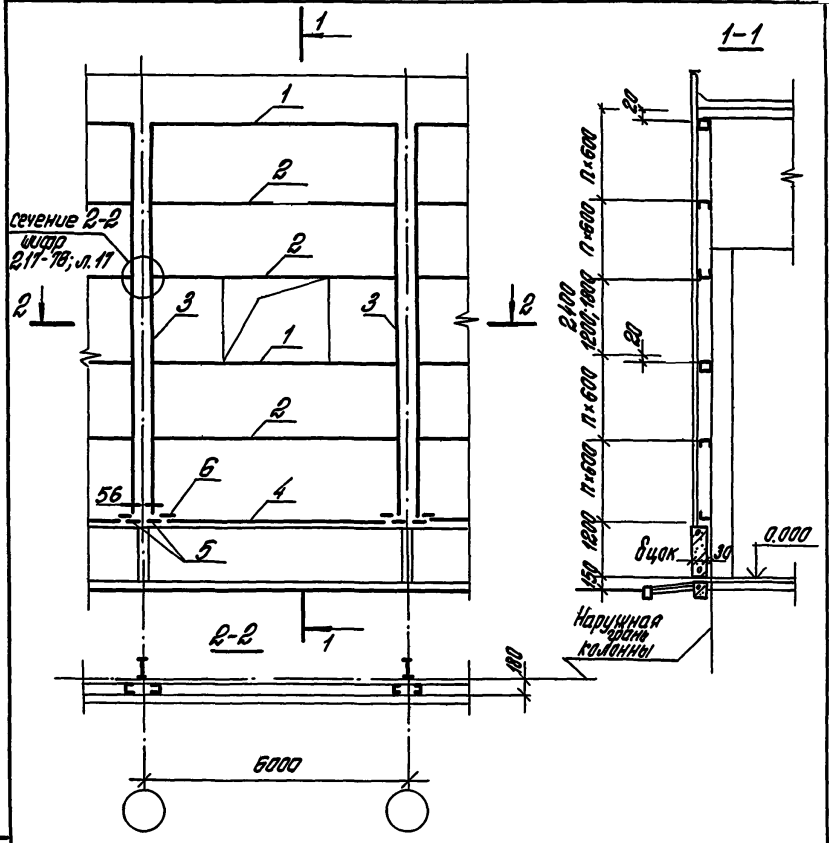

Схему установки и крепления рамы панелей ст. совместно со схемой №5.

Инв. № подл. | Подпись и дата | Взам. инв. №

				2.430-19.0 10	
Рук. отд.	Муровцев			Схема установки и крепления рамы панелей на участке стены с отдельно стоящими окнами	Стадия: Р; Лист: 1; Листов: 2
Рук. гр.	Гузеева				ЦНИИПРОМЗДАНИЙ
Инжен.	Елисеева				

Ведомость элементов рамы панелей

N поз.	Назнач. участок	Сечение		Длина, мм.	Примечание
		эскиз	состав		
1	Участок стены с отдельно стоящими окнами	□	по типу РО	см. шифр 217-78	
2		⊓	по типу РР	— и —	
3		⊏	по типу РС	по проекту	см. шифр 217-78
4		⌊	ГНТ 80×63×6	125	— 1 —
5		—	— 6×100×160	—	
6		—	— 8×100×190	—	

Инв.№ подл. | Подпись и дата | Взам. инв.№

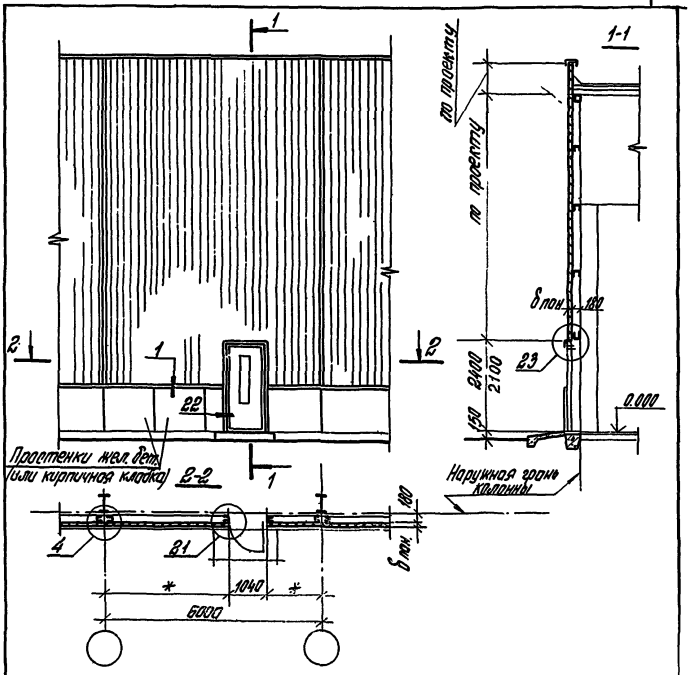

1. *Привязка рамы двери уточняется в конкретном проекте. На листе 2.430-19.0 12 дан пример такой привязки.
2. Схему установки и крепления рамы панелей см. на листе 2.430-19.0 12.
3. Схема дана для деревянных дверей типа Д53(Д56) и Д60(Д63) по ГОСТ 14624-69.

Инв.№ подл. | Подпись и дата | Взам. инв.№

2.430-19.011

Нач.отд.	Муровьев	
Рук.гр.	Кузеева	
Инженер.	Либерова	

Схема №6
Расположение узлов сопряжения однопольных дверей со стеной

Стадия	Лист	Листов
Р		1

ЦНИИПРОМЗДАНИЙ

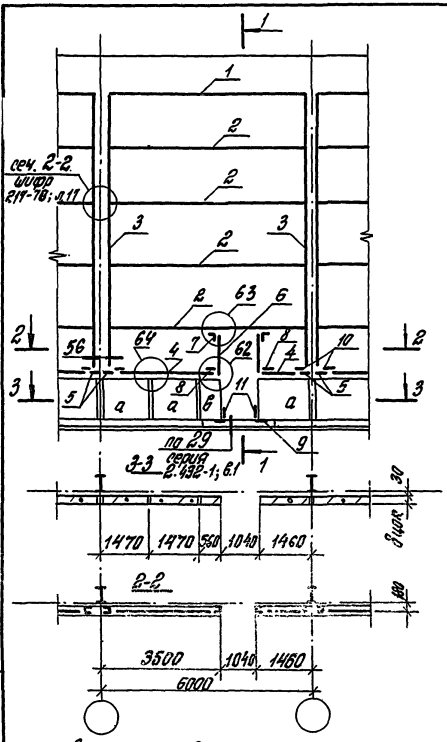

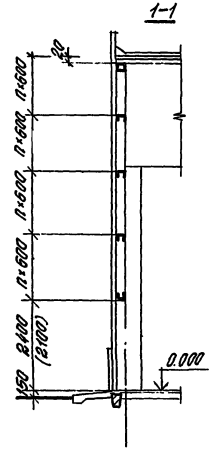

Толщина панели в пан. мм	Толщина цок. пан. в цок. мм	Тип фрастенка жел. бет. по серии 1.432-14/80 а	в
70	250	ПС 145.12	ПС 55.12
80			
90	300		

Схему установки и крепления рамы панелей ст. совместно со схемой №6

Рук. отд.	Муравьев			2.430-19.012
Рук. гр. ар.	Гузеева			Схема установки и крепления рамы панелей на участке стены с однопольной дверью
Инженер	Власова			

Стадия	Лист	Листов
Р	1	2

ЦНИИПРОМЗДАНИЙ

Инв. № подл. | Подпись и дата | Взам. инв. №

18172-01 35

Ведомость элементов рамы панелей

№ поз.	Назнач. участок	Сечение: Эскиз	Сечение: Состав	Длина, мм	Примечание
1	Участок стены с однополь-ной дверью	□	по типу РО	см. шифр 217-78	
2		⊐	по типу РР	см. шифр 217-78	
3		⊏	по типу РС	По проекту	см. шифр 217-78
4		∟	ГНL80×63×6	по проекту	см. шифр 217-78
5		—	— 6×100	160	
6		⊏	⊏ 160×60×4	1200 (900)	
7		∟	∟ 125×80×7	120	
8		—	6×60	100	
9*		⊔	Элемент закладной — 100×8	200	Для цоколя из жел. бет. панелей
10		—	— 6×100	100	
11		—	Т-21...Т-23	серия 2.432-1;81	Для цоколя из жел. бет. панелей

* Элемент закладной в фундаментной балке должен быть предусмотрен и привязан по чертежам конкретного проекта.

Взам. инв. № | Подпись и дата | Инв. № подл.

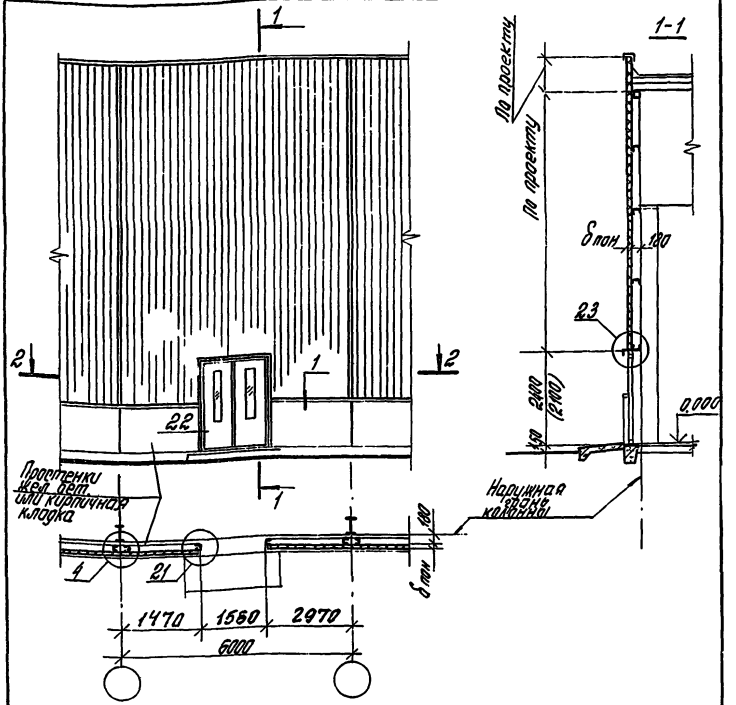

1. Схеми установки и крепления рамы панелей см. на листе 2.430-19.0 14
2. Схема дана для деревянных дверей. типа Д52(Д55);Д59(Д62). по ГОСТ 14624-69

			2.430-19.0 13
Рук. отд.	Муровцев		Схема № 7 Расположение узлов сопряжения двупольных дверей со стеной
Рук. гр. од.	Гузеева		
Инженер	Вилеева		

Стадия	Лист	Листов
Р		1

ЦНИИПРОМЗДАНИЙ

Инв. № подл. | Подпись и дата | Взам. инв. №

18172-01 37

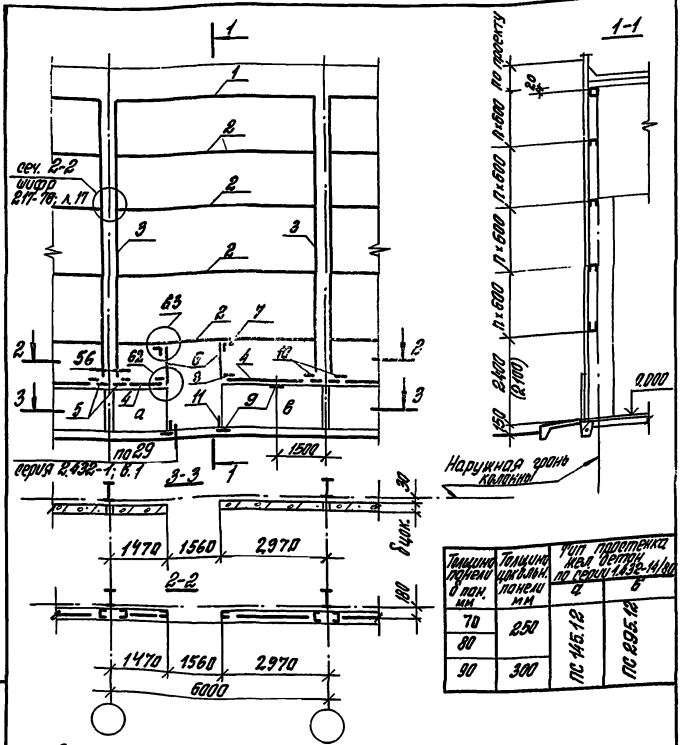

Толщина панели в пан. мм	Толщина цокольн. панели мм	Тип простенка жел. детали по серии 1.432-14/80	
		а	б
70	250	ПС 145.12	ПС 295.12
80			
90	300		

1. Схему установки и крепления рамы панелей см. совместно со схемой №7.
2. Ведомость элементов рамы панелей см. на листе 2.430-19.0 12.

Рук отд.	Муравьев		2.430-19.0 14	
Рук гр.	Гузеева		Схема установки и крепления рамы панелей на глухом участке стены с двупольной дверью	Стадия: Р; Лист: ; Листов: 1
Инженер	Власова			ЦНИИПРОМЗДАНИЙ

Инв. № подл. | Подпись и дата | Взам. инв. №

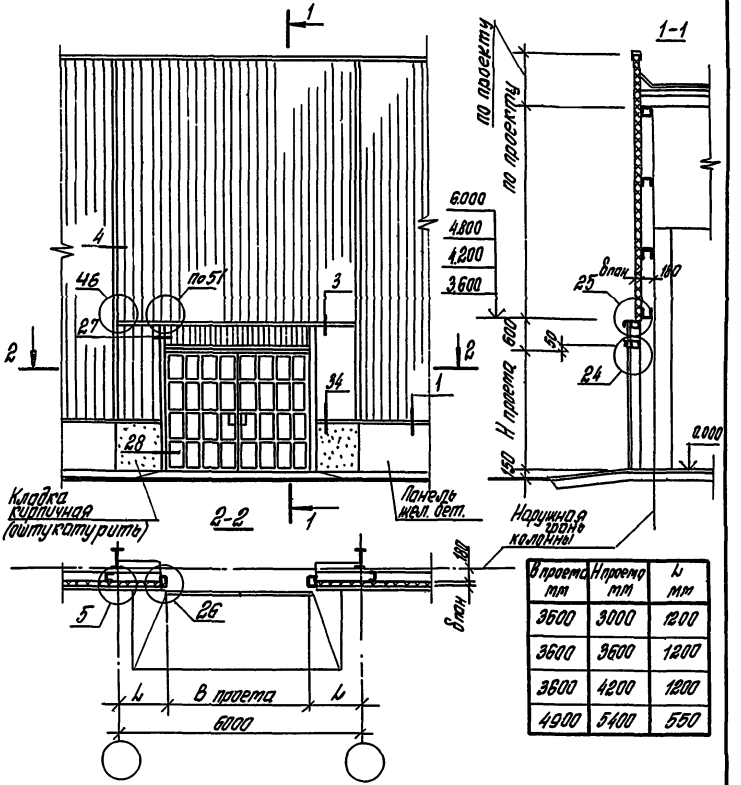

В проема мм	Н проема мм	L мм
3600	3000	1200
3600	3600	1200
3600	4200	1200
4900	5400	550

Схему установки и крепления рамы ворот см. на листе 2.430-19.0 17

Инв.№ подл. | Подпись и дата | Взам.инв.№

2.430-19.0 15

Схема №8
Расположение узлов сопряжения распашных ворот размером 3,6×3,0; 3,6×3,6; 3,6×4,2; 4,9×5,4 (шифр 41-74) со стеной

Стадия	Лист	Листов
Р		1

ЦНИИПРОМЗДАНИЙ

Рук. отд	Муравьев	
Рук. гр.	Гузеева	
Инженер	Власова	

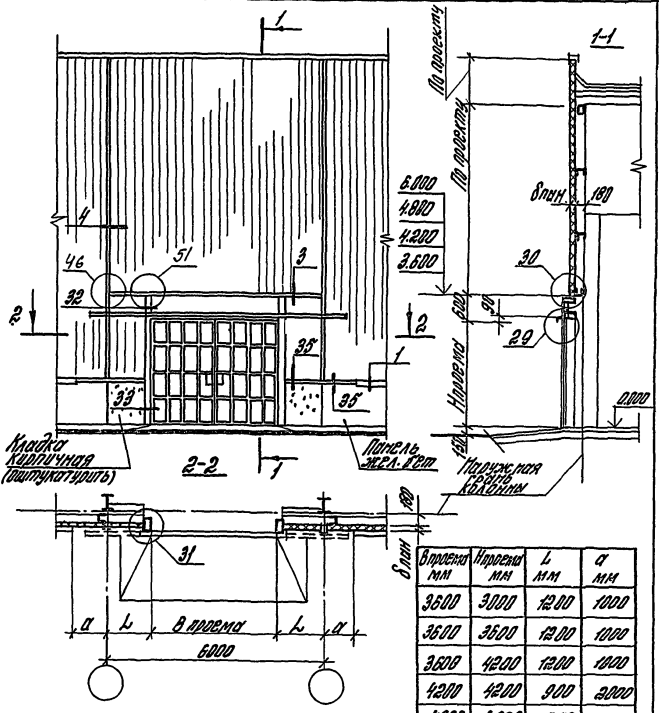

В проеме мм	Н проема мм	L мм	a мм
3600	3000	1200	1000
3600	3600	1200	1000
3600	4200	1200	1000
4200	4200	900	2000
4800	6000	550	2000

Схему установки и крепления рамы ворот см. на листе 2.430-19.0 17.

Рук.отд.	Муратов	
Рук.гр.	Гузеева	
Инженер.	Власова	

2.430-19.0 16

Схема № 9
Расположение узлов сопряжения разобщающих ворот
(шифр 259-75) со стеной

Стадия	Лист	Листов
Р		1

ЦНИИПРОМЗДАНИЙ

18172-01 40

Инв. № подл. | Подпись и дата | Взам. инв. №

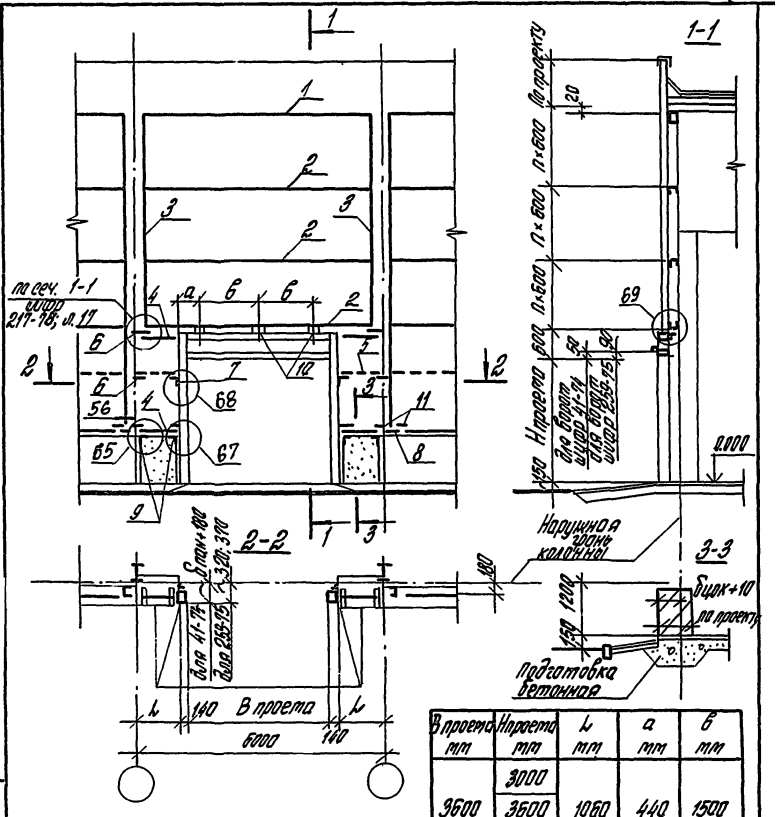

В проекта мм	Нпроекта мм	L мм	a мм	B мм
3600	3000	1060	440	1500
	3600			
	4200			
4200	4200	760	390	1800
4900	5400	410	840	2000

Схему установки и крепления рамы панелей см. совместно со схемой № 12.

Инв. № подл.	Подпись и дата	Взам. инв. №	

2.430-19.0 17

Рук. отд	Муровцев	
Рук. гр. ор	Гузеева	
Инженер	Власова	

Схема установки и крепления рамы (борта) (шифр 411-74 и 289-75) к элементам рамы панелей

Стадия	Лист	Листов
Р	1	2

ЦНИИПРОМЗДАНИЙ

Ведомость элементов рамы панелей

№ поз.	Назнач. участок	Сечение эскиз	Сечение сортам	Длина мм	Примеч.
1		□	2ГНС160×80×4	см. шифр 2.17-78	
2		⊓	С 160×80×4	см. шифр 2.17-78	
3		С	С 160×80×4	По проекту	см. шифр 2.17-78
4	Впр.=3600	L	ГНL80×63×6	1020	
	Впр.=4200		ГНL80×63×6	720	
	Впр.=4900		ГНL80×63×6	370	
5	Впр.=3600	⊓	С 160×80×4	1020	Нпр.=3600; 4200
	Впр.=4200		С160×80×4	720	Нпр.=4200
	Впр.=4900		С160×80×4	370	Нпр.=5400
6		L	L125×80×12	125	
7		L	L125×80×7	120	
8		—	6×100	100	
9		Г	ЭК 4	—	см. лист 2.430-19.1 97
10		L	L125×80×7	200	
11		—	— 6×100	100	Прорезать по месту

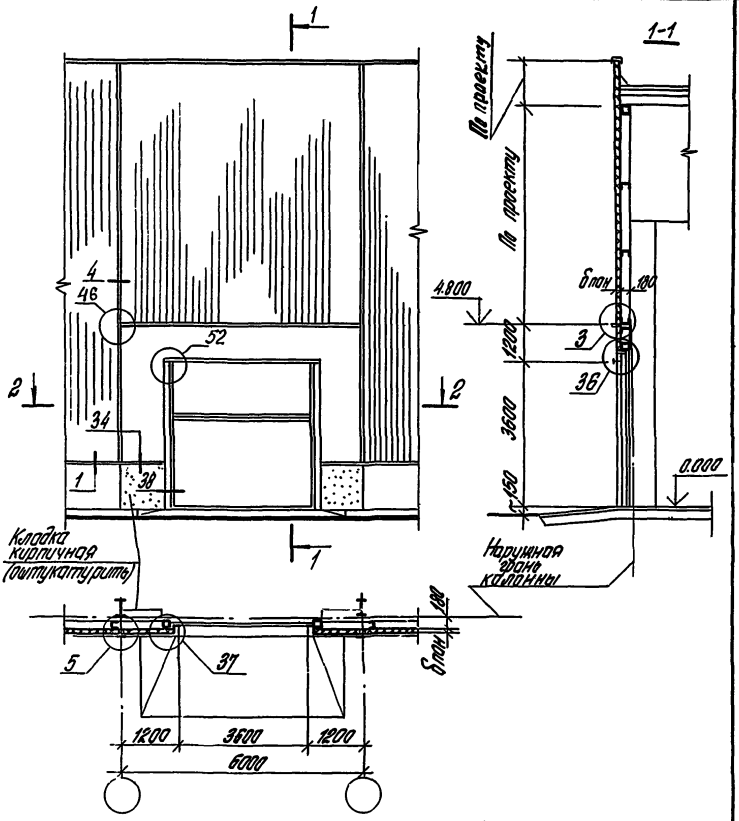

Схему установки и крепления рамы ворот см. на листе 2.430-19.0 19.

				2.430-19.0 18		
				Схема №17 Расположение узлов сопряжения подъемно-складчатых ворот (шифр Л-42) со стеной	Стадия Р	Лист	Листов 1
Рук.отд	Туровцев				ЦНИИП.		ЗДАНИЙ
Рук.гр	Гузеева						
Инженер	Классова						

Инв.№ подл. | Подпись и дата | Взам.инв.№

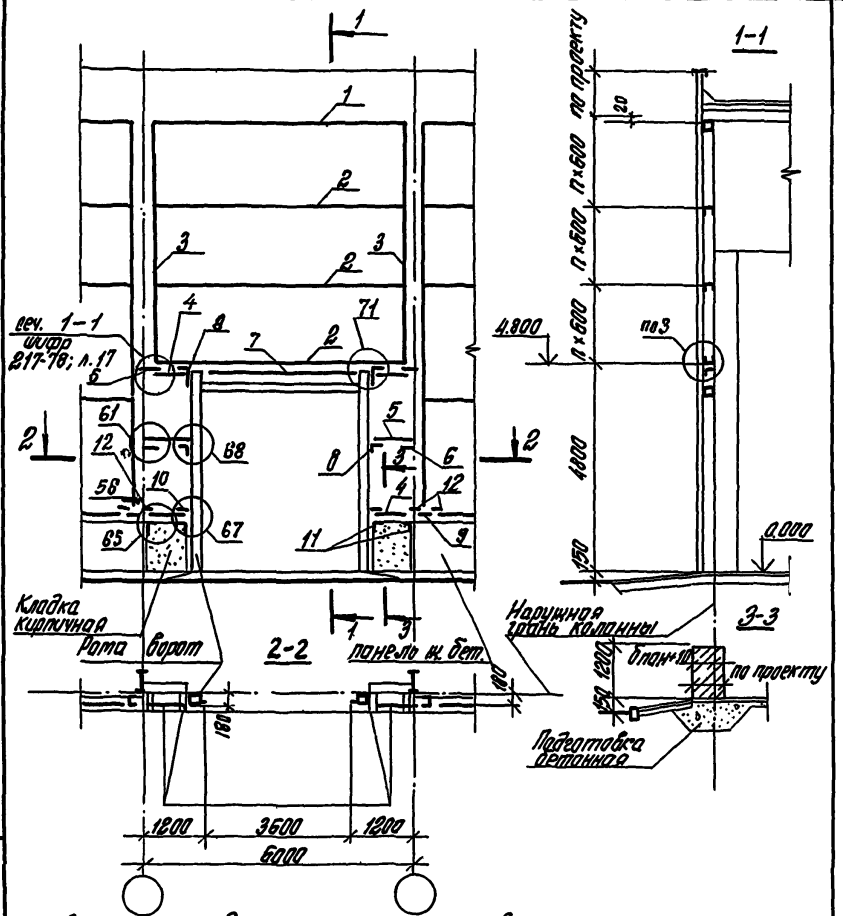

Схему установки и крепления рамы ворот см. совместно со схемой №10

			2.430-19.0 19
Рук. отд	Туровцев		Схема установки и крепления рамы ворот (шифр 2.42) к элементам рамы панелей
Рук. гр	Гузеева		
Инженер	Власова		

Стадия	Лист	Листов
Р	1	2

ЦНИИПРОМЗДАНИЙ

Инв. № подл. | Подпись и дата | Взам. инв. №

Ведомость элементов рамы панелей

№№ поз.	Назнач. участок	Сечение: Эскиз	Сечение: Состав	Длина мм	Примеч.
1	Участок	□	2ГнС 160×80×4	см. шифр 217-78	
2	стены	⊓	ГнС 160×80×4	См. шифр 217-78	
3	с боро-	⊏	ГнС 160×80×4	По проекту	см. шифр 217-78
4	тами	L	ГнL 80×63×6	1020	
5	шифры	⊓	ГнС 160×80×4	1020	
	1-42				
6	и	L	L 125×80×12	125	
7	8 98-73	L	L 125×80×7	по проекту	
8		L	L 125×80×7	120	
9		—	— 6×100	100	
10		—	— 6×60	100	
11		Г	ЗК 4	-	см. лист 2.430-19.1 77
12		—	— 6×100	100	Приварить по месту

Инв.№ подл. | Подпись и дата | Взам.инв.№

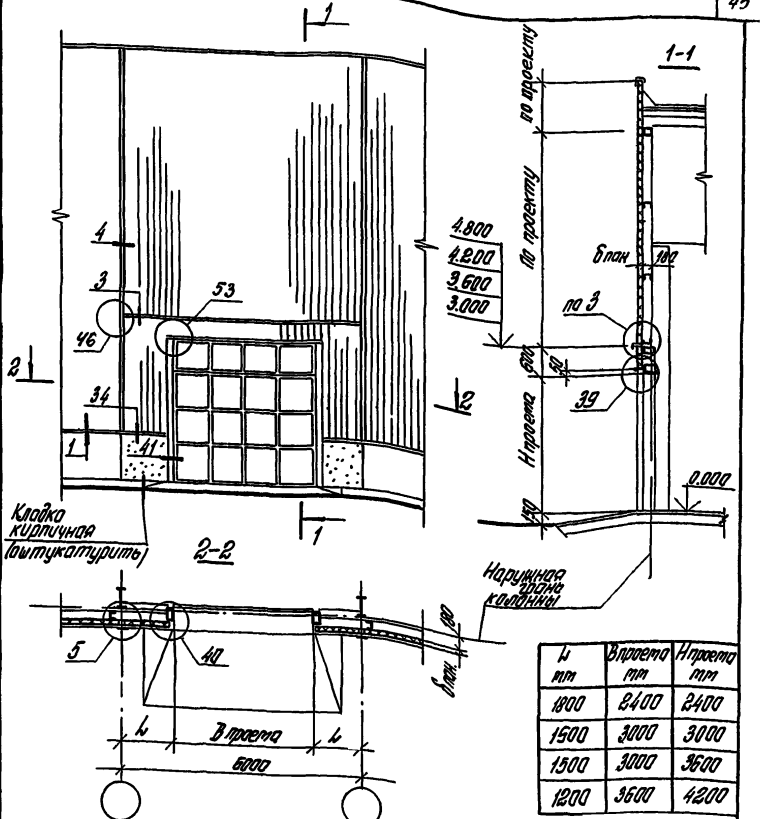

L мм	В проема мм	Н проема мм
1800	2400	2400
1500	3000	3000
1500	3000	3600
1200	3600	4200

Схему установки и крепления раты ворот см. на листе 2.430-19.021.

Рук отд	Муровьев			
Рук. гр.	Гузеева			
Инженер	Власова			

2.430-19.020

Схема № 11
Расположение узлов сопряжения подъемно-поворотных ворот разм. 3,0×3,6; 2,4×2,4; 3,0×3,6; 3,6×4,2 (серия 1.435-11) со стеной

Стадия	Лист	Листов
Р		1

ЦНИИПРОМЗДАНИЙ

Инв. № подл. | Подпись и дата | Взам. инв. №

18172-01 46

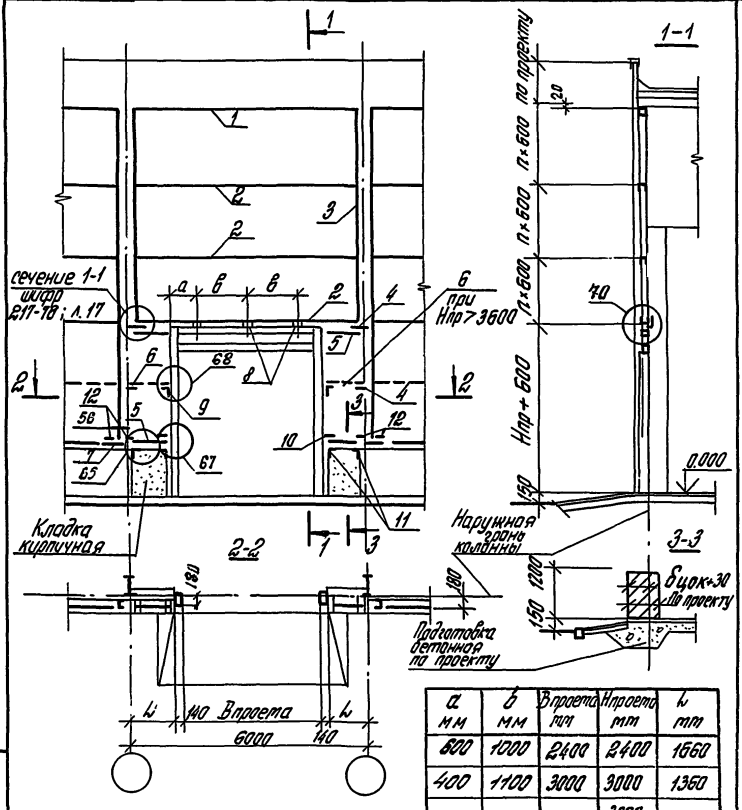

a мм	б мм	В проема мм	Нпроема мм	l мм
600	1000	2400	2400	1660
400	1100	3000	3000	1360
440	1500	3600	3000	1060
			3600	
			4200	

Схему установки и крепления рамы ворот см. совместно со схемой №11

Инв.№ подл.	Подпись и дата	Взам. инв.№	

Рук. отд	Муровьев		
Рук. гр.	Гузеева		
Инженер	Власова		

2.430-19.021

Схема установки и крепления рамы ворот подъемно-поворотных (серия 1.435-11), к элементам рамы панелей

Стадия	Лист	Листов
Р	1	2

ЦНИИПРОМЗДАНИЙ

18172-01 47

Ведомость элементов рамы панелей

№ п/п	Назначен. участок	Сечение: Эскиз	Сечение: Состав	Длина, мм	Примеч.
1		□	2ГН С 160×80×4	см. шифр 217-78	
2		⊓	ГН С 160×80×4	см. шифр 217-78	
3		⊂	ГН С 160×80×4	По проекту	см. шифр 217-78
4		L	L 125×80×12	126	см. шифр 217-78
5	Впр.=2400	L	ГН L80×63×6	1540	
	Впр.=3000			1340	
	Впр.=3600			1020	
6	Впр.=3600	⊓	ГН С 160×80×5	1020	Нпр.=3600
	Впр.=3600			1020	Нпр.=4200
7		—	— 8×100	160	
8		L	ГН L80×63×6	200	
9		L	L 125×80×7	120	
10		—	— 6×60	100	
11		Г	ЭК 4	—	см. лист 2.430-19.177
12		—	—6×100	100	обрезать по месту

1. Крепление рамы подъемно-поворотных ворот к фундаменту осуществлять по узлу I в серии на листе 1.435.-1.01.000.000 АС.
2. Фундамент для установки рамы ворот назначается в конкретном проекте.

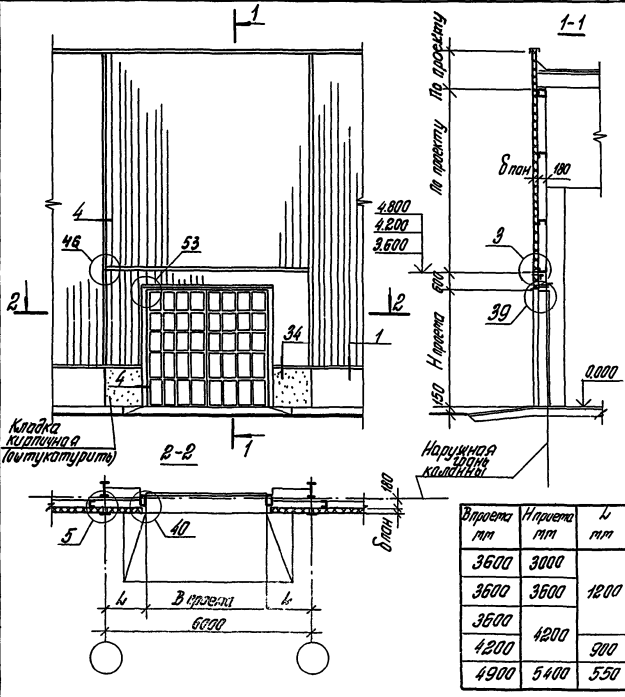

В проема мм	Н проема мм	L мм
3600	3000	1200
3600	3600	
3600	4200	
4200		900
4900	5400	550

Схему установки и крепления рамы ворот см. на листе 2.430-19.0 29

Инв. № подл. | Подпись и дата | Взам. инв. №

			2.430-19.0 22
Рук. отд.	Туровцев		Схема №12 Расположение узлов сопряжения ворот раздвижных складчатых (альбом 42-74) со стеной
Рук. гр.	Гусева		
Инженер	Власова		

Стадия	Лист	Листов
Р		1

ЦНИИПРОМЗДАНИЙ

18172-01 49

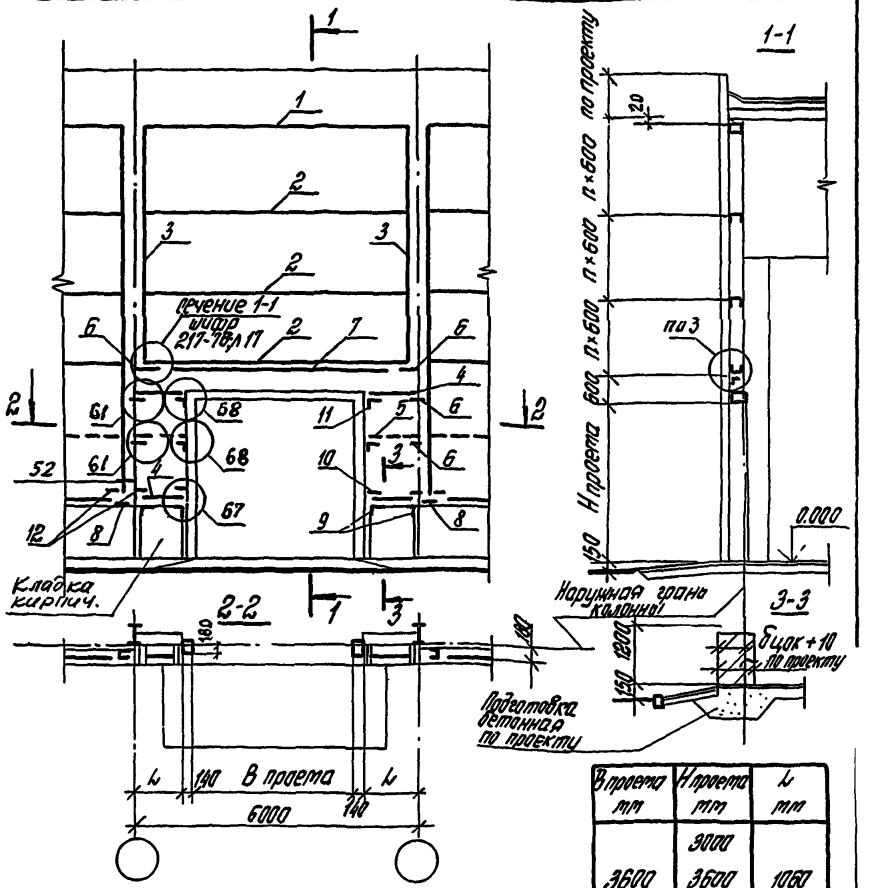

Впроема мм	Нпроема мм	l мм
3600	3000 3600	1060
4200	4200	760
4900	5400	410

Схему установки и крепления рамы ворот см. соответно со схемой № 12

Нач.отд.	Муравьев		
Нач.гр.	Гузеева		
Инженер	Колесова		

2.430-19.023

Схема установки и крепления рамы ворот раздвижных, складчатых (шифр 42-74) к элементам рамы панелей

Стадия	Лист	Листов
Р	1	2

ЦНИИПРОМЗДАНИЙ

Ведомость элементов рамы панелей

№№ п/п	Назнач. участок	Сечение: Эскиз	Сечение: Состав	Длина мм	Примеч.
1		□	2ГНС160х80х4	См. шифр 217-78	
2		⊓	ГНС160х80х4	См. шифр 217-78	
3		⊏	ГНС160х80х4	По проекту	См. шифр 217-78
4	Впр.=3600	L	ГНL80х63х6	1020	
	Впр.=4200			620	
	Впр.=4900			270	
5	Впр.=3600	⊓	ГНС160х80х4	1020	Нпр.=3600; 4200
	Впр.=4200			620	Нпр.=4200
	Впр.=4900			270	Нпр.=5400
6		L	L125х80х12	125	
7		L	L80х63х6	По проекту	
8			−6х100	100	
9		↖	2К4	−	См. лист 2.430-19.1 ТМ
10		—	−6х60	100	
11		⊢	L125х80х7	120	
12		—	−6х100	100	обрезать по месту

Инв.№ подл. | Подпись и дата | Взам.инв.№

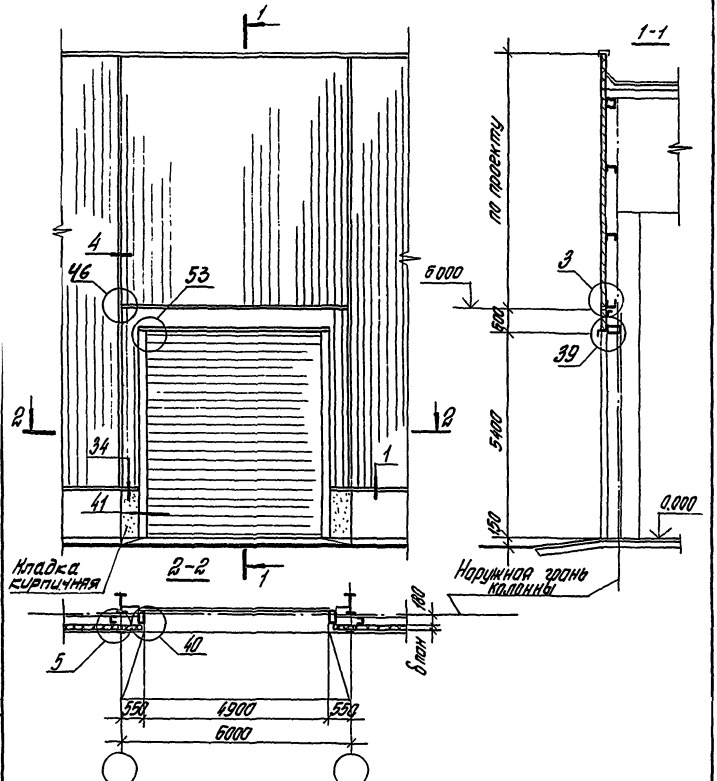

Схему установки и крепления рамы ворот см. на листе 2.430-19.0 25

				2.430-19.0 24		
Рук. отд.	Муравьев			Схема №13 Расположение узлов крепления створных ворот (шифр 898-73) со стеной	Стадия	Лист	Листов
					Р		1
Рук. гр.	Гузеева				ЦНИИПРОМЗДАНИЙ		
Инженер	Власова						

Инв. № подл. | Подпись и дата | Взам. инв. №

18172-01 52

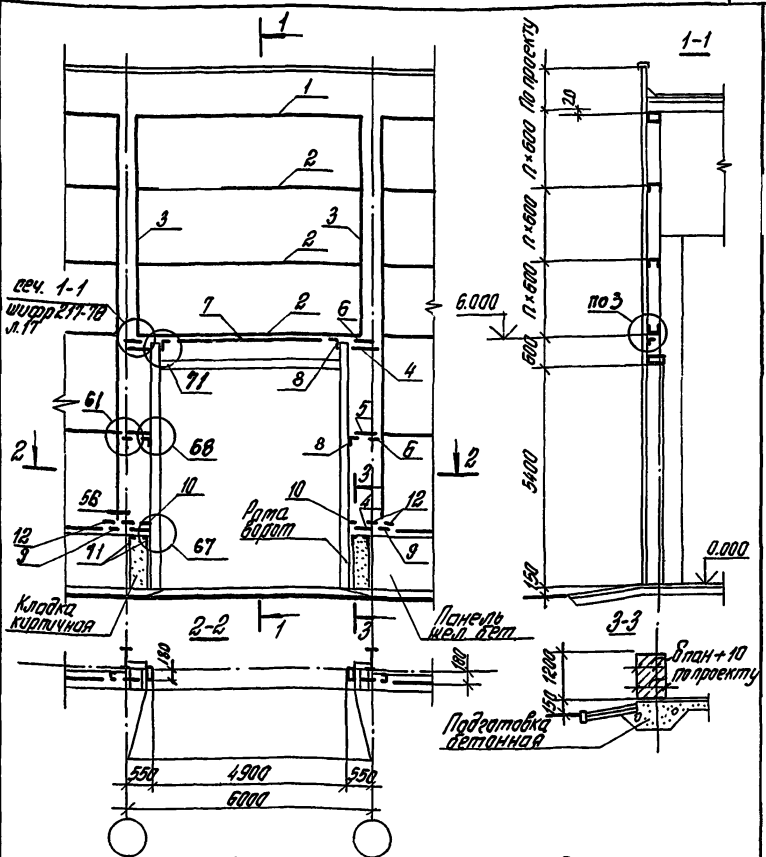

1. Схему установки и крепления рамы панелей см. зависимости со схемой №13
2. Ведомость элементов рамы ворот см. на листе 2.430-19.0 19.

				2.430-19.0 25		
				Схема установки и крепления створных ворот (шифр 898-73) к элементам рамы панелей	Стадия	Лист	Листов
					Р		1
Рук. отд	Муровьев				ЦНИИПРОМЗДАНИЙ		
Рук. гр.	Кузеева						
Инженер	Власова						

Инв. № подл. | Подпись и дата | Взам. инв. №

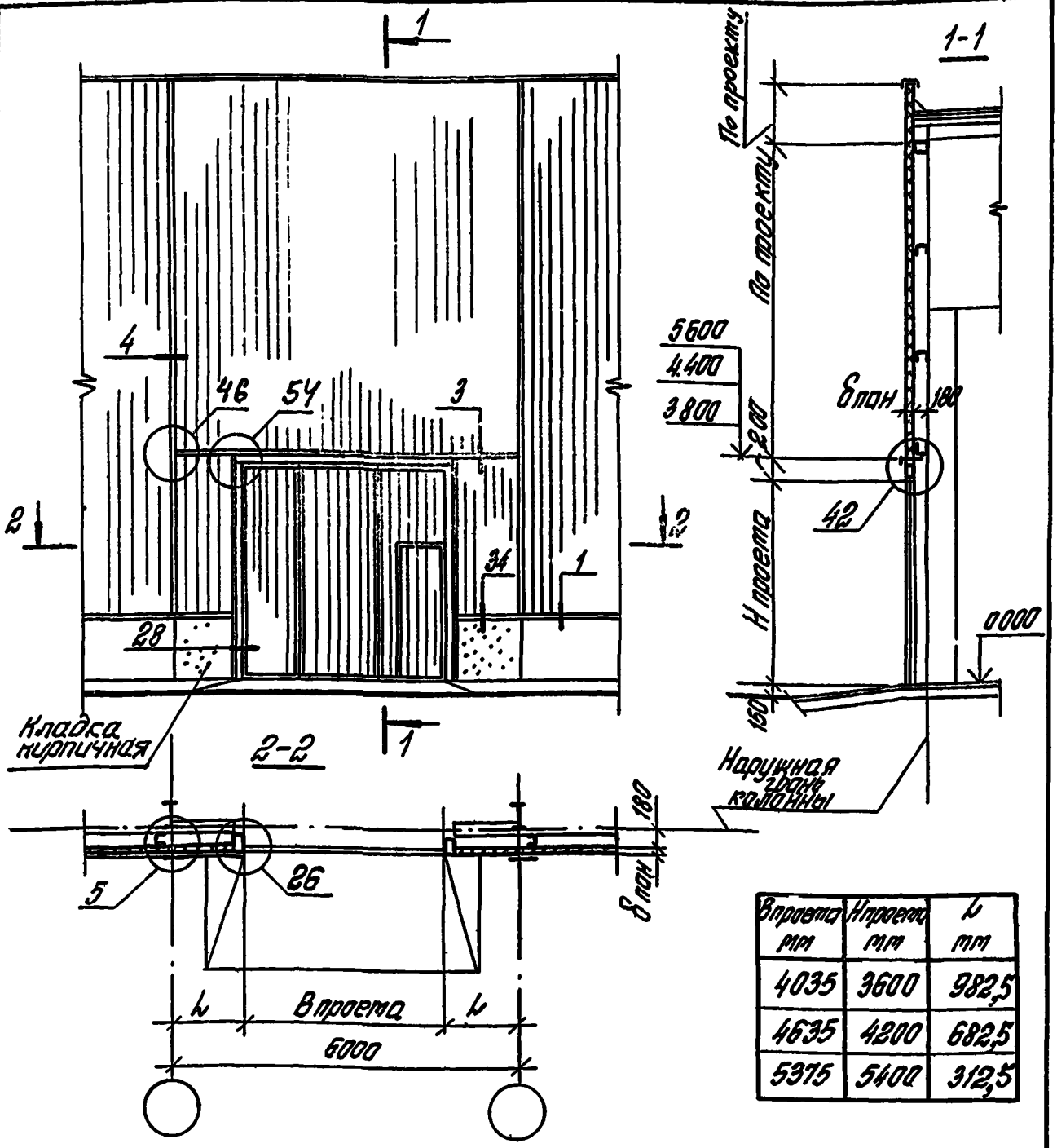

Впроема мм	Нпроема мм	L мм
4035	3600	982,5
4635	4200	682,5
5375	5400	312,5

Схему установки и крепления роты ворот см. на листе 2.430-19.0 27

Рук.отд	Муравьев		
Рук.гр	Гузеева		
Инженер	Власова		

2.430-19.0 26

Схема №14
Расположение узлов сопряжения ворот распашных складчатых (серия 1.435.2-20) со стеной

Стадия	Лист	Листов
Р		1

ЦНИИПРОМЗДАНИЙ

Инв.№ подл. | Подпись и дата | Взам.инв.№

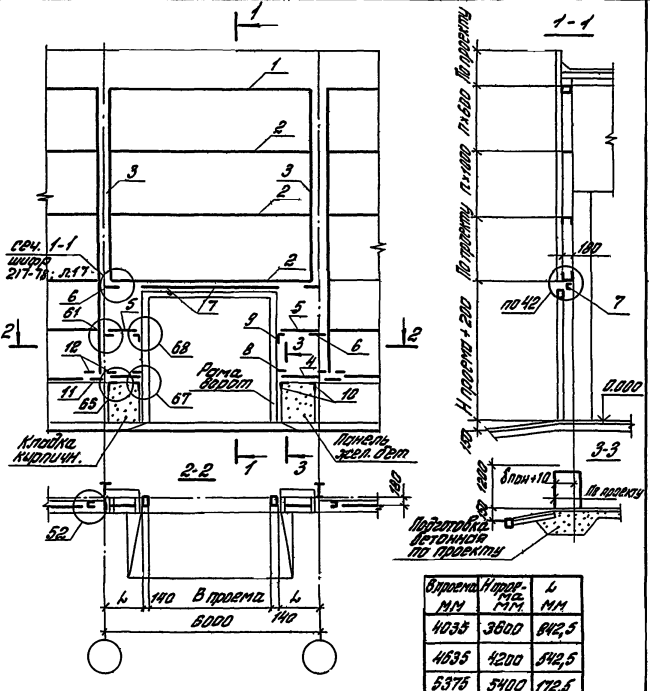

В проема мм	Н проема мм	L мм
4035	3600	842,5
4635	4200	542,5
5375	5400	172,5

Схему установки и крепления рамы ворот см. совместно со схемой №14

Инв. № подл. | Подпись и дата | Взам. инв. №

2.430-19.027

Рук. отд.	Муравьев	
Рук. гр.	Гусева	
Инжен.	Власова	

Схема установки и крепления рамы ворот распашных сборных серии 1.435.2-20/87 к элементам рамы панелей.

Стадия	Лист	Листов
Р	1	2

ЦНИИПРОМЗДАНИЙ

Ведомость элементов рамы ворот

№ поз.	Назнач. участок	Сечение		Длина мм	Примеч.
		Эскиз	Состав		
1		□	2ГНС160×80×4	см. шифр 217-78	
2		⊓	ГНС180×80×4	см. шифр 217-78	
3		[	ГНС160×80×4	По проекту	см. шифр 217-78
4	Впр=4035	L	ГНL80×63×6	800	
	Впр.=4635			500	
	Впр.=5375			130	
5	Впр.=4035	⊓	ГНС160×80×4	800	
	Впр.=4635			500	
	Впр.=5375			130	
6		L	L125×80×12	125	
7		L	L125×80×7	По проекту	см. серию 1.435.2-20
8		—	—6×60	100	
9		L	L125×80×7	120	
10		⌐	ЭК 4	—	см. лист 2.430-19.1.77
11		—	— 6×100	160	
12		—	—6×100	100	подрезать по месту

1. Установку рамы ворот на фундамент, нагрузки на фундамент см. в серии распашных складчатых ворот 1.435.2-20,в.о. „Материалы для проектирования".
2. Фундамент для установки рамы ворот разрабатывается в конкретном проекте.

gost.e-ecolog.ru

Инв.№ подл. | Подпись и дата | Взам. инв.№