Министерство промышленного строительства СССР
трест „Оргтехстрой" Главзападуралстроя

СБОРНЫЕ ЭЛЕМЕНТЫ ВНУТРИЦЕХОВЫХ КАНАЛОВ

ДОПОЛНЕНИЕ К ВЫПУСКУ 7 СЕРИИ ИС-01-04

Разработано трестом „Оргтехстрой"
на основании протокола техсовета
Главзападуралстроя
от

Управляющий Прохоренко

Главный инженер Пеккер 2.09.70

ПЕРМЬ 1970 год

gost.e-ecolog.ru

Шифр 840-ВУ-1
Марка лист К-10-1
Инв N

Спецификация арматуры на лоток

Марка лотка	Марка и кол каркасов или сеток	N поз	Эскиз	Ø мм	Длина мм	Кол-во штук в одной сборной сетке	Кол-во штук в одном лотке	Общая длина м
Л28-2	С1 (шт1)	1		6А1	1570	15	15	23,6
		2		4В1	2940	11	11	32,9
	С2 (шт1)	2		4В1	2940	4	4	11,8
		3		6А1	590	15	15	8,9
Л28-3	С3 (шт4)	2		4В1	2940	11	11	32,9
		4		8А1	1570	20	20	31,4
	С4 (шт1)	2		4В1	2940	4	4	11,8
		5		8А1	590	20	20	11,8

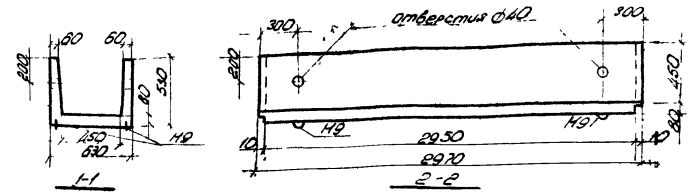

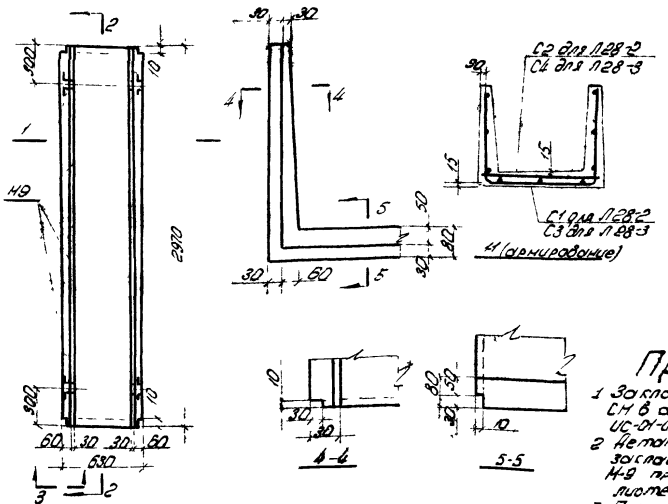

Л28-2 Л28-3

Выборка стали на один лоток, кг

Марка лотка	Сталь класса АI по ГОСТ 5781-61 Ø мм 6ВI	8ВI		Итого	Холоднотянутая проволока кл В-I по ГОСТ 6727-53 Ø мм 4В-I		Итого	Сталь класса AII по ГОСТ 5781-61 Ø мм 10АII		Итого	Всего
Л28-2	7,2	–		7,2	4,4		4,4	3,6		3,6	15,2
Л28-3	–	17,0		17,0	4,4		4,4	3,6		3,6	25,0

Выборка закладных элементов на лоток

Марка лотка	Марка закладного элемента	Кол шт	Примеч
Л28-2	М-9	4	См прим
Л28-3	М-9	4	См прим

Показатели на один лоток

Марка лотка	Вес т	Марка бетона	Объем бетона м3	Расход стали кг
Л28-2	0,87	200	0,35	15,2
Л28-3	0,87	300	0,35	25,0

Примечания

1. Закладную деталь М-9 см в альбоме серии ИС-01-04. Вып 2 лист 54
2. Деталь установки закладных элементов М-9 приведена на листе 53 вып 2
3. Пояснительную записку, схему испытаний и сечения каналов см в вып 7 серии ИС-01-04
4. Лотки Л28-2 Л28-3 можно готовить в форме для лотков Л29-2 Л29-3 Л29-4
5. Испытание лотка Л28-2 проводить по схеме для лотка Л2 с лотка Л28-3 по схеме для лотка Л2-3 приведенным в вып 7 серии ИС-01-04.

Разраб Судоплатов
Пров Ларина
Н.контр Нечипорук
Гл инж проекта
Согласовано

Проектно-технологический трест «Оргтехстрой» г. Перно

Сборные железобетонные элементы внутрицеховых каналов

Железобетонные лотки

Л28-2, Л28-3

Шифр 840-ВУ-1
Марка-лист К-10-1

Шифр	840-VI-1
Марка-лист	К ж-2
Инв N	

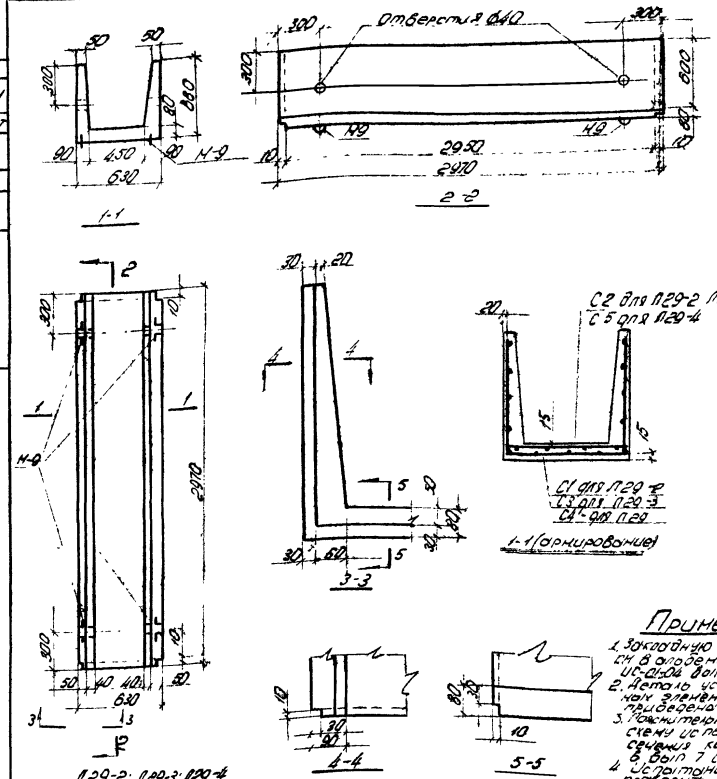

Выборка закладных элементов на лоток

Марка элемента	Марка закладного элем	Кол. шт.	Примеч.
Л29-2	М-9	4	см. примеч.
Л29-3	М-9	4	см. примеч.
Л29-4	М-9	4	см. примеч.

Показатели на один лоток

Марка лотка	Вес т	Марка бетона	Объем бетона м³	Расход стали кг
Л29-2	0,96	200	0,385	16,8
Л29-3	0,96	200	0,385	21,7
Л29-4	0,96	300	0,385	35,7

Примечания

1. Закладную деталь М-9 см. в альбоме серии ИС-01-04 вып. 2 лист 54.
2. Деталь установки закладных элементов М-9 приведена на листе 53 вып. 2
3. Пояснительную записку схему испытаний и сечения каналов см. в вып. 7 серии ИС-01-04
4. Испытание лотка Л29-2 проводить по схеме для лотка Л3-2, лотка Л29-3 по схеме для Л3-3 лотка Л29-4 по схеме для Л3-4 приведенным в вып. 7 серии ИС-01-04

Спецификация арматуры на лоток

Марка лотка	Марка и кол. каркасов или сеток	N поз	Эскиз	Ø мм	Длина мм	Кол-во шт. в одном каркасе или сетке	Кол-во шт. в одном лотке	Общая длина м
Л29-2	С1 (шт1)	1		6АIII	890	15	15	28,4
		2		4ВI	2940	13	13	38,2
	С2 (шт1)	2		4ВI	2940	4	4	11,8
		3		6АIII	610	15	15	9,15
Л29-3	С2 (шт1)	2		4ВI	2940	4	4	11,8
		3		6АIII	610	15	15	9,15
	С3 (шт1)	2		4ВI	2940	13	13	38,2
		4		8АIII	1890	15	15	28,4
Л29-4	С4 (шт1)	2		4ВI	2940	13	13	38,2
		4		8АIII	1890	30	30	56,6
	С5 (шт1)	2		4ВI	2940	4	4	11,8
		5		8А	610	20	20	12,2

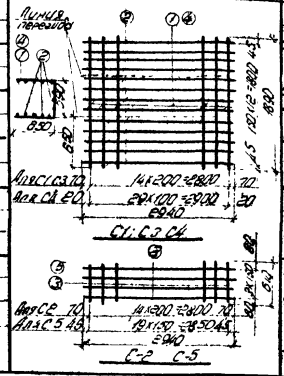

Выборка стали на один лоток

Марка лотка	Сталь класса А III по ГОСТ 5781-61				Холод но тянутая проволока кл. В I по ГОСТ 6727-53			Сталь класса А I по ГОСТ 5781-61			Всего
	Ø мм				Ø мм			Ø мм			
	6АIII	8АIII		Итого	4ВI		Итого	10АI		Итого	
Л29-2	8,3	-		8,3	4,9		4,9	3,6		3,6	16,8
Л29-3	2,0	11,2		13,2	4,9		4,9	3,6		3,6	21,7
Л-29-4	-	27,2		27,2	4,9		4,9	3,6		3,6	35,7

Гл. инж. тр.	Пеккер	
Нач. отд.	Субботин	
Гл. спец.	Юрина	
Ст. инж.	Немченко	
Согласовано		

Проектно-технологический трест Оретехстрой г. Пермь	Железобетонные лотки	
Сборные железобетонные элементы внутрицеховых каналов	Л29-2 Л29-3; Л29-4	Шифр 840-VI-1
		Марка-лист К ж-2

Шифр 840-VI-1
Марка-лист КЖ-3
Инв.№

КЛЮЧ ДЛЯ ПОДБОРА КАНАЛОВ МАРКИ КЛВ

Сечение канала АхН см	Нормативная равномерно распределенная нагрузка кг/м²	Марки каналов											
		При отсутствии внутрицехового транспорта	При наличии внутрицехового транспорта										
			В цехах с полами на жесткому подстилающему слою							В цехах с земляным полом			
			Электрокары		Аккумуляторный погрузчик Q=1,5т	Автопогрузчики		Автомашины		Автопогрузчики		Автомашины	
			Q=2,0	Q=3,0т		Q=3,0т	Q=5,0т	Н-10	Н-10 утяж.	Q=3,0т	Q=5,0т	Н-10	Н-10 утяж.
450х450	1000	КЛВ45-45-1	КЛВ45-45-2	КЛВ45-45-3	КЛВ45-45-3	КЛВ45-45-4	КЛВ45-45-4	КЛВ45-45-4	КЛВ45-45-4	КЛВ45-45-5	КЛВ45-45-5	КЛВ45-45-5	КЛВ45-45-5
	2000												
	3000	КЛВ45-45-2											
450х600	1000	КЛВ45-60-1	КЛВ45-60-2	КЛВ45-60-3	КЛВ45-60-3	КЛВ45-60-4	КЛВ45-60-4	КЛВ45-60-4	КЛВ45-60-4	КЛВ45-60-5	КЛВ45-60-5	КЛВ45-60-5	КЛВ45-60-5
	2000												
	3000	КЛВ45-60-2											

Примечание

1. Пояснительную записку см. в вып. 7 серии ИС-01-04.
2. Марки каналов определены из условия одновременного действия равномерно-распределенной нагрузки и нагрузки от внутрицехового транспорта.

Инв.№ подл. | Подп. и дата | Взам. инв.№ | Инв.№ дубл. | Подп. и дата

Гл.инж. | Гл.констр. Судовитин | Нач.отд. Дрина | Нач.сект. | Ст.инж. | Согласовано

Проектно-технологический трест Оргтяжстрой г. Пермь	Железобетонные лотки
Сборные железобетонные элементы внутрицеховых каналов	Ключ для подбора каналов

Шифр 840-VI-1
Марка-лист КЖ-3

Шифр 840-VI-1

Марка лист КЖС-4

Инв. №

ТАБЛИЦА ДЛЯ ПОДБОРА СБОРНЫХ ЖЕЛЕЗОБЕТОННЫХ ЭЛЕМЕНТОВ И РАСХОД МАТЕРИАЛОВ НА 3 П.М. КАНАЛОВ МАРКИ КЛВ

Марка канала	Марки изделий: Лотки: Марка	Лотки: Кол. шт.	Плиты перекр.: Марка	Плиты перекр.: Кол. шт.	Бетон м³: Сборный: Марки 200	Сборный: Марки 300	Бетон м³: Всего	Сталь; кг: Сталь класса AII по ГОСТ 5781-61	Сталь; кг: Холоднотянутая проволока класса BI по ГОСТ 6727-53	Сталь; кг: Сталь класса AI (ст.3) ГОСТ 5781-61	Сталь; кг: Прокат марки ст.3 по ГОСТ 380-60	Сталь; кг: Всего
КЛВ45-45-1	Л28-2	1	П28-1	1	0,5		0,5	9,5	7,6	4,8		21,9
КЛВ45-45-2	Л28-2	1	П29-1	1	0,5		0,5	12,85	7,6	4,8		25,05
КЛВ 45-45-3	Л28-2	1	П28-2	1	0,35	0,15	0,5	15,7	7,6	4,8		28,1
КЛВ45-45-4	Л28-3	1	П29-2а	1		0,6	0,6	48,15	12,1	7,2		67,45
КЛВ45-45-5	Л28-3	1	П29-2	1		0,6	0,6	49,75	12,1	7,2	9,6	78,65
КЛВ 45-60-1	Л29-2	1	П28-1	1	0,535		0,535	10,6	8,1	4,8		23,5
КЛВ 45-60-2	Л29-2	1	П29-1	1	0,535		0,535	13,75	8,1	4,8		26,65
КЛВ45-60-3	Л29-3	1	П28-2	1	0,385	0,15	0,535	21,7	8,1	4,8		34,6
КЛВ 45-60-4	Л29-4	1	П29-2а	1		0,635	0,635	58,35	11,67	7,2		77,22
КЛВ45-60-5	Л29-4	1	П29-2	1		0,635	0,635	59,95	11,67	7,2	9,6	88,42

Гл. инж. тр. — Гуляев

Нач. отд. — Сыдавлин

Т. спец. — Юдина

Ст. инж. — Немчина

Составлено

Проектно-технологический трест „Оргтехстрой" г. Пермь	Железобетонные лотки	Шифр 840-VI-1
Сборные ж/б элементы внутриквартальных каналов	Таблица для подбора сборных элементов каналов и расход материалов	Марка лист КЖС-4

Копир. Петренко

Шифр
840-VI-1
Марка-л-о
КЖ-5
Инв. N

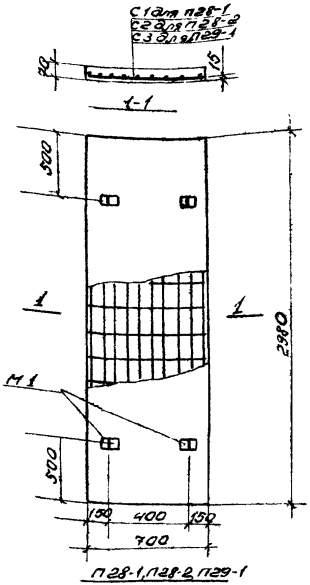

П28-1, П28-2, П29-1

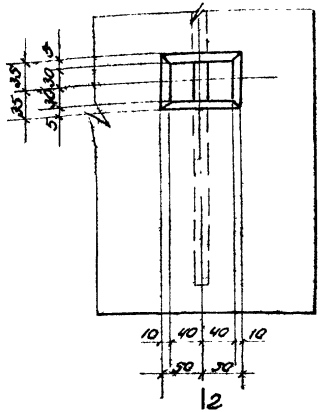

УЗЕЛ А

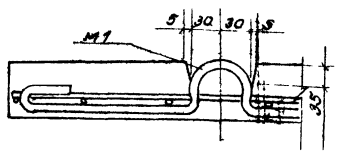

2-2

ПОКАЗАТЕЛИ НА ОДНУ ПЛИТУ

Марка плиты	Вес, т	Марка бетона	Объем бетона м³	Расход стали, кг
П28-1	0.37	200	0.15	6.70
П28-2	0.37	390	0.15	12.9
П29-1	0.37	200	0.15	9.85

СПЕЦИФИКАЦИЯ АРМАТУРЫ НА ОДНУ ПЛИТУ

Марка плиты	Марка и колич. каркасов или сеток	N поз.	Эскиз	ф мм	Длина мм	Колич. шт в карк. или сетке	Колич. шт в одн. плите	Общая длина м
П28-1	С1 шт 1	1	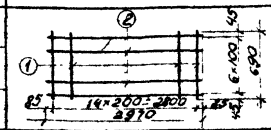	6АIII	690	15	15	10.35
		2		5ВI	2970	7	7	20.8
П28-2	С2 шт 1	2	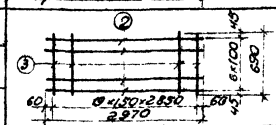	5ВI	2970	7	7	20.8
		3		10АIII	690	20	20	13.8
П29-1	С3 шт 1	2	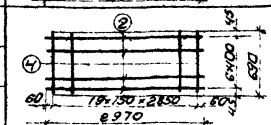	5ВI	2970	7	7	20.8
		4		8АIII	690	20	20	13.8
	М1 шт 4		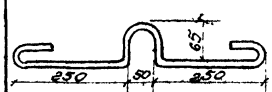	8АI	750		4	3.0

ВЫБОРКА СТАЛИ НА ОДНУ ПЛИТУ

Марка плиты	Сталь класса АIII по гост 5781-61 ф мм				Итого	Холоднотянутая провол. кл. ВI по гост 6727-53 ф мм			Итого	Сталь класса АI по гост 5781-61 ф мм			Итого	Всего
	6АIII	8АIII	10АIII			5ВI				8АI				
П28-1	2.3	—	—		2.3	3.2			3.2	1.2			1.2	6.7
П28-2	—	—	8.5		8.5	3.2			3.2	1.2			1.2	12.9
П29-1	—	5.45	—		5.45	3.2			3.2	1.2			1.2	9.85

ПРИМЕЧАНИЕ Испытание плиты П28-1 проводить по схеме для П1-1, а для плиты П-28-2 по схеме для П1-2 вып. 7. Испытание П29-1 проводить по схеме для П1 вып 2 серии ИС-01-04

Проектно-технологический трест Оргтехстрой г. Пермь	Железобетонные плиты перекрытия	
Сборные железобетонные элементы внутри цеховых каналов	П28-1, П28-2, П29-1	Шифр 840-VI-1
		Марка-лист КЖ-5

Гл. инж. треста Пеккер
Нач. отдела Субботин
Гл. спец. Юрина
Ст. инж. Манченко

Шифр 840-VI-1
Марка лист
КЖС-6
Инв. N

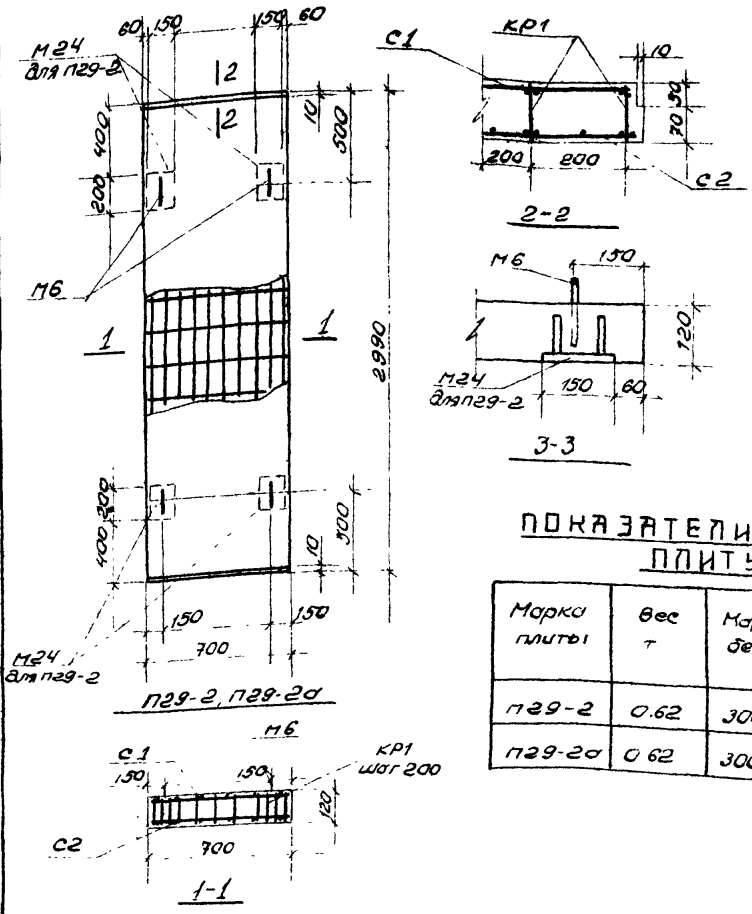

ПОКАЗАТЕЛИ НА ОДНУ ПЛИТУ

Марка плиты	Вес т	Марка бетона	Объем бетона м³	Расход стали кг
П29-2	0.62	300	0.25	53.02
П29-2а	0.62	300	0.25	47.82

ВЫБОРКА ЗАКЛАДНЫХ ЭЛЕМЕНТОВ НА ПЛИТУ

Марка плиты	Марка закладн. элемента	Колич. шт.	N листа по ИС-01-04
П29-2	М24	4	67 вып 6
	М6	4	54 вып. 2
П29-2а	М6	4	54 вып. 2

СПЕЦИФИКАЦИЯ АРМАТУРЫ НА ОДНУ ПЛИТУ

Марка плиты	Марка и колич. каркасов или сеток	N поз	Эскиз	ф мм	Длина мм	Колич. шт в карк. или сетке	Колич. шт в одной плите	Общая длина м
П29-2 П29-2а	С1 шт 1	1		5 В-I	690	15	15	10.4
		2	14×200×2800 2950	5 В-I	2950	5	5	14.75
	С2 шт 1	3		10 А-III	690	30	30	20.7
		4	29×100×2800 2970	5 В-I	2970	7	7	20.8
	КР1 шт. 16	5		8 А-III	690	2	32	22.1
		6	13×50=650 690	8 А-III	110	14	224	24.6

ВЫБОРКА СТАЛИ НА ОДНУ ПЛИТУ

Марка плиты	Сталь класса А-III по ГОСТ 5781-61 ф мм 6	8	10	12	Итого	Холоднотянутая проволока кл. В-I ГОСТ 6727-53 ф мм 5			Итого	Сталь класса А-I по ГОСТ 5781-61 ф мм 10		Итого	Сталь марки ВСт3сп2 ГОСТ 380-60 прокат ф 8-10	Всего
П29-2		18.35	12.8	1.6	32.75	7.07			7.07	3.6		3.6	9.6	53.02
П29-2а		18.35	12.8	—	31.15	7.07			7.07	3.6		3.6	—	47.82

ПРИМЕЧАНИЕ

1. Деталь установки закладного элемента М6 приведена на листе 53 выпуска 2.
2. Испытание плит П29-2а и П29-2а проводить по схеме испытания для П9-2 вып.6 серии ИС-01-04.

Проектно-технологический трест «Оргтехстрой» г. Пермь	Железобетонные плиты перекрытия	Шифр 840-VI-1
Сборные железобетонные элементы внутричеховых каналов	П29-2, П29-2а	Марка лист КЖС-6

Рук. гр. Дугина
Гл. инж. Ноготова
Гл. арх. Пенченко
Ст. инж. Дугина
Инж. Дугина
Инж. Дугина

кол. Дугина 8/III-70г.

gost.e-ecolog.ru