ГОСУДАРСТВЕННЫЙ КОМИТЕТ
ПО ДЕЛАМ СТРОИТЕЛЬСТВА СССР

ТИПОВЫЕ ДЕТАЛИ И КОНСТРУКЦИИ ЗДАНИЙ И СООРУЖЕНИЙ

СЕРИЯ ИС-01-04

УНИФИЦИРОВАННЫЕ СБОРНЫЕ ЖЕЛЕЗОБЕТОННЫЕ КАНАЛЫ

ВЫПУСК 2

СБОРНЫЕ ЖЕЛЕЗОБЕТОННЫЕ ЭЛЕМЕНТЫ

РАБОЧИЕ ЧЕРТЕЖИ

РАЗРАБОТАНЫ
ГОСУДАРСТВЕННЫМ ПРОЕКТНЫМ ИНСТИТУТОМ
ХАРЬКОВСКИЙ ПРОМСТРОЙПРОЕКТ ГОССТРОЯ СССР
ПРИ УЧАСТИИ НИИЖБ

УТВЕРЖДЕНЫ
ГОСУДАРСТВЕННЫМ КОМИТЕТОМ
ПО ДЕЛАМ СТРОИТЕЛЬСТВА СССР
Распор. №159 от 2 июля 1963 г.

ЦЕНТРАЛЬНЫЙ ИНСТИТУТ ТИПОВЫХ ПРОЕКТОВ
МОСКВА 1963

gost.e-ecolog.ru

Содержание

		стр
Пояснительная записка		2-3
Лист 1	Лоток Л1	4
Лист 2	Лоток Л2	5
Лист 3	Лоток Л3	6
Лист 4	Лоток Л4	7
Лист 5	Лоток Л5	8
Лист 6	Лоток Л6	9
Лист 7	Лоток Л7	10
Лист 8	Лоток Л8	11
Лист 9	Лоток Л9	12
Лист 10	Лоток Л10	13
Лист 11	Доборный лоток Л1д	14
Лист 12	Доборный лоток Л2д	15
Лист 13	Доборный лоток Л3д	16
Лист 14	Доборный лоток Л4д	17
Лист 15	Доборный лоток Л5д	18
Лист 16	Доборный лоток Л6д	19
Лист 17	Доборный лоток Л7д	20
Лист 18	Доборный лоток Л8д	21
Лист 19	Доборный лоток Л9д	22
Лист 20	Доборный лоток Л10д	23
Лист 21	Плиты днища ПД1; ПД2	24
Лист 22	Плиты днища ПД3; ПД4	25
Лист 23	Плиты днища ПД5; ПД6	26
Лист 24	Плиты днища ПД7; ПД8	27
Лист 25	Плиты днища ПД9; ПД10	28
Лист 26	Плиты днища ПД11; ПД12	29
Лист 27	Плиты днища ПД13; ПД14	30
Лист 28	Плиты стеновые ПС1; ПС1д	31
Лист 29	Плиты стеновые ПС2; ПС2д	32
Лист 30	Плиты стеновые РС1; РС1д	33
Лист 31	Плиты стеновые РС2; РС2д	34
Лист 32	Плиты перекрытия П1, П2; П3; П4; П5	35
Лист 33	Плиты перекрытия П1д; П2д; П3д; П4д; П5д	36
Лист 34	Плиты перекрытия П6; П7; П8	37
Лист 35	Плиты перекрытия П6д; П7д; П8д	38
Лист 36	Плита перекрытия ПТ1	39
Лист 37	Плита перекрытия ПТ2	40
Лист 38	Плита перекрытия ПТ3	41
Лист 39	Плита перекрытия ПТ4	42
Лист 40	Плита перекрытия ПТ5	43
Лист 41	Плита перекрытия ПТ1д	44
Лист 42	Плита перекрытия ПТ2д	45
Лист 43	Плита перекрытия ПТ3д	46
Лист 44	Плита перекрытия ПТ4д	47
Лист 45	Плита перекрытия ПТ5д	48
Лист 46	Плита ПО1	49
Лист 47	Плиты ПО2; ПО3	50
Лист 48	Плита ПО1	51
Лист 49	Балки Б1; Б2	52
Лист 50	Балки Б3; Б4	53
Лист 51	Опорные подушки ОП1÷ОП4	54
Лист 52	Опорные подушки ОП5÷ОП7	55
Лист 53	Детали установки закладных элементов М-1÷М-10	56
Лист 54	Закладные элементы М-1÷М-11	57
Лист 55	Закладные элементы М-12÷М-18	58
Лист 56	Балки стальные БС-1÷БС-8; 2БС-2; МС-1÷МС-3	59
Лист 57	Балки стальные БС-9÷БС-27	60

1031

Нач. отдела	Бандос	
Гл. конструкт.	Гродзинский	
Гл. инж. пр.	Копштейн	
Дата выпуска		
Инженеры	Кононенко	
Исполнитель	Гребенюк	
Проверил	Терентьева	

ТД 1963

Содержание

ИС-01-04
Выпуск 2
Лист А

Пояснительная записка

I Общая часть

1 В настоящем выпуске 2 серии ИС-01-04 помещены рабочие чертежи сборных железобетонных элементов каналов /лотки, плиты, днища, стеновые плиты, плиты перекрытия, балки и плиты перекрытия камер и опорные подушки/

2. Серия ИС-01-04 состоит из материалов для проектирования, рабочих чертежей сборных железобетонных элементов и рабочих чертежей монолитных железобетонных конструкций углов поворотов и компенсаторных ниш.

3 Материалы для проектирования, включающие монтажные схемы каналов, таблицы для подбора сборных железобетонных элементов, расход материалов помещены в выпуске 1, монолитные железобетонные конструкции помещены в выпуске 3 данной серии.

4 Конструкции запроектированы в соответствии со СНиП II-В „Бетонные и железобетонные конструкции. Нормы проектирования" Расчетные схемы и величины нагрузок приведены в выпуске 1

5 Маркировка сборных элементов состоит из букв и цифр (Л1, П1; ПС1 и т.д.) Буквы обозначают наименование элемента, например, Л-лоток, ПС-плита стеновая, ПД-плита днища; цифры-порядковый номер элемента. В марках поборных элементов добавляется буква „д" Например Л1д, П1д

II Конструктивные решения

6 Сборные элементы каналов запроектированы из бетона марок по прочности на сжатие „200" и „300"

7 Арматура принята класса А-III и А-I по ГОСТ'у 5781-61 Для закладных элементов и стальных балок принята прокатная сталь марки СТ.3 по ГОСТ'у 380-60, для монтажных петель сталь класса А-I марки ВСТ.3 или ВКСТ.3

8 Элементы каналов армированы плоскими сварными сетками и каркасами.

9. Толщина защитного слоя бетона для рабочей арматуры принята в лотках, стеновых плитах, плитах днища при толщинах конструкций до 100мм-15мм, при толщинах более 100мм-20мм, в плитах перекрытия 15мм. Допускаемое отклонение по толщине защитного слоя +5мм

III. Изготовление конструкций

10 Конструкции сборных железобетонных каналов изготавливаются на специализированных заводах железобетонных конструкций для промышленного строительства, а также, при необходимости, на других предприятиях, оснащенных технологическим оборудованием для изготовления таких конструкций в стальной опалубке

11 Изготовление трехслойных плит перекрытий марок ПТ1-ПТ5 и ПТ1д- ПТ5д допускается на полигонах.

12. При изготовлении конструкций каналов необходимо выполнять требования следующих нормативных и инструктивных документов.

Гл. инженер	Кондаровицкий	Рук. группы	Кононенко
Нач. отдела	Бандос		
Гл. конструктор	Гродзинский		
Гл. инж. пр.	Копштейн	Копиров.	Беличкова
Дата выпуска	1963г		

ТД 1963	Пояснительная записка	ИС-01-04 Выпуск 2 Лист Б

а). Технические условия на изготовление и приемку "сборных железобетонных и бетонных изделий" (СН1-61)

б). „Технические условия на сварную арматуру для железобетонных конструкций" (ТУ 73-56) МСПМХП):

в) Указания по технологии электросварки арматуры железобетонных конструкций (ЗСН-38-57) МСПМХП-МСЭС

г). Указания по технологии производства арматурных работ в промышленном и гражданском строительстве (№ 61 ни ИОТМП)

13. Подъем конструкций после распалубки производится за „падающие" петли после достижения бетоном 70% проектной прочности.

14. Внешний вид сборных элементов должен удовлетворять следующим требованиям.

а) Отклонение от размеров лотков и плит по длине, высоте и ширине поперечного сечен. допускается ±10мм;

б) Искрывление плоскостей допускается не более 5мм на всю длину элемента.

в) Раковины диаметром до 18мм допускаются не более одной на каждый погонный метр элемента.

15) Отпуск сборных элементов потребителю производится при достижении бетоном проектной точности.

На поверхностях элементов должна быть поставлена хорошо видимая маркировка, в которой должны быть указаны: Наименование предприятия-изготовителя, паспортный номер; марка элемента.

IV. Испытание конструктивных элементов

16. Испытание элементов на прочность производится контрольными разрушающими нагрузками, эквивалентными принятым при расчете.

Величины эквивалентных контрольных разрушающих нагрузок приведены в „таблице схем испытаний сборных железобетонных элементов и определены в соответствии с ГОСТ 8829-58

по расчетным значениям изгибающих моментов и перерезывающих сил.

1031

Таблица схем испытаний сборных железобетонных элементов

NN п.п	Схемы испытаний	Марка элемента	Размеры e мм	Размеры a мм	Контрольные разрушающие нагрузки q $\frac{T}{м^2}$	P_1 $\frac{T}{пм}$	P_2 $\frac{T}{пм}$
1	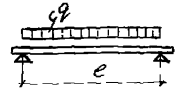	П1	700		11.8		
		П2	1150		11.8		
		П3	1450		11.8		
		П4	1750		11.8		
		П5	2350		11.8		
		П6	1300		16.0		
		П7	1600		16.0		
		П8	2200		16.0		
2	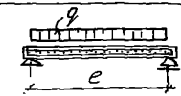	ПТ1	700		0.73		
		ПТ2	1000		0.73		
		ПТ3	1300		0.73		
		ПТ4	1600		0.73		
		ПТ5	2200		0.73		
3	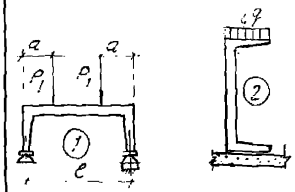	Л1	710	100	3.5	4.6	
		Л2	710	100	3.6	4.6	
		Л3	730	100	3.7	4.6	
		Л4	1010	240	6.6	5.4	
		Л5	1030	170	3.7	5.4	
		Л6	1340	330	11.9	7.6	
		Л7	1340	300	7.6	7.6	
		Л8	1680	400	16.2	8.8	
		Л9	1660	400	9.4	8.8	
		Л10	2280	370	15.4	12.7	
4	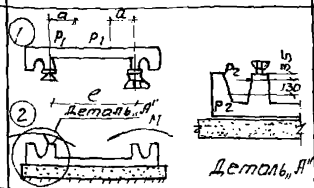	ПД1	720	110		7.7	22.0
		ПД3	1020	150		8.8	22.0
		ПД5	1320	190		6.5	22.0
		ПД7	1920	540		5.6	22.0
5	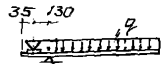	ПС1			5.5		
		ПС2			4.4		

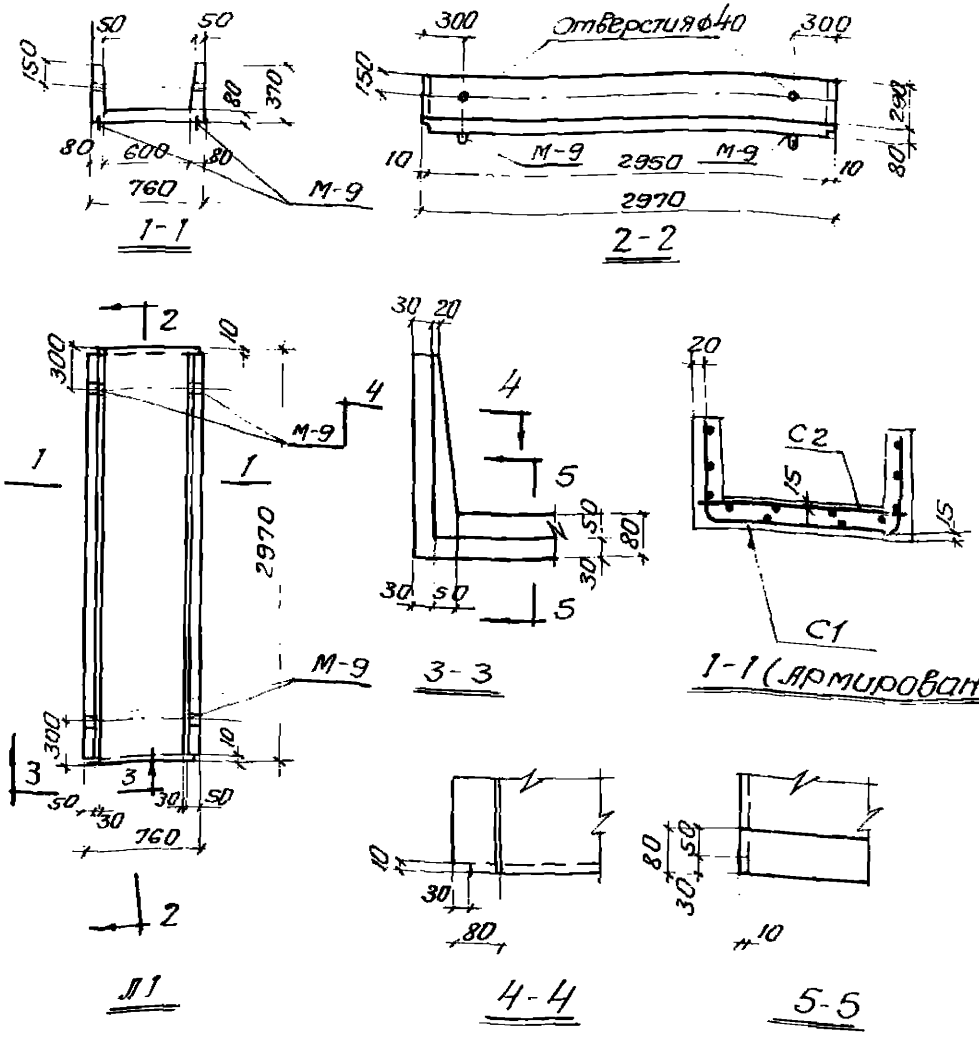

1031

Спецификация арматуры на один лоток

4

Марка лотка	Марка и колич. каркасов или сеток	N поз.	Эскиз	ф мм	Длина мм	Колич. шт. в 1 карк. сеток	Колич. шт. в одном лотке	Общая длина м
Л1	С1 (шт.1)	1		6пл	1400	21	21	29,4
		2		4т	2940	10	10	29,4
	С2 (шт.1)	2		4т	2940	4	4	11.8
		3		6пл	740	20	20	14.8

Выборка стали на один лоток кг.

Марка лотка	Сталь класса А-III по ГОСТ 5781-61				Холоднотян. пров. по ГОСТ 6727-53			Сталь класса А-I по ГОСТ 5781-61			
	ф мм				ф мм			ф мм			
	6пл			Итого	4т		Итого	10		Итого	Всего
Л1	9.8			9.8	4.0		4.0	3.6		3.6	17.4

Примечание:

Деталь установки закладных элементов М-9 приведена на листе 53

Выборка закладных элементов на один лоток

Марка лотка	Марка закладн. эл-та	Колич. шт.	№ листа
Л1	М-9	4	54

Показатели на один лоток

Марка лотка	Вес т	Марка бетона	Объем бетона м3	Расход стали кг
Л1	0.73	„300"	0.29	17.4

ТД 1963	Лоток Л1	ИС-01-04	
		Выпуск 2	
		Лист	1

Нач. отдела Бондарев
Гл. констр. Гродзинский
Гл. инж. пр. Капштейн
Дата выпуска

Рассчитал Бондаренко
Исполнитель Терентьева
Проверил Бондаренко
Копировал С. Гольдберг

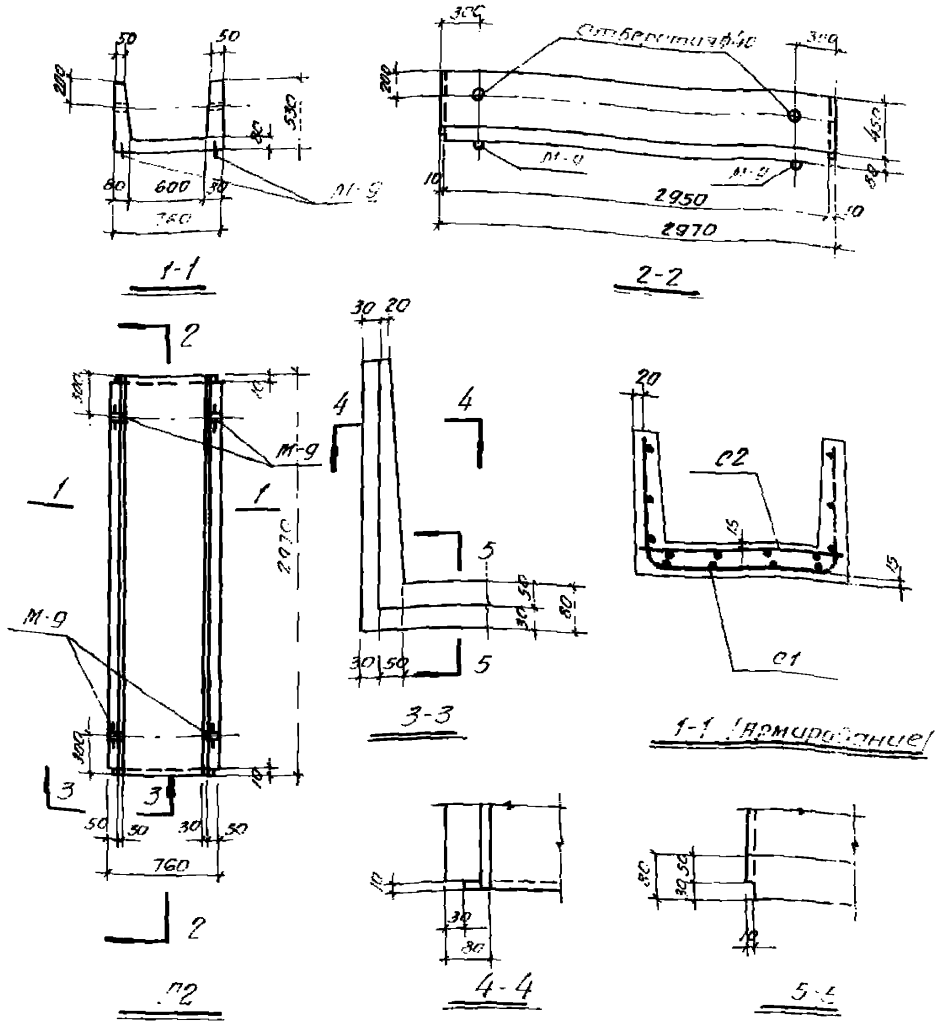

Спецификация арматуры на один лоток

5

Марка лотка	Марка и колич. каркас. или сеток	N поз.	Эскиз	ф мм	Длина мм	Кол. шт. на 1 каркас. сетке	Кол. шт. на 1 лоток	Общая длина м
Л2	С1 (шт. 1)	1		6 пл	1700	21	21	35.7
		2		4т	2940	10	10	29.4
	С2 (шт. 1)	2		4т	2940	4	4	11.8
		3		6 пл	740	20	20	14.8

Выборка стали на один лоток, кг

Марка лотка	Сталь класса А-III по ГОСТ 5781-61				Холоднотянутая проволока по ГОСТ 6727-53			Сталь класса А-I по ГОСТ 5781-61			Всего
	ф мм			Итого	ф мм		Итого	ф мм		Итого	
	6 пл.				4т			10			
Л2	11.2			11.2	4.0		4.0	3.6		3.6	18.8

Примечание

Деталь установки закладных элементов М-9 приведена на листе 53.

Выборка закладных элементов на один лоток

Марка лотка	Марка закладного элемента	Колич. шт.	N листа
Л3	М-9	4	54

Показатели на один лоток

Марка лотка	Вес т	Марка бетона	Объем бетона м3	Расход стали кг
Л2	0.88	„ 300"	0.35	18.8

ТД 1963

Лоток Л2

ПС-01-04
Выпуск 2
Лист 2

Спецификация арматуры на один лоток

6

Марка лотка	Марка и колич. каркас. или сеток	N поз.	Эскиз	ф мм	Длина мм	Колич. шт. В каркасе или сетке	Колич. шт. В одном лотке	Общая длина м
Л3	С1 /шт.1/	1		8 пл	2020	21	21	42.4
		2		4т	2940	12	12	35.3
	С2 /шт.1/	2		4т	2940	4	4	11.8
		3		6 пл	780	20	20	15.2

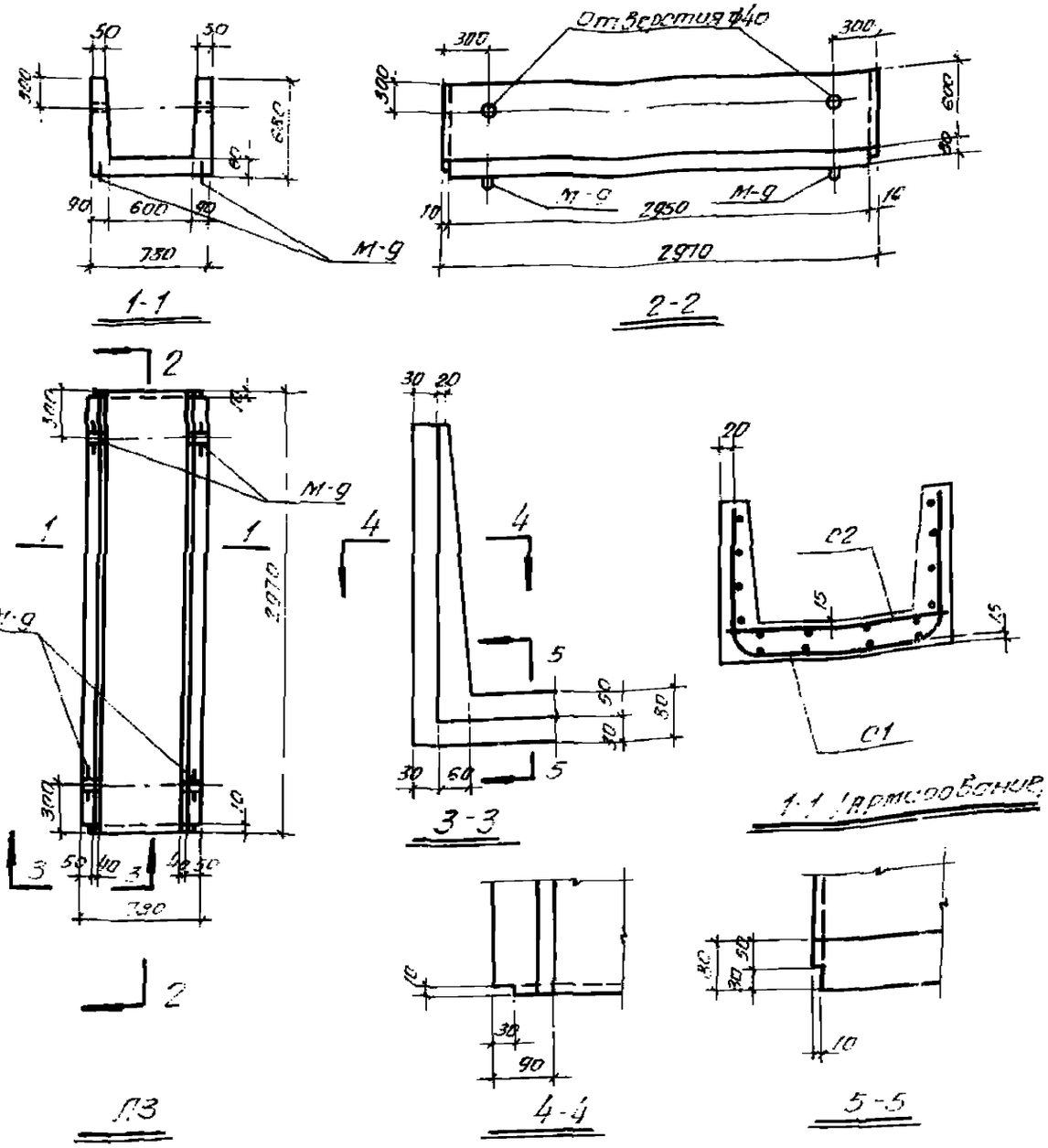

Выборка стали на один лоток, кг

Марка лотка	Сталь класса А-III по ГОСТ 5781-61 ф мм 6пр	ф мм 8пл	ф мм	Итого	Холоднотянутая проволока по ГОСТ 27-53 ф мм 4т	ф мм	Итого	Сталь класса А-I по ГОСТ 5781-61 ф мм 10	ф мм	Итого	Всего
Л3	3.4	16.7		20.1	4.6		4.6	3.6		3.6	28.3

Примечание

Деталь установки закладных элементов М-9 приведена на лис. 53

Выборка закладных элементов на один лоток

Марка лотка	Марка закладного элемента	Колич. шт.	N листа
Л3	М-9	4	54

Показатели на один лоток

Марка лотка	Вес т	Марка бетона	Объем бетона м3	Расход стали кг
Л3	1.07	300	0.43	28.3

Нач. отдела Бондос
Гл. констр. Гродзинский
Гл. инж. пр. Копштейн
Нач. группы Рассилина
Исполнили Трофимчук Бондаренко
Проверил Голубев
Калиновано

Типовые конструкции и детали зданий и сооружений
Альбом 5 выпуск
1963

ТД 1963

Лоток Л3

ИС-01.04
Выпуск 2
Сост. 3

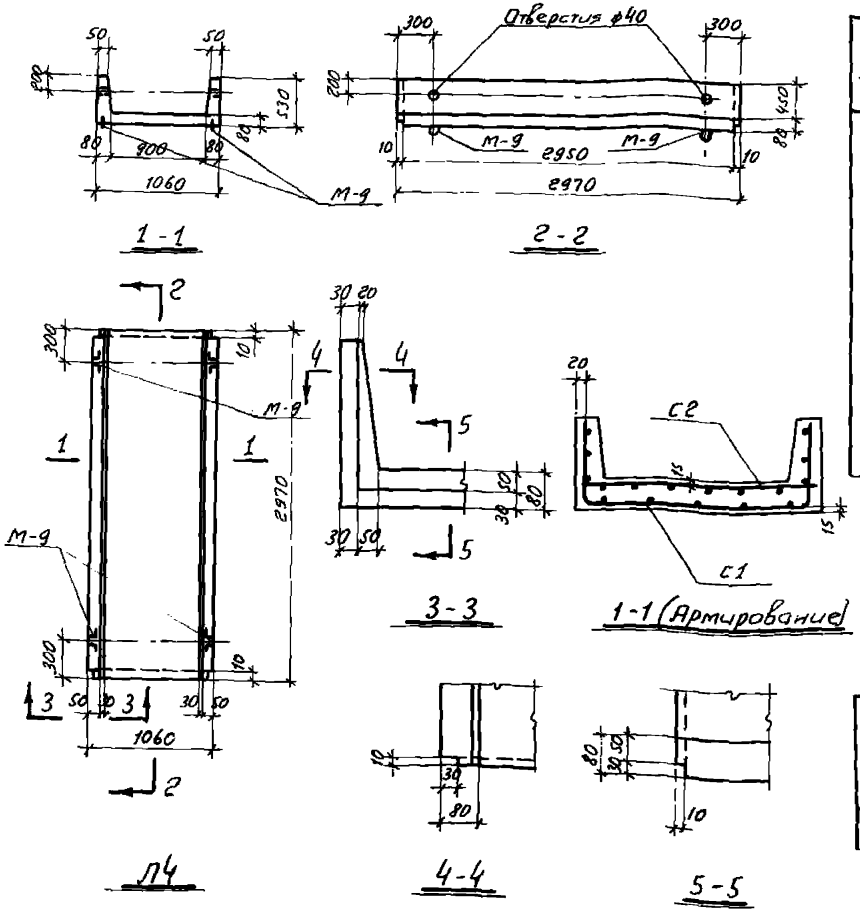

Спецификация арм-ры на один поток

Марка потка	Марка и колич. каркасов или сеток	N поз.	Эскиз	ф мм	Длина мм	К-во шт. В 1 каркасе или сетке	К-во шт. В одном потке	Общая длина м
Л4	С1 (шт.1)	1	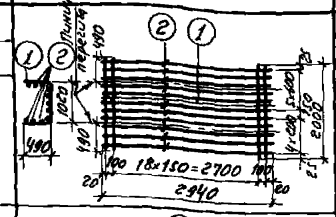	8ПП	2000	21	21	42,0
		2		4Т	2940	11	11	32,3
	С2 (шт.1)	2	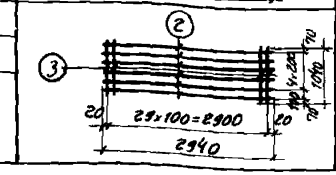	4Т	2940	6	6	17,7
		3		8ПП	1040	30	30	31.2

Выборка стали на один поток, кг

Марка потка	Сталь класса А-III по ГОСТ 5781-61				Холоднотянут. проволока по ГОСТ 6727-53			Сталь класса А-I по ГОСТ 5781-61			
	ф мм				ф мм			ф мм			
	8ПП			Итого	4Т		Итого	10		Итого	Всего
Л4	28,8			28,8	4,9		4,9	3,6		3,6	37,3

Примечание

Деталь установки закладных эл-тов м-3 приведена на листе 53.

Выборка закладных элементов на один поток

Марка потка	Марка закладн. эл-та	Колич. шт.	N° листа
Л4	М-9	4	54

Показатели на один поток

Марка потка	Вес т	Марка бетона	Объем бетона м3	Расход стали кг
Л4	1.05	„300"	0.42	37,3

Гл.инж.ин-та	Козаровицкий	Руков.группы	Кононенко
Нач.отдела	Бандас	Рассчитал	Бондаренко
Гл.констр.отд.	Гродзинский	Исполнитель	Терентьева
Гл.инж.пр.	Копштейн	Проверил	Бондаренко
Дата выпуска	1963г.	Копировала	Л. Скляр

ТД 1963

Лоток Л4

ИС-01-04
Выпуск 2
Лист 4

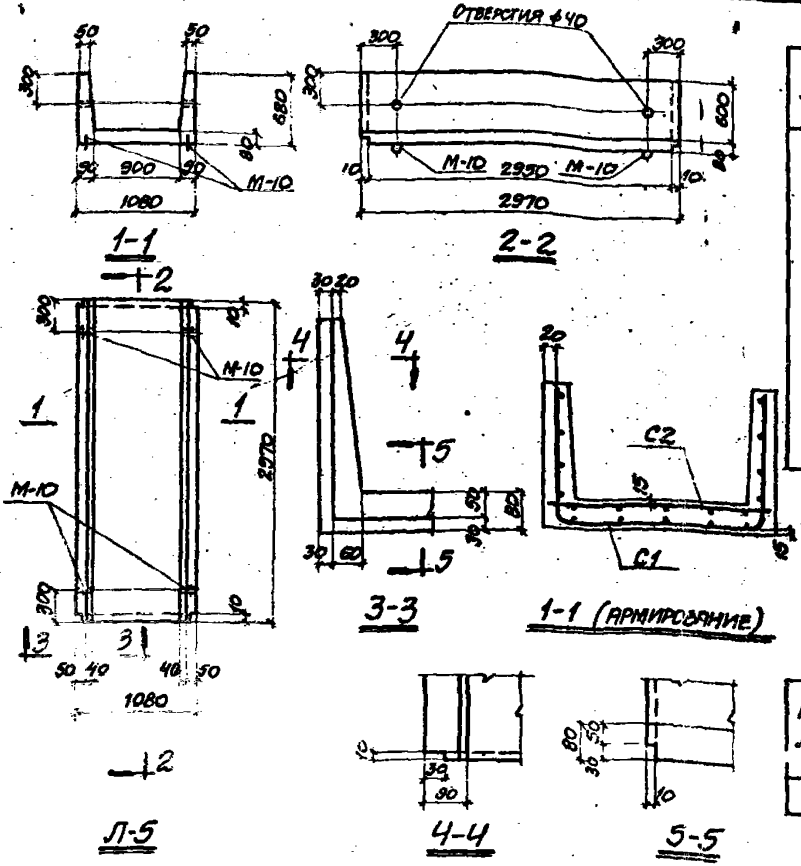

Спецификация арматуры на один лоток

Марка лотка	Марка и К-во карк. или сеток	№ поз.	Эскиз	ф мм	Длина мм	К-во шт. в одном лотке: сеток	К-во шт. в одном лотке: карк.	Общая длина
Л5	С1 (шт.1)	1		Впл	2320	21	21	48.7
		2		Чт	2940	13	13	38.2
	С2 (шт.1)	2		Чт	2940	6	6	17.6
		3		Впл	1060	20	20	21.2

Выборка стали на один лоток, кг

Марка лотка	Сталь класса А-III по ГОСТ 5781-61				Сталь класса А-I по ГОСТ 5781-61					
	ф мм			Итого	ф мм		Итого	ф мм		Итого	Всего
	Впл				Чт			10	12		
Л5	28.0			28.0	5.5		5.5	0.4	5.2	5.6	39.1

Примечание

Деталь установки закладного элемента М-10 приведена на листе 53.

Выборка закладных элементов на один лоток

Марка лотка	Марка закладного элемента	Колич. шт.	№ листа
Л5	М-10	4	54

Показатели на один лоток

Марка лотка	Вес т	Марка бетона	Объем бетона м3	Расход стали кг
Л5	1.25	„300"	0.50	39.1

ГПИ 1963	Лоток Л5	ИС-01-04	
		Выпуск 2	
		Лист	5

Гл. инж. проекта Котлетин
Нач. отд. Воинская
Конструктор Кулакова
Проверил Бондаренко
Копировал Склар
Подпись
Дата

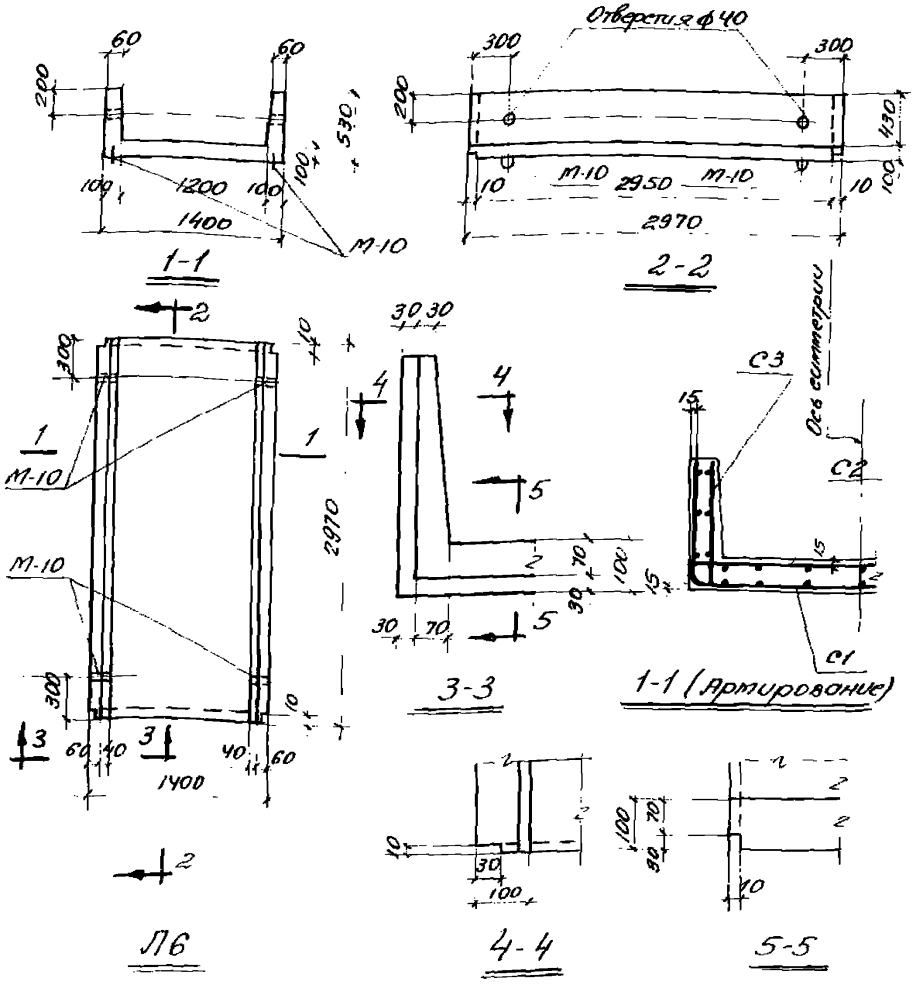

Спецификация арматуры на один лоток

Марка лотка	Марка и кол. каркас. или сеток	N поз	Эскиз	ф мм	Длина мм	К-во шт в 1 шт каркасе или сетке	К-во шт в 1 шт лотке	Общая длина м
Л6	С1 (шт.1)	1		8пл	2390	21	21	50.2
		2		4т	2940	13	13	38.2
	С2 (шт.1)	2		5т	2940	7	7	20.6
		3		10пл	1380	30	30	41.4
	С3 (шт.2)	5		4т	2940	3	6	17.6
		4		6пл	510	16	32	16.3

Выборка стали на один лоток кг

Марка лотка	Сталь класса А-III по ГОСТ 5781-61				Холоднотянутая проволока по ГОСТ 6727-53			Сталь класса А-I по ГОСТ 5781-61			
	ф мм				ф мм			ф мм			
	6пл	8пл	10пл	Итого	4т	5т	Итого	10	12	Итого	Всего
Л6	3.6	19.8	25.6	49.0	5,5	3,2	8,7	0,4	5,2	5,6	63,3

Примечание

Деталь установки закладного элемента М-10 приведена на листе 33.

Выборка закладных элементов на один лоток

Марка лотка	Марка закладного элемента	Колич. шт.	N листа
Л6	М-10	4	54

Показатели на один лоток

Марка лотка	Вес т	Марка бетона	Объем бетона м³	Расход стали кг
Л6	155	„300"	0.62	63,3

Гл. инж. ин-та	Козаровицкий	Рук. группы	Кононенко
Нач. отдела	Бандос	Рассчитал	Бондаренко
Гл. констр.	Гродзинский	Исполнит.	Терентьева
Гл. инж. пр.	Колштейн	Проверил	Бондаренко
Дата выпуска		Копировала	Л. Скляр.

Подписи

ТА 1963	Лоток Л6	ИС-01-04	
		Выпуск 2	
		Лист	6

Спецификация арматуры на один лоток

Марка лотка	Марка и к-во корзин. каркасов сеток	N поз.	Эскиз	Ф мм	Длина мм	К-во шт.: в 1 короткой сетке	К-во шт.: в 1 длинной сетке	К-во шт.: в 1 лотке	Общая длина м
Л7	С1 (шт.1)	1		8 Ал	2690	21	21		56.4
		2		Ат	2940	15	15		44.0
	С2 (шт.1)	5		5т	2940	7	7		20.6
		3		10 Ам	1380	30	30		41.4
	С3 (шт.2)	2		4т	2940	4	8		23.5
		4		6 Ам	660	16	32		21.1

Выборка стали на один лоток кг

Марка лотка	Сталь класса А-III по ГОСТ 5781-61				Холоднотянутая проволока по ГОСТ 6727-53			Сталь класса А-I по ГОСТ 5781-61			
	Ø мм				Ø мм			Ø мм			
	6 Ал	8 Ал	10 Ал	Итого	4т	5т	Итого	10	12	Итого	Всего
Л7	4.7	22.2	25.6	52.5	6.6	3.2	9.8	0.4	5.2	5.6	67.9

Примечание

Деталь установки закладного элемента М-10 приведена на листе 53.

Выборка закладных элементов на один лоток

Марка лотка	Марка закладного элемента	Колич. шт.	N листа
Л7	М-10	4	54

Показатели на один лоток

Марка лотка	Вес т	Марка бетона	Объем бетона м³	Расход стали кг
Л7	1.72	„300"	0.69	67.9

ТА 1963

Лоток Л7

ИС-01-04
Выпуск 2
Лист 7

Гл. инж. пр. Козловицкий
Нач. отдела Бандос
Гл. констр. Гражинский
Гл. инже. п. Кошкитбин
1963г.
Рук. группы Конвенько
Ассистент Бондаренко
Исполнитель Терентьева
Проверил Бондаренко
Копировал Л. Склар

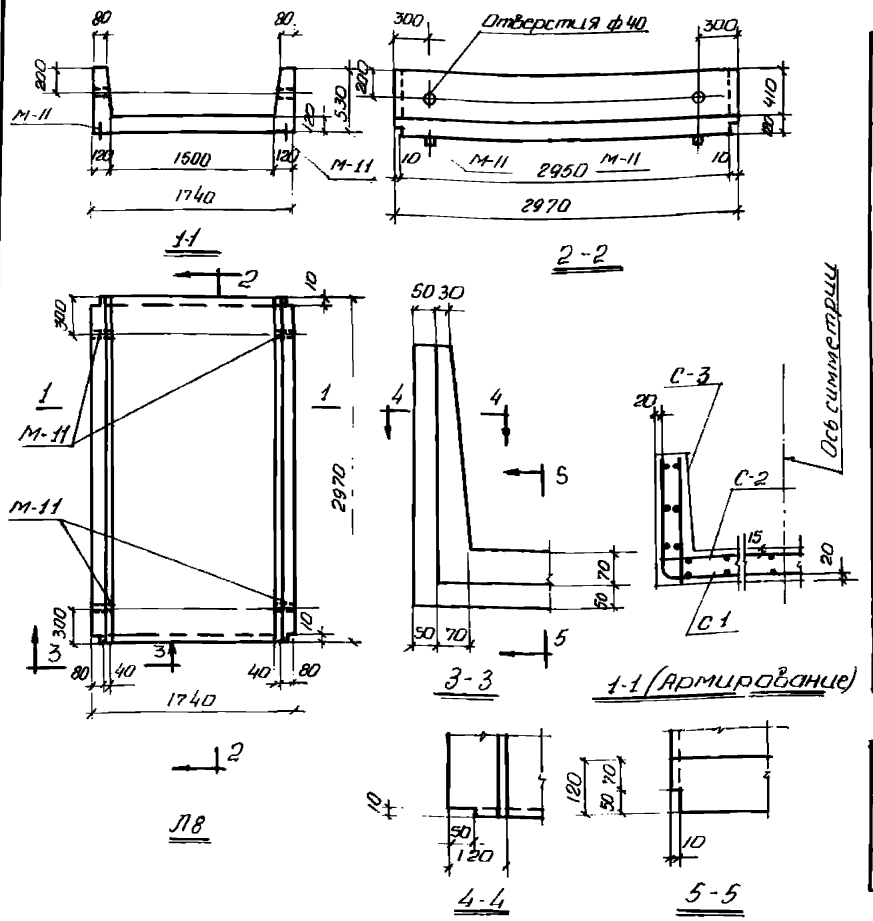

Спецификация арматуры на один лоток

11

Марка лотка	Марка и к-во каркас или сеток	№ поз.	Эскиз	ф мм	Длина мм	К-во шт: Вадн. карк. или сетке	К-во шт: в одн. лотке	Общая длина м
Л8	С1 (шт-1)	1		10 пл	2700	16	16	44.2
		2		5 т	2940	14	14	41.1
	С2 (шт-1)	2		5 т	2940	9	9	26.4
		3		10 пл	1720	30	30	51.5
	С3 (шт-2)	5		4 т	2940	3	6	17.6
		4		6 пл	5 10	16	32	17.3

Выборка стали на один лоток, к2

Марка лотка	Сталь класса А-III по ГОСТ 5781-61				Холоднотянутая проволока по ГОСТ 6727-53			Сталь класса А-I по ГОСТ 5781-61				Всего
	ф мм			Итого	ф мм		Итого	ф мм			Итого	
	6 пл	10 пл			4 т	5 т		10	12	16		
Л8	3.8	59.4		63.2	1.7	10.4	12.1	0,4	3.6	2.4	6.4	81.7

Примечание:

Деталь установки закладного элемента М-11 приведена на листе 53.

Выборка закладных элементов на один лоток

Марка лотка	Марка закладного элемента	Колич. шт.	№ листа
Л8	М-11	4	54

Показатели на один лоток

Марка лотка	Вес т	Марка бетона	Объем бетона м³	Расход стали к2.
Л8	2.20	„300"	0.88	81.7

Гл. инж. пр. Копштейн	Проверил Бандаренко	п/п	
Дата выпуска 1963г.	Копировала Л. Сляр	п/п	

ТД 1963

Лоток Л8

ИС-01-04
Выпуск 2
Лист 8

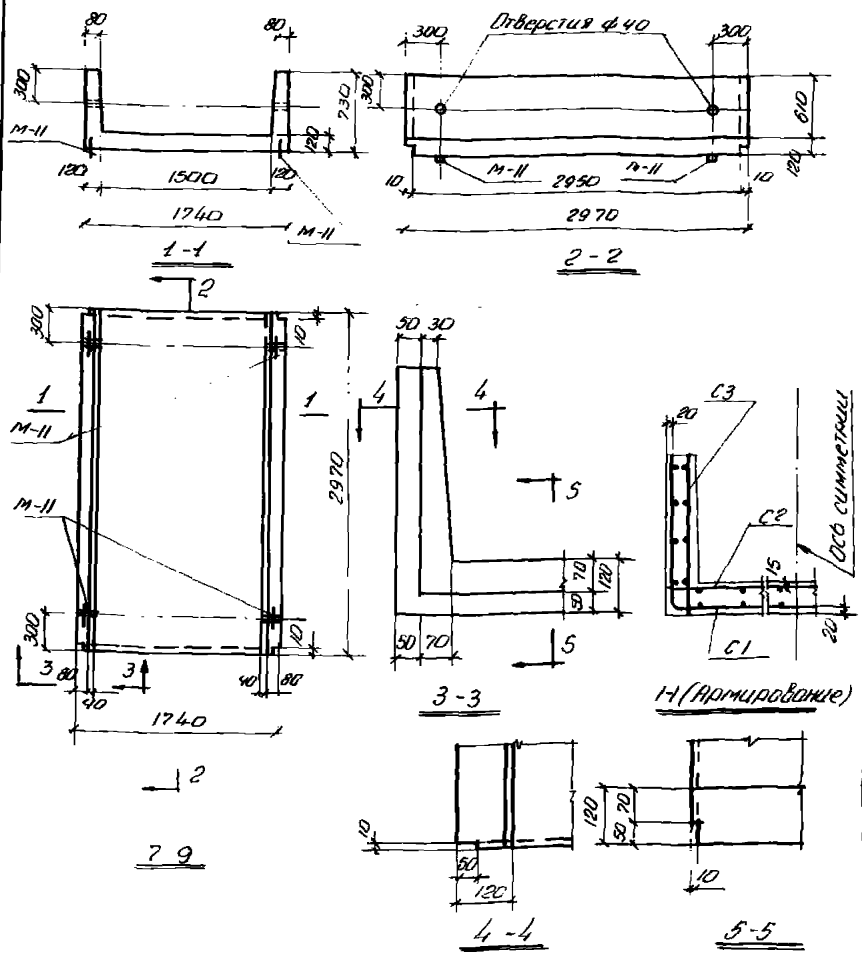

Спецификация арматуры на один лоток

Марка лотка	Марка ИИ-80 марка-тов сеток	№ поз.	Эскиз	ф мм	Длина мм	Кол-во шт. Одной сетки	Кол-во шт. В одном лотке	Общая длина м
Л9		1		10 пл.	3040	16	16	48.8
		2		5 т	2940	17	17	50.0
	С1 (шт.1)							
		2		5 т	2940	9	9	26.5
		3		10 пл	1720	30	30	51.6
	С2 (шт.1)							
		5		4 т	2940	4	8	23.5
		4		6 пл.	680	16	32	21.8
	С3 (шт.2)							

Выборка стали на один лоток кг.

Марка лотка	Сталь класса А-III по ГОСТ 5781-61 ф мм 6 пл	10 пл	Итого	Холодно тянутая проволока по ГОСТ 6727-53 ф мм 4 т	5 т	Итого	Сталь листовая по ГОСТ 5781-61 ф мм 10	12	16	Итого	Всего
Л9	4.8	61.7	66.5	2.4	11.8	14.2	0.4	3.6	2.4	6.4	87.1

Выборка закладных элементов на один лоток

Марка лотка	Марка закладного элемента	Колич. шт.	№ листа
Л9	М-11	4	54

Показатели на один лоток

Марка лотка	Вес т	Марка бетона	Объем бетона м3	Расход стали кг.
Л9	2.42	"300"	0.97	87.1

Примечание:

Деталь установки закладных элементов М-11 приведена на листе 53.

Гип	Каменецкий	п/12	
Нач. отдела	Бондаренко	п/12	
Гл. конструктор	Терентьева	п/12	
Гл. инж. проекта	Бондаренко	п/12	
Зав. лабораторией	Гилянская	п/12	
Нач. ин-та	Кацнельсон	п/12	
Нач. отдела	Бондарь	п/12	
Гл. конструктор	Серебряников	п/12	
Гл. инж. проекта	Колпакчи	п/12	
Дата выпуска	1963г.		

ТД 1963г.

Лоток Л9

ИС-01-04
Выпуск 2
Лист 9

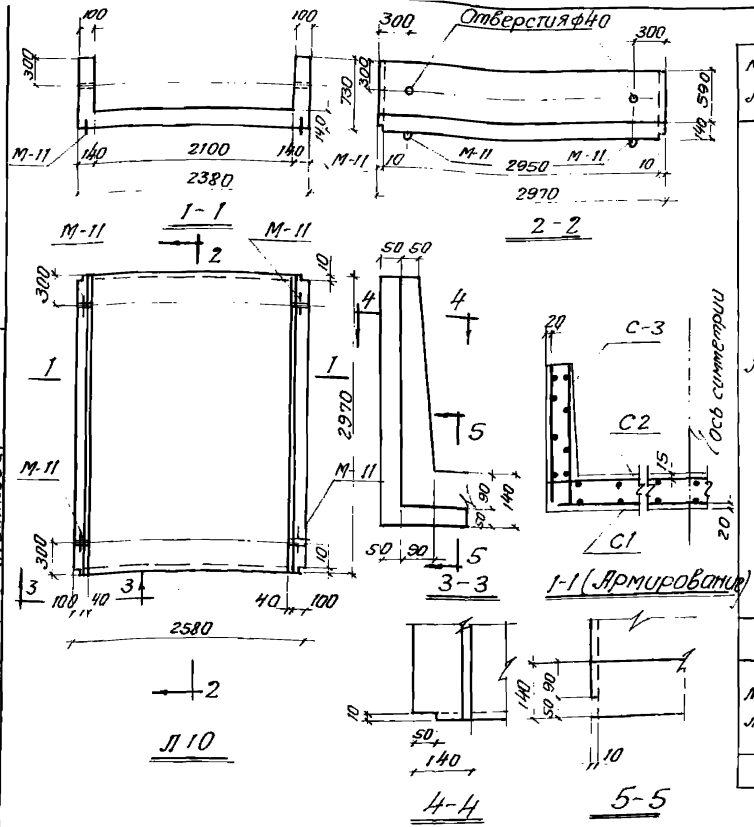

Спецификация арматуры на один лоток

Марка лотка	Марка и к-во каркасов или сеток	N поз	Эскиз	ф мм	Длина мм	К-во шт: в одном каркасе или сетке	К-во шт: в одном лотке	Общая длина м
Л10	С1 (шт.1)	1	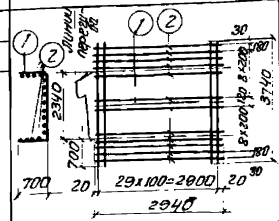	10пл	3740	30	30	112,1
		2		5Т	2940	20	20	58,8
	С2 (шт.1)	2	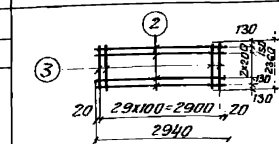	5Т	2940	12	12	35,3
		3		10пл	2360	30	30	70,8
	С3 (ш.2)	5	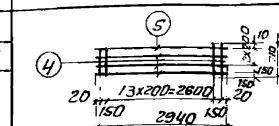	4Т	2940	4	8	23,6
		4		6пл	710	16	32	22,7

Выборка стали на один лоток кг

Марка лотка	Сталь класса А-III по ГОСТ 5781-61 ф мм: 6пл	10пл		Итого	Холоднотян. проволока по ГОСТ 6727-53 ф мм: 4Т	5Т	Итого	Сталь класса А-I по ГОСТ 5781-61 ф мм: 10	12	16	Итого	Всего
Л10	5,0	113,0		118,0	2,4	14,4	16,8	0,4	3,6	2,4	6,4	141,2

Примечание:

Деталь установки закладных элементов М-11 приведена на листе 53

Выборка закладных элементов на один лоток

Марка лотка	Марка закладн. элемента	Колич. шт.	№ листа
Л10	М-11	4	54

Показатели на один лоток

Марка лотка	Вес т	Марка бетона	Объем бетона м3	Расход стали кг
Л10	3,52	„300"	1,41	141,2

Гл. инж. ин-та	Казаровицкий	Рук. гр.	Кононенко
Нач. отдела	Бандос	Расчитал	Бондаренко
Гл. констр.	Гродзинский	Исполнитель	Терентьева
Гл. инж. пр.	Копштейн	Проверил	Бондаренко
Дата выпуска	1963г.	Копиров	Полякова

ТД 1963	Лоток Л10	ИС-01-04	
		Выпуск 2	
		Лист	10

Спецификация арматуры на один лоток

Марка лотка	Марка и К-во корзин, сеток	Поз	Эскиз	⌀ мм	Длина мм	К-во шт. в одной корзине, сетке	К-во шт. в одном лотке	Общая длина м
Л19	С1 (ШТ-1)	1		6 пл	1400	5	5	7.0
		2		4 I	540	10	10	5.4
	С2 (ШТ-1)	2		4 I	540	4	4	2.2
		3		6 пл	740	5	5	3.7

Выборка стали на один лоток кг

Марка лотка	Сталь класса А-III по ГОСТ 5781-61				Холоднотянутая проволока по ГОСТ 6727-53			Сталь класса А-I по ГОСТ 5781-61			
	⌀ мм				⌀ мм			⌀ мм			
	6 пл			Итого	4 I		Итого	10		Итого	Всего
Л19	2.3			2.3	0.7		0.7	1.8		1.8	4.8

Примечание:

Деталь установки закладных элементов М-9 приведена на листе 53

Выборка закладных элементов на один лоток

Марка лотка	Марка закладного эл-та	Колич. шт.	№ листа
Л19	М-9	2	54

Показатели на один лоток

Марка лотка	Вес т	Марка бетона	Объем бетона м3	Расход стали кг
Л19	0.15	„300"	0.06	4.8

Гл. инж. ин-та	Казаринов				
Нач. отдела	Сапрас				
Гл. конструк.	Водзинский				
Гл. инж. пр.	Кольцевич				
Дата выпуска	1963				
Рук. гр.	Гольденгерц				
Ассистал	Зонтаренко				
Исполнил	Терентьева				
Проверил	Богаренко				
Окт. 20	1963 г.				

ТД 1963

Добарный лоток Л19

1НС-01-04	
Выпуск 2	
Лист	11

1192

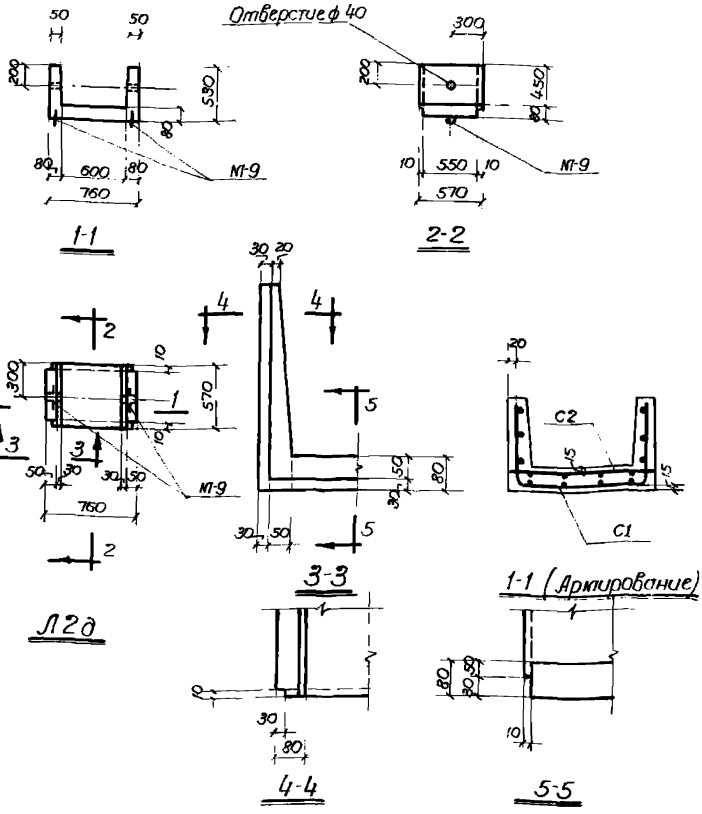

Спецификация арматуры на один лоток

15

Марка лотка	Марка и к-во каркасов или сеток	N поз	Эскиз	ф мм	Длина мм.	К-во шт. В 1 каркасе или сетке	К-во шт. В одном лотке	Общая длина м.
Л2д	С1 (шт-1)	1		5пл	1700	5	5	8.5
		2		4т	540	10	10	5,4
	С2 (шт-1)	2		4т	540	4	4	2,2
		3		6пл	740	5	5	3.7

Выборка стали на один лоток, кг.

Марка лотка	Сталь класса А-III по ГОСТ 5781-61 ф мм. 6пл			Итого	Холоднотянутая проволока по ГОСТ 6727-53 ф мм 4т		Итого	Сталь класса А-I по ГОСТ 5781-61 ф мм 10		Итого	Всего
Л2д	2.7			2,7	0,7		0,7	1,8		1,8	5,2

Примечание

1 Деталь установки закладных элементов М-9 приведена на листе 53.

Выборка закладных элементов на один лоток

Марка лотка	Марка закладного элемента	Колич шт.	№ листа
Л2д	М-9	2	54

Показатели на один лоток

Марка лотка	Вес т	Марка бетона	Объем бетона м³	Расход стали кг.
Л2д	0,18	„30С"	0,07	5,2

Гл. инж. ин-та	Козаровицкий	Рук. группы	Кононенко
Нач. отдела	Бандас	Рассчитал	Бондаренко
Гл. конструк.	Гродзинский	Исполнит.	Терентьева
Гл. инж. пр.	Копштейн	Проверил	Бондаренко
Дата выпуска			

ТД 1963

Доборный лоток Л2д

ИС-01-04
Выпуск 2
Лист 12

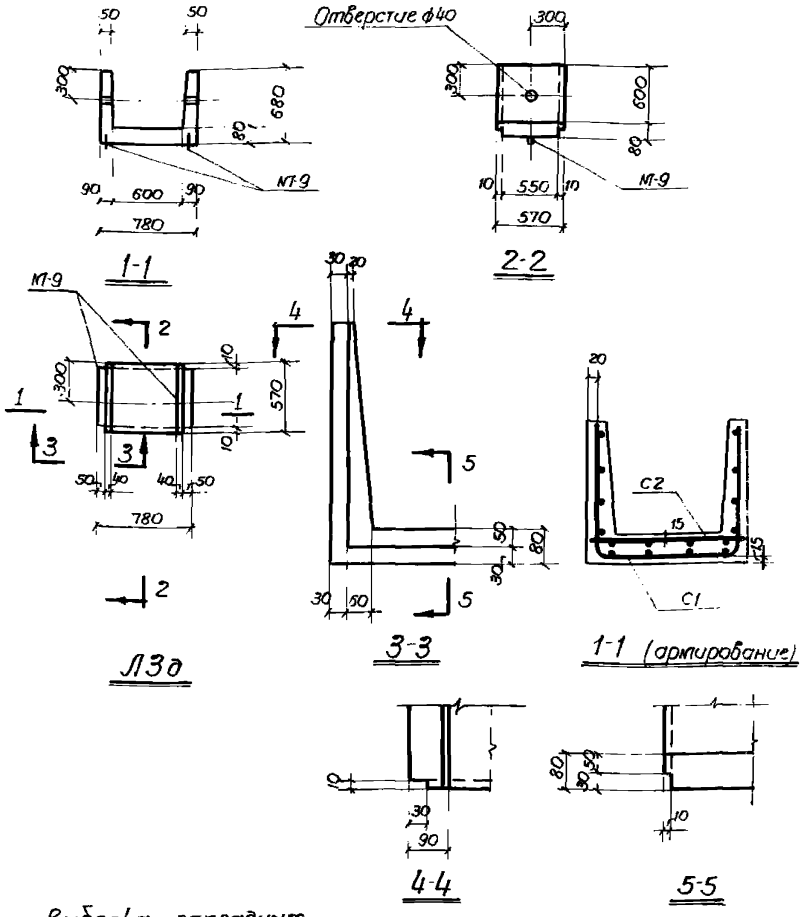

Спецификация арматуры на один лоток

Марка лотка	Марка и к-во каркасов или сеток	N поз	Эскиз	ф мм	Длина мм	к-во шт. В1 каркасе или сетке	к-во шт. В1 лотке	Общая длина м
ЛЗд	С-1 (шт-1)	1		8пл	2020	5	5	10,1
		2		4т	540	12	12	6,5
	С2 (шт-1)	2		4т	540	4	4	2,2
		3		6пл	760	5	5	3,8

Выборка стали на один лоток, кг

Марка лотка	Сталь класса А-III по ГОСТ 5781-61				Холоднотянутая проволока по ГОСТ 6727-53			Сталь класса А-I по ГОСТ 5781-61			Всего
	ф мм			Итого	ф мм		Итого	ф мм		Итого	
	6 пл	8 пл			4т			10			
ЛЗд	0,8	4,0		4,8	0,9		0,9	1,8		1,8	7,5

Примечание

Деталь установки закладных элементов М-9 приведена на листе 53

Выборка закладных элементов на один лоток

Марка лотка	Марка закладного элемента	Колич шт	№ листа
ЛЗд	М-9	2	54

Показатели на один лоток

Марка лотка	Вес т	Марка бетона	Объем бетона м³	Расход стали кг
ЛЗд	0,20	„300"	0,08	7,5

Нач. отдела	Бандос	Рассчитал	Бондаренко
Гл. конструкт.	Гродзинский	Исполнитель	Терентьева
Гл. инж. пр.	Копштейн	Проверил	Бондаренко
Дата выпуска		Копировала	Л. Скляр

ТД 1963

Доборный лоток ЛЗд

ИС-01-04
Выпуск 2
Лист 13

Спецификация арматуры на один лоток

Марка лотка	Марка и К-во каркасов или сеток	№ поз.	Эскиз	ф мм	Длина мм	К-во шт. В1 каркасе или сетке	К-во шт. В лотке	Общая длина м
Л4г	С1 1шт.	1		5 вп	2000	5	5	10.0
		2		4т	540	11	11	5.9
	С2 1шт.	2		4т	540	6	6	3.2
		3		8 вп	1040	6	6	6.2

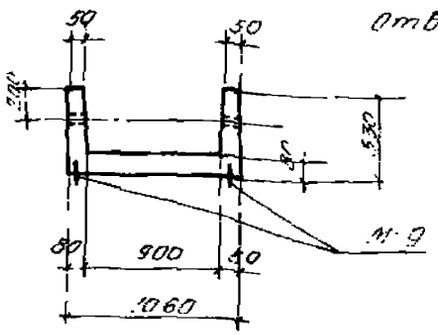

1-1

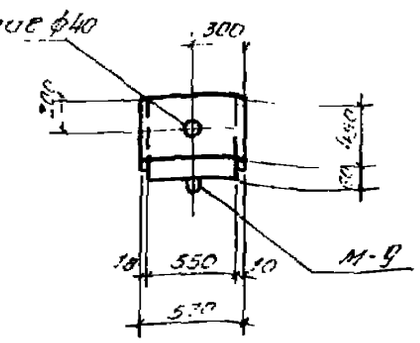

2-2

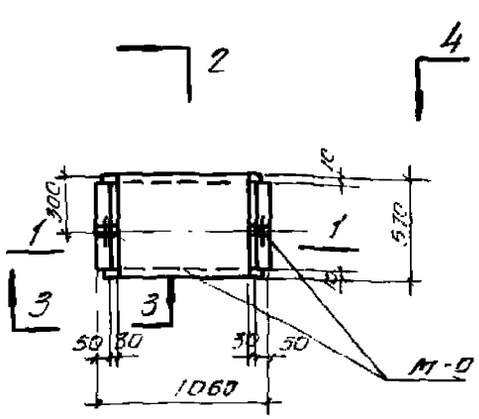

2

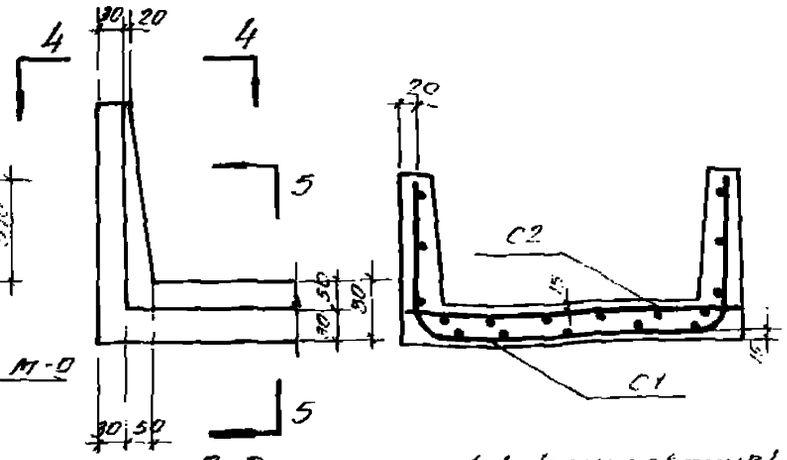

Л4г

3-3

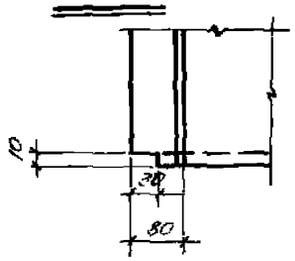

1-1 (армирование)

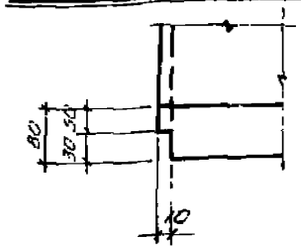

4-4

5-5

Выборка закладных элементов на один лоток

Марка лотка	Марка закладных элементов	Колич. шт.	№ листа
Л4г	М-9	2	54

Показатели на один лоток

Марка лотка	Вес т	Марка бетона	Объем бетона м³	Расход стали кг
Л4г	0.20	„300"	0.08	9.1

Выборка стали на один лоток, кг

Марка лотка	Сталь класса А-III по ГОСТ 5781-61 ф мм: 8 вп			Итого	Холоднотянутая проволока по ГОСТ 6727-53 ф мм: 4т		Итого	Сталь класса А-I по ГОСТ 5781-61 ф мм: 10		Итого	Всего
Л4г	6.4			6.4	0.9		0.9	1.8		1.8	9.1

Примечание:

Деталь установки закладных элементов М-9 приведена на листе 53.

Гл. инж. ин-та	Азгеодезкарт	—	—
Нач. отдела	Бондарь	—	—
Гл. конструктор	Гребенской	—	—
Гл. инж. пр.	Котлярин	—	—
Дата выпуска		1963г.	

Рук. группы	Клочко	—	—
Рассчитал	Бондаренко	—	—
Исполнитель	Гребенюк	—	—
Проверил	Бондарь	—	—
Копировал	Клочко	—	—

ТД 1963

Доборный лоток Л4г

ИС-01-04
Выпуск 2
Лист 14

Спецификация арматуры на один лоток

Марка лотка	Марка и № поз. каркасов или сеток	№ поз.	Эскиз	ф мм	Длина мм	К-во шт. В 1 каркасе или сетке	К-во шт. В одном лотке	Общая длина м
Л5д	С1 1 шт.	1		Вт	2320	5	5	11.6
		2		Ат	540	13	13	7.0
	С2 1 шт.	2		Ат	540	6	6	3.2
		3		Вт	1060	5	5	5.3

Выборка стали на один лоток, кг

Марка лотка	Сталь класса А-II по ГОСТ 5781-61				Холоднотянутая проволока по ГОСТ 6727-53			Сталь класса А-I по ГОСТ 5781-61			Всего
	ф мм			Итого	ф мм		Итого	ф мм		Итого	
	32П				Ат			10			
Л5д	6.7			6.7	1.0		1.0	1.8		1.8	9.5

Примечание:

Деталь установ закладных элементов М-9 приведена на листе 53

Выборка закладных элементов на один лоток

Марка лотка	Марка закладного элемента	Колич. шт.	№ листа
Л5д	М-9	2	54

Показатели на один лоток

Марка лотка	Вес т	Марка бетона	Объем бетона м3	Расход стали кг
Л5д	0.25	„300"	0.10	9.5

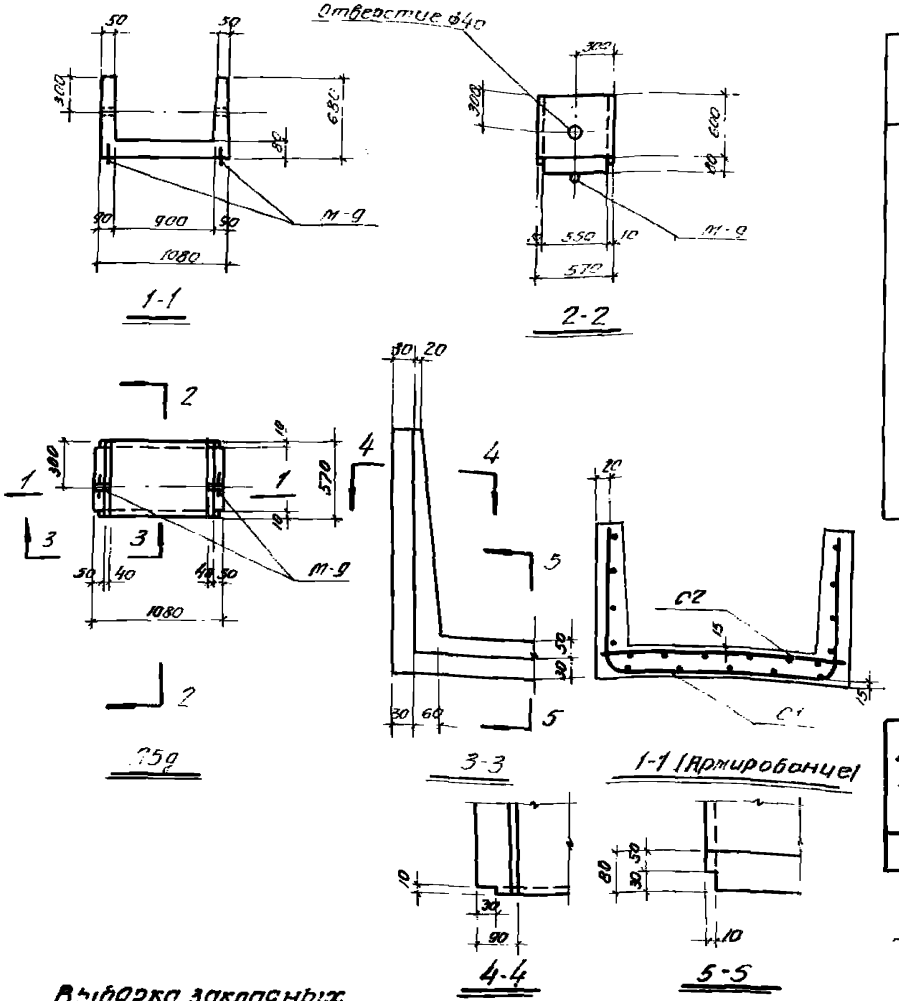

Гл. инж. ин-та	Казаревицкий		
Нач. отдела	Бутаков		
Гл. конструктор	Гуревич		
Гл. инж. проекта	Соломатин		
Дата выпуска	1963г.		

Рук. группы	Кузнецов	Конструктор	Склярова
Рук. группы	Бутаков	Конструктор	Гуревич
Руководитель	Гладкова	Конструктор	Добрынина

ТД 1063

Дождевой лоток Л5д

ИС-01.04	
Выпуск 2	
Лист	15

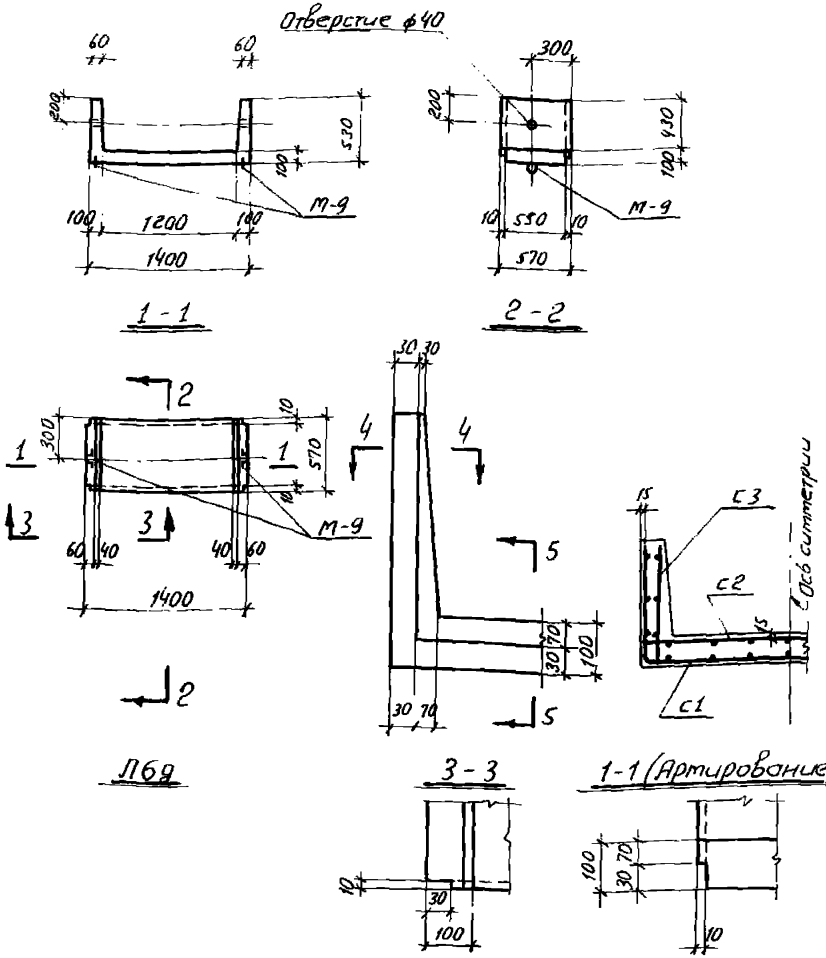

Спецификация арм-ры на один поток

Марка потка	Марка и к-во каркасов или сеток	N поз.	Эскиз	ф мм.	Длина мм	К-во шт. В 1 каркасе или сетке	К-во шт. В одном потке	Общая длина м
Л6д	С1 (шт.1)	1		8пл	2390	5	5	11,9
		2		4т	540	13	13	7.0
	С2 (шт.1)	5		5т	540	7	7	3,8
		3		10пл	1380	6	6	8,3
	С3 (шт.2)	2		4т	540	3	6	3,2
		4		6пл	510	5	10	5,1

Выборка стали на один поток, кг

Марка потка	Сталь класса А-III по ГОСТ 5781-61				Холоднотянутая проволока по ГОСТ 6727-53			Сталь класса А-I по ГОСТ 5781-61			
	ф мм.				ф мм			ф мм			
	6пл	8пл	10пл	Итого	4т	5т	Итого	10		Итого	Всего
Л6д	1.1	4,7	5,1	10,9	1.0	0.6	1.6	1,8		1,8	14,3

Примечание

Деталь установки закладных элементов М-9 приведена на листе 53.

Выборка закладных элементов на один поток

Марка потка	Марка закладного элемента	Колич. шт.	N: листа
Л6д	М-9	2	54

Показатели на один поток

Марка потка	Вес т	Марка бетона	Объем бетона $м^3$	Расход стали кг
Л6д	С30	„ЗСО"	0,12	143

Нач. отдела	Бандос	Рассчитал	Попяк
Гл. констр.	Гродзинский	Исполнитель	Терентьева
Гл. инж. пр-та	Копштейн	Проверил	Бондаренко
Дата выпуска	1963г.	Копировала	П. Скляр

ТД 1963

Добарный поток Л6д

ЦС-01-04 Выпуск 2 Лист 16

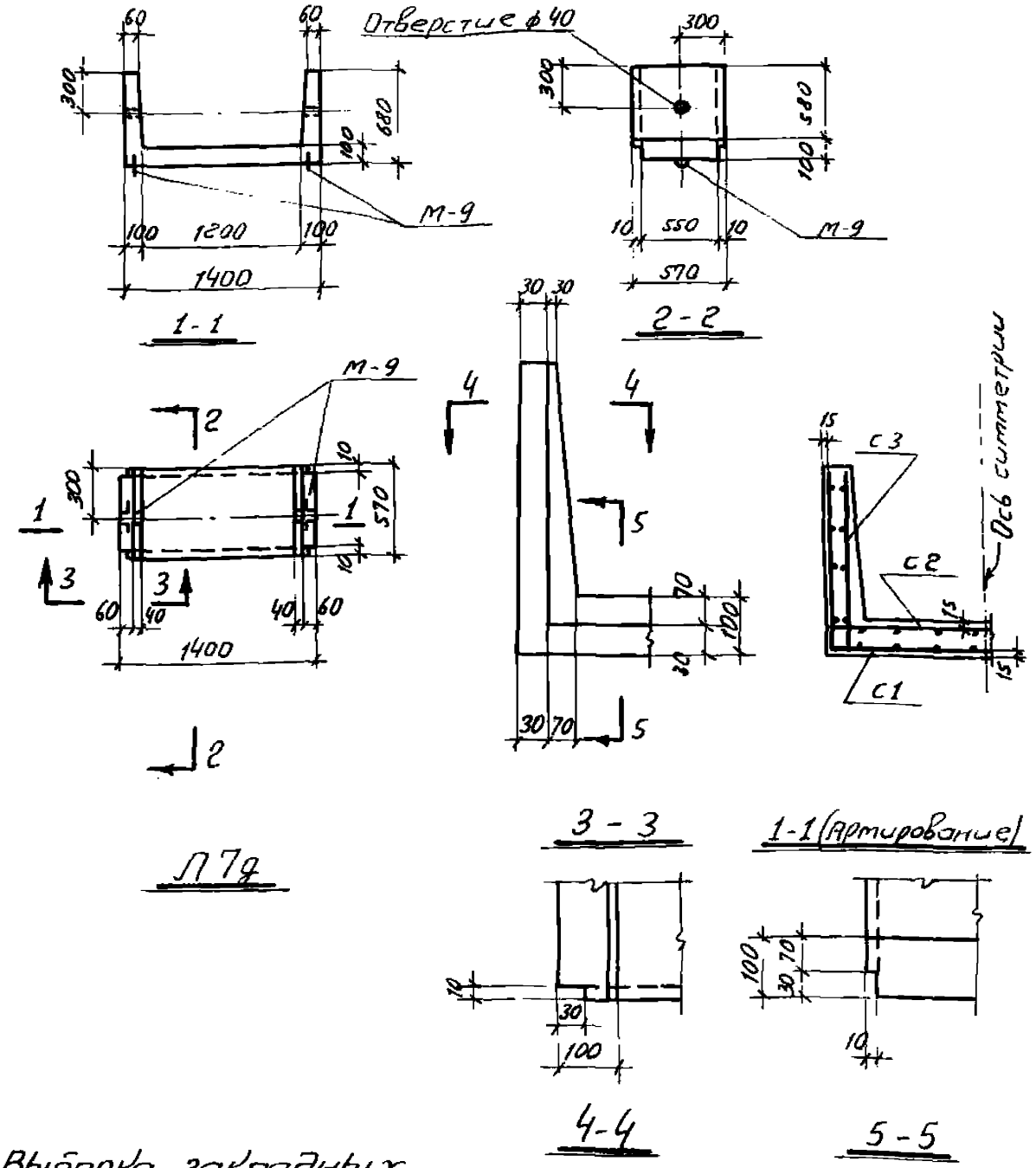

Спецификация арматуры на один поток

20

Марка потка	Марка и к-во каркасов или сеток	N поз.	Эскиз	ф мм.	Длина мм	К-во шт. в 1 каркасе сетке	К-во шт. в одном потке	Общая длина м
Л7д	С1 (шт.1)	1	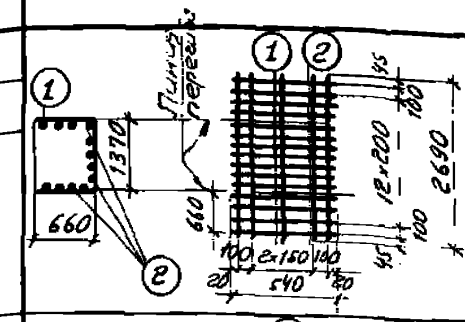	8пл	2690	5	5	13,5
		2		4т	540	15	15	8,1
	С2 (шт.1)	5	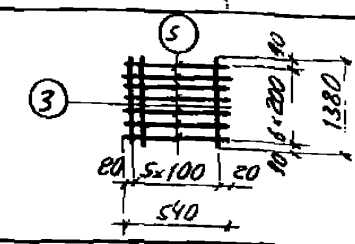	5т	540	7	7	3,8
		3		10пл	1380	6	6	8,3
	С3 (шт.2)	2	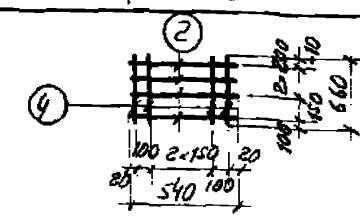	4т	540	4	8	4,3
		4		6пл	660	5	10	6,6

Выборка стали на один поток, кг

Марка потка	Сталь класса А-III по ГОСТ 5781-61				Холоднотянутая проволока по ГОСТ 6727-53			Сталь класса А-I по ГОСТ 5781-61			
	ф мм				ф мм			ф мм			
	6пл	8пл	10пл	Итого	4т	5т	Итого	10	16	Итого	Всего
Л7д	1,5	5,3	5,1	11,9	1,2	0,6	1,8	1,8		1,8	15,5

Примечание

Деталь установки закладных элементов М-9 приведена на листе 53.

Выборка закладных элементов на один поток

Марка потка	Марка закладного эл-та	Количество шт.	N листа
Л7д	М-9	2	54

Показатели на один поток

Марка потка	Вес т	Марка бетона	Объем бетона м³	Расход стали кг
Л7д	0.33	„3СО"	0.13	15,5

Нач. отдела	Бандос	Рассчитал	Бондаренко
Гл. констр.	Гродзинский	Исполнитель	Терентьева
Гл. инж. пр.	Копштейн	Проверил	Бондаренко
Дата выпуска	1963 г.	Копировал	Данилиенко

ТА 1963

Доборный поток Л7д

ИС-01-04
Выпуск 2
Лист 17

Спецификация арматуры на один лоток

Марка лотка	Марка и к-во каркасов или сеток	№ поз.	Эскиз	ф мм	Длина мм	К-во шт. в 1 каркасе или сетке	К-во шт. в 8 каркасах или лотке	Общая длина м
Л18д	С1 (шт.1)	1		10 пл	2760	5	5	13.8
		2		5т	540	14	14	76
	С2 (шт.1)	2		5т	540	9	9	4.9
		3		10 пл	1720	6	6	10.3
	С3 (шт.2)	5		4т	540	3	6	3.2
		4		6 пл	530	6	10	5.3

Выборка стали на один лоток кг

Марка лотка	Сталь класса А-III по ГОСТ 5781-61				Холоднотянутая проволока по ГОСТ 6727-53			Сталь класса А-I по ГОСТ 5781-61			
	ф мм				ф мм			ф мм			
	6 пл	10 пл		Итого	4т	5т	Итого	10		Итого	Всего
Л18д	1.2	14.9		16.1	0.3	1.9	2.2	1.8		1.8	20.1

Примечание

Деталь установки закладных элементов М-9 приведена на листе 53.

Выборка закладных элементов на один лоток

Марка лотка	Марка закладного элемента	Количество шт.	№ листа
Л18д	М-9	2	54

Показатели на один лоток

Марка лотка	Вес т	Марка бетона	Объем бетона м³	Расход стали кг
Л18д	0.43	„300"	0.17	20.1

Отверстие ф40

1-1

2-2

3-3

4-4

5-5

1-1 (Армирование)

Ось симметрии

Л18д

1031

Гл. инж. ин-та	Казаринский		
Нач. отдела	Бочков		
Гл. конструктор	Родштейн		
Гл. инж. пр.	Колышев		
Нач. бюро	Волгуева		
Рук. группы	Колоденко		
Расчитал	Бондаренко		
Исполнитель	Терентьева		
Проверил	Бондаренко		
Копировал	Апельченко		

ТД 1963

Дакарный лоток Л18д

ИС-01-04
Выпуск 2
Лист 18

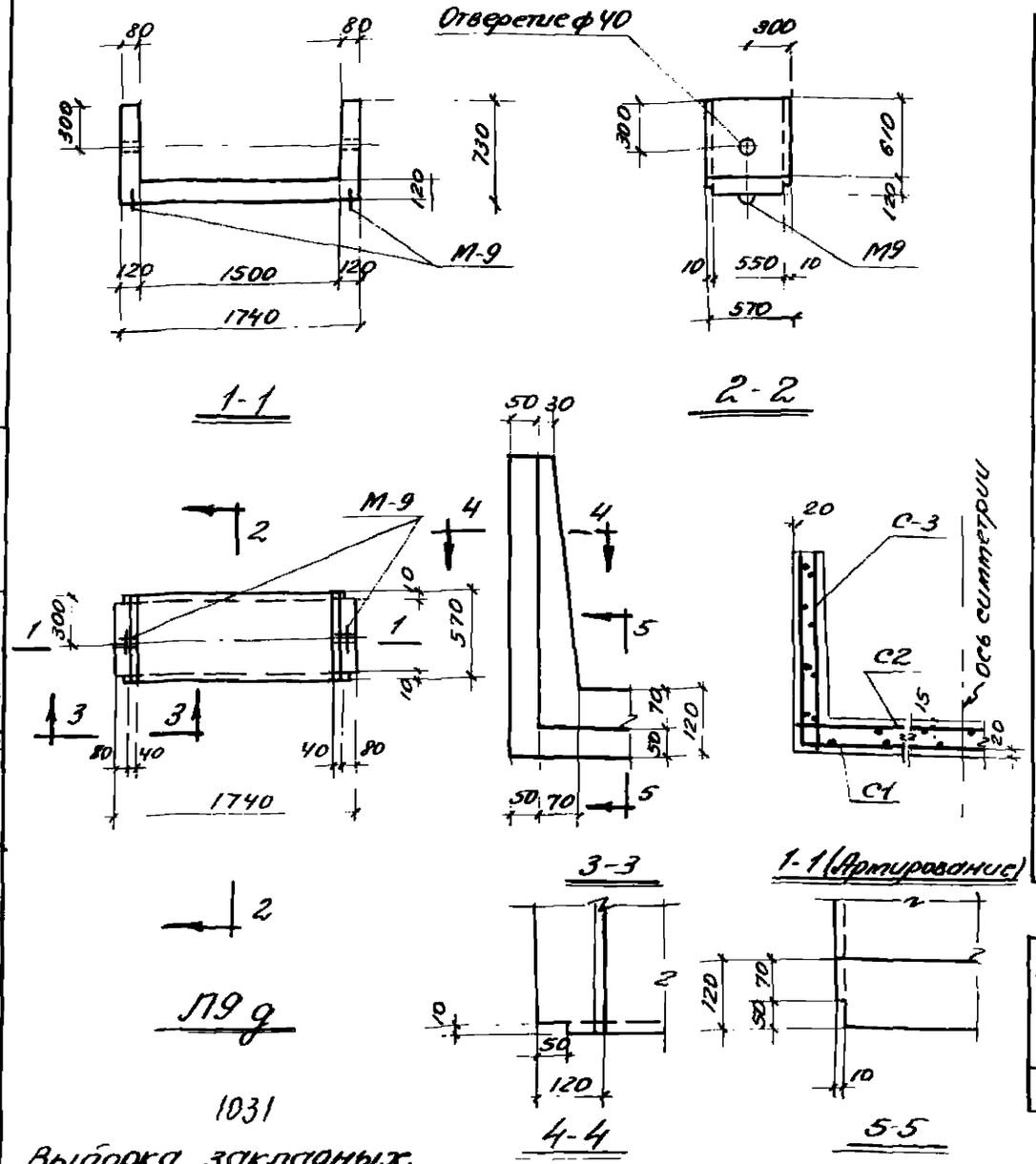

Спецификация арматуры на один лоток

22

Марка лотка	Марка и к-во каркаса или сеток	N поз.	Эскиз	ф мм	Длина мм	К-во шт. в 1 карк. или сетке	К-во шт. в одном лотке	Общая длина м
Л9д	С1 (шт.1)	1	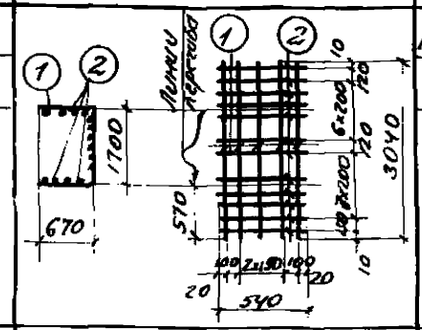	10пл	3040	5	5	15,2
		2		5т	540	17	17	9,2
	С2 (шт.1)	2	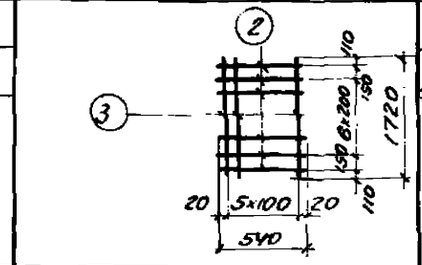	5т	540	9	9	4.9
		3		10пл	1720	6	6	10.3
	С3 (шт-2)	5	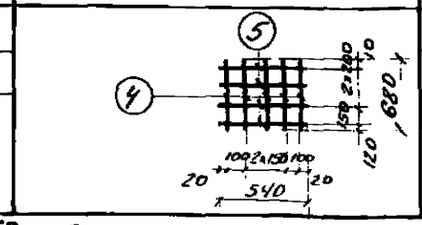	4т	540	4	8	4.3
		4		6пл	680	5	10	6.8

Выборка стали на один лоток, кг

Марка лотка	Сталь класса А-III, по ГОСТ 5781-61				Холоднотянут. проволока по ГОСТ 6727-53			Сталь класса А-I по ГОСТ 5781-61			Всего
	ф мм			Итого	ф мм		Итого	ф мм		Итого	
	6пл	10пл			4т	5т		10			
Л9д	1.5	15.7		17.2	0,4	2,2	2,6	1.8		1.8	21.6

Выборка закладных элементов на один лоток

Марка лотка	Марка закладного элемента	Количество шт.	N листа
Л9д	М-9	2	54

Показатели на один лоток

Марка лотка	Вес т	Марка бетона	Объем бетона $м^3$	Расход стали кг
Л9д	0.48	„300"	0,19	21.6

Примечание

Деталь установки закладных элементов М-9 приведена на листе 53.

Гл. инж. инта	Козаровицкий	Рук. группы	Кононенко
Нач. отдела	Бандос	Рассчитал	Бондаренко
Гл. конструкт.	Гродзинский	Исполнит.	Терентьева
Гл. инж. пр.	Копштейн	Проверила	Бондаренко
Дата выпуска	1963г	Копировала	Даниленко

ТД 1963г

Доборный лоток Л9д

ИС-01-04
Выпуск 2
Лист 19

Спецификация арматуры на один лоток

Марка лотка		№ поз.	Эскиз	ф мм	Длина мм			
Л10д	С1 (шт-1)	1		10 АП	3740	6	6	22.4
		2		6 Т	540	20	20	10.8
	С2 (шт-1)	2		5 Т	540	12	12	6.5
		3		10 АП	2360	6	6	14.2
	С-3 (шт-2)	5		4 Т	540	4	8	4.3
		4		10 АП	710	5	10	7.1

Выборка стали на один лоток кг

Марка лотка	Сталь класса А-III по ГОСТ 5781-61				Холоднотянутая проволока по ГОСТ 6727-53			Сталь класса А-I по ГОСТ 5781-61			
	ф мм			Итого	ф мм		Итого	ф мм		Итого	Всего
	3 пл.	10 пл			4 Т	5 Т		10			
Л10д	1.6	22.6		24.2	0.4	2.7	3.1	1.8		1.8	29.1

Выборка закладных элементов на один лоток

Марка лотка	Марка закладн. элемента	Количество шт.	№ листа
Л10д	М9	2	54

Показатели на одну лоток

Марка лотка	Вес т	Марка бетона	Объем бетона м³	Расход стали кг
Л10д	0,68	„300"	0.27	29.7

Примечание:

Деталь установки закладных элементов М-9 приведена на листе 53

ТД 1963	Добарный лоток Л10д	ИС-01-04 Выпуск-2 Лист 20

1031

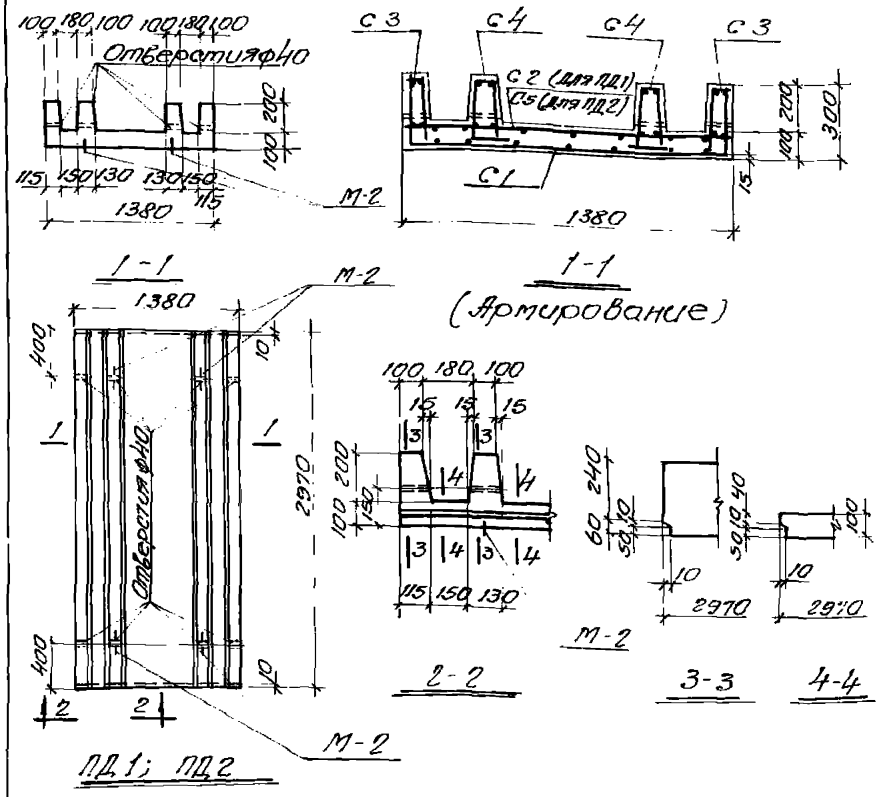

Выборка закладных элементов на одну плиту

Марка днища	Марка закладного элемента	Колич шт	№ листа
ПД1	М-2	4	54
ПД2	М-2	4	54

Показатели на одну плиту

Марка плиты	Вес т	Марка бетона	Объем бетона м3	Расход стали кг
ПД1	1.70	„300"	0.68	84.3
ПД2	1.70	„300"	0.68	78.5

Примечание

Деталь установки закладного элемента М-2 приведена на листе 53.

Спецификация арматуры на одну плиту

Марка плиты	Марка и колич каркасов или сеток	№ поз	Эскиз	ф мм	Длина мм	Колич. шт. в одном каркасе или сетке	Колич. шт. в одной плите	общая длина м.
ПД1	С1 (шт.1)	1	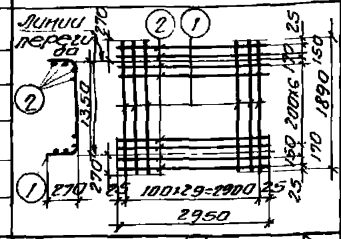	10пл	1890	30	30	56.7
		2		5т	2950	11	11	32.5
	С2 (шт.1)	3	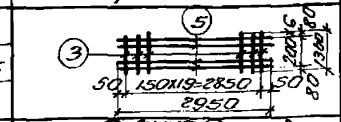	8пл	1360	20	20	27.2
		5		4т	2950	7	7	20.7
	С3 (шт2)	4	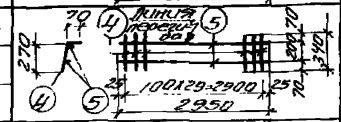	6пл	340	30	60	20.4
		5		4т	2950	2	4	11.8
	С4 (шт.2)	5	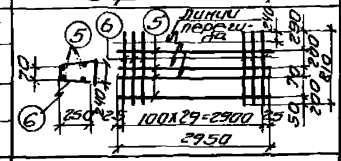	4т	2950	4	8	23.6
		6		8пл	810	30	60	48.6
ПД2			Сетки С1; С3; С4 по ПД1					
	С5 (шт.1)	5	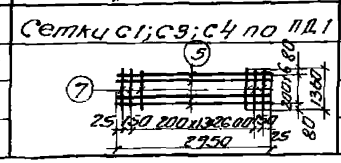	4т	2950	7	7	20.7
		7		6пл	1360	16	16	21.8

Выборка стали на одну плиту, кг

Марка плиты	Сталь класса А-III по ГОСТ 5781-61					Холоднотян. проволока по ГОСТ 6727-53			Сталь класса А-I по ГОСТ 5781-61			Всего
	ф мм				Итого	ф мм		Итого	ф мм		Итого	
	6пл	8пл	10пл			4т	5т		10	12		
ПД1	4.5	30.0	35.2		69.7	5.6	5.0	10.6	2.4	1.6	4.0	84.3
ПД2	9.3	19.4	35.2		63.9	5.6	5.0	10.6	2.4	1.6	4.0	78.5

ТА 1963	Плиты днища ПД1; ПД2	НС-01-04 Выпуск 2 Лист 21

Спецификация арматуры на одну плиту

Марка плиты	Марка и колич. каркасов или сеток	№ поз.	Эскиз	ф мм	Длина мм	Колич. шт. в одн. каркасе или сетке	Колич. шт. в одной плите	Общая длина м
ПД3	С1 (шт 1)	1	Линия перегиба; 100×29=2900; 2950	10 пл	2190	30	30	65,7
		2		5т	2950	12	12	35,4
	С2 (шт 1)	3	150×19=2850; 2950	10 пл	1660	20	20	33,2
		2		5т	2950	9	9	26,6
	С3 (шт 2)	4	Линия перегиба; 100×29=2900; 2950	4т	2950	2	4	11,8
		5		6 пл	340	30	60	20,4
	С4 (шт.2)	2	Линия перегиба; 100×29=2900; 2950	5т	2950	4	8	23,6
		6		8 пл	810	30	60	48,6
ПД4			Сетки С1; С3; С4 по ПД3					
	С5 (шт 1)	4	200×13=2600; 2950	4т	2950	9	9	26,6
		7		6 пл	1660	16	16	26,6

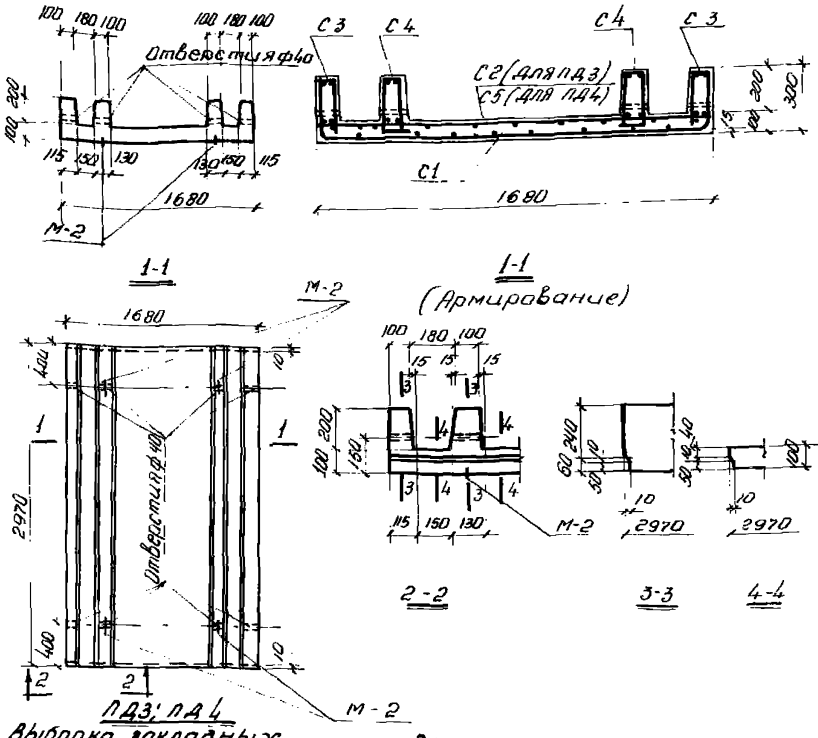

Выборка закладных элементов на одну плиту

Марка днища	Марка закладного элемента	Колич. шт.	№ листа
ПД3	М-2	4	54
ПД4	М-2	4	54

Показатели на одну плиту

Марка плиты	Вес т	Марка бетона	Объем бетона м³	Расход стали кг
ПД3	1.92	„300"	0.77	103.8
ПД4	1.92	„300"	0.77	91.5

Выборка стали на одну плиту, кг

Марка плиты	Сталь класса А-III по ГОСТ 5781-61 ф мм 6 пл	8 пл	10 пл		Итого	Холоднотянутая проволока по ГОСТ 6727-53 ф мм 4т	5т	Итого	Сталь класса А-I по ГОСТ 5781-61 ф мм 10	12	Итого	Всего
ПД3	4,5	19,4	61,5		85,4	1,2	13,2	14.4	2,4	1,6	4.0	103.8
ПД4	10,3	19,4	40,8		70.5	3.8	13.2	17.0	2.4	1.6	4.0	91,5

Примечание:

Деталь установки закладного элемента М-2 приведена на листе 53.

Рук. группы	Кононенко		п/п
Рассчитал	Поляк		п/п
Исполнитель	Терентьева		п/п
Проверил	Поляк		п/п
Копировал	Лихтштейн		п/п
Нач. отдела	Банцис		п/п
Гл. конструкт.	Гродзинский		п/п
Гл. инж. пр.	Капштейн		п/п
Дата выпуска	1963 г.		

ТД 1963

Плиты днища ПД3; ПД4.

ИС-01-04
Выпуск 2
Лист 22

Спецификация арматуры на одну плиту

Марка плиты	Марка и колич. каркас. или сеток	№ поз.	Эскиз	ф мм	Длина мм	Колич. шт. в одном каркасе или сетке	Колич. шт. в одной плите	Общая длина м
ПД5	С1 (шт 1)	1	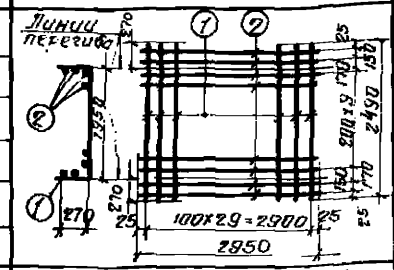	10пл	2490	30	30	74.5
		2		5т	2950	14	14	41.3
	С2 (шт.1)	2	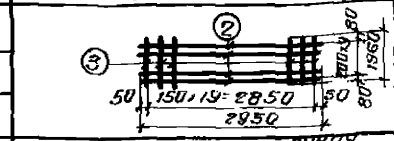	5т	2950	10	10	29.5
		3		10пл	1960	20	20	39.2
	С3 (шт.2	4	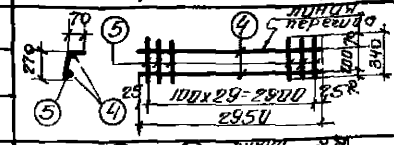	4т	2950	2	4	11.8
		5		6пл	340	30	60	20.4
	С4 (шт.2)	2	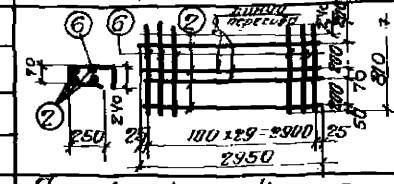	5т	2950	4	8	23.6
		6		8пл	810	30	60	48.6
			Сетки С1; С3; С4 по ПД5					
ПД6	С5 (шт.1)	4	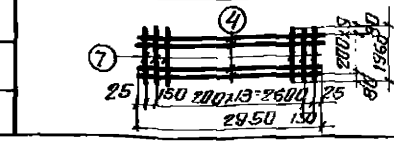	4т	2950	10	10	29.5
		7		8пл	1960	16	16	31.4

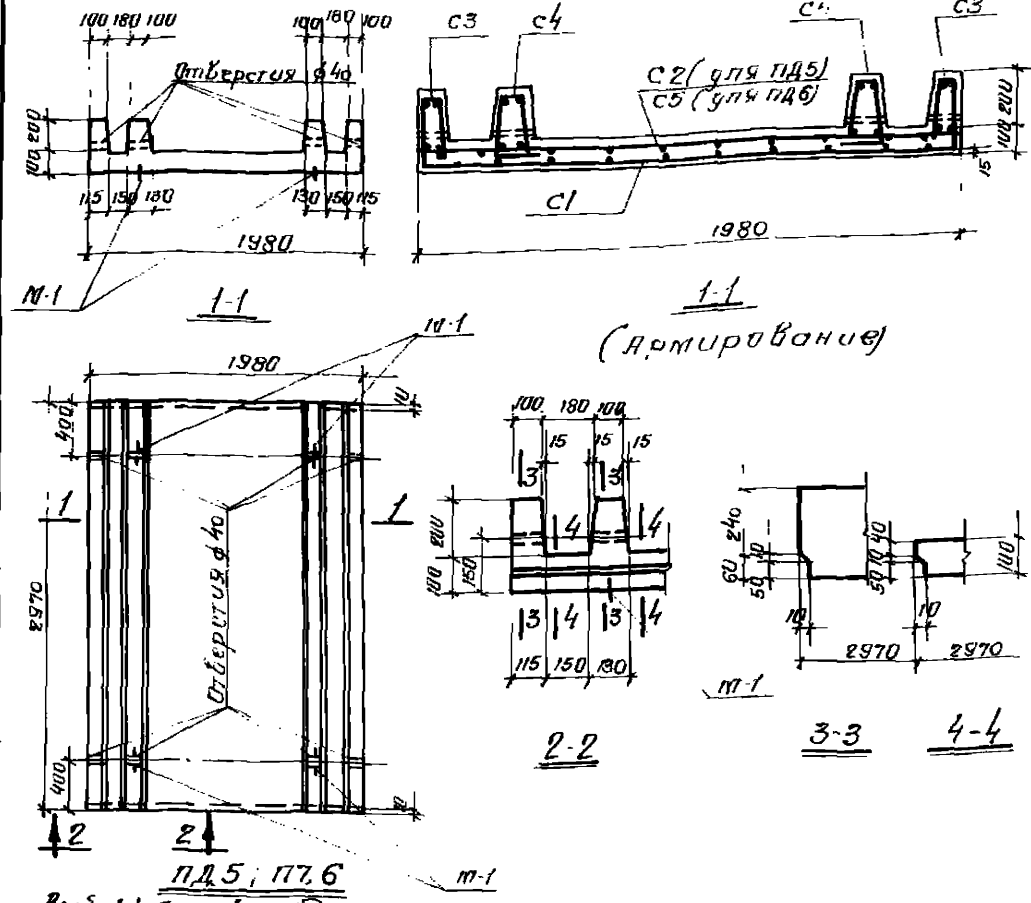

Выборка закладных элементов на одну плиту

Марка днища	Марка закладного элемента	Колич. шт	№ листа
ПД5	М1	4	54
ПД6	М1	4	54

Показатели на одну плиту

Марка плиты	Вес т	Марка бетона	Объем бетона м³	Расход стали кг.
ПД5	2.15	„300"	0.86	116.4
ПД6	2.15	„300"	0.86	103.1

Примечание

Деталь установки закладного элемента М1 приведена на листе 53.

Выборка стали на одну плиту кг.

Марка плиты	Сталь класса А-III по ГОСТ 5781-61 ф мм 6пл	8пл	10пл		Итого	Холоднотянутая проволока по ГОСТ 6727-53 ф мм 4т	5т	Итого	Сталь класса АI по ГОСТ 5781-61 ф мм 10	12	16	Итого	Всего
ПД5	4.5	19.4	70.5		94.4	1.1	14.5	15.6	0.4	3.6	2.4	6.4	116.4
ПД6	4.5	32.0	46.1		82.6	4.1	10.0	14.1	0.4	3.6	2.4	6.4	103.1

Гл. инж. ин-та	Козаровицкий	Рук. груп.	Кононенко
Нач. отдела	Бандос	Рассчитал.	Поляк
Гл. конструкт.	Гродзинский	Исполнит.	Терентьева
Гл. инж. пр.	Клиштейн	Проверил	Поляк
Дата выпуска	1963 г.	Копировал	Лихштейн

ТА 1968

Плиты днища ПД5; ПД6.

ИС 01-04 Выпуск 2 Лист 23

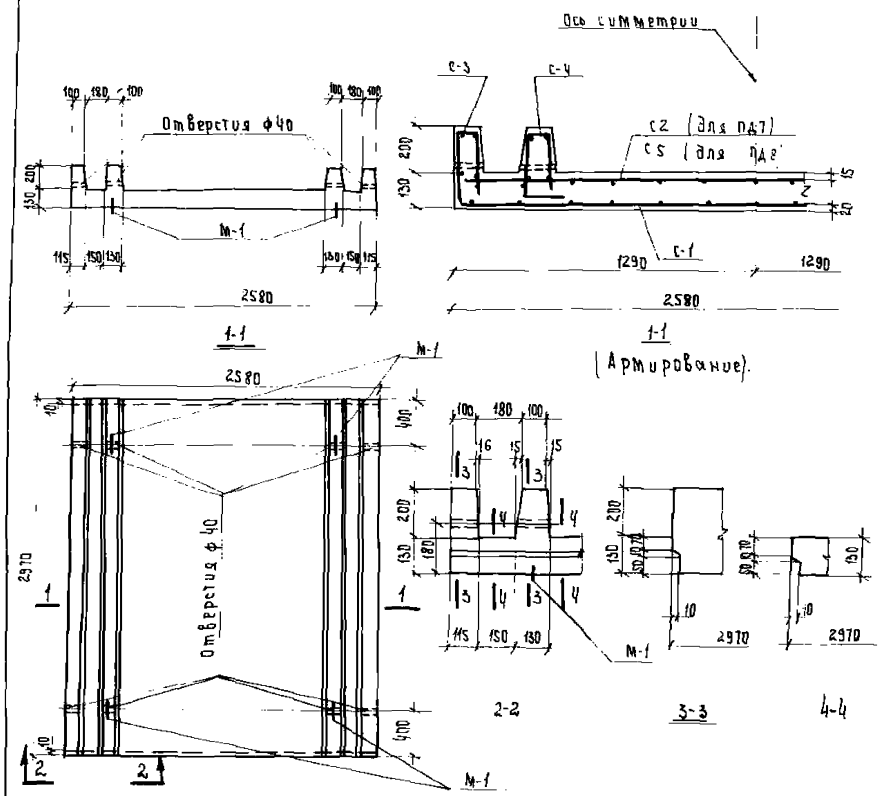

ПД7, ПД8

Спецификация арматуры на одну плиту.

Марка плиты	Марка и колич. каркасов или сеток	N поз.	Эскиз	ф мм	Длина мм.	Кол. шт. в одном карк. или сетке	Кол. шт. в одной плите	Общая длина м
ПД7	с-1 (шт 1)	1	Линии перегиба	10 пл	3150	30	30	94.5
		2		ст	2950	17	17	50.2
	с-2 (шт 1)	2		ст	2950	13	13	38.4
		3		12 пл	2560	20	20	51.2
	с-3 (шт 2)	4	Линия перегиба	6 пл	370	30	60	22.2
		5		ст	2950	2	4	11.8
	с-4 (шт 2)	2	Линии перегиба	ст	2950	4	8	23.6
		6		10 пл	920	30	68	55.2
ПД8	с5 (шт 1)	5	Сетки с1, с3, с4 под ПД7	ст	2950	13	13	38.4
		7		8 пл	2560	16	16	41.0

Выборка закладных элементов на одну плиту

Марка плиты	Марка закладного элемента	Колич. шт.	N листа
ПД7	М-1	4	54
ПД8	М-1	4	54

Показатели на одну плиту

Марка плиты	Вес т	Марка бетона	Объем бетона м³	Расход стали кг.
ПД7	3.18	„300"	1.27	167.9
ПД8	3.18	„300"	1.27	136.7

Выборка стали на одну плиту кг.

Марка плиты	Сталь класса А-III по ГОСТ 5781-61 ф мм. 6 пл	8 пл	10 пл	12 пл	Итого	Холодн. тян. проволока по ГОСТ 6727-53 ф мм Вр	Кл	Итого	Сталь класса А-I по ГОСТ 5781-61 ф мм. 10	12	16	Итого	Всего.
ПД7	4.9	—	92.6	45.5	143.0	1.2	17.3	18.5	0.4	3.6	2.1	6.4	167.9
ПД8	4.9	16.4	92.6	—	113.9	5.0	11.3	16.4	0.4	3.6	2.4	6.4	136.7

Примечание:
Деталь установки закладного элемента М-1 приведена на листе 53.

1031

ТД 1963 г.	Плиты днища ПД7, ПД8	ПС-01-04 Выпуск 2 Лист 24

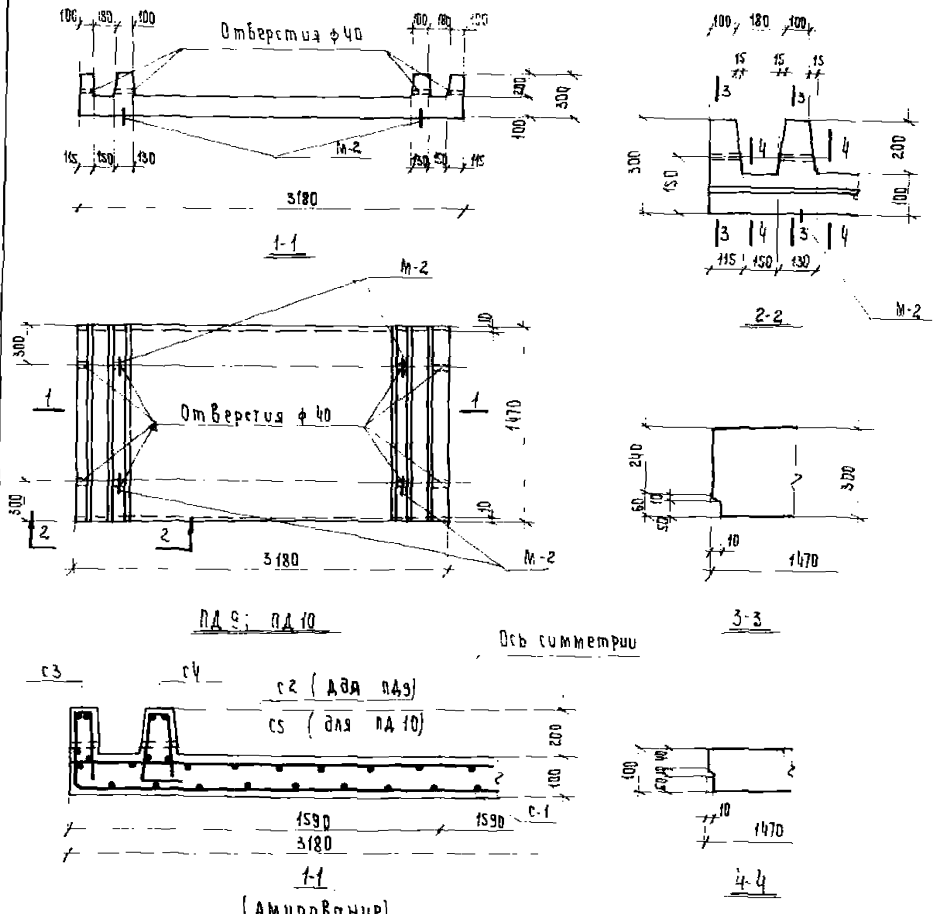

Спецификация арматуры на одну плиту

Марка плиты	Марка и колич. каркасов или сеток	N поз	Эскиз	ф мм	Длина мм	Кол. шт. В одн. каркас или сетке	Кол. шт. В одной плите	Общая длина м
ПД 9	с1 (шт. 1)	1	Линии перегиба	10пл	3690	15	15	55.4
		2		5т	1450	20	20	29,0
	с2 (шт. 1)	3		10пл	3160	10	10	31.6
		2		5т	1450	16	16	23.2
	с-3 (шт. 2)	4	Линия перегиба	6пл	340	15	30	10.2
		5		4т	1450	2	4	5.8
	с4 (шт. 2)	6	Линии перегиба	8пл	810	15	30	24.3
		5		4т	1450	4	8	11.6
			Сетки с1; с3; с4 по ПД9					
ПД 10	с5 (шт. 1)	7		6пл	3160	8	8	25.3
		5		4т	1450	16	16	23.2

Выборка закладных элементов на одну плиту.

Марка днища	Марка закладного элемента	Колич. шт.	N листа
ПД 9	М-2	4	54
ПД 10	М-2	4	54

Показатели на одну плиту

Марка плиты	Вес т	Марка бетона	Объем бетона м³	Расход стали кг.
ПД 9	1.50	„300"	0.60	79.0
ПД 10	1.50	„300"	0.60	64.4

Выборка стали на одну плиту.

Марка плиты	Сталь класса А-III по ГОСТ 5781-61 ф мм 6пл	8пл	10пл		Итого	Холодн. проволока по ГОСТ 6727-53 ф мм 4т	5т	Итого	Сталь класса А-I по ГОСТ 5781-61 ф мм 10	12	Итого	Всего
ПД 9	2.2	9.7	53.3		55.2	1.7	8.1	9.8	2.4	1.6	4.0	79.0
ПД 10	7.8	9.7	34.4		51.9	4.1	4.4	8.5	2.4	1.6	4.0	64.4

Примечание:
Деталь установки закладного элемента М-2 приведена на листе 53.

1031

Гл. инж. ин-та	Козаровицкий	Рук. группы	Кононенко
Нач. отдела	Бандос	Рассчитал	Поляк
Гл. констр.	Гродзинский	Исполнит.	Терентьева
Гл. инж. пр.	Копштейн	Проверил	Поляк
Дата выпуска	1963 г.	Копировал	Лихтштейн

ТД 1963 г.

Плиты днища ПД 9, ПД 10.

Ис. 01-04
Выпуск 2
Лист 25.

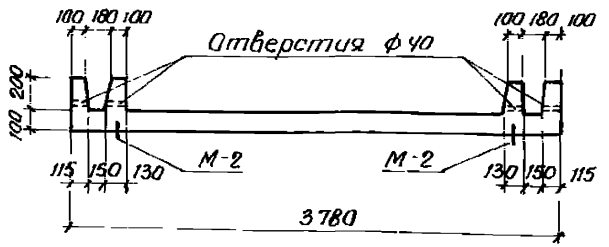

1-1

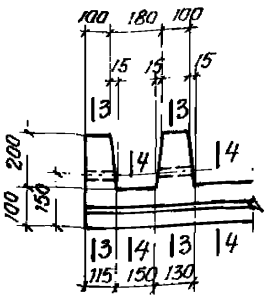

2-2

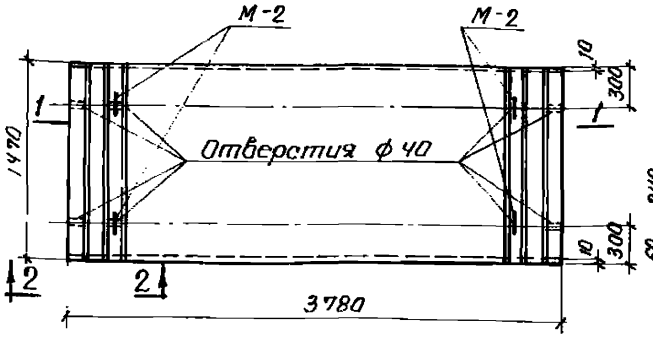

ПД 11; ПД 12

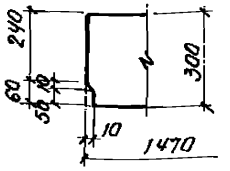

3-3

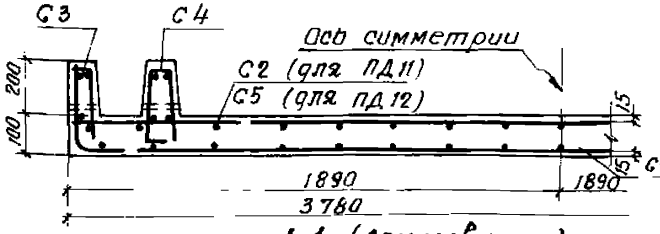

1-1 (Армирование)

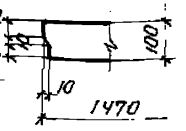

4-4

Спецификация арматуры на одну плиту.

Марка плиты	Марка и колич. каркасов или сеток	№ поз.	Эскиз.	ф мм	Длина мм.	Колич. шт. в одн. каркасе или сетке	Колич. шт. в одной плите	Общая длина м.
ПД 11	С1 (шт.1)	1	Линии перегиба	10 пл	4290	15	15	64,2
		2		5т	1450	23	23	33,4
	С2 (шт.1)	2		5т	1450	19	19	27,6
		3		10 пл	3760	10	10	37,6
	С3 (шт.2)	4	Линия перегиба	4т	1450	2	4	5,8
		5		6 пл	340	15	30	10,2
	С4 (шт.2)	4	Линия перегиба	4т	1450	4	8	11,6
		6		9 пл	810	15	30	24,3
ПД 12			Сетки С1; С3; С4 по ПД 11					
	С5 (шт.1)	4		4т	1450	19	19	27,6
		7		8 пл	3760	8	8	30,1

Выборки закладных элементов на одну плиту.

Марка днища	Марка закладного элемента	Колич. шт.	№ листа
ПД 11	М-2	4	54
ПД 12	М-2	4	54

Показатели на одну плиту.

Марка плиты	Вес т.	Марка бетона	Объем бетона м³	Расход стали кг.
ПД 11	1,70	„300"	0,68	89,7
ПД 12	1,70	„300"	0,68	77,0

Деталь установки закладного элемента М-2 приведена на листе 53

Выборка стали на одну плиту, кг.

Марка плиты	Сталь класса А-III по ГОСТ 6727-61 ф мм. 6 пл	8 пл	10 пл	Итого	Холоднотян. прокат по ГОСТ 6727-53 ф мм. 4т	5т	Итого	Сталь класса А-I по ГОСТ 5781-61 ф мм. 10	12	Итого	Всего
ПД 11	2,2	9,7	63,0	74,9	1,7	9,1	10,8	2,4	1,6	4,0	89,7
ПД 12	2,2	21,6	39,6	63,4	4,5	5,1	9,6	2,4	1,6	4,0	77,0

ТД 1963

Плиты днища ПД11; ПД12

ИС-01-04
Выпуск 2
Лист 26

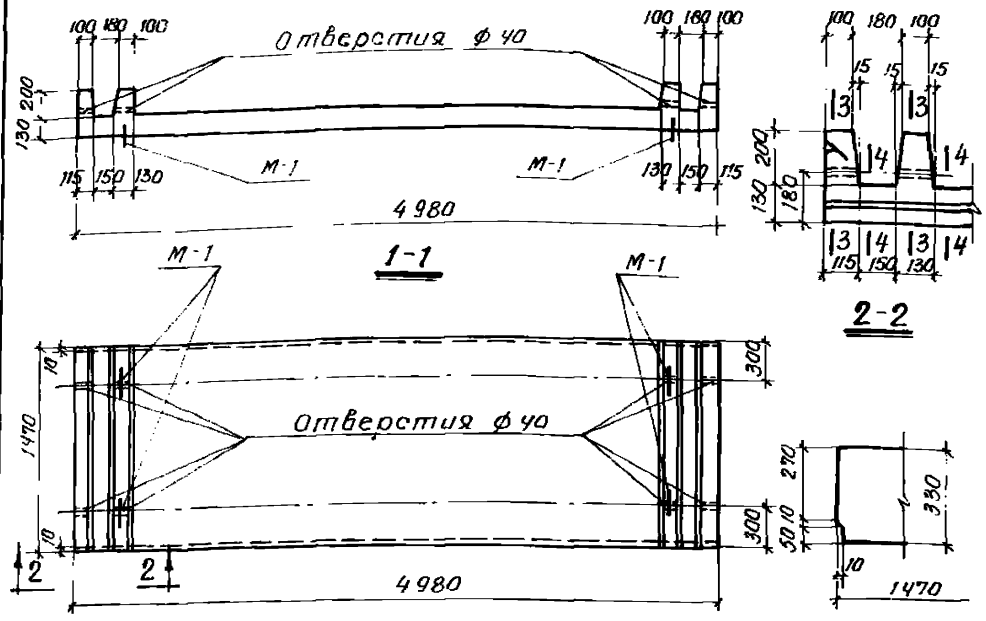

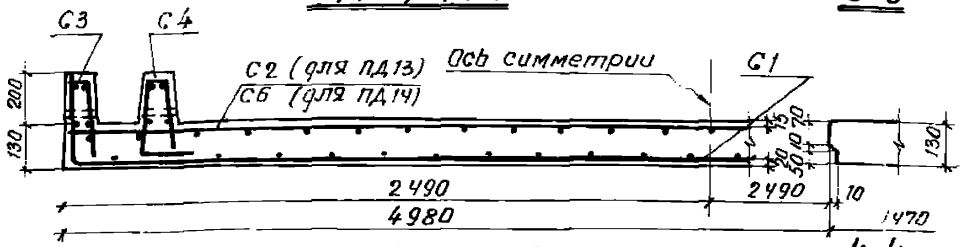

Спецификация арматуры на одну плиту.

30

Марка плиты	Марка и колич. каркасов или сеток	№ поз.	Эскиз	ф мм.	Длина мм.	Колич. шт. в одном каркасе или сетке	Колич. шт. в одной плите	Общая длина м.
ПД 13	С1 (шт.1)	1	Линии перегиба	12 пл	5550	15	15	83,2
		2		5 т	1450	29	29	42,1
	С2 (шт.1)	2		5 т	1450	25	25	36,3
		3		12 пл	4960	10	10	49,6
	С3 (шт.2)	4	Линии перегиба	4 т	1450	2	4	5,8
		5		6 пл	370	15	30	11,2
	С4 (шт.2)	2	Линии перегиба	5 т	1450	4	8	11,6
		6		10 пл	920	15	30	27,6
ПД 14			Сетки С1; С3; С4 по ПД 13					
	С5 (шт.1)	4		4 т	1450	33	33	47,9
		7		8 пл	4960	8	8	39,7

Выборка закладных элементов на одну плиту.

Марка плиты	Марка закладного элемента	Колич. шт	№ листа
ПД 13	М-1	4	54
ПД 14	М-1	4	54

Показатели на одну плиту.

Марка плиты	Вес т.	Марка бетона	Объем бетона м³	Расход стали кг.
ПД 13	2,75	„300"	1,10	158,7
ПД 14	2,75	„300"	1,10	129,4

Деталь установки закладного элемента М-1 приведена на листе 53

Выборка стали на одну плиту. кг

Марка плиты	Сталь класса А-III по ГОСТ 5781-61 ф мм				Итого	Холоднотянутая проволока по ГОСТ 6727-53 ф мм		Итого	Сталь класса А-I по ГОСТ 5781-61 ф мм			Итого	Всего
	6 пл	8 пл	10 пл	12 пл		4 т	5 т		10	12	16		
ПД 13	2,5	—	17,1	118,2	137,8	0,6	13,9	14,5	0,4	3,6	2,4	6,4	158,7
ПД 14	2,5	15,7	17,1	74,1	109,4	5,3	8,3	13,6	0,4	3,6	2,4	6,4	129,4

ТД 1963

Плиты днища ПД 13; ПД 14

ИС-01-04
Выпуск 2
Лист 27

Спецификация арматуры на одну плиту

Марка плиты	Марка и кол-во каркасов или сеток	N поз	Эскиз	ф мм	Длина мм	Кол. шт. В 1м каркасе или сетке	Кол. шт. В одной плите	Общая длина м
ПС1	С1 (шт-2)	1	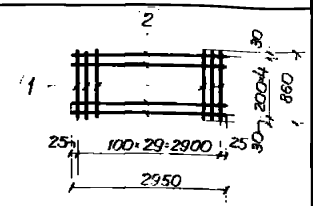	8пл	860	30	60	51,6
		2		4т	2950	5	10	29,5
	Отдельные стержни	3	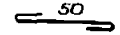	6	130	–	20	2,6
ПС1д	С2 (шт-2)	1	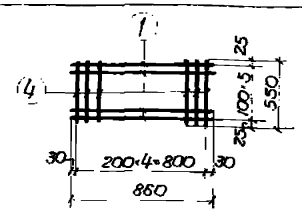	8пл	860	6	12	10,3
		4		4т	550	5	10	5,5
	Отдельные стержни	3	Смотрите выше	6	130	–	5	0,7

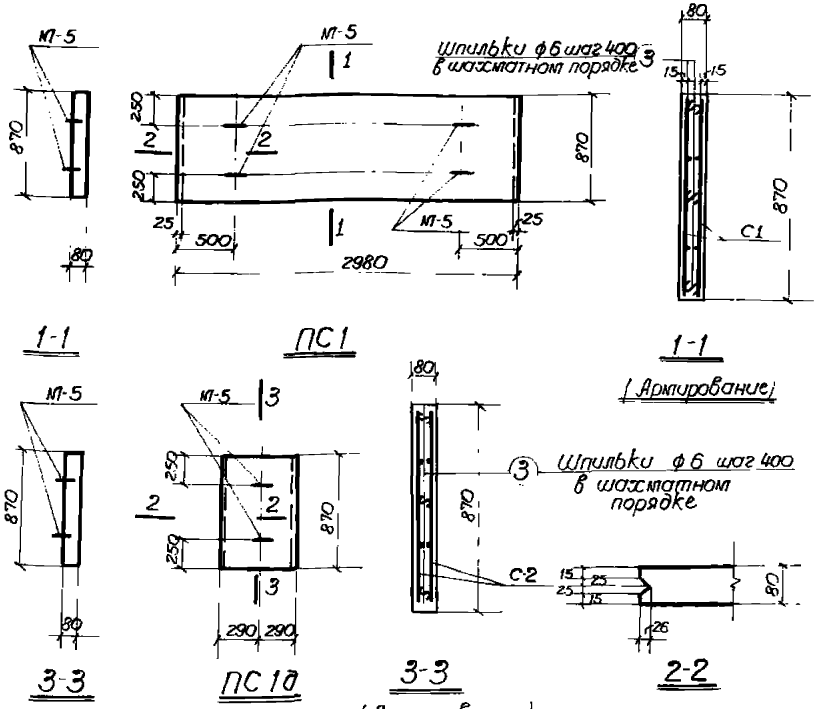

1-1 ПС1 1-1 (Армирование)

3-3 ПС1д 3-3 (Армирование) 2-2

Выборка закладных элементов на одну плиту

Марка плиты	Марка закладного элемента	Колич шт	№ листа
ПС1	М-5	4	54
ПС1д	М-5	2	54

Показатели на одну плиту

Марка плиты	Вес т	Марка бетона	Объем бетона м³	Расход стали кг
ПС1	0,53	„300"	0,21	27,8
ПС1д	0,10	„300"	0,04	6,7

Выборка стали на одну плиту, кг

Марка плиты	Сталь класса А-III по ГОСТ 5781-61 ф мм 8пл			Итого	Холоднотян. проволока по ГОСТ 6727-53 ф мм 4т		Итого	Сталь класса А-I по ГОСТ 5781-91 ф мм 6	10		Итого	Всего
ПС1	20,6			20,6	3,0		3,0	0,6	3,6		4,2	27,8
ПС1д	4,1			4,1	0,6		0,6	0,2	1,8		2,0	6,7

Примечание:

Деталь установки закладного элемента М-5 приведена на листе 53

Гл. инженер	Козаровицкий	Рук. группы	Кононенко
Нач. отдела	Бандос	Рассчитал	Поляк
Гл. конструкт.	Гродзинский	Исполнит.	Терентьева
Гл. инж. пр-та	Копштейн	Проверил	Поляк
Дата выпуска	1963 г	Копировал	Лихштейн

ТА 1963

Плиты стеновые ПС1; ПС1д

ИС-01-04	
Выпуск	2
Лист	28

Спецификация арматуры на одну плиту

Марка плиты	Марка и кол-во каркасов или сеток	N N поз.	Эскиз	ф мм	Длина мм	Колич. шт. в одном каркасе, сетке	Колич. шт. в одной плите	Общая длина м.
ПС2	С1 (шт-2)	1		10пл	1160	30	60	69,6
		2		5Т	2950	6	12	35,4
	Отдельные стержни	3		6	150	–	24	3,6
ПС2д	С2 (шт-2)	1		10пл	1160	6	12	13,9
		5		5Т	550	6	12	6,6
	Отдельные стержни	3	Смотрите выше	6	150	–	6	0,9

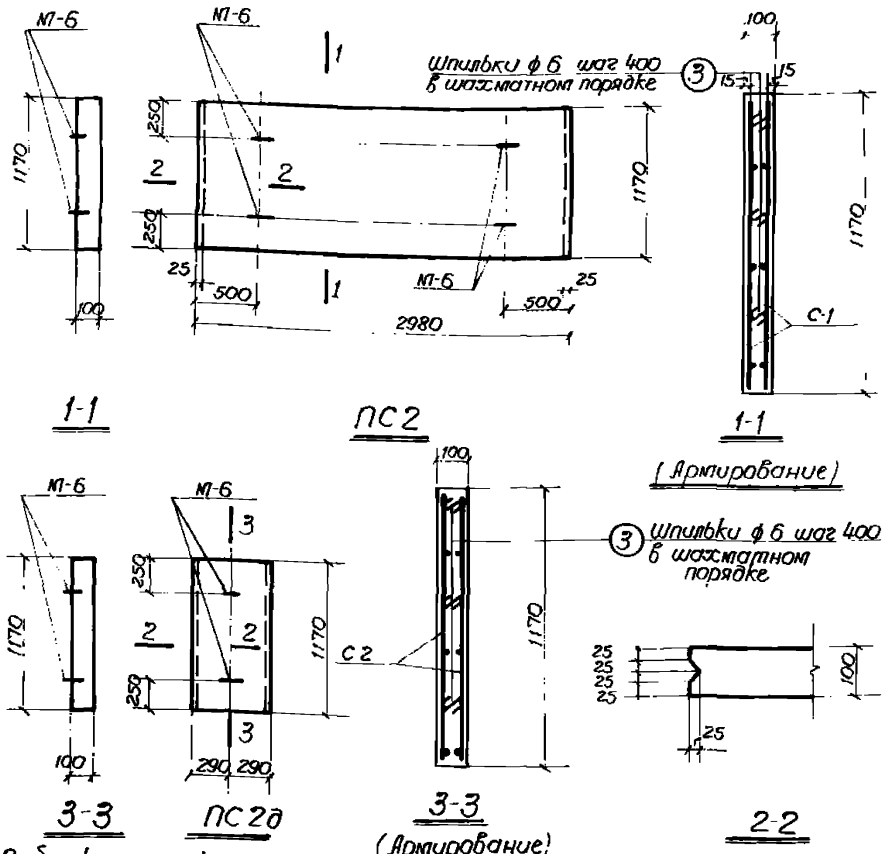

Выборка закладных элементов на одну плиту

Марка плиты	Марка закладного элемента	Колич. шт	№ листа
ПС2	М1-6	4	54
ПС2д	М1-6	2	54

Показатели на одну плиту

Марка плиты	Вес т	Марка бетона	Объем бетона м³	Расход стали кг.
ПС2	0,88	„300"	0,35	53,0
ПС2д	0,18	„300"	0,07	11,6

Выборка стали на одну плиту, кг.

Марка плиты	Сталь класса А-III по ГОСТ 5781-61 ф мм 10пл			Итого	Холоднотян. проволока по ГОСТ 6727-53 ф мм 5Т		Итого	Сталь класса А-I по ГОСТ 6781-61 ф мм 6	10		Итого	Всего
ПС2	43,2	–	–	43,2	5,4	–	5,4	0,8	3,6		4,4	53,0
ПС2д	8,6	–	–	8,6	1,0	–	1,0	0,2	1,8		2,0	11,6

Примечание:

Деталь установки закладного элемента М1-6 приведена на листе 53

ТД 1963	Плиты стеновые ПС2, ПС2д	УС-01-04 Выпуск 2 Лист 29

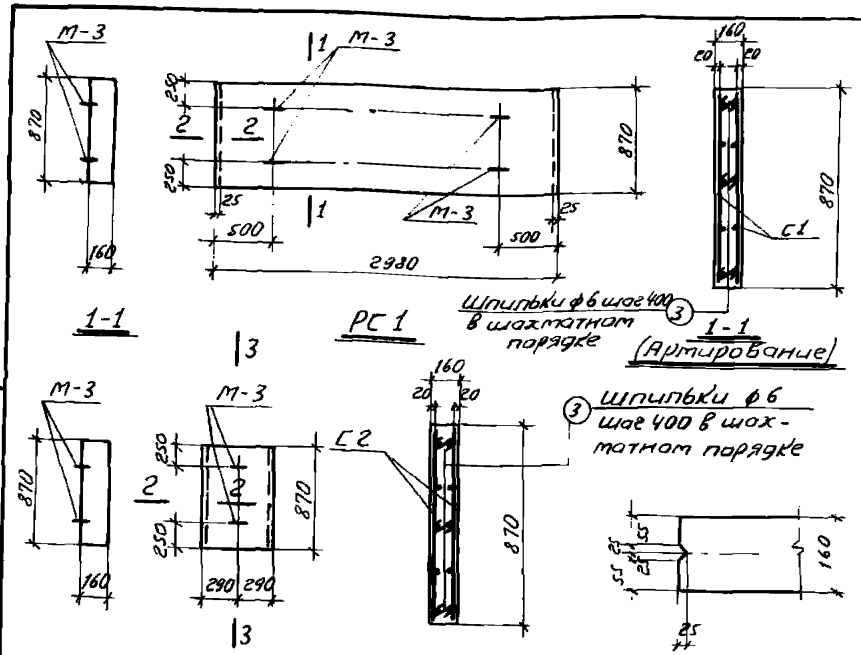

РС 1g

3-3 (Армирование)

2 - 2

Спецификация арматуры на одну плиту

33

Марка плиты	Марка и колич. каркасов или сеток	№ поз.	Эскиз	ф мм	Длина мм	Колич. шт. В одном каркасе или сетке	Колич. шт. В одной плите	Общая длина м
РС1	С1 (шт.2)	1	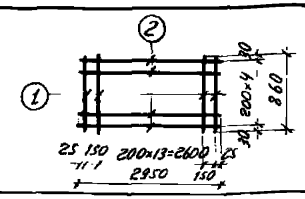	10пл	860	16	32	27,6
		2		5т	2950	5	10	29,5
	Отдельные стержни	3	120	6	200	—	20	4,0
РС 1g	С2 (шт.2)	1	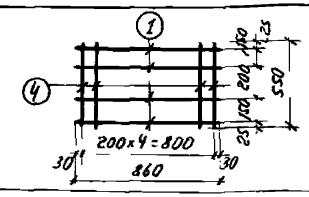	10пл	860	4	8	6,9
		4		5т	550	5	10	5,5
	Отдельные стержни	3	Смотрите выше	6	200	—	6	1,0

Выборка закладных элементов на одну плиту

Марка плиты	Марка закладного эл-та	Колич. шт.	№ листа
РС 1	М-3	4	54
РС 1g	М-3	2	51

Показатели на одну плиту

Марка плиты	Вес т	Марка бетона	Объем бетона $м^3$	Расход стали кг
РС 1	1,05	„300"	0,42	28,9
РС 1g	0,2	„300"	0,08	8,5

Выборка стали на одну плиту, кг

Марка плиты	Сталь класса А-III по ГОСТ 5781-61			Холоднотян. проволока по ГОСТ 6727-53			Сталь класса А-I по ГОСТ 5781-61					Всего
	ф мм		Итого	ф мм		Итого	ф мм				Итого	
	10пл			5т			6	10	12	16		
РС 1	17,1		17,1	4,5		4,5	0,9	0,4	3,6	2,4	7,3	28,9
РС 1g	4,3		4,3	0,8		0,8	0,2	0,2	1,3	1,2	3,4	8,5

Примечание

Деталь установки закладного элемента М-3 приведена на листе 53.

Гл. инж. ин-та	Козаровицкий	
Нач. отдела	Бондос	
Гл. конструкт.	Гродзинский	Подпись
Гл. инж. пр-та	Копштейн	
Дата выпуска	1963 г.	

Руков. груп.	Кононенко	
Рассчитал	Поляк	
Исполнит.	Терентьева	
Проверил	Поляк	Подпись
Копировала	Лихтштейн	

ТА 1963

Плиты стеновые РС1, РС1g

ИС-01-04

Выпуск 2

Лист 30

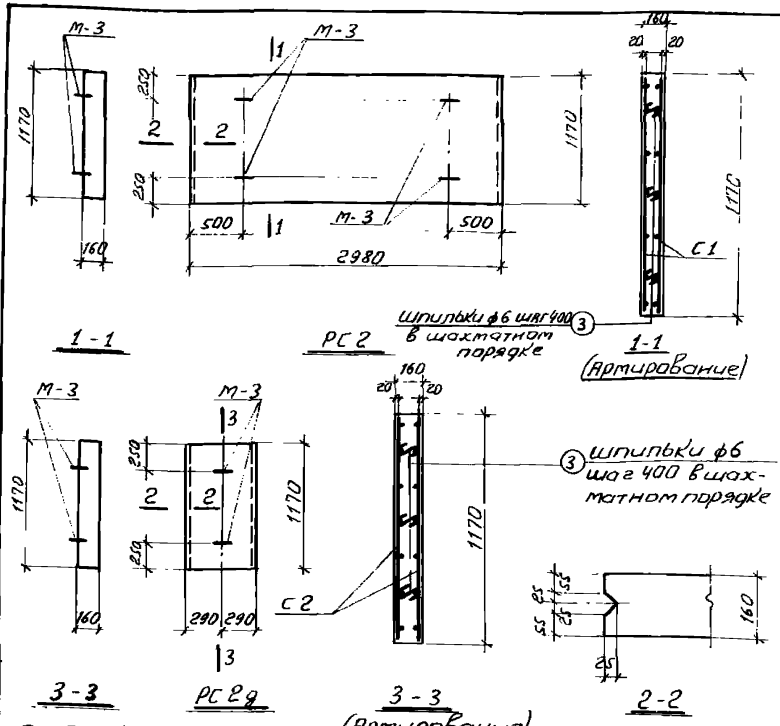

Спецификация арматуры на одну плиту

Марка плиты	Марка и колич. каркасов или сеток	№ поз.	Эскиз	ф мм.	Длина мм	Колич. шт. в одном каркасе или сетке	Колич. шт. в одной плите	Общая длина м
РС 2	С1 (шт. 2)	1	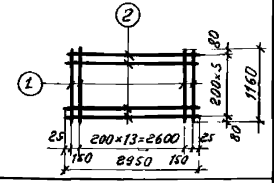	10пл	1160	16	32	37,1
		2		5т	2950	6	12	35,4
	Отдельные стержни	3	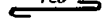	6	200	—	24	4,8
РС 2д	С2 (шт. 2)	1	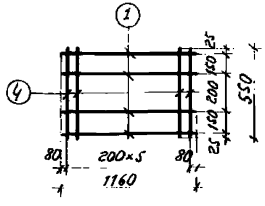	10пл	1160	4	8	9,4
		4		5т	650	6	12	6,6
	Отдельные стержни	3	Смотрите выше	6	200	—	6	1,2

Выборка закладных элементов на одну плиту

Марка элемента	Марка закладного элемента	Колич. шт.	№ листа
РС 2	М-3	4	54
РС 2д	М-3	2	54

Показатели на одну плиту

Марка плиты	Вес т	Марка бетона	Объем бетона $м^3$	Расход стали кг
РС 2	1.40	„300"	0,56	35,8
РС 2д	0,28	„300"	0,11	10,3

Выборка стали на одну плиту, кг

Марка плиты	Сталь класса А-III по ГОСТ 5781-61			Холоднотян. проволока по ГОСТ 6727-53			Сталь класса А-I по ГОСТ 5781-61					
	ф мм			ф мм			ф мм					
	10пл		Итого	5т		Итого	6	10	12	16	Итого	Всего
РС 2	23,0		23,0	5,5		5,5	1,1	0,4	3,6	2,4	7.3	35,8
РС 2д	5,8		5,8	1,0		1,0	0,3	0,2	1,8	1,2	3,5	10,3

Примечание

Деталь установки закладного элемента М-3 приведена на листе 53.

Гл. инж. ин-та	Козаровицкий	Рук. группы	Кононенко
Нач. отдела	Бандос	Рассчитал	Попяк
Гл. конструкт.	Продзинский	Исполнитель	Терентьева
Гл. инж. пр-та	Копштейн	Проверил	Попяк
		Копировал	Пинтштейн

Подписи

ТД 1963

Плиты стеновые РС 2, РС 2д

ИС-01-04 Выпуск 2 Лист 31

Спецификация арматуры на одну плиту

Марка плиты	Марки и колич. каркасов или сеток	№ поз.	Эскиз	ф мм	Длина мм	Колич. шт. в 1 карк. или сетке	Колич. шт. в одной плите	Общая длина м
П1	С1 (шт. 1)	1	①	8пл	840	20	20	16.8
		2	②	4т	2970	5	5	14.9
П2	С2 (шт. 1)	2	②	4т	2970	6	6	17.8
		3	③	8пл	1140	30	30	34.2
П3	С3 (шт. 1)	4	④	5т	2970	8	8	23.8
		5	⑤	10пл	1440	30	30	43.2
П4	С4 (шт. 1)	4	④	5т	2970	10	10	29.7
		6	⑥	12пл	1790	30	30	53.7
П5	С5 (шт. 1)	7	④	14пл	2390	30	30	71.7
		4	⑦	5т	2970	13	13	38.6

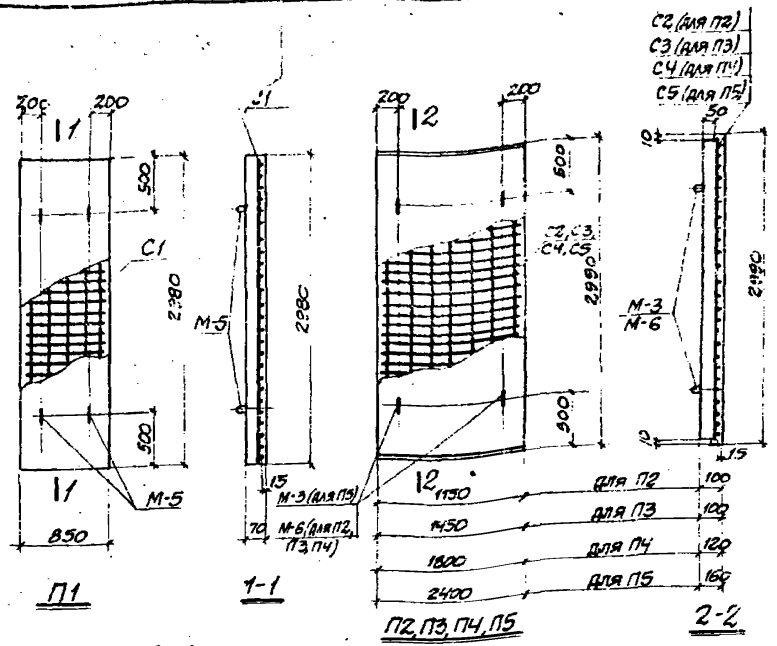

Выборка закладных элементов на одну плиту

Марка плиты	Марка закладного элемента	Колич. шт.	№ листа
П1	М-5	4	54
П2	М-6	4	54
П3	М-6	4	54
П4	М-6	4	54
П5	М-3	4	54

Показатели на одну плиту

Марка плиты	Вес т	Марка бетона	Объем бетона м³	Расход стали кг
П1	0.45	200	0.18	11.8
П2	0.85	200	0.34	18.9
П3	1.08	300	0.43	34.0
П4	1.63	300	0.65	55.9
П5	2.88	300	1.15	99.0

Выборка стали на одну плиту, кг

Марка плиты	Сталь класса А-III по ГОСТ 5781-82 ф мм: 8пл	10пл	12пл	14пл	Итого	Холоднотянут. проволока по ГОСТ 6727-53 ф мм: 4т	5т	Итого	Сталь класса А-I по ГОСТ 5781-82 ф мм: 10	12	16	Итого	Всего
П1	6.7	—	—	—	6.7	1.5	—	1.5	3.6	—	—	3.6	11.8
П2	13.5	—	—	—	13.5	1.8	—	1.8	3.6	—	—	3.6	18.9
П3	—	26.8	—	—	26.8	—	3.6	3.6	3.6	—	—	3.6	34.0
П4	—	—	47.8	—	47.8	—	4.5	4.5	3.6	—	—	3.6	55.9
П5	—	—	—	86.7	86.7	—	5.9	5.9	0.4	3.6	2.4	6.4	99.0

Примечание

Деталь установки закладных элементов М-3, М-5, М-6 приведена на листе 53

Плиты перекрытия П1; П2; П3; П4; П5

ИС-01-04
Альбом 2
Лист 32

Инв. № подл. | Подпись и дата | Взам. инв. №
Дата выпуска 1983 г. | Копировал Л.С. Кулик | Проверил Ковальчук

Спецификация арматуры на 1 плиту

Марка плиты	Марка и кол-во каркаса или сетак	№ поз	Эскиз	ф мм	Длина мм	Колич. шт. В1 каркасе или сетке	Колич. шт. В1 плите	Общая длина м
П1д	С1 (шт.1)	1	①	8пл	840	4	4	3.4
		2	② 20 200×4 20 840 150×3 60 570 60	4т	570	5	5	2.9
П2д	С2 (шт.1)	2	③	4т	570	6	6	3.4
		3	② 70 200×5=1000 70 1140 100×5 35 570 35	8пл	1140	6	6	6,8
П3д	С3 (шт.1)	4	④	10пл	1440	6	6	8.7
		5	⑤ 20 200×7=1400 20 1440 100×5 35 570 35	5т	570	8	8	4.6
П4д	С4 (шт.1)	6	⑥	12пл	1790	6	6	10.8
		5	⑤ 45 200×7=1400 45 150 1790 150 100×5 35 570 35	5т	570	10	10	5.7
П5д	С5 (шт.1)	7	⑦	14пл	2390	6	6	14.[illegible]
		5	⑤ 45 200×10=2000 45 150 2390 150 100×5 35 570 35	5т	570	13	13	7.4

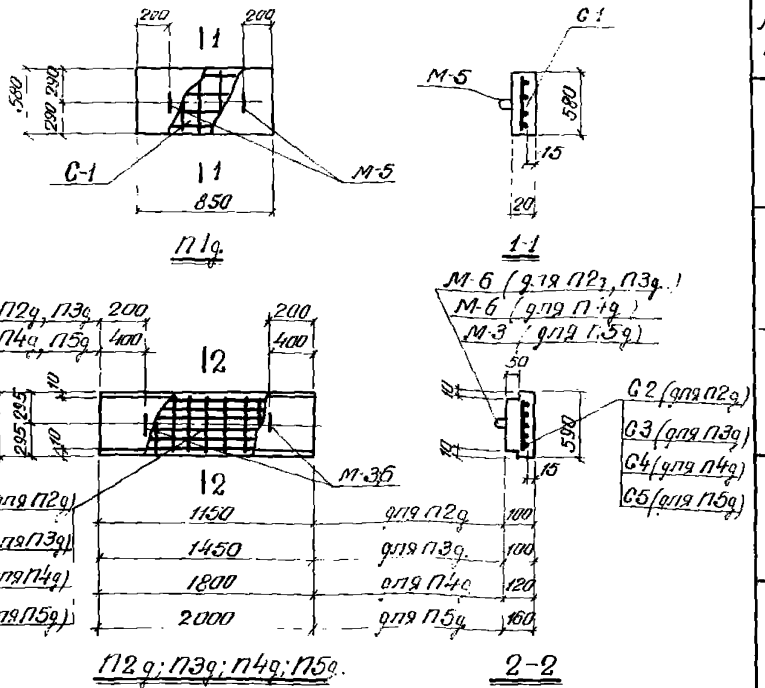

Выборка элементов на одну плиту.

Марка плиты	Марка закладного элемент.	Кол-во шт.	№ листа
П1д	М-5	2	54
П2д	М-6	2	54
П3д	М-6	2	54
П4д	М-6	2	54
П5д	М-3	2	54

Показатели на одну плиту

Марка плиты	Вес т.	Марка бетона	Объем бетона м³	Расход стали кг.
П1д	0.10	„200"	0.4	3.5
П2д	0.18	„200"	0.7	4.8
П3д	0.23	„300"	0.9	7.9
П4д	0.33	„300"	0.3	12.3
П5д	0.58	„300"	0,3	21,7

Выборка стали на одну плиту. кг.

Марка плиты	Сталь класса А-III по ГОСТ 5781-61 ф мм 8пл	10пл.	12пл	14пл.	Итого	Холоднотян. проволока ГОСТ 6727-53 ф мм 4т	9т	Итого	Сталь класса А-I по ГОСТ 5781-61 ф мм 10	12	16	Итого	Всего
П1д	1,4	—	—	—	1.4	0.3	—	0.3	1,8	—	—	1,8	3.5
П2д	2.7	—	—	—	2.7	0.3	—	0.3	1,8	—	—	1.8	4.8
П3д	—	5.4	—	—	5.4	—	0.7	0.7	1.8	—	—	1.8	7.9
П4д	—	—	9.6	—	9.6	—	0.9	0.9	1.8	—	—	1.8	12.3
П5д	—	—	—	17.4	17.4	—	1.1	1.1	0,2	1,8	1,2	3,2	21.7

Примечание:

Деталь установки закладных элементов М-3, М-5, М-6 приведена на листе 53.

Гл. инж. ин-та	Казаровицкий	
Нач. отдела	Бондас	
Гл. конструктор	Гроссинский	
Гл. инж. проекта	Копштейн	
Рук. группы	Каминенко	
Рассчитал	Пилявк	
Исполнитель	Гребенник	
Проверил	Поляк	

ТД 1963

Плиты перекрытия П1д, П2д, П3д, П4д, П5д.

Ис-01-04
Выпуск 2
Лист 33

Сверила: [illegible]

Спецификация арматурных изделий

Марка плиты	Марка и кол. каркасов или сеток	№ поз	Эскиз	ф мм	Длина мм	Колич. шт. в 1 каркасе или сетке	Колич. шт. в одной плите	Общая длина м
П6	С1 (шт.1)	1		5Т	2970	8	8	23,8
		2		12П	1440	30	30	43,2
П7	С2 (шт.1)	1		5Т	2970	10	10	29,7
		3		14П	1790	30	30	53,7
П8	С3 (шт.1)	4		16П	2390	30	30	71,7
		5		6Т	2970	13	13	38,6

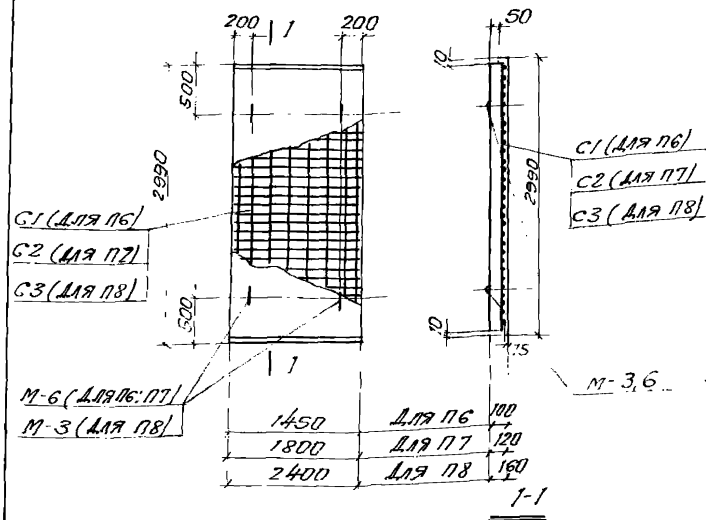

Выборка закладных элементов на одну плиту

Марка плиты	Марка закладного эл-та	Колич. шт.	№ листа
П6	М-6	4	54
П7	М-6	4	54
П8	М-3	4	54

Показатели на одну плиту

Марка плиты	Вес т	Марка бетона	Объем бетона м3	Расход стали кг
П6	1.08	„300"	0.43	45,7
П7	1.63	„300"	0.65	73,1
П8	2,88	„300"	1.15	128,0

Выборка стали на одну плиту кг

Марка плиты	Сталь класса А-III по ГОСТ 5781-61 ф мм 8П	10П	12П	14П	16П	Итого	Холоднотян. пр. по ГОСТ 6727-53 ф мм 5Т	6Т	Итого	Сталь класса А-I по ГОСТ 5781-61 ф мм 10	12	16	Итого	Всего
П6	—	—	38,5	—	—	38,5	3,6	—	3,6	5,6	—	—	3,6	45,7
П7	—	—	—	65,0	—	63,0	4,5	—	4,5	3,6	—	-	3,6	73,1
П8	—	—	—	—	113,1	113,1	—	8,5	8,5	0,4	3,6	2,4	6,4	128,0

Примечание:

Деталь установки закладных элементов М-3, М-5 приведена на листе 53

1031

Спецификация арматуры на одну плиту

Марка плиты	Марка и К-во каркасов или сеток	№ поз.	Эскиз	ф мм	Длина мм	К-во шт. в т. каркасе или сетке	К-во шт. в одной плите	Общая длина м
П6д	С1 (шт.1)	1		12пл	1440	6	6	8,7
		2		5т	570	8	8	4,6
П7д	С2 (шт.1)	3		14пл	1790	6	6	10,8
		2		5т	570	10	10	5,7
П8д	С3 (шт.1)	4		16пл	2390	6	6	14,3
		5		6т	570	13	13	7,4

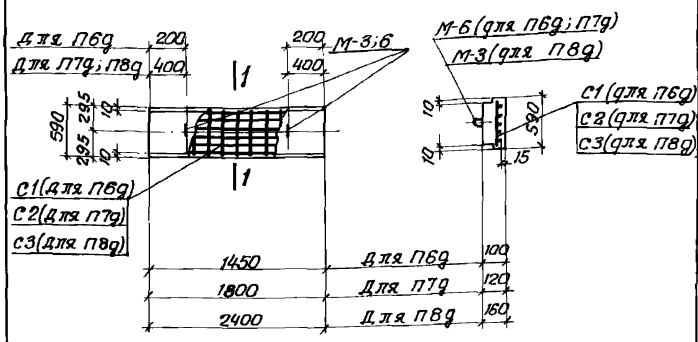

П6д; П7д; П8д

1-1

Выборка закладных эл-тов на одну плиту

Марка плиты	Марка закладн. эл-та	Колич. шт.	№ листа
П6д	М-6	2	54
П7д	М-6	2	54
П8д	М-3	2	54

Показатели на одну плиту

Марка плиты	Вес т	Марка бетона	Объем бетона $м^3$	Расход стали кг
П6д	0,23	„300"	0,09	10,2
П7д	0,33	„300"	0,13	15,7
П8д	0,58	„300"	0,23	27,5

Выборка стали на одну плиту, кг

Марка плиты	Сталь класса А-III по ГОСТ 5781-61 ф мм 8пл	10пл	12пл	14пл	16пл	Итого	Стеклонитянут. пр. волока ГОСТ 6727-53 ф мм 5т	6т	Итого	Сталь класса А-I по ГОСТ 5781-61 ф мм 10	12	16	Итого	Всего
П6д	—	—	7,7	—	—	7,7	0,7	—	0,7	1,8	—		1,8	10,2
П7д	—	—	—	13,0	—	13,0	0,9	—	0,9	1,8	—		1,8	15,7
П8д	—	—	—	—	22,6	22,6	—	1,7	1,7	0,2	1,8	1,2	3,2	27,5

Примечание

Деталь установки закладных эл-тов М-3.6 приведена на листе 53

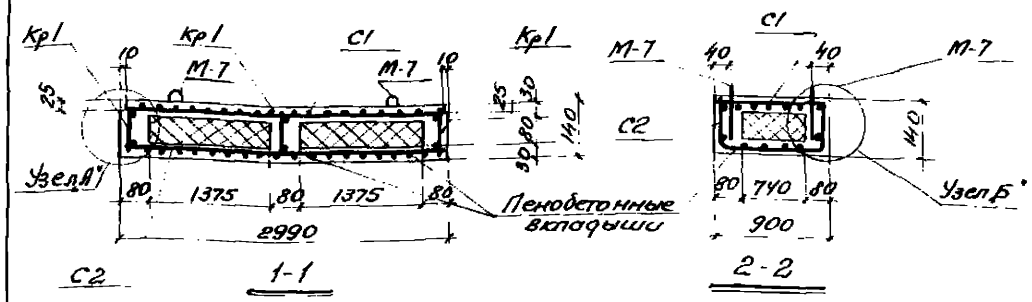

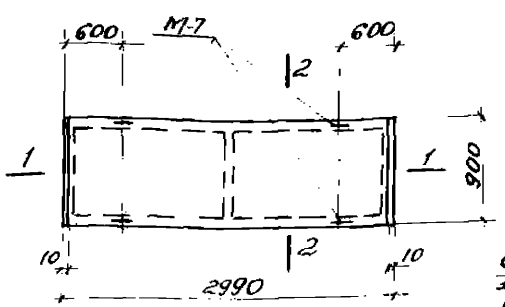

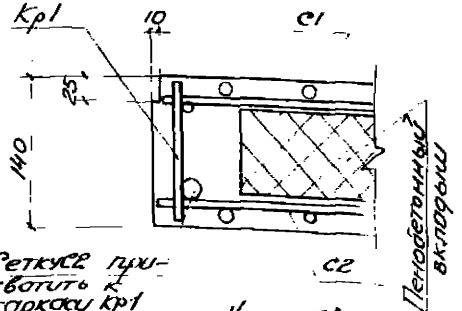

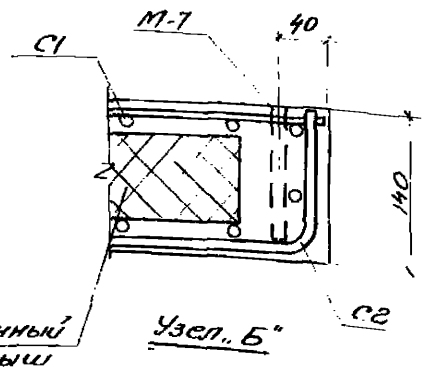

Спецификация арматуры на одну плиту

Марка плиты	Марка и К-во каркасов или сеток	N поз.	Эскиз	ф мм	Длина мм	К-во шт. в 1 сетке/каркасе	К-во шт. в 1 м плитке	Общая длина м.
ПТ1	С1 (шт.1)	1	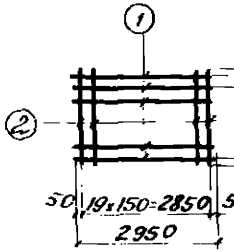	4т	2950	7	7	20.7
		2		4т	890	20	20	17.8
	С2 (шт.1)	7	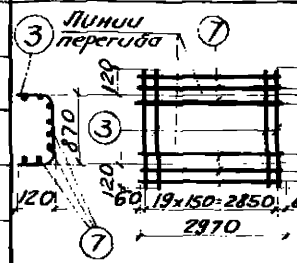	4т	2970	10	10	29.7
		3		4т	1110	20	20	22.2
	Кр1 (шт.3)	4	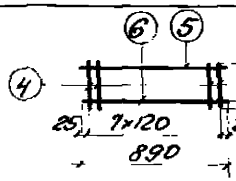	5т	130	8	24	3.1
		5		5т	890	1	3	2.7
		6		10пл	890	1	3	2.7

Показатели на одну плиту

Марка плиты	Вес т.	Марка: Пенобетона	Марка: Бетона	Объем: Пенобетона м³	Объем: Бетона м³	Расход стали кг
ПТ1	0.60	В=500	„300"	0.16	0.21	15.1

Выборка заклодные элементов на одну плиту

Марка плиты	Марка заклодного элемента	Колич. шт.	N листа
ПТ1	М-7	4	54

Выборка стали на одну плиту кг

Марка плиты	Сталь класса А-III по ГОСТ 5781-61: ф мм 10пл			Итого	Холоднот. проволока по ГОСТ 6727-53: ф мм 4т	5т	Итого	Сталь класса А-I по ГОСТ 5781-61: ф мм 10		Итого	Всего
ПТ1	1.7			1.7	8.9	0.9	9.8	3.6		3.6	15.1

Примечание

Деталь установки заклодного элемента М-7 приведена на листе 53.

1031

Гл. инженер	Кожевницкий	
Нач. отдела	Ефимов	
Гл. конструкт.	Городинский	
Гл. инж. пр.	Константин	
Дата выпуска		1963г.
Рук. группы	Кононенко	
Ассистент	Бондаренко	
Исполнитель	Терентьева	
Проверил	Бондаренко	
Контролировал	Голубева	

ТД 1963

Плита перекрытия ПТ1.

ИС-01-04
Выпуск 2
Лист 36

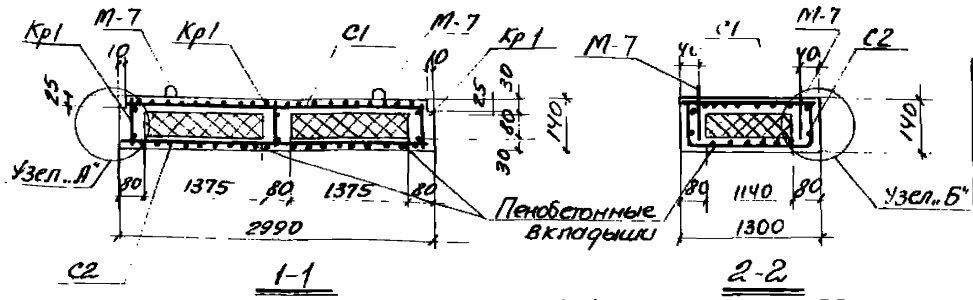

1-1

2-2

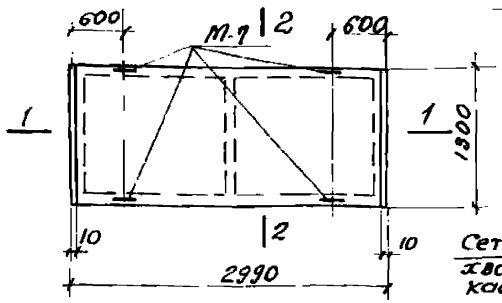

ПТ2

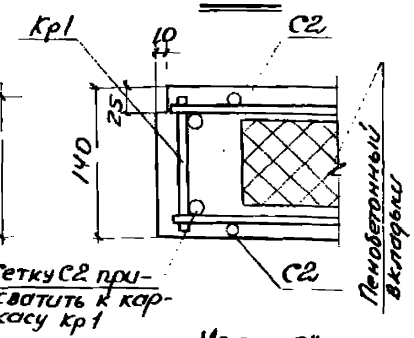

Узел „А"

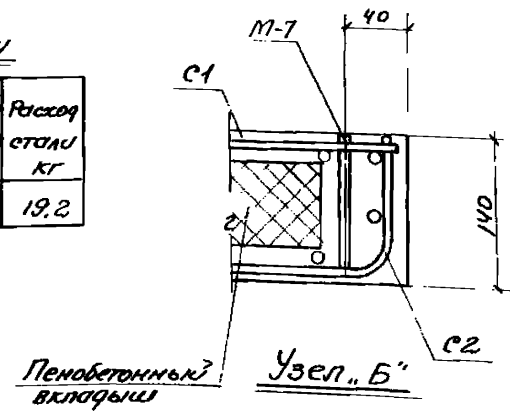

Узел „Б"

Показатели на одну плиту

Марка плиты	Вес т	Марка: Пенобетона	Марка: Бетона	Объем: Пенобетона $м^3$	Объем: Бетона $м^3$	Расход стали кг
ПТ2	0,85	γ=500	„300"	0,25	0,29	19,2

Выборка закладных элементов на одну плиту

Марка плиты	Марка закладного элем.	Колич. шт.	N листа
ПТ2	М-7	4	54

Примечание

Деталь установки закладного элемента М-7 приведена на листе 53.

Спецификация арматуры на одну плиту

Марка плиты	Марка и кол-во каркасов или сеток	N поз.	Эскиз	Ф мм	Длина мм	К-во шт: В1 карк. или сетке	К-во шт: В одной плите	Общая длина м
ПТ2	С1 (шт.1)	1	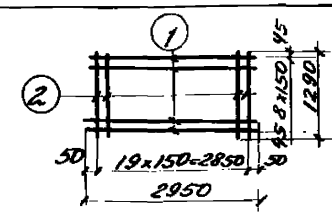	4т	2950	9	9	26,6
		2		4т	1290	20	20	25,8
	С2 (шт.1)	7	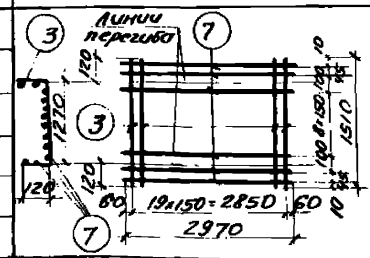	4т	2970	13	13	38,6
		3		4т	1510	20	20	30,2
	Кр1 (шт.3)	4	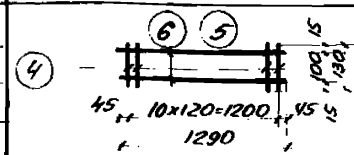	5т	130	11	33	4,3
		5		5т	1290	1	3	3,9
		6		10пл	1290	1	3	3,9

Выборка стали на одну плиту, кг

Марка плиты	Сталь класса А-III по ГОСТ 5781-61: Ф мм 10пл				Итого	Холоднотяж. проволока по ГОСТ 6727-53: Ф мм 4т	5т	Итого	Сталь класса А-I по ГОСТ 5781-61: Ф мм 10		Итого	Всего
ПТ2	2,4				2,4	11,9	13	13,2	3,6		36	19,2

Гл. инж. ин-та	Козаровицкий	Рук. группы	Кононенко
Нач. отдела	Бандос	Рассчитал	Бондаренко
Гл. констр.	Гродзинский	Исполнит	Терентьева
Гл. инж. пр.	Копштейн	Проверил	Бондаренко
Дата выпуска	1963г	Копировала	Л. С. Клярр

1031

ТА 1963

Плита перекрытия ПТ2

ИС-01-04 Выпуск 2 Лист 37

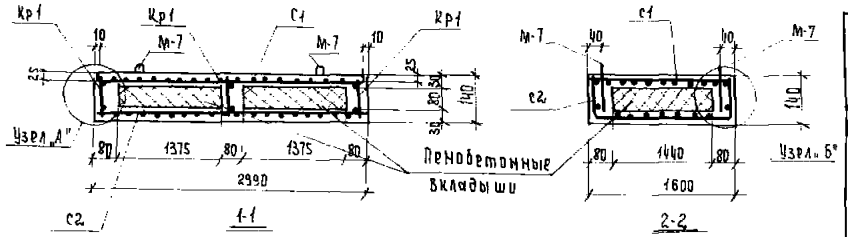

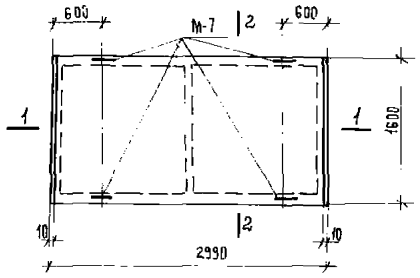

ПТЗ

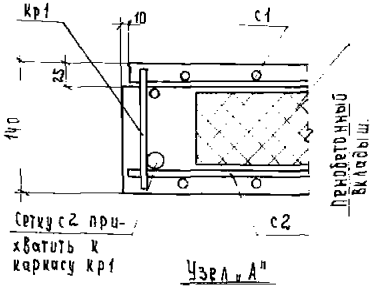

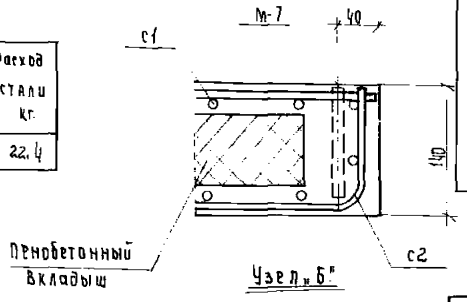

Показатели на одну плиту.

Марка плиты	Вес т	Марка		Об'ем		Расход стали кг.
		Пенобетона	Бетона	Пенобетона м³	Бетона м³	
ПТЗ	1.04	γ= 500	„300"	0,32	0,35	22,4

Выборка закладных элементов на одну плиту.

Марка плиты	Марка закладного элемента	Колич. шт.	№ листа
ПТЗ	М-7	4	54

Примечание:

Деталь установки закладного элемента М-7 приведена на листе 53.

Спецификация арматуры на одну плиту.

Марка плиты	Марка и кол. каркасов или сеток	№ поз.	Эскиз	ф мм	Длина мм	Кол. шт. в 1 каркасе или сетке	Кол. шт. в одной плите	Общая длина м.
ПТЗ	С-1 (шт.-1)	1	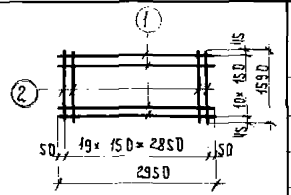	4т	2950	11	11	32,4
		2		4т	1590	20	20	31,8
	С2 (шт.-1)	7	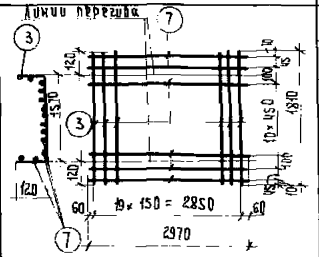	4т	2970	15	15	44,5
		3		4т	1810	20	20	36,2
	Кр1 (шт.-3)	4	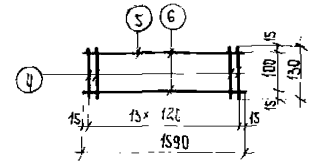	5т	130	14	42	5,5
		5		5т	1590	1	3	4,8
		6		10пл	1590	1	3	4,8

Выборка стали на одну плиту кг.

Марка плиты	Сталь класса А-III по 20ст 5781-61					Холоднот. проволока по 20ст 6727-53			Сталь класса А-I по 20ст 5781-61			Всего
	ф мм				Итого	ф мм		Итого	ф мм		Итого	
	10пл					4т	5т		10			
ПТЗ	30				3,0	14,2	1,6	15,8	3,6		3,6	22,4

Гл. инж. ин-т	Казаровицкий	Рук. группы	Кононенко
Нач. отдела	Бандос	Рассчитал	Бондаренко
Гл. конструк.	Гродзинский	Исполнитель	Терентьева
Гл. инж. пр.	Копштейн	Проверил	Бондаренко
Дата выпуска	1963г.		

ТА 1963г.

Плита перекрытия ПТЗ

ИС-01-04

Выпуск 2

Лист 38

1031.

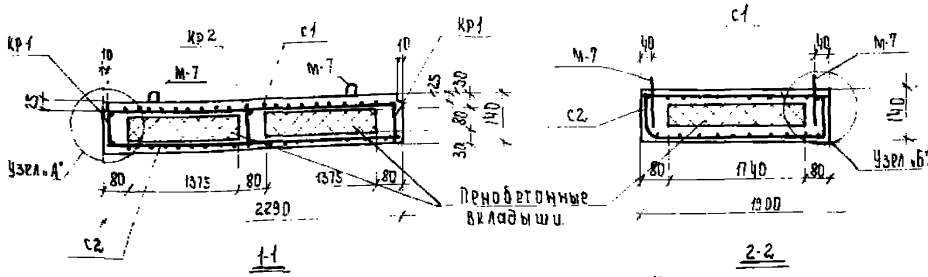

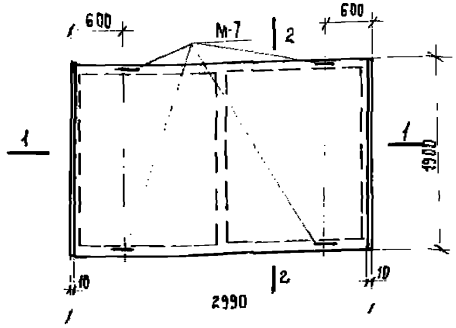

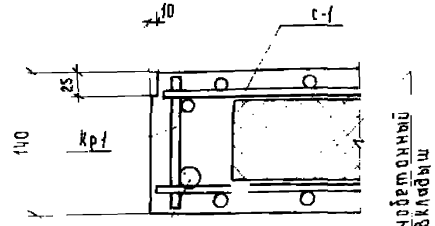

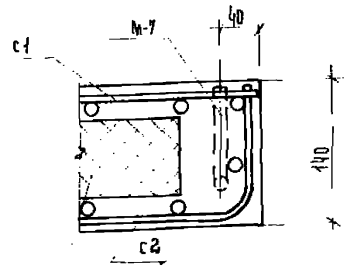

Спецификация арматуры на одну плиту

Марка плиты	Марка и кол. каркасов или сеток	N поз.	Эскиз	ф мм	Длина мм	Кол. шт. В 1 каркасе или сетке	Кол. шт. В одной плите	Общая длина м.
ПТ4	С1 (шт. 1)	1	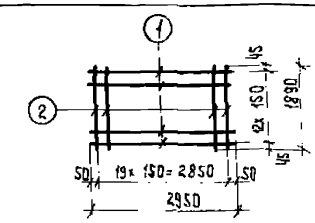	Ат	2950	13	13	38.4
		2		Ат	1890	20	20	37.8
	С2 (шт. 1)	8	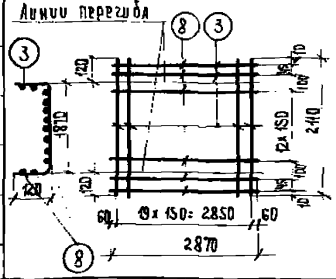	Ат	2970	17	17	50.5
		3		Ат	2110	20	20	42.2
	Кр-1 (шт-2)	4	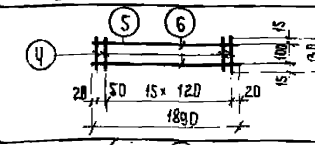	ВТ	130	17	34	4.4
		5		ВТ	1890	1	2	3.8
		6		12ЛА	1890	1	2	3.8
	Кр2 (шт. 1)	4	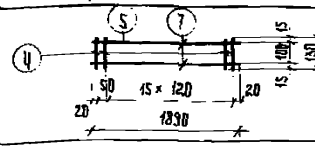	ВТ	130	17	17	2.2
		5		ВТ	1890	1	1	1.9
		7		14ЛА	1890	1	1	1.9

Показатели на одну плиту

Марка плиты	Вес т	Марка бетона	Марка бетона	Объем пенобетона м³	Объем бетона м³	Расход стали кг
ПТ4	1.22	Д= 500	„300"	0.38	0.41	22.7

Выборка стали на одну плиту кг.

Марка плиты	Сталь класса А-III по ГОСТ 5781-61 ф мм 12ЛА	14ЛА		Итого	Холоднотян. проволока по ГОСТ 6727-53 ф мм Вт	Вр	Итого	Сталь класса А-I по ГОСТ 5781-61 ф мм 10		Итого	Всего
ПТ4	3.4	2.3		5.7	16.5	1.9	18.4	3.6		3.6	22.7

Выборка закладных элементов на одну плиту

Марка плиты	Марка закладного элемента	Колич. шт.	N листа
ПТ4	М-7	4	54

Примечание

Деталь установки закладного элемента М-7 приведена на листе 53.

1031

Нач. отдела	Бондарь		
Гл. конструк.	Дроздинский	Рассчитал	Бондаренко
Гл. инж. пр.	Колштейн	Проверил	Терентьева
Дата выпуска	1963г.	Исполнитель	Бондаренко

ТД 1963г.

Плита перекрытия ПТ4

ис. 01-04
Выпуск 2
Лист 39

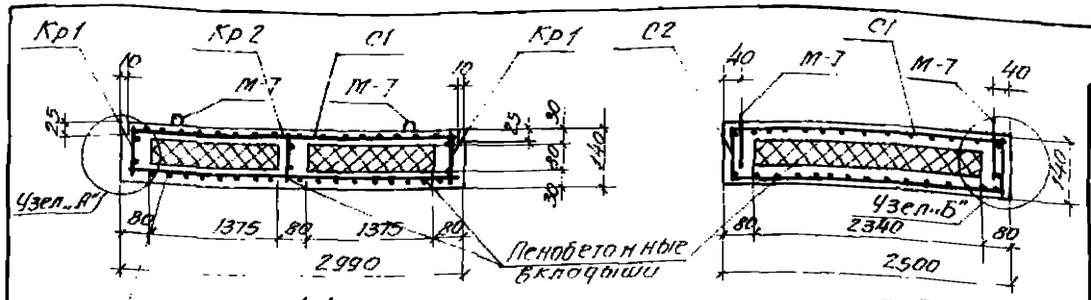

1-1

2-2

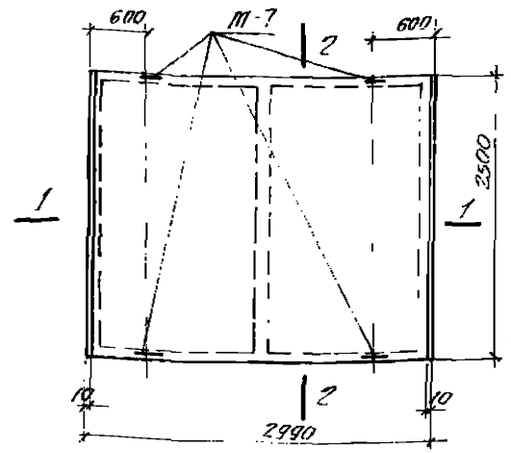

ПТ5

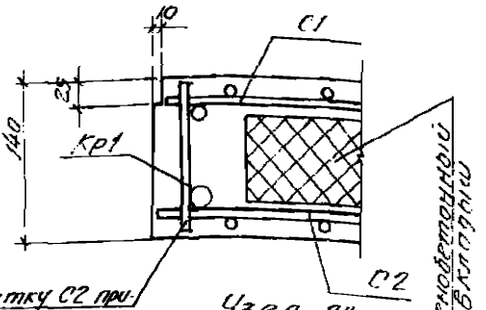

Узел „А"

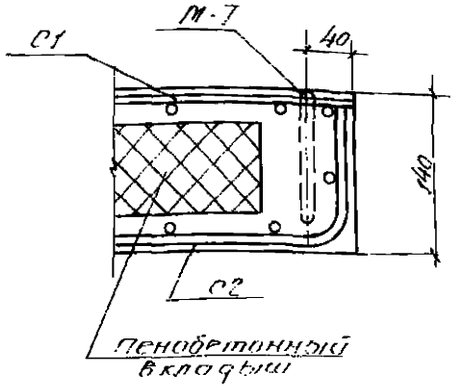

Узел „Б"

Показатели на одну плиту

Марка плиты	Вес т	Марка: Ленобетона	Марка: бетона	Объем: Ленобетона м3	Объем: бетона м3	Расход стали кг
ПТ5	1.56	γ=500	„300"	0.52	0.52	34.8

Выборка закладных элементов на одну плиту

Марка плиты	Марка закладного элемента	Колич. шт	№ листа
ПТ5	М-7	4	54

Примечание:

Деталь установки закладного элемента М-7 приведена на листе 53.

Спецификация арматуры на одну плиту

43

Марка плиты	Марка и к-во каркасов или сеток	№ поз.	Эскиз	Ø мм	Длина мм	К-во шт.: в 1 каркасе сетке	К-во шт.: в одной плите	Общая длина м.
ПТ5	С1 / 1шт.	1	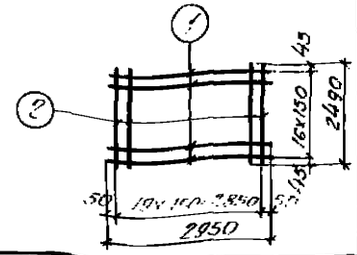	4т	2850	1	1	50.2
		2		4т	2490	2	2	49.8
	С2 / 1шт.	8	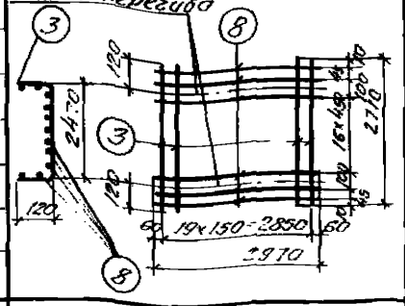	4т	2970	2	2	62.5
		3		4т	2710	2	2	54.2
	Кр1 / 2шт.	4	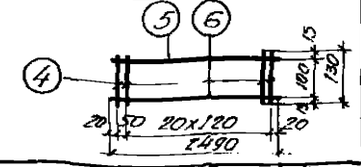	5т	130	2	4	5.7
		5		5т	2490	1	2	5.0
		6		12пл	2490	1	2	5.0
	Кр2 / 1шт.	4	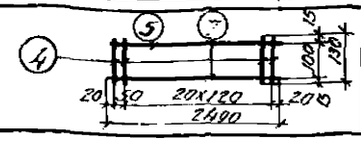	5т	130	2	2	2.9
		5		5т	2490	1	1	2.5
		7		14пл	2490	1	1	2.5

Выборка стали на одну плиту, кг.

Марка плиты	Сталь класса А-III по ГОСТ 5781-61: ф мм 12 пл	14 пл		Итого	Холоднотянутая проволока по ГОСТ 6727-53: ф мм 4т	5т	Итого	Сталь класса А-I по ГОСТ 5781-61: ф мм 10		Итого	Всего
ПТ5	4.5	3.0		7.5	21.2	2.5	23.7	3.6		3.6	34.8

ТД 1963

Плита перекрытия ПТ5

ИС-01-04
Выпуск 2
Лист 40

Альбом выпуска 1963г

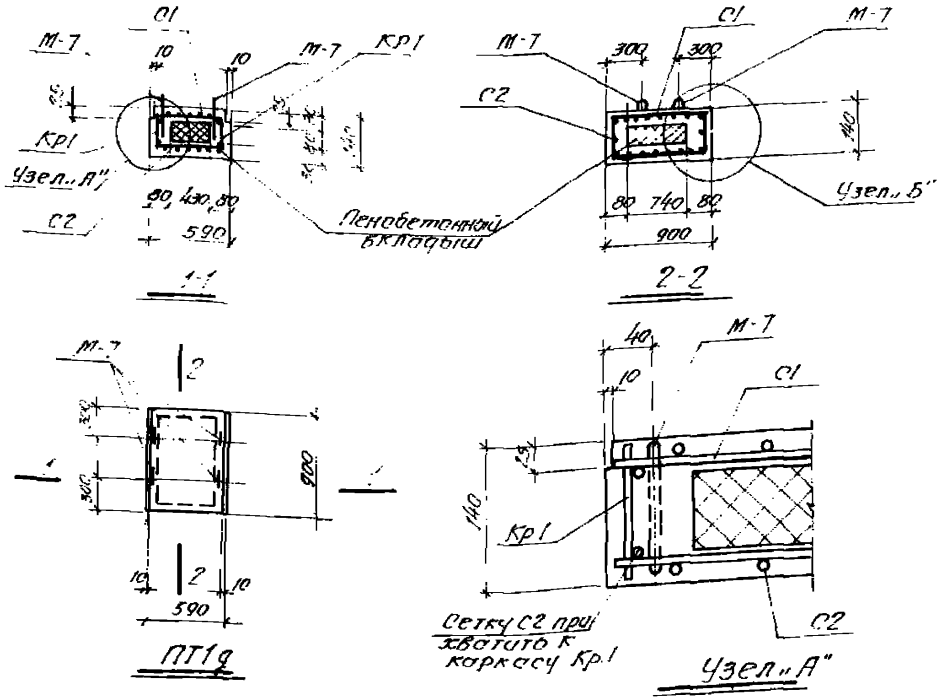

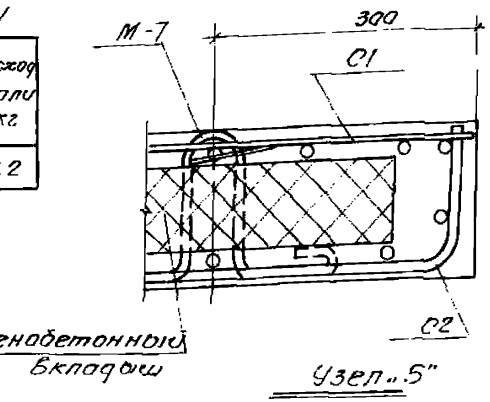

Показатели на одну плиту

Марка плиты	Вес т	Марка		Объем		Расход стали кг
		Пенобетона	Бетона	Пенобетона м3	Бетона м3	
ПТ1д	0.12	γ=500	„300"	0.03	0.04	7.2

Выборка закладных элементов на одну плиту

Марка плиты	Марка закладного элемента	Колич. шт.	N: листа
ПТ1д	М-7	4	54

Примечание

Деталь установки закладного элемента М-7 приведена на листе 53.

Спецификация арматуры на одну плиту

Марка плиты	Марка и к-во каркас или сеток	N поз	Эскиз	ф мм	Длина мм	К-во шт. В 1 каркасе или сетке	К-во шт. В одной плите	Общая длина м
ПТ1д	С1 /шт.1/	1		4т	550	7	7	3.9
		2		4т	890	5	5	4.5
	С2 /шт.1/	7		4т	570	10	10	5.7
		3		4т	1110	5	5	5.6
	Кр1 /шт.2/	4		5т	130	8	16	2.1
		5		5т	890	1	2	1.8
		6		10	890	1	2	1.8

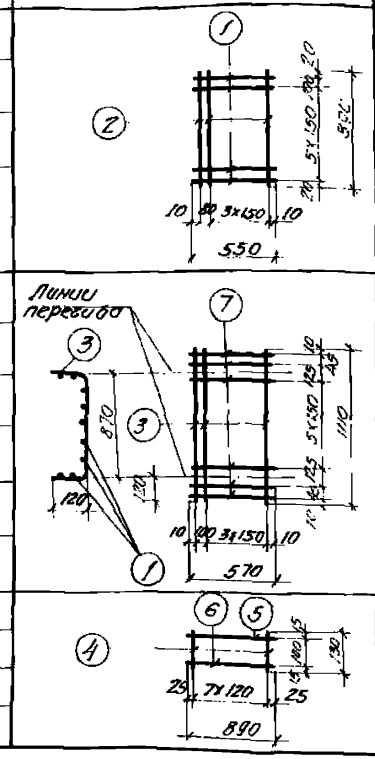

Выборка стали на одну плиту, кг

Марка плиты	Холоднотянутая проволока по ГОСТ 6727-53				Сталь класса А-I по ГОСТ 5781-61						
	ф мм				ф мм						
	4т	5т		Итого	10					Итого	Всего
ПТ1д	1.9	0.6		2.5	4.7					4.7	7.2

Рук. группы	Кононенко		
Рассчитал	Бондаренко		
Исполнитель	Терентьева		
Проверил	Бондаренко		
Копировала	Гольдберг		
Нач. отдела	Козоровицкий		
Гл. конструкт.	Бандос		
Гл. инж. пр.	Гордзинский		
Дата выпуска	Колштейн		1963 г.

ТД 1963

Плита перекрытия ПТ1д

ИС-01-04 Выпуск 2 Лист 41

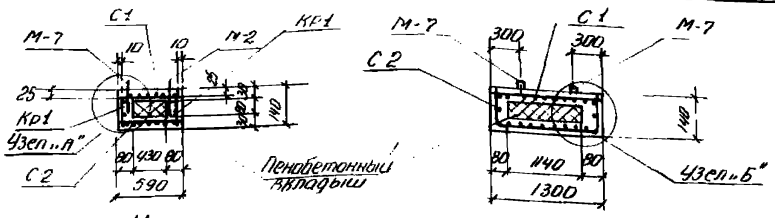

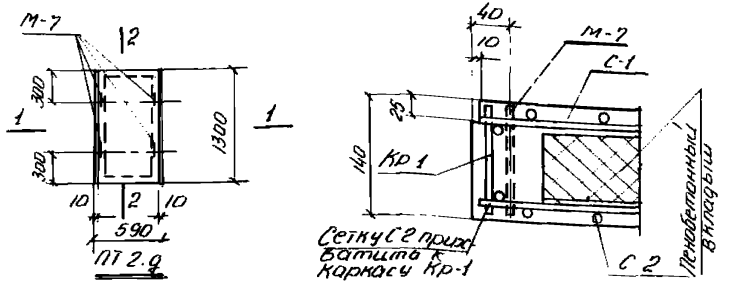

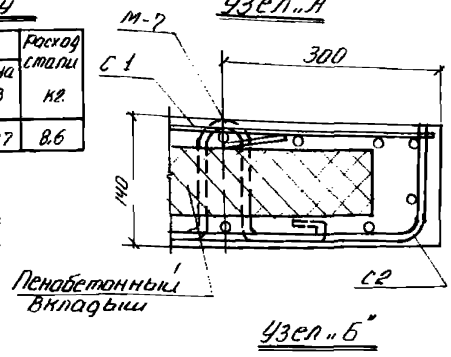

Показатели на одну плиту

Марка плиты	Вес т	Марка		Объем		Расход стали кг.
		Пено-бетона	Бетона	Пено-бетона м³	Бетона м³	
ПТ2д	0.20	γ=500	„300"	0.04	0.07	8.6

Выборка закладных элементов на одну плиту

Марка плиты	Марка закладного элемента	Колич. шт	№ листа
ПТ2д	М-7	4	54

Примечание

Деталь установки закладного элемента М-7 приведена на листе 53

1031.

Спецификация арматуры на одну плиту

Марка плиты	Марка и К-во каркасов или сеток	№ поз.	Эскиз	ф мм	Длина мм	К-во шт. В 1 каркасе или сетке	К-во шт. В одной плите	Общая длина м.
ПТ2д	С1 (шт-1)	1	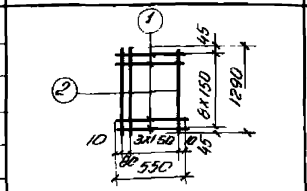	4т	550	9	9	5.0
		2		4т	1290	5	5	6.5
	С2 (шт-1)	2	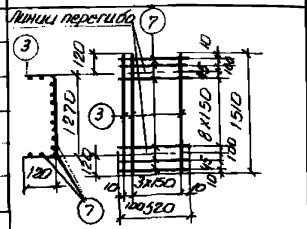	4т	570	13	13	7.4
		3		4т	1510	5	5	7.5
	Кр1 (шт-2)	4	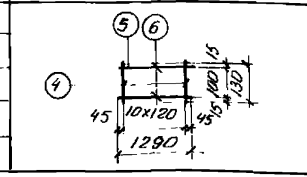	5т	130	11	22	2.9
		5		5т	1290	1	2	2.6
		6		10	1290	1	2	2.6

Выборка стали на одну плиту. К2

Марка плиты	Холоднотянутая проволока по ГОСТ 6727-53				Сталь класса А-V по ГОСТ-5781-61						
	ф мм			Итого	ф мм					Итого	Всего
	4т	5т			10						
ПТ2д	2.6	0.8		3,4	5.2					5.2	8.6

Гл. инж. ин-та	Казаровицкий	п/п	Рук. группы	Кононенко	п/п
Нач. отдела	Бандос	п/п	Рассчитал	Бондаренко	п/п
Гл. конструктор	Гродзинский	п/п	Исполнитель	Терентьева	п/п
Гл. инж. пр.	Копштейн	п/п	Проверил	Бондаренко	п/п
Дата выпуска	1963г.				

ТД 1963

Плита перекрытия ПТ 2д.

ИС-01-04
Выпуск 2
Лист 42

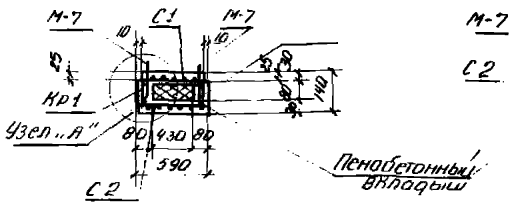

17-1

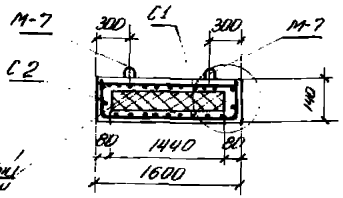

2-2

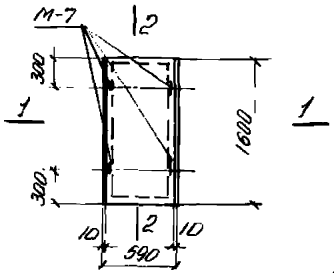

ПТ 3д

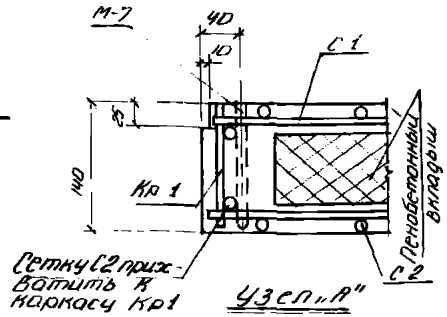

Узел „А"

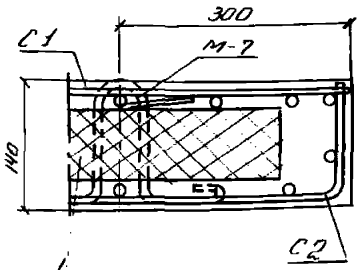

Пенобетонный вкладыш

Узел „Б"

Показатели на одну плиту

Марка плиты	Вес т	Марка		Объем		Расход стали кг
		Пенобетона	Бетона	Пенобетона м3	Бетона м3	
ПТ 3д	0.25	γ=500	„300"	0.05	0.08	9.7

Выборка закладных элементов на одну плиту

Марка плиты	Марка закладного элемента	Колич. шт.	№ листа
ПТ 3д	М-7	4	54

Примечание

Деталь установки закладного элемента М-7 приведена на листе 53.

Спецификация арматуры на одну плиту

Марка плиты	Марка и К-во каркасов или сеток	№ поз	Эскиз	ф мм	Длина мм	К-во шт. в 1 каркасе или сетке	К-во шт. в одной плите	Общая длина м
ПТ 3д	С 1 (шт-1)	1	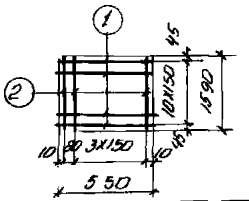	4т	550	11	11	6.1
		2		4т	1590	5	5	7.9
	С 2 (шт-1)	7	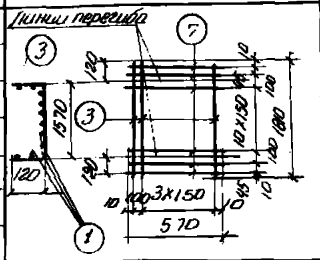	4т	570	15	15	8.5
		3		4т	1810	5	5	9.0
	Кр 1 (шт-2)	4	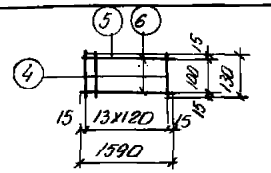	5т	130	14	28	3.6
		5		5т	1590	1	2	3.2
		6		10	1590	1	2	3.2

Выборка стали на одну плиту. кг.

Марка плиты	Холоднотянутая проволока пс ГОСТ 6727-53					Сталь класса А I по ГОСТ-5781-61						Всего
	ф мм				Итого	ф мм					Итого	
	4т	5т				10						
ПТ 3д	3.1	1.0			4.1	5.6					5.6	9.7

Нач. отдела	Бандос	п/п	
Гл. конструкт.	Радзинский	п/п	
Гл. инж. пр.	Копштейн	п/п	
Дата выпуска		1963г	
Рассчитал	Бондаренко	п/п	
Исполнитель	Терентьева	п/п	
Проверил	Бондаренко	п/п	

ТД 1963

Плита перекрытия ПТ 3д.

ИС-01-04
Выпуск 2
Лист 43

1031

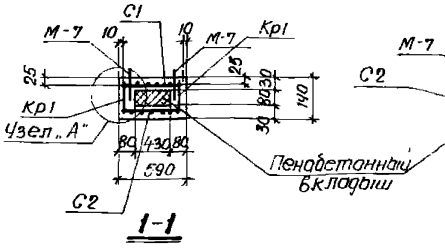

1-1

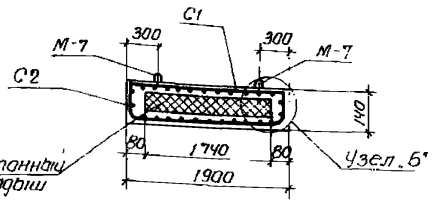

2-2

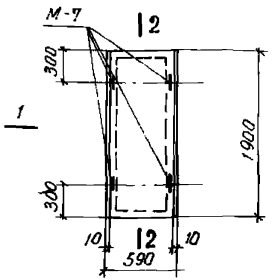

ПТ4д

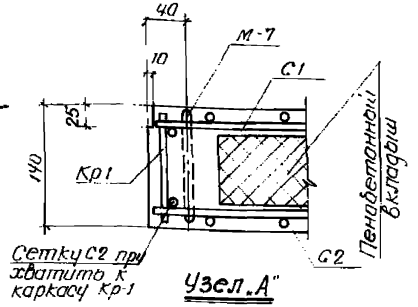

Узел „А"

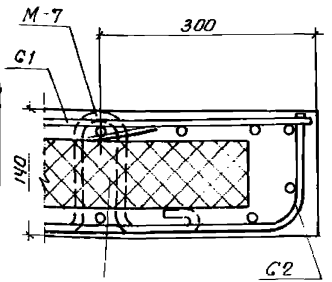

Узел „Б"

Показатели на одну плиту.

Марка плиты	Вес т	Марка пенобетон	Марка бетона	Объём пенобетона м³	Объём бетона м³	Расход стали кг
ПТ4д	0,28	γ=500	„300"	0,06	0,1	10,9

Выборка закладных элементов на одну плиту.

Марка плиты	Марка закладного элемента	Колич шт.	№ листа
ПТ4д	М-7	4	54

Примечание.

Деталь установки закладного элемента М-7 приведена на листе 53

Спецификация арматуры на одну плиту.

Марка плиты	Марка и кол-во каркасов или сеток	№ поз.	Эскиз	ф мм.	Длина мм.	К-во шт. в 1 каркасе или сетке	К-во шт. в одной плите	Общая длина м.
ПТ4д	С1 (шт.1)	1	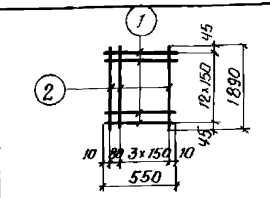	4т	550	13	13	7,2
		2		4т	1890	5	5	9,5
	С2 (шт.1)	7	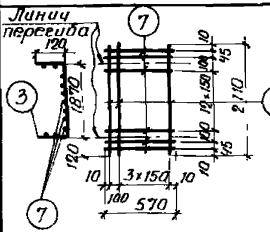	4т	570	17	17	9,7
		3		4т	2110	5	5	10,6
	Кр1 (шт.2)	4	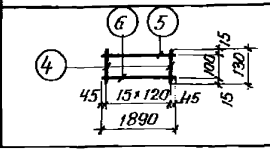	5т	130	16	32	4,2
		5		5т	1890	1	2	3,8
		6		10	1890	1	2	3,8

Выборка стали на одну плиту, кг.

Марка плиты	Холоднотянут. проволока по ГОСТ 6727-53 ф мм 4т	5т			Итого	Сталь класса А-I по ГОСТ 5781-61 ф мм 10					Итого	Всего
ПТ4д	3,7	1,2			4,9	6,0					6,0	10,9

Гл. инженер	Козаровицкий	Рук. группы	Кононенко
Нач. отдела	Бондос	Рассчитал	Бондаренко
Гл. конструкт.	Гродзинский	Исполнитель	Терентьева
Гл. инж. пр.	Копштейн	Проверил	Бондаренко
Дата выпуска		Копировала	Гольдберг

ТД 1963

Плита перекрытия ПТ4д.

ИС-01-04

Выпуск 2

Лист 44

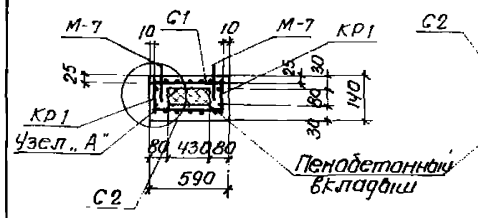

1-1

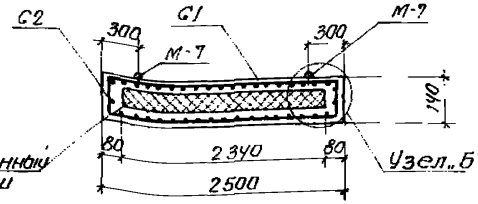

2-2

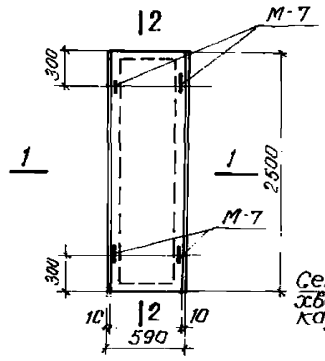

ПТ5д

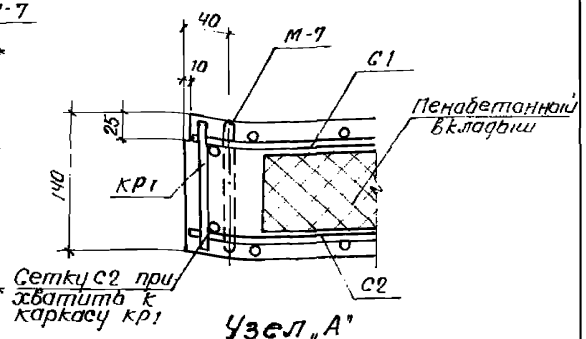

Узел „А"

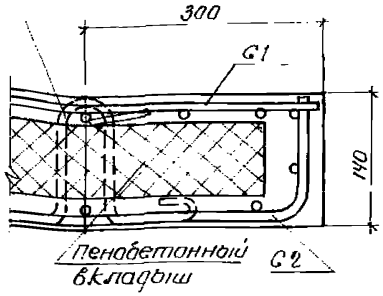

Узел „Б"

Показатели на одну плиту

Марка плиты	Вес т.	Марка		Объём		Расход стали кг
		Пенобетона	Бетона	Пенобетона м³	Бетона м³	
ПТ5д	0,37	γ=500	„300"	0,08	0,13	129

Выборка закладных элементов на одну плиту.

Марка плиты	Марка закладного элемента	Колич. шт.	№ листа
ПТ5д	М-7	4	54

Примечание

Деталь установки закладного элемента М-7 приведена на листе 53

Марка плиты	Марка и кол-во каркасов или сеток	№ поз.	Эскиз	ф мм.	Длина мм	К-во шт. в 1 каркасе или сетке	К-во шт. в одной плите	Общая длина м.
ПТ5д	С1 (шт.1)	1	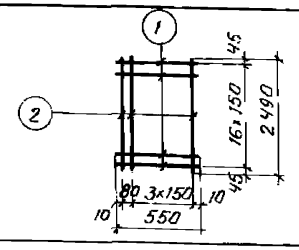	4т	550	17	17	9,4
		2		4т	2490	5	5	12,5
	С2 (шт.1)	7	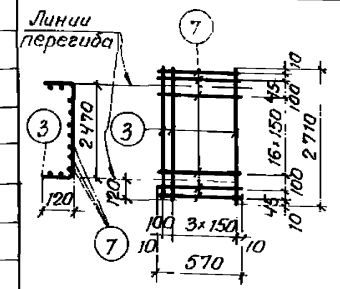	4т	570	21	21	12,0
		3		4т	2710	5	5	13,5
	Кр1 (шт.2)	4	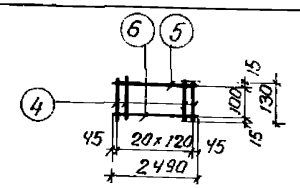	5т	130	21	42	5,5
		5		5т	2490	1	2	4,9
		6		10	2490	1	2	4,9

Выборка стали на одну плиту, кг.

Марка плиты	Холоднотянутая проволока по ГОСТ 6727-53					Сталь класса А-I по ГОСТ 5781-61						
	ф мм					ф мм						
	4т	5т			Итого	10					Итого	Всего
ПТ5д	4,7	1,6			6,3	6,6					6,6	12,9

Гл. инженер	Казаровицкий	Рук. группы	Кононенко
Нач. отдела	Бандас	Рассчитал	Бондаренко
Гл. конструкт.	Гродзинский	Исполнитель	Терентьева
Гл. инж. пр.	Копштейн	Проверил	Бондаренко
Дата выпуска		Копировала	Гольдберг

ТД 1963

Плита перекрытия ПТ5д

ИС-01-04
Выпуск 2
Лист 45

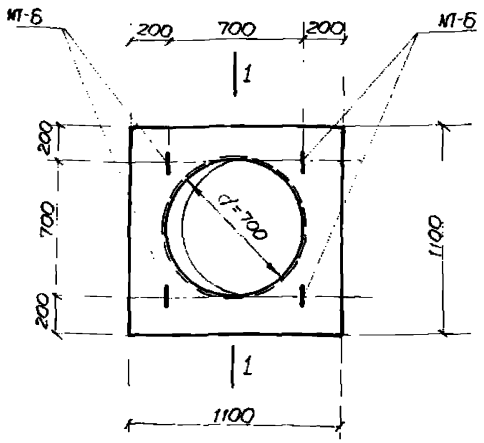

П01

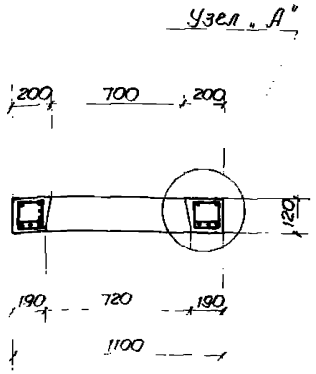

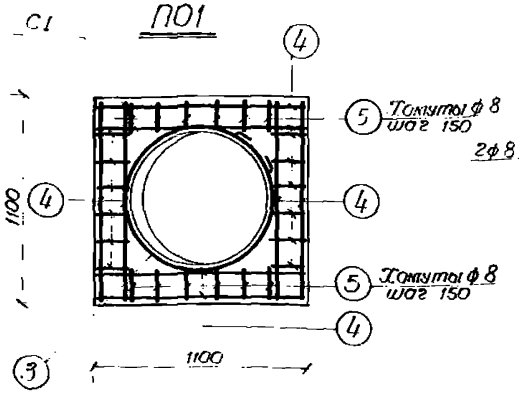

П01 (Армирование)

1-1 (Армирование)

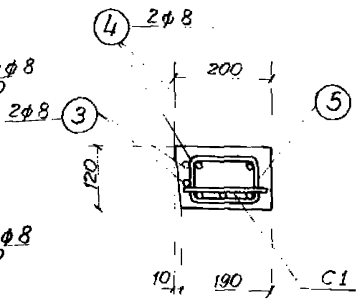

Узел „А"

Спецификация арматуры на одну плиту

Марка листа	Марка и к-во каркаса или сеток	N поз.	Эскиз	ф мм	Длина мм	К-во шт. В 1 каркасе или сетке	К-во шт. В 1 лотке	Общая длина м
П01	С1 (шт 1)	1	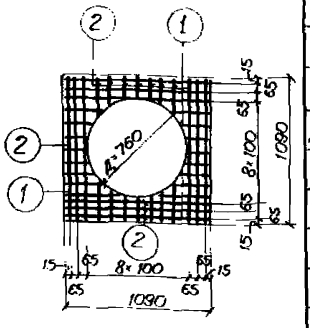	14пл	1090	12	12	13,1
		2		8пл	ср 340	28	28	9.5
	Отдельные стержни	3	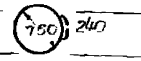	8	2700		2	5,4
		4	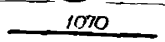	8	1070		8	8,6
		5	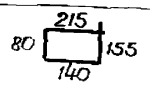	8	590		24	14.2

Выборка стали на одну плиту

Марка лотка	Сталь класса А-III по ГОСТ 5781-61 ф мм 8 пл	14 пл			Итого	Сталь класса А-I по ГОСТ 5781-61 ф мм 8	10		Итого	Всего
П01	3,8	15,8			19,6	11,2	3,6		14,8	34,4

Примечание:

Деталь установки закладного элемента М-6 приведена на листе 53

Выборка закладных элементов на одну плиту

Марка плиты	Марка закладного элемента	Колич. шт	№ листа
П01	М-6	4	54

Показатели на одну плиту

Марка плиты	Вес т	Марка бетона	Объем бетона м³	Расход стали кг.
П01	0,25	„300"	0,10	344

Гл. инж. пр-та	Козаровицкий	Рук. группы	
Нач. отдела	Бандос	Рассчитал	Бондаренко
Гл. констр.	Гродзинский	Исполнитель	Терентьева
Гл. инж. пр.	Копштейн	Проверил	Поляк
Дата выпуска	1963г		

ТД 1963

Плита П01

ИС-01-04	
Выпуск 2	
Лист	46

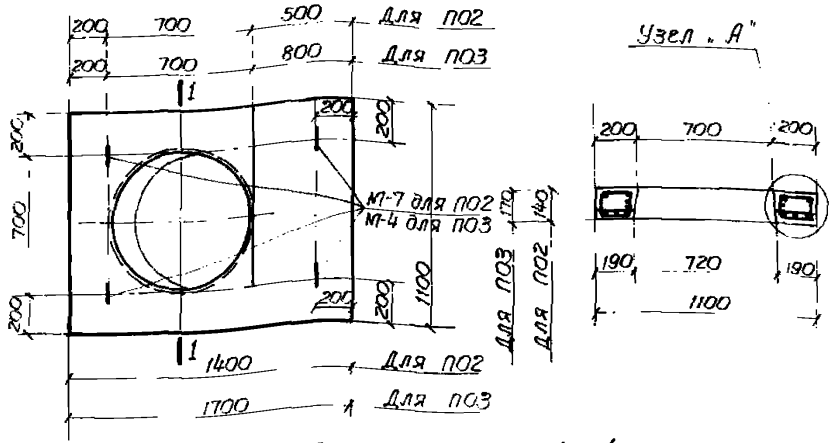

П02; П03

1-1 (Армирование)

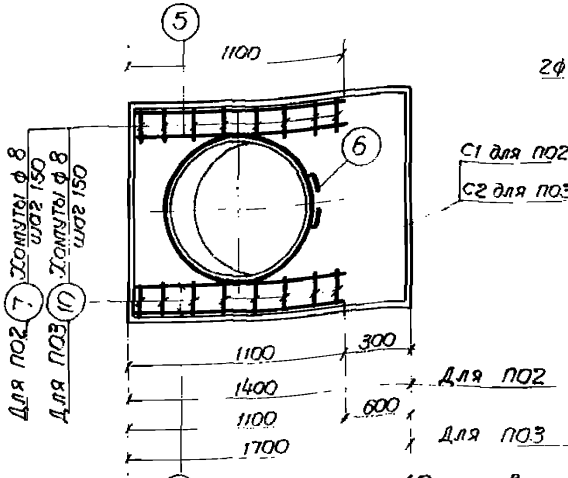

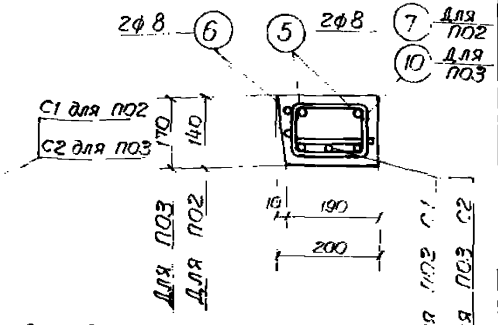

5 П02, П03 (Армирование)

Узел „А"

Спецификация арматуры на одну плиту

Марка плиты	Марка и колич. каркасов или сеток	N поз	Эскиз	ф мм	Длина мм	К-во шт. В 1 каркасе или сетке	К-во шт. В одной плите	Общая длина мм
П02	С1 (шт. 1)	1		8 пл	ℓср=340	21	21	7,2
		2		8 пл	1090	8	8	8,7
		3		8 п	ℓср=570	7	7	4,0
		4		14 пл	1390	6	6	8,4
	Отдельные стержни	5		8	1080	–	4	4,3
		6		8	2700	–	2	5,4
		7		8	690	–	16	10,1
П03	С2 (шт. 1)	1		8 пл	ℓср=340	21	21	7,2
		2		8 пл	1090	11	11	12,
		8		8 пл	ℓср=920	7	7	6,4
		9		14 пл	1690	6	6	10,2
	Отдельные стержни	5	См. выше	8	1080	–	4	4,9
		6		8	2700	–	2	5,4
		10		8	690	–	16	11,0

Выборка стали на одну плиту, кг.

Марка плиты	Сталь класса А-III по ГОСТ 5781-61					Сталь класса А-I по ГОСТ 5781-61				Всего:
	ф мм				Итого	ф мм			Итого	
	8 пл	14 пл				8	10			
П02	7,8	10,2			18,0	7,8	3,6		11,4	29,4
П03	10,0	12,4			22,4	8,2	3,6		11,8	34,2

Выборка закладных элементов на одну плиту

Марка плиты	Марка закладного элемента	Колич. шт	N листа
П02	М-7	4	54
П03	М-4	4	54

Показатели на одну плиту

Марка плиты	Вес т	Марка бетона	Объем бетона м³	Расход стали кг
П02	0,40	„300"	0,16	29,4
П03	0,63	„300"	0,25	34,2

Примечание:

Деталь установки закладных элементов М-7 М-4 приведена на листе 53

ТД 196.3	Плиты П02; П03	ИС-01-04 Выпуск 2 Лист 47

Гл. конструктор Гродзенский
Гл. инж. пр. Колштейн
Дата выпуска 1963 г.
Рук. группы Гребенюк
Исполнитель Поляк
Проверил

Спецификация арматуры на одну плиту

Марка плиты	Марка и колич. каркасов или сеток	N поз	Эскиз	Ф м	Длина мм	К-во шт в 1 каркасе или сетке	К-во шт в одной плите	Общая длина м
ПО4	С1 (шт.1)	1		8пл	$e_{ср}$=340	21	21	7.2
		2		8пл	1090	17	17	18.6
		3		8пл	$e_{ср}$=1480	7	7	10.3
		4		18пл	2290	6	6	13,7
	Отдельные стержни	5		8	2700		3	8,1
		6		8	1080		4	4.3
		7		8	790		16	12,6

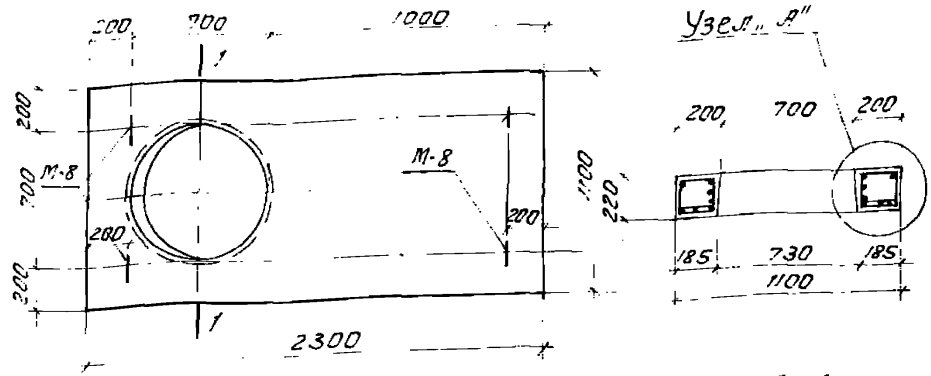

ПО 4

1-1 (Армирование)

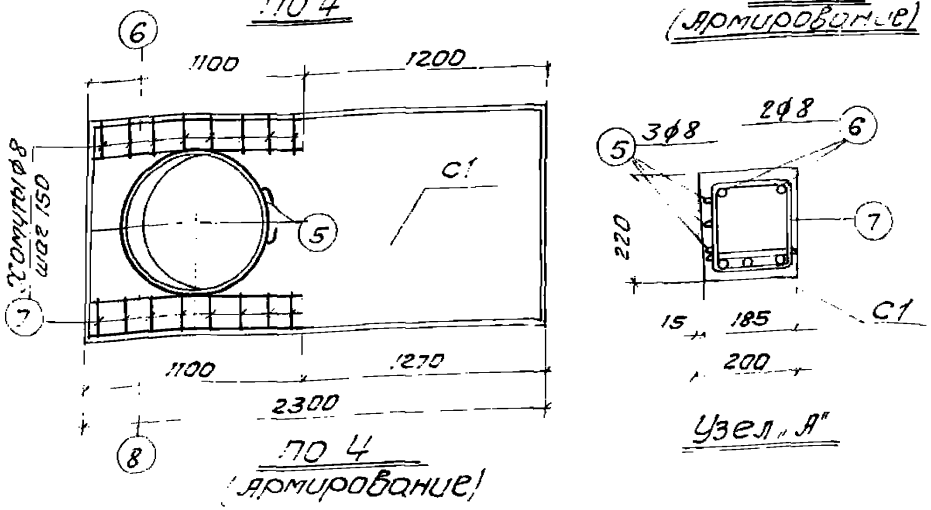

ПО 4 (Армирование)

Узел „А"

Выборка стали на одну плиту

Марка плиты	Сталь класса А-III по ГОСТ 5781-61					Сталь класса А-I по ГОСТ 5781-61				Всего
	Ф мм				Итого	Ф мм			Итого	
	8пл	8пл				8	10			
ПО4	19.7	27.4			47.1	9.9	3.6		13.5	60.6

Примечание:

Деталь установки закладного элемента М-8 приведена на листе 53

Выборка закладных элементов на одну плиту

Марка плиты	Марка закладного элемен.	Колич. шт.	N лист
ПО4	М-8	4	54

Показатели на одну плиту

Марка плиты	Вес т	Марка бетона	Объем бетона м3	Расход стали кг
ПО4	1.18	„300"	0,47	60.6

Дата выпуска 1965 г. Копировала Волк

ТД 1963

Плита ПО4

ИС-01-04 Выпуск 2 Лист 48

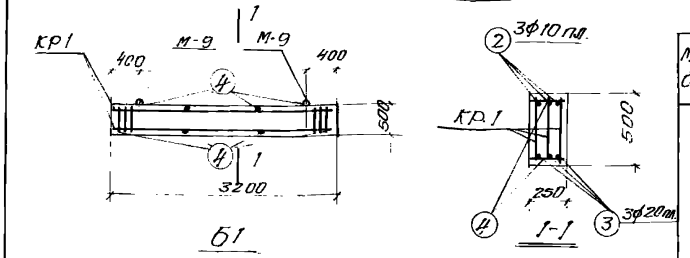

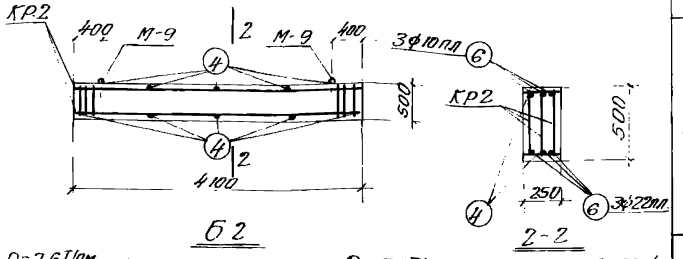

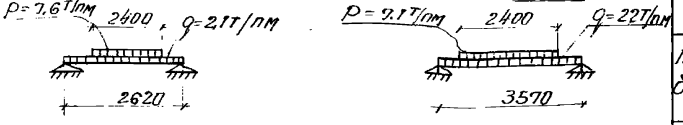

Расчетная схема Б1

Расчетная схема Б2

1031

Спецификация арматуры на одну балку

52

Марка балки	Марка и к-во каркасов или сеток	N поз	Эскиз	ф мм	Длина мм	К-во шт: в 1 каркасе или сетке	К-во шт: в одной балке	Общая длина м.
Б1	КР1 (шт.3)	1	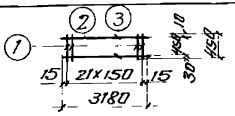	8пл	490	22	66	32,3
		2		10пл	3180	1	3	9,5
		3		20пл	3180	1	3	9,5
	Отдельн. стержн.	4	250	8	250	–	8	2,0
Б2	КР.2 (шт.3)	1	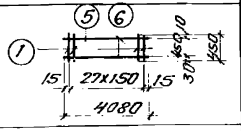	8пл	490	28	84	41,1
		5		10пл	4080	1	3	12,2
		6		22пл	4080	1	3	12,2
	Отдельн. стержн.	4	250	8	250	—	10	2,5

Выборка стали на одну балку, кг

Марка балки	Сталь класса А-III по ГОСТ 5781-61						Сталь класса А-I по ГОСТ 5781-61				
	ф мм					Итого	ф мм			Итого	Всего
	8пл	10пл	20пл	22пл			8	10			
Б1	12,9	5,9	24,5	—		43,3	0,8	1,8		2,6	45,9
Б2	16,4	7,6	—	36,4		0,4	1,0	1,8		3,8	63,2

Примечание

Деталь установки закладного элемента М-9 приведена на листе 53

Выборка закладных элементов на одну балку

Марка элемента	Марка закладного элемента	Колич. шт.	№ листа
Б1	М-9	2	54
Б2	М-9	2	54

Показатели на одну балку

Марка балки	Вес т	Марка бетона	Объем бетона м3	Расход стали кг
Б1	1.00	„300"	0.40	45,9
Б2	1.28	„300"	0.51	63,2

Нач. отдела	Бондас	Рассчитал	Поляк
Гл. конструктор	Гроздинский	Исполнит.	Терентьева
Гл. инж. пр.	Копштейн	Проверил	Поляк
Дата выпуска	1963г.	Копиров.	Валик

ТД 1963

Балки Б1; Б2

ИС-01-04
Выпуск 2
Лист 49

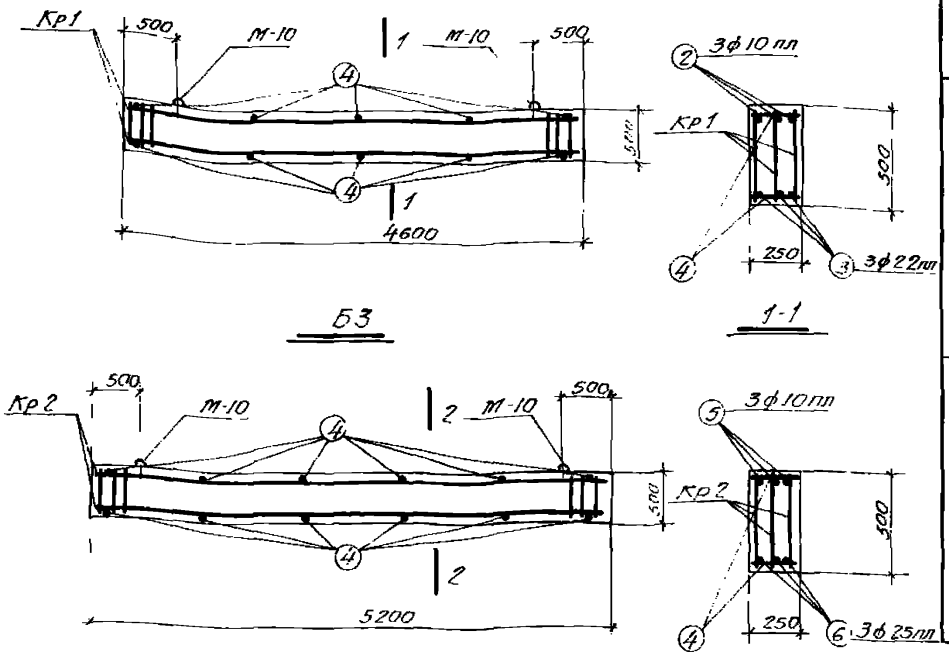

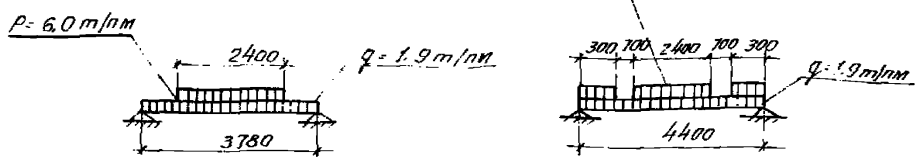

Расчетная схема Б3

Расчетная схема Б4

Спецификация арматуры на одну балку

53

Марка балки	Марка и к-во каркас. или сеток	N поз.	Эскиз	ф мм	Длина мм	К-во шт. В1 каркасе или сетке	К-во шт. В одной балке	Общая длина м
Б3	Кр1 /шт3/	1	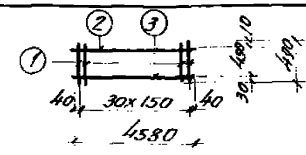	8пл	490	31	93	45.6
		2		10пл.	4580	1	3	13,7
		3		22пл.	4580	1	3	13,7
	Отдельные стержни	4	250	8	250	—	10	2,5
Б4	Кр2 /шт.3/	1	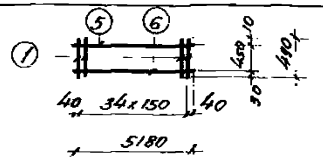	8пл	490	35	105	51.4
		5		10пл	5180	1	3	15.5
		6		25пл	5180	1	3	15.5
	Отдельные стержни	4	250	8	250	—	12	3.0

Выборка стали на одну балку, кг

Марка балки	Сталь класса А-III по ГОСТ 5781-61					Сталь класса А-I по ГОСТ 5781-61					Всего
	ф мм				Итого	ф мм				Итого	
	8пл	10пл	22пл	25пл		8	10	12			
Б3	18.3	8.5	40.8	—	67.6	1.0	0.2	2.6		3.8	71.4
Б4	20.6	9.6	—	59.6	89.8	1.2	0.2	2.6		4.0	93.8

Примечание:

Деталь установки закладного элемента М-10 приведена на листе 53

Выборка закладных элементов на одну балку

Марка элемента	Марка закладного элемента	Колич. шт.	N листа
Б3	М-10	2	54
Б4	М-10	2	54

Показатели на одну балку

Марка балки	Вес т	Марка бетона	Объем бетона м³	Расход стали кг.
Б3	1.45	„300"	0.58	71.4
Б4	1.63	„300"	0.65	93.8

Нач. отдела	Бандос	Рук. группы	Кононенко
Гл. конструк.	Гродзинский	Рассчитал	Поляк
Гл. инж. пр.	Копштейн	Исполнитель	Терентьева
Дата выпуска	1963г.	Проверил	Поляк
		Копировала	Волик

ТД 1963

Балки Б3, Б4

ИС-01-04
Выпуск 2
Лист 50

Спецификация арматуры на одну подушку

Марка подушки	Марка и к-во каркас. или сеток	N поз	Эскиз	⌀ мм	Длина мм	К-во шт. в одном каркасе или сетке	К-во шт. в одной подушке	Общая длина м
ОП3	С1 / шт. 1	1	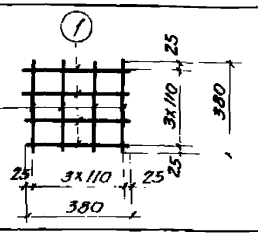	5т	380	8	8	2.9
ОП4	С2 / шт. 1	2	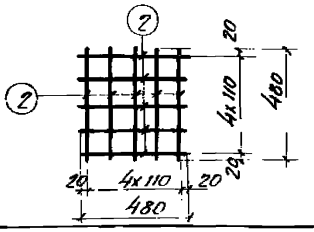	5т	480	10	10	4.8

Выборка стали на одну подушку, кг

Марка подушки	Сталь прокатная марки Ст. 3 по ГОСТ 380-60 Профиль - Об			Итого	Холоднотянутая проволока по ГОСТ 6727-53 ф мм 5т			Итого	Сталь класса А-III по ГОСТ 5781-61 ф мм 12 пп.	Итого	Всего
ОП1	0.47	—	—	0.47	—	—	—	—	0.16	0.16	0.63
ОП2	0.47	—	—	0.47	—	—	—	—	0.16	0.16	0.63
ОП3	0.92	—	—	0.92	0.46	—	—	0.46	0.16	0.16	1.54
ОП4	1.51	—	—	1.51	0.72	—	—	0.72	0.36	0.36	2.59

Выборка закладных элементов на одну подушку

Марка подушки	Марка закладн. элемента	Кол-во штук	N листа
ОП1	М-12	1	55
ОП2	М-12	1	55
ОП3	М-13	1	55
ОП4	М-14	1	55

Показатели на одну подушку

Марка подушки	Вес т	Марка бетона	Объем бетона м³	Расход стали кг
ОП1	0.010	„200"	0.004	0.63
ОП2	0.0125	„200"	0.005	0.63
ОП3	0.037	„200"	0.015	1.54
ОП4	0.088	„200"	0.035	2.59

ТД 1963

Опорные подушки ОП1 ÷ ОП4

1.УП-01-04 Выпуск 2 Лист 4.1

Нач. отдела Банас; Гл. конструкт. Гладинский; Гл. спец. по; Дата выпуска 1963г.

Рук. группы Кононенко; Исполнитель Терентьева; Пров. Панас; Н. контр. Сидоров; Копировал

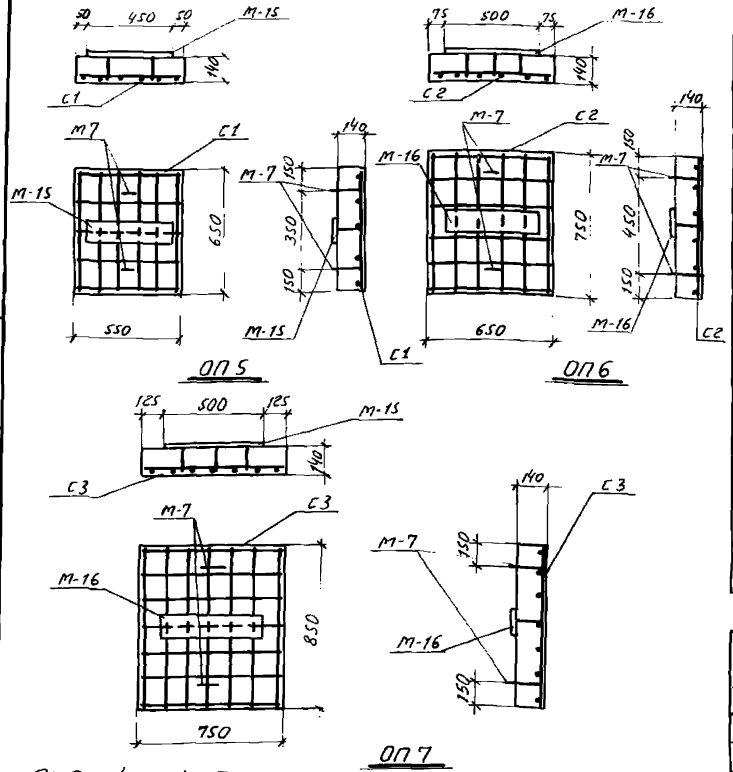

Спецификация арматуры на одну подушку

55

Марка подушки	Марка и к-во каркасов или сеток	№ поз.	Эскиз	ф мм.	Длина мм	К-во шт. в 1 каркасе или сетке	К-во шт. в одной подушке	Общая длина м
ОП 5	С1 (шт. 1)	1	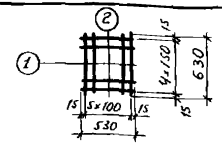	6	630	6	6	3,8
		2		6	530	5	5	2,7
ОП 6	С2 (шт. 1)	3	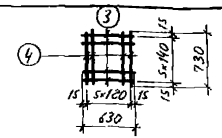	10	630	6	6	3,8
		4		10	730	6	6	4,4
ОП 7	С3 (шт. 1)	5	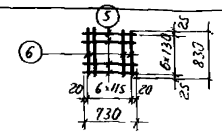	12	730	7	7	5,1
		6		12	830	7	7	5,8

Выборка стали на одну подушку, кг

Марка подушки	Сталь прокатная марки Ст. 3 по ГОСТ 380-60			Сталь класса А-1 по ГОСТ 5781-61					Сталь класса А-III по ГОСТ 5781-61		
	Профиль			ф мм.					ф мм.		
	-б6		Итого	6	10	12		Итого	12ПЛ	Итого	Всего
ОП 5	2,12	—	2,12	1,40	1.80	—		3,20	0,36	0,36	6.68
ОП 6	2,82	—	2,82	—	6,90	—		6,90	0,36	0,36	10,08
ОП 7	2,82	—	2,82	—	1,80	9,60		11.40	0,36	0,36	14,58

Выборка закладных элементов на одну подушку

Марка подушки	Марка закладн. эл-та	Кол-во шт.	№ листа
ОП 5	М-7	2	54
	М-15	1	55
ОП 6	М-7	2	54
	М-16	1	55
ОП 7	М-7	2	54
	М-16	1	55

Показатели на одну подушку

Марка подушки	Вес т	Марка бетона	Объем бетона $м^3$	Расход стали кг
ОП 5	0,125	„200"	0,05	5.68
ОП 6	0,175	„200"	0.07	10.08
ОП 7	0,225	„200"	0.09	14.58

Примечание

Деталь установки закладного элемента М-7 приведена на листе 53.

Гл. инж. ин-та	Казаровицкий		
Нач. отдела	Бандас		
Гл. конструкт.	Сразинский		
Гл. инж. пр.	Копштейн		
Дата выпуска	1963г.		
Руков. гр.	Кононенко		
Исполнит.	Терентьева		
Проверил	Поляк		
Копировала	Даниленко		
Подпись			

ТА 1963

Опорные подушки ОП 5 ÷ ОП 7

ИС-01-04 Выпуск 2 Лист 52

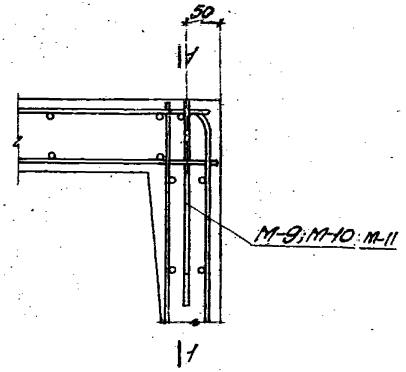

Деталь установки петли в лотках

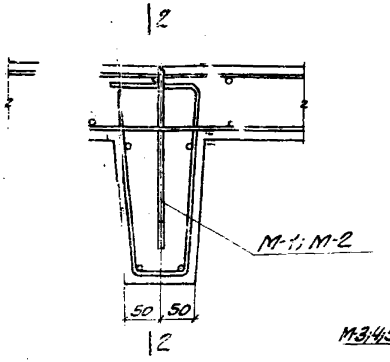

Деталь установки петли в плитах днища

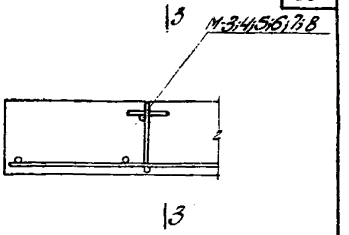

Деталь установки петли в плитах перекрытия

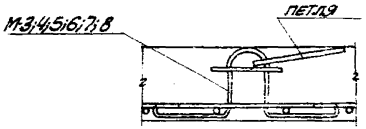

3-3

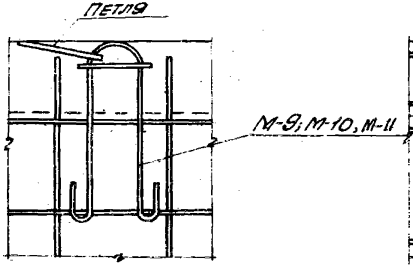

1-1

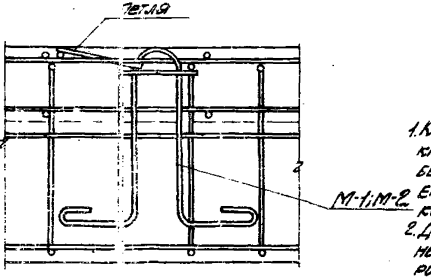

2-2

Примечания:

1. Кольцо петли устанавливается в вертикальное положение немедленно после бетонирования плиты с дозабетонированием нарушенного участка плиты вокруг кольца.
2. Детали лотков и плит днища изображены в положении при бетонировании.

Гл. инженер проекта	Фролов			Разработал	Терентьева		
Гл. конструктор	Родионова			Проверил	Бондаренко		
Гл. инж. пр.	Гинзбург			Контроляр	Голумб		
Дата выпуска	1963 г.						

ТА 1963

Детали установки закладных элементов М-1-М-11

ИС-01-04 Вып. 2

Лист 53

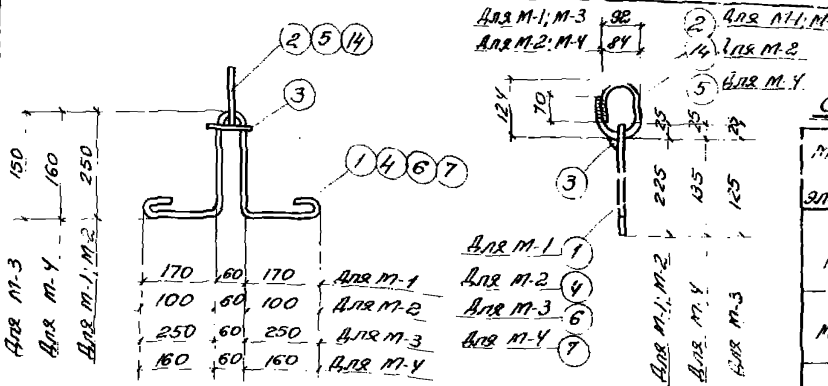

М-1; М-2; М-3; М-4

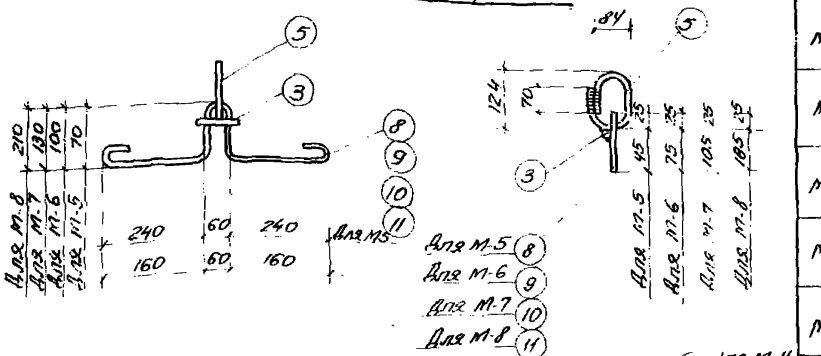

М-5; М-6; М-7; М-8

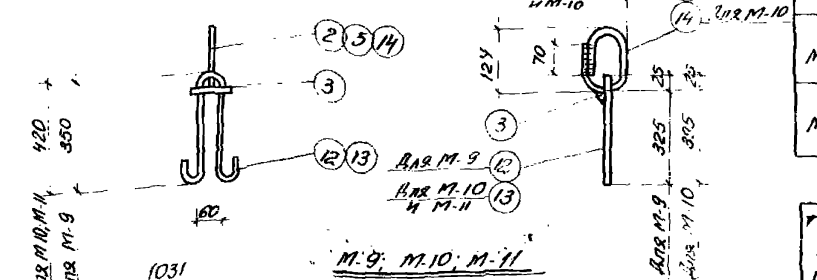

М-9; М-10; М-11

1031

Спецификация стали на один закладной элемент

Марка элемента	№ позиций	Профиль	Длина мм	Кол-во штук	Вес, кг одной позиции	Вес, кг всех позиций	Вес, кг элемента	Примечания
М-1	1	ф12	1050	1	0,9	0,9	1,6	
	2	ф16	405	1	0,6	0,6		
	3	ф10	100	1	0,1	0,1		
М-2	3	ф10	100	1	0,1	0,1	1,0	
	4	ф10	890	1	0,5	0,5		
	14	ф12	375	1	0,4	0,4		
М-3	2	ф16	405	1	0,6	0,6	1,6	
	3	ф10	100	1	0,1	0,1		
	6	ф12	1010	1	0,9	0,9		
М-4	3	ф10	100	1	0,1	0,1	0,9	
	5	ф10	375	1	0,3	0,3		
	7	ф10	830	1	0,5	0,5		
М-5	3	ф10	100	1	0,1	0,1	0,9	
	5	ф10	375	1	0,3	0,3		
	8	ф10	810	1	0,5	0,5		
М-6	3	ф10	100	1	0,1	0,1	0,9	
	5	ф10	375	1	0,3	0,3		
	9	ф10	710	1	0,5	0,5		
М-7	3	ф10	100	1	0,1	0,1	0,9	
	5	ф10	375	1	0,3	0,3		
	10	ф10	770	1	0,5	0,5		
М-8	3	ф10	100	1	0,1	0,1	0,9	
	5	ф10	375	1	0,3	0,3		
	11	ф10	930	1	0,5	0,5		
М-9	3	ф10	100	1	0,1	0,1	0,9	
	5	ф10	375	1	0,3	0,3		
	12	ф10	890	1	0,5	0,5		
М-10	14	ф12	375	1	0,4	0,4	1,4	
	3	ф10	100	1	0,1	0,1		
	13	ф12	1050	1	0,9	0,9		
М-11	3	ф10	100	1	0,1	0,1	1,6	
	13	ф12	1050	1	0,9	0,9		
	2	ф16	405	1	0,6	0,6		

Нач. отдела	Бондарь			
Гл. конструктор	Гродзинский			
Гл. инж. пр.	Капитель			
Дата выпуску	1963г.	Конструкции	Сапрыгерог	Подпись
		Проект	Пальх	
		Разработал	Гребенюк	
		Проверил	Исламит	
		Рук. группы	Гоноченко	

ТД 1963

Закладные элементы М-1 ÷ М-11.

ИС-01-04
Выпуск 2
Лист 54

Зам.

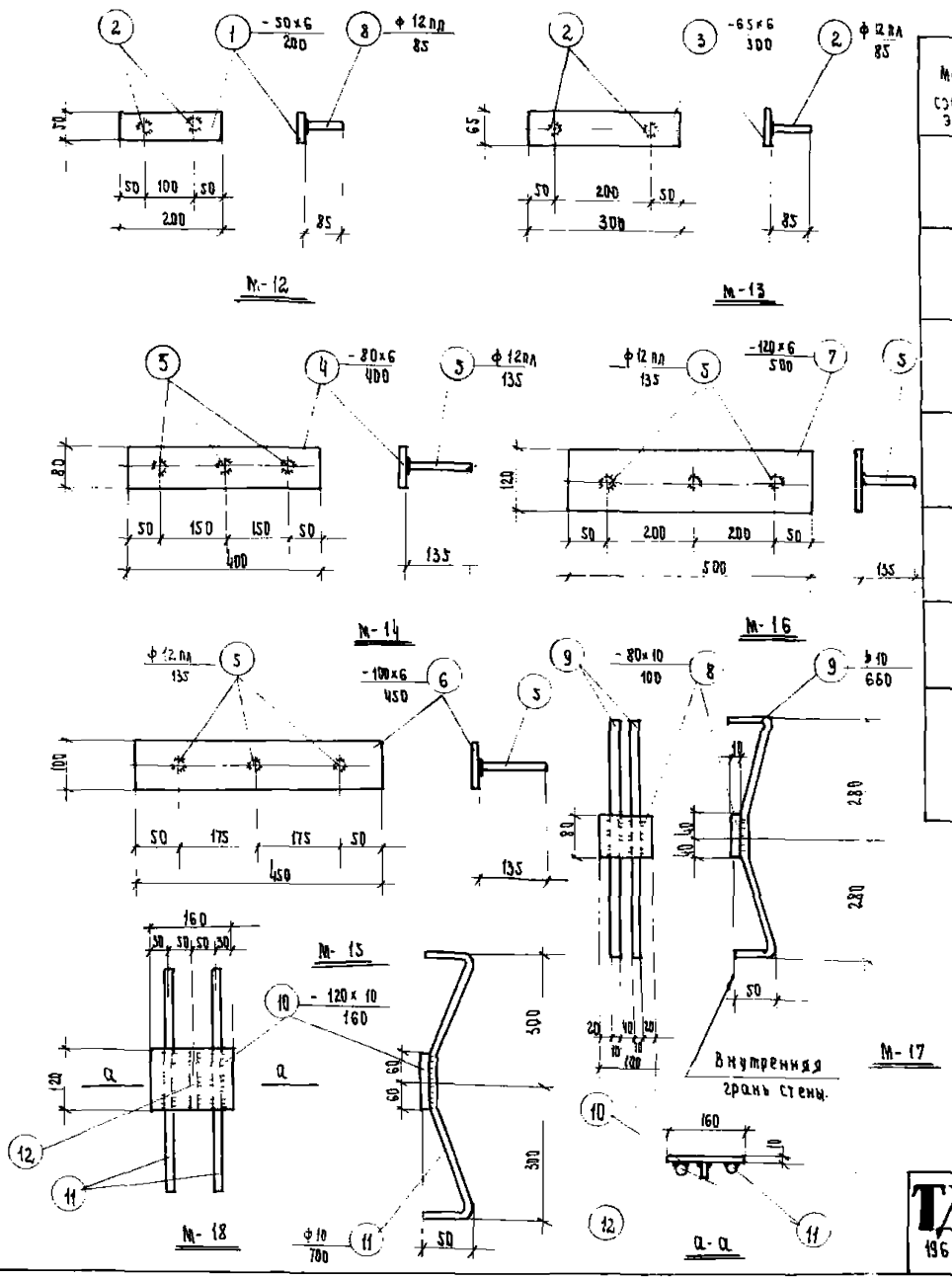

Спецификация стали на один закладной элемент.

Марка соедин. элем.	N позиций	Профиль	Длина мм	Кол-во штук	Вес кг. Одной позиции	Вес кг. Всех позиций	Вес кг. Элемента	Примечания
М-12	1	-50×6	200	1	0.47	0.47	0.63	
	2	ф 12 пл.	85	2	0.08	0.16		
М-13	3	-65×6	300	1	0.92	0.92	1.08	
	2	ф 12 пл	85	2	0.08	0.16		
М-14	4	-80×6	400	1	1.51	1.51	1.87	
	5	ф 12 пл.	135	3	0.12	0.36		
М-15	5	ф 12 пл	195	3	0.12	0.36	2.48	
	6	-100×6	450	1	2.12	2.12		
М-16	5	ф 12 пл	135	3	0.12	0.36	3.18	
	7	-120×6	500	1	2.82	2.82		
М-17	8	-80×10	100	1	0.63	0.63	1.43	Предназначена для крепления кабельных конструкций.
	9	ф 10	660	2	0.40	0.80		
М-18	10.	-120×10	160	1	1.5	1.5	2.7	Предназначена для крепления трубопроводов.
	11	ф 10	700	2	0.40	0.80		
	12	-25×16	120	1	0.4	0.4		

Рук. группы	Кононенко	Гл. инженер	Козаровицкий
Исполнитель	Гребенюк	Нач. отдела	Бандос
Проверил	Кононенко	Гл. конструк.	Гродзинский
Копировала	Безземельная	Гл. инж. пр.	Копштейн
		Дата выпуска	1963г.

ТД 1963

Закладные элементы М-12 ÷ М-18.

ИС-01-04

Выпуск-2

Лист 55

Спецификация стали на одну штуку каждой марки.

Материал: сталь марки В. ст. 3пс по ГОСТ 380-60

Марка	№ поз.	Профиль	Длина мм	К-во шт.	Вес в кг. одной поз.	Вес в кг. всех позиций	Вес в кг. элемента	Примечания
БС-1	1	∟ 100×100×10	900	1	13.6	13.6	13.6	
БС-2	2	∟ 100×100×10	1200	1	18.1	18.1	18.1	
БС-3	3	∟ 100×100×10	1500	1	29.7	29.7	29.7	
БС-4	4	∟ 200×125×12	1800	1	53.5	53.5	53.5	
БС-5	5	∟ 250×160×16	2400	1	119.8	119.8	119.8	
БС-6	6	∟ 100×100×10	1500	1	22.6	22.6	22.6	
БС-7	7	∟ 100×100×10	1800	1	27.2	27.2	27.2	
БС-8	8	∟ 100×100×10	2400	1	36.2	36.2	36.2	
2БС-2	2	∟ 100×100×10	1200	2	18.1	36.2	37.0	
	9	-80×6	110	2	0.4	0.8		
МС-1	10	[12	150	2	1.6	3.2	3.2	
МС-2	11	[14	150	2	1.8	3.6	3.6	
МС-3	12	[16	150	2	2.1	4.2	4.2	

1 Для БС-1
2 Для БС-2
3 Для БС-3
4 Для БС-4
5 Для БС-5
6 Для БС-6
7 Для БС-7
8 Для БС-8

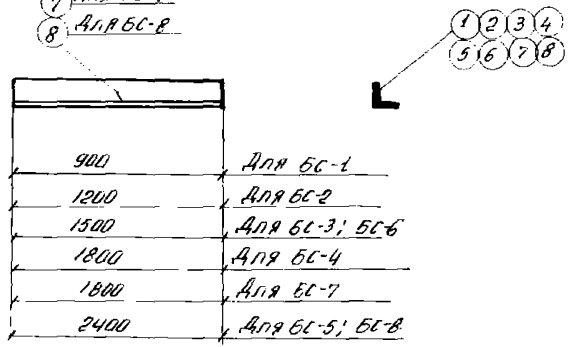

БС-1÷БС-8

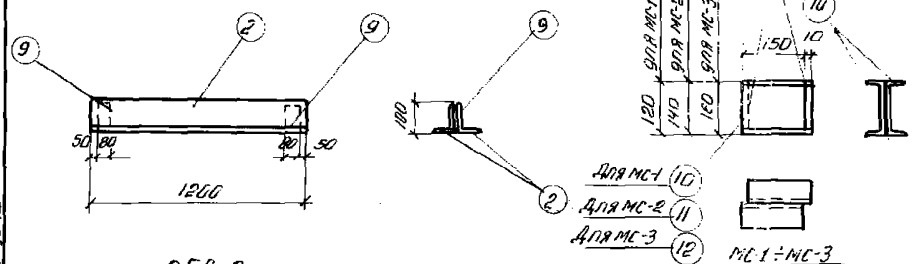

2БС-2

1031

Гл. инж. пр. Капцевич
Нач. сект. Жилинская
Исполнит. Гребенюк
Проверил Кононенко
Нач. отд. Жилинская
1963 г.
Гл. конструктор Кононенко
Гл. инж. пр. Капцевич
Нач. сект. Жилинская
Нач. отд. Жилинская

ТД 1963

Балки стальные
БС-1÷БС-8; 2БС-2
МС-1÷МС-3

ИС-01-84
Выпуск
Лист

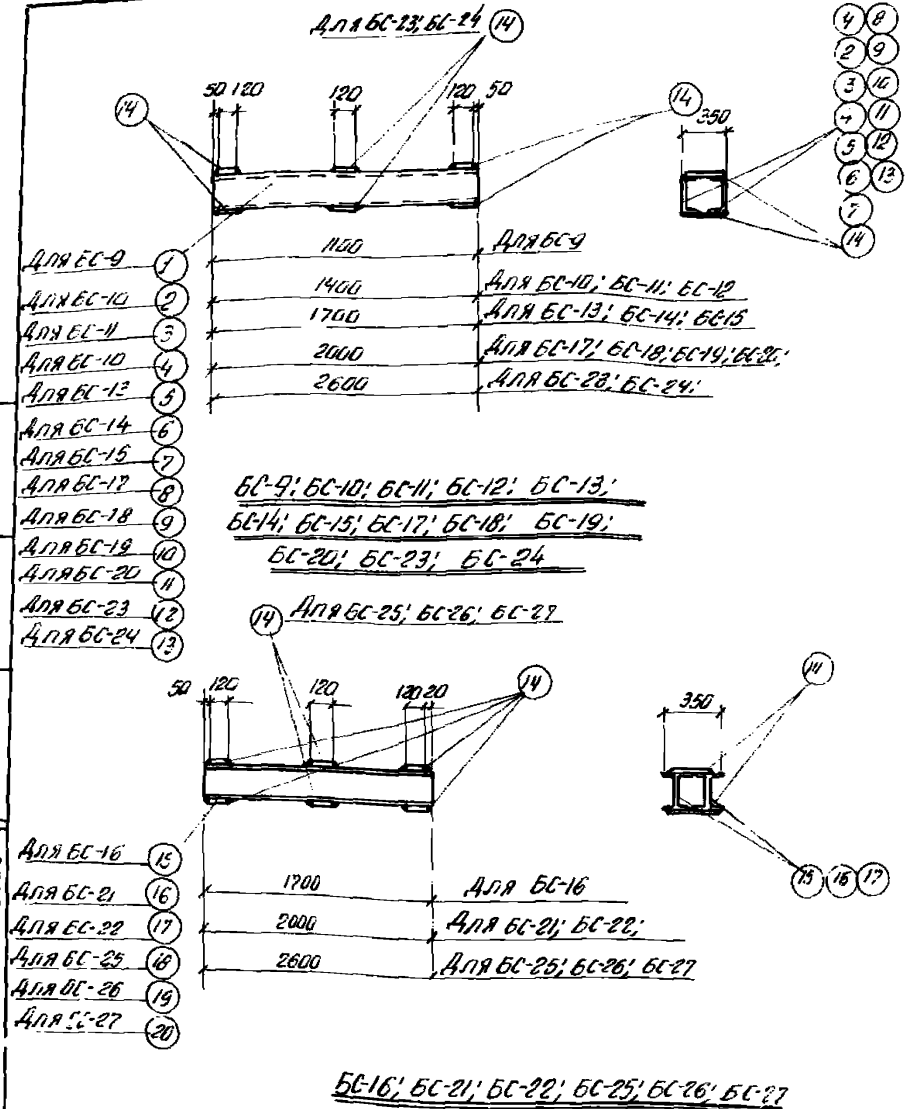

Спецификация стали на одну штуку каждой марки — 60

Материал: Сталь марки В ст.3 пс по ГОСТ-380-60

Марка	№ поз.	Профиль	Длина мм	К-во шт.	Вес в кг: одной позиции	Вес в кг: всех позиций	Вес в кг: элемента	Расчетные веса: м тм	Расчетные веса: q т
БС-9	1	[12	1100	2	11.45	22.90	35.34	0.8	5.2
	14	-120×10	330	4	3.11	12.44			
БС-10	2	L 12	1400	2	14.0	29.0	41.44	1.85	7.8
	14	-120×10	330	4	3.11	12.44			
БС-11	3	[24	1400	2	33.60	67.20	79.64	8.3	17.2
	14	-120×10	330	4	3.11	12.44			
БС-12	4	[27	1400	2	38.80	77.60	90.04	13.3	27.8
	14	-120×10	330	4	3.11	12.44			
БС-13	5	[16	1400	2	24.20	48.40	60.84	3.5	11.0
	14	-120×10	330	4	3.11	12.44			
БС-14	6	[24	1700	2	40.80	81.60	94.04	9.2	14.5
	14	-120×10	330	4	3.11	12.44			
БС-15	7	[30	1700	2	54.00	108.00	120.44	15.4	24.0
	14	-120×10	330	4	3.11	12.44			
БС-16	15	I 30	1700	2	62.00	124.00	136.44	17.8	27.8
	14	-120×10	330	4	3.11	12.44			
БС-17	8	[18	2000	2	32.60	65.20	77.64	4.3	10.8
	14	-120×10	330	4	3.11	12.44			
БС-18	9	[20	2000	2	36.80	73.60	86.04	5.5	13.9
	14	-120×10	330	4	3.11	12.44			
БС-19	10	[27	2000	2	55.50	111.00	123.44	11.6	14.5
	14	-120×10	330	4	3.11	12.44			
БС-20	11	[	2000	2	63.60	127.20	139.64	15.1	18.5
	14	-120×10	330	4	3.11	12.44			
БС-21	16	I 30	2000	2	23.00	146.00	158.44	19.4	24.0
	14	-120×10	330	4	3.11	12.44			
БС-22	17	I 33	2000	2	84.40	168.80	181.24	25.2	31.8
	14	-120×10	330	4	3.11	12.44			
БС-23	12	[24	2000	2	62.40	124.80	143.46	8.4	15.2
	14	-120×10	330	6	3.11	12.66			
БС-24	13	[27	2000	2	72.00	144.0	162.66	10.6	19.3
	14	-120×10	330	6	3.11	18.66			
БС-25	18	I 30	2600	2	95.00	190.00	208.66	19.7	17.2
	14	-120×10	330	6	3.11	18.66			
БС-26	19	I 33	2600	2	109.90	219.8	238.46	24.5	22.0
	14	-120×10	330	6	3.11	18.66			
БС-27	20	I 36	2600	2	126.20	252.40	271.06	31.4	31.8
	14	-120×10	330	6	3.11	18.66			

Гип. Конюхов, Рук. группы Кононенко, ГИП
Пров. Кононенко, Гл. инж. проекта Балыш, Гл. инж. Кононенко
Нач. отд. Гершкович, Исполнитель Гершкович, Нач. отд. Кононенко
Гл. спец. Капитонов, Проверил Капитонов, Нач. сект. Капитонов
Инв. № подл. | Подп. и дата | Взам. инв. №

ТД 1963

Балки стальные БС-9 ÷ БС-27

ИС-01-1м
АТ

1031

gost.e-ecolog.ru