ТИПОВОЙ ПРОЕКТ
902-3-40.85

БЛОК ЕМКОСТЕЙ

ДЛЯ СТАНЦИЙ БИОЛОГИЧЕСКОЙ ОЧИСТКИ СТОЧНЫХ ВОД
В АЭРОТЕНКАХ ПРОДЛЕННОЙ АЭРАЦИИ С МЕХАНИЧЕСКИМИ АЭРАТОРАМИ
ПРОИЗВОДИТЕЛЬНОСТЬЮ 200 $м^3$/СУТКИ

Альбом III

Строительные решения. Изделия

20518-02
Цена 0-91

gost.e-ecolog.ru

ЦЕНТРАЛЬНЫЙ ИНСТИТУТ ТИПОВОГО ПРОЕКТИРОВАНИЯ
ГОССТРОЯ СССР

Москва, А-445, Смольная ул., 22

Сдано в печать X 1985 г.

Заказ № 10632 Тираж 350 экз.

ТИПОВОЙ ПРОЕКТ
902-3-40.85

БЛОК ЕМКОСТЕЙ

ДЛЯ СТАНЦИЙ БИОЛОГИЧЕСКОЙ ОЧИСТКИ СТОЧНЫХ ВОД
В АЭРОТЕНКАХ ПРОДЛЕННОЙ АЭРАЦИИ С МЕХАНИЧЕСКОЙ АЭРАЦИЕЙ
ПРОИЗВОДИТЕЛЬНОСТЬЮ 200 $м^3$/сутки

СОСТАВ ПРОЕКТА:

Альбом I – Пояснительная записка (из типового проекта 902-3-38.85)
Альбом II – Технологические, строительные решения. Нестандартизированное оборудование. Спецификации оборудования.
Альбом III – Строительные решения. Изделия.
Альбом IV – Ведомости потребности в материалах
Альбом V – Сметы.

АЛЬБОМ III

Разработан
проектным институтом
ЦНИИЭП инженерного оборудования
Главный инженер института А. Кетаов
Главный инженер проекта И. Бондаренко

Утвержден Госгражданстроем
приказ № 316 от 2 ноября 1984г.
Введен в действие институтом
ЦНИИЭП инженерного оборудования
приказ № 14 от 20 марта 1985г.

Привязан

Инв. №

Содержание альбома

Обозначение	Наименование	Стр.	Прим.
ТП -кжи. пс1	Панель стеновая (пс1 ÷ пс3)	3	
кжи. пс4	Панель стеновая (пс4, пс5)	4	
кжи. пс6	Панель стеновая (пс6, пс7)	5	
кжи. пс6	Панель стеновая (пс6, пс7)	6	
кжи. пс8	Панель стеновая (пс8; пс9)	7	
кжи. мп1	Металлическая площадка мп1	8	
кжи. мп2	Металлическая площадка мп2	9	
кжи. мп3	Металлическая площадка мп3	10	
кжи. лт1	Лоток лт1	11	
кжи. лт2	Лоток лт2		
кжи. пс6. мн1	Изделие закладное (мн1, мн2)	12	
кжи. пс6. кп1	Каркас арматурный (кп1, кп2)	13	
кжи. щ1	Щит (щ1, щ2)	14	
кжи. пс6. кп1. кр2	Каркас арматурный кр2	15	
кжи. пс6. кп1. кр3	Каркас арматурный кр3		

Обозначение	Наименование	Стр.	Прим.
кжи. мс2	Изделие соединительное (мс2, мс3)	16	
кжи. с5	Сетка арматурная с5		
кжи. с1	Сетка арматурная с1	17	
кжи. с2	Сетка арматурная с2		
кжи. с3	Сетка арматурная с3	18	
кжи. с4	Сетка арматурная с4		
кжи кп3	Каркас пространственный кп3	19	
кжи кп3-кр4	Каркас плоский кр4		
кжи. пс6-с1	Сетка арматурная с1	20	
кжи. пс6. с2	Сетка арматурная с2		
кжи. пс6. с3	Сетка арматурная с3	21	
кжи. пс6. кр1	Каркас кр1		
кжи. мн3	Изделие закладное мн3	22	

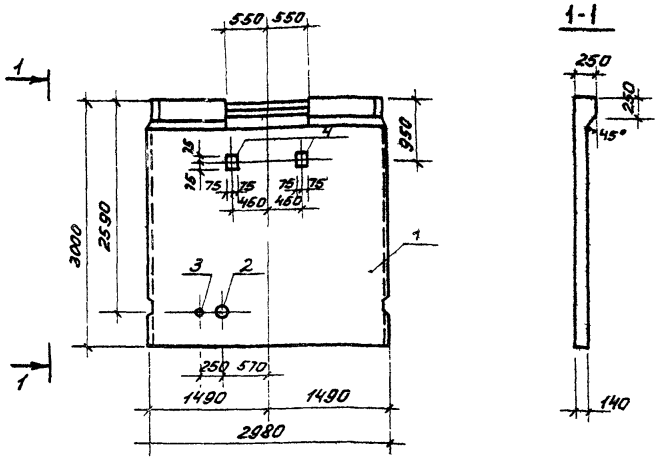

Формат	Зона	Позиц.	Обозначение	Наименование	Кол.	Примеч.
				Документация		
		-	3.900-3	Сборные железобетонные конструкции емкостных сооружений для водоснабжения и канализации		
				Сборочные единицы		
-		1	3.900-3., вып. 4/82	Панель стеновая ПС1-30-61		
			Переменные данные	для исполнения		
				ТП 902-3-40.85 КЖИ. ПС1-01		
				Сборочные единицы		
-		2	3.901-5	Сальник d_y=150, ℓ=200	1	
-		3	3.901-5	Сальник d_y=80, ℓ=200	1	
				ТП 902-3-40.85 КЖИ. ПС1-02		
				Сборочные единицы		
-		4	ТП902-3-40.85-КЖИ. МН1	Изделие закладное МН1	2	

Ведомость расхода стали на дополнительные закладные детали на элемент, кг

Марка элемента	Изделия закладные					Всего
	Арматура класса		Прокат марки			
	A-III		ВСт3сп5			
	ГОСТ 5781-82		ГОСТ 8732-78		ГОСТ 103-76	
	ф12		Труба 426х6	Труба 219х5	ф10	
ПС2			11,8	5,1		16,9
ПС3	0,96				7,08	8,04

Обозначение	Марка
ТП902-3-40.85 КЖИ.ПС1	ПС1
-01	ПС2
-02	ПС3

1. Панели ПС1, ПС2, ПС3 отличаются от серийной наличием отверстия в обвязочной балке, а панели ПС2, ПС3 - также и наличием дополнительных закладных деталей. Отверстие выполняется путём установки деревянного вкладыша. Арматура обвязочной балки, попадающая в отверстие, не вырезается.
2. Арматуру панели, перерезанную сальниками, отогнуть и приварить к корпусу сальника.
3. Покрытие закладных деталей - горячее цинкование δ=50 мкм

ТП 902-3-40.85		КЖИ. ПС1	
Панель стеновая (ПС1, ПС2, ПС3)		Стадия	Масса	Масштаб
		Р	3,38т	1:50
		Лист	Листов 1
		ЦНИИЭП инженерного оборудования г. Москва.	

Привязан	Провер	Лоуцкер
	Ст. инж.	Смирнова
	ГИП	Лоуцкер
	Гл. конст.	Шапиро
	Н. контр.	Лоуцкер
Инв. №	Нач. отд.	Красавин

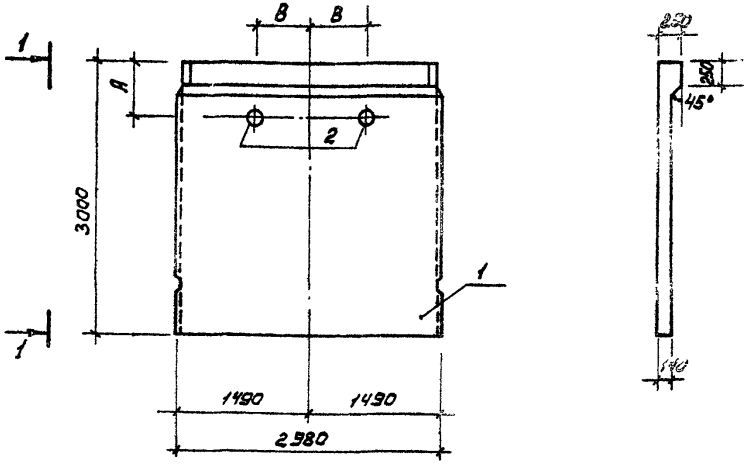

Формат	Зона	Поз.	Обозначение	Наименование	Кол.	Примеч.
				Документация		
		—	3.900-3	Сборные железобетонные конструкции емкостных сооружений для водоснабжения и канализации		
				Сборочные единицы		
—		1	3.900-3, вып. 4/82	Панель стеновая ПС1-30-51	1	
—		2	3.901-5	Сальник Ду 150, Р=200	2	
			Различие исполнений	тп902-3-40.85 кжи. пс4		
			и ТП кжи.пс4-01 на чертеже			

Ведомость расхода стали на дополнительные закладные изделия на элемент, кг.

Марка элемента	Изделия закладные						Всего
	Арматура класса		Прокат марки				
	А-III		Вст3 сп5				
	ГОСТ 5781-82		ГОСТ 8732-78				
			ГОСТ 82-70				
пс4, пс5			23,6				23,6

1. Панели пс4, пс5 отличаются от серийных наличием дополнительных закладных деталей.
2. Арматуру панели, перерезанную сальниками, отогнуть и приварить к корпусу сальника.

Обозначение	Марка	А, мм	В, мм
тп902-3-40.85 кжи.пс4	пс4	560	800
-01	пс5	1790	200

Привязан

Инв. №

Провер.	Лоуцкер	
Ст. инж.	Смирнова	
ГИП	Лоуцкер	
Гл. конст.	Шапиро	
Н. контр.	Лоуцкер	
Нач. отд.	Красавин	

тп 902-3-40.85 кжи. пс4

Панель стеновая (пс4, пс5)

Стадия	Масса	Масштаб
Р	3,38т	1:50
Лист	Листов 1	

ЦНИИЭП инженерного оборудования г. Москва

20518-02 5

Формат А4

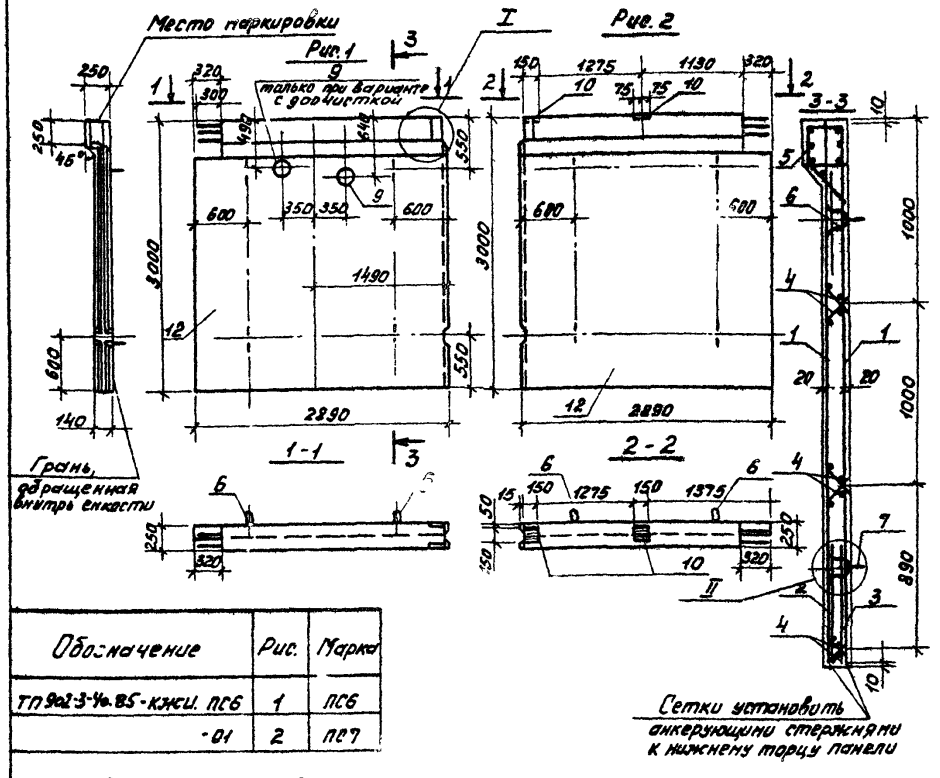

Обозначение	Рис.	Марка
ТП 902-3-40.85-кжи. ПС6	1	ПС6
-01	2	ПС7

Ведомость расхода стали на элемент, кг

Марка элемента	Изделия арматурные: Проволока арм. обыкн. ГОСТ 6727-80 Класс Вр-1 ф мм ф5		Итого	Арматура класса А-I ГОСТ 5781-82 ф10	Итого	А-III ГОСТ 5781-82 ф8	ф12	ф14	Итого	Всего	Изделия закладные: Арматура класса А-II ГОСТ 5781-82 ф14	А-III ф8	ф12	Итого	Прокат марки ВСт3кп2 ГОСТ 19903-74 δ=5	δ=8	ГОСТ 8732-78 Труба 245×7	Итого	Всего	Общий расход
ПС6	23.10		23.10	7.92	7.92	28.44	7.14	9.88	45.46	76.48	6.36	4.80	–	11.16	2.95	4.70	5.7	13.35	24.51	100.99
ПС7	23.10		23.10	7.92	7.92	28.44	7.14	9.88	45.46	76.48	6.36	4.80	2.00	13.16	2.95	7.50	–	10.45	23.61	100.09

1. При установке строповочных петель допускается перерезать поперечный стержень сетки.
2. Маркировку нанести на верхнем торце панели.
3. В спецификации количество сальников в скобках относится к варианту с доочисткой.

Формат	Зона	Поз.	Обозначение	Наименование	Кол.	Примеч.
				Документация		
			3.900-3	Сборные железобетонные конструкции емкостных сооружений для водоснабжения и канализации		
				Сборочные единицы		
		1	ТП 902-3-40.85 -кжи. ПС6. С1	Сетка арматурная С1	2	15,90 кг
		2	-кжи. ПС6. С2	С2	1	4,40 кг
		3	-кжи. ПС6. С3	С3	1	5,35 кг
		4	-кжи. ПС6. КР-1	Каркас арматурный КР-1	6	1,20 кг
		6	-кжи. ПС6. МН1	Изделие закладное МН-1	2	5,55 кг
		7	-кжи. ПС6. МН1-01	МН-2	2	1,61 кг
				Детали		
		8		ф8А-III; ГОСТ 5781-82, ℓ=3000	4	1,2 кг
				Материалы		
		12		Бетон М200		1,3 м³
				Переменные данные для исполнений		
				ТП 902-3-40.85 -кжи. ПС6		
				Сборочные единицы		
		5	ТП 902-3-40.85 -кжи. ПС6. КП1	Каркас пространственный КП-1	1	27,1 кг
		9	3.901-5	Сальник Ду 150	1(2)	8,2 кг
				ТП 902-3-40.85 -кжи. ПС6-01		
				Сборочные единицы		
		10	1.400-15. вып.1 120-44	Изделие закладное МН-3	2	2,4 кг
		11	ТП 902-3-40.85 -кжи. ПС6. КП1-01	Каркас пространственный КП-2	1	27,1 кг

ПРОВЕР.	СТРОНГИН	
ИНЖ.	АНАНЬЕВА	
ГИП	ЛОУЦКЕР	
ГЛ КОНСТ.	ШАПИРО	
Н КОНТР.	ЛОУЦКЕР	
НАЧ. ОТД.	КРАСАВИН	

ПРИВЯЗАН

ИНВ. №

ТП 902-3-40.85 -КЖИ. ПС6

ПАНЕЛЬ СТЕНОВАЯ (ПС6, ПС7)

СТАДИЯ	МАССА	МАСШТАБ
Р	3,257	[illegible]

ЛИСТ 1 ЛИСТОВ 2

ЦНИИЭ ИНЖЕНЕРНОГО ОБОРУДОВАНИЯ г. МОСКВА

Копировал: Пискулина 20518-02 6 Формат А3

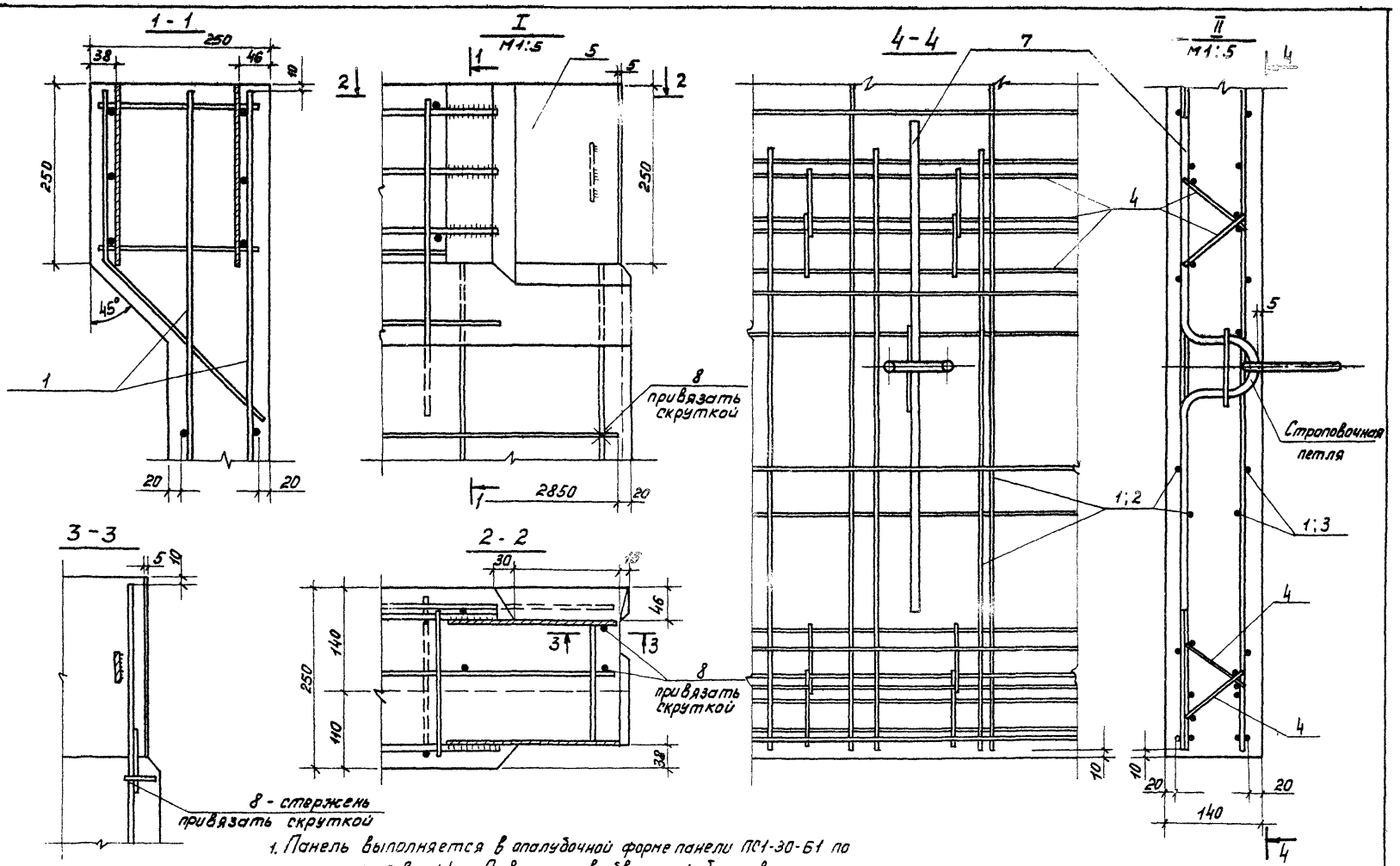

1. Панель выполняется в опалубочной форме панели ПС1-30-Б1 по серии 3.900-3 вып. 4/82. Отверстие в обвязочной балке выполняется путём установки деревянного вкладыша. Арматура обвязочной балки, попадающая в отверстие, не вырезается.

2. Арматуру панели, перерезанную сальником, отогнуть и приварить к корпусу сальника.

ТП 902-3-40.85	КОНСН. ПСБ.	ЛИСТ 2

Копировал: Пискулина 20518-02 7 формат А3

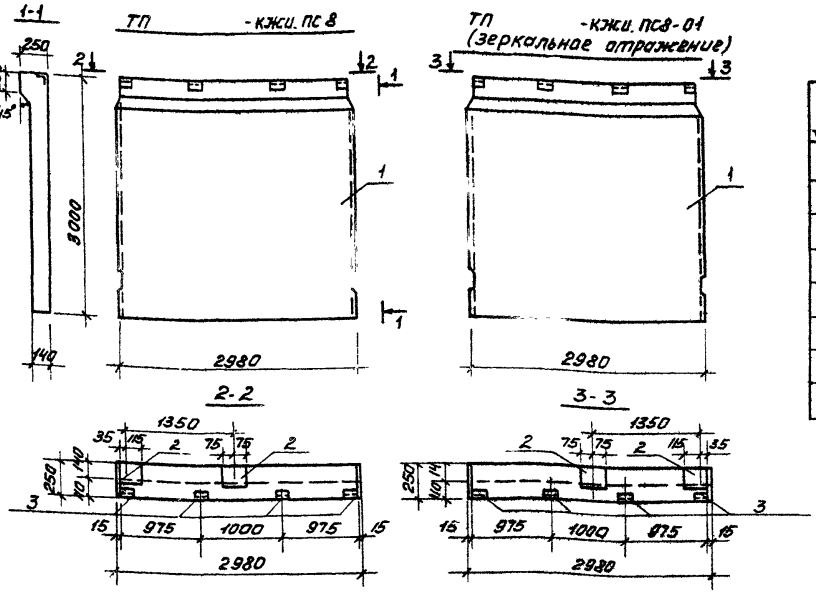

Формат	Зона	Поз.	Обозначение	Наименование	Кол.	Примечание
				Документация		
			3.900-3	Сборные железобетонные конструкции емкостных сооружений для водоснабжения и канализации.		
				Сборочные единицы		
		1	3.900-3 вып. 4/82	Панель стеновая ПС1-30-61	1	
		2	1.400-15. В1. 120-44	Изделие закладное МН 112-3	2	
		3	1 400-15. В1. 540	Изделие закладное МН 539	4	

Ведомость расхода стали на дополнительные закладные изделия на элемент, кг.

Марка элемента	Изделия закладные						Всего
	Прокат марки			Арматура кл.			
	В Ст.3 кп2			А III			
	ГОСТ 103-76 ГОСТ 8510-72			ГОСТ 5781-82			
	ф8	1100×63×6		ф12	ф8		
ПС8	2,88	3,36		1,92	1.44		9,6
ПС9	2.88	3,36		1,92	1.44		9,6

Покрытие закладных деталей-горячее цинкование δ=50 мм.

ПРОВЕР.	ЛОУЦКЕР		
СТ.ИНЖ.	СТРОНГИН		
ГИП	ЛОУЦКЕР		
ГЛ КОНСТ	ШАПИРО		
Н.КОНТР	ЛОУЦКЕР		
НАЧ ОТД	КРАСАВИН		

ПРИВЯЗАН

ИНВ №

ТП 902-3-40.85 -КЖИ. ПС8

ПАНЕЛЬ СТЕНОВАЯ ПС8, ПС9

СТАДИЯ	МАССА	МАСШТАБ
Р	3380	1:50

ЛИСТ | ЛИСТОВ 1

ЦНИИЭП ИНЖЕНЕРНОГО ОБОРУДОВАНИЯ Г. МОСКВА.

Копировал: Лискулина 20518-02 8 Формат А3

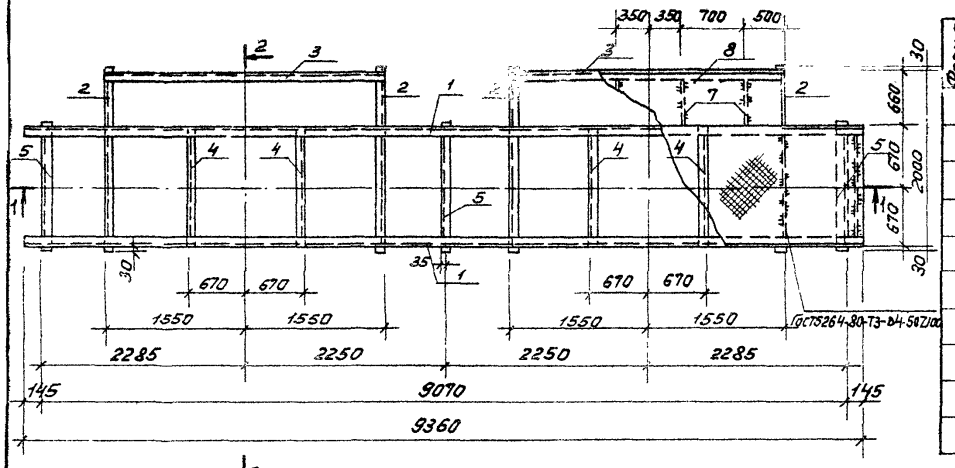

1-1

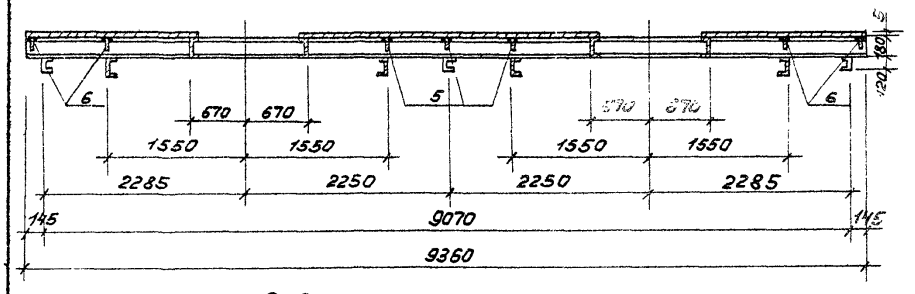

2-2

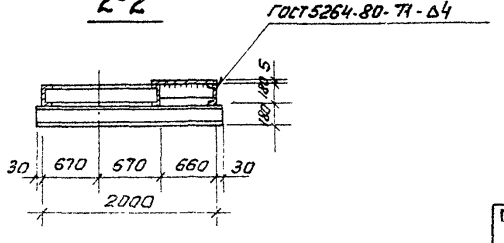

Формат	Зона	Позиц.	Обозначение	Наименование	Кол.	Примеч.
				Детали		
		1	ТП902-3-40.85 КЖИ. МП1. 1	Швеллер 18 ГОСТ 8240-72 / ВСт3пс5-I ТУ14-1-3023-80 ℓ=9360	2	152,6 кг
		2	2	Швеллер 18 ГОСТ 8240-72 / ВСт3пс5-I ТУ14-1-3023-80 ℓ=2060	4	33,6 кг
		3	3	Швеллер 18 ГОСТ 8240-72 / ВСт3пс5-I ТУ14-1-3023-80 ℓ=3100	2	50,5 кг
		4	4	Швеллер 18 ГОСТ 8240-72 / ВСт3пс5-I ТУ14-1-3023-80 ℓ=1328	4	19,6 кг
		5	5	Швеллер 12 ГОСТ 8240-72 / ВСт3кп2 ГОСТ 380-71 ℓ=1400	3	14,5 кг
		6	6	Полоса Б-2 6×100 ГОСТ 103-76 / ВСт3кп2 ГОСТ 380-71* ℓ=1328	7	6,3 кг
		7	7	Полоса Б-2 6×100 ГОСТ 103-76 / ВСт3кп2 ГОСТ 380-71* ℓ=648	8	3,1 кг
		8	8	Лист ромб К-ПУ4,0×660×3100 ВСт3пс ГОСТ 8568-77	2	85,5 кг
		9	9	Лист ромб К-ПУ4,0×1340×9360 ВСт3пс ГОСТ 8568-77	1	524,3 кг

1. Сварку производить электродами типа Э42 по ГОСТ 9467-75.
2. Изделие окрасить масляной краской по ГОСТ 8292-75 на 2 раза по грунтовке ГФ-020 (ТУ6-10-1642-77).

ПРИВЯЗАН	ПРОВЕР.	ЛОУЦКЕР	
	СТ. ИНЖ.	СМИРНОВА	
	ГИП.	ЛОУЦКЕР	
	ГЛ. КОНС.	ШАПИРО	
	Н. КОНТ.	ЛОУЦКЕР	
ИНВ. №	НАЧ. ОТД.	КРАСАВИН	

ТП 902-3-40.85 КЖИ. МП1

МЕТАЛЛИЧЕСКАЯ ПЛОЩАДКА МП1

СТАДИЯ	МАССА	МАСШТАБ
Р	1,46т	1:50
ЛИСТ	ЛИСТОВ 1	

ЦНИИЭП ИНЖЕНЕРНОГО ОБОРУДОВАНИЯ г. МОСКВА.

Копировал: Пискулина 20518-02 9 Формат А3

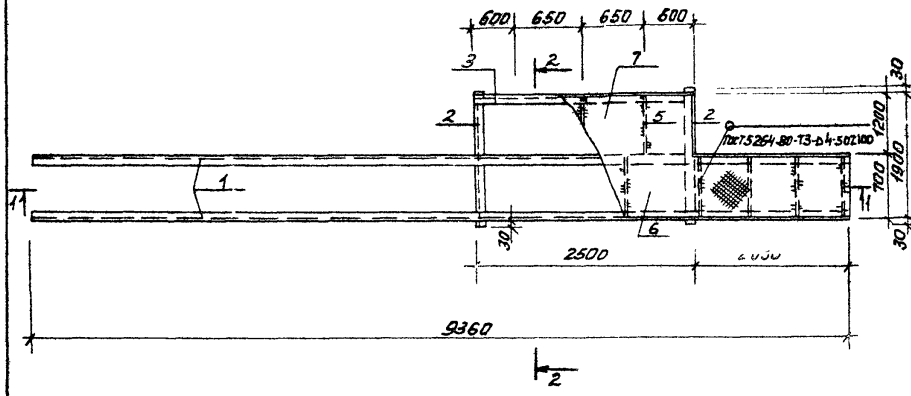

Формат	Зона	Позиц.	Обозначение	Наименование	Кол.	Примеч.
				Детали		
		1	ТП902-3-40.85 КЖИ. МП2. 1	Швеллер 18 ГОСТ8240-72 / ВСт3пс5-ТУ14-1-3023-80 ℓ=9360	2	152,6 кг
		2	2	Швеллер 18 ГОСТ8240-72 / ВСт3пс5-ТУ14-1-3023-80 ℓ=1960	2	23,8 кг
		3	3	Швеллер 18 ГОСТ8240-72 / ВСт3пс5-ТУ14-1-3023-80 ℓ=2500	1	10,75 кг
		4	4	Полоса Б-2 6×100 ГОСТ103-76 / ВСт3кп2 ГОСТ380-71* ℓ=688	15	4,3 кг
		5	5	Полоса Б-2 6×100 ГОСТ103-76 / ВСт3кп2 ГОСТ380-71* ℓ=1188	3	8,6 кг
		6	6	Лист ромд К-ПУ4,0×700×9360 ВСт3пс ГОСТ8568-77	1	273,87 кг
		7	7	Лист ромд К-ПУ4,0×1200×2500 ВСт3пс ГОСТ8568-77	1	125,4 кг

1-1

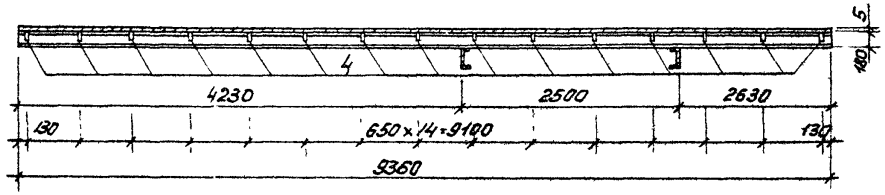

1. Сварку производить электродами типа Э42 по ГОСТ 9467-75.
2. Изделие окрасить масляной краской по ГОСТ 8292-75 за 2 раза по грунтовке ГФ-020 (ТУ 6-10-1642-77).

2-2

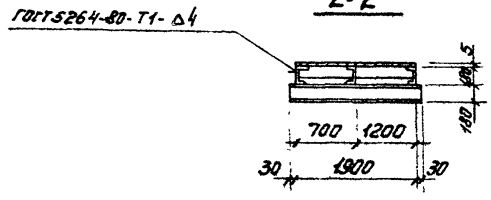

ПРОВЕР	ЛОУЦКЕР		
СТ ИНЖ	СМИРНОВА		
ГИП	ЛОУЦКЕР		
ГЛ КОНСТ.	ШАПИРО		
Н КОНТР	ЛОУЦКЕР		
НАЧ. ОТД	КРАСАВИН		

ПРИВЯЗАН

ИНВ. №

ТП 902-3-40.85 КЖИ. МП2

МЕТАЛЛИЧЕСКАЯ ПЛОЩАДКА МП2

СТАДИЯ	МАССА	МАСШТАБ
Р	156	1:50

ЛИСТ | ЛИСТОВ 1

ЦНИИЭП ИНЖЕНЕРНОГО ОБОРУДОВАНИЯ г. МОСКВА

Копировал: Пискулина 20518-02 10 Формат А3

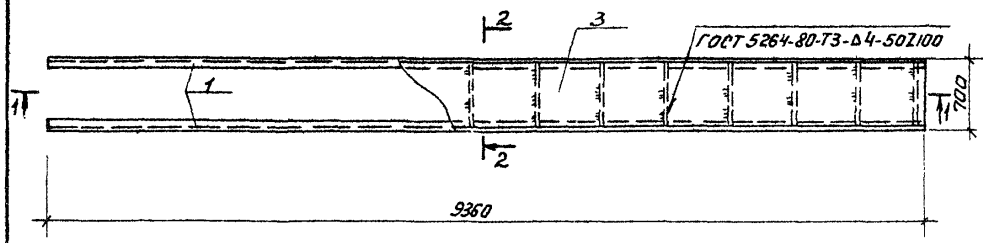

Формат	Зона	Позиц.	Обозначение	Наименование	Кол.	Примеч.
				Детали		
		1	ТП902-3-40.85 КЖИ. МПЗ. 1	Швеллер $\frac{18\ ГОСТ\ 8240-72}{ВСт3пс5-2ТУ14-1-3023-80}$ e=9360	2	152,6 кг
		2	2	Полоса $\frac{6-2\ 6\times100\ ГОСТ\ 103-76}{ВСт3\ кп2\ ГОСТ\ 380-71*}$ e=688	15	4,3 кг
		3	3	Лист ромб К-ПУ-40×700×9360 Вст3пс ГОСТ 8568-77	1	273,9 кг

1-1

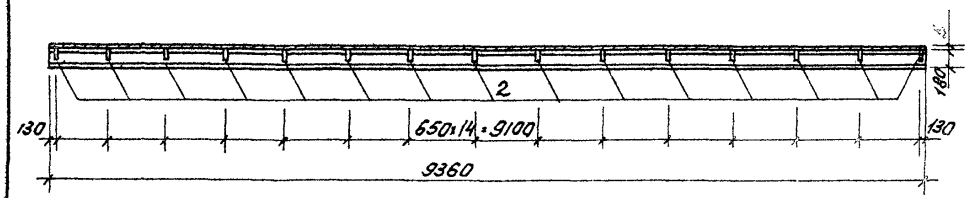

1. Сварку производить электродами типа Э42 по ГОСТ 9467-75.
2. Изделие окрасить масляной краской по ГОСТ 8292-75 за 2 раза. по грунтовке ГФ-020 (ТУ 6-10-1642-77).

2-2

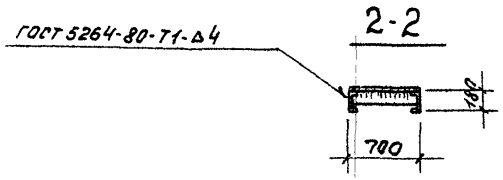

ПРОВЕР.	ЛОУЦКЕР		
СТ. ИНЖ.	СМИРНОВА		
ГИП	ЛОУЦКЕР		
ГЛ. КОНТР	ШАПИРО		
Н. КОНТР	ЛОУЦКЕР		
НАЧ. ОТД	КРАСАВИН		

ПРИВЯЗАН

ИНВ №

ТП 902-3-40.85 КЖИ. МПЗ

МЕТАЛЛИЧЕСКАЯ ПЛОЩАДКА МПЗ

СТАДИЯ	МАССА	МАСШТАБ
Р	638	1:50

ЛИСТ ЛИСТОВ 1

ЦНИИЭП ИНЖЕНЕРНОГО ОБОРУ МОСКВА.

20518-02 11 Копировал: Пискулина Форм

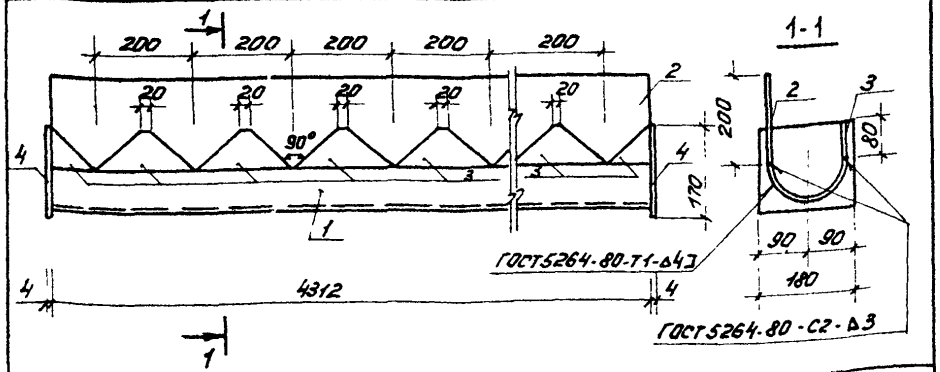

Формат	Зона	Позиц.	Обозначение	Наименование	Кол.	Примеч.
				Детали		
Б4		1	ТП902-3-40.85 КЖИ ЛТ1 1	1/2 Труды 159×3×4312 кр I ГОСТ10704-76 / Ст3 ГОСТ10705-80	1	25,00 кг
Б4		2	2	Полоса Б-2 3×200 ГОСТ103-76 / ВСт3сп5-I ГОСТ535-79 ℓ=4330	1	20,60 кг
Б4		3	3	Полоса Б-2 3×80 ГОСТ103-76 / ВСт3сп5-I ГОСТ535-79 ℓ=200	23	0,38 кг
Б4		4	4	Полоса Б-2 4×170 ГОСТ103-76 / ВСт3сп5-I ГОСТ535-79 ℓ=180	2	0,96 кг

Изделие окрасить лаком ХВ-784 за 3 раза по грунтовке ХС-010 (ГОСТ 9355-81).

ПРИВЯЗАН

ИНВ. №

ПРОВЕР	ЛОУЦКЕР		
СТ ИНЖ	СМИРНОВА		
ГИП	ЛОУЦКЕР		
ГЛ.КОНТ.	ШАПИРО		
Н.КОНТР.	ЛОУЦКЕР		
НАЧ.ОТД	КРАСАВИН		

ТП 902-3-40.85 КЖИ ЛТ1

Лоток ЛТ1

СТАДИЯ	МАССА	МАСШТАБ
Р	56,2	1:10

ЛИСТ | ЛИСТОВ

ЦНИИЭП ИНЖЕНЕРНОГО ОБОРУДОВАНИЯ Г. МОСКВА

Копировал Пискулина Формат А4

Типовой проект 902-3-40.85 Альбом III

ВЗАМ. ИНВ. N

ПОДП. И ДАТА

ИНВ. № ПОДЛ.

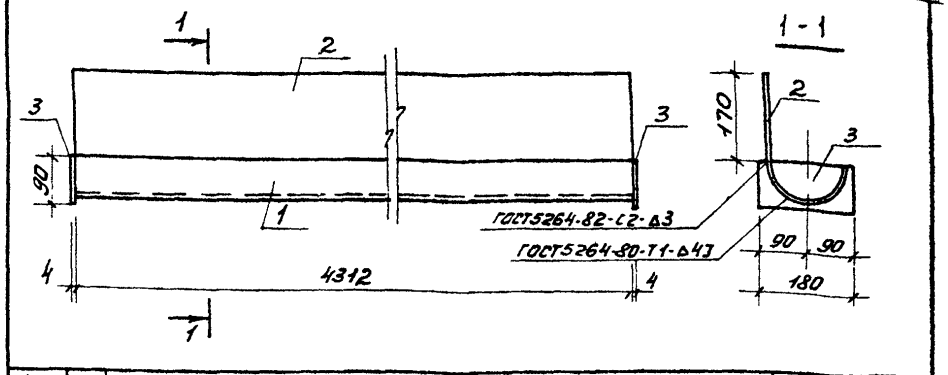

Формат Зона	Позиц.	Обозначение	Наименование	Кол.	Примеч.
			Детали		
Б4	1	ТП902-3-40.85 КЖИ ЛТ2.1	1/2 Труды 159×3×4312 кр I ГОСТ10704-76 / Ст3 ГОСТ10705-80	1	25.0 кг
Б4	2	2	Полоса Б-2 3×170 ГОСТ103-76 / ВСт3сп5-I ГОСТ535-79 ℓ=4330	1	17,34 кг
Б4	3	3	Полоса Б-2 4×90 ГОСТ103-76 / ВСт3сп5-I ГОСТ535-79 ℓ=180	2	0,51 кг

Изделие окрасить лаком ХВ-784 за 3 раза по грунтовке ХС-010.

ПРИВЯЗАН

ИНВ. №

ПРОВЕР.	ЛОУЦКЕР		
СТ. ИНЖ.	СМИРНОВА		
ГИП	ЛОУЦКЕР		
ГЛ.КОНТ.	ШАПИРО		
Н КОНТР.	ЛОУЦКЕР		
НАЧ.ОТД	КРАСАВИН		

ТП 902-3-40.85 КЖИ. ЛТ2

Лоток ЛТ2

СТАДИЯ	МАССА	МАСШТАБ
Р	43,4	1:10

ЛИСТ | ЛИСТОВ 1

ЦНИИЭП ИНЖЕНЕРНОГО ОБОРУДОВАНИЯ Г. МОСКВА.

20518-02 12 Копировал: Пискулина Формат А4

Рис. 1

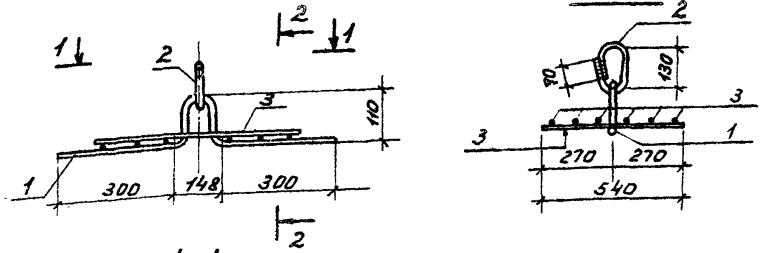

Формат	Зона	Поз.	Обозначение	Наименование	Кол.	Примеч.
				Детали		
		1	ТП902-3-40.85-КЖИ.ПСБ.МН1-1	ф14А-I, ГОСТ5781-82, ℓ=875	1	1,06 кг
		2	-2	ф14А-II, ГОСТ5781-82, ℓ=440	1	0,53 кг
				Переменные данные для исполнений		
				ТП902-3-40.85-КЖИ.ПСБ.МН1		
				Детали		
		3	ТП902-3-40.85-КЖИ.ПСБ.МН1-3	ф10А-I, ГОСТ5781-82, ℓ=540	12	0,33 кг
				ТП902-3-40.85-КЖИ.ПСБ.МН1-01		
				Детали		
		4	ТП902-3-40.85 КЖИ.ПСБ.МН1-4	ф5 Вр 1, ГОСТ6727-80; ℓ=120	1	0,02 кг

Рис. 2

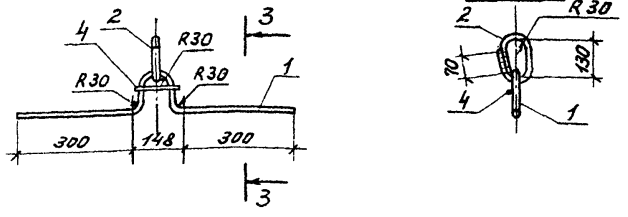

Обозначение	Марка	Рис.	Масса кг.
ТП902-3-40.85-КЖИ.ПСБ-МН1	МН1	1	5.55
-01	МН2	2	1.61

ИНЖ.	АНАНЬЕВА	
СТ.ИНЖ.	СТРОГИН	
ГИП	ЛОУЦКЕР	
ГЛ.КОНС.	ШАПИРО	
Н.КОНТР	ЛОУЦКЕР	
НАЧ.ОТД.	КРАСАВИН	

ПРИВЯЗАН:

ИНВ. №

ТП 902-3-40.85 -КЖИ. ПСБ-МН1

Изделие закладное (МН1, МН2)

СТАДИЯ	МАССА	МАСШТАБ
Р	см таблицу	
ЛИСТ	ЛИСТОВ 1	

ЦНИИЭП инженерного оборудования г. Москва

20518-02 13 Копировал: Пискулина

Формат А3

Рис. 1

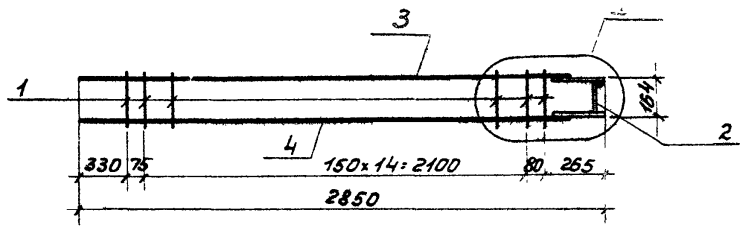

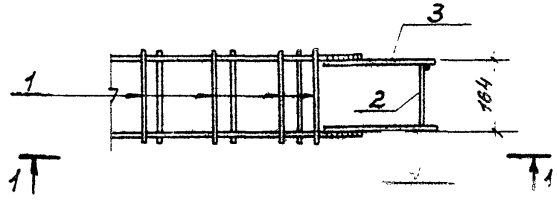

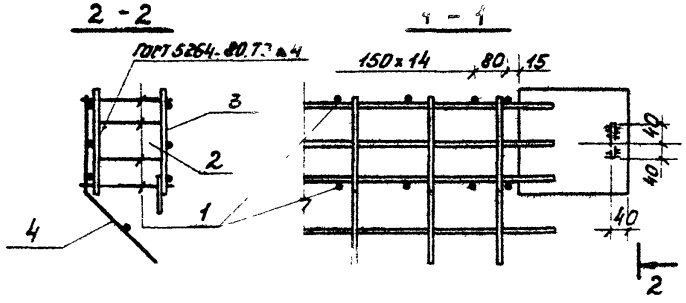

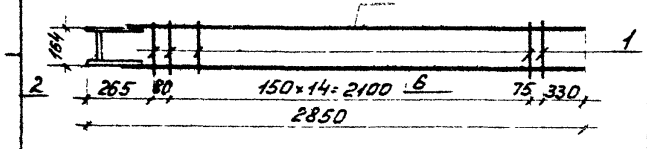

Формат	Зона	Поз.	Обозначение	Наименование	Кол.	Примеч.
				Детали		
		1	ТП902-3-40.85-КЖИ.ПСБ.КП1-1	Ф58р-1 ГОСТ6727-80, ℓ=205	17	0,03кг
		2	-2	Полоса 6-2,5×80 ГОСТ 103-76 ВСт3кп2-1 ГОСТ 535-79 ℓ=152	1	0,50кг
				Переменные данные для исполнений		
				ТП902-3-40.85-КЖИ.ПСБ.КП1		
		3	ТП902-3-40.85 КЖИ ПСБ,КП1,КР2	Каркас арматурный КР2	1	15,0кг
		4	-КЖИ.ПСБ.КП1.КР3	КР3	1	11,3кг
				ТП902-3-40.85КЖИ.ПСБ.КП1-01		
		5	ТП902-3-40.85-КЖИ.ПСБ.КП1.КР2-01	Каркас арматурный КР4	1	15,0кг
		6	-КЖИ ПСБ.КП1.КР3-01	КР5	1	11,3кг

Обозначение	Рис.	Марка
ТП902-3-40.85КЖИ.ПСБ.КП1	1	КП-1
-01	2	КП-2

ТП 902-3-40.85			-КЖИ.ПСБ.КП1
КАРКАС АРМАТУРНЫЙ (КП1, КП2)		СТАДИЯ	МАССА / МАСШТАБ
		Р	27,3кг / 1:20
		ЛИСТ	ЛИСТОВ 1
ИНЖ. АНАНЬЕВА		ЦНИИЭП ИНЖЕНЕРНОГО ОБОРУДОВАНИЯ г. МОСКВА.	
СТ.ИНЖ СТРОНГИН			
ГИП ЛОУЦКЕР			
ГА.КОНС. ШАПИРО			
Н.КОНТ. ЛОУЦКЕР			
НАЧ ОТД КРАСАВИН			

ПРИВЯЗАН

ИНВ.№

20518-02 14 Копировал: Лискилина Формат А3

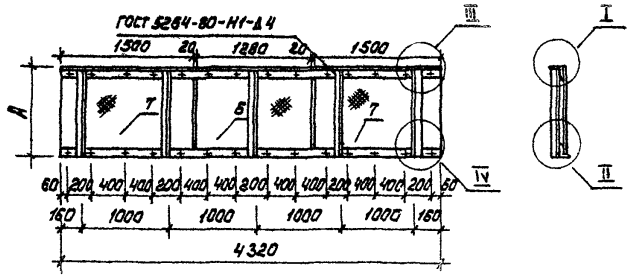

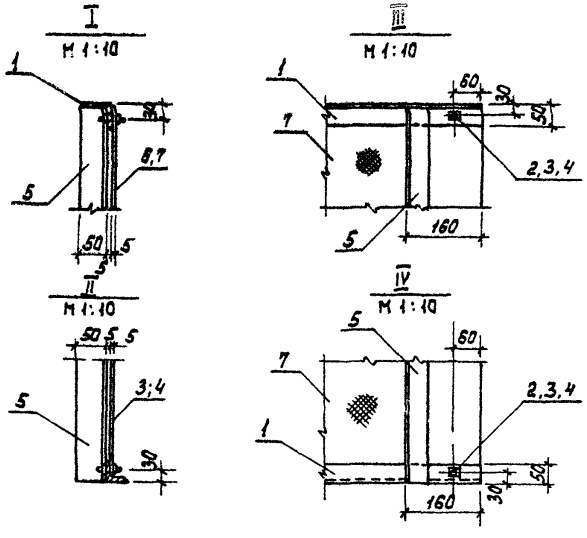

Обозначение	Марка	A, мм	Масса, кг
ТП902-3-40.85 КЖИ.ЩI	Щ1	500	55,9
-01	Щ2	1400	95,8

Формат	Зона	Поз.	Обозначение	Наименование	Кол.	Примеч.
				Детали		
БЧ		1		Уголок Б-50×50×5 ГОСТ 8509-72 ℓ=4320 / Ст3кп2 ГОСТ 535-79	2	16,29 кг
				Стандартные изделия		
БЧ		2		Болт М6×25.58 ГОСТ 7796-70	28	0,02 кг
БЧ		3		Гайка М6.5 ГОСТ 5915-70*	28	0,01 кг
БЧ		4		Шайба 2,6×2.01 ГОСТ 11371-78	28	0,01 кг
				Переменные данные для исполнений		
				ТП 902-3-40.85 КЖИ. ЩI		
				Детали		
БЧ		5		Уголок Б-50×50×5 ГОСТ 8509-72 ℓ=495 / Ст3кп2 ГОСТ 535-79	5	1.9 кг
БЧ		6	ГОСТ 5.1494-72*	Фанера ФСФ 1280×435 δ=5	1	3,8 кг
БЧ		7	ГОСТ 5.1494-72*	Фанера ФСФ 1500×495 δ=5	2	4,46 кг
				ТП 902-3-40.85 КЖИ.ЩI-01		
				Детали		
БЧ		5		Уголок Б-50×50×5 ГОСТ 8509-72 ℓ=1395 / Ст3кп2 ГОСТ 535-79	5	5.26 кг
БЧ		6	ГОСТ 5.1494-72*	Фанера ФСФ 1280×1395 δ=5	1	10,71 кг
БЧ		7	ГОСТ 5.1494-72*	Фанера ФСФ 1500×1395 δ=5	2	12,58 кг

1. Крепление фанерных листов выполняется без перетяжки болтов для обеспечения влажностных деформаций листа.
2. Металлические конструкции окрашиваются лаком ХВ-784 по ГОСТ 7313-75* за 3 раза по грунтовке ХС-010 за 2 раза.

Привязан		
Инв.№		
Провер.	Лоуцкер	
Ст.инж.	Строгин	
ГИП	Лоуцкер	
Гл.конст	Шапиро	
Н.контр	Лоуцкер	
Нач.отд	Красавин	

ТП 902-3-40.85 КЖИ. ЩI

Щит (Щ1, Щ2)

Стадия	Масса	Масштаб
Р	см. табл.	
Лист	Листов 1	

ЦНИИЭП инженерного оборудования г. Москва

Типовой проект 902-3-40.85

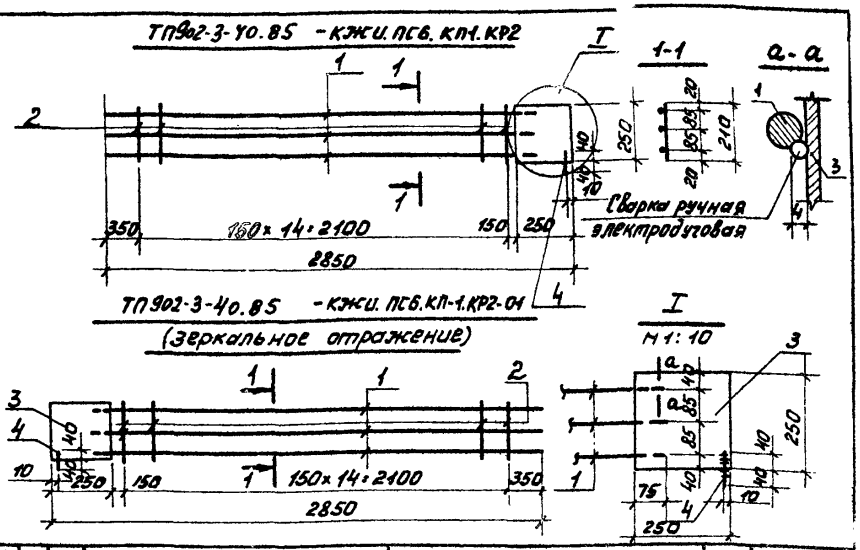

Формат	Зона	Поз.	Обозначение	Наименование	Кол.	Примеч.
				Детали		
		1	ТП902-3-40.85-КЖСИ.ПС6.КП1.КР2-1	Ф14 А-III, ГОСТ 5781-82, ℓ=2675	3	3,24 кг
		2	-2	Ф5 Вр-I, ГОСТ 6727-80, ℓ=210	15	0,03 кг
		3	-3	Полоса 62-8х250 ГОСТ 19903-74 Ст3кп2-1, ГОСТ 535-79 ℓ=250	1	4,70 кг
		4	-4	Ф14 А-III, ГОСТ 5781-82, ℓ=80	1	0,16 кг

Обозначение	Марка
ТП902-3-40.85-КЖСИ.ПС6.КП-1.КР2	КР2
-01	КР4

ПРИВЯЗАН

Инв.№

ТП 902-3-40.85		-КЖСИ. ПС6. КП1.КР2	
Каркас арматурный КР2	Стадия	Масса	Масштаб
	Р	15,0	1:20
	Лист	Листов 1	
	ЦНИИЭП инженерного оборудования г. Москва.		

Инж.	Ананьева	
Ст. инж.	Строкгин	
ГИП	Лоуцкер	
Гл. конст	Шапиро	
Н. контр	Лоуцкер	
Нач. отд	Красавин	

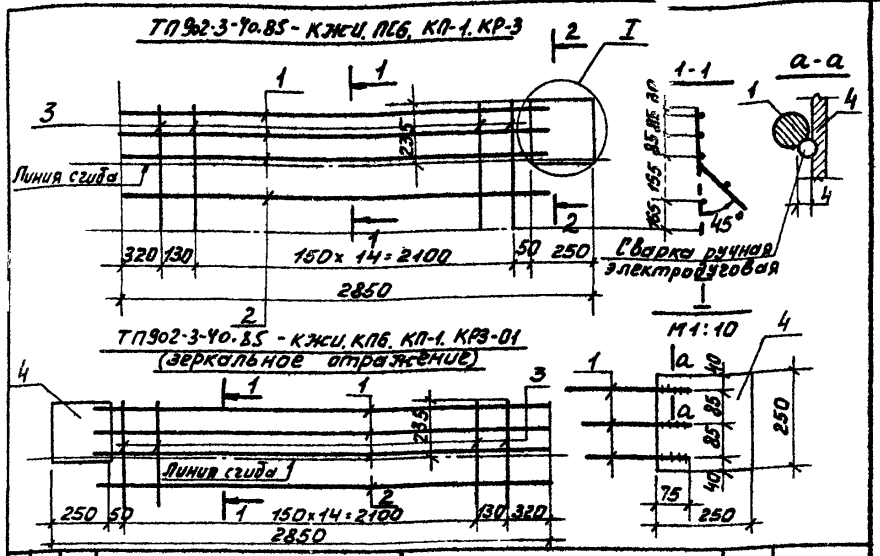

Формат	Зона	Поз.	Обозначение	Наименование	Кол.	Примеч.
				Детали		
		1	ТП902-3-40.85 КЖСИ.ПС6.КП1.КР3-1	Ф12 А-III, ГОСТ 5781-82, ℓ=2675	3	2,38 кг
		2	2	Ф5 Вр-I, ГОСТ 6727-80, ℓ=2675	1	0,41 кг
		3	3	Ф5 Вр-I, ГОСТ 6727-80, ℓ=520	16	0,08 кг
		4	4	Полоса Б-2,5х250 ГОСТ 19903-74 Вст3кп2-1, ГОСТ 535-79 ℓ=250	1	2,45 кг

Обозначение	Марка
ТП902-3-40.85 КЖСИ.ПС6.КП1.КР3	КР3
-01	КР5

ПРИВЯЗАН

Инв.№

Взам.инв.№ | Подп. и дата | Инв.№подл.

ТП 902-3-40.85		-КЖСИ.ПС6.КП1.КР3	
Каркас арматурный КР3	Стадия	Масса	Масштаб
	Р	14,3	1:20
	Лист	Листов 1	
	ЦНИИЭП инженерного оборудования г. Москва.		

Инж.	Ананьева	
Ст. инж.	Строкгин	
ГИП	Лоуцкер	
Гл. конст	Шапиро	
Н. контр	Лоуцкер	
Нач. отд	Красавин	

Копировал: Пискулина 20518-02 16 Формат А3

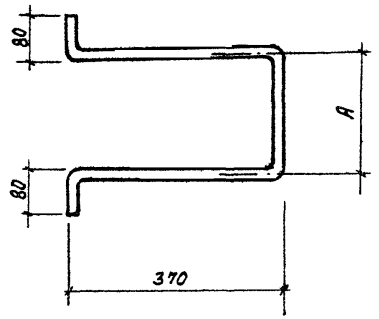

Обозначение	Марка	Размеры, мм		Масса, кг
		A	ℓ	
тп902-3-40.85-КЖИ.МС2	МС2	310	1210	3,0
-01	МС3	410	2010	5,0

Окрасить лаком ХС-784 по ГОСТ 7313-75 за 3 раза по грунтовке ХС-010 за 2 раза.

Привязан

Инв. №

Провер.	Лоицкер		
Ст. инж.	Строгин		
ГИП	Лоицкер		
Гл. конст	Шапиро		
Н. контр.	Лоицкер		
Нач. отд.	Красавин		

тп 902-3-40.85 КЖИ. МС2

Изделие соединительное (МС2, МС3)

Стадия	Масса	Масштаб
Р	см. табл.	
Лист	Листов 1	

ф20 AI ГОСТ 5781-82

ЦНИИЭП инженерного оборудования г. Москва

Формат А4

Типовой проект 902-3-40.85 Альбом III

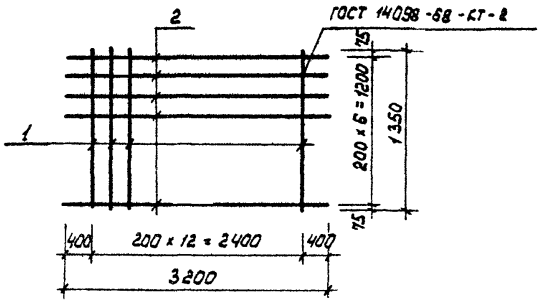

Формат	Зона	Поз.	Обозначение	Наименование	Кол.	Примеч.
				Детали		
Б4		1	тп902-3-40.85 КЖИ. С5.1	ф6 AI ГОСТ 5781-82 ℓ=1350	13	0,3 кг
Б4		2	2	ф10 AIII ГОСТ 5781-82 ℓ=3200	7	1,97 кг

Привязан

Инв. №

Провер.	Лоицкер		
Ст. инж.	Строгин		
ГИП	Лоицкер		
Гл. конст	Шапиро		
Н. контр.	Лоицкер		
Нач. отд.	Красавин		

тп 902-3-40.85 КЖИ. С5

Сетка арматурная С5

Стадия	Масса	Масштаб
Р	15,72	1:50
Лист	Листов 1	

ЦНИИЭП инженерного оборудования г. Москва

Инв. № подл. | Подпись и дата | Взам. инв. №

20518-02 17

Формат А4

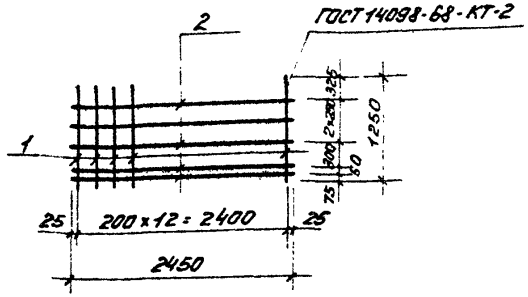

Формат	Зона	Позиц.	Обозначение	Наименование	Кол.	Примеч.
				Детали		
Б4		1	ТП902-3-40.85 КЖИ. С1.1	Ф10АIII ГОСТ 5781-82 ℓ=1250	13	0,77кг
Б4		2	2	Ф6АI ГОСТ 5781-82 ℓ=2450	5	0,544кг

ПРИВЯЗАН

ИНВ.№

ТП 902-3-40.85		КЖИ.С1	
Сетка арматурная С1		Стадия: Р	Масса: 12,71
		Масштаб: 1:50	
		Лист	Листов 1
ЦНИИЭП инженерного оборудования г. Москва.			

ПРОВЕР.	ЛОУЦКЕР.	
СТ.ИНЖ.	СМИРНОВА	
ГИП	ЛОУЦКЕР	
ГА.КОНСТ	ШАПИРО	
Н.КОНТР	ЛОУЦКЕР	
НАЧ.ОТД	КРАСАВИН	

Копировал: Лискулина Формат А4

Типовой проект 902-3-40.85 Альбом III

Инв.№подл. | Подп. и дата | Взам.инв.№

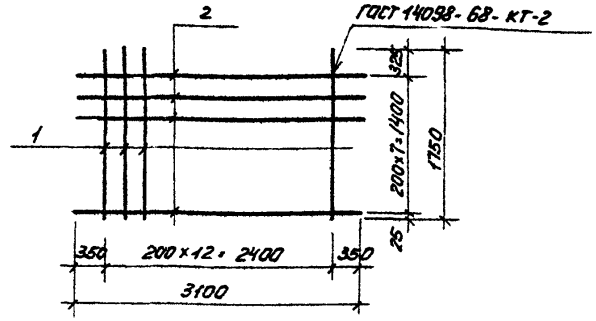

Формат	Зона	Позиц.	Обозначение	Наименование	Кол.	Примеч.
				Детали		
Б4		1	ТП 902-3-40.85 КЖИ. С2.1	Ф10АIII ГОСТ 5781-82 ℓ=1950	8	1,08 кг
Б4		2	2	Ф10АIII ГОСТ 5781-82 ℓ=3100	13	1,91 кг

ПРИВЯЗАН

ИНВ.№

ТП 902-3-40.85		КЖИ. С2	
Сетка арматурная С2		Стадия: Р	Масса: 33,47
		Масштаб: 1:50	
		Лист	Листов 1
ЦНИИЭП инженерного оборудования г. Москва.			

ПРОВЕР	ЛОУЦКЕР	
СТ.ИНЖ	СМИРНОВА	
ГИП	ЛОУЦКЕР	
ГА.КОНС.	ШАПИРО	
Н.КОНТ.	ЛОУЦКЕР	
НАЧ.ОТД	КРАСАВИН	

20518-02 18 Копировал: Лискулина Формат А4

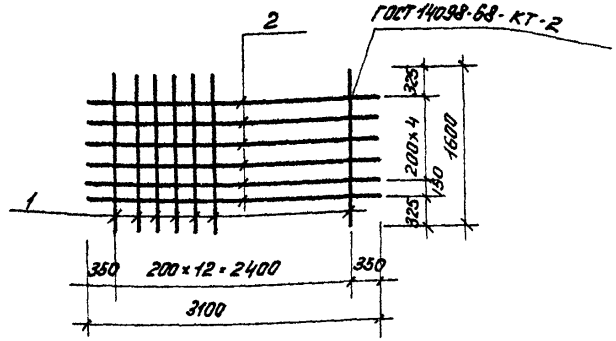

Формат	Зона	Позиц.	Обозначение	Наименование	Кол.	Примеч.
				Детали		
Б4		1	ТП902-3-40.85 КЖИ. С3.1	ф10 А-III ГОСТ 5781-82 ℓ=1600	13	0,99 кг
Б4		2	2	ф10 А-III ГОСТ 5781-82 ℓ=3100	6	1,91 кг

ПРИВЯЗАН

ИНВ.№

ТП 902-3-40.85			КЖИ. С3
Сетка арматурная С3	Стадия	Масса	Масштаб
	Р	24,31	1:50
	Лист	Листов 1	
	ЦНИИЭП инженерного оборудования г. Москва		

Провер.	Лоуцкер	
Ст. инж.	Смирнова	
ГИП	Лоуцкер	
Гл. конст.	Шапиро	
Н. контр.	Лоуцкер	
Нач. отд.	Красавин	

Копировал: Лискулина Формат А2

Типовой проект 902-3-40.85 Альбом III

Взам. инв. № | Подп. и дата | Инв. № подл.

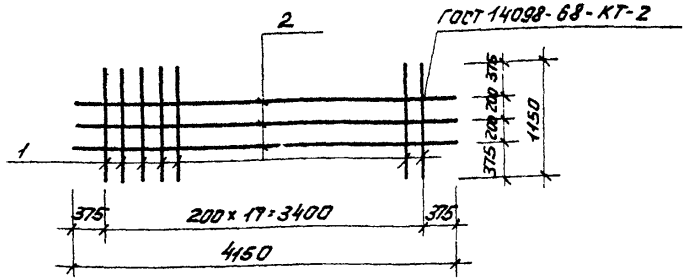

Формат	Зона	Позиц.	Обозначение	Наименование	Кол.	Примеч.
				Детали		
Б4		1	ТП 902-3-40.85 КЖИ. С4.1	ф10 А-III ГОСТ 5781-82 ℓ=1150	18	0,71 кг
Б4		2	2	ф10 А-III ГОСТ 5781-82 ℓ=4150	3	2,56 кг

ПРИВЯЗАН

ИНВ.№

ТП 902-3-40.85			КЖИ. С4
Сетка арматурная С4	Стадия	Масса	Масштаб
	Р	20,44	1:50
	Лист	Листов 1	
	ЦНИИЭП инженерного оборудования г. Москва		

Провер.	Лоуцкер	
Ст. инж.	Смирнова	
ГИП	Лоуцкер	
Гл. конст.	Шапиро	
Н. контр.	Лоуцкер	
Нач. отд.	Красавин	

 Копировал: Лискулина Формат А4

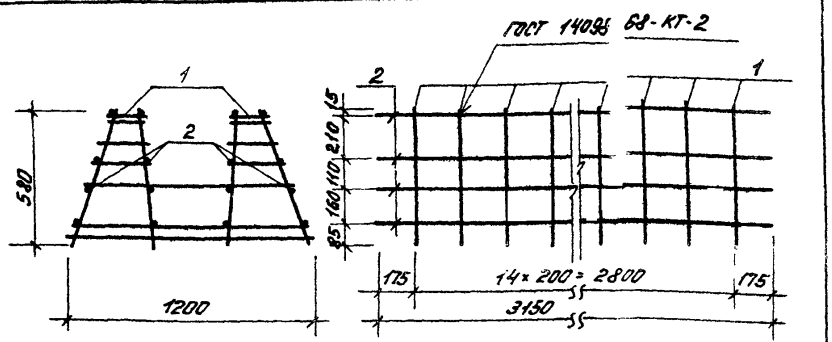

Формат	Зона	Позиц.	Обозначение	Наименование	Кол.	Примеч.
				Сборочные единицы		
Б4		1	ТП 902-3-40.85 КЖИ. КП3-Кр4	Каркас плоский Кр4	15	2,77 кг
				Детали		
Б4		2	ТП 902-3-40.85 КЖИ. КП3.2	ф6 AI ГОСТ 5781-82 ℓ=3150	16	0,7 кг

Стержни поз.2 приварить к плоским каркасам Кр1 с помощью сварочных клещей в соответствии с требованиями СН 393-78.

ПРИВЯЗАН

ИНВ. №

ТП 902-3-40.85	КЖИ. КП3	
Каркас пространственный КП3.	Стадия: Р; Масса: 52,75; Масштаб: 1:50	
	Лист; Листов 1	
	ЦНИИЭП инженерного оборудования г. Москва	

Провер.	Лоуцкер	
Ст. инж.	Смирнова	
ГИП	Лоуцкер	
Гл. конст.	Шапиро	
Н. контр.	Лоуцкер	
Нач. отд.	Красавин	

Копировал: Лискулина Формат А4

Типовой проект 902-3-40.85 Альбом III

Инв. № подл. | Подп. и дата | Взам. инв. №

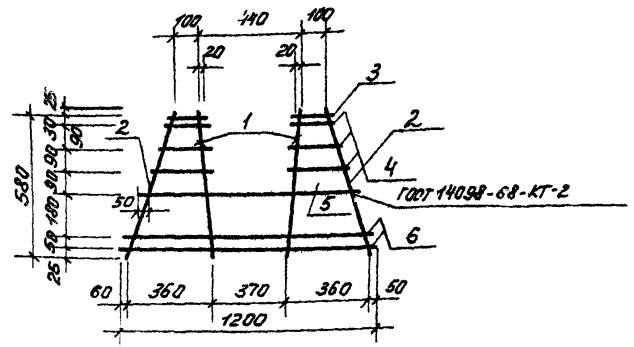

Формат	Зона	Позиц.	Обозначение	Наименование	Кол.	Примеч.
				Детали		
Б4		1	ТП 902-3-40.85 КЖИ. КП3-Кр4. 1	ф10 AIII ГОСТ 5781-82 ℓ=580	2	0,36 кг
Б4		2	2	ф6 AI ГОСТ 5781-82 ℓ=640	2	0,142 кг
Б4		3	3	ф6 AI ГОСТ 5781-82 ℓ=140	2	0,031 кг
Б4		4	4	ф6 AI ГОСТ 5781-82 $\ell_{ср}$=230	6	0,051 кг
Б4		5	5	ф12 AII ГОСТ 5781-82 ℓ=1000	1	0,89 кг
Б4		6	6	ф6 AI ГОСТ 5781-82 ℓ=1200	2	0,26 кг

ПРИВЯЗАН

ИНВ. №

ТП 902-3-40.85	КЖИ. КП3-Кр4	
Каркас плоский Кр4	Стадия: Р; Масса: 2,77; Масштаб: 1:50	
	Лист; Листов 1	
	ЦНИИЭП инженерного оборудования г. Москва.	

Провер.	Лоуцкер	
Ст. инж.	Смирнова	
ГИП	Лоуцкер	
Гл. конст.	Шапиро	
Н. контр.	Лоуцкер	
Нач. отд.	Красавин	

20518-02 20 Копировал: Лискулина Формат А4

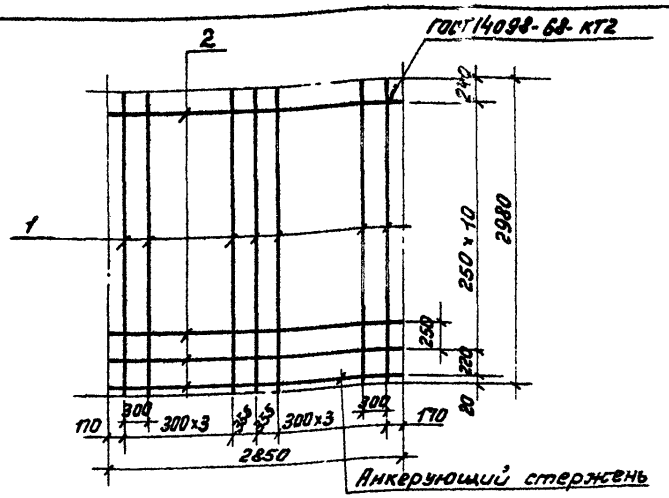

Формат	Зона	Поз.	Обозначение	Наименование	Кол.	Примеч.
				Детали		
		1	ТП902-3-40.85-КЖИ.ПСБ. С1-1	ФВА-III, ГОСТ 5781-82, ℓ=2980	9	1,18 кг
		2	-2	ФВр 1, ГОСТ 6727-80, ℓ=2850	12	0,44 кг

ПРИВЯЗАН

ИНВ.№

ТП 902-3-40.85 - КЖИ. ПСБ-С1			
Сетка арматурная С1	Стадия	Масса	Масштаб
	Р	15,9	1:50
	Лист	Листов 1	
	ЦНИИЭП инженерного оборудования г. Москва.		

Инж.	Ананьева	
Ст. инж.	Стронгин	
ГИП	Лоуцкер	
Гл. конс.	Шапиро	
Н. контр.	Лоуцкер	
Нач. отд.	Красавин	

Копировал: Пискулина Формат А4

Типовой проект 902-3-40.85 Альбом III

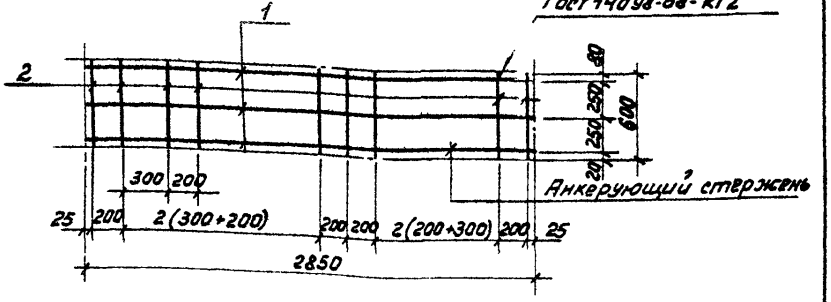

Формат	Зона	Поз.	Обозначение	Наименование	Кол.	Примеч.
				Детали		
		1	ТП902-3-40.85-КЖИ ПСБ. С2-1	ФВр 1, ГОСТ 6727-80, ℓ=2850	3	0,44 кг
		2	-2	ФВА-III, ГОСТ 5781-82, ℓ=600	13	0,24 кг

ПРИВЯЗАН

ИНВ.№

ТП 902-3-40.85 -КЖИ. ПСБ-С2			
Сетка арматурная С2	Стадия	Масса	Масштаб
	Р	4,4	
	Лист	Листов 1	
	ЦНИИЭП инженерного оборудования г. Москва.		

Инж.	Ананьева	
Ст. инж.	Стронгин	
ГИП	Лоуцкер	
Гл. конст.	Шапиро	
Н. контр.	Лоуцкер	
Нач. отд.	Красавин	

Взам. инв.№ | Подп. и дата | Инв.№ подл.

 Копировал: Пискулина Формат А4

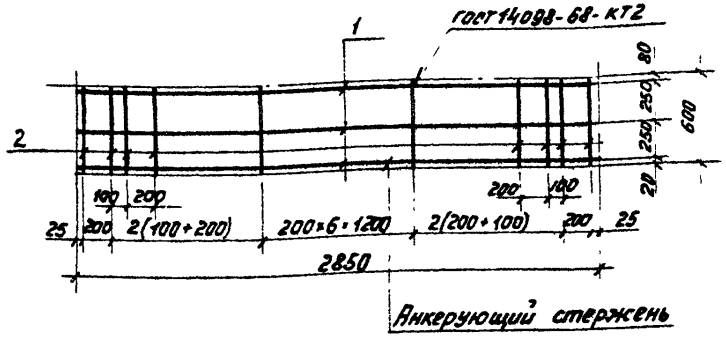

Формат	Зона	Поз.	Обозначение	Наименование	Кол.	Примеч.
				Детали		
		1	ТП902-3-40.85-КЖСИ ПСБ. С3-1	Ф5 Вр 1, ГОСТ 6727-80, ℓ=2850	3	0,44кг
		2	-2	Ф8 А-III, ГОСТ 5781-82, ℓ=600	17	0,24кг

ПРИВЯЗАН

Инв. №

ТП 902-3-40.85 -КЖСИ.ПСБ-С3		
Сетка арматурная С3	Стадия: Р	Масса: 5,35кг
	Лист	Листов 1
	ЦНИИЭП инженерного оборудования г. Москва.	

Инж.	Ананьева
Ст. инж.	Строгин
ГИП	Лоуцкер
Гл. конст	Шапиро
Н. контр	Лоуцкер
Нач. отд	Красавин

Копировал Пискулина Формат А4

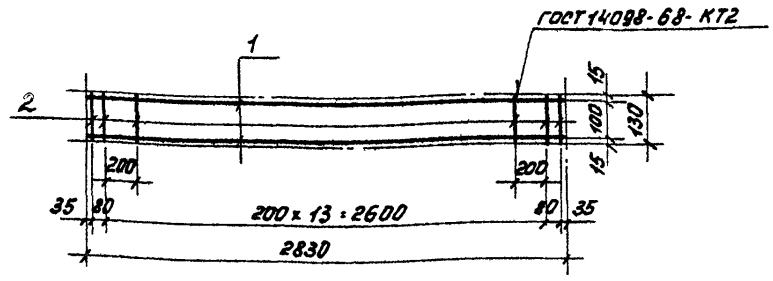

Формат	Зона	Поз.	Обозначение	Наименование	Кол.	Примеч.
				Детали		
		1	ТП902-3-40.85-КЖСИ ПСБ КР1-1	Ф5 Вр 1, ГОСТ 6727-80; ℓ=2830	2	0,44кг
		2	-2	Ф5 Вр 1, ГОСТ 6727-80; ℓ=130	16	0,02кг

ПРИВЯЗАН

Инв. №

ТП 902-3-40.85 -КЖСИ. ПСБ-КР1		
Каркас КР1	Стадия: Р	Масса: 1,2
	Лист	Листов 1
	ЦНИИЭП инженерного оборудования г. Москва.	

Инж.	Ананьева
Ст. инж	Строгин
ГИП	Лоуцкер
Гл. конст	Шапиро
Н. контр	Лоуцкер
Нач. отд	Красавин

Взам. инв. № | Подп. и дата | Инв. № подл.

20518-02 22 Копировал Пискулина Формат А4

1-1

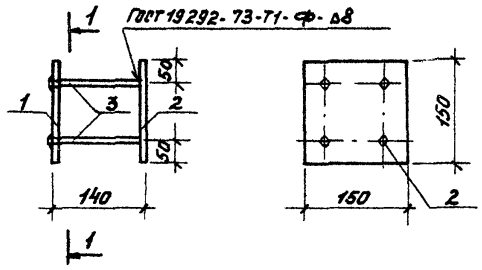

Формат	Зона	Позиц.	Обозначение	Наименование	Кол.	Прим.
				Детали		
Б4		1	ТП902-3-40.85 КЖСИ. МНЗ. 1	Полоса $\frac{Б-2\ 10\times150\ ГОСТ\ 103-76}{ВСт3сп5-Т\ ГОСТ\ 535-79}$ ℓ=150	1	1,77 кг
Б4		2	2	Полоса $\frac{Б-2\ 10\times150\ ГОСТ\ 103-76}{ВСт3кп5-Т\ ГОСТ\ 535-79}$ ℓ=150	1	1,77 кг
Б4		3	3	Ф12 А-III ГОСТ 5781-82 ℓ=140	4	0,12 кг

1. В пластине поз.1 отверстия раззенковать.
2. Штыри поз.3 приварить к поз.1 после установки закладной детали в панели.
3. Покрытие - горячее цинкование δ=50 мкм.

ПРИВЯЗАН

ИНВ. №

ПРОВЕР.	ЛОУЦКЕР		
СТ. ИНЖ.	СМИРНОВА		
ГКП	ЛОУЦКЕР		
Н. КОНТР.	ЛОУЦКЕР		
НАЧ. ОТД.	КРАСАВИН		

ТП 902-3-40.85 КЖСИ. МНЗ

ИЗДЕЛИЕ ЗАКЛАДНОЕ МНЗ

СТАДИЯ	МАССА	МАСШТАБ
Р	4,02	
ЛИСТ	ЛИСТОВ 1	

ЦНИИЭП инженерного оборудования г. Москва.

Копировал: Пискулина Формат А4

gost.e-ecolog.ru