ТИПОВОЙ ПРОЕКТ
902-2-358

ОТСТОЙНИКИ КАНАЛИЗАЦИОННЫЕ ВЕРТИКАЛЬНЫЕ ПЕРВИЧНЫЕ ИЗ СБОРНОГО ЖЕЛЕЗОБЕТОНА ДИАМЕТРОМ 6м

АЛЬБОМ 3
ИЗДЕЛИЯ

gost.e-ecolog.ru

ЦЕНТРАЛЬНЫЙ ИНСТИТУТ ТИПОВОГО ПРОЕКТИРОВАНИЯ
ГОССТРОЯ СССР

Москва, А-445, Смольная ул., 22

Сдано в печать VI 1983 года

Заказ № 7225 Тираж 890 экз.

ТИПОВОЙ ПРОЕКТ 902-2-358

ОТСТОЙНИКИ КАНАЛИЗАЦИОННЫЕ ВЕРТИКАЛЬНЫЕ ПЕРВИЧНЫЕ ИЗ СБОРНОГО ЖЕЛЕЗОБЕТОНА ДИАМЕТРОМ 6м

АЛЬБОМ 3

СОСТАВ ПРОЕКТА

АЛЬБОМ 1 ПОЯСНИТЕЛЬНАЯ ЗАПИСКА /ИЗ ТИПОВОГО ПРОЕКТА 902-2-354/
АЛЬБОМ 2 ТЕХНОЛОГИЧЕСКАЯ И СТРОИТЕЛЬНАЯ ЧАСТИ. ЗАКАЗНЫЕ СПЕЦИФИКАЦИИ.
АЛЬБОМ 3 ИЗДЕЛИЯ.
АЛЬБОМ 4 СМЕТЫ
АЛЬБОМ 5 ВЕДОМОСТИ ПОТРЕБНОСТИ В МАТЕРИАЛАХ.

Разработан
проектным институтом
Ростобский Водоканалпроект
Главный инженер института /В.Н. Заяц/
Главный инженер проекта /А.Г. Седых/

Типовой проект 902-2-358 Альбом 5

Формат	Обозначение	Наименование	Стр.	Примечание
12	902-2-358-КЖИ-ДО	Содержание листов альбома	2	
11	-ТТ1	Технические требования к изготовлению сборных железобетонных изделий.	3	
11	-ТТ2	Технические требования к изготовлению арматурных и закладных изделий.	3	
		Панели стеновые		
12	-ПСЦ1-42-1А	Панель стеновая ПСИ1-42-1А	4÷6	
12	-ПСЦ1-42-1Б; ЦЦ1-42-1Б; ПСЦ1-42-1Г	То же ПСЦ-42-1Б; ПСЦ1-42-1В; ПСЦ1-42-1Г.	7	
12	-ПСЦ1-42-1Д; ПСЦ1-42-1Е	" ПСЦ1-42-1Д; ПСЦ1-42-1Е	8	
12	-ПСЦ-КР1; КР2	Каркасы плоские КР1; КР2	9	
11	-ПСЦ-КР3; КР4	То же КР3; КР4	10	
11	-ПСЦ-С1, С2	Сетка арматурная С1; С2	10	
11	-ПСЦ-С3	С3	11	
11	-ПСЦ-С4	С4	11	
12	-ПСЦ-МН1; МН2	Изделия закладные МН1; МН2.	12	
11	-ПСЦ-МН3	То же МН3	13	
	-ПСЦ-МН4	" МН4	13	
	-ПСЦ-МС1	Изделие соединительное МС1	14	
		Плита перекрытия		
11	-КЦП1-15-2а	Плита перекрытия КЦП1-15-2а	15	
11	-КЦП-МН1	Изделие закладное МН1	15	
		Балки		
12	-Б1	Балка Б1	16	
12	-Б-КП1	Каркас пространственный КП1	17	
12	-Б-КР1	Каркас плоский КР1	17	
		Лотки		
12	-ЛТ3-4-4А	Лоток ЛТ3-4-4а	18,19	
12	-ЛТ1Б-3-2; ЛТ1Б-3-2	" ЛТ1Б-3-2; ЛТ1Б-3-2	20	
12	-ЛТ1Б-6-4.5	" ЛТ1Б-6-4.5	21	
11	-ЛТ-С1	Сетка арматурная С1	22	
11	-ЛТ-С2	То же С2	22	

Формат	Обозначение	Наименование	Стр.	Примечание
11	-ЛТ-С3	Сетка арматурная С3	23	
11	-ЛТ-С4	то же С4	23	
11	-ЛТ-С5	" С5	24	
11	-ЛТ-С6	" С6	24	
11	-ЛТ-С7	" С7	25	
11	-ЛТ-С8	" С8	25	
11	-ЛТ-С9	" С9	26	
11	-ЛТ-С10	" С10	26	
11	-ЛТ-С11	" С11	27	
11	-ЛТ-КР1	Каркас плоский КР1	27	
11	-ЛТ-МН1	Изделие закладное МН1	28	
		Изделия монолитные железобетонные		
12	-КП1	Каркас пространственный КП1	29	
12	-КП2	то же КП2	30	
11	-КР1	Каркас плоский КР1	31	
11	-КР2	то же КР2	31	
11	-С1	Сетка арматурная С1	32	
11	-С2	то же С2	32	
11	-С3	" С3	33	
11	-С4	" С4	33	
11	-С5	" С5	34	
11	-МН1	Изделие закладное МН1	34	
		Прочие изделия		
12	-ВС1; ВС2	Водосливы зубчатые ВС1; ВС2	35	

Н. контр.	Киселев	
Проверил	Ханин	
Исполн.	Дворцевой	
Рук. гр.	Ващенко	
ГИП	Седых	
Нач. осп	Посева	

ТП 902-2-358-КЖИ-ДО

Содержание листов альбома.

Стадия	Лист	Листов
ТР		1

Госстрой СССР
Союзводоканалпроект
Ростовский
ВОДОКАНАЛПРОЕКТ

Типовой проект 902-2-358 Альбом 3

1. Стеновые панели, плита перекрытия и лотки выполняются в опалубке типовых изделий серии 3.900-3 выпуски 5,7,8.
2. Технические требования к изготовлению, указания по маркировке, хранению и транспортировке изделий принимать по серии 3.900-3 выпуски 5,7,8 с учетом требований настоящего проекта и ГОСТ 13015-75
3. При привязке проекта к конкретным условиям строительства марку бетона по морозостойкости принимать по таблице 2 альбома 1 типового проекта 902-2-354

Н. контр.	Киселев		
Проверил	Ханин		
Инженер	Гольчинская		
Рук. гр.	Ващенко		
ГИП	Седых		
Нач. осп	Лосева		

902-2-358-КЖИ-ТТ1

Технические требования к изготовлению сборных железобетонных изделий

Стадия	Лист	Листов
ТР		1

Госстрой СССР Союзводоканалниипроект Ростовский. ВОДОКАНАЛПРОЕКТ

Инв. № подл. | Подпись и дата | Взамен. инв. №

1. Плоские арматурные сетки и каркасы изготавливать при помощи контактной точечной сварки. Сварку следует производить во всех точках пересечения стержней. Для сварки гнутых сеток, где применение гибочных станков невозможно, предусматривается применение сварочных клещей.
2. Пространственные каркасы собираются из плоских сеток и каркасов. При сборке пространственных каркасов соединение стержней внахлестку выполнять дуговой электросваркой, крестообразные соединения - с помощью сварочных клещей.
3. Размеры сеток и каркасов даны по осям и торцам стержней.
4. Для точного соблюдения всех размеров изготовление сеток и каркасов следует производить в кондукторах.
5. При привязке проекта к конкретным условиям строительства марку арматурной стали и стали закладных изделий принимать по таблице 3 альбома 1. типового проекта 902-2-354
6. Сварку тавровых соединений круглых стержней с листовым прокатом „втавр" в закладных изделиях следует выполнять под слоем флюса, соединения внахлестку - дуговой сваркой.
7. Сварку соединений и изготовление сеток, каркасов и закладных изделий выполнять в соответствии с ГОСТ 10922-75; ГОСТ 14098-68 и СН 393-78.
8. Закладные и соединительные изделия, оговоренные на соответствующих чертежах проекта, подлежат защите от коррозии слоем алюминия толщиной 200 мкм, наносимого методом металлизации. Металлизационное покрытие выполнять в соответствии с „руководством по долговременной защите строительных стальных конструкций металлизационными и металлизационно-лакокрасочными покрытиями" ЦНИИ проектстальконструкция, ВНИИавтотенмаш, НПО лакокраска покрытие, Москва, 1976г.
9. Анкерные стержни закладных изделий, защищаемых методом металлизации, должны иметь металлизационные покрытие по длине 50 мм от тыльной плоскости пластины.
10. Перед нанесением защитных покрытий необходимо обеспечить вторую степень очистки поверхностей стальных элементов от окислов / согласно ГОСТ 9.402-80/.

Н. контр.	Киселев		
Проверил	Ханин		
Инженер	Гольчинская		
Рук. гр.	Ващенко		
ГИП	Седых		
Нач. осп	Лосева		

902-2-358-КЖИ-ТТ2

Технические требования к изготовлению арматурных и закладных изделий

Стадия	Лист	Листов
ТР		

Госстрой СССР Союзводоканалниипроект Ростовский. ВОДОКАНАЛПРОЕКТ

Инв. № подл. | Подпись и дата | Взамен. инв. №

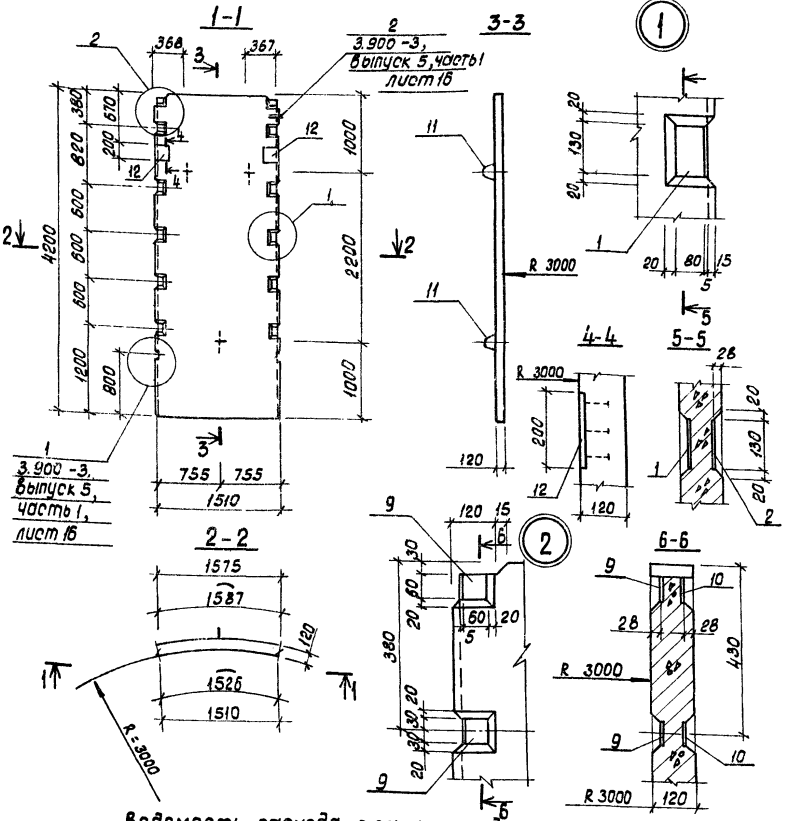

Формат	Зона	Поз	Обозначение	Наименование	Кол.	Примечание
				Документация		
11			ТП 902-2-358-КЖИ-ТТ1	Технические требования к изготовлению сборных железобетонных изделий.		
			3.900-3 выпуск 5 часть 1.2	Примененные документы		
				Сборочные единицы		
12		1	ТП 902-2-358-КЖИ-ПСЦ-КР1.КР2	Каркас плоский КР1	4	
12		2	-ПСЦ-КР1, КР2	То же КР2	4	
11		3	-ПСЦ-КР3, КР4	" КР3	4	
11		4	-ПСЦ-КР3, КР4	" КР4	2	
11		5	-ПСЦ-С1. С2	Сетка арматурная С1	1	
11		6	-ПСЦ-С1, С2	То же С2	1	
11		7	-ПСЦ-С3	" С3	1	
11		8	-ПСЦ-С4	" С4	1	
11		9	-ПСЦ-МН1, МН2	Изделие закладное МН1	2	1,3кг.
12		10	-ПСЦ-МН1, МН2	То же МН2	2	1,3кг.
11		11	3.900-3, выпуск 5, часть 2	" МН-5	3	1,3кг.
11		12	ТП 902-2-358-КЖИ-ПСЦ-МН4	" МН-4	2	
				Детали		
Б.Ч		13		ф6АIII ГОСТ 5781-75, е=4150	4	0.92кг.
				Материалы:		
				Бетон марки М200, В6, Мр3		0.77 м³

1. Стеновая панель выполняется в опалубке типовой панели ПСЦ1-42-1 по серии 3.900-3, выпуск 5, часть 1.
2. Совместно с настоящим листом смотреть КЖИ-ПСЦ1-42-1а листы 2.3.

Ведомость расхода стали на один элемент, кг.

Марка элемента	Изделия арматурные											Изделия закладные							Общий расход
	Арматура класса										Прокат марки	Прокат марки	Арматура класса						
	А III				А I			Вр I			ВСТ3КП2	ВСТ3КП2	А III			А II			
	ГОСТ 5.1459-72* ГОСТ 5781-75				ГОСТ 5781-75			ТУ-144-659-75			ГОСТ 103-76	ГОСТ 19903-74*	ГОСТ 5.1459-72 ГОСТ 5781-75			ГОСТ 5781-75			
	ф12	ф8	ф6	Итого	ф6		Итого	ф5	ф4	Итого	430	Б6	ф10	ф8	Итого	ф12	Итого		

Н.контр.	Киселев	
Проверил	Ханин	
Инж.	Пешикова	
Рук.гр.	Смоляков	

ТП 902-2-358-КЖИ-ПСЦ1-42.1а.

Панель стеновая ПСЦ1-42-1а

Стадия	Масса	Масштаб
Тр.		
Лист	Листов 1	

Госстрой СССР
Союзводоканалниипроект

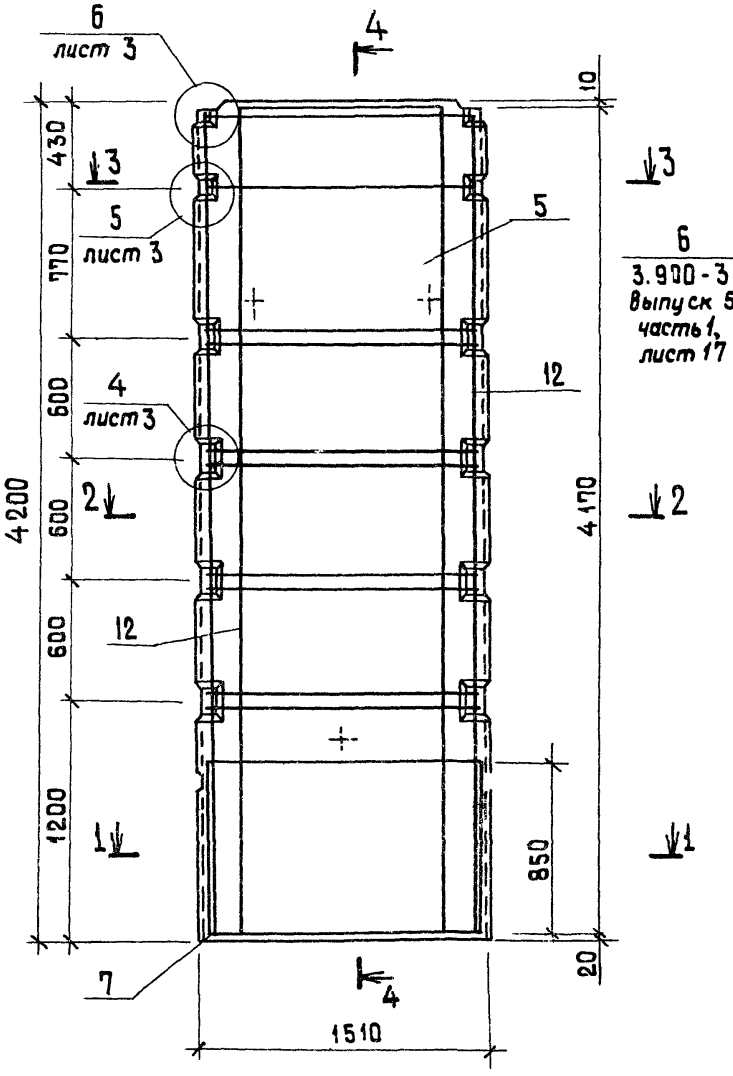

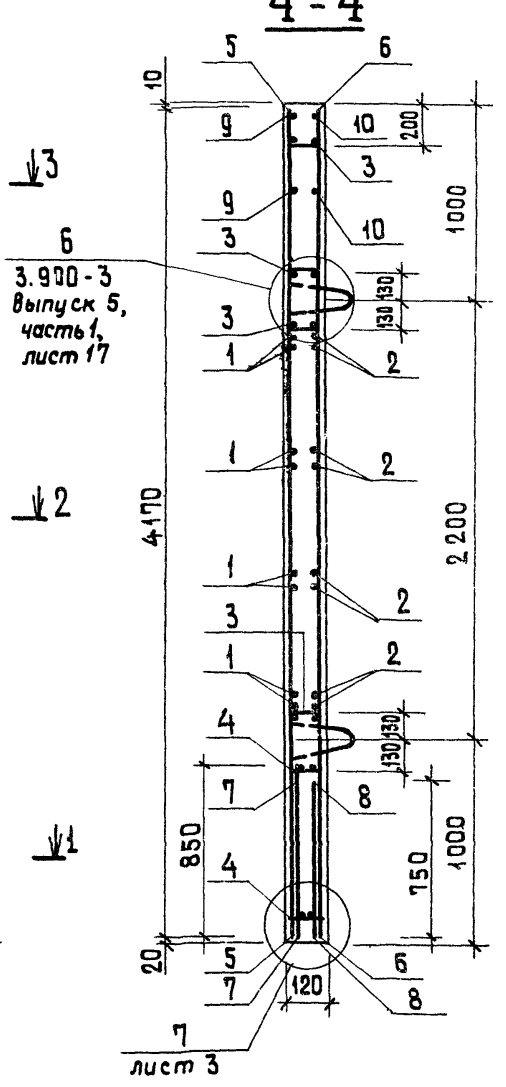

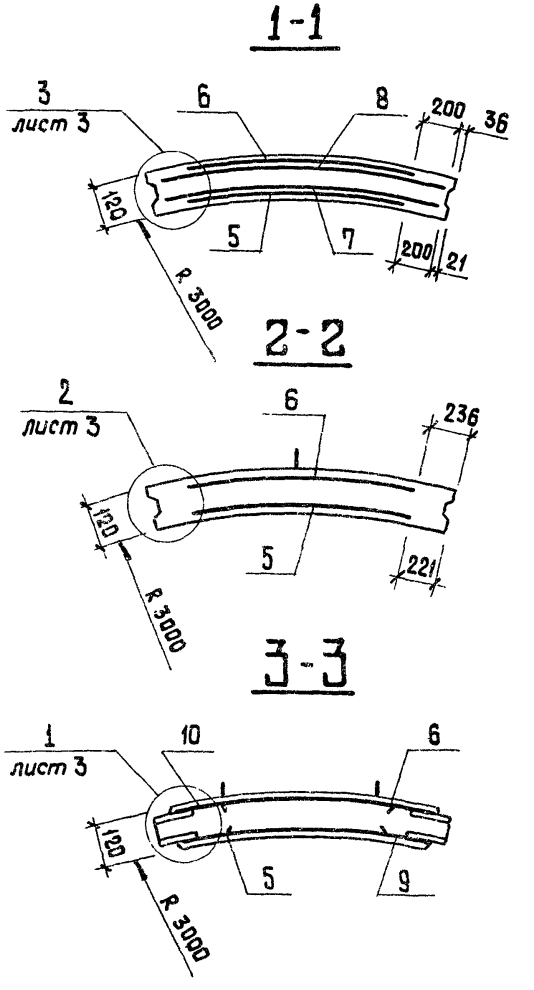

6 3.900-3 Выпуск 5, часть 1, лист 17

1. Защитный слой бетона приведен на в узлах на листе 3.

Инв. № подл.	Подпись и дата	Взам. инв. №	

ТП 902-2-358 -КЖИ-ПСЦ1-42-1а

Лист 2

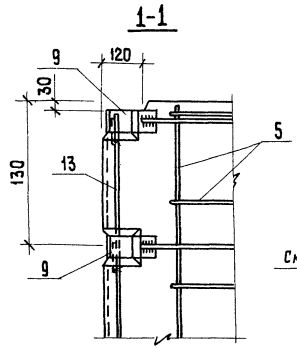

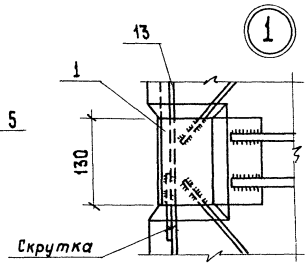

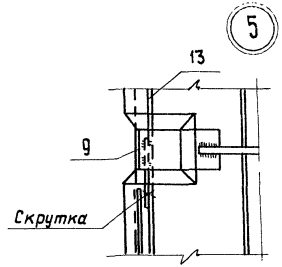

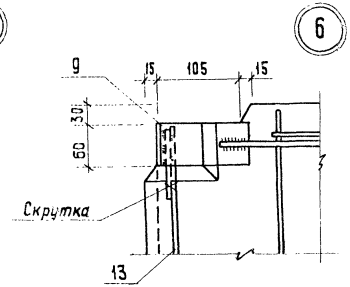

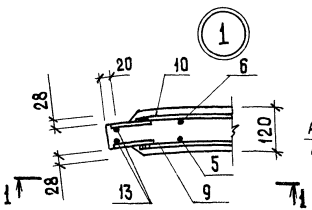

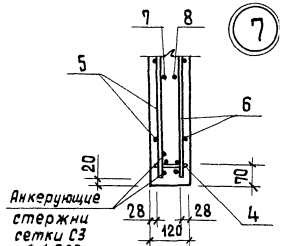

1. Местоположение узлов см. на листах 1, 2.

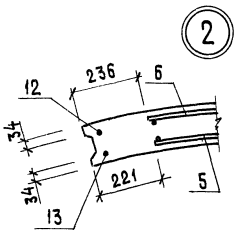

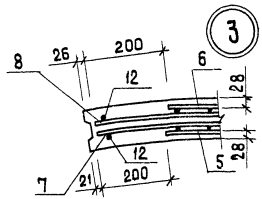

Типовой проект 902-2-358 Альбом 3

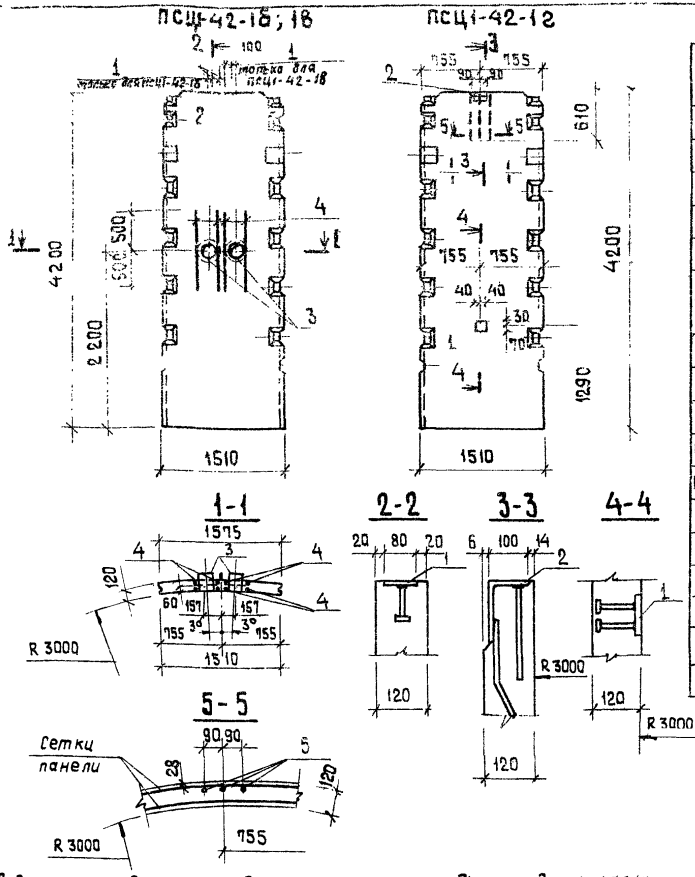

Формат	Зона	Поз.	Обозначение	Наименование	Кол. на одну панель ПСЦ1-42-1б	ПСЦ1-42-1в	ПСЦ1-42-1г	Всего	Масса ед. кг	Примечание
11			ТП 902-2-358 - КЖИ-ТТ1							
12			ТП 902-2-358 - КЖИ-ПСЦ1-42-1а	Панель ПСЦ1-42-1а						с закладными изделиями
			листы 1,2,3							
				Сборочные единицы						
11		1	3,400 б/76	Изделие закладное МИ2-3	1	1	1	3	0.8	
11		2	ТП 902-2-358 - КЖИ-ПСЦ-МИ3	Изделие закладное МИ3	—	—	1	1	4.3	
12		3	3 901-5 лист ТМ-13	Сальник dy 200, ℓ=200	2	2	—	4	15.7	по типу
				Детали						
6Ч		4		ф6АIII ГОСТ 5781-75 ℓ=1000	8	8	—	10	0.2	
6Ч		5		ф8АIII ГОСТ 5781-75 ℓ=600	—	—	3	3	0.2	
				Материалы						
				Бетон М200, В6, Мр3	0.77	0.77	0.77			м³

1. Панели ПСЦ1-42-1б ÷ ПСЦ1-42-1г отличаются от панели ПСЦ1-42-1а наличием дополнительных закладных деталей и дополнительной арматурой.
2. В местах установки корпусов сальников арматуру сеток вырезать по месту, а концы обрезанной арматуры приварить к корпусу сальника.
3. Дополнительную арматуру приварить к арматуре сеток сварочными клещами. Варить все места пересечения стержней.
4. Изделия закладные МИ2-3 металлизировать.

Ведомость расхода стали на дополнительные закладные изделия и арматуру, кг

Марка элемента	Изделия арматурные: Арматура класса АIII ГОСТ 5781-75 ф6	ф8	Итого	Изделия закладные: Прокат марки ВСт3 КП2 ГОСТ 103-76 -40×6	-50×10	-80×8	ГОСТ 8510-72 ∠160×100×10	Арматура класса АIII ГОСТ 5781-75 ГОСТ 5.1459-72 ф8	ф10	Всего	Общий расход
ПСЦ1-42-1б,в	1.78	—	1.78	0.2	—	0.5		0.1		0.8	2.58
ПСЦ1-42-1г		0.72	0.72	0.2	0.4	0.5	3.2	0.1	0.7	5.1	5.82

Н контр.	Киселев	
Провер	Ханин	
Вед. инж.	Дражникова	
Рук гр.	Ващенко	
ГИП	Седых	
Нач. ОСП	Пасева	

ТП 902-2-358 -КЖИ-ПСЦ1-42-1б; ПСЦ1-42-1в; ПСЦ1-42-1г.

Панель стеновая ПСЦ1-42-1б; ПСЦ1-42-1в; ПСЦ1-42-1г.

Стадия	Масса	Масштаб
ТР	1900	

Лист | Листов 1

Госстрой СССР
Союзводоканалниипроект
Ростовский
ВОДОКАНАЛПРОЕКТ

Инв. № подл. | Подпись и дата | Взам. инв. №

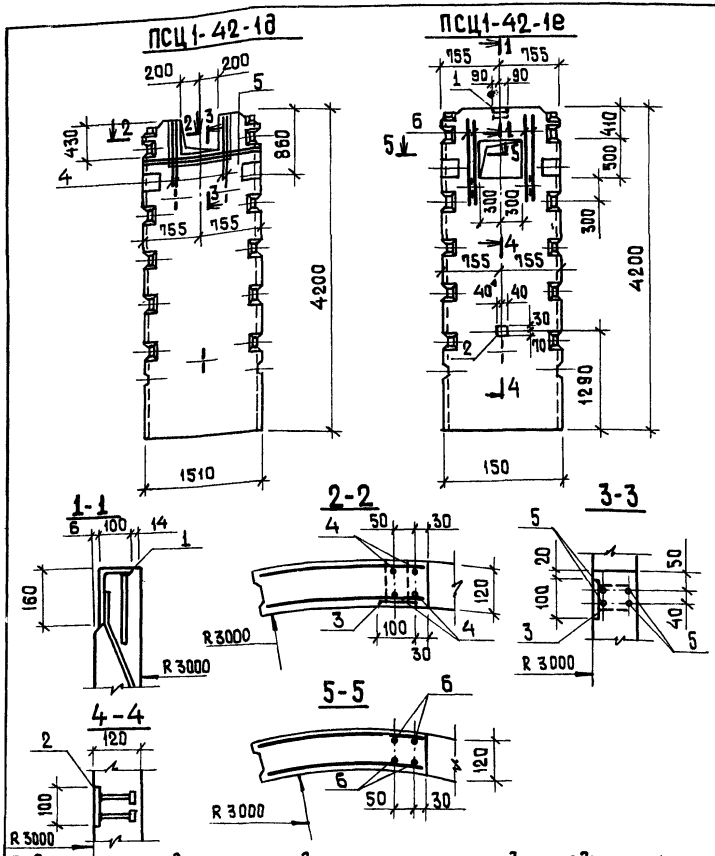

Формат	Зона	Поз.	Обозначение	Наименование	Кол. на одну панель ПСЦ1-42-1д	ПСЦ1-42-1е	Всего	Масса ед. кг	Примечание
				Документация					
12			ТП 902-2-358 - КЖИ-ТТ-1	Технические требования к изготовлению сборных железобетонных изделий					
12			ТП 902-2-358-КЖИ-ПСЦ1-42-1а	Панель ПСЦ1-42-1а					с закладными изделиями
			листы 1,2,3						
				Сборочные единицы					
11		1	ТП 902-2-358-КЖИ-ПСЦ-МИ3	Изделие закладное МИ3	—	1	1	4.3	
11		2	3.400 - 6/76	Изделие закладное МИ2-3	—	1	1	0.8	
11		3	3.400 - 6/76	Изделие закладное МИ1-10	1.56	—	1.56	6,1	п.м.
				Детали					
Б.Ч		4		ф8АIII ГОСТ 5781-75, ℓ=850	8	—	8	0.3	
Б.Ч		5		ф8АIII ГОСТ 5781-75, ℓ-1450	4	—	4	0.6	
Б.Ч		6		ф8АIII ГОСТ 5781-75 ℓ=1100	—	8	8	0.4	
				Материалы					
				Бетон марки М200,86,Мр3	0.74	0.72			м³

1. Панели ПСЦ1-42-1д, ПСЦ1-42-1е отличаются от панели ПСЦ1-42-1а наличием вырезов, дополнительной арматурой и закладными деталями.
2. В местах вырезов арматуру сеток и стержни МН1, МН2 вырезать по месту.
3. Дополнительную арматуру поз. 4,5,6 приварить к стержням МН1, МН2 и к арматуре сеток сварочными клещами. Варить все места пересечения стержней.
4. Изделия закладные МИ 2-3, МИ 1-10 - металлизировать.

Ведомость расхода стали на дополнительные закладные изделия и арматуру, кг

Марка элемента	Изделия арматурные. Арматура класса АIII ГОСТ 5781-75 ф8		Итого	Изделия закладные. Прокат марки ВСт3 кп2 ГОСТ 8510-72 ∠160×100×10		Итого	ГОСТ 19 903-74* б6	б8	б10		Итого	Арматура класса АIII ГОСТ 5781-75, ГОСТ 5.1459-72 ф8	ф10	Итого	Всего	Общий расход
ПСЦ1-42-1д	4.98		4.98				8.0				8.0	0.7		0.7	8.7	13.68
ПСЦ1-42-1е	3.48		3.48	3.2		3.2	0.2	0.5	0.4		1.1	0.1	0.7	0.8	5.1	8.58

Н. контр.	Киселев	
Провер.	Ханин	
Вед. инж.	Бражникова	
Рук. гр.	Ващенко	
ГИП	Седых	
Нач. ОСП	Пасева	

ТП 902-2-358-КЖИ-ПСЦ1-42-1д, ПСЦ1-42-1е

Панели стеновые ПСЦ 1-42-1д ПСЦ 1-42-1е

Стадия	Масса	Масштаб
ТР		

Лист | Листов 1

Госстрой СССР
Союзводоканалниипроект
Ростовский
ВОДОКАНАЛПРОЕКТ

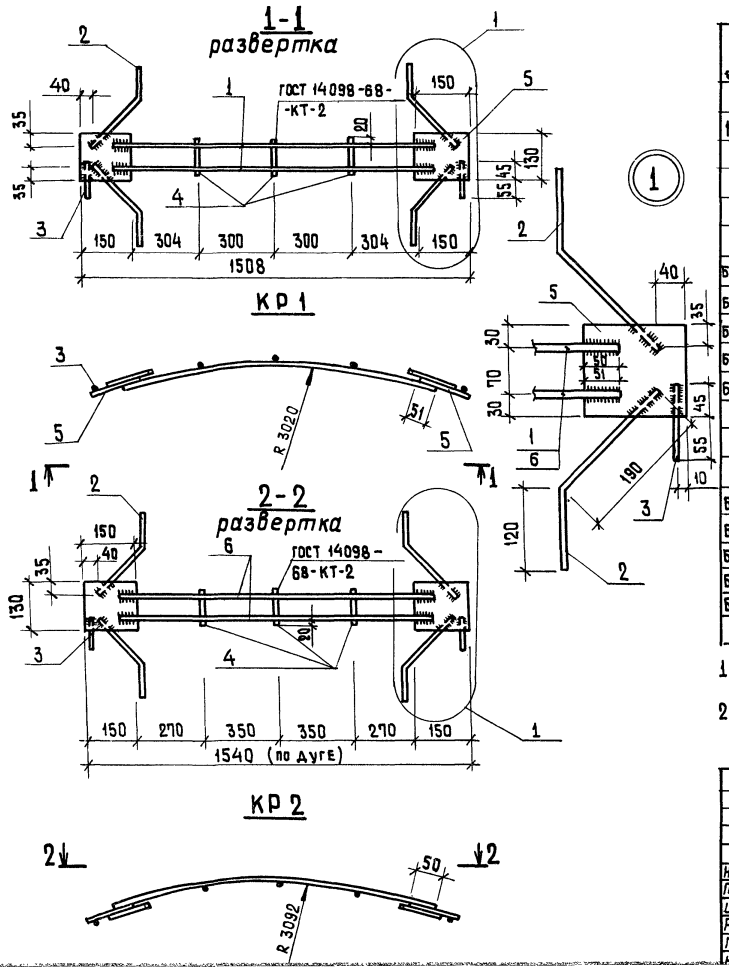

Формат	Зона	Поз.	Обозначение	Наименование	Кол.	Примечание
				Документация		
11			ТП 902-2-358 -КЖИ-ТТ2	Технические требования к изготовлению арматурных и закладных изделий		
				КР1		
				Детали		
Б.Ч.		1		ф8AIII ГОСТ 5781-75; ℓ=1310	2	0.50 кг
Б.Ч.		2		ф8AIII ГОСТ 5781-75; ℓ=310	4	0.12 кг
Б.Ч.		3		ф8AIII ГОСТ 5781-75; ℓ=100	2	0.05 кг
Б.Ч.		4		ф6AI ГОСТ 5781-75; ℓ=110	3	0.03 кг
Б.Ч.		5		-130×6 ГОСТ 103-76; ℓ=150	2	0.9 кг
				КР2		
				Детали		
Б.Ч.		6		ф8AIII ГОСТ 5781-75; ℓ=1340	2	0.5 кг
Б.Ч.		2		ф8AIII ГОСТ 5781-75; ℓ=310	4	0.12 кг
Б.Ч.		3		ф8AIII ГОСТ 5781-75; ℓ=100	2	0.05 кг
Б.Ч.		4		ф6AI ГОСТ 5781-75; ℓ=110	3	0.03 кг
Б.Ч.		5		-130×6 ГОСТ 103-76; ℓ=150	2	0.9 кг

1. Изготовление изделий и сварку соединений осуществлять в соответствии с требованиями ГОСТ 10922-75, ГОСТ 14098-68 и СН 393-78.
2. Изделия - металлизировать.

Н. контр.	Киселев	
Правер.	Ханин	
Инж.	Пешикова	
Рук. гр.	Смоляков	
ГИП	Седых	
Нач. ОСП	Орлова	

ТП 902-2-358 -КЖИ-ПСЦ-КР1, КР2

Каркасы плоские КР1; КР2

Стадия	Масса	Масштаб
ТР	3.5	
Лист	Листов 1	

Госстрой СССР Союзводоканалниипроект Ростовский ВОДОКАНАЛПРОЕКТ

Инв. № подл. | Подпись и дата | Взам. инв. №

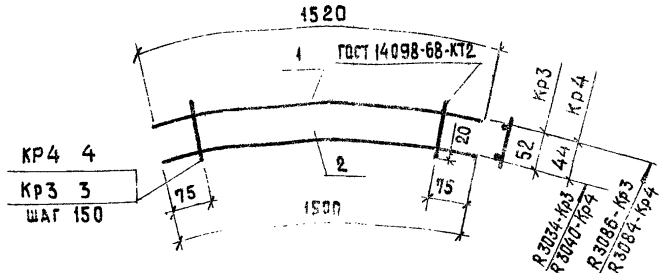

Формат	Зона	Поз	Обозначение	Наименование	Кол.	Примечание
				Документация		
11			ТП 902-2-358-КЖИ-ТТ2	Технические требования к изготовлению арматурных и закладных изделий		
				КР3		
				Детали		
Б.Ч		1		ф6AIII ГОСТ 5781-75 ℓ=1520	1	0.3 кг
Б.Ч		2		ф6AIII ГОСТ 5781-75 ℓ=1500	1	0.3 кг
Б.Ч		3		ф5BpI-ТУ14-4-659-75, ℓ=95	10	0.015 кг
				КР4		
				Детали		
Б.Ч		1		ф6AIII ГОСТ 5781-75 ℓ=1520	1	0.3 кг
Б.Ч		2		ф6AIII ГОСТ 5781-75 ℓ=1500	1	0.3 кг
Б.Ч		4		ф5BpI ТУ 14-4-659-75 ℓ=85	10	0.015 кг

Н.контр.	Киселев	
Провер.	Ханин	
Инж.	Пешикова	
Рук.гр.	Смоляков	
ГИП	Седых	
Нач.ОСП	Пасева	

ТП 902-2-358- КЖИ-ПСЦ-Кр3; Кр4

Каркасы плоские Кр3, Кр4

Стадия	Масса	Масштаб
ТР	0.15	
Лист	Листов 1	

Госстрой СССР Союзводоканалниипроект Ростовский ВОДОКАНАЛПРОЕКТ

С1 Развертки С2

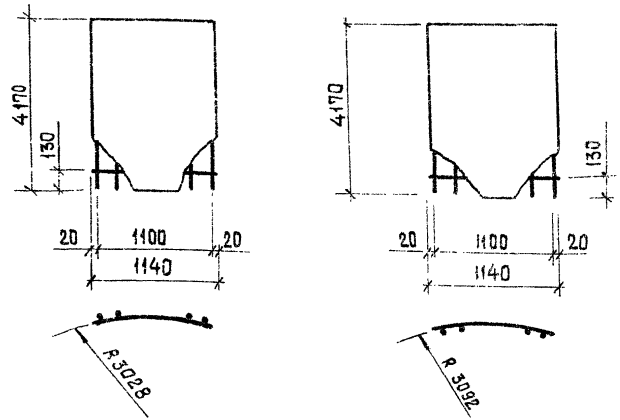

Формат	Зона	Поз.	Обозначение	Наименование	Кол.	Примечание
				Документация		
11			ТП 902-2-358-КЖИ-ТТ2	Технические требования к изготовлению арматурных и закладных изделий		
				С1		
Б.Ч			ГОСТ 8478-66	Сетка 150/250/6AIII/4BpI ℓ=4170 / 1100		9.3 кг
				С2		
Б.Ч			ГОСТ 8478-66	Сетка 150/250/6AIII/4BpI ℓ=4170 / 1100	1	9.3 кг

Взам.инв.№ | Подпись и дата | Инв.№ подл.

Н.контр.	Киселев	
Провер	Ханин	
Инж	ешкова	
Рук.гр.	Смоляков	
ГИП	Седых	
Нач.ОСП	Пасева	

ТП 902-2-358 -КЖИ - ПСЦ-С1, С2

Сетки арматурные С1, С2

Стадия	Масса	Масштаб
ТР	9.3	
Лист	Листов 1	

Госстрой СССР Союзводоканалниипроект Ростовский ВОДОКАНАЛПРОЕКТ

Типовой проект 902-2-358 Альбом 3

Развертка

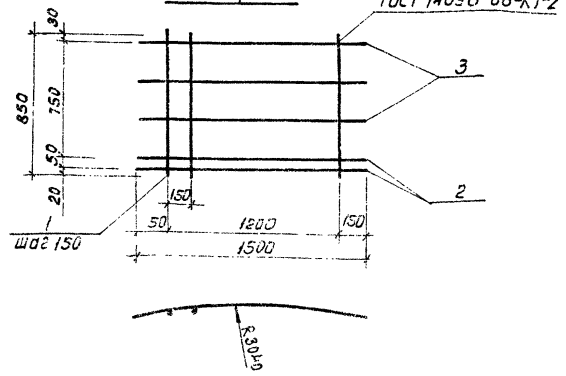

Формат	Зона	Поз.	Обозначение	Наименование	Кол.	Примечание
				Документация		
А1			ТП 902-2-358-КЖИ-ТТ2	Технические требования к изготовлению арматурных и закладных изделий.		
				Детали		
Б.Ч		1		ф12 А III ГОСТ 5.1459-72, ℓ=850	9	0.75кг.
Б.Ч		2		ф 6 А I ГОСТ 5781-75 ℓ=1500	2	0.35кг.
Б.Ч		3		ф 5 Вр I ТУ 14-4-659-75, ℓ=1500	3	0.2кг.

Инв. № подл. | Подпись и дата | Взам. инв. №

Н. контр.	Киселев	
Провер.	Хонин	
Инж.	Лещикова	
Рук. гр.	Смоляков	
ГИП	Седых	
Нач. отд.	Лосева	

ТП 902-2-358-КЖИ-ПСЦ-С3

Сетка арматурная С3

Стадия	Масса	Масштаб
ТР	6	
Лист	Листов 1	

Госстрой СССР Союзводоканалпроект Ростовский ВОДОКАНАЛПРОЕКТ

Развертка

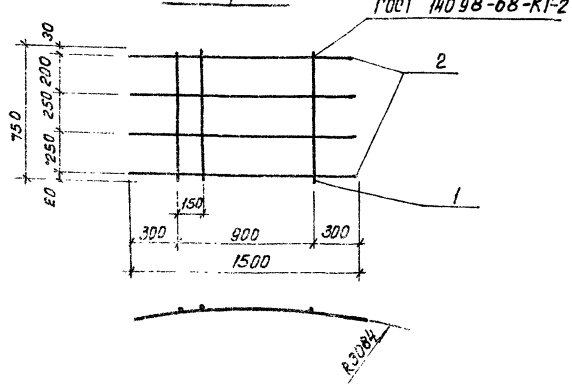

Формат	Зона	Поз	Обозначение	Наименование	Кол.	Примечание
				Документация		
А1			ТП 902-2-358-КЖИ-ТТ2	Технические требования к изготовлению арматурных и закладных изделий		
				Детали		
Б.Ч		1		ф 8 А III ГОСТ 5781-15, ℓ=750	7	0.3кг.
Б.Ч		2		ф 5 Вр I ТУ 14-4-659-15, ℓ=1560	4	0.2кг.

Инв. № подл. | Подпись и дата | Взам. инв. №

Н. контр.	Киселев	
Провер.	Хонин	
Инж.	Лещикова	
Рук. гр.	Смоляков	
ГИП	Седых	
Нач. отд.	Лосева	

ТП 902-2-358-КЖИ-ПСЦ-С4

Сетка арматурная С4

Стадия	Масса	Масштаб
ТР	2.9	
Лист	Листов 1	

Госстрой СССР Союзводоканалпроект Ростовский ВОДОКАНАЛПРОЕКТ

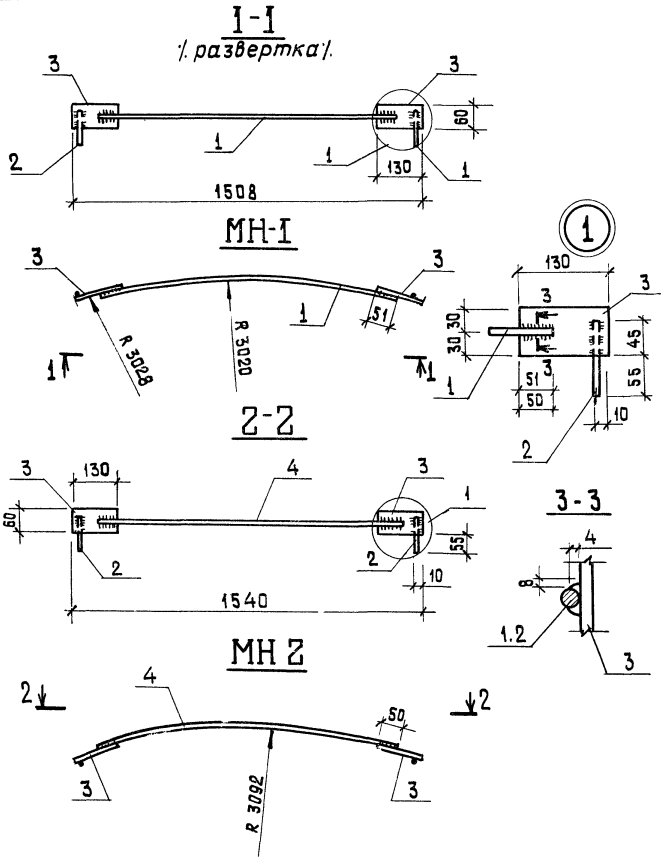

Формат	Зона	Поз.	Обозначение	Наименование	Кол.	Примечание
				Документация		
11			ТП 902-2-358-КЖИ-ТТ2	Технические требования к изготовлению арматурных и закладных изделий		
				МН1		
				Детали		
Б.Ч		1		⌀8АIII ГОСТ 5781-75. ℓ=1350	1	0,5 кг
Б.Ч		2		⌀8АIII ГОСТ 5781-75. ℓ=100	2	0.04 кг
Б.Ч		3		-60×6 ГОСТ 103-76 ℓ=130	2	0.35 кг
				МН2		
				Детали		
Б.Ч		4		⌀8АIII ГОСТ 5781-75, ℓ=1380	1	0,5 кг
Б.Ч		2		⌀8АIII ГОСТ 5781-75, ℓ=100	2	0.04 кг
Б.Ч		3		-60×6 ГОСТ 103-76, ℓ=130	2	0.35 кг

1. Изделия металлизировать.
2. Соединение стержней с пластинами „внахлестку" выполнять дуговой электросваркой в соответствии со СН 393-78, ГОСТ 10922-75.

Н. контр.	Киселев		
Провер.	Ханин		
Инж.	Пешикова		
Рук. гр.	Смоляков		
ГИП	Седых		
Нач. ПСП	Пасева		

ТП 902-2-358-КЖИ-ПСЦ-МН1-МН2

Изделия закладные МН1, МН2

Стадия	Масса	Масштаб
ТР	1.3	

Лист | Листов 1

Госстрой СССР
Союзводоканалниипроект
Ростовский
ВОДОКАНАЛПРОЕКТ

Типовой проект 902-2-358 Альбом 3

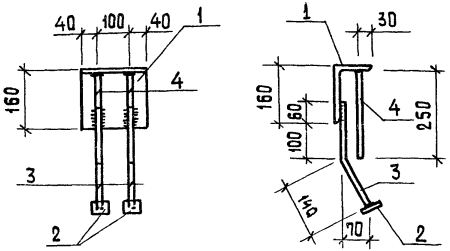

Изделие металлизировать.

Формат	Зона	Поз.	Обозначение	Наименование	Кол.	Примечание
				Документация		
11			ТП 902-2-358-КЖИ-ТТ2	Технические требования		
				к изготовлению арматурных и закладных изделий		
				Детали		
Б.Ч.		1		∠160×100×9 ГОСТ 8510-72; ℓ=180	1	3.2 кг
Б.Ч.		2		–50×10 ГОСТ 103-76; ℓ=50	2	0.2 кг
Б.Ч.		3		ф10 AIII ГОСТ 5.1459-72*; ℓ=300	2	0.2 кг
Б.Ч.		4		ф10 AIII ГОСТ 5.1459-72*; ℓ=250	2	0.15 кг

Инв.№ подл. | Подпись и дата | Взам.инв.№

Н.контр.	Киселев	
Провер.	Ханин	
Инж.	Лешикова	
Рук.гр.	Смоляков	
ГИП	Седых	
Нач.ОСП	Пасева	

ТП 902-2-358 - КЖИ-ПСЦ-МН3

Изделие закладное МН3

Стадия	Масса	Масштаб
ТР	4,3	
Лист	Листов 1	

Сталь класса С38/23 марка В ст3 кп2 ГОСТ 380-71

Госстрой СССР Союзводоканалниипроект Ростовский ВОДОКАНАЛПРОЕКТ

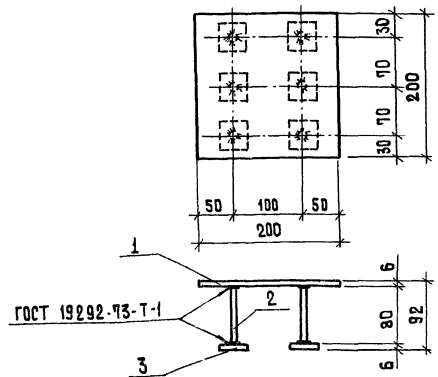

Формат	Зона	Поз.	Обозначение	Наименование	Кол.	Примечание
				Документация		
11			ТП 902-2-358-КЖИ-ТТ2	Технические требования		
				к изготовлению арматурных и закладных изделий		
				Детали		
Б.Ч.		1		–200×6 ГОСТ 19903-74; ℓ=200	1	1.9 кг
Б.Ч.		2		ф8 AIII ГОСТ 5781-75; ℓ=80	6	0,03 кг
Б.Ч.		3		–40×6 ГОСТ 19903-74; ℓ=40	6	0,1 кг

Изделие металлизировать.

Инв.№ подл. | Подпись и дата | Взам.инв.№

Н.контр.	Киселев	
Провер.	Ханин	
Инж.	Толаконников	
Рук.гр.	Ващенко	
ГИП	Седых	
Нач.ОСП	Пасева	

ТП 902-2-358 - КЖИ-ПСЦ-МН4

Изделие закладное МН4

Стадия	Масса	Масштаб
ТР	2.7	
Лист	Листов 1	

Сталь класса С38/23 марка В ст3 кп2 ГОСТ 380-71

Госстрой СССР Союзводоканалниипроект Ростовский ВОДОКАНАЛПРОЕКТ

МС I

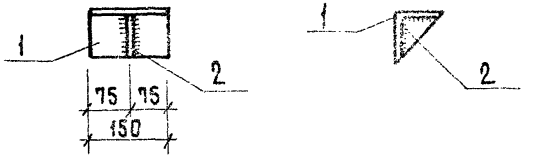

Формат	Зона	Поз	Обозначение	Наименование	Кол.	Примечание
				Документация		
А4			ТП 902-2-358 -КЖИ-ТТ2	Технические требования к изготовлению арматурных и закладных изделий		
				Детали		
Б.Ч		1		∠ 100×8 ГОСТ 8509-72* ℓ=150	1	1.8 кг
Б.Ч		2		– 90×8 ГОСТ 103-76, ℓ=90	1	0.4 кг

Изделие металлизировать

Гип	Седых		
Нач. ОСП	Пасева		
Н. контр.	Киселев		
Провер.	Ханин		
Рук. гр.	Ващенко		
Инж.	Талаканник		

ТП 902-2-358 -КЖИ-ПСЦ-МС1

Изделие соединительное МС1

Стадия	Масса	Масштаб
ТР	2,2	
Лист	Листов 1	

Госстрой СССР Союзводоканалниипроект Ростовский ВОДОКАНАЛПРОЕКТ

Типовой проект 902-2-358 Альбом 3

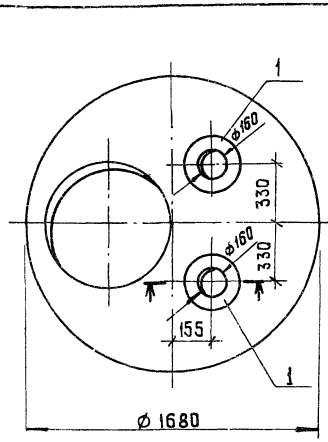

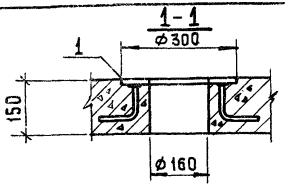

Ведомость расхода стали на дополнительные закладные изделия, кг

Марка элемента	Изделия закладные				
	Прокат		Арматура класса		Всего
	Вст3кп2		A III		
	ГОСТ 19903-74		ГОСТ 5781-75		
	δ=8	Итого	ф8	Итого	
КЦП1-15-2а	6.2	6.2	1.2	1.2	7.4

Формат	Зона	Поз.	Обозначение	Наименование	Кол.	Примечание
				Сборочные единицы		
			3.900-3 Вып.7	Плита КЦП 1-15-2		Со всеми закл. изд.
11		1	ТП 902-2-358 -КЖИ-КЦП-МН1	Изделие закладное МН1	2	3.7 кг

1. Остальные – смотрите КЦП 1-15-2 серии 3.900-3 выпуск 7, часть 1.

Инв. № подл. | Подпись и дата | Взам. инв. №

Н.контр	Киселев	
Провер.	Ващенко	
Инж.	Пешикова	
Рук.гр.	Смоляков	
ГИП	Седых	
Нач.ОСП	Пасева	

ТП 902-2-358 - КЖИ - КЦП 1-15-2а

Плита перекрытия КЦП1-15-2а

Стадия	Масса	Масштаб
ТР		
Лист	Листов 1	

Госстрой СССР СоюзводоканалНИИпроект Ростовский ВОДОКАНАЛПРОЕКТ

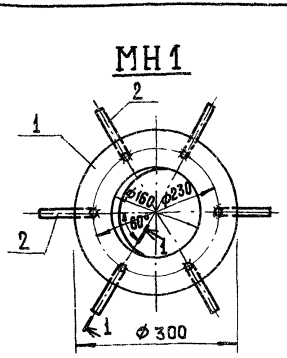

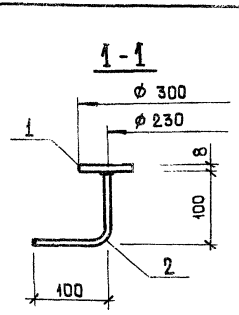

Изделие металлизировать

Формат	Зона	Поз.	Обозначение	Наименование	Кол.	Примечание
				Документация		
11			ТП 902-2-358 -КЖИ-ТТ2	Технические требования к изготовлению арматурных и закладных изделий		
				Детали		
Б.Ч	1			δ-8 ГОСТ 19903-74 - 0,05м²	1	3,1 кг
Б.Ч	2			ф 8 A III ГОСТ 5781-75 ℓ=200	6	0,1 кг

Инв. № подл. | Подпись и дата | Взам. инв. №

Н.контр.	Киселев	
Провер.	Ващенко	
Инж.	Пешикова	
Рук.гр.	Смоляков	
ГИП	Седых	
Нач.ОСП	Пасева	

ТП 902-2-358 - КЖИ - КЦП-МН1

Изделие закладное МН1

Стадия	Масса	Масштаб
ТР	3.7	
Лист	Листов	

Госстрой СССР СоюзводоканалНИИпроект Ростовский ВОДОКАНАЛПРОЕКТ

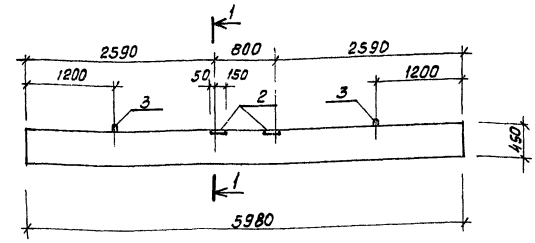

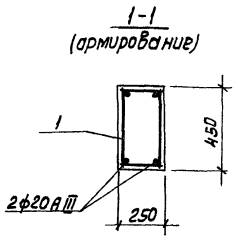

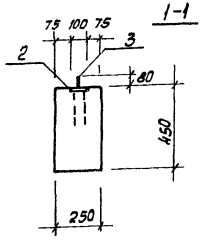

Формат	Зона	Поз.	Обозначение	Наименование	Кол.	Примечание
				Документация		
12			ТП902-2-358-КЖИ-ТТ1	Технические требования к изготовлению сборных железобетонных изделий.		
				Сборочный чертеж		
				Сборочные единицы		
11		1	Т.П.902-2-358-КЖИ-Б-КП1	Каркас пространственный КП1.	1	
11		2	1.400-6/76	Изделие закладное МВ-1	2	1.7кг.
11		3	1.225-1	Петля П-2	2	1.0кг
				Материалы		
				Бетон марки М200, В4, МРЗ		0.67м³

Ведомость расхода стали на один элемент кг.

Марка	Изделия арматурные					Всего:	Изделия закладные						Общий расход
	Арматура класса						Арматура класса				Прокат марки		
	AI			AIII			AI		AIII		ВСт.3 кл2		
	ГОСТ 5781-75			ГОСТ 5.1459-72*			ГОСТ 5781-75		ГОСТ 5.1459-72*		ГОСТ 103-76		
	ф6	ф12	Итого:	ф20	Итого		ф12	Итого	ф10	Итого	-100×8	Итого	
Б1	9.6	10.6	20.2	29.4	29.4	49.6	2.0	2.0	0.8	0.8	2.6	2.6	55.0

1. Настоящая балка выполняется в опалубке прогонов по серии 1.225-1 с использованием вкладыша
2. Защитный слой бетона - 25 мм.

Н.контр.	Киселев		
Провер.	Ханин		
Вед. инж.	Брежникова		
Рук. гр.	Ващенко		
ГИП	Седых		

ТП902-2-358-КЖИ-Б1

Балка Б1

Стадия	Масса	Масштаб
ТР		
Лист	Листов 1	

Госстрой СССР Союзводоканалниипроект Ростовский

Альбом 3

Типовой проект 902-2-358

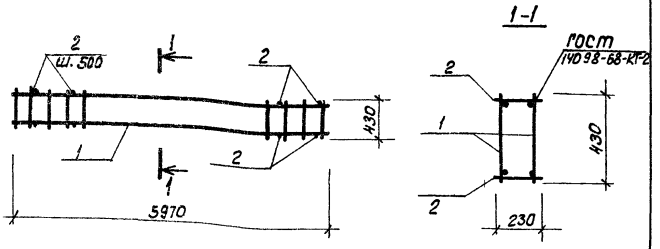

Формат	Зона	Поз.	Обозначение	Наименование	Кол.	Примеч.
				Документация		
				Технические требования к		
А1			ТП902-2-358-КЖИ-ТТ2	изготовлению арматурных и закладных изделий.		
				Сборочные единицы		
А1		1	ТП902-2-358-КЖИ-Б-КР1	Каркас плоский КР1	2	
				Детали		
Б4		2		•ф6 А I ГОСТ 5781-75, ℓ=230	24	0.05кг.

Взамен инв. №

Подпись и дата

Инв. № подл.

Н. контр.	Киселев	
Проверил	Ханин	
Вед. инж.	Брожникова	
Рук. гр.	Ващенко	
ГИП	Седых	

ТП902-2-358-КЖИ-Б-КП1

Каркас пространственный КП1

Стадия	Масса	Масштаб
ТР	57.0	
Лист	Листов 1	

Госстрой СССР Союзводоканалпроект Ростовский

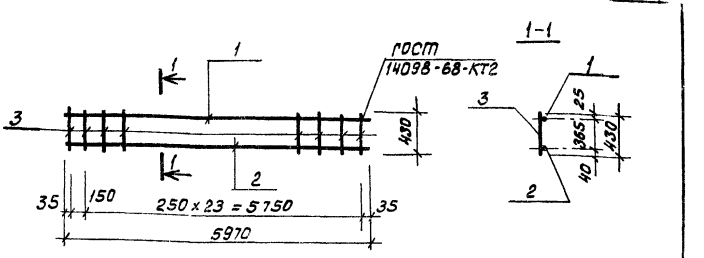

Формат	Зона	Поз.	Обозначение	Наименование	Кол.	Примеч.
				Документация		
				Технические требования к		
А1			ТП902-2-358-КЖИ-ТТ2	изготовлению арматурных и закладных изделий.		
				Детали		
Б4		1		ф12 А I ГОСТ 5781-75, ℓ=5970	1	5.3кг.
Б4		2		ф20 А III ГОСТ 5781-82*, ℓ=5970	1	14.7кг.
Б4		3		ф6 А I ГОСТ 5781-75, ℓ=430	25	0.1кг.

Взамен инв. №

Подпись и дата

Инв. № подл.

Н. контр.	Киселев	
Проверил	Ханин	
Вед. инж.	Брожникова	
Рук. гр.	Ващенко	
ГИП	Седых	

ТП902-2-358-КЖИ-Б-КР1

Каркас плоский КР1

Стадия	Масса	Масштаб
ТР	22.5	
Лист	Листов 1	

Госстрой СССР Союзводоканалпроект Ростовский

1-1

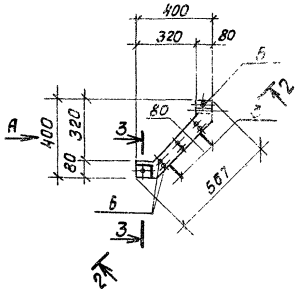

Вид по стрелке „А"

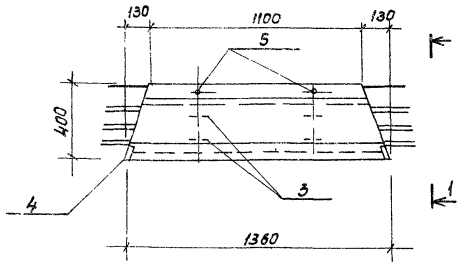

2-2

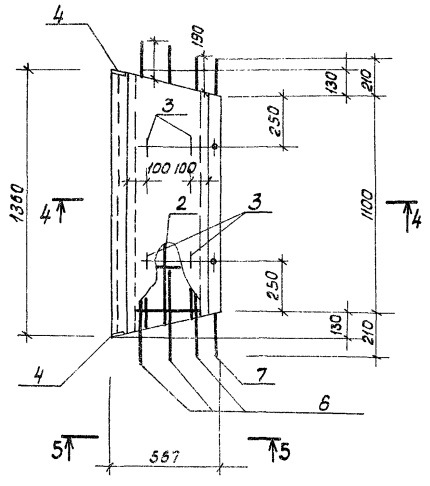

3-3

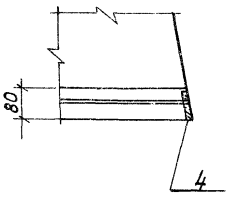

Формат	Зона	Поз.	Обозначение	Наименование	Кол.	Примечание
				Документация		
				Технические требования к		
11			ТП 902-2-358-КЖИ-ТТ1	изготовлению сборных железобетонных изделий.		
				Сборочные единицы		
11		1	ТП 902-2-358-КЖИ-ЛТ-С1	Сетка арматурная С1	1	
11		2	ТП 902-2-358-КЖИ-ЛТ-С2	То же С2	1	
11		3	3.900-3 выпуск 8, часть 2	Изделие закладное МН1	4	0.2кг
11		4	ТП 902-2-358-КЖИ-ЛТ-МН1	То же МН1	1	1.9кг
11		5	3.900-3, выпуск 8, часть 2	„ МН3	2	0.16кг.
				Детали		
11		6	3.900-3 выпуск 8, часть 2, л-т 59	Стержни одиночные поз.1	12	0.2кг.
64		7		ф12 А III ГОСТ 5.1459-72*, l=1500	1	1.3кг.
				Материалы		
				Бетон марки М200, В7,5 Мрз [ ]		0.05 м³

1. Настоящий лоток выполняется в опалубке лотка ЛТ3-4-4 по серии 3.900-3, выпуск 8, часть 1.
2. Защитный слой бетона - 20мм.
3. Выпуски арматуры поз. 7 привязать к сеткам.
4. Закладное изделие МН1 (поз. 4) завести в сетку С2 до установки в опалубку.
5. Изделие МН3 - металлизировать.

Н. контр.	Киселев	
Проверил	Хонин	
Вед. инж.	Брагникова	
Рук. гр.	Вощенко	
ГИП	Седых	
Нач. ОСП	Посева	

ТП 902-2-358-КЖИ-ЛТ3-4-4а

Лоток ЛТ3-4-4а

Стадия	Масса	Масштаб
ТР	150	
Лист 1	Листов 2	

Госстрой СССР Союзводоканалниипроект Ростовский ВОДОКАНАЛПРОЕКТ

5-5

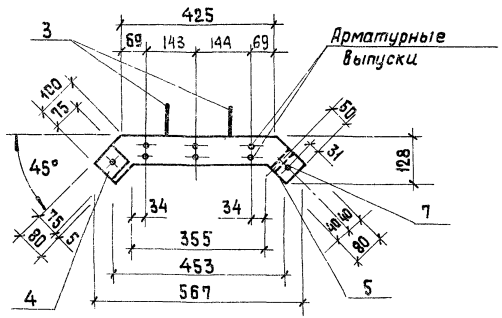

4-4

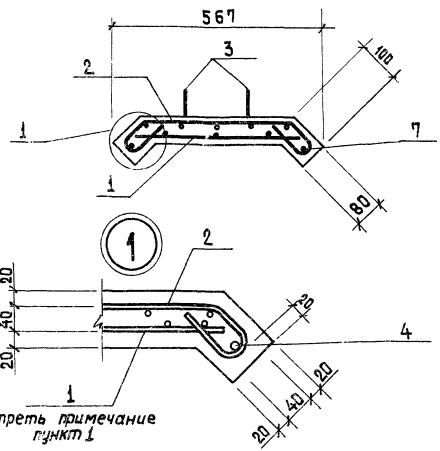

Ведомость расхода стали на элемент кг

Марка элемента	Изделие арматурное									
	Арматура класса									
	Вр I			A I			A III			Всего
	ГОСТ 7У 14-4-659-75			ГОСТ 5781-75			ГОСТ 5.1459-72*			
	⌀5		Итого	⌀8		Итого	⌀12		Итого	
Лоток ЛТ3-4-4а	3.3		3.3	2.4		2.4	1.3		1.3	7.0

Продолжение

Марка элемента	Изделия закладные										Общий расход
	Прокат марки				Арматура класса						
	ВСт3 Кп2				A I		A III				
	ГОСТ 19903-74*		ГОСТ 8734-75		ГОСТ 5781-75		ГОСТ 5.1459-72*			Всего	
	δ8	Итого	Тр.⌀15	Итого	⌀6	Итого	⌀12		Итого		
Лоток ЛТ3-4-4а	0.7	0.7	0.2	0.2	0.9	0.9	1.2		1.2	3.0	10.0

1. Сетку С1 привязать к стержням сетки С2.

Инв.№подл. | Подпись и дата | Взам.инв.№

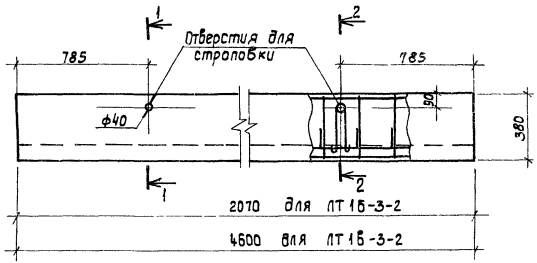

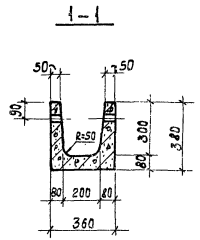

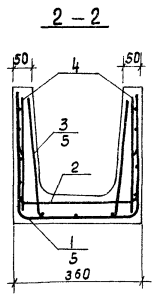

Ведомость расхода стали, кг.

Марка элемента	Изделия арматурные							Изделия заклад.			Общий расход
	Арматура класса						Всего	Арм. класса		Всего	
	Вр I			AI				AI			
	ТУ14-4-659-75		Итого	ГОСТ 5781-75		Итого		ГОСТ 5781-75			
	ф4	ф5		ф10				ф8	Итого		
ЛТ1Б-3-2	1.2	6.4	7.6				7.6	1.3	1.3	1.3	8.9
ЛТ1В-3-2	2.5	8.2	10.7	19.8		19.8	30.5	1.3	1.3	1.3	31.8

Формат	Зона	Поз.	Обозначение	Наименование	Кол.	Примечание
				Лоток ЛТ1Б-3-2		
				Документация		
11			ТП 902-2-358 -КЖИ-ТТ1	Технические требования к изготовлению		
				сборных железобетонных изделий		
				Сборочные единицы		
11		1	-ЛТ-С3	Сетка арматурная С3	1	
11		2	-ЛТ-С4	То же С4	1	
11		3	-ЛТ-С5	" С5	1	
11		4	1.400-9	Петля УП1-2	4	0.33кг.
				Материалы		
				Бетон марки М200, В7,5, Мрз	0.14	м³
				Лоток ЛТ1Б-3-2		
				Документация		
11			ТП 902-2-358 -КЖИ-ТТ1	Технические требования к изготовле-		
				нию сборных железобетонных изделий		
				Сборочные единицы		
11		5	-ЛТ-С6	Сетка арматурная С6	1	
11		6	-ЛТ-С7	То же С7	1	
11		7	-ЛТ-С8	" С8	1	
11		4		Петля УП1-2	4	0.33кг
				Материалы		
				Бетон марки М200, В7,5, Мрз		0.32м³

1. Лотки ЛТ1Б-3-2 и ЛТ1В-3-2 выполнять соответственно в опалубке типовых лотков ЛТ1Б-3-2 и ЛТ1-3-2 по серии 3.900-3 выпуск 8, часть I
2. Защитный слой бетона - 20мм.
3. Петли УП1-2 привязать к сеткам С3, С6

Н.контр.	Киселев		
Проверил	Ханин		
Инж.	Судакова		
Рук. гр.	Ващенко		
ГИП	Седых		

ТП 902-2-358 -КЖИ-ЛТ1Б-3-2 ЛТ1В-3-2

Лотки ЛТ1Б-3-2, ЛТ1В-3-2

Стадия	Масса	Масштаб
ТР	350	
Лист	Листов 1	

Госстрой СССР Союзводоканалниипроект Ростовский

Типовой проект 902-2-358 Альбом 3

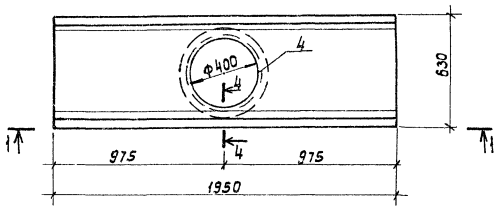

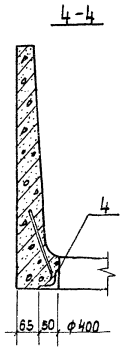

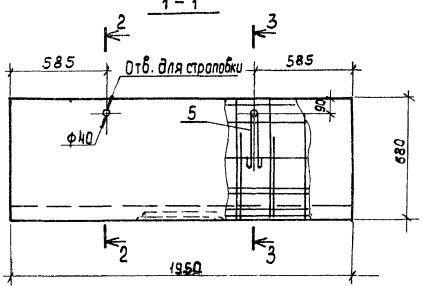

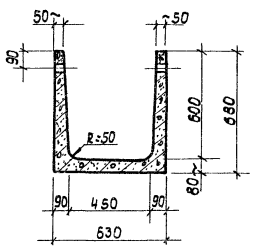

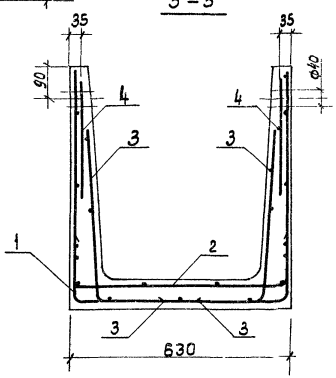

Формат	Зона	Поз.	Обозначение	Наименование	Кол	Примечание
				Документация		
11			ТП 902-2-358-КЖИ-ТТ1	Технические требования к изготовлению сборных жел.бет.изделий		
				Сборочные единицы		
11	1		-АТ-С9	Сетка арматурная С9	1	
11	2		-ЛТ-С10	То же С10	1	
11	3		-ЛТ-С11	" С11	2	
12	4		1.400-15. Выпуск 1	Изделие закладное МН 779	1	5,7 кг.
11	5		1.400-9	Петля УП 1-2	4	0,33кг.
				Материалы		
				Бетон марки М200, В4, М рз □		0,26м³

Ведомость расхода стали на элемент. кг.

Марка элемента	Изделия арматурные				Изделия закладные							Общий расход
	Арматура класса			Всего	Арматура класса				Прокат марки		Всего	
	Вр I				AI		AIII		ВСт.3кп2			
	ТУ14-659-75		Итого		ГОСТ 5781-75		ГОСТ 5781-75		ГОСТ 8509-72			
	ф4	ф5			ф8	Итого	ф8	Итого	L50×5	Итого		
ЛТ1б-6-4.5	2.1	11.2	13.3	13.3	1.3	1.3	0.6	0.6	5.1	5.1	7.0	20.3

1. Настоящий лоток выполнять в опалубке типового лотка ЛТ1а-6-4.5 по серии 3.900-3 Выпуск 8, часть I.
2. Защитный слой бетона - 20мм.
3. Петли УП 1-2 привязать к сетке С9.
4. Изделие закладное МН 779 - металлизировать.

Н.контр.	Киселев		
Проверил	Ханин		
Инж.	Судакова		
Рук.гр.	Ващенко		
ГИП	Седых		
Нач.осп	Посева		

ТП 902-2-358-КЖИ-ЛТ1б-6-4.5

Лоток ЛТ1б-6-4.5

Стадия	Масса	Масштаб
ТР	6.50	
Лист	Листов 1	

Госстрой СССР Союзводоканалниипроект Ростовский ВОДОКАНАЛПРОЕКТ

Инв.№ подл. | Подпись и дата | Взам.инв.№

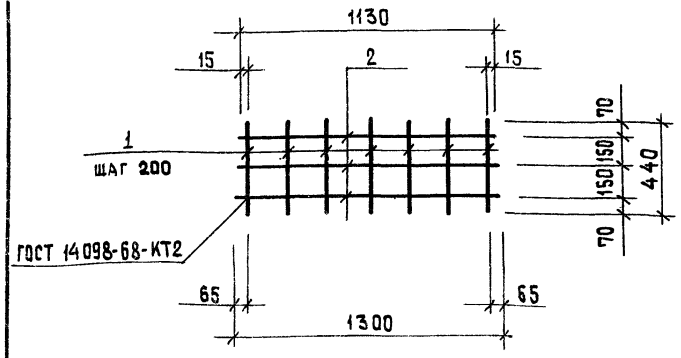

Формат	Зона	Поз.	Обозначение	Наименование	Кол.	Примечание
				Документация		
				Технические требования к изготовлению арматурных и закладных изделий		
А1			ТП 902-2-358 -КЖИ-ТТ1			
				Детали		
Б.Ч		1		ф 5Вр1 ТУ 14-4-659-75 ℓ= 440	7	0,06 кг
Б.Ч		2		ф 5Вр1 ТУ14-4-659-75 ℓ=1130÷1300	3	0.17 кг

Н. контр.	Киселев		
Провер.	Ханин		
Вед. инж.	Бражникова		
Рук. гр.	Ващенко		
ГИП	Седых		
Нач. ОСП	Пасева		

ТП 902-2-358 -КЖИ-ЛТ-С1

Сетка арматурная С1

Стадия	Масса	Масштаб
ТР	0,9 кг	
Лист	Листов	

Госстрой СССР СоюзВодоканалНИИпроект Ростовский ВОДОКАНАЛПРОЕКТ

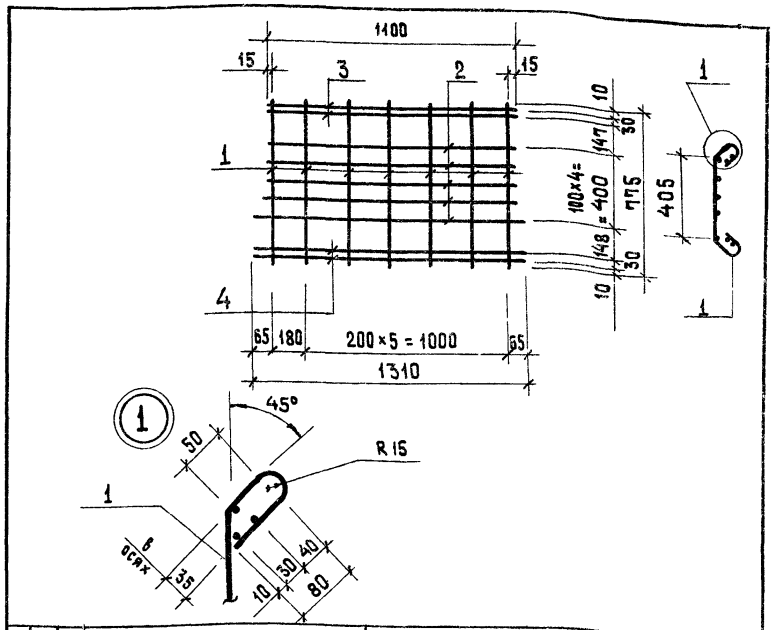

Формат	Зона	Поз.	Обозначение	Наименование	Кол.	Примечание
				Документация		
				Технические требования к изготовлению арматурных и закладных изделий		
А1			ТП 902-2-358 - КЖИ-ТТ1			
				Детали		
Б.Ч		1		ф 5Вр1 ТУ14-4-659-75 ℓ= 775	7	0.11 кг
Б.Ч		2		ф 5Вр1 ТУ14-4-659-75 ℓ=1210÷1340	5	0.18 кг
Б.Ч		3		ф 5Вр1 ТУ14-4-659-75 ℓ = 1210	2	0.17 кг
Б.Ч		4		ф 5Вр1 ТУ-14-4-659-75 ℓ = 1340	2	0.19 кг

Инв. № подл. | Подпись и дата | Взам. инв. №

Н. контр.	Киселев		
Провер.	Ханин		
Вед. инж.	Бражникова		
Рук. гр.	Ващенко		
ГИП	Седых		
Нач. ОСП	Пасева		

ТП 902-2-358 -КЖИ-ЛТ-С2

Сетка арматурная С2

Стадия	Масса	Масштаб
ТР	2.4	
Лист	Листов	

Госстрой СССР СоюзВодоканалНИИпроект Ростовский ВОДОКАНАЛПРОЕКТ

Типовой проект 902-2-358 Альбом 3

Развертка

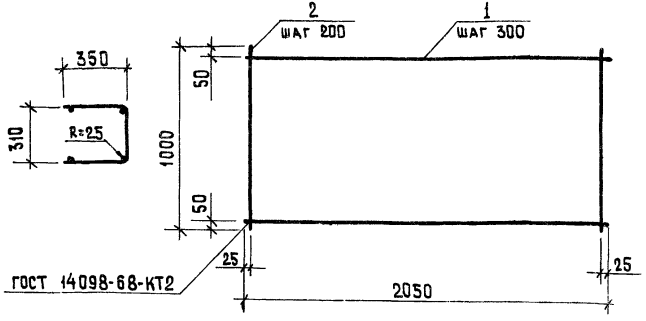

Формат	Зона	Поз.	Обозначение	Наименование	Кол.	Примечание
				Документация		
11			ТП 902-2-358 -КЖИ-ТТ2	Технические требования		
				к изготовлению арматурных и закладных изделий		
				Детали		
Б.Ч		1		ф5 ВрI ТУ 14-4-659-75 ℓ=2050	4	0.3 кг
Б.Ч		2		ф5 ВрI ТУ 14-4-659-75 ℓ=1000	11	0.14 кг

Взам. инв. №

Подпись и дата

Инв. № подл.

ТП 902-2-358 -КЖИ-АТ-С3			
Сетка арматурная С3	Стадия	Масса	Масштаб
	ТР	2.7	
	Лист	Листов 1	

Н. контр.	Киселев	
Провер.	Ханин	
Инж.	Судакова	
Рук. гр.	Ващенко	
ГИП	Седых	
Нач. ОСП	Пасева	

Госстрой СССР Союзводоканалниипроект Ростовский ВОДОКАНАЛПРОЕКТ

Развертка

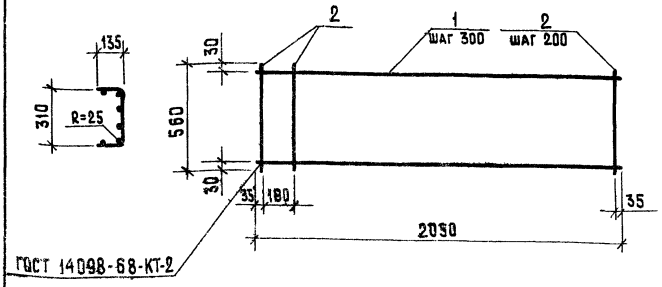

Формат	Зона	Поз.	Обозначение	Наименование	Кол.	Примечание
				Документация		
11			ТП 902-2-358 -КЖИ-ТТ2	Технические требования		
				к изготовлению арматурных и закладных изделий		
				Детали		
Б.Ч		1		ф4 ВрI ТУ 14-4-659-75 ℓ = 2050	6	0.2 кг
Б.Ч		2		ф5 ВрI ТУ 14-4-659-75 ℓ = 1000	11	0.14 кг

Взам. инв. №

Подпись и дата

Инв. № подл.

ТП 902-2-358 -КЖИ-АТ-С4			
Сетка арматурная С4	Стадия	Масса	Масштаб
	ТР	2.7	
	Лист	Листов 1	

Н. контр.	Киселев	
Провер.	Ханин	
Инж.	Судакова	
Рук. гр.	Ващенко	
ГИП	Седых	
Нач. ОСП	Пасева	

Госстрой СССР Союзводоканалниипроект Ростовский ВОДОКАНАЛПРОЕКТ

Развертка

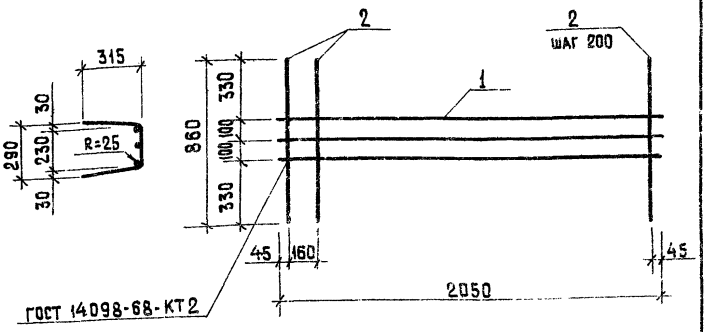

Формат	Зона	Поз.	Обозначение	Наименование	Кол.	Примечание
				Документация		
11			ТП 902-2-358 КЖИ-ТТ2	Технические требования к изготовлению арматурных и закладных изделий		
				Детали		
Б.Ч		1		ф 5Bpl ТУ14-4-659-75 ℓ= 2050	3	0.3 кг
Б.Ч		2		ф 5Bpl ТУ14-4-659-75 ℓ= 860	11	0.12 кг

Н. контр.	Киселев	
Провер.	Ханин	
Инж.	Судакова	
Рук гр	Ващенка	
ГИП	Седых	
Нач ОСП	Пасева	

ТП 902-2-358 -КЖИ-АТ-С5

Сетка арматурная С5

Стадия	Масса	Масштаб
ТР	2.2	
Лист	Листов 1	

Госстрой СССР Союзводоканалниипроект Ростовский ВОДОКАНАЛПРОЕКТ

Развертка

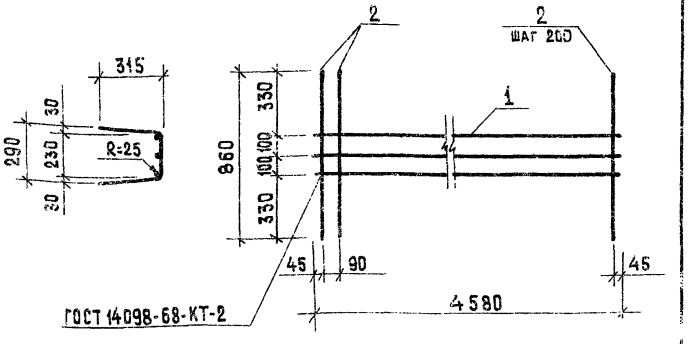

Формат	Зона	Поз.	Обозначение	Наименование	Кол.	Примечание
				Документация		
11			ТП 902-2-358 КЖИ-ТТ2	Технические требования к изготовлению арматурных и закладных изделий		
				Детали		
Б.Ч		1		ф 10 А1 ГОСТ 5781-75 ℓ=4580	3	2.83 кг
Б.Ч		2		ф 5Bpl ТУ14-4-659-75 ℓ= 860	24	0.12 кг

Инв.№ подл. | Подпись и дата | Взам. инв.№

Н. контр.	Киселев	
Провер.	Ханин	
Инж.	Судакова	
Рук. гр.	Ващенко	
ГИП	Седых	
Нач. ОСП	Пасева	

ТП 902-2-358 -КЖИ-АТ-С6

Сетка арматурная С6

Стадия	Масса	Масштаб
ТР	11.4	
Лист	Листов 1	

Госстрой СССР Союзводоканалниипроект Ростовский ВОДОКАНАЛПРОЕКТ

Типовой проект 902-2-358 Альбом 3

Развертка

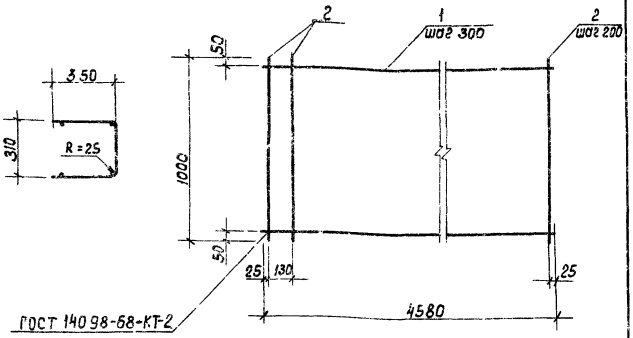

Формат	Зона	Поз	Обозначение	Наименование	Кол.	Примечание
				Документация		
11			ТП 902 2-358 КЖИ-ТТ2	Технические требования к изготовлению арматурных и закладных изделий		
				Детали		
Б4		1		ф10АI ГОСТ 5781-75 ℓ=4580	4	2.83кг.
Б4		2		ф5ВрI ТУ14-4-659-75 ℓ=1000	24	0.14кг

Н.контр.	Киселев		
Проверил	Ханин		
Инж.	Судакова		
Рук. гр.	Ващенко		
ГИП	Седых		
Нач. ОСП	Лисева		

ТП 902-2-358-КЖИ-ЛТ-С7

Сетка арматурная С7

Стадия	Масса	Масштаб
ТР	14.7	

Лист | Листов 1

Госстрой СССР
Союзводоканалниипроект
Ростовский
ВОДОКАНАЛПРОЕКТ

Инв. № подл. | Подпись и дата | Взамен инв. №

Развертка

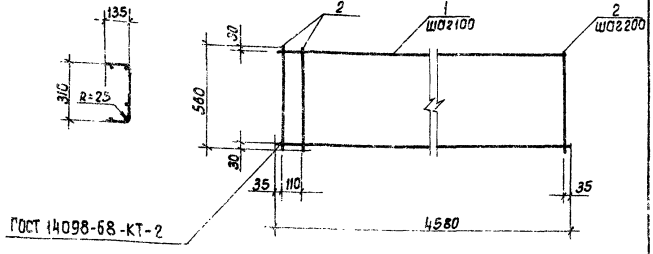

Формат	Зона	Поз.	Обозначение	Наименование	Кол.	Примечание
				Документация		
11			ТП 902-2-358-КЖИ-ТТ2	Технические требования к изготовлению арматурных и закладных изделий		
				Детали		
Б4		1		ф4ВрI ТУ14-4-659-75 ℓ=4580	6	0.41кг.
Б4		2		ф5ВрI ТУ14-4-659-75 ℓ=560	24	0.08к

Н.контр.	Киселев		
Проверил	Ханин		
Инж.	Судакова		
Рук. гр.	Ващенко		
ГИП	Седых		
Нач. ОСП	Лисева		

ТП 902-2-358-КЖИ-ЛТ-С8

Сетка арматурная С8

Стадия	Масса	Масштаб
ТР	4.4	

Лист | Листов 1

Госстрой СССР
Союзводоканалниипроект
Ростовский
ВОДОКАНАЛПРОЕКТ

Инв. № подл. | Подпись и дата | Взамен инв. №

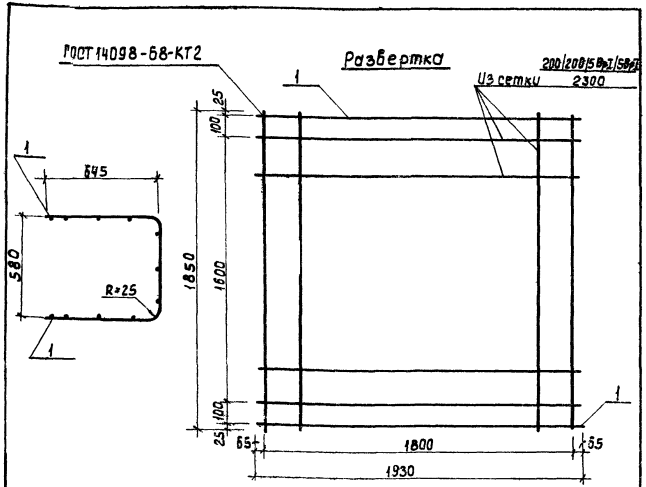

Формат	Зона	Поз.	Обозначение	Наименование	Кол.	Примечание
				Документация		
А1			ТП 902-2-358-КЖИ-ТТ2	Технические требования к изготовлению арматурных и закладных изделий.		
				Детали		
Б4			ГОСТ 8478-66	Из сетки 200/200/5Bp1/5Bp1 2 300 ℓ=1850	1	7.1 кг.
Б4		1		ф5Bp1 ТУ14-4-659-75, ℓ=1920	2	0.3 кг.

Н.контр.	Киселев		
Проверил	Ханин		
Инж.	Судакова		
Рук.гр.	Вощенко		
ГИП	Седых		
Нач.осп	Пасеба		

ТП 902-2-358-КЖИ-ТТ-С9

Сетка арматурная С9

Стадия	Масса	Масштаб
ТР	7.7	
Лист	Листов 1	

Госстрой СССР Союзводоканалниипроект Ростовский ВОДОКАНАЛПРОЕКТ

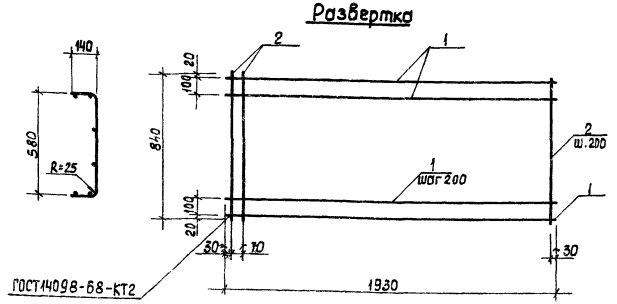

Формат	Зона	Поз.	Обозначение	Наименование	Кол.	Примечание
				Документация		
А1			Т.П. 902-2-358-КЖИ-ТТ2	Технические требования к изготовлению арматурных и закладных изделий		
				Детали		
Б4		1		ф4Bp1 ТУ14-4-659-75; ℓ=1930	6	0.18 кг.
Б4		2		ф5Bp1 ТУ14-4-659-75; ℓ=840	11	0.12 кг.

Н.контр.	Киселев		
Проверил	Ханин		
Инж.	Судакова		
Рук.гр.	Вощенко		
ГИП	Седых		
Нач.осп	Пасеба		

ТП 902-2-358-КЖИ-ТТ-С10

Сетка арматурная С10

Стадия	Масса	Масштаб
ТР	2.4	
Лист	Листов 1	

Госстрой СССР Союзводоканалниипроект Ростовский ВОДОКАНАЛПРОЕКТ

Инв.№ подл. | Подпись и дата | Взам.инв.№

Типовой проект 902-2-358 Альбом 3

Развертка

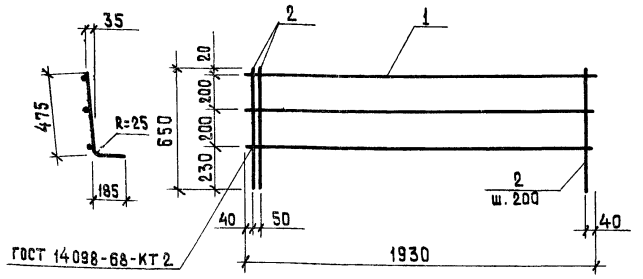

Формат	Зона	Поз.	Обозначение	Наименование	Кол.	Примечание
				Документация		
11			ТП 902-2-358 -КЖИ-ТТ2	Технические требования к изготовлению арматурных и закладных изделий		
				Детали		
Б.Ч		1		ф 48 AI ГОСТ 5781-75 ℓ=1930	3	0,18 кг
Б.Ч		2		ф 5 8 AI ГОСТ 5781-75 ℓ=650	11	0,1 кг

Н.контр.	Киселев		ТП 902-2-358 - КЖИ - АТ - С11
Провер.	Ханин		Сетка арматурная С11
Инж.	Судакова		Стадия: ТР; Масса: 1,6; Масштаб:
Рук.гр.	Ващенко		Лист; Листов 1
ГИП	Седых		Госстрой СССР Союзводоканалниипроект Ростовский ВОДОКАНАЛПРОЕКТ
Нач.ОСП	Пасева		

Инв.№ подл. | Подпись и дата | Взам.инв.№

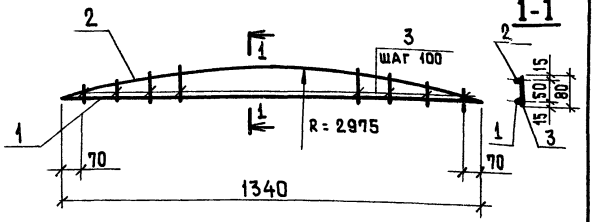

Формат	Зона	Поз.	Обозначение	Наименование	Кол.	Примечание
				Документация		
11			ТП 902-2-358 -КЖИ-ТТ2	Технические требования к изготовлению арматурных и закладных изделий.		
Б.Ч		1		ф 6 AI ГОСТ 5781-75, ℓ=1340	1	0,3 кг
Б.Ч		2		ф 6 AI ГОСТ 5781-75, ℓ=1350	1	0,3 кг
Б.Ч		3		ф 6 AI ГОСТ 5781-75, ℓ=55	13	0,01 кг

Н.контр.	Киселев		ТП 902-2-358 - КЖИ - АТ - Кр1
Провер.	Ханин		Каркас плоский Кр1
Вед.инж.	Бражникова		Стадия: ТР; Масса: 1,9; Масштаб:
Рук.гр.	Ващенко		Лист; Листов 1
ГИП	Седых		Госстрой СССР Союзводоканалниипроект Ростовский ВОДОКАНАЛПРОЕКТ
Нач.ОСП	Пасева		

Инв.№ подл. | Подпись и дата | Взам.инв.№

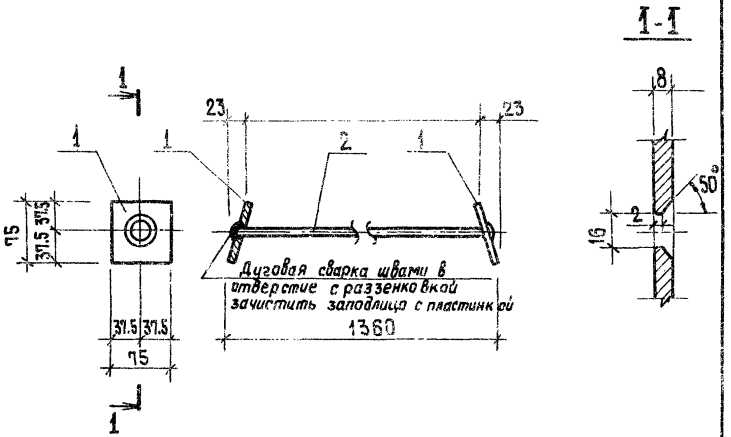

Изделие металлизировать.

Формат	Зона	Поз.	Обозначение	Наименование	Кол.	Примечание
				Документация		
А1			ТП 902-2-35.8 -КЖИ-ТТ2.	Технические требования к изготовлению арматурных и закладных изделий.		
				Детали		
Б.Ч		1		-75×8 ГОСТ 19903-74 ℓ=75	2	0.35кг
Б.Ч		2		ф12 AIII ГОСТ 5.1459-72 ℓ=1347	1	1.2 кг

ТП 902-2-358 -КЖИ-АТ-МН1

Изделие закладное МН1

Стадия	Масса	Масштаб
ТР	1.9	
Лист	Листов 1	

Н. контр.	Киселев	
Провер.	Ханин	
Вед. инж.	Бражникова	
Рук. гр.	Ващенко	
ГИП	Седых	
Нач. ПСП	Лисева	

Госстрой СССР Союзводоканалниипроект Ростовский

Типовой проект 902-2-358 Альбом 3

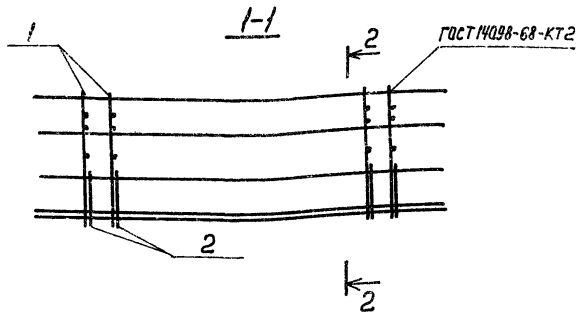

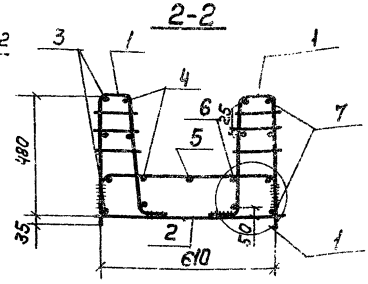

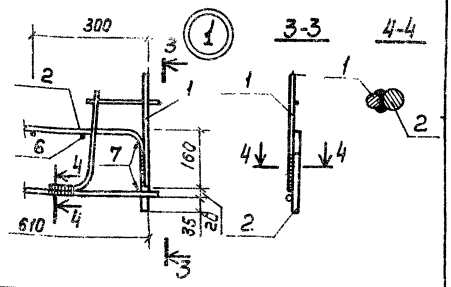

План

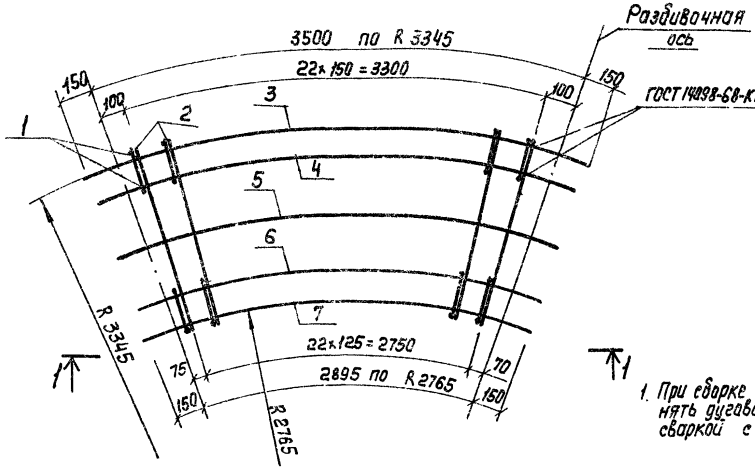

Формат	Зона	Поз.	Обозначение	Наименование	Кол.	Примечание
				Документация		
11			ТП 902-2-358-КЖИ-ТТ2	Технические требования к изготовлению арматурных и закладных изделий		
				Сборочные единицы		
11		1	ТП 902-2-358-КЖИ-КР1	Каркас плоский КР1	46	
11		2	-С1	Сетка арматурная С1	23	
				Детали		
Б.4		3		ф 8 AIII ГОСТ 5781-75, ℓ=3800	4	1,5кг
Б.4		4		ℓср=3710	4	1,5кг
Б.4		5		ℓ=3525	1	1,4кг
Б.4		6		ℓср=3290	4	1,3кг
Б.4		7		ℓ=3195	4	1,3кг

1. При сварке пространственного каркаса соединение стержней КР1 и С1 внахлестку выполнять дуговой электросваркой, соединение поз. 3÷7 со стержнями КР1 и С1 - контактной сваркой с помощью сварочных клещей. Варить все места пересечения стержней.

Ведомость деталей

Поз.	Эскиз
3	3800 — R 3345
4	3730÷3690 — R 3275÷3235
5	3525 — R 3080
6	3310-3270 — R 2875÷2835
7	3195 — R 2765

Н. Контр.	Киселев		
Проверил	Жонин		
Инж.	Пешикова		
Рук. гр.	Смоляков		
ГИП	Седых		
Нач. ОСП	Пасево		

1.П902-2-358-КЖИ-КП1

Каркас пространственный КП1

Стадия	Масса	Масштаб
Т.с.	99.7	
Лист	Листов 1	

Госстрой СССР Союзфосфаниипроект Ростовский ВОДОКАНАЛПРОЕКТ

Инв. N подл. | Подпись и дата | Взам. инв. N

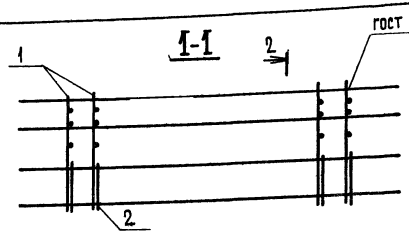

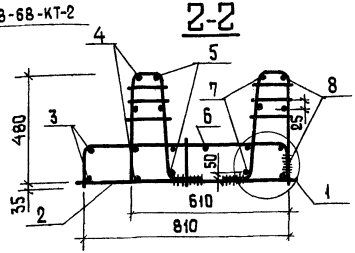

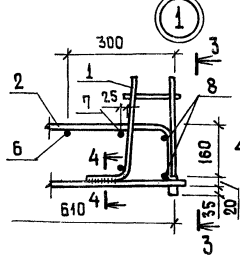

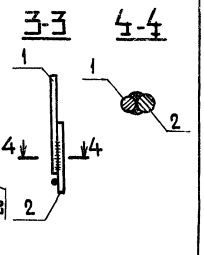

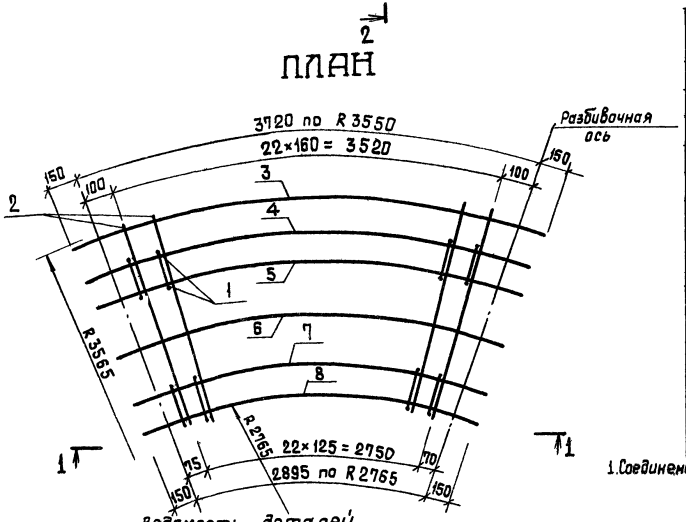

Формат	Зона	Поз.	Обозначение	Наименование	Кол.	Примечание
				Документация		
11			ТП 902-2-358 КЖИ-ТТ2	Технические требования к изготовлению арматурных и закладных деталей		
				Сборочные единицы		
11		1	ТП 902-2-358- КЖИ - КР1	Каркас плоский КР1	46	
11		2	-С2	Сетка арматурная С2	23	
				Детали		
Б.ч		3		ф8АIII ГОСТ 5781-75 ℓ= 3850	2	1.5 кг
Б.ч		4		ℓ=3800	4	1.5 кг
Б.ч		5		$\ell_{ср}$=3110	4	1.5 кг
Б.ч		6		ℓ = 3525	1	1.4 кг
Б.ч		7		$\ell_{ср}$=3290	4	1.3 кг
Б.ч		8		ℓ=3195	4	1.3 кг

1. Соединение стержней при сборке каркаса осуществлять в соответствии со СН-393-78, ГОСТ 10922-75

Ведомость деталей

Поз.	Эскиз
3	3850 / R 3550
4	3800 / R 3345
5	3130 ÷ 3690 / R 3275 ÷ 3275
6	3525 / R 3240
7	3310 ÷ 3270 / R 2835 ÷ 2875
8	3195 / R 2765

Н.контр.	Киселев	
Провер.	Ханин	
Инж.	Лешикова	
Рук. гр.	Смоляков	
ГИП	Седых	
Нач. ОСП	Лосева	

ТП 902-2-358 -КЖИ-КП2

Каркас пространственный КП 2

Стадия	Масса	Масштаб
ТР	111.9	
Лист	Листов 1	

Госстрой СССР
СоюзВодоканалНИИпроект
Ростовский
ВОДОКАНАЛПРОЕКТ

Типовой проект 902-2-358 Альбом 3

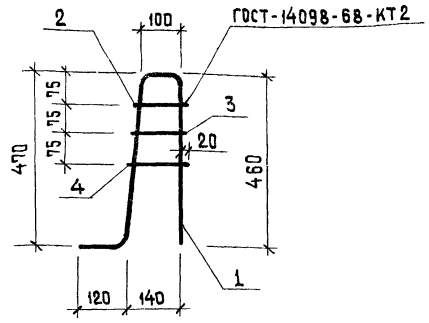

Формат	Зона	Поз.	Обозначение	Наименование	Кол.	Примечание
				Документация		
11			ТП 902-2-358- КЖИ-ТТ2	Технические требования к изготовлению арматурных и закладных изделий		
				Детали		
Б.Ч		1		ф10АIII ГОСТ 5.1459-72, ℓ=1150	1	0.71 кг
Б.Ч		2		ф6АI ГОСТ 5781-75, ℓ=145	1	0.04 кг
Б.Ч		3		ф6АI ГОСТ 5781-75, ℓ=155	1	0.04 кг
Б.Ч		4		ф6АI ГОСТ 5781-75, ℓ=165	1	0.04 кг

Взам. инв. № | Подпись и дата | Инв. № подл.

Н. контр.	Киселев	
Провер.	Ханин	
Инж.	Пешикова	
Рук. гр.	Смаляков	
ГИП	Седых	
Нач. ОСП	Пасева	

ТП 902-2-358- КЖИ-КР1

Каркас плоский КР1

Стадия	Масса	Масштаб
ТР	0.8	

Лист | Листов 1

Госстрой СССР Союзводоканалниипроект Ростовский ВОДОКАНАЛПРОЕКТ

Развертка

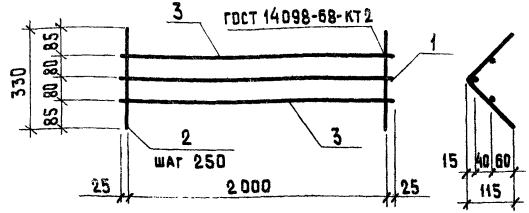

Формат	Зона	Поз.	Обозначение	Наименование	Кол.	Примечание
				Документация		
11			ТП 902-2-358- КЖИ-ТТ2	Технические требования к изготовлению арматурных и закладных изделий		
				Детали		
Б.Ч		1		ф10АI ГОСТ 5781-75, ℓ=2050	1	1.3 кг
Б.Ч		2		ф6АI ГОСТ 5781-75, ℓ=330	9	0.1 кг
Б.Ч		3		ф6АI ГОСТ 5781-75, ℓ=2050	2	0.5 кг

Взам. инв. № | Подпись и дата | Инв. № подл.

Н. контр.	Киселев	
Провер.	Ханин	
Инж.	Пешикова	
Рук. гр.	Смаляков	
ГИП	Седых	
Нач. ОСП	Пасева	

ТП 902-2-358 -КЖИ-КР2

Каркас плоский КР2

Стадия	Масса	Масштаб
ТР	3,2	

Лист | Листов 1

Госстрой СССР Союзводоканалниипроект Ростовский ВОДОКАНАЛПРОЕКТ

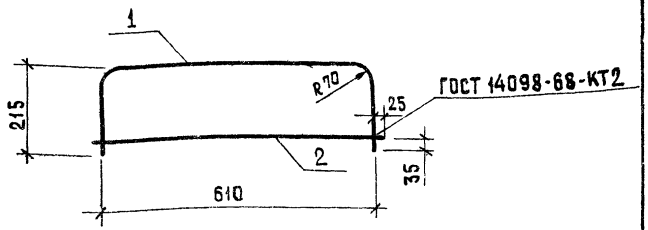

Формат	Зона	Поз.	Обозначение	Наименование	Кол.	Примечание
				Документация		
11			ТП 902-2-358-КЖИ-ТТ2	Технические требования к изготовлению арматурных и закладных изделий		
				Детали		
Б.Ч		1		ф14 AIII ГОСТ 5.1459-72*, ℓ=1040	1	1.3 кг
Б.Ч		2		ф10 AIII ГОСТ 5.1459-72*, ℓ=660	1	0.4 кг

Гл. контр.	Киселев	
Провер.	Ханин	
Инж.	Пешикова	
Рук. гр.	Смоляков	
ГИП	Седых	
Нач. ОСП	Гасева	

ТП 902-2-358 - КЖИ-С1

Сетка арматурная С1

Стадия	Масса	Масштаб
ТР	1.7	
Лист	Листов 1	

Госстрой СССР Союзводоканалниипроект Ростовский ВОДОКАНАЛПРОЕКТ

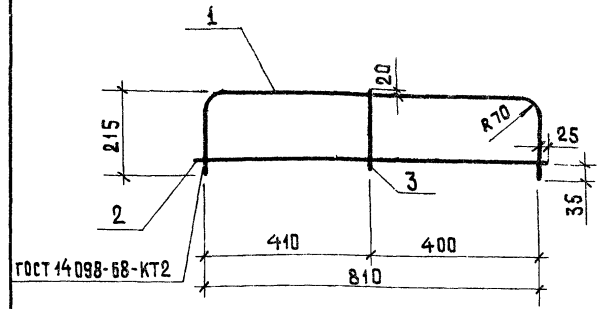

Формат	Зона	Поз.	Обозначение	Наименование	Кол.	Примечание
				Документация		
11			ТП 902-2-358-КЖИ-ТТ2	Технические требования к изготовлению арматурных и закладных изделий		
				Детали		
Б.Ч				ф14 AIII ГОСТ 5.1459-72*, ℓ=1240	1	1.5 кг
Б.Ч				ф10 AIII ГОСТ 5.1459-72*, ℓ=850	1	0.5 кг
Б.Ч				ф6 AI ГОСТ 5781-75, ℓ=260	1	0.1 кг

Инв. № подл. | Подпись и дата | Взам. инв. №

Н. контр.	Киселев	
Провер.	Ханин	
Инж.	Пешикова	
Рук. гр.	Смоляков	
ГИП	Седых	
Нач. ПТО	Гасева	

ТП 902-2-358 -КЖИ- С2

Сетка арматурная С2

Стадия	Масса	Масштаб
ТР	2.1	
Лист	Листов 1	

Госстрой СССР Союзводоканалниипроект Ростовский

Типовой проект 902-2-358 Альбом 3

Развертка

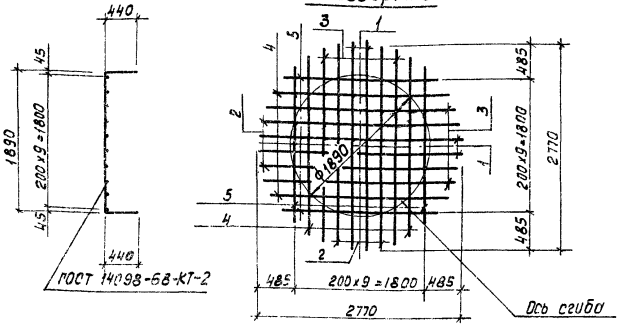

Формат	Зона	Поз.	Обозначение	Наименование	Кол.	Примечание
				Документация		
А1			ТП 902-2-358-КЖИ-ТТ2	Технические требования к изготовлению арматурных и закладных изделий		
				Детали		
Б.Ч		1		ф8 AI ГОСТ 5781-75; ℓ=2770	4	1.1кг
Б.Ч		2		ф8 AI ГОСТ 5781-75; ℓ=2694	4	1.1кг
Б.Ч		3		ф8 AI ГОСТ 5781-75; ℓ=2583	4	1.0кг
Б.Ч		4		ф8 AI ГОСТ 5781-75; ℓ=2390	4	0.9кг.
Б.Ч		5		ф8 AI ГОСТ 5781-75; ℓ=2105	4	0.8кг.

Н.контр.	Киселев	
Провери	Ханин	
Инжен.	Толоконников	
Рук. гр.	Ващенко	
РИП	Седых	
Нач. ОСП	Посева	

ТП 902-2-358-КЖИ-С3

Сетка арматурная С3

Стадия	Масса	Масштаб
Т.Р.	19.6	
Лист	Листов 1	

Госстрой СССР Союзводоканалпроект Ростовский ВОДОКАНАЛПРОЕКТ

Инв. № подл. | Подпись и дата | Взамен. инв. №

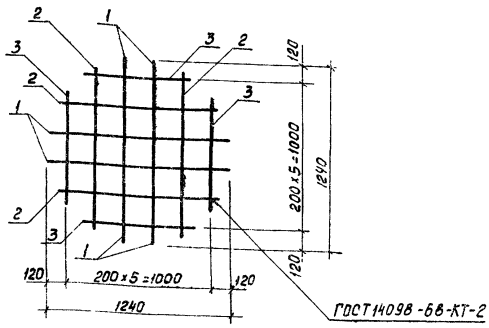

Формат	Зона	Поз.	Обозначение	Наименование	Кол.	Примечание
				Документация		
А1			Т.П. 902-2-358-КЖИ-ТТ2	Технические требования к изготовлению арматурных и закладных изделий		
				Детали		
Б.Ч		1		ф8 AI ГОСТ 5781-75; ℓ=1240	4	0.5кг
Б.Ч		2		ф8 AI ГОСТ 5781-75; ℓ=1085	4	0.4кг.
Б.Ч		3		ф8 AI ГОСТ 5781-75; ℓ=733	4	0.3кг.

Н.контр.	Киселев	
Провер.	Ханин	
Инжен.	Толоконников	
Рук.гр.	Ващенко	
РИП	Седых	
Нач.ОСП	Посева	

ТП 902-2-358-КЖИ-С4

Сетка арматурная С4

Стадия	Масса	Масштаб
ТР	4.8	
Лист	Листов 1	

Госстрой СССР Союзводоканалпроект Ростовский ВОДОКАНАЛПРОЕКТ

Инв. № подл. | Подпись и дата | Взамен. инв. №

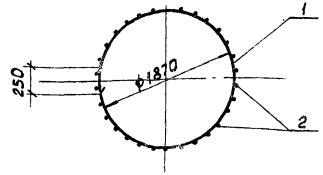

Развертка

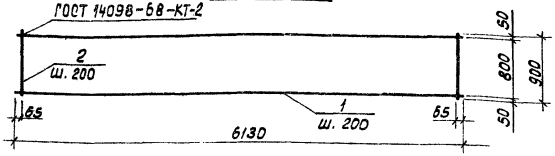

Формат	Зона	Поз.	Обозначение	Наименование		Примечание
				Документация		
11			ТП 902-2-358 -КЖИ -ТТ2	Технические требования		
				к изготовлению арматурных		
				и закладных изделий		
				Детали.		
Б.Ч.		1		ф8АI ГОСТ 5781-75; ℓ=6130	5	2.4кг.
Б.Ч.		2		ф8АI ГОСТ 5781-75; ℓ=900	31	0.4кг.

Н.контр.	Киселев		
Провер.	Ханин		
Инжен.	Голокаников		
Рук. гр.	Ващенко		
ГИП	Седых		
Нач. осп	Пасева		

ТП 902-2-358-КЖИ-С5

Сетка арматурная С5

Стадия	Масса	Масштаб
ТР	24.4	
Лист	Листов 1	

Госстрой СССР
Союзводоканалниипроект
Ростовский
ВОДОКАНАЛПРОЕКТ

Взамен. инв. №

Подпись и дата

Инв. № подл.

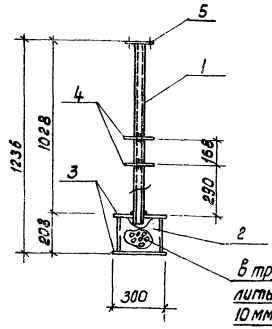

в трубе и донышке просверлить отверстия ф6мм. через 10мм в шахматном порядке.

1. Сварку производить электродами типа Э42 в соответствии с СН 393-78
2. Изделие металлизировать.

Формат	Зона	Поз.	Обозначение	Наименование	Кол.	Примечание
				Документация		
11			902-2-358 -КЖИ-ТТ2	Технические требования		
				к изготовлению арматурных и закладных изделий.		
				Детали		
БЧ		1		Труба ф57×3. ГОСТ 10704-76, ℓ=1040	1	3.7кг.
БЧ		2		" ф273×4, ГОСТ 10704-76, ℓ=200	1	8.5кг.
БЧ		3		-300×4, ГОСТ 82-70, ℓ=300	2	2.8кг.
БЧ		4		-160×4, ГОСТ 82-70, ℓ=160	2	0.8кг.
БЧ		5		Фланец ДУ50, ГОСТ 12820-80	1	1.0кг.

Н.контр.	Киселев		
Проверил	Ханин		
Ст.техн.	Дворцевой		
Рук. гр.	Ващенко		
ГИП	Седых		
Нач. осп	Пасева		

ТП 902-2-358 -КЖИ-МН1

Изделие закладное МН1

Стадия	Масса	Масштаб
ТР	20.4кг	1:50
Лист	Листов 1	

Сталь класса С38/23
Марки ВСт3кп-2 ГОСТ 380-71

Госстрой СССР
Союзводоканалниипроект
Ростовский

Альбом 3

Типовой проект 902-2-358

ВС1

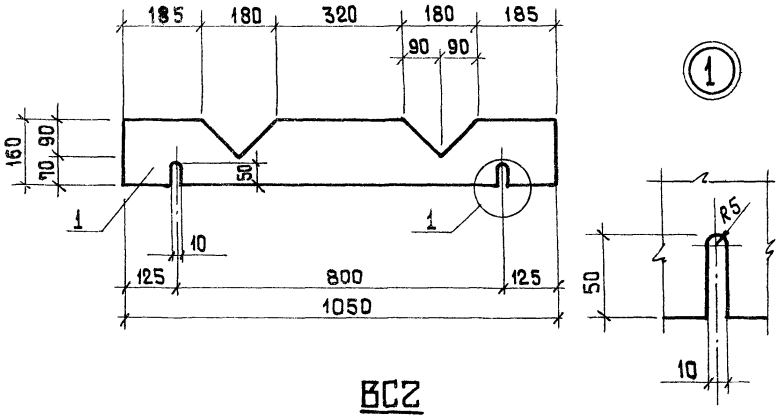

ВС2

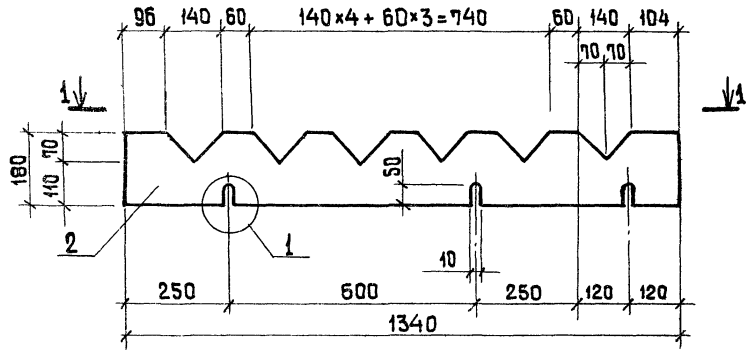

1-1

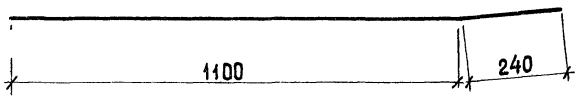

Формат	Зона	Поз.	Обозначение	Наименование	Кол.	Примеч.
				ВС1		
				Детали		
12		1		Водослив зубчатый δ=3мм	1	0,7 кг
				ВС2		
				Детали		
12		2		Водослив зубчатый δ=3мм	1	1,0 кг

Н. контр.	Киселев	
Провер.	Ханин	
Инж.	Толоконников	
Рук. гр.	Ващенко	
ГИП	Седых	
Нач. ОСП	Пасева	

ТП 902-2-358 -КЖИ-ВС1-ВС2

Водосливы зубчатые ВС1, ВС2

Винипласт листовой марки ВН толщиной 3 мм по ГОСТ 9639-71

Стадия	Масса	Масштаб
ТР	1,7	
Лист	Листов 1	

Госстрой СССР Союзводоканалниипроект Ростовский

Подпись и дата | Взам. инв. №

Инв. № подл.

gost.e-ecolog.ru