ТИПОВОЙ ПРОЕКТ
902-2-354

ОТСТОЙНИКИ КАНАЛИЗАЦИОННЫЕ ВЕРТИКАЛЬНЫЕ ПЕРВИЧНЫЕ ИЗ СБОРНОГО ЖЕЛЕЗОБЕТОНА ДИАМЕТРОМ 4,5 м

АЛЬБОМ 5
ИЗДЕЛИЯ

18554-03
ЦЕНА 1-10

gost.e-ecolog.ru

ЦЕНТРАЛЬНЫЙ ИНСТИТУТ ТИПОВОГО ПРОЕКТИРОВАНИЯ
ГОССТРОЯ СССР

Москва, А-445, Смольная ул., 22
Сдано в печать V 1983 г.
Заказ № 6013 Тираж 540

ТИПОВОЙ ПРОЕКТ 902-2-354

ОТСТОЙНИКИ КАНАЛИЗАЦИОННЫЕ ВЕРТИКАЛЬНЫЕ ПЕРВИЧНЫЕ ИЗ СБОРНОГО ЖЕЛЕЗОБЕТОНА ДИАМЕТРОМ 4,5 М

АЛЬБОМ 3

СОСТАВ ПРОЕКТА

АЛЬБОМ 1 – ПОЯСНИТЕЛЬНАЯ ЗАПИСКА
АЛЬБОМ 2 – ТЕХНОЛОГИЧЕСКАЯ И СТРОИТЕЛЬНАЯ ЧАСТИ ЗАКАЗНЫЕ СПЕЦИФИКАЦИИ
АЛЬБОМ 3 – ИЗДЕЛИЯ
АЛЬБОМ 4 – СМЕТЫ
АЛЬБОМ 5 – ВЕДОМОСТИ ПОТРЕБНОСТИ В МАТЕРИАЛАХ

Разработан
ПРОЕКТНЫМ ИНСТИТУТОМ
Ростовский Водоканалпроект

Главный инженер института /В.Н. Заяц/
Главный инженер проекта /А.Г. Седых/

Формат	Обозначение	Наименование	Стр	Примечание
12	902-2-354- КЖИ-ДО	Содержание листов альбома	2	
11	-ТТ-1	Технические требования к	3	
		изготовлению сборных железо-		
		бетонных изделий		
11	-ТТ 2	То же к изготовлению арматур-	3	
		ных и закладных изделий		
		Панели стеновые		
12	-ПСЦ1-36-1а	Панель стеновая ПСЦ1-36-1а	4-6	
12	-ПСЦ1-36-1б, ПСЦ1-36-1в; ПСЦ1-36-1г	То же ПСЦ1-36-1б, ПСЦ1-36-1В; ПСЦ1-36-1Г	7	
12	-ПСЦ1-36-1д; ПСЦ1-36-1е; ПСЦ1-36-1ж	ПСЦ1-36-1д; ПСЦ1-36-1Е; ПСЦ1-36-1ж	8	
12	-ПСЦ-КР1; КР2	Каркасы плоские КР1, КР2	9	
11	-ПСЦ-КР3	То же КР3	10	
11	-ПСЦ-С1; С2	Сетка арматурная С1; С2	10	
12	-ПСЦ-МН1; МН2	Изделия закладные МН1, МН2	11	
11	-ПСЦ-МН3	То же МН3	12	
		Плита перекрытия		
11	-КЦП1-15-2а	Плита перекрытия КЦП1-15-2а	13	
11	-КЦП-МН1	Изделие закладное МН1	13	
		Лотки		
12	-ЛТ1б-3-2	Лоток ЛТ1б-3-2	14	
12	-ЛТ1в-3-2	" ЛТ1в-3-2	15	
12	-ЛТ1б-4,5-3	" ЛТ1б-4,5-3	16	
11	-ЛТ-С1	Сетка арматурная С1	17	
11	-ЛТ-С2	То же С2	17	
11	-ЛТ-С3	" С3	18	
11	-ЛТ-С4	" С4	18	
11	-ЛТ-С5	" С5	19	

Формат	Обозначение	Наименование	Стр	Примечание
11	-ЛТ-С6	Сетка арматурная С6	13	
11	-ЛТ-С7	То же С7	20	
11	-ЛТ-С8	" С8	20	
11	-ЛТ-С9	" С9	21	
		Изделия монолитные		
		железобетонные		
12	-КП1	Каркас пространственный КП1	22	
11	-КР1	Каркас плоский КР1	23	
11	-КР2	То же КР2	23	
11	-С1	Сетка арматурная С1	24	
11	-С2	То же С2	24	
11	-С3	" С3	25	
11	-С4	" С4	25	
11	-МН1	Изделие закладное МН1	26	
		Прочие изделия		
12	-ВС1, ВС2	Водосливы зубчатые ВС1, ВС2	27	

Н контр	Киселев	[signature]	
Провер	Хачин	[signature]	
Ст тех	Дворцевой	[signature]	
Рук гр	Ващенко	[signature]	
ГИП	Седых	[signature]	
Нач ОСП	Пасева	[signature]	

ТП 902-2-354-КЖИ-ДО

Содержание листов альбома

Стадия	Лист	Листов
ТР		1

Госстрой СССР
Союзводоканалниипроект,
Ростовский
ВОДОКАНАЛПРОЕКТ

18554-03 3 Формат 12

1. Стеновые панели, плита перекрытия и лотки выполняются в опалубке типовых изделий серии 3.900-3, выпуски 5, 7, 8.
2. Технические требования к изготовлению, указания по маркировке, хранению и транспортировке изделий принимать по серии 3.900-3 выпуски 5, 7, 8 с учетом требования настоящего проекта и ГОСТ 13015-75.
3. При привязке проекта к конкретным условиям строительства марку бетона по морозостойкости принимать по таблице 2 альбома 1, типового проекта 902-2-354

				902-2-354 -КЖИ-ТТ1		
Н. контр	Киселев			Технические требования к изготовлению сборных железобетонных изделий	Стадия	Лист	Листов
Провер	Канин				ТР		1
Инж	Гельчинская				Госстрой СССР Союзводоканалниипроект Ростовский	
Рук. гр.	Ващенко				ВОДОКАНАЛПРОЕКТ	
ГИП	Седых					
Нач ОСП	Пасева					

Формат 11

1. Плоские арматурные сетки и каркасы изготавливать при помощи контактной точечной сварки. Сварку следует производить во всех точках пересечения стержней. Для сварки гнутых сеток, где применение гибочных станков невозможно, предусматривается применение сварочных клещей
2. Пространственные каркасы собираются из плоских сеток и каркасов. При сборке пространственных каркасов соединение стержней внахлестку выполнять дуговой электросваркой, крестообразные соединения - с помощью сварочных клещей.
3. Размеры сеток и каркасов даны по осям и торцам стержней
4. Для точного соблюдения всех размеров изготовление сеток и каркасов следует производить в кондукторах.
5. При привязке проекта к конкретным условиям строительства марку арматурной стали и стали закладных изделий принимать по таблице 3, альбома 1.
6. Сварку тавровых соединений круглых стержней с листовым прокатом „втавр" в закладных изделиях следует выполнят под слоем флюса, соединения „внахлестку"- дуговой сваркой.
7. Сварку соединений и изготовление сеток, каркасов и закладных изделий выполнять в соответствии с ГОСТ 10922-75; ГОСТ 14098-68 и СН 393-78.
8. Закладные и соединительные изделия, неговоренные на соответствующих чертежах проекта, подлежат защите от коррозии слоем алюминия толщиной 200 мкм, наносимого методом металлизации. Металлизационное покрытие выполнять в соответствии с „руководством по долговременной защите строительных стальных конструкций металлизационными и металлизационно-лакокрасочными покрытиями ЦНИИпроектстальконструкция, ВНИИавтогенмаш, КПО лакокрасокпокрытие, Москва, 1976 г.
9. Анкерные стержни закладных изделий, защищаемых методом металлизации, должны иметь металлизационное покрытие по длине 50 мм от тыльной плоскости пластины.
10. Перед нанесением защитных покрытий необходимо обеспечить вторую степень очистки поверхностей стальных элементов от окислов (согласно ГОСТ 9.402-80).

Инв. № подл. | Подпись и дата | Взам. инв. №

				902-2-354 -КЖИ-ТТ2		
Н. контр	Киселев			Технические требования к изготовлению арматурных и закладных изделий	Стадия	Лист	Листов
Провер	Канин				ТР		1
Инж	Гельчинская				Госстрой СССР Союзводоканалниипроект Ростовский	
Рук. гр	Ващенко				ВОДОКАНАЛПРОЕКТ	
ГИП	Седых					
Нач ОСП	Пасева					

Формат 11

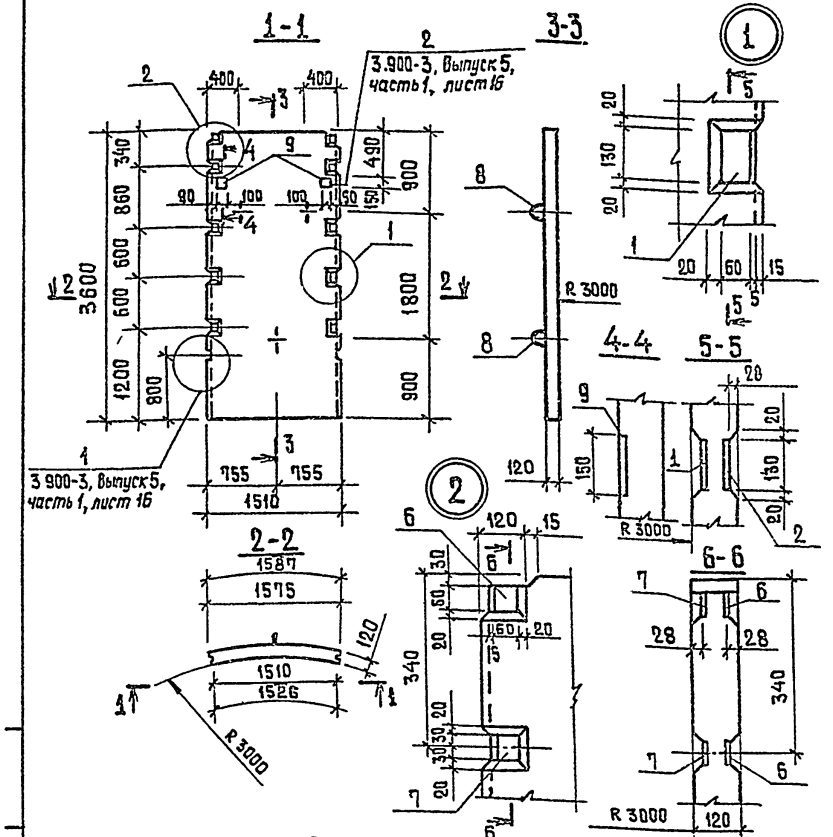

Формат	Зона	Поз.	Обозначение	Наименование	Кол.	Примечание
				Документация		
11			ТП 902-2-354- КЖИ-ТТ1	Технические требования к изготовлению сборных железобетонных изделий		
			3 900-3 выпуск 5 часть 1,2	Примененные документы		
				Сборочные единицы		
12		1	ТП 902-2-354- КЖИ-ПСЦ-КР1, КР2	Каркас плоский КР1	3	
12		2	- ПСЦ-КР1, КР2	То же, КР2	3	
11		3	- ПСЦ-КР3	" КР3	5	
11		4	- ПСЦ-С1, С2	Сетка арматурная С1	1	
11		5	- ПСЦ-С1, С2	То же, С2	1	
12		6	- ПСЦ-МН1, МН2	Изделие закладное МН1	2	1.3 кг
12		7	- ПСЦ-МН1, МН2	То же МН2	2	1.3 кг
11		8	3.900-3, выпуск 5, часть 2	" МН-3	3	0.9 кг
		9	1.400 -15, выпуск 1	" МН106-6	2	1.22 кг
				Детали		
БЧ		10		ф6 AIII ГОСТ 5781-75 ℓ=3550	4	0.8 кг
				Материалы		
				Бетон марки М200, В6, Мрз		0.66 м³

1 Стеновая панель выполняется в опалубке типовой панели ПСЦ1-36-1 по серии 3 900-3, Выпуск 5, часть 1.

2 Совместно с настоящим листом смотреть КЖИ-ПСЦ1-36-1а листы 2, 3.

Ведомость расхода стали на один элемент, кг

Марка элемента	Изделия арматурные											Изделия закладные						Общий расход
	Арматура класса									Прокл. Кл2	Всего	Прокат марки	Арматура класса				Всего	
	AIII			AI		BpI						Вст3кп2	AIII		AII			
	ГОСТ 5.1459-72* ГОСТ 5781-75			ГОСТ 5781-75		ТУ 14-4-659-75						ГОСТ 19903-74	ГОСТ 5.1459-72 ГОСТ 5781-75		ГОСТ 5781-75			
	ф8	ф6	Итого	ф6	Итого	ф5	ф4	Итого				Б6	Б8	Итого	ф8	Итого	ф10	Итого		
ПСЦ1-36-1а	9.9	19.0	28.9	0.6	0.6	0.1	13.0	13.1	10.8	43.4		4.2	0.8	5.0	2.64	2.64	2.7	2.7	10.34	53.74

Н. контр	Киселев	
Гл.констр	Ханин	
Вед. инж.	Бражникова	
Рук. гр	Ващенко	
ГИП	Седых	
Нач. ПСП	Пасева	

ТП 902-2-354 -КЖИ-ПСЦ-1-36-1а

Панель стеновая ПСЦ-1-36-1а

Стадия	Масса	Масштаб
ТР	1700	
Лист 1	Листов 3	

Госстрой СССР Союзводоканалниипроект Ростовский ВОДОКАНАЛПРОЕКТ

18554-03 5 Формат 12

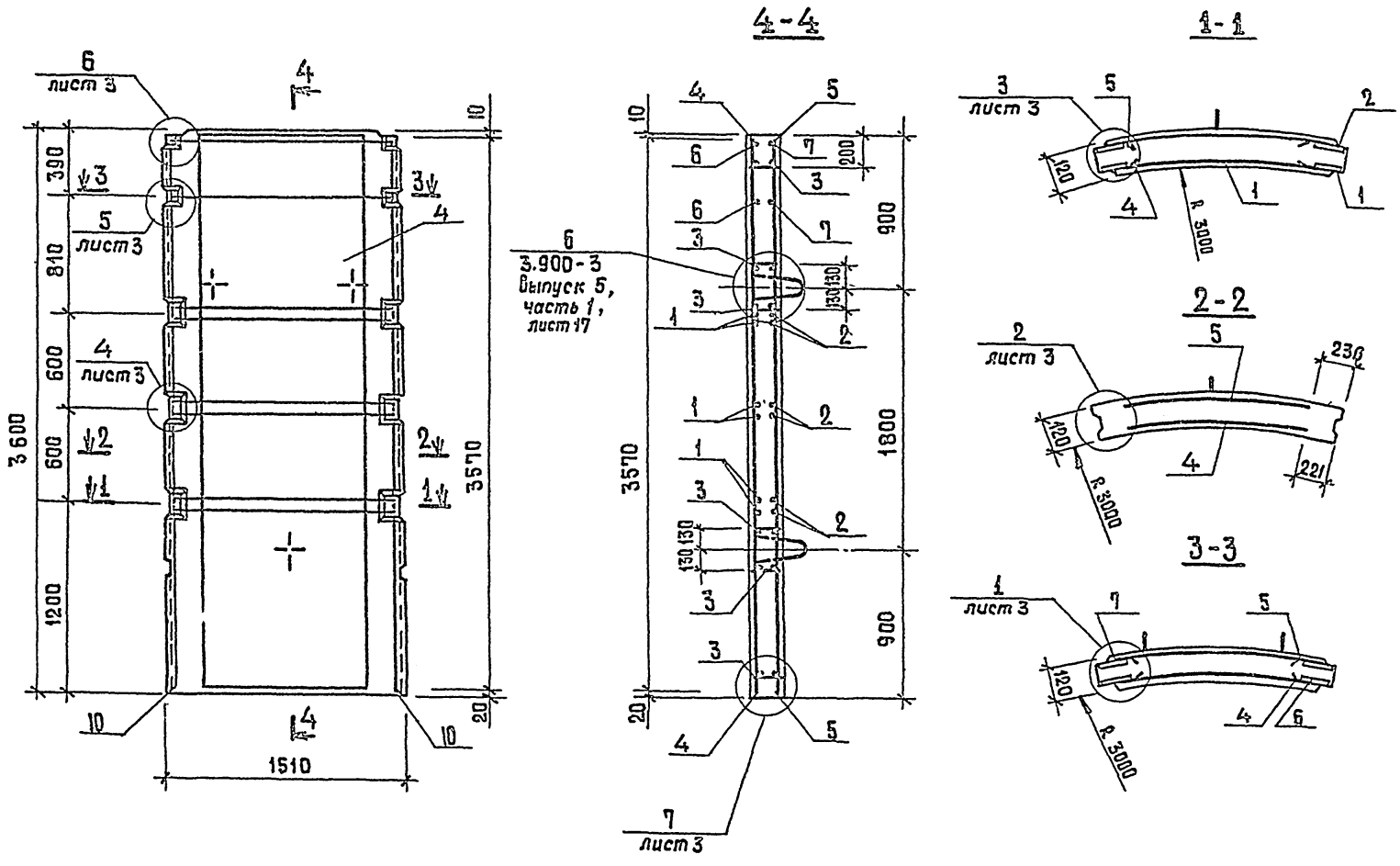

ТП902-2-354ПСЦ-1-36-1а

Лист 2

18554-03 6

Формат 12

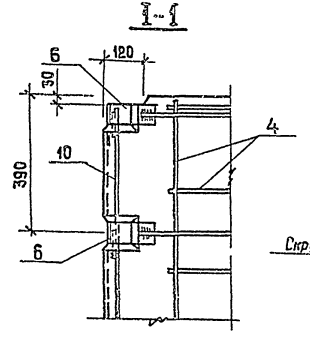

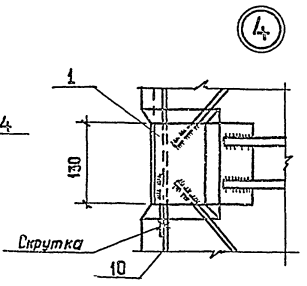

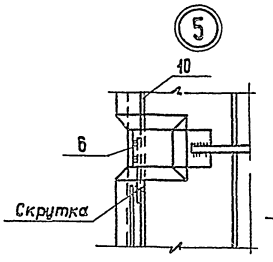

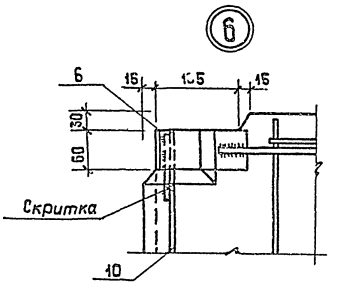

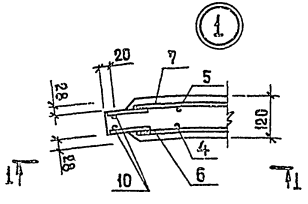

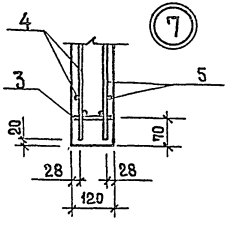

1 Местоположение узлов смотреть на листах 1,2.

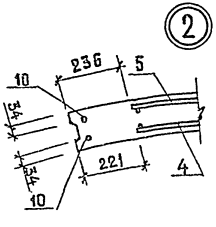

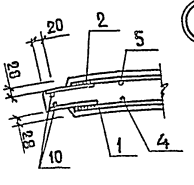

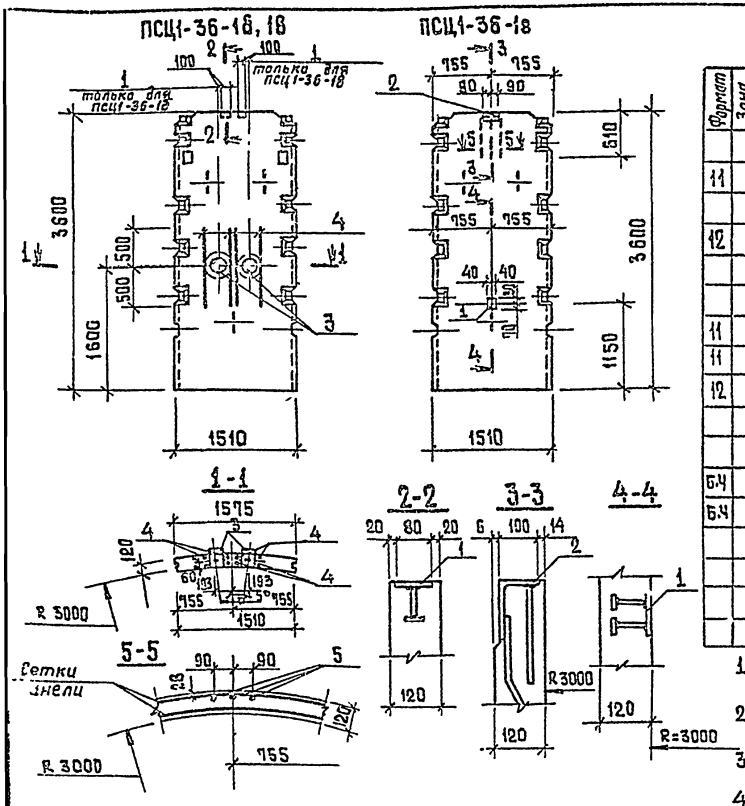

Формат	Зона	Поз	Обозначение	Наименование	Кол на одну панель ПСЦ1-36-1б	ПСЦ1-36-1в	ПСЦ1-36-1г	Всего	Масса ед. кг	Примечание
				Документация						
11			ТП 902-2-354- КЖИ-ТТ1	Технические требования к изготовлению сборных железобетонных изделий						
12			ТП 902-2-354- КЖИ ПСЦ1 36-1а	Панель ПСЦ1-36-1а						с закладными изделиями
			листы 1, 2, 3							
				Сборочные единицы						
11		1	3.400 - 6/76	Изделие закладное Ми2-3	1	1	1	3	0.8	
11		2	ТП 902-2-354- КЖИ ПСЦ-МИ3	Изделие закладное МИ3	—	—	1	1	4.3	
12		3	3.901-5 лист ТМ-13	сальник ду200, ℓ=200	2	2	—	4	15.7	по типу
				Детали						
Б4		4		ф 6 А III ГОСТ 5781-75, ℓ=1000	8	8	—	16	0.2	
Б4		5		ф 8 А III ГОСТ 5781-75, ℓ=600	—	—	3	3	0.2	
				Материалы						
				Бетон М200, В6, Мрз	0.66	0.66	0.66			м³

1. Панели ПСЦ1-36-1б - ПСЦ1-36-1г отличаются от панели ПСЦ1-36-1а наличием дополнительных закладных деталей и дополнительной арматурой.
2. В местах установки корпусов сальников арматуру сеток вырезать по месту, а концы обрезанной арматуры приварить к корпусу сальника.
3. Дополнительную арматуру приварить к арматуре сеток сварочными клещами. Варить все места пересечения стержней.
4. Изделия закладные МИ2-3 - металлизировать.
5. В ведомость расхода стали расход материалов на сальники не включен.

Ведомость расхода стали на дополнительные закладные изделия и арматуру, кг

Марка элемента	Изделия арматурные: Арматура класса AIII ГОСТ 5781-75 ф6	ф8	Итого	Изделия закладные: Прокат марки ВСт3кп2 ГОСТ 103-76 -40×6	-50×10	-60×8	ГОСТ 8510-72 ∠100×10	Арматура класса AIII ГОСТ 5781-75 ГОСТ 5.1459-72* ф8	ф10	Итого	Всего	Общий расход
СЦ1-36-1б,в	1.78	—	1.78	0.2	—	0.5	—	0.1	—	0.8	0.8	2.58
Ц1-36-1г		0.72	0.72	0.2	0.4	0.5	3.2	0.1	0.7	0.8	5.4	5.82

Н. контр	Киселев		
Провер	Хамин		
Вед. инж.	Брежникова		
Рук. гр	Ващенко		
ГИП	Седых		
Нач. ОСП	Посева		

ТП 902-2-354 -КЖИ-ПСЦ1-36-1б, ПСЦ1-36-1в, ПСЦ1-36-1г

Панели стеновые
ПСЦ1-36-1б
ПСЦ1-36-1в
ПСЦ1-36-1г

Стадия	Масса	Масштаб
ТР	1700	
Лист	Листов 5	

Госстрой СССР, Союзгипроавтодорстроймаш, ГПИ и НИИ Росглавдорстроймаш, Росглавдорстроймаш, Союздорпроект, Росдорпроект, Росдорстройпроект, Росдорстройпроект, Росдорстрой

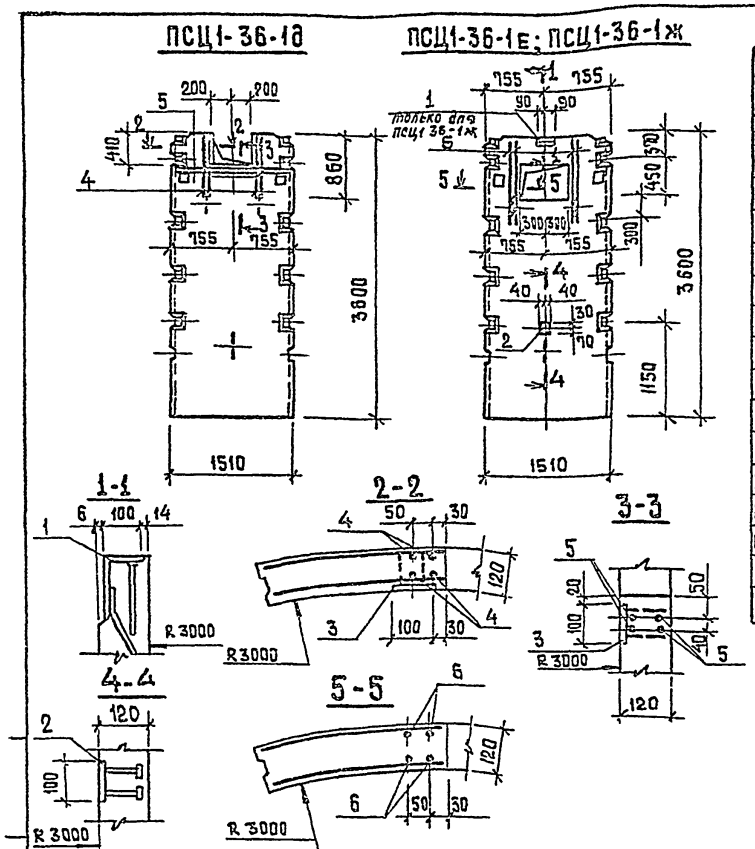

Формат	Зона	Поз.	Обозначение	Наименование	Кол на одну панель: ПСЦ1-36-1д	ПСЦ1-36-1е	ПСЦ1-36-1ж	Всего	Масса ед. кг	Примечание
				Документация						
11			ТП902-2-354 -КЖИ-ТТ1	Технические требования к изготовлению сборных железобетонных изделий	X	X	X			
12			ТП902-2-354 -КЖИ ПСЦ1 36-1а	Панель ПСЦ1-36-1а	X	X	X			с закладными изделиями
			листы 1,2,3							
				Сборочные единицы						
11		1	ТП902-2-354 -КЖИ-ПСЦ МИ3	Изделие закладное МИ3	—	—	1	1	4.3	
11		2	3.400-6/76	Изделие закладное МИ2-3	—	1	1	2	0.8	
11		3	3.400-6/76	Изделие закладное МИ1-10	1.52м	—	—	1.52м	6.1	
				Детали						
БЧ		4		ф8АIII ГОСТ 5781-75, ℓ=850	8	—	—	8	0.3	
БЧ		5		ф8АIII ГОСТ 5781-75, ℓ=1450	4	—	—	4	0.6	
БЧ		6		ф8АIII ГОСТ 5781-75, ℓ=1100	—	8	8	16	0.4	
				Материалы						
				Бетон марки М200, В6, Мрз	0.64	0.63	0.63			м³

1. Панели ПСЦ1-36-1д, ПСЦ1-36-1е, ПСЦ1-36-1ж отличаются от панели ПСЦ1-36-1а наличием вырезов, дополнительной арматурой и закладными деталями.
2. В местах вырезов арматуру сеток и стержни МН1, МН2 вырезать по месту.
3. Дополнительную арматуру поз 4,5,6 приварить к стержням МН1, МН2 и к арматуре сеток сварочными клещами. Варить все места пересечения стержней
4. Изделия закладные МИ2-3, МИ-10 - металлизировать.

Ведомость расхода стали на дополнительные закладные изделия и арматуру, кг

Марка элемента	Изделия арматурные: Арматура класса АIII, ГОСТ 5781-75, ф8	Итого	Изделия закладные: Прокат марки ВСТ3 КП2, ГОСТ 6510-72, ГОСТ 19903-74*, Ф160×100×10	Итого	Ф6	Ф8	Ф10	Итого	Арматура класса АIII, ГОСТ 5781-75, ГОСТ 14-2-72, ф8	ф10	Итого	Всего	Общий расход
ПСЦ1-36-1д	4.99	4.99	—		8.0	—	—	8.0	0.7	—	0.7	8.7	13.7
ПСЦ1-36-1е	3.48	3.48	—		0.2	0.5	—	0.7	0.1	—	0.1	0.8	4.3
ПСЦ1-36-1ж	3.48	3.48	3.2	3.2	0.2	0.5	0.4	1.1	0.1	0.7	0.8	5.1	8.6

Н контр	Киселев	[signature]
Провер	Ханин	[signature]
Вед. ч. ж.	Брожникова	[signature]
Рук. гр.	Башенко	[signature]
ГИП	Седых	[signature]
Нач. ОСП	Гасева	[signature]

ТП 902-2-354 -КЖИ- ПСЦ1-36-1д, ПСЦ1-36-1е, ПСЦ1-36-1ж

Панели стеновые ПСЦ1-36-1д ПСЦ1-36-1е ПСЦ1-36-1ж

Стадия	Масса	Масштаб
ТР	1700	

Лист | Листов 1

ГОССТРОЙ СССР СОЮЗВОДОКАНАЛНИИПРОЕКТ Ростовский ВОДОКАНАЛПРОЕКТ

18554-03 9 Формат 12

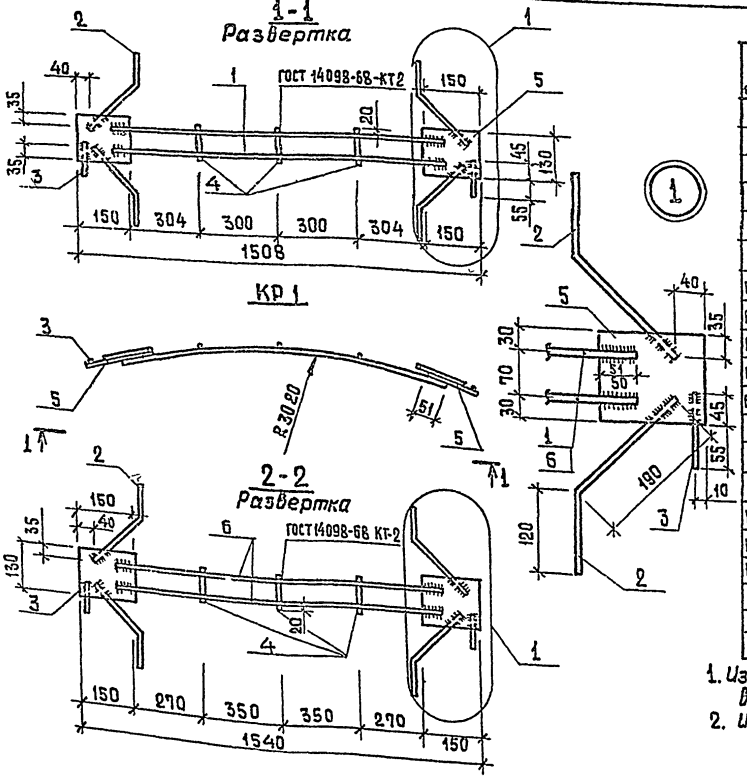

Формат	Зона	Поз	Обозначение	Наименование	Кол.	Примечание
				Документация		
А1			ТП 902-2-354 - КЖИ-ТТ2	Технические требования к изготовлению арматурных и закладных изделий		
				КР1		
				Детали		
Б.Ч		1		ф8АIII ГОСТ 5781-75, ℓ=1310	2	0.5 кг
Б.Ч		2		ф8АIII ГОСТ 5781-75, ℓ=310	4	0.12кг
Б.Ч		3		ф8АIII ГОСТ 5781-75, ℓ=100	2	0.05кг
Б.Ч		4		ф6АI ГОСТ 5781-75, ℓ=110	3	0.03кг
Б.Ч		5		-130×6 ГОСТ 103-76, ℓ=150	2	0.9 кг
				КР2		
				Детали		
Б.Ч		6		ф8АIII ГОСТ 5781-75, ℓ=1340	2	0.53 кг
Б.Ч		2		ф8АIII ГОСТ 5781-75, ℓ=310	4	0.12 кг
Б.Ч		3		ф8АIII ГОСТ 5781-75, ℓ=100	2	0.05кг
		4		ф6АI ГОСТ 5781-75, ℓ=110	3	0.03 кг
		5		-130×6 ГОСТ 103-76, ℓ=150	2	0.9 кг

1. Изготовление изделий и сварку соединений осуществлять в соответствии с требованиями ГОСТ 922-75, ГОСТ 14098-68, СН 393-78.
2. Изделия металлизировать.

Н. контр	Киселев	
Провер	Ханин	
Инж.	Пешикова	
Рук гр	Смоляков	
ГИП	Седых	
Нач ОСП	Пасева	

ТП 902-2-354 - КЖИ-ПСЦ-КР1; КР2

Каркасы плоские КР1, КР2

Стадия	Масса	Масштаб
ТР	3.5	
Лист	Листов 1	

Госстрой СССР Союзводоканалпроект Ростовский ВОДОКАНАЛПРОЕКТ

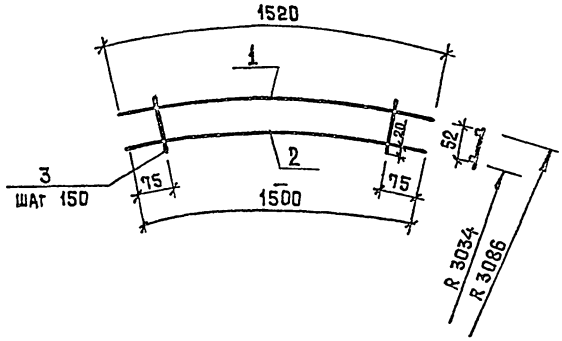

Формат	Зона	Поз	Обозначение	Наименование	Кол	Примечание
				Документация		
11			ТП 902-2-354 - КЖИ-ТТ2	Технические требования к		
				изготовлению арматур-		
				ных и закладных изделий		
				Детали		
БЧ		1		ф 6АШ ГОСТ 5781-75; ℓ=1520	1	0.3 кг
БЧ		2		ф 6АШ ГОСТ 5781-75; ℓ=1500	1	0.3 кг
БЧ		3		ф 5Вр1 ТУ14-4-659-75; ℓ=95	10	0.015 кг

Н контр	Киселев	
Провер	Ханин	
Инж	Пешикова	
Рук гр	Смоляков	
ГИП	Седых	
Нач ОСП	Пасева	

ТП 902-2-354- КЖИ-ПСЦ-КР3

Каркас плоский КР3

Стадия	Масса	Масштаб
ТР	0.15	

Лист | Листов 1

Госстрой СССР Союзводоканалниипроект Ростовский ВОДОКАНАЛПРОЕКТ

Формат 11

С1 Развертки С2

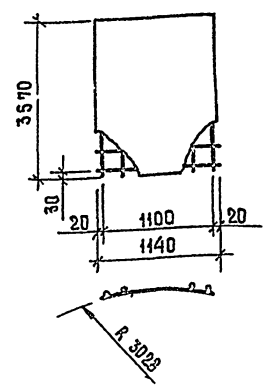

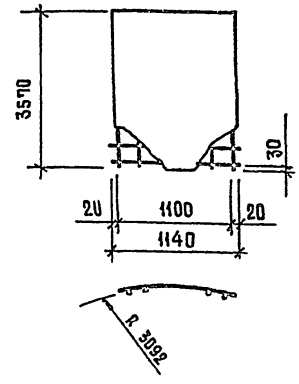

Формат	Зона	Поз	Обозначение	Наименование	Кол.	Примечание
				Документация		
11			ТП 902-2-354 - КЖИ-ТТ2	Технические требования		
				к изготовлению арматур-		
				ных и закладных изделий		
				С1		
БЧ			ГОСТ 8478-66	Сетка 150/250/6АIII/4Вр1 1100 ℓ=3570	1	7.9 кг
				С2		
БЧ			ГОСТ 8478-66	Сетка 150/250/6АIII/4Вр1 1100 ℓ=3570	1	7.9 кг

Взам инв.№ | Подпись и дата | Инв.№ подл.

Н контр	Киселев	
Провер	Ханин	
Инж	Пешикова	
Рук гр	Смоляков	
ГИП	Седых	
Нач ОСП	Пасева	

ТП 902-2-354 -КЖИ-ПСЦ-С1, С2

Сетки арматурные С1, С2

Стадия	Масса	Масштаб
ТР	7.9	

Лист | Листов 1

Госстрой СССР Союзводоканалниипроект Ростовский ВОДОКАНАЛПРОЕКТ

18554-03 11 Формат 11

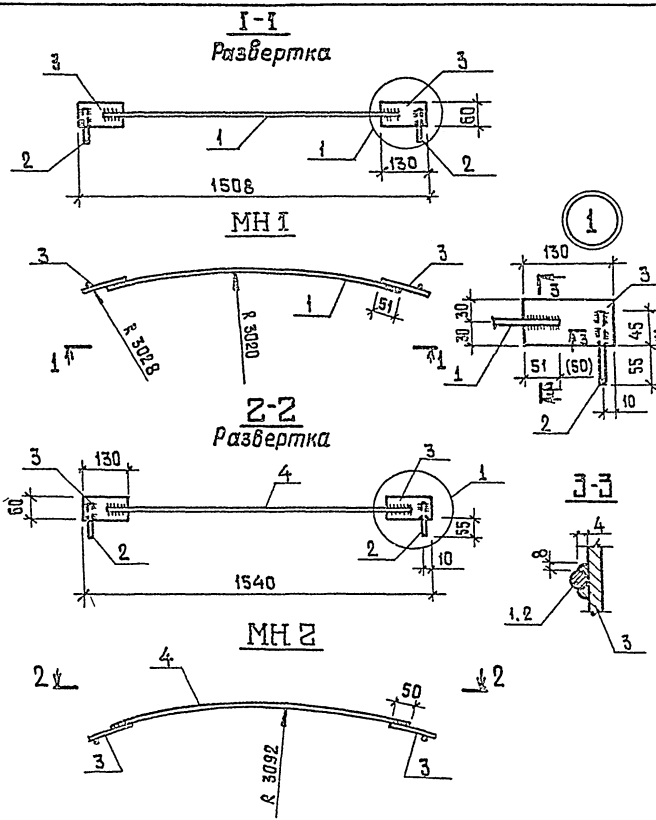

Формат	Зона	Поз.	Обозначение	Наименование	Кол.	Примечание
				Документация		
11			ТП 902-2-354 -КЖИ-ТТ 2	Технические требования к изготовлению арматурных и закладных изделий		
				МН1		
				Детали		
Б.Ч		1		ф 8AIII ГОСТ 5781-75 ℓ=1350	1	0.5 кг
Б.Ч		2		ф 8AIII ГОСТ 5781-75, ℓ=100	2	0.04 кг
Б.Ч		3		-60×6 ГОСТ 103-76, ℓ=130	2	0.37 кг
				МН-2		
				Детали		
Б.Ч		4		ф 8AIII ГОСТ 5781-75, ℓ=1380	1	0.5 кг
Б.Ч		2		ф 8AIII ГОСТ 5781-75, ℓ=100	2	0.04 кг
Б.Ч		3		-60×6 ГОСТ 103-76, ℓ=130	2	0.37 кг

1. Соединение стержней с пластинами „внахлестку" выполнять дуговой электросваркой в соответствии со СН393-78 и ГОСТ 10922-75.

Н. контр.	Киселев		ТП 902-2-354 -КЖИ-ПСЦ-МН1-МН2
Провер.	Ханин		Изделия закладные МН1, МН2
Рук. гр.	Бащенко		Стадия: ТР; Масса: 1.3; Масштаб:
ГИП	Седых		Лист; Листов 1
Нач. отд	Пасева		Госстрой СССР Союзводоканалпроект Ростовский ВОДОКАНАЛПРОЕКТ

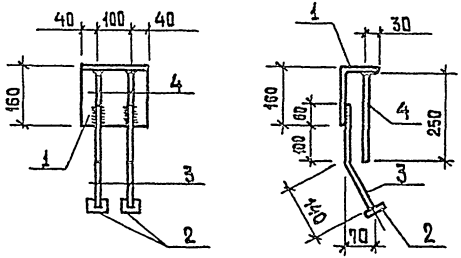

Изделие металлизировать.

Формат	Зона	Поз	Обозначение	Наименование	Кол.	Примечание
				Документация		
11			ТП 902-2-354 -КЖИ-ТТ2	Технические требования к изготовлению арматурных и закладных изделий		
				Детали		
Б.Ч		1		∠160×100×9 ГОСТ 8510-72; ℓ=180	1	3.2 кг
Б.Ч		2		-50×10 ГОСТ 105-75; ℓ=50	2	0.2 кг
Б.Ч		3		ф 10АШ ГОСТ 5.1459-72*; ℓ=300	2	0.2 кг
Б.Ч		4		ф 10АШ ГОСТ 5.1459-72*; ℓ=250	2	0.15 кг

Инженер	Киселев	
Проверил	Ханин	
Инж.	Пешикова	
Рук. гр.	Смоляков	
ГИП	Седых	
Нач. ОСП	Пасева	

ТП 902-2-354 -КЖИ-ПСЦ-МИЗ

Изделие закладное МИЗ

Стадия	Масса	Масштаб
ТР	4.3	

Лист | Листов 1

Госстрой СССР
Союз Водоканалпроект
Ростовский
ВОДОКАНАЛПРОЕКТ

Формат 11

18554-03 13

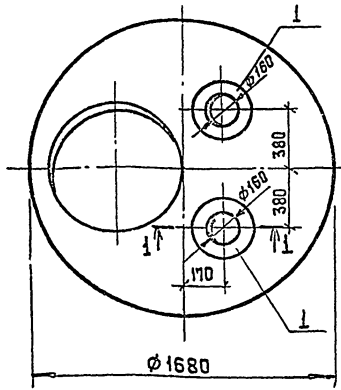

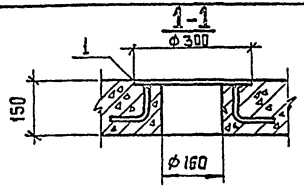

Ведомость расхода стали на дополнительные закладные изделия, кг

Марка элемента	Изделия закладные				
	Прокат		Арматура класса		Всего
	В Ст3 КП2		АIII		
	ГОСТ 19903-74		ГОСТ 5781-75		
	δ-8	Итого	ф8	Итого	
КЦП1-15-2а	6.2	6.2	1.2	1.2	7.4

Формат	Зона	Поз	Обозначение	Наименование	Кол.	Примечание
				Сборочные единицы		
			3.900-3 Вып.7	Плита КЦП 1-15-2		со всеми закл изд
1		1	ТП 902-2-354 -КЖИ-КЦП-МН1	Изделие закладное МН1	2	3.7 кг

1 Остальное - смотрите КЦП1-15-2 серии 3 900-3 выпуск 7, часть 1.

Н контр	Киселев		
Провер.	Ващенко		
Инж	Пешикова		
Рук	Смоляков		
ГИП	Седых		
Нач ОСП	Пасева		

ТП 902-2-354 -КЖИ-КЦП 1-15-2а

Плита перекрытия КЦП1-15-2а

Стадия	Масса	Масштаб
ТР		
Лист	Листов 1	

Госстрой СССР Союзводоканалинипроект Ростовский ВОДОКАНАЛПРОЕКТ

Формат 11

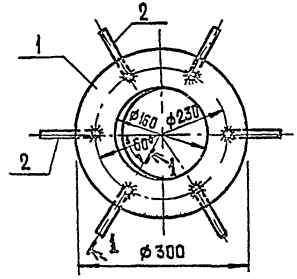

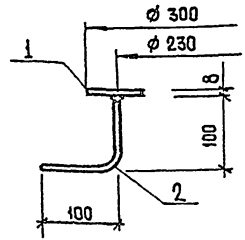

Изделие металлизировать.

Формат	Зона	Поз.	Обозначение	Наименование	Кол.	Примечание
				Документация		
			ТП 902-2-354 - КЖИ-ТТ2	Технические требования к изготовлению арматурных и закладных изделий		
				Детали		
Б.Ч		1		δ-8 ГОСТ 19903-74, 0.05м²	1	3.1 кг
Б.Ч		2		ф8АIII ГОСТ 5781-75; ℓ=200	6	0.1 кг

Н контр	Киселев		
Провер	Ващенко		
Инж	Пешикова		
Рук гр	Смоляков		
ГИП	Седых		
Нач ОСП	Пасева		

Инв № подл | Подпись и дата | Взам инв №

ТП 902-2-354- КЖИ-КЦП-МН1

Изделие закладное МН1

Стадия	Масса	Масштаб
ТР	37	
Лист	Листов 1	

Госстрой СССР Союзводоканалинипроект Ростовский ВОДОКАНАЛПРОЕКТ

18554-03 14 Формат 11

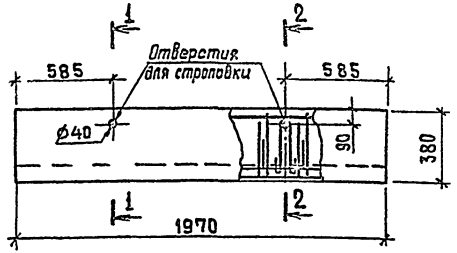

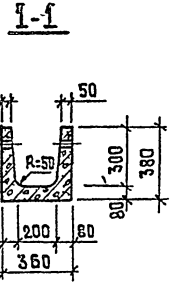

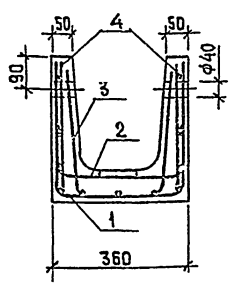

Формат	Зона	Поз.	Обозначение	Наименование	Кол.	Примечание
				Документация		
11			ТП 902-2-354 -КЖИ ТТ1	Технические требования к изготовлению сборных железобетонных изделий		
				Сборочные единицы		
11		1	ЛТ-С1	Сетка арматурная С1	1	
11		2	ЛТ-С2	То же С2	1	
11		3	ЛТ-С3	" С3	1	
11		4	1.400-9 Выпуск 1	Петля УП1-2	4	0.33кг
				Материалы		
				Бетон марки М200, В4, Мрз [ ]		0.14 м³

1. Настоящий лоток выполняется в опалубке типового лотка ЛТ 1а-3-2 по серии 3.900-3, выпуск 8, часть 1.
2. Защитный слой бетона -20мм.
3. Петли УП1-2 привязать к сетке С1.

Ведомость расхода стали на элемент, кг

Марка элемента	Изделия арматурные				Изделия закладные				Общий расход
	Арматура класса Вр I			Всего	Арматура класса AI			Всего	
	ТУ14-4-659-75 ф4	ТУ14-4-659-75 ф5	Итого		ГОСТ 5781-75 ф8		Итого		
ЛТ 1б-3-2	1.1	5.6	6.7	6.7	1.3		1.3	1.3	8.0

Н. контр.	Киселев	
Провер.	Ханин	
Инж.	Субакова	
Рук. гр.	Вощенко	
ГИП	Седых	
Нач. ОСП	Пасева	

ТП 902-2-354 - КЖИ-ЛТ 1б-3-2

Лоток ЛТ 1б-3-2

Стадия	Масса	Масштаб
ТР	350	
Лист	Листов 1	

Госстрой СССР Союзводоканалпроект Ростовский ВОДОКАНАЛПРОЕКТ

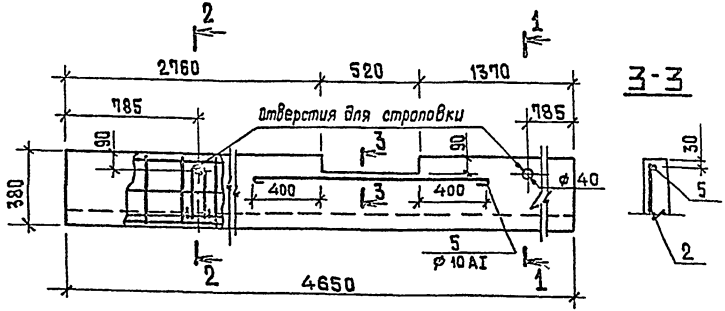

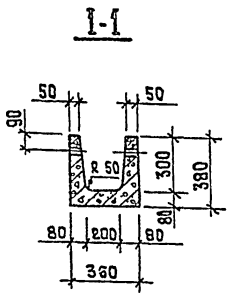

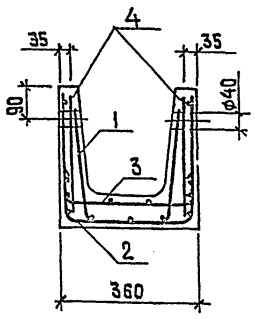

Формат	Зона	Поз	Обозначение	Наименование	Кол.	Примечание
				Документация		
11			ТП 902-2-354 - КЖИ-ТТ1	Технические требования к изготовлению сборных железобетонных изделий		
				Сборочные единицы		
11		1	АТ-С4	Сетка арматурная С4	1	
11		2	АТ-С5	То же С5	1	
11		3	АТ-С6	" С6	1	
11		4	1.400-9 выпуск 1	Петля УП1-2	4	0.33 кг
				Детали		
Б.Ч		5		ф10AI ГОСТ 5781-75, ℓ=1450	2	0.9 кг
				Материалы		
				Бетон марки М200, В4, Мрз		0.32 м³

1. Настоящий лоток выполняется в опалубке типового лотка АТ 1-3-2 по серии 3.900-3 выпуск 8, часть 1.
2. В месте выреза арматуру сеток вырезать по месту паз 5 приварить к арматуре сеток сварочными клещами. Варить все места пересечения стержней.
3. Защитный слой бетона -20 мм.
4. Петли УП1-2 привязать к сетке С5.

Ведомость расхода стали на элемент, кг

Марка элемента	Изделия арматурные							Изделия закладные			Общий расход
	Арматура класса							Арм класса			
	Вр I			AI				AI			
	ТУ 14-4-659-75		Итого	ГОСТ 5781-75		Итого	Всего	ГОСТ 5781-75		Всего	
	ф4	ф5		ф10				ф8			
АТ 18-3-2	2.5	8.2	10.7	20.3		20.3	31.0	1.3		1.3	32.3

Н.контр.	Киселев	
Провер.	Ханин	
Инж.	Субакова	
Рук.гр.	Ващенко	
ГИП	Седых	
Нач ОСП	Пасева	

ТП 902-2-354 - КЖИ-АТ-18-3-2

Лоток АТ-18-3-2

Стадия	Масса	Масштаб
ТР	800	
Лист	Листов 1	

Госстрой СССР Союзгипроспецкомбинат Ростовский ЗОЛОКАНАЛПРОЕКТ

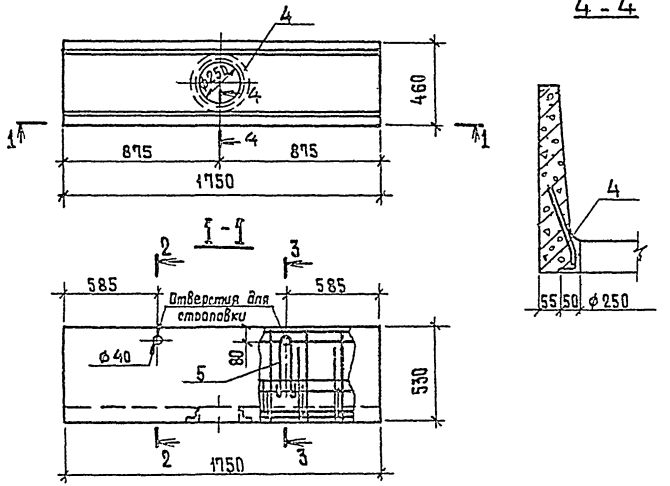

Формат	Зона	Поз.	Обозначение	Наименование	Кол.	Примечание
				Документация		
11			ТП 902-2-354 -КЖИ- ТТ1	Технические требования к изготовлению сборных железобетонных изделий		
				Сборочные единицы		
11		1	АТ-С7	Сетка арматурная С7	1	
11		2	АТ-С8	То же С8	1	
11		3	АТ-С9	" С9	1	
		4	1.400-15. Выпуск 1	Изделие закладное МН 776	1	3.7 кг
11		5	1.400-9	Петля УП1-2	4	0.33 кг
				Материалы		
				Бетон марки М200, В4, Мрз		0.17 м³

Ведомость расхода стали на элемент, кг

Марка элемента	Изделия арматурные				Изделия закладные						Общий расход
	Арматура класса			Всего	Арматура класса				Прокат марки	Всего	
	Вр I				AI		AIII		ВСт3КП2		
	ГУ14-4-6595-75		Итого		ГОСТ 5781-75		ГОСТ 5781-75		ГОСТ 8509-72		
	ф4	ф5			ф8	Итого	ф8	Итого	L50×5	Итого	
АТ1б-45-3	1.1	7.6	8.7	8.7	1.3	1.3	0.4	0.4	3.3	3.3	5.0	13.7

1. Настоящий лоток выполняется в опалубке типового лотка АТ1а-4,5-3 по серии 3.900-3 Выпуск 8, часть 1.
2. Защитный слой бетона - 20мм.
3. Петли УП1-2 привязать к сетке С7.
4. Изделие МН 776 - металлизировать.

		Т.П 902-2-354 -КЖИ- АТ1б-4.5-3
Н.контр.	Киселев	
Провер.	Ханин	Лоток АТ1б-4,5-3
Инж.	Субакова	
Рук.гр.	Ващенко	
ГИП	Седых	
Нач ОСП	Пасева	

Стадия	Масса	Масштаб
ТР	425	
Лист	Листов 1	

Госстрой СССР Союзводоканалниипроект Ростовский ВОДОКАНАЛПРОЕКТ

Развертка

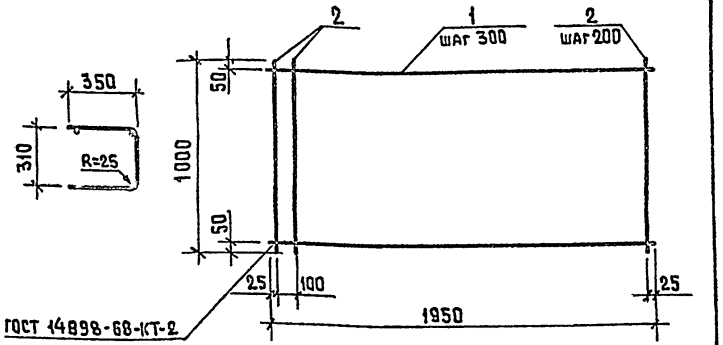

Формат	Зона	Поз	Обозначение	Наименование	Кол	Примечание
				Документация		
			ТП 902-2-354 - КЖИ-ТТ2	Технические требования к изготовлению арматурных и закладных изделий		
				Детали		
		1		ф5ВрI ТУ 14-4-659-75 ℓ=1950	4	0.27кг
		2		ф5ВрI ТУ 14-4-659-75 ℓ=1000	11	0.14 кг

Н контр.	Киселев		
Провер	Ханин		
Инж	Судакова		
Рук гр	Ващенко		
ГИП	Седых		
Нач ОСП	Пасева		

ТП 902-2-354 -КЖИ-ЛТ-С1

Сетка арматурная С1

Стадия	Масса	Масштаб
ТР	2.6	

Лист | Листов 1

Госстрой СССР
Союзводоканалпроект
Ростовский
ВОДОКАНАЛПРОЕКТ

Формат 11

Развертка

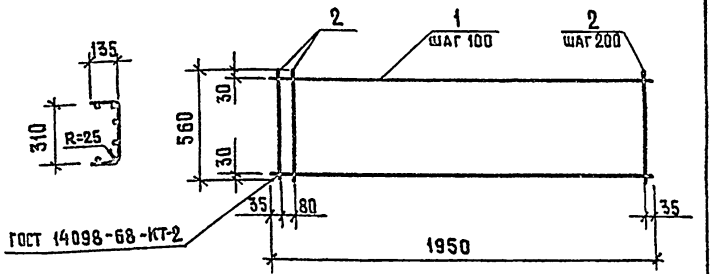

Формат	Зона	Поз	Обозначение	Наименование	Кол	Примечание
				Документация		
11			ТП 902-2-354 - КЖИ-ТТ2	Технические требования к изготовлению арматурных и закладных изделий		
				Детали		
Б.Ч		1		ф4ВрI ТУ14-4-659-75, ℓ=1950	6	0.18кг
Б.Ч		2		ф5ВрI ТУ14-4-659-75, ℓ= 560	11	0.08кг

Взам инв № | Подпись и дата | Инв № подл

Н контр.	Киселев		
Провер	Ханин		
Инж	Судакова		
Рук гр	Ващенко		
ГИП	Седых		
Нач ОСП	Пасева		

ТП 902-2-354 - КЖИ-ЛТ-С2

Сетка арматурная С2

Стадия	Масса	Масштаб
ТР	2.0	

Лист | Листов 1

Госстрой СССР
Союзводоканалпроект
Ростовский
ВОДОКАНАЛПРОЕКТ

18554-03 18 Формат 11

Развертка

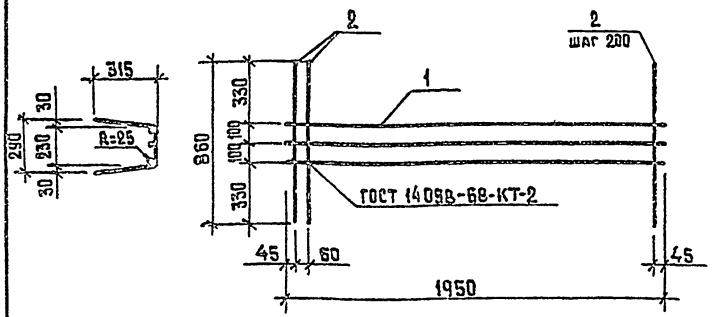

Формат	Зона	Поз.	Обозначение	Наименование	Кол.	Примечание
				Документация		
А1			ТП 902-2-354 - КЖИ-ТТ2	Технические требования к изготовлению арматурных и закладных изделий		
				Детали		
Б.Ч		1		ф5 ВрI ТУ14-4-659-75, ℓ=1950	3	0.27 кг
Б.Ч		2		ф5 ВрI ТУ14-4-659-75; ℓ-860	11	0.12 кг

Н. контр.	Киселев		
Провер.	Ханин		
Инж.	Судакова		
Рук. гр.	Ващенко		
ГИП	Седых		
Нач. ОСП	Пасева		

ТП 902-2-354 -КЖИ-АТ-С3

Сетка арматурная С3

Стадия	Масса	Масштаб
ТР	2.1	

Лист | Листов 1

Госстрой СССР Союзводоканалниипроект Ростовский ВОДОКАНАЛПРОЕКТ

Формат А1

Развертка

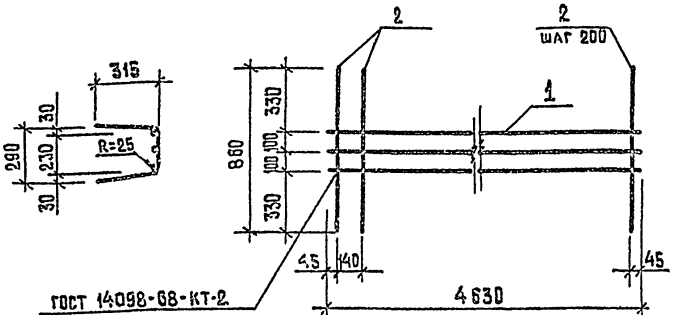

Формат	Зона	Поз.	Обозначение	Наименование	Кол	Примечание
				Документация		
А1			ТП 902-2-354 -КЖИ-ТТ2	Технические требования к изготавлению арматурных и закладных изделий		
				Детали		
Б.Ч		1		ф10 АI ГОСТ 5781-75, ℓ=4630	3	2.9 кг
Б.Ч		2		ф5 ВрI ТУ14-4-659-75, ℓ-860	24	0,12 кг

Инв. № подл. | Подпись и дата | Взам. инв. №

Н. контр.	Киселев		
Провер.	Ханин		
Инж.	Судакова		
Рук. гр.	Ващенко		
ГИП	Седых		
Нач. ОСП	Пасева		

ТП 902-2-354- КЖИ-АТ-С4

Сетка арматурная С4

Стадия	Масса	Масштаб
ТР	9.8	

Лист | Листов 1

Госстрой СССР Союзводоканалниипроект Ростовский ВОДОКАНАЛПРОЕКТ

Развертка

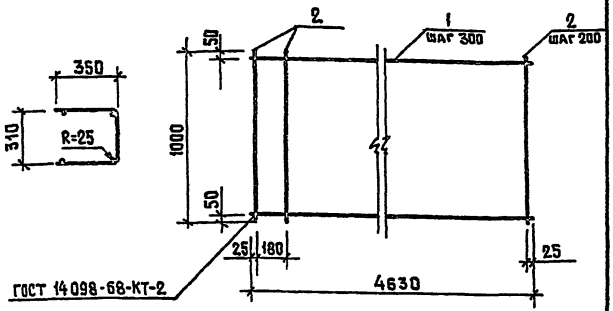

Формат	Зона	Поз	Обозначение	Наименование	Кол	Примечание
				Документация		
11			ТП 902-2-354 - КЖИ-ТТ-2	Технические требования к изготовлению арматурных и закладных изделий		
				Детали		
БЧ		1		ф10AI ГОСТ 5781-75 ℓ=4630	4	2.9 кг
БЧ		2		ф5BpI ТУ14-4-659-75 ℓ=1000	24	0.14 кг

			ТП 902-2-354 -КЖИ-АТ-С5			
			Сетка арматурная С5	Стадия: ТР	Масса: 15.0	Масштаб:
Н.контр.	Киселев			Лист	Листов 1	
Провер	Ханин			Госстрой СССР СоюзВодоканалНИИпроект Ростовский		
Инж.	Судакова			ВОДОКАНАЛПРОЕКТ		
Рук гр.	Ващенко					
ГИП	Седых					
Нач.ОСП	Пасева					

Формат 11

Развертка

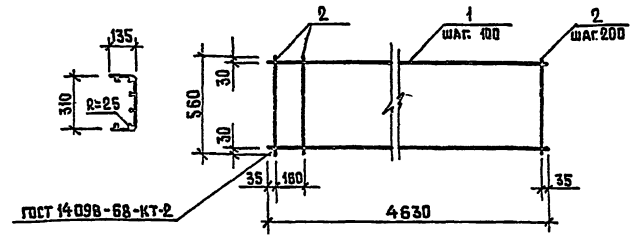

Формат	Зона	Поз	Обозначение	Наименование	Кол.	Примечание
				Документация		
11			ТП 902-2-354 -КЖИ-ТТ2	Технические требования к изготовлению арматурных и закладных изделий.		
				Детали		
БЧ		1		ф4BpI ТУ14-4-659-75, ℓ=4630	6	0.42 кг
БЧ		2		ф5BpI ТУ14-4-659-75, ℓ=560	24	0.08 кг

Инв. № подл. | Подпись и дата | Взам. инв. №

			ТП 902-2-354- КЖИ-АТ-С6			
			Сетка арматурная С6	Стадия: ТР	Масса: 4.4	Масштаб:
Н.контр.	Киселев			Лист	Листов 1	
Провер	Ханин			Госстрой СССР Союзводоканалпроект Ростовский		
Инж.	Судакова			ВОДОКАНАЛПРОЕКТ		
Рук гр.	Ващенко					
ГИП	Седых					
Нач.ОСП	Пасева					

Развертка

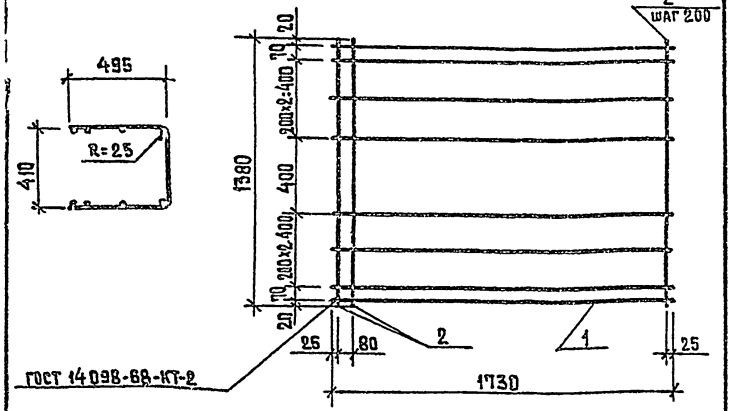

Формат	Зона	Поз.	Обозначение	Наименование	Кол	Примечание
				Документация		
11			ТП 902-2-354 – КЖИ-ТТ2	Технические требования к		
				изготовлению арматурных		
				и закладных изделий		
				Детали		
БЧ		1		ф 5 BpI, ТУ 14-4-659-75, ℓ=1730	8	0.24 кг
БЧ		2		ф 5 BpI, ТУ 14-4-659-75, ℓ=1380	10	0.19 кг

ТП 902-2-354 – КЖИ-АТ-С7

Сетка арматурная С7

Стадия	Масса	Масштаб
ТР	38	

Лист | Листов 1

Н контр	Киселев	
Провер	Ханин	
Инж	Судакова	
Рук-гр	Вашенко	
ГИП	Седых	
Нач ССП	Пасева	

Госстрой СССР Союзгосводоканалниипроект Ростовский ВОДОКАНАЛПРОЕКТ

Формат 11

Развертка

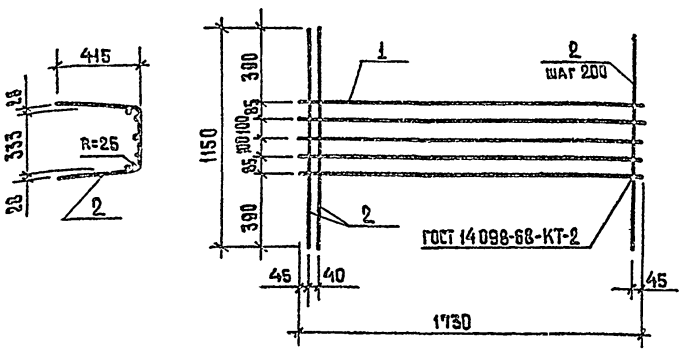

Формат	Зона	Поз.	Обозначение	Наименование	Кол.	Примечание
				Документация		
11			ТП 902-2-354 -КЖИ-ТТ2	Технические требования к		
				изготовлению арматурных		
				и закладных изделий		
				Детали		
БЧ		1		ф5 BpI ТУ14-4-659-75; ℓ=1730	5	0.24кг
БЧ		2		ф5 BpI ТУ14-4-659-75; ℓ=1150	10	0.16 кг

Взам инв №

Подпись и дата

Инв № подл

ТП 902-2-354 -КЖИ-АТ-С8

Сетка арматурная С8

Стадия	Масса	Масштаб
ТР	28	

Лист | Листов 1

Н контр	Киселев	
Провер	Ханин	
Инж	Судакова	
Рук-гр	Вашенко	
ГИП	Седых	
Нач ССП	Пасева	

Госстрой СССР Союзгосводоканалниипроект Ростовский ВОДОКАНАЛПРОЕКТ

Формат 11

Развертка

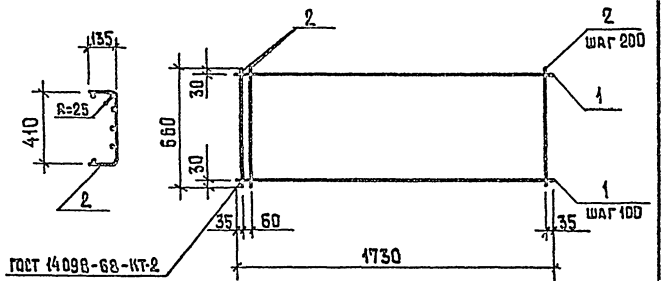

Формат	Зона	Поз	Обозначение	Наименование	Кол.	Примечание
				Документация		
11			ТП 902-2-354 – КЖИ-ТТ2	Технические требования		
				к изготовлению армату-		
				рных и закладных изделий		
				Детали		
БЧ		1		ф4 BpI ТУ 14-4-659-75, ℓ=1730	7	0.16 кг
БЧ		2		ф5 BpI ТУ 14-4-659-75, ℓ=660	10	0.1 кг

ТП 902-2-354 -КЖИ-АТ-С9			
Сетка арматурная С9	Стадия: ТР	Масса: 2.1	Масштаб:
	Лист	Листов 1	
Н контр Киселев	Госстрои СССР Союзводоканалниипроект Ростовский ВОДОКАНАЛПРОЕКТ		
Провер Ханин			
Инж Сувакова			
Рук гр Ващенко			
ГИП Седых			
Нач ОСП Посева			

Формат 11

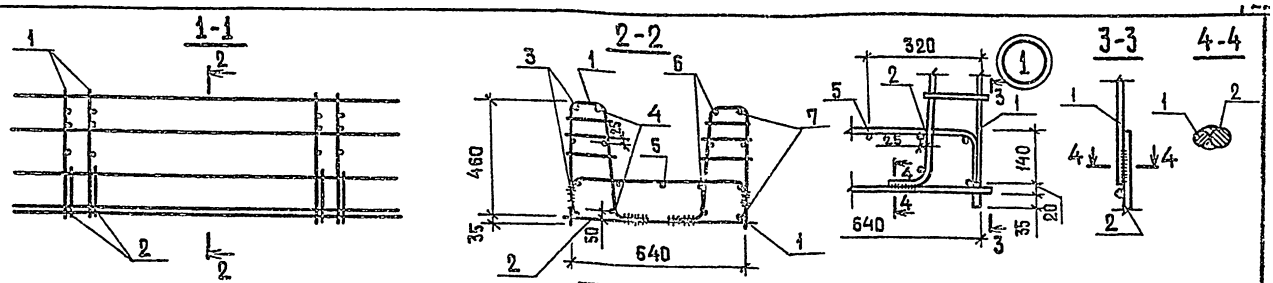

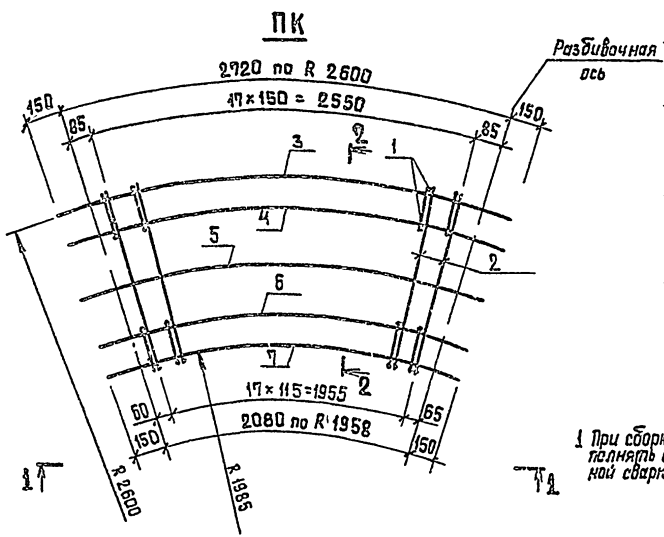

Формат	Зона	Поз.	Обозначение	Наименование	Кол	Примечание
				Документация		
11			ТП 902-2-354 -КЖИ-ТТ2	Технические требования к изготовлению арматурных и закладных изделий		
				Сборочные единицы		
11		1	ТП 902-2-354 -КЖИ-КР1	Каркас плоский КР1	36	
11		2	-С1	Сетка арматурная С1	18	
				Детали		
Б.Ч		3		⌀6АШ ГОСТ 5781-75; ℓ=3020	4	0.7 кг
Б.Ч		4		$\ell_{ср}$=2925	4	0.85 кг
Б.Ч		5		ℓ=2700	1	0.60 кг
Б.Ч		6		$\ell_{ср}$=2480	4	0.55 кг
Б.Ч		7		ℓ=2380	4	0.55 кг

1 При сборке пространственного каркаса соединение стержней КР1 и С1 внахлестку выполнять дуговой электросваркой, соединения поз 3-7 со стержнями КР1 и С1-контактной сваркой с помощью сварочных клещей Варить все места пересечения стержней.

Ведомость деталей

Поз	Эскиз
3	3020 / R 2660
4	2945-2905 / R 2525÷2485
5	2700 / R 2290
6	2460÷2500 / R 2060÷2100
7	2380 / R 1985

Н контр.	Киселев	
Провер	Ханин	
Инж	Пешикова	
Рук. гр.	Смоляков	
ГИП	Седых	
Нач ОСП	Пасева	

ТП 902-2-354 -КЖИ-КП1

Каркас пространственный КП1

Стадия	Масса	Масштаб
ТР	66.2	

Лист (листов 1)

Госстрой СССР Союзсельхозканалпроект Ростовский ВОДОКАНАЛПРОЕКТ

18554-03 23 Формат 1

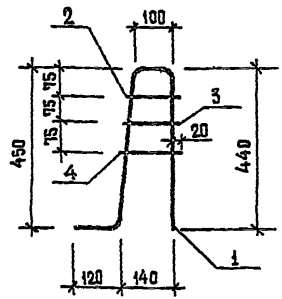

Формат	Зона	Поз.	Обозначение	Наименование	Кол.	Примечание
				Документация		
				Технические требования к		
11			ТП 902-2-354 - КЖИ-ТТ2	изготовлению арматурных		
				и закладных изделий		
				Детали		
Б4		1		ф 10 AIII ГОСТ 5 1459 72, ℓ=1110	1	0.7 кг
Б4		2		ф 6 AI ГОСТ 5761-75, ℓ=145	1	0.04 кг
Б4		3		ф 6 AI ГОСТ 5761-75, ℓ=155	1	0.035 кг
Б4		4		ф 6 AI ГОСТ 5761-75, ℓ=165	1	0.035 кг

Н. контр.	Киселев		
Провер.	Ханин		
Инж.	Пешкова		
Рук. гр.	Смолаков		
ГИП	Седых		
Нач. ОСП	Пасева		

ТП 902-2-354 -КЖИ-КР1

Каркас плоский КР1

Стадия	Масса	Масштаб
ТР	0.8	

Лист | Листов 1

Госстрой СССР Союзводоканалниипроект Ростовский ВОДОКАНАЛПРОЕКТ

Формат 11

Развертка

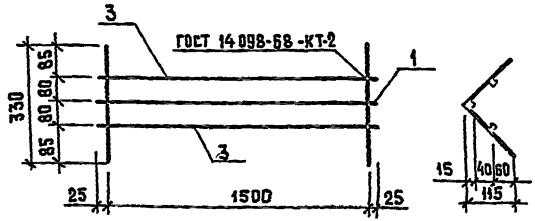

Формат	Зона	Поз.	Обозначение	Наименование	Кол.	Примечание
				Документация		
11			ТП 902-2-354 - КЖИ-ТТ2	Технические требования		
				к изготовлению арматур-		
				ных и закладных изделий		
				Деталй		
Б.Ч		1		ф10 AI ГОСТ 5761-75, ℓ=1550	1	1.0 кг
Б.Ч		2		ф 6 AI ГОСТ 5761-75, ℓ=330	1	0.1 кг
Б.Ч		3		ф 6 AI ГОСТ 5761-75, ℓ=1550	2	0.35 кг

Инв. № подл. | Подпись и дата | Взам. инв. №

Н. контр.	Киселев		
Провер.	Ханин		
Инж.	Пешикова		
Рук. гр.	Смолаков		
ГИП	Седых		
Нач. ОСП	Пасева		

ТП 902-2-354 -КЖИ-КР2

Каркас плоский КР 2

Стадия	Масса	Масштаб
ТР	2.4	

Лист | Листов 1

Госстрой СССР Союзводоканалниипроект Ростовский ЗОДОКАНАЛПРОЕКТ

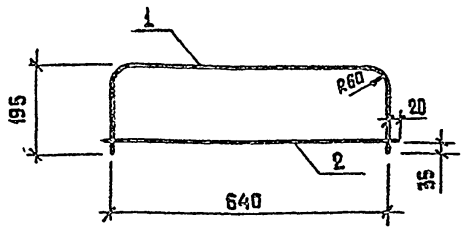

Формат	Зона	Поз.	Обозначение	Наименование	Кол.	Примечание
				Документация		
11			ТП 902-2-354 - КЖИ-ТТ2	Технические требования к изготовлению арматурных и закладных изделий		
				Детали		
Б.Ч		1		ф 12 AIII ГОСТ 5.1459-72, ℓ=1030	1	0.9 кг
Б.Ч		2		ф 12 AIII ГОСТ 5.1459-72, ℓ=680	1	0.6 кг

ТП 902-2-354 -КЖИ-С1

Сетка арматурная С1

Стадия	Масса	Масштаб
ТР	1.5	

Лист | Листов 1

Госстрой СССР Союзводоканалниипроект Ростовский ВОДОКАНАЛПРОЕКТ

Н. контр	Киселев	
Провер	Ханин	
Инж	Пешикова	
Рук гр	Смоляков	
ГИП	Седых	
Нач ОСП	Лаєева	

Формат 11

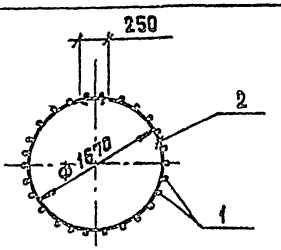

Развертка

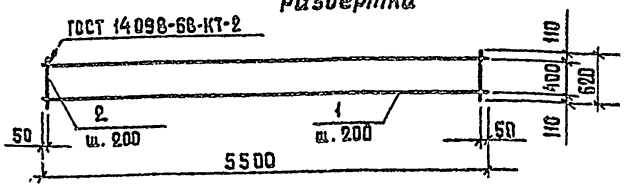

Формат	Зона	Поз	Обозначение	Наименование	Кол.	Примечание
				Документация		
11			ТП 902-2-354 -КЖИ-ТТ2	Технические требования к изготовлению арматурных и закладных изделий		
				Детали		
Б.Ч		1		ф 8 AI ГОСТ 5781-75, ℓ=5500	3	2.2 кг
Б.Ч		2		ф 8 AI ГОСТ 5781-75, ℓ=620	28	0.2 кг

Инв. № подл. | Подпись и дата | Взам. инв. №

ТП 902-2-354 -КЖИ-С2

Сетка арматурная С2

Стадия	Масса	Масштаб
ТР	12.2	

Лист | Листов 1

Госстрой СССР Союзводоканалниипроект Ростовский ВОДОКАНАЛПРОЕКТ

Н. контр.	Киселев	
Провер.	Ханин	
Инж.	Толоконников	
Рук. гр	Ващенко	
ГИП	Седых	
Нач ОСП	Лаєева	

Развертка

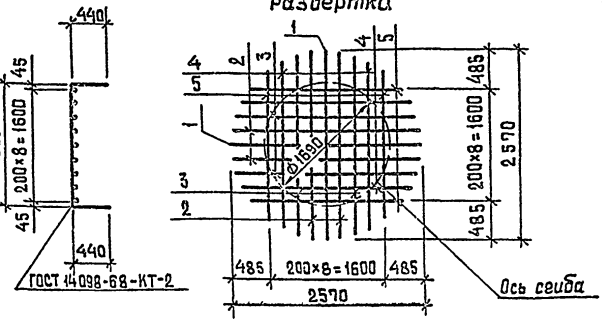

Формат	Зона	Поз.	Обозначение	Наименование	Кол.	Примечание
				Документация		
			ТП 902-2-354 -КЖИ-ТТ2	Технические требования к изготовлению арматурных и закладных изделий		
				Детали		
БЧ		1		ф 8AI ГОСТ 5781-75; ℓ= 2570	2	1.0 кг
БЧ		2		ф 8AI ГОСТ 5781-75; ℓ= 2539	4	1.0 кг
БЧ		3		ф 8AI ГОСТ 5781-75; ℓ= 2442	4	1.0 кг
БЧ		4		ф 8AI ГОСТ 5781-75; ℓ= 2273	4	0.9 кг
БЧ		5		ф 8AI ГОСТ 5781-75; ℓ= 2011	4	0.8 кг

ТП 902-2-354 -КЖИ-С3		Стадия	Масса	Масштаб
Сетка арматурная С3		Т.Р	16.8	
		Лист	Листов 1
Н. контр.	Киселев	Госстрой СССР Союзводоканалниипроект Ростовский ВОДОКАНАЛПРОЕКТ	
Провер.	Ханин		
Инж.	Голоконников		
Рук. гр.	Ващенко		
ГИП	Седых		
Нач. ОСП	Пасева		

Формат 11

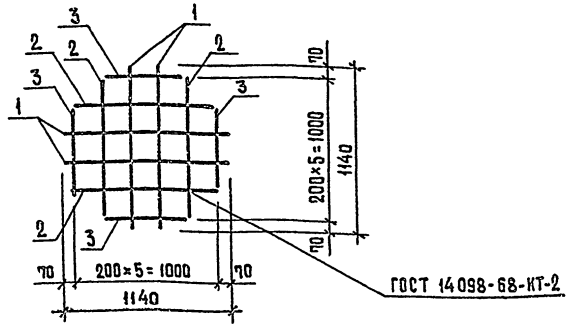

Формат	Зона	Поз.	Обозначение	Наименование	Кол	Примечание
				Документация		
11			ТП 902-2-354- КЖИ-ТТ2	Технические требования к изготовлению арматурных и закладных изделий		
				Детали		
БЧ		1		ф 8AI ГОСТ 5781-75, ℓ=1140	4	0.5 кг
БЧ		2		ф 8AI ГОСТ 5781-75, ℓ=969	4	0.4 кг
БЧ		3		ф 8AI ГОСТ 5781-75, ℓ=547	4	0.2 кг

ТП 902-2-354 -КЖИ-С4		Стадия	Масса	Масштаб
Сетка арматурная С4		Т. Р	4.4	
		Лист	Листов 1
Н. контр.	Киселев	Госстрой СССР Союзводоканалниипроект Ростовский ВОДОКАНАЛПРОЕКТ	
Провер.	Ханин		
Инж.	Голоконников		
Рук. гр.	Ващенко		
ГИП	Седых		
Нач. ОСП	Пасева		

Инв. № подл. | Подпись и дата | Взам. инв. №

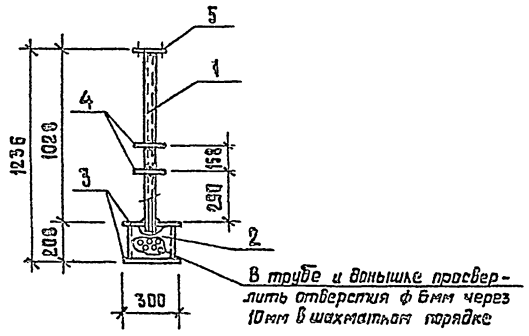

1. Сварку производить электродами типа Э42 в соответствии со СН 393-78.
2. Изделие металлизировать.

Формат	Зона	Поз	Обозначение	Наименование	Кол.	Примечание
				Документация		
А1			902-2-354- КЖИ-ТТ2	Технические требования к		
				изготовлению арматурных		
				и закладных изделий		
				Детали		
Б.Ч		1		Труба ф57×3 ГОСТ 10704-76; ℓ=1040	1	3.1 кг
Б.Ч		2		" ф273×4 ГОСТ 10704-76; ℓ=200	1	8.5 кг
Б.Ч		3		-300×4, ГОСТ 82-70, ℓ=300	2	2.8 кг
Б.Ч		4		-160×4, ГОСТ 82-70; ℓ=160	2	0.8 кг
Б.Ч		5		Фланец Ду50 ГОСТ 12820-80	1	1.0 кг

	ТП 902-2-354 -КЖИ- МИ1	
Изделие закладное МИ1	Стадия: Р; Масса: 20.4кг; Масштаб: 1:50	
	Лист; Листов 1	
Сталь класса С 38/23 марки В Ст3 кп2 ГОСТ 380-71	Госстрой СССР Союзводоканалниипроект Ростовский филиал ВОДОКАНАЛПРОЕКТ	

Н. контр.	Киселев	
Провер.	Ханин	
Ст. тех.	Дворцевой	
Рук. гр.	Ващенко	
ГИП	Седых	
Нач. ОСП	Пасева	

Формат А1

ВС1

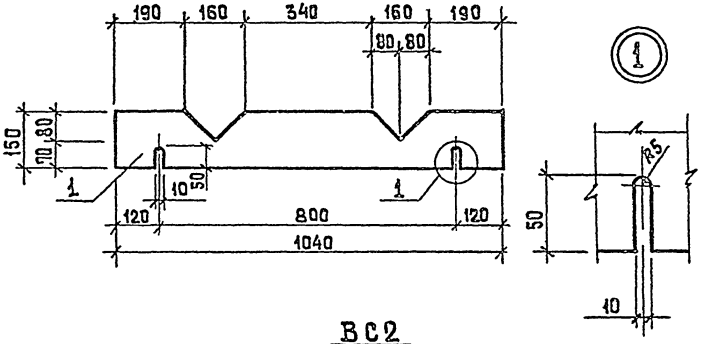

ВС2

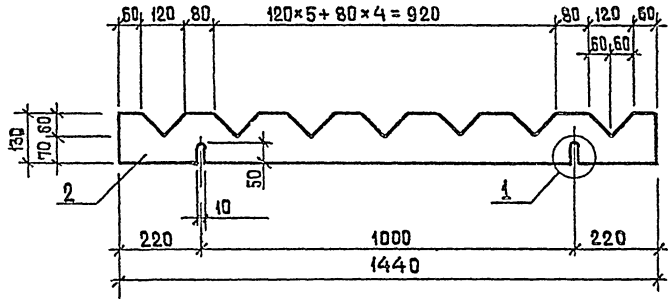

Формат	Зона	Поз.	Обозначение	Наименование	Кол	Примечание
				ВС1		
				Детали		
12		1		Водослив зубчатый δ=3мм	1	0.65 кг
				ВС2		
				Детали		
12		2		Водослив зубчатый δ=3мм	1	0.78 кг

Н. контр.	Киселев	
Пров.	Ханин	
Инж.	Повзанников	
Рук. гр.	Вещенко	
ГИП	Седых	
Нач. ОСП	Песева	

ТП 902-2-354 -КЖИ-ВС1, ВС2

Водосливы зубчатые ВС1, ВС2

Стадия	Масса	Масштаб
ТР		
Лист	Листов 1	

Винипласт листовой марки ВН толщиной 3 мм по ГОСТ 9639-71

Госстрой СССР Союзводоканалниипроект Ростовский ВОДОКАНАЛПРОЕКТ

18554-03 (28) Формат А2

gost.e-ecolog.ru