ТИПОВЫЕ КОНСТРУКЦИИ ИЗДЕЛИЯ И УЗЛЫ ЗДАНИЙ И СООРУЖЕНИЙ

СЕРИЯ 3.015-8/84

ФУНДАМЕНТЫ МОНОЛИТНЫЕ ЖЕЛЕЗОБЕТОННЫЕ ПОД ТИПОВЫЕ КОНСТРУКЦИИ ЭСТАКАД И ОТДЕЛЬНО СТОЯЩИХ ОПОР ТЕХНОЛОГИЧЕСКИХ ТРУБОПРОВОДОВ

ВЫПУСК 2

АРМАТУРНЫЕ И ЗАКЛАДНЫЕ ИЗДЕЛИЯ
РАБОЧИЕ ЧЕРТЕЖИ

21704-03
ЦЕНА 0-63

gost.e-ecolog.ru

ЦЕНТРАЛЬНЫЙ ИНСТИТУТ ТИПОВОГО ПРОЕКТИРОВАНИЯ
ГОССТРОЯ СССР

Москва. А-445. Смольная ул., 22

Сдано в печать VIII 1987 года

Заказ № 9009 Тираж 3200 экз.

ТИПОВЫЕ КОНСТРУКЦИИ ИЗДЕЛИЯ И УЗЛЫ ЗДАНИЙ И СООРУЖЕНИЙ

СЕРИЯ 3.015-8/84

ФУНДАМЕНТЫ МОНОЛИТНЫЕ ЖЕЛЕЗОБЕТОННЫЕ ПОД ТИПОВЫЕ КОНСТРУКЦИИ ЭСТАКАД И ОТДЕЛЬНО СТОЯЩИХ ОПОР ТЕХНОЛОГИЧЕСКИХ ТРУБОПРОВОДОВ

ВЫПУСК 2

АРМАТУРНЫЕ И ЗАКЛАДНЫЕ ИЗДЕЛИЯ РАБОЧИЕ ЧЕРТЕЖИ

Одобрены и введены в действие
Главоргпроектом Госс роя СССР
письмо от 15.05.86 №2/3-245

РАЗРАБОТАНЫ ИНСТИТУТОМ ХАРЬКОВСКИЙ ПРОМСТРОЙНИИПРОЕКТ ГОССТРОЯ СССР

ХАРЬКОВСКИЙ ПРОМСТРОЙНИИПРОЕКТ
ГЛАВНЫЙ ИНЖЕНЕР ИНСТИТУТА — ДОВГИЙ Н.Ф.
ГЛАВНЫЙ ИНЖЕНЕР ПРОЕКТА — МОНИН А.М.

АРМПРОМПРОЕКТ ГОССТРОЯ СССР
ГЛАВНЫЙ ИНЖЕНЕР ИНСТИТУТА — ЗРОСТОМЯН М.Г.

№ п/п	Обозначение	Наименование	Стр.
1	3.015-8/84.2-00	Содержание	2
2	3.015-8/84.2-ТТ	Технические требования к изготов-	
		лению арматурных и закладных изделий	3
3	3.015-8/84.2-100	Сетка арматурная С1-1 ... С4-1	4; 5
4	3.015-8/84.2-100 СБ	Сетка арматурная С1-1 ... С4-1	
		Сборочный чертеж	6
5	3.015-8/84.2-200	Сетка арматурная С5-1 ... С27	7 ... 11
6	3.015-8/84.2-200 СБ	Сетка арматурная С5-1 ... С27	
		Сборочный чертеж	12, 13
7	3.015-8/84.2-300	Сетка арматурная С28 ... С30	14
8	3.015-8/84.2-300 СБ	Сетка арматурная С28 ... С30	
		Сборочный чертеж	15
9	3.015-8/84.2-400	Сетка арматурная С31 ... С43-1	16 ... 20
10	3.015-8/84.2-400 СБ	Сетка арматурная С31 ... С43-1	
		Сборочный чертеж	21, 22
11	3.015-8/84.2-500	Сетка арматурная С44, С45	23
12	3.015-8/84.2-500 СБ	Сетка арматурная С44, С45	
		Сборочный чертеж	24
13	3.015-8/84.2-600	Изделие закладное Мн 1 ... Мн 10	25 ... 27
14	3.015-8/84.2-600 СБ	Изделие закладное Мн 1 ... Мн 10	
		Сборочный чертеж	28
15	3.015-8/84.2-700	Изделие закладное Мн 11	29
16	3.015-8/84.2-001	Стержни Ст 1 ... Ст 6. Полоса Пл 1	30
17	3.015-8/84.2-002	Плита	31

Нач. отд.	Бродский	
Н. контр.	Зорин	
Гл. констр.	Зорин	
Рук. гр.	Свирь	
Ст. инж.	Боднянская	
Ст. инж.	Боднянская	
Техник	Литвиненко	

3.015-8/84.2-00

Содержание

Стадия	Лист	Листов
Р	1	

Госстрой СССР
ХАРЬКОВСКИЙ ПРОМСТРОЙНИИПРОЕКТ

1. Настоящий выпуск 2 серии 3.015-8/84 содержит рабочие чертежи:

а) дополнительных конструкций вертикальных сеток армирования подколонников, не вошедших в номенклатуру серии 1.410-3 „Сетки сварные для армирования железобетонных конструкций" выпуск 1.

б) плоских горизонтальных сеток подколонников и чертежи отдельных соединительных изделий.

2. Плоские сварные арматурные сетки следует выполнять при помощи контактной точечной сварки.

3. Изготовление и приемка арматурных изделий осуществляется в соответствии с требованиями следующих нормативных и конструктивных документов:

а) ГОСТ 10922-75„ Арматурные изделия и закладные детали сварные для железобетонных конструкций. Технические требования и методы испытаний;"

б) ГОСТ 14098-68„ Соединения сварные арматуры железобетонных изделий и конструкций. Контактная и ванная сварка. Основные типы и конструктивные элементы;"

в) ГОСТ 5264-80„ Швы сварных соединений. Ручная электродуговая сварка. Основные типы и конструктивные элементы;"

г) СН393-78„ Инструкция по сварке соединений арматуры и закладных деталей железобетонных конструкций," а также указаний серии 1.410-3 „Сетки сварные для армирования железобетонных конструкций" выпуск 1.

Взам. инв. №

Подпись и дата

Инв. № подл.

Нач. отд.	Бродский			3.015-8/84.2- ТТ	
Н. контр.	Зорин				
Гл. констр.	Зорин				
Рук. гр.	Свирь				
Ст. инж.	Бодлянская			Технические требования к изготовлению арматурных и закладных изделий	Стадия: Р; Лист: 1; Листов:
Техник	Литвиненко				Госстрой СССР ХАРЬКОВСКИЙ ПРОМСТРОЙНИИПРОЕКТ

Формат	Зона	Поз.	Обозначение	Наименование	Кол.	Примечание
				Документация		
А4			3.015-8/84.2-ТТ	Технические требования		
А4			3.015-8/84.2-100 СБ	Сборочный чертеж		
				3.015-8/84.2-100		С1-1
				Детали		
Б4		1	3.015-8/84.2-101	ф8 AI ГОСТ 5781-82* ℓ=870	4	0,3 кг
Б4		2	-101	ф8 AI ГОСТ 5781-82* ℓ=870	4	0,3 кг
				3.015-8/84.2-100-01		С1-2
				Детали		
Б4		1	-102	ф10 AI ГОСТ 5781-82* ℓ=870	4	0,5 кг
Б4		2	-102	ф10 AI ГОСТ 5781-82* ℓ=870	4	0,5 кг
				3.015-8/84.2-100-02		С2-1
				Детали		
Б4		1	-103	ф8 AI ГОСТ 5781-82* ℓ=1170	4	0,5 кг
Б4		2	-101	ф8 AI ГОСТ 5781-82* ℓ=870	4	0,3 кг
				3.015-8/84.2-100-03		С2-2
				Детали		
Б4		1	-104	ф10 AI ГОСТ 5781-82* ℓ=1170	4	0,7 кг
Б4		2	-102	ф10 AI ГОСТ 5781-82* ℓ=870	4	0,5 кг
				3.015-8/84.2-100-04		С3-1
				Детали		
Б4		1	-103	ф8 AI ГОСТ 5781-82* ℓ=1170	4	0,5 кг
Б4		2	-103	ф8 AI ГОСТ 5781-82* ℓ=1170	4	0,5 кг

Взам. инв. №

Подпись и дата

Инв. № подл.

Нач. отд.	Бродский		3.015-8/84.2-100
Н. контр.	Зорин		
Гл. констр.	Зорин		
Рук. гр.	Свирь		Сетка арматурная С1-1... С4-1
Ст. инж.	Боднянская		
Ст. инж.	Боднянская		
Техник	Литвиненко		

Стадия	Лист	Листов
Р	1	2

Госстрой СССР
Харьковский Промстройниипроект

Формат	Зона	Поз.	Обозначение	Наименование	Кол.	Приме-чание
				3.015-8/84.2-100-05		СЗ-2
				ДЕТАЛИ		
Б4		1	3.015-8/84.2-104	ф10AI ГОСТ 5781-82* ℓ=1170	4	0,7 кг
Б4		2	-104	ф10AI ГОСТ 5781-82* ℓ=1170	4	0,7 кг
				3.015-8/84.2-100-06		СЗ-3
				ДЕТАЛИ		
Б4		1	-105	ф12AI ГОСТ 5781-82* ℓ=1170	4	1,0 кг
Б4		2	-105	ф12AI ГОСТ 5781-82* ℓ=1170	4	1,0 кг
				3.015-8/84.2-100-07		С4-1
				ДЕТАЛИ		
Б4		1	-102	ф10AI ГОСТ 5781-82* ℓ=870	4	0,5 кг
Б4		2	-106	ф10AI ГОСТ 5781-82* ℓ=1470	4	0,9 кг

Инв. № подл. | Подпись и дата | Взам. инв. №

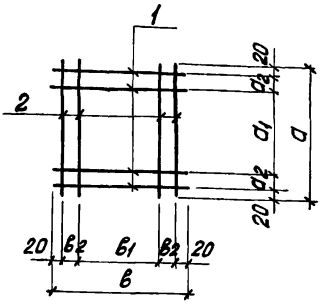

Изготовление сеток производить при-помощи контактной точечной электро-сварки в соответствии с требованиями ГОСТ 14098-68 и СН 393-78.

Обозначение	Марка	a, мм	a1, мм	a2, мм	в, мм	в1, мм	в2, мм	Масса, кг
3.015-8/84.2-100	С1-1	870	630	100	870	630	100	2,4
-01	С1-2							4,0
-02	С2-1				1170	830	150	3,2
-03	С2-2							4,8
-04	С3-1	1170	830	150				4,0
-05	С3-2							5,6
-06	С3-3							8,0
-07	С4-1	1470	1030	200	870	630	100	5,6

Нач. отд.	Бродский	
Н. контр.	Зорин	
Гл. конст.	Зорин	
Рук. гр.	Свирь	
Ст. инж.	Боднянская	
Ст. инж.	Боднянская	
Техник	Литвиненко	Литв-

3.015-8/84.2-100 СБ

Сетка арматурная С1-1... С4-1 Сборочный чертеж.

Стадия	Масса	Масштаб
Р	см. табл.	
Лист	Листов 1	

Госстрой СССР Харьковский Промстройниипроект

Инв. № подл. | Подпись и дата | Взам. инв. №

Формат	Зона	Поз.	Обозначение	Наименование	Кол.	Примечание
				Документация		
А4			3.015-8/84.2- ТТ	Технические требования		
А4			3.015-8/84.2- 200 СБ	Сборочный чертеж		
				3.015-8/84.2-200		С5-1
				Детали		
Б4		1	3.015-8/84.2 – 201	ф12 AI ГОСТ 5781-82* ℓ=1450	5	1,3 кг
Б4		2	– 202	ф8 AI ГОСТ 5781-82* ℓ=850	4	0,3 кг
				3.015-8/84.2-200-01		С5-2
				Детали		
Б4		1	– 203	ф12 AII ГОСТ 5781-82* ℓ=1450	5	1,3 кг
Б4		2	– 202	ф8 AI ГОСТ 5781-82* ℓ=850	4	0,3 кг
				3.015-8/84.2-200-02		С6-1
				Детали		
Б4		1	– 201	ф12 AI ГОСТ 5781-82* ℓ=1450	6	1,3 кг
Б4		2	– 204	ф8 AI ГОСТ 5781-82* ℓ=1050	4	0,4 кг
				3.015-8/84.2-200-03		С6-2
				Детали		
Б4		1	– 203	ф12 AII ГОСТ 5781-82* ℓ=1450	6	1,3 кг
Б4		2	– 204	ф8 AI ГОСТ 5781-82* ℓ=1050	4	0,4 кг

Взам. инв. №

Подпись и дата

Инв. № подл.

Нач. отд.	Бродский		
Н. контр.	Зорин		
Гл. констр.	Зорин		
Рук. гр.	Свирь		
Ст. инж.	Богнянская		
Ст. инж.	Богнянская		
Техник	Литвиненко		

3.015-8/84.2-200

Сетка арматурная С5-1... С27

Стадия	Лист	Листов
Р	1	5

Госстрой СССР
ХАРЬКОВСКИЙ ПРОМСТРОЙНИИПРОЕКТ

Формат	Зона	Поз.	Обозначение	Наименование	Кол.	Приме-чание
				3.015-8/84.2-200-04		С7
				Детали		
Б4		1	3.015-8/84.2-201	ф12 AI ГОСТ 5781-82* ℓ=1450	8	1,3 кг
Б4		2	-205	ф8 AI ГОСТ 5781-82* ℓ=1450	4	0,6 кг
				3.015-8/84.2-200-05		С8
				Детали		
Б4		1	-201	ф12 AI ГОСТ 5781-82* ℓ=1450	11	1,3 кг
Б4		2	-206	ф8 AI ГОСТ 5781-82* ℓ=2050	4	0,8 кг
				3.015-8/84.2-200-06		С9
				Детали		
Б4		1	-201	ф12 AI ГОСТ 5781-82* ℓ=1450	2	1,3 кг
Б4		2	-207	ф8 AI ГОСТ 5781-82* ℓ=2250	4	0,9 кг
				3.015-8/84.2-200-07		С10
				Детали		
Б4		1	-208	ф12 AI ГОСТ 5781-82* ℓ=1750	11	1,6 кг
Б4		2	-206	ф8 AI ГОСТ 5781-82* ℓ=2050	5	0,8 кг
				3.015-8/84.2-200-08		С11
				Детали		
Б4		1	-209	ф12 AI ГОСТ 5781-82* ℓ=2350	11	2,1 кг
Б4		2	-206	ф8 AI ГОСТ 5781-82* ℓ=2050	8	0,8 кг
				3.015-8/84.2-200-09		С12
				Детали		
Б4		1	-210	ф12 AI ГОСТ 5781-82* ℓ=2950	11	2,6 кг
Б4		2	-206	ф8 AI ГОСТ 5781-82* ℓ=2050	11	0,8 кг

Взам. инв. №

Подпись и дата

Инв. № подл.

Формат	Зона	Поз.	Обозначение	Наименование	Кол.	Примечание
				3.015-8/84.2-200-10		С13
				Детали		
Б4		1	3.015-8/84.2-208	ф12 AI ГОСТ 5781-82* ℓ=1750	5	1,6 кг
Б4		2	-202	ф8 AI ГОСТ 5781-82* ℓ=850	5	0,3 кг
				3.015-8/84.2-200-11		С14
				Детали		
Б4		1	-209	ф12 AI ГОСТ 5781-82* ℓ=2350	5	2,1 кг
Б4		2	-202	ф8 AI ГОСТ 5781-82* ℓ=850	8	0,3 кг
				3.015-8/84.2-200-12		С15
				Детали		
Б4		1	-210	ф12 AI ГОСТ 5781-82* ℓ=2950	5	2,6 кг
Б4		2	-202	ф8 AI ГОСТ 5781-82* ℓ=850	11	0,3 кг
				3.015-8/84.2-200-13		С16
				Детали		
Б4		1	-208	ф12 AI ГОСТ 5781-82* ℓ=1750	6	1,6 кг
Б4		2	-204	ф8 AI ГОСТ 5781-82* ℓ=1050	5	0,4 кг
				3.015-8/84.2-200-14		С16-1
				Детали		
Б4		1	-211	ф12 AII ГОСТ 5781-82* ℓ=1750	6	1,6 кг
Б4		2	-204	ф8 AI ГОСТ 5781-82* ℓ=1050	5	0,4 кг
				3.015-8/84.2-200-15		С17
				Детали		
Б4		1	-209	ф12 AI ГОСТ 5781-82* ℓ=2350	6	2,1 кг
Б4		2	-204	ф8 AI ГОСТ 5781-82* ℓ=1050	8	0,4 кг

Взам. инв. №

Подпись и дата

Инв. № подл.

Формат	Зона	Поз.	Обозначение	Наименование	Кол.	Примечание
				3.015-8/84.2-200-16		С17-1
				ДЕТАЛИ		
Б4		1	3.015-8/84.2-212	ф12 AII ГОСТ 5781-82* ℓ=2350	6	2,1 кг
Б4		2	-204	ф8 AI ГОСТ 5781-82* ℓ=1050	8	0,4 кг
				3.015-8/84.2-200-17		С18
				ДЕТАЛИ		
Б4		1	-210	ф12 AI ГОСТ 5781-82* ℓ=2950	6	2,6 кг
Б4		2	-204	ф8 AI ГОСТ 5781-82* ℓ=1050	11	0,4 кг
				3.015-8/84.2-200-18		С18-1
				ДЕТАЛИ		
Б4		1	-213	ф12 AII ГОСТ 5781-82* ℓ=2950	6	2,6 кг
Б4		2	-204	ф8 AI ГОСТ 5781-82* ℓ=1050	11	0,4 кг
				3.015-8/84.2-200-19		С19
				ДЕТАЛИ		
Б4		1	-208	ф12 AI ГОСТ 5781-82* ℓ=1750	12	1,6 кг
Б4		2	-207	ф8 AI ГОСТ 5781-82* ℓ=2250	5	0,9 кг
				3.015-8/84.2-200-20		С20
				ДЕТАЛИ		
Б4		1	-209	ф12 AI ГОСТ 5781-82* ℓ=2350	12	2,1 кг
Б4		2	-207	ф8 AI ГОСТ 5781-82* ℓ=2250	8	0,9 кг
				3.015-8/84.2-200-21		С21
				ДЕТАЛИ		
Б4		1	-210	ф12 AI ГОСТ 5781-82* ℓ=2950	12	2,6 кг
Б4		2	-207	ф8 AI ГОСТ 5781-82* ℓ=2250	11	0,9 кг

Взам. инв. №

Подпись и дата

Инв. № подл.

Формат	Зона	Поз.	Обозначение	Наименование	Кол.	Примечание
				3.015-8/84.2-200-22		С22
				Детали		
Б4		1	3.015-8/84.2-208	ф12АI ГОСТ5781-82* ℓ=1750	5	1,6 кг
Б4		2	-202	ф8АI ГОСТ5781-82* ℓ=850	5	0,3 кг
				3.015-8/84.2-200-23		С23
				Детали		
Б4		1	-209	ф12АI ГОСТ5781-82* ℓ=2350	5	2,1 кг
Б4		2	-202	ф8АI ГОСТ5781-82* ℓ=850	8	0,3 кг
				3.015-8/84.2-200-24		С24
				Детали		
Б4		1	-210	ф12АI ГОСТ5781-82* ℓ=2950	5	2,6 кг
Б4		2	-202	ф8АI ГОСТ5781-82* ℓ=850	11	0,3 кг
				3.015-8/84.2-200-25		С25
				Детали		
Б4		1	-208	ф12АI ГОСТ5781-82* ℓ=1750	8	1,6 кг
Б4		2	-205	ф8АI ГОСТ5781-82* ℓ=1450	5	0,6 кг
				3.015-8/84.2-200-26		С26
				Детали		
Б4		1	-209	ф12АI ГОСТ5781-82* ℓ=2350	8	2,1 кг
Б4		2	-205	ф8АI ГОСТ5781-82* ℓ=1450	8	0,6 кг
				3.015-8/84.2-200-27		С27
				Детали		
Б4		1	-210	ф12АI ГОСТ5781-82* ℓ=2950	8	2,6 кг
Б4		2	-205	ф8АI ГОСТ5781-82* ℓ=1450	11	0,6 кг

Инв. № подл. | Подпись и дата | Взам. инв. №

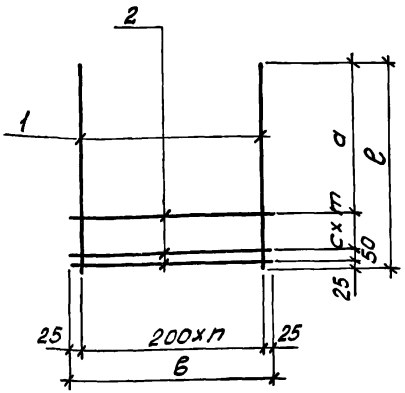

Изготовление сеток производить при помощи контактной точечной электросварки в соответствии с требованиями ГОСТ 14098-68 и СН 393-78

Обозначение	Марка	a, мм	c, мм	n, мм	n, мм	в, мм	c, мм	Масса, кг
3.015-8/84.2-200	С5-1	1075	150	2	4	850	1450	7,7
-01	С5-2							
-02	С6-1				5	1050		9,4
-03	С6-2							
-04	С7				7	1450		12,8
-05	С8				10	2050		17,5
-06	С9				11	2250		19,2
-07	С10		200	3	10	2050	1750	21,6
-08	С11			6			2350	29,5
-09	С12			9			2950	37,4

Нач. отд.	Бродский		
Н. контр.	Зорин		
Гл. констр.	Зорин		
Рук. гр.	Свирь		
Ст. инж.	Боднянская		
Ст. инж.	Боднянская		
Техник	Литвиненко		

3.015-8/84.2-200 СБ

Сетка арматурная С5-1 ... С27 Сборочный чертеж

Стадия	Масса	Масштаб
Р	см. табл.	

Лист 1 Листов 2

Госстрой СССР
Харьковский Промстройниипроект

Обозначение	Марка	a, мм	c, мм	m, мм	n, мм	в, мм	e, мм	Масса, кг
3.015-8/84.2-200-10	С 13	1075	200	3	4	850	1750	9,5
-11	С 14			6			2350	12,9
-12	С 15			9			2950	16,3
-13	С 16			3	5	1050	1750	11,7
-14	С 16-1							11,7
-15	С 17			6			2350	15,9
-16	С 17-1							15,9
-17	С 18			9			2950	20,1
-18	С 18-1							20,1
-19	С 19			3	11	2250	1750	23,7
-20	С 20			6			2350	32,4
-21	С 21			9			2950	41,1
-22	С 22	1275		3	4	850	1750	9,5
-23	С 23			6			2350	12,9
-24	С 24			9			2950	16,3
-25	С 25			3	7	1450	1750	14,3
-26	С 26			6			2350	21,6
-27	С 27			9			2950	27,4

Инв. № подл. | Подпись и дата | Взам. инв. №

Формат	Зона	Поз.	Обозначение	Наименование	Кол.	Примечание
				Документация		
А4			3.015-8/84.2- ТТ	Технические требования		
А4			3.015-8/84.2-300 СБ	Сборочный чертеж		
				3.015-8/84.2-300		С28
				Детали		
Б4		1	3.015-8/84.2-301	ф12АI ГОСТ5781-82* ℓ=2370	4	2,1 кг
Б4		2	-302	ф12АI ГОСТ5781-82* ℓ=1170	6	1,0 кг
				3.015-8/84.2-300-01		С29
				Детали		
Б4		1	-303	ф12АI ГОСТ5781-82* ℓ=2070	4	1,8 кг
Б4		2	-304	ф12АI ГОСТ5781-82* ℓ=870	6	0,8 кг
				3.015-8/84.2-300-02		С30
				Детали		
Б4		1	-303	ф12АI ГОСТ5781-82* ℓ=2070	4	1,8 кг
Б4		2	-302	ф12АI ГОСТ5781-82* ℓ=1170	6	1,0 кг

Инв. № подл. | Подпись и дата | Взам. инв. №

Нач. отд.	Бродский		3.015-8/84.2-300
Н. контр.	Зорин		
Гл. констр.	Зорин		
Рук. гр.	Свирь		Сетка арматурная С28...С30
Ст. инж.	Боднянская		Стадия: Р; Лист: 1; Листов:
Ст. инж.	Боднянская		Госстрой СССР Харьковский Промстройниипроект
Техник	Литвиненко		

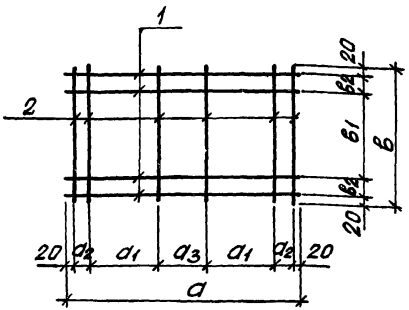

Изготовление сеток производить при помощи контактной точечной электросварки в соответствии с требованиями ГОСТ 14098-68 и СН 393-78

Обозначение	Марка	а, мм	а1, мм	а2, мм	а3, мм	в, мм	в1, мм	в2, мм	Масса, кг
3.015-8/84.2-300	С28	2370	820	130	430	1170	830	150	14,4
-01	С29	2070	630	100	570	870	630	100	12,0
-02	С30					1170	830	150	13,2

Взам. инв. №

Подпись и дата

Инв. № подл.

Нач. отд.	Бродский		
Н. контр.	Зорин		
Гл. конст.	Зорин		
Рук. гр.	Свирь		
Ст. инж.	Богданская		
Ст. инж.	Богданская		
Техник	Литвиненко		

3.015-8/84.2-300 СБ

Сетка арматурная С28... С30

Сборочный чертеж

Стадия	Масса	Масштаб
Р	см. табл.	
Лист	Листов 1	

Госстрой СССР
Харьковский Промстройниипроект

Формат	Зона	Поз.	Обозначение	Наименование	Кол.	Примечание
				Документация		
А4			3.015-8/84.2-400 СБ	Сборочный чертеж		
А4			3.015-8/84.2-ТТ	Технические требования		
				3.015-8/84.2-400		С31
				Детали		
Б4		1	3.015-8/84.2-402	ф12 AIII ГОСТ 5781-82* ℓ=1450	3	1,3 кг
Б4		2	-401	ф8 AI ГОСТ 5781-82* ℓ=550	4	0,2 кг
				3.015-8/84.2-400-01		С31-1
				Детали		
Б4		1	-406	ф16 AIII ГОСТ 5781-82* ℓ=1450	3	2,3 кг
Б4		2	-401	ф8 AI ГОСТ 5781-82* ℓ=550	4	0,2 кг
				3.015-8/84.2-400-02		С31-2
				Детали		
Б4		1	-410	ф18 AIII ГОСТ 5781-82* ℓ=1450	3	2,9 кг
Б4		2	-411	ф10 AI ГОСТ 5781-82* ℓ=550	4	0,3 кг
				3.015-8/84.2-400-03		С31-3
				Детали		
Б4		1	-415	ф20 AIII ГОСТ 5781-82* ℓ=1450	3	3,6 кг
Б4		2	-416	ф12 AI ГОСТ 5781-82* ℓ=550	4	0,5 кг

Взам. инв. №

Подпись и дата

Инв. № подл.

Нач. отд.	Бродский	
Н. контр.	Зорин	
Гл. констр.	Зорин	
Рук. гр.	Свирь	
Ст. инж.	Боднянская	
Ст. инж.	Боднянская	
Техник	Литвиненко	

3.015-8/84.2-400

Сетка арматурная С31 ... С43-1

Стадия	Лист	Листов
Р	1	5

Госстрой СССР
Харьковский Промстройниипроект

Формат	Зона	Поз.	Обозначение	Наименование	Кол.	Примечание
				3.015-8/84.2-400-04		С32
				ДЕТАЛИ		
БЧ		1	3.015-8/84.2-403	ф12АIII ГОСТ 5781-82* ℓ=1750	3	1,6 кг
БЧ		2	-401	ф8АI ГОСТ 5781-82* ℓ=550	4	0,2 кг
				3.015-8/84.2-400-05		С32-1
				ДЕТАЛИ		
БЧ		1	-407	ф16АIII ГОСТ 5781-82* ℓ=1750	3	2,8 кг
БЧ		2	-401	ф8АI ГОСТ 5781-82* ℓ=550	4	0,2 кг
				3.015-8/84.2-400-06		С32-2
				ДЕТАЛИ		
БЧ		1	-412	ф18АIII ГОСТ 5781-82* ℓ=1750	3	3,5 кг
БЧ		2	-411	ф10АI ГОСТ 5781-82* ℓ=550	4	0,3 кг
				3.015-8/84.2-400-07		С32-3
				ДЕТАЛИ		
БЧ		1	-417	ф20АIII ГОСТ 5781-82* ℓ=1750	3	4,3 кг
БЧ		2	-416	ф12АI ГОСТ 5781-82* ℓ=550	4	0,5 кг
				3.015-8/84.2-400-08		С33
				ДЕТАЛИ		
БЧ		1	-404	ф12АIII ГОСТ 5781-82* ℓ=2350	3	2,1 кг
БЧ		2	-401	ф8АI ГОСТ 5781-82* ℓ=550	5	0,2 кг
				3.015-8/84.2-400-09		С33-1
				ДЕТАЛИ		
БЧ		1	-418	ф20АIII ГОСТ 5781-82* ℓ=2350	3	5,8 кг
БЧ		2	-416	ф12АI ГОСТ 5781-82* ℓ=550	5	0,5 кг

Формат	Зона	Поз.	Обозначение	Наименование	Кол.	Примечание
				3.015-8/84.2-400-10		С34
				Детали		
Б4		1	3.015-8/84.2-405	ф12АIII ГОСТ5781-82* ℓ=2950	3	2,6 кг
Б4		2	-401	ф8АI ГОСТ5781-82* ℓ=550	6	0,2 кг
				3.015-8/84.2-400-11		С34-1
				Детали		
Б4		1	-409	ф16АIII ГОСТ5781-82* ℓ=2950	3	4,7 кг
Б4		2	-401	ф8АI ГОСТ5781-82* ℓ=550	6	0,2 кг
				3.015-8/84.2-400-12		С34-2
				Детали		
Б4		1	-414	ф18АIII ГОСТ5781-82* ℓ=2950	3	5,9 кг
Б4		2	-411	ф10АI ГОСТ5781-82* ℓ=550	6	0,3 кг
				3.015-8/84.2-400-13		С34-3
				Детали		
Б4		1	-419	ф20АIII ГОСТ5781-82* ℓ=2950	3	7,3 кг
Б4		2	-416	ф12АI ГОСТ5781-82* ℓ=550	6	0,5 кг
				3.015-8/84.2-400-14		С35
				Детали		
Б4		1	-408	ф16АIII ГОСТ5781-82* ℓ=2950	3	3,7 кг
Б4		2	-401	ф8АI ГОСТ5781-82* ℓ=550	5	0,2 кг
				3.015-8/84.2-400-15		С35-1
				Детали		
Б4		1	-413	ф18АIII ГОСТ5781-82* ℓ=2950	3	4,7 кг
Б4		2	-411	ф10АI ГОСТ5781-82* ℓ=550	5	0,3 кг

Взам. инв. №

Подпись и дата

Инв. № подл.

Формат	Зона	Поз.	Обозначение	Наименование	Кол.	Примечание
				3.015-8/84.2-400-16		СЗ6
				Детали		
БЧ		1	3.015-8/84.2-402	ф12АIII ГОСТ5781-82* ℓ=1450	5	1,3 кг
БЧ		2	-420	ф8АI ГОСТ5781-82* ℓ=850	4	0,3 кг
				3.015-8/84.2-400-17		СЗ7
				Детали		
БЧ		1	-403	ф12АIII ГОСТ5781-82* ℓ=1750	5	1,6 кг
БЧ		2	-420	ф8АI ГОСТ5781-82* ℓ=850	4	0,3 кг
				3.015-8/84.2-400-18		СЗ8
				Детали		
БЧ		1	-404	ф12АIII ГОСТ5781-82* ℓ=2350	5	2,1 кг
БЧ		2	-420	ф8АI ГОСТ5781-82* ℓ=850	5	0,3 кг
				3.015-8/84.2-400-19		СЗ9
				Детали		
БЧ		1	-405	ф12АIII ГОСТ5781-82* ℓ=2950	5	2,6 кг
БЧ		2	-420	ф8АI ГОСТ5781-82* ℓ=850	6	0,3 кг
				3.015-8/84.2-400-20		С40
				Детали		
БЧ		1	-415	ф20АIII ГОСТ5781-82* ℓ=1450	6	3,6 кг
БЧ		2	-421	ф12АI ГОСТ5781-82* ℓ=1050	4	0,9 кг
				3.015-8/84.2-400-21		С40-1
				Детали		
БЧ		1	-410	ф18АIII ГОСТ5781-82* ℓ=1450	6	2,9 кг
БЧ		2	-422	ф10АI ГОСТ5781-82* ℓ=1050	4	0,6 кг

Взам. инв. №

Подпись и дата

Инв. № подл.

Формат	Зона	Поз.	Обозначение	Наименование	Кол.	Примечание
				3.015-8/84.2-400-22		С41
				Детали		
Б4		1	3.015-8/84.2-417	ф20 А III ГОСТ5781-82* ℓ=1750	6	4,3 кг
Б4		2	-421	ф12 А I ГОСТ5781-82* ℓ=1050	4	0,9 кг
				3.015-8/84.2-400-23		С41-1
				Детали		
Б4		1	-412	ф18 А III ГОСТ5781-82* ℓ=1750	6	3,5 кг
Б4		2	-422	ф10 А I ГОСТ5781-82* ℓ=1050	4	0,6 кг
				3.015-8/84.2-400-24		С42
				Детали		
Б4		1	-418	ф20 А III ГОСТ5781-82* ℓ=2350	6	5,8 кг
Б4		2	-421	ф12 А I ГОСТ5781-82* ℓ=1050	5	0,9 кг
				3.015-8/84.2-400-25		С42-1
				Детали		
Б4		1	-413	ф18 А III ГОСТ5781-82* ℓ=2350	6	4,7 кг
Б4		2	-422	ф10 А I ГОСТ5781-82* ℓ=1050	5	0,6 кг
				3.015-8/84.2-400-26		С43
				Детали		
Б4		1	-419	ф20 А III ГОСТ5781-82* ℓ=2950	6	7,3 кг
Б4		2	-421	ф12 А I ГОСТ5781-82* ℓ=1050	6	0,9 кг
				3.015-8/84.2-400-27		С43-1
				Детали		
Б4		1	-414	ф18 А III ГОСТ5781-82* ℓ=2950	6	5,9 кг
Б4		2	-422	ф10 А I ГОСТ5781-82* ℓ=1050	6	0,6 кг

Взам. инв. №

Подпись и дата

Инв. № подл.

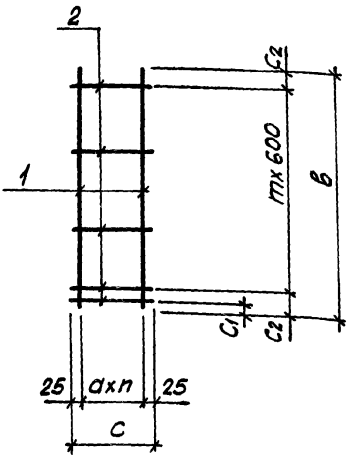

Изготовление сеток производить при помощи контактной точечной электросварки в соответствии с требованиями ГОСТ 14098-68 и СН393-78

Обозначение	Марка	Размеры, мм							Масса, кг
		a	n	c	c1	c2	m	в	
3.015-8/84.2-400	С31	250	2	550	25	125	2	1450	4,7
-01	С31-1								7,7
-02	С31-2								9,9
-03	С31-3								12,8
-04	С32				75	275		1750	5,6
-05	С32-1								9,2

Взам. инв. №

Подпись и дата

Инв. № подл.

Нач. отд.	Бродский	
Н. контр.	Зорин	
Гл. констр.	Зорин	
Рук. гр.	Свирь	
Ст. инж.	Боднянская	
Ст. инж.	Боднянская	
Техник	Литвиненко	

3.015-8/84.2-400 СБ

Сетка арматурная С31... С43-1
Сборочный чертеж

Стадия	Масса	Масштаб
Р	см. табл.	
Лист 1	Листов 2	

Госстрой СССР
Харьковский промстройниипроект

Обозначение	Марка	Размеры, мм							Масса, кг
		a	n	c	c_1	c_2	m	в	
3.015-8/84.2 – 400-06	С32-2	250	2	550	75	275	2	1750	11,7
-07	С32-3								14,9
-08	С33						3	2350	17,3
-09	С33-1								19,9
-10	С34						4	2950	9,0
-11	С34-1								15,3
-12	С34-2								19,5
-13	С34-3								24,9
-14	С35						3	2350	12,1
-15	С35-1								15,6
-16	С36	200	4	850	25	125	2	1450	17,7
-17	С37				75	275		1750	9,2
-18	С38						3	2350	12,0
-19	С39						4	2950	14,8
-20	С40		5	1050	25	125	2	1450	25,2
-21	С40-1								19,8
-22	С41				75	275		1750	29,4
-23	С41-1								23,4
-24	С42						3	2350	39,3
-25	С42-1								31,2
-26	С43						4	2950	49,2
-27	С43-1								39,0

Взам. инв. №

Подпись и дата

Инв. № подл.

Формат	Зона	Поз.	Обозначение	Наименование	Кол.	Приме-чание
				Документация		
А4			3.015-8/84.2-ТТ	Технические требования		
А4				Сборочный чертеж		
				3.015-8/84.2-500		С44
				Детали		
Б4		1	3.015-8/84.2-500	ф12AI ГОСТ5781-82* ℓ=1450	5	1,3 кг
Б4		2	-01	ф8AI ГОСТ5781-82* ℓ=850	2	0,3 кг
				3.015-8/84.2-500-01		С45
				Детали		
Б4		1	3.015-8/84.2-500	ф12AI ГОСТ5781-82* ℓ=1450	7	1,3 кг
Б4		2	-02	ф8AI ГОСТ5781-82* ℓ=1450	2	0,6 кг

Нач. отд.	Бродский		3.015-8/84.2-500
Н. контр.	Зорин		
Гл. констр.	Зорин		
Рук. гр.	Свирь		Сетка арматурная С44, С45
Ст. инж.	Боднянская		Стадия: Р; Лист: —; Листов: 1
Ст. инж.	Боднянская		Госстрой СССР Харьковский Промстройниипроект
Техник	Литвиненко		

Инв. № подл. | Подпись и дата | Взам. инв. №

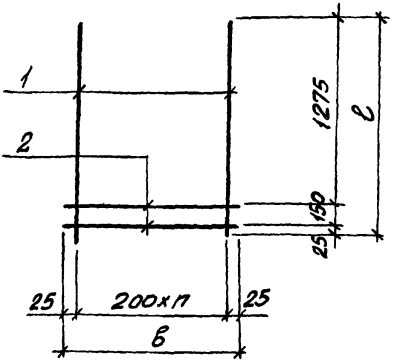

Обозначение	Марка	n, шт	в, мм	l, мм	Масса, кг
3.015-8/84.2-500	С 44	4	850	1450	7,1
-01	С 45	7	1450		9,7

Инв. № подл. | Подпись и дата | Взам. инв. №

Нач. отд.	Бродский		
Н. контр.	Зорин		
Гл. констр.	Зорин		
Рук. гр.	Свирь		
Ст. инж.	Бойнянская		
Ст. инж.	Бойнянская		
Техник	Литвиненко		

3.015-8/84.2-500 СБ

Сетка арматурная С44, С45 Сборочный чертеж

Стадия	Масса	Масштаб
Р	см. табл.	
Лист	Листов 1	

Госстрой СССР Харьковский Промстройниипроект

Формат	Зона	Поз.	Обозначение	Наименование	Кол.	Приме-чание
				Документация		
А4			3.015-8/84.2-600 СБ	Сборочный чертеж		
А4			3.015-8/84.2-ТТ	Технические требования		
				3.015-8/84.2-600		МН1
				Детали		
Б4		1		Шпилька 3.М24к600 ВСт3 кп2 ГОСТ 24379.1-80	1	2,1 кг
Б4		2		Плита Н0 ГОСТ 24379.1-80	1	1,3 кг
Б4		3		Гайка М24 ГОСТ 5915-70*	4	0,1 кг
Б4		4		Шайба М24 ГОСТ 24379.1-80	1	0,1 кг
				3.015-8/84.2-600-01		МН2
				Детали		
Б4		1		Шпилька 3.М30к710 ВСт3 кп2 ГОСТ 24379.1-80	1	3,9 кг
Б4		2		Плита 120 ГОСТ 24379.1-80	1	2,1 кг
Б4		3		Гайка М30 ГОСТ 5915-70*	4	0,2 кг
Б4		4		Шайба М30 ГОСТ 24379.1-80	1	0,3 кг
				3.015-8/84.2-600-02		МН3
				Детали		
Б4		1		Шпилька 3.М36к800 ВСт3 кп2 ГОСТ 24379.1-80	1	6,4 кг
Б4		2		Плита 150 ГОСТ 24379.1-80	1	3,3 кг
Б4		3		Гайка М36 ГОСТ 5915-70*	4	0,4 кг
Б4		4		Шайба М36 ГОСТ 24379.1-80	1	0,4 кг

Инв.№ подл. | Подпись и дата | Взам.инв.№

Нач. отд.	Бродский	
Н.контр.	Зорин	
Гл.констр.	Зорин	
Рук. гр.	Свирь	
Ст. инж.	Болнанская	
Ст. инж.	Болнанская	
Инженер	Петряш	

3.015-8/84.2-600

Изделие закладное МН1... МН10

Стадия	Лист	Листов
Р	1	3

Госстрой СССР ХАРЬКОВСКИЙ ПРОМСТРОЙНИИПРОЕКТ

Формат	Зона	Поз.	Обозначение	Наименование	Кол.	Примечание
				3.015-8/84.2-600-03		МН4
				Детали		
БЧ		1		Шпилька 3.М42х900 ВСт3кп2 ГОСТ24379.1-80	1	9,8 кг
БЧ		2		Плита 170 ГОСТ24379.1-80	1	5,3 кг
БЧ		3		Гайка М42 ГОСТ5915-70*	4	0,6 кг
БЧ		4		Шайба М42 ГОСТ24379.1-80	1	0,6 кг
				3.015-8/84.2-600-04		МН5
				Детали		
БЧ		1		Шпилька 3.М48х1000 ВСт3кп2 ГОСТ24379.1-80	1	14,2 кг
БЧ		2		Плита 190 ГОСТ24379.1-80	1	7,3 кг
БЧ		3		Гайка М48 ГОСТ5915-70*	4	1,0 кг
БЧ		4		Шайба М48 ГОСТ24379.1-80	1	0,7 кг
				3.015-8/84.2-600-05		МН6
				Детали		
БЧ		1		Шпилька 3.М30х1120 ВСт3кп2 ГОСТ24379.1-80	1	6,2 кг
БЧ		2		Плита 120 ГОСТ24379.1-80	1	2,1 кг
БЧ		3		Гайка М30 ГОСТ5915-70*	4	0,2 кг
БЧ		4		Шайба М30 ГОСТ24379.1-80	1	0,3 кг
				3.015-8/84.2-600-06		МН7
				Детали		
БЧ		1		Шпилька 3.М30х1000 ВСт3кп2 ГОСТ24379.1-80	1	5,6 кг
БЧ		2		Плита 120 ГОСТ24379.1-80	1	2,1 кг
БЧ		3		Гайка М30 ГОСТ5915-70*	4	0,2 кг
БЧ		4		Шайба М30 ГОСТ24379.1-80	1	0,3 кг

Формат	Зона	Поз.	Обозначение	Наименование	Кол.	Приме-чание
				3.015-8/84.2-600-07		МН8
				Детали		
БЧ		1		Шпилька 3.М36х1250 Вст3кп2 ГОСТ 24379.1-80	1	10,0 кг
БЧ		2		Плита 150 ГОСТ 24379.1-80	1	3,3 кг
БЧ		3		Гайка М36 ГОСТ 5915-70*	4	0,4 кг
БЧ		4		Шайба М36 ГОСТ 24379.1-80	1	0,4 кг
				3.015-8/84.2-600-08		МН9
				Детали		
БЧ		1		Шпилька 3.М42х1500 Вст3кп2 ГОСТ 24379.1-80	1	16,3 кг
БЧ		2		Плита 170 ГОСТ 24379.1-80	1	5,3 кг
БЧ		3		Гайка М42 ГОСТ 5915-70*	4	0,6 кг
БЧ		4		Шайба М42 ГОСТ 24379.1-80	1	0,6 кг
				3.015-8/84.2-600.09		МН10
				Детали		
БЧ		1		Шпилька 3.М48х1600 Вст3кп2 ГОСТ 24379.1-80	1	22,7 кг
БЧ		2		Плита 190 ГОСТ 24379.1-80	1	7,3 кг
БЧ		3		Гайка М48 ГОСТ 5915-70*	4	1,0 кг
БЧ		4		Шайба М48 ГОСТ 24379.1-80	1	0,7 кг

Инв. № подл. | Подпись и дата | Взам. инв. №

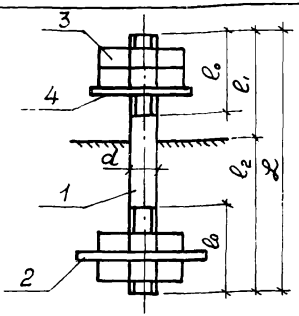

Обозначение	Марка	Размеры, мм					Масса, кг
		d	l_0	l_1	l_2	l	
3.015-8/84.2-600	МН1	24	110	125	475	600	3,9
-01	МН2	30	120	140	570	710	7,1
-02	МН3	36	130	170	630	800	11,7
-03	МН4	42	140	150	750	900	18,1
-04	МН5	48	150	150	850	1000	26,2
-05	МН6	30	120	590	530	1120	9,4
-06	МН7	30	120	490	510	1000	8,8
-07	МН8	36	130	610	640	1250	15,3
-08	МН9	42	140	730	770	1500	24,6
-09	МН10	48	150	740	860	1600	34,7

Инв.№ подл. | Подп. и дата | Взам. инв.№

Нач.отд.	Бродский	
Н.контр.	Зорин	
Гл.констр.	Зорин	
Рук.гр.	Свирь	
Ст.инж.	Боднянская	
Ст.инж.	Боднянская	
Инженер	Петряш	

3.015-8/84.2-600 СБ

Изделие закладное
МН1 ÷ МН10
Сборочный чертёж

Стадия	Масса	Масштаб
Р		
	ст.	
	табл.	

Лист | Листов 1

Госстрой СССР
ХАРЬКОВСКИЙ
ПРОМСТРОЙНИИПРОЕКТ

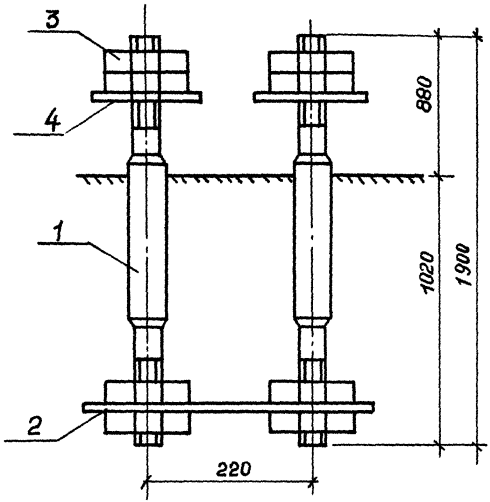

Формат	Зона	Поз.	Обозначение	Наименование	Кол.	Примечание
				Документация		
А4			3.015-8/84.2-ТТ	Технические требования		
				Детали		
Б4		1		Шпилька Ч. М56х1900 Вст.3пс2 ГОСТ24379.1-80	2	40,4 кг
А4		2	3.015-8/84.2-002	Плита	1	24,3 кг
Б4		3		Гайка М56 ГОСТ 10605-72*	8	1,45 кг
Б4		4		Шайба М56 ГОСТ24379.1-80	2	1,0 кг

Взам. инв. №

Подпись и дата

Инв. № подл.

Нач. отд.	Бродский		
Н. контр.	Зорин		
Гл. констр.	Зорин		
Рук. гр.	Овинь		
Ст. инж.	Боднянская		
Ст. инж.	Боднянская		
Инженер	Петраш		

3.015-8/84.2-700

Изделие закладное МН11.

Стадия	Масса	Масштаб
Р	118,7кг	
Лист	Листов 1	

Госстрой СССР ХАРЬКОВСКИЙ ПРОМСТРОЙНИИПРОЕКТ

СТ

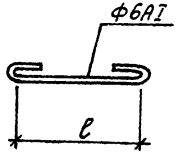

ПЛ1

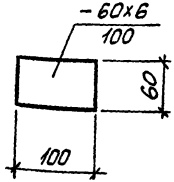

Обозначение	Марка	Длина ℓ, мм	Масса, кг	Примечание
3.015-8/84.2-001	СТ1	650	0,14	
-01	СТ2	750	0,17	
-02	ПЛ1	100	0,28	
-03	СТ3	700	0,16	
-04	СТ4	1200	0,27	
-05	СТ5	950	0,22	
-06	СТ6	550	0,12	

		3.015-8/84.2-001	
Нач.отд.	Бродский		
Н.контр.	Зорин	Стержни Ст 1...Ст 6 Полоса ПЛ1	Стадия: Р; Масса: см. табл.; Масштаб:
Гл.констр.	Зорин		
Рук.гр.	Свирь		Лист; Листов 1
Ст.инж.	Боднянская		
Ст.инж.	Боднянская	AI ГОСТ 5781-82* ВСт3пс 2 ГОСТ 380-71*	Госстрой СССР ХАРЬКОВСКИЙ ПРОМСТРОЙНИИПРОЕКТ
Инженер	Шейнбаум		

1-1

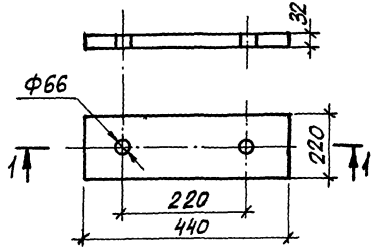

Инв.№ подл. | Подпись и дата | Взам. инв. №

Нач. отд.	Бродский		
Н. контр.	Зорин		
Ст. инж.	Боднянская		
Ст. инж.	Боднянская		
Инженер	Петраш		

3.015-8/84.2-002

Плита

Стадия	Масса	Масштаб
Р	24,3кг	

Лист	Листов 1

Плита ГОСТ 82-70* / ВСТ3кп3 ГОСТ 380-71*

Госстрой СССР
ХАРЬКОВСКИЙ ПРОМСТРОЙНИИПРОЕКТ

gost.e-ecolog.ru