ТИПОВЫЕ КОНСТРУКЦИИ ИЗДЕЛИЯ И УЗЛЫ ЗДАНИЙ И СООРУЖЕНИЙ

СЕРИЯ 3.015-8/84

ФУНДАМЕНТЫ МОНОЛИТНЫЕ
ЖЕЛЕЗОБЕТОННЫЕ ПОД ТИПОВЫЕ КОНСТРУКЦИИ
ЭСТАКАД И ОТДЕЛЬНО СТОЯЩИХ ОПОР
ТЕХНОЛОГИЧЕСКИХ ТРУБОПРОВОДОВ

ВЫПУСК 1

ПОДКОЛОННИКИ, ПЛИТЫ ФУНДАМЕНТНЫЕ

РАБОЧИЕ ЧЕРТЕЖИ

21704-02
ЦЕНА 2-17

gost.e-ecolog.ru

ЦЕНТРАЛЬНЫЙ ИНСТИТУТ ТИПОВОГО ПРОЕКТИРОВАНИЯ
ГОССТРОЯ СССР

Москва А-445. Смольная ул. 22

Сдано в печать VIII 1987 года

Заказ № 9002 Тираж 3000 экз

СЕРИЯ 3.015-8/84

ФУНДАМЕНТЫ МОНОЛИТНЫЕ ЖЕЛЕЗОБЕТОННЫЕ ПОД ТИПОВЫЕ КОНСТРУКЦИИ ЭСТАКАД И ОТДЕЛЬНО СТОЯЩИХ ОПОР ТЕХНОЛОГИЧЕСКИХ ТРУБОПРОВОДОВ

ВЫПУСК 1

ПОДКОЛОННИКИ, ПЛИТЫ ФУНДАМЕНТНЫЕ

РАБОЧИЕ ЧЕРТЕЖИ

РАЗРАБОТАНЫ ИНСТИТУТОМ ХАРЬКОВСКИЙ ПРОМСТРОЙНИИПРОЕКТ ГОССТРОЯ СССР

ХАРЬКОВСКИЙ ПРОМСТРОЙНИИПРОЕКТ
ГЛАВНЫЙ ИНЖЕНЕР ИНСТИТУТА ДОВГИЙ Н.Ф.
ГЛАВНЫЙ ИНЖЕНЕР ПРОЕКТА МОНИН А.М.

АРМПРОМПРОЕКТ ГОССТРОЯ СССР
ГЛАВНЫЙ ИНЖЕНЕР ИНСТИТУТА РОСТОМЯН М.Г.

ОДОБРЕНЫ И ВВЕДЕНЫ В ДЕЙСТВИЕ
ГЛАВОРГПРОЕКТОМ ГОССТРОЯ СССР
ПИСЬМО ОТ 15.05.86 № 2/3-245

№ п/п	Обозначение	Наименование	Стр.
1	3.015-8/84.1-00	Содержание	2
2	3.015-8/84.1-ТО	Техническое описание	3; 4
3	3.015-8/84.1-0100	Подколонник ПА1-1-1÷ПА1-4-1;	
		ПА2-1-1÷ПА2-4-1; ПА2-1-2÷ПА2-4-2	5
4	3.015-8/84.1-0200	Подколонник ПБ1-1-1÷ПБ1-4-1;	
		ПБ1-1-2÷ПБ1-4-2; ПБ2-1-1÷ПБ2-4-1	6
5	3.015-8/84.1-0300	Подколонник ПВ1-1-1÷ПВ1-4-1;	
		ПВ1-1-2÷ПВ1-4-2; ПВ1-1-3÷ПВ1-4-3	7
6	3.015-8/84.1-0400	Подколонник ПВ2-1-1÷ПВ2-4-1;	
		ПВ2-1-2÷ПВ2-4-2.	8
7	3.015-8/84.1-0500	Подколонник ПГ1-1÷ПГ1-4; ПГ2-1÷ПГ2-4	9
8	3.015-8/84.1-0500 СБ	Подколонник ПГ1-1÷ПГ1-4; ПГ2-1÷ПГ2-4	
		Сборочный чертеж	10
9	3.015-8/84.1-0600	Подколонник ПЕ1-1÷ПЕ1-4	11
10	3.015-8/84.1-0700	Подколонник ПИ1-1÷ПИ1-4	12
11	3.015-8/84.1-0800	Подколонник ПК1-1÷ПК1-4; ПК2-1÷ПК2-4	13
12	3.015-8/84.1-ВМС1	Ведомость расхода стали на элемент, кг	14; 15
13	3.015-8/84.1-0900	Подколонник ПН1; ПН2	16...18
14	3.015-8/84.1-0900 СБ	Подколонник ПН1; ПН2. Сборочный чертеж	19; 20
15	3.015-8/84.1-1000	Подколонник ПН3; ПН4	21; 22
16	3.015-8/84.1-1000 СБ	Подколонник ПН3; ПН4. Сборочный чертеж	23
17	3.015-8/84.1-1100	Подколонник ПН5; ПН6	24...26
18	3.015-8/84.1-1100 СБ	Подколонник ПН5; ПН6. Сборочный чертеж	27
19	3.015-8/84.1-ВМС2	Ведомость расхода стали на элемент, кг	28...33
20	3.015-8/84.1-1200	Плита фундаментная типа ПФ1, ПФ2, ПФ3	34
21	3.015-8/84.1-1300	Плита фундаментная типа ПФ5, ПФ7	35
22	3.015-8/84.1-1400	Плита фундаментная типа ПФ4, ПФ6, ПФ24	36
23	3.015-8/84.1-1500	Плита фундаментная типа ПФ13,	
		ПФ14, ПФ15, ПФ16	37
24	3.015-8/84.1-1600	Плита фундаментная типа ПФ8, ПФ9	38
25	3.015-8/84.1-1700	Плита фундаментная типа ПФ10, ПФ11	39
26	3.015-8/84.1-1800	Плита фундаментная типа ПФ17,	
		ПФ18, ПФ25	40
27	3.015-8/84.1-1900	Плита фундаментная типа	
		ПФ12, ПФ21, ПФ26	41
28	3.015-8/84.1-2000	Плита фундаментная типа ПФ19, ПФ20	42
29	3.015-8/84.1-2100	Плита фундаментная типа ПФ22, ПФ27	43
30	3.015-8/84.1-2200	Плита фундаментная типа ПФ23,	
		ПФ28÷ПФ33	44; 45
31	3.015-8/84.1-2200 СБ	Плита фундаментная типа ПФ23,	
		ПФ28÷ПФ33. Сборочный чертеж.	46
32	3.015-8/84.1-ВМС3	Ведомость расхода стали на элемент, кг	47, 48
33	3.015-8/84.1-2300	Плита фундаментная типа ПФ46	49
34	3.015-8/84.1-2400	Плита фундаментная типа ПФ34÷ПФ39,	
		ПФ47, ПФ48.	50
35	3.015-8/84.1-2400 СБ	Плита фундаментная типа ПФ34÷ПФ39,	
		ПФ47, ПФ48. Сборочный чертеж.	51
36	3.015-8/84.1-2500	Плита фундаментная типа ПФ40÷	
		ПФ43; ПФ49.	52
37	3.015-8/84.1-2500 СБ	Плита фундаментная типа ПФ40÷	
		ПФ43; ПФ49. Сборочный чертеж.	53
38	3.015-8/84.1-2600	Плита фундаментная типа ПФ44; ПФ45	54
39	3.015-8/84.1-ВМС4	Ведомость расхода стали на элемент, кг	55

Инв. № подл. | Подпись и дата | Взам. инв. №

Нач. отд.	Бродский		
Гл. констр.	Зорин		
Н. контр.	Зорин		
Рук. гр.	Свирь		
Ст. инж.	Баданская		
Ст. инж.	Баданская		
Техник	Литвиненко		

3.015-8/84.1-00

Содержание

Стадия	Лист	Листов
Р		1

ХАРЬКОВСКИЙ ПРОМСТРОЙНИИПРОЕКТ

1. Общие данные

1.1. В серии 3.015-8/84 выпуск 1 разработаны составные элементы монолитных железобетонных фундаментов — подколонники и фундаментные плиты — под ж.б. колонны и стальные опоры к сериям 3.015-1/82, 3.015-2/82, 3.015-3/82.

1.2. В целях сокращения объема графического материала конструкции фундаментов (подколонники и фундаментные плиты) запроектированы отдельно.

В целях унификации опалубочных форм плитная часть фундамента запроектирована ступенчатой с количеством ступеней от одной до трех согласно номенклатуры типовых серий 1.412-1/77, 1.412-2/77, 1.412-3/79 — монолитные железобетонные фундаменты под типовые колонны

Исключение составляют плиты, на которые опираются два подколонника или подколонники под стальные опоры. В этом случае фундаментные плиты проектируются индивидуальными, где на одной фундаментной плите предусматривается подколонник, состоящий из четырех столбов под металлические опоры или два подколонника — под колонны двухъярусных эстакад типов IX ж и XIII ж в местах температурных швов (смотрите монтажные схемы в выпуске 0, док. 3.015-8/84.0-01...-03).

Сечения подколонников выбраны исходя из размеров колонн и условий унификации.

1.3. Размеры фундаментных плит и сечения подколонников, высота ступеней кратны 300 мм.

1.4. Ступени фундаментных плит и подколонники имеют вертикальные грани.

1.5. Плитная часть фундаментов армируется плоскими сварными сетками серии 1.410-3 выпуск 1. Сетки сварные для армирования железобетонных конструкций." Сетки укладываются по высоте в два ряда, с взаимноперпендикулярным расположением рабочей арматуры.

Защитный слой бетона в фундаментных плитах принят 35 мм.

1.6. Подколонники армируются вертикальными пространственными каркасами и горизонтальными сетками в пределах глубины стакана.

Пространственные каркасы собираются из плоских сварных сеток, принятых по серии 3.015-8/84, выпуск 2„ Арматурные и закладные изделия. Рабочие чертежи".

Плоские сварные арматурные сетки собираются в пространственные каркасы согласно деталей, приведенных на листе 2 настоящего технического описания.

Толщина защитного слоя в подколонниках принята равной 50 мм. Горизонтальные сетки стаканной части индивидуальные, приняты по выпуску 2.

1.7. Стержни рабочей арматуры сеток приняты:

а) сетки фундаментных плит из арматуры класса А-III,

б) вертикальные сетки подколонников класса А-I, А-II, А-III (класс арматуры указан на рабочих чертежах подколонников);

в) горизонтальные сетки стаканной части из арматуры класса А-I. Все поперечные стержни сеток и отдельные стержни выполняются из арматуры класса А-I.

2. Указания по производству работ

2.1. Общие требования к производству работ по установке арматуры и бетонированию фундаментов принимать по указаниям главы СНиП III-15-76 „Бетонные и железобетонные конструкции монолитные."

2.2. Сборка пространственных каркасов подколонников должна, как правило, производиться в арматурном цехе. В случае невозможности транспортировки пространственных каркасов в собранном виде сборка его допускается на полигоне или непосредственно на месте установки. При перевозке собранных каркасов на значительное расстояние рекомендуется для повышения их жесткости установка временных диагональных связей (стержней).

Горизонтальные сетки поперечного армирования в зоне стакана рекомендуется устанавливать в собранные пространственные каркасы, привариваая их к стержням вертикальных сеток

2.3. При раздельном бетонировании плитной части фундамента и подколонника устройство рабочего шва разрешается только в месте примыкания подколонника к фундаментной плите.

Нач. отд.	Бродский		
Н. контр.	Зорин		
Гл. конст.	Зорин		
Рук. гр.	Свирь		
Ст. инж.	Боднянская		

3.015-8/84.1-ТО

Техническое описание

Стадия	Лист	Листов
Р	1	2

Госстрой СССР
Харьковский Промстройниипроект

Инв. № подл. | Подпись и дата | Взам. инв. №

Деталь „А"

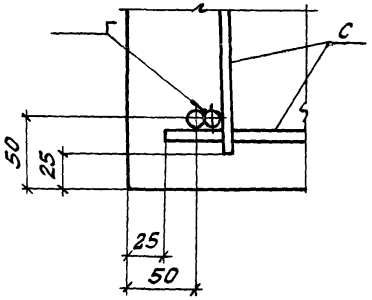

Деталь „Б"

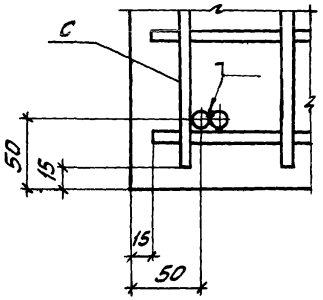

Деталь „В"

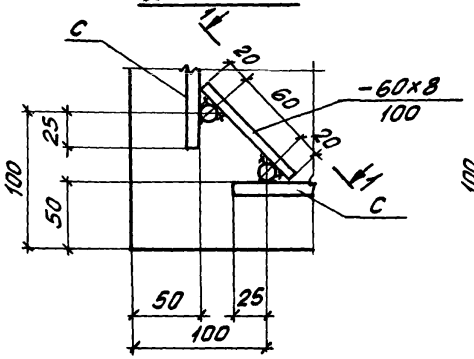

Деталь „Г"

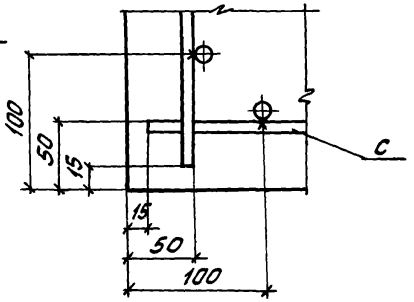

Деталь „Д"

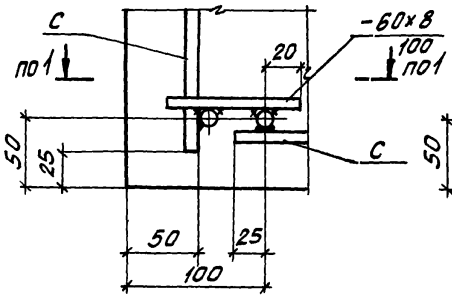

Деталь „Е"

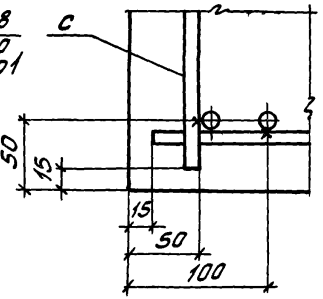

1-1

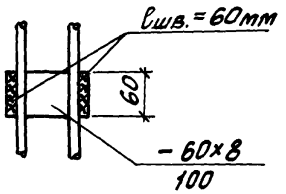

Схема сварки стержней к деталям „А", „Б", „Ж", „И"

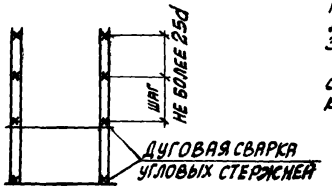

Деталь „Ж"

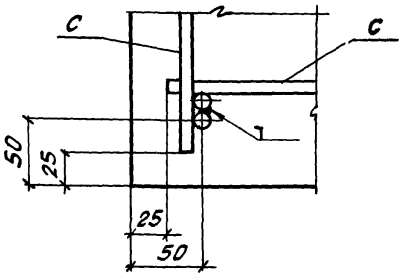

Деталь „И"

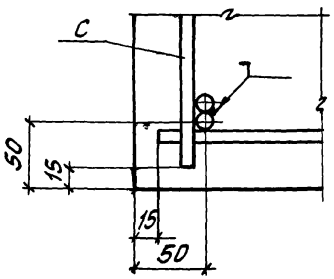

1. Плоские сварные арматурные сетки собираются в пространственные каркасы согласно деталей, приведенных на данном листе.
2. Сборку пространственных каркасов следует производить в кондукторе. При этом:
   а) соединение плоских сварных сеток в пространственные каркасы (детали „А", „Б", „Ж", „И") производить приваркой крайних вертикальных рабочих стержней между собой монтажным швом длиной ℓ=60мм (см. схему) при помощи контактной сварки;
   б) соединение плоских сварных сеток в пространственные каркасы (детали „В" и „Д") производить с помощью соединительных планок $\frac{-60\times8}{100}$, привариваемых контактной сваркой к крайним рабочим стержням. Соединительные планки $\frac{-60\times8}{100}$ располагать только у крайних (верхних и нижних) поперечных стержней сеток; (Пл).
   в) промежуточные продольные стержни каркасов связать поперечно соединительными позициями (Ст.) устанавливаемыми в каждом уровне поперечных стержней каркасов смотрите листы 3.015-8/84.1-0300:.. -0800.
   г) горизонтальные сетки поперечного армирования в зоне стаканов устанавливать в собранные пространственные каркасы, приваривая их к стержням вертикальных сеток.

Взам. инв. №
Подпись и дата
Инв. № подл.

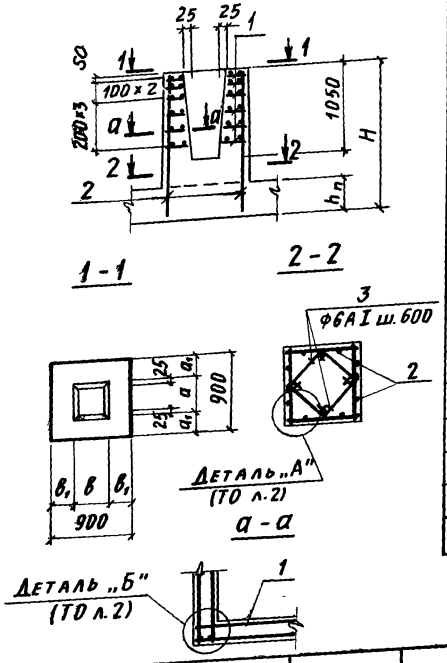

Формат	Зона	Поз.	Обозначение	Наименование	Кол. на исполн. 3.015-8/84.1-0100 —	01	02	03	04	05	06	07	08	09	10	11	Примечание
				Документация													
А3			3.015-8/84.1-ТО	Техническое описание													
А3			3.015-8/84.1-ВМС1	Ведомость расхода стали на элемент													
				Сборочные единицы													
А4		1	3.015-8/84.2-100	Сетка арматурная С1-1	6	6	6	6	6	6	6	6					
			-01	С1-2									6	6	6	6	
А4		2	3.015-8/84.2-200	С5-1	4				4				4				
А4			-10	С13		4				4				4			
			-11	С14			4				4				4		
			-12	С15				4				4				4	
				Детали													
А4		3	3.015-8/84.2-001	Стержень Ст1	4	8	12	16	4	8	12	16	4	8	12	16	
				Материалы													
				Бетон марки М150													
				при $h_п$=30 см	0,8	1,0	1,5	2,0	0,7	0,9	1,4	1,9	0,7	0,9	1,4	1,9	$м^3$
				при $h_п$=60 см	0,5	0,8	1,3	1,8	0,4	0,7	1,2	1,7	0,4	0,7	1,2	1,7	$м^3$
				Марка	ПА1-1-1	ПА1-2-1	ПА1-3-1	ПА1-4-1	ПА2-1-1	ПА2-2-1	ПА2-3-1	ПА2-4-1	ПА2-1-2	ПА2-2-2	ПА2-3-2	ПА2-4-2	

Нижний стержень Ст устанавливать в уровне поперечных стержней вертикальных сеток.

Обозначение	Марка	Размеры мм a	a_1	в	$в_1$	H
3.015-8/84.1-0100	ПА1-1-1	450	225	450	225	1500
-01	ПА1-2-1					1800
-02	ПА1-3-1					2400
-03	ПА1-4-1					3000
-04	ПА2-1-1	550	175	550	175	1500
-05	ПА2-2-1					1800
-06	ПА2-3-1					2400
-07	ПА2-4-1					3000
-08	ПА2-1-2					1500
-09	ПА2-2-2					1800
-10	ПА2-3-2					2400
-11	ПА2-4-2					3000

Нач. отд.	Бродский	
Н.контр.	Зорин	
Гл.констр	Зорин	
Рук. гр.	Свирь	
Ст. инж.	Боднянская	
Ст. инж.	Боднянская	
техник	Литвиненко	
Рук. гр.	Свирь	

3.015-8/84.1-0100

Подколонник
ПА1-1-1 ÷ ПА1-4-1
ПА2-1-1 ÷ ПА2-4-1
ПА2-1-2 ÷ ПА2-4-2

Стадия	Масса	Масштаб
Р		
Лист	Листов 1	

Госстрой СССР
ХАРЬКОВСКИЙ ПРОМСТРОЙНИИПРОЕКТ

Инв.№ подл. | Подпись и дата | Взам. инв.№

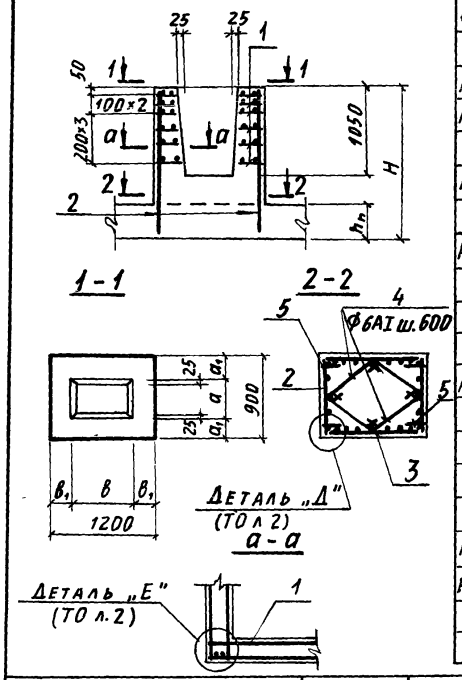

Формат	Зона	Поз.	Обозначение	Наименование	Кол на испол. 3.015-8/84.1-0200- —	01	02	03	04	05	06	07	08	09	10	11	Примечание
				Документация													
А3			3.015-8/84.1-ТО	Техническое описание													
А3			3.015-8/84.1-ВМС1	Ведомость расхода стали на элемент													
				Сборочные единицы													
А4		1	3.015-8/84.2-100 -02	Сетка арматурная С2-1	6	6	6	6									
			-03	С2-2					6	6	6	6	6	6	6	6	
А4		2	3.015-8/84.2-200 -01	С5-2	2				2								
			-10	С13		2				2			2				
			-11	С14			2				2			2			
			-12	С15				2				2			2		
А4		3	-03	С6-2	2				2				2			2	
			-14	С16-1		2				2				2			
			-16	С17-1			2				2				2		
			-18	С18-1				2				2				2	
				Детали													
А4		4	3.015-8/84.2-001	Стержень Ст 1	4	8	12	16	4	8	12	16	4	8	12	16	
В4		5	-02	Полоса Пл 1	8	8	8	8	8	8	8	8	8	8	8	8	
				Материалы													
				Бетон марки М150 $м^3$	1,0	1,3	1,9	2,6	1,0	1,3	1,9	2,6	0,9	1,2	1,9	2,5	$h_п$=30см
				Бетон марки М150 $м^3$	0,6	1,0	1,6	2,3	0,6	1,0	1,6	2,3	0,6	0,9	1,5	2,2	$h_п$=60см
				Марка	ПБ1-1-1	ПБ1-2-1	ПБ1-3-1	ПБ1-4-1	ПБ1-1-2	ПБ1-2-2	ПБ1-3-2	ПБ1-4-2	ПБ2-1-1	ПБ2-2-1	ПБ2-3-1	ПБ2-4-1	

Смотрите примечание п. 2б док. - ТО л. 2

Обозначение	Марка	Размеры, мм a	a_1	в	$в_1$	H
3.015-8/84.1-0200	ПБ1-1-1	550	175	650	275	1500
-01	ПБ1-2-1					1800
-02	ПБ1-3-1					2400
-03	ПБ1-4-1					3000
-04	ПБ1-1-2					1500
-05	ПБ1-2-2					1800
-06	ПБ1-3-2					2400
-07	ПБ1-4-2					3000
-08	ПБ2-1-1	550		750	225	1500
-09	ПБ2-2-1					1800
-10	ПБ2-3-1					2400
-11	ПБ2-4-1					3000

Нач. отд.	Бродский	
Н. контр.	Зорин	
Гл. конст.	Зорин	
Рук. гр.	Свирь	
Ст. инж.	Боднянская	
Ст. инж.	Боднянская	
Ст. техник	Литвиненко	
Рук. гр.	Свирь	

3.015-8/84.1-0200

Подколонник
ПБ1-1-1 ÷ ПБ1-4-1
ПБ1-1-2 ÷ ПБ1-4-2
ПБ2-1-1 ÷ ПБ2-4-1

Стадия	Масса	Масштаб
Р		
Лист	Листов 1	

Госстрой СССР
Харьковский Промстройниипроект

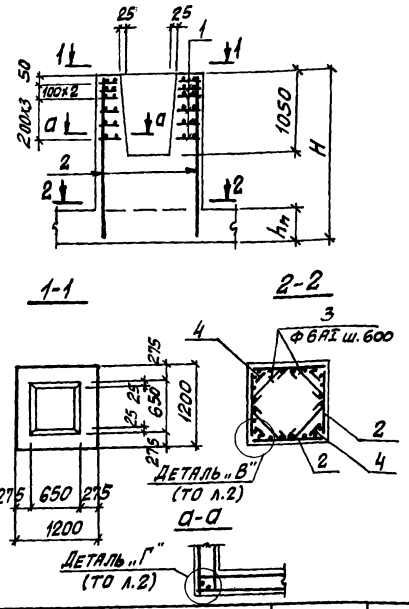

Формат	Зона	Поз.	Обозначение	Наименование	Кол. на исполн. 3.015-8/84.1-0300-												Примечание
					-	01	02	03	04	05	06	07	08	09	10	11	
				Документация													
А3			3.015-8/84.1-ТО	Техническое описание													
А3			3.015-8/84.1-ВМС1	Ведомость расхода стали на элемент													
				Сборочные единицы													
А4		1	3.015-8/84.2-100 -04	Сетка арматурная С3-1	6	6	6	6									
			-05	С3-2					6	6	6	6					
			-06	С3-3									6	6	6	6	
А4		2	3.015-8/84.2-200	С6-1	4				4				4				
			-13	С16		4				4				4			
			-15	С17			4				4				4		
			-17	С18				4				4				4	
				Детали													
А4		3	3.015-8/84.2-001 -03	Стержень Ст3	4	8	12	16	4	8	12	16	4	8	12	16	
		4	-02	Полоса Пл1	8	8	8	8	8	8	8	8	8	8	8	8	
				Материалы													
				Бетон марки М150													
				при hп = 30 см	1,3	1,8	2,6	3,5	1,3	1,8	2,6	3,5	1,3	1,8	2,6	3,5	м³
				при hп = 60 см	0,9	1,3	2,2	3,1	0,9	1,3	2,2	3,1	0,9	1,3	2,2	3,1	м³
				Марка	ПВ1-1-1	ПВ1-2-1	ПВ1-3-1	ПВ1-4-1	ПВ1-1-2	ПВ1-2-2	ПВ1-3-2	ПВ1-4-2	ПВ1-1-3	ПВ1-2-3	ПВ1-3-3	ПВ1-4-3	

См. примечание док. – 0100; -0200

Обозначение	Марка	H мм
3.015-8/84.1-300	ПВ1-1-1	1500
-01	ПВ1-2-1	1800
-02	ПВ1-3-1	2400
-03	ПВ1-4-1	3000
-04	ПВ1-1-2	1500
-05	ПВ1-2-2	1800
-06	ПВ1-3-2	2400
-07	ПВ1-4-2	3000
-08	ПВ1-1-3	1500
-09	ПВ1-2-3	1800
-10	ПВ1-3-3	2400
-11	ПВ1-4-3	3000

Инв. № подл. | Подпись и дата | Взам. инв. №

Нач. отд.	Бродский	
Н. контр.	Зорин	
Гл. констр.	Зорин	
Рук. гр.	Свирь	
Ст. инж.	Боднянская	
Ст. инж.	Боднянская	
Техник	Литвинемко	
Рук. гр.	Свирь	

3.015-8/84.1-0300

Подколонник

ПВ1-1-1 ÷ ПВ1-4-1
ПВ1-1-2 ÷ ПВ1-4-2
ПВ1-1-3 ÷ ПВ1-4-3

Стадия	Масса	Масштаб
Р		
Лист	Листов 1	

Госстрой СССР
Харьковский
Промстройниипроект

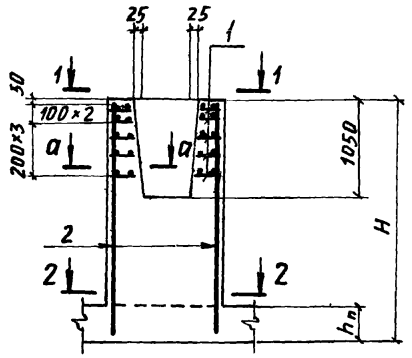

1-1

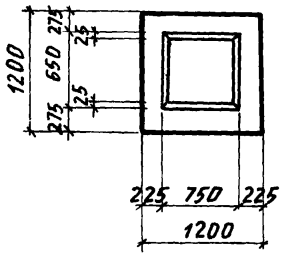

2-2

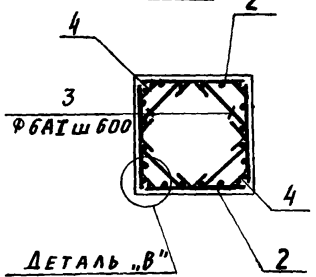

Деталь „В"
(ТО л.2)

a-a

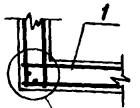

Деталь „Г"
(ТО л.2)

Формат	Зона	Поз	Обозначение	Наименование	Кол. на исполн 3.015-8/84.1-0400 —	01	02	03	04	05	06	07	Примечание
				Документация									
А3			3.015-8/84.1-ТО	Техническое описание									
А3			3.015-8/84.1-ВМС1	Ведомость расхода стали на элемент									
				Сборочные единицы									
А4		1	3.015-8/84.2-100-05	Сетка арматурная С3-2	6	6	6	6					
			-06	С3-3					6	6	6	6	
А4		2	3.015-8/84.2-200-02	С6-1	4				4				
			-13	С16		4				4			
			-15	С17			4				4		
			-17	С18				4				4	
				Детали									
А4		3	3.015-8/84.2-001-03	Стержень Ст3	4	8	12	16	4	8	12	16	
		4	-02	Полоса Пл1	8	8	8	8	8	8	8	8	
				Материалы									
				Бетон марки М150									
				при $h_п$ = 30 см	1,3	1,7	2,5	3,4	1,3	1,7	2,5	3,4	$м^3$
				при $h_п$ = 60 см	0,8	1,3	2,1	3,0	0,8	1,3	2,1	3,0	$м^3$
				Марка	ПВ2-1-1	ПВ2-2-1	ПВ2-3-1	ПВ2-4-1	ПВ2-1-2	ПВ2-2-2	ПВ2-3-2	ПВ2-4-2	

См. примечания док. -0100; -0200.

Обозначение	Марка	H мм
3.015-8/84.1-0400	ПВ2-1-1	1500
-01	ПВ2-2-1	1800
-02	ПВ2-3-1	2400
-03	ПВ2-4-1	3000
-04	ПВ2-1-2	1500
-05	ПВ2-2-2	1800
-06	ПВ2-3-2	2400
-07	ПВ2-4-2	3000

Нач отд	Бродский		
Н контр	Зорин		
Гл констр	Зорин		
Рук гр	Свирь		-
Ст инж	Боднянская		
Ст инж	Боднянская		
Ст техник	Литвиненко		
Рук гр	Свирь		-

3.015-8/84.1-0400

Подколонник
ПВ2-1-1÷ПВ2-4-1
ПВ2-1-2÷ПВ2-4-2

Стадия	Масса	Масштаб
Р		
Лист	Листов 1	

Госстрой СССР
ХАРЬКОВСКИЙ
ПРОМСТРОЙНИИПРОЕКТ

Формат	Зона	Поз	Обозначение	Наименование	Кол-во на исполн. 3.015-8/84.1-0500								Примечание
						01	02	03	04	05	06	07	
				Документация									
А3			3.015-8/84.1-ТО	Техническое описание									
А3			3.015-8/84.1-ВМС1	Ведомость расхода стали на элемент									
А3			3.015-8/84.1-0500СБ	Сборочный чертеж									
				Сборочные единицы									
А4		1	3.015-8/84.2-300	Сетка арматурная С 28	6	6	6	6	6	6	6	6	
А4		2	3.015-8/84.2-200-02	С6-1	2				2				
			-13	С16		2				2			
			-15	С17			2				2		
			-17	С18				2				2	
		3	-06	С9	2				2				
			-19	С19		2				2			
			-20	С20			2				2		
			-21	С21				2				2	
				Детали									
А4		4	3.015-8/84.2-001-01	Стержень Ст 2	4	8	12	16	4	8	12	16	
		5	-04	Ст 4	2	4	6	8	2	4	6	8	
		6	-02	Полоса Пл.1	8	8	8	8	8	8	8	8	
				Материалы									
				Бетон марки М150									
				при $h_п$=30 см	2,6	3,5	5,2	7,0	2,5	3,4	5,1	6,8	$м^3$
				при $h_п$=60 см	1,8	2,6	4,4	6,1	1,6	2,5	4,2	6,0	$м^3$
				Марка	ПГ1-1	ПГ1-2	ПГ1-3	ПГ1-4	ПГ2-1	ПГ2-2	ПГ2-3	ПГ2-4	

Инв.№ подл. | Подпись и дата | Взам. инв. №

Нач. отд.	Бродский	
Н. контр.	Зорин	
Гл. констр.	Зорин	
Рук. гр.	Свирь	
Ст. инж.	Бодянская	
Рук. гр.	Свирь	
Ст. техн.	Литвиненко	

3.015-8/84.1-0500

Подколонник ПГ1-1÷ПГ1-4; ПГ2-1÷÷ПГ2-4

Стадия	Лист	Листов
Р		1

Госстрой СССР, Харьковский промстройниипроект

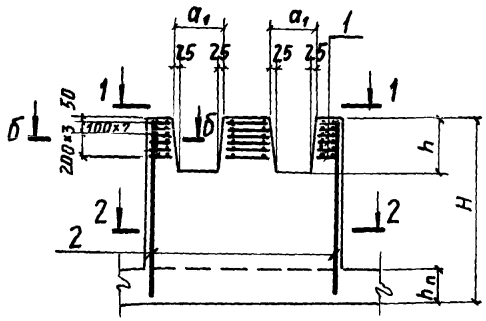

Обозначение	Марка	Размеры, мм										Примечание
		c	a	a_1	a_2	a_3	в	$в_1$	$в_2$	h	H	
3.015-8/84.1-0500	ПГ1-1	1200	2400	650	550	275	1200	650	275	1050	1500	
-01	ПГ1-2										1800	
-02	ПГ1-3										2400	
-03	ПГ1-4										3000	
-04	ПГ2-1							750	225		1500	
-05	ПГ2-2										1800	
-06	ПГ2-3										2400	
-07	ПГ2-4										3000	

1-1

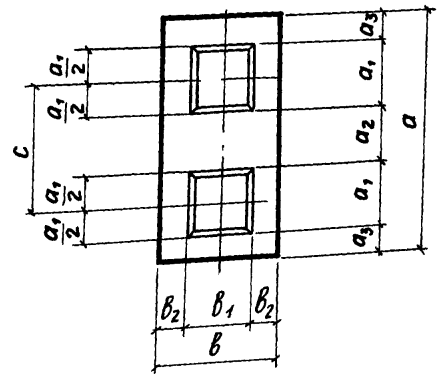

2-2

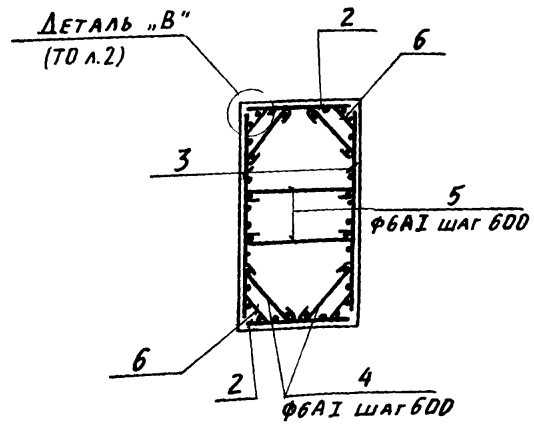

Б-Б

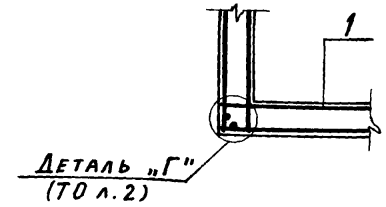

См. примечания док. -0100; -0200.

Нач отд.	Бродский		
Н контр	Зорин		
Гл констр	Зорин		
Рук гр	Свирь		
Ст инж	Боднянская		
Рук. гр.	Свирь		
Ст инж.	Боднянская		
Рук гр.	Свирь		

3.015-8/84.1-0500 СБ

Подколонник
ПГ1-1÷ПГ1-4; ПГ2-1÷ПГ2-4
Сборочный чертеж

Стадия	Масса	Масштаб
Р		
Лист	Листов 1	

Госстрой СССР, Харьковский Промстройниипроект

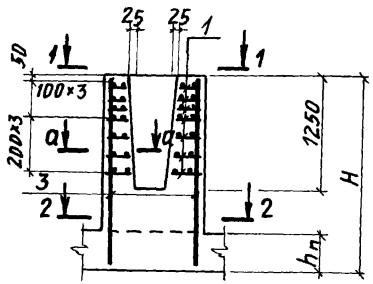

1-1

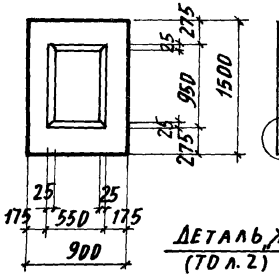

2-2

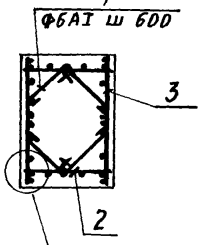

Деталь „Ж"
(ТО л. 2)

а-а

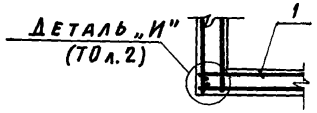

Деталь „И"
(ТО л. 2)

Формат	Зона	Поз	Обозначение	Наименование	Кол. на испол. 3.015-8/84.1-0600 —	01	02	03			Примечание
				Документация							
А3			3.015-8/84.1-ТО	Техническое описание							
А3			3.015-8/84.1-ВМС1	Ведомость расхода стали на элемент							
				Сборочные единицы							
А4		1	3.015-8/84.2-100 -02	Сетка арматурная С4-1	7	7	7	7			
А4		2	3.015-8/84.2-500	С44	2						
А4			3.015-8/84.2-200 -22	С22		2					
			-23	С23			2				
			-24	С24				2			
А4		3	3.015-8/84.2-500-01	С45	2						
А4			3.015-8/84.2-200-25	С25		2					
			-26	С26			2				
			-27	С27				2			
				Детали							
А4		4	3.015-8/84.2-001	Стержень Ст1	4	8	12	16			
				Материалы							
				Бетон марки М150							
				при hп = 30 см	1,0	1,4	2,2	3,0			$м^3$
				при hп = 60 см	0,6	1,0	1,8	2,6			$м^3$

Марка	ПЕ1-1	ПЕ1-2	ПЕ1-3	ПЕ1-4		

См. примечание док. -0100.

Обозначение	Марка	Н, мм
3.015-8/84.1-0600	ПЕ1-1	1500
-01	ПЕ1-2	1800
-02	ПЕ1-3	2400
-03	ПЕ1-4	3000

Нач. отд.	Бродский	
Н. контр.	Зорин	
Гл. констр.	Зорин	
Рук. гр.	Свирь	
Ст. инж.	Боднянская	
Ст. инж.	Боднянская	
Ст. техн.	Литвиненко	
Рук. гр.	Свирь	

3.015-8/84.1-0600

Подколонник ПЕ1-1÷ПЕ1-4

Стадия	Масса	Масштаб
Р		
Лист	Листов 1	

Госстрой СССР, Харьковский Промстройниипроект

Инв. № подл. | Подпись и дата | Взам. инв. №

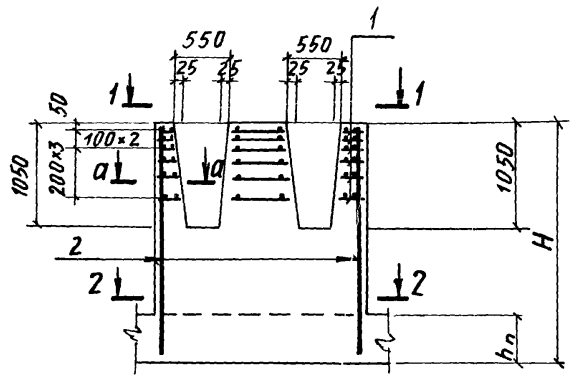

1-1

2-2

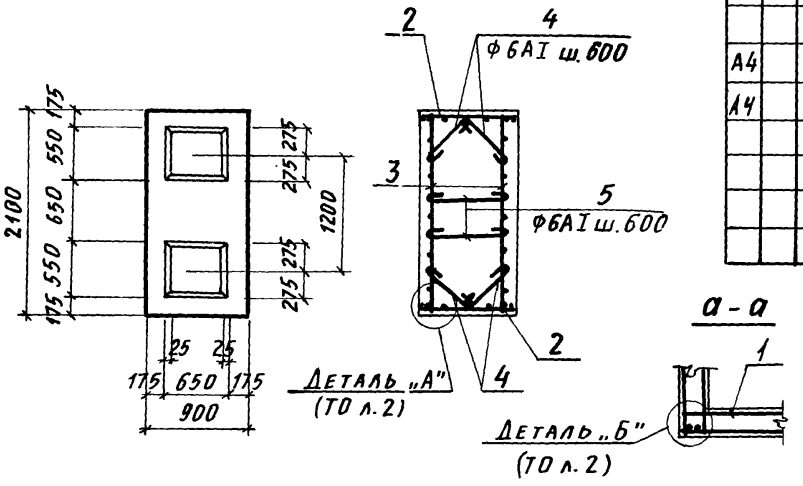

Формат	Зона	Поз.	Обозначение	Наименование	Кол. на испол. 3.015-8/84.1-0700-				Примечание
					–	01	02	03	
				Документация					
А3			3.015-8/84.1-ТО	Техническое описание					
А3			3.015-8/84.1-ВМС1	Ведомость расхода стали на элемент					
				Сборочные единицы					
А4		1	3.015-8/84.2-300 -01	Сетка арматурная С29	6	6	6	6	
А4		2	3.015-8/84.2-200	С5-1	2				
			-10	С13		2			
			-11	С14			2		
			-12	С15				2	
А4		3	-05	С8	2				
			-07	С10		2			
			-08	С11			2		
			-09	С12				2	
				Детали					
А4		4	3.015-8/84.2-001 -03	Стержень Ст3	4	8	12	16	
А4		5	-05	» Ст5	2	4	6	8	
				Материалы					
				Бетон марки М150					
				при $h_п$=30 см	1,7	2,3	3,4	4,5	$м^3$
				при $h_п$=60 см	1,1	1,7	2,8	4,0	$м^3$
				Марка	ПИ1-1	ПИ1-2	ПИ1-3	ПИ1-4	

См. примечание док. -0100.

Обозначение	Марка	H, мм
3.015-8/84.1-0700	ПИ1-1	1500
-01	ПИ1-2	1800
-02	ПИ1-3	2400
-03	ПИ1-4	3000

Нач. отд.	Бродский	
Н. контр.	Зорин	
Гл. констр.	Зорин	
Рук. гр.	Свирь	
Ст. инж.	Бодмянская	
Ст. инж.	Бодмянская	
Ст. техник	Литвиненко	
Рук. гр.	Свирь	

3.015-8/84.1-0700

Подколонник ПИ1-1 ÷ ПИ1-4

Стадия	Масса	Масштаб
Р		
Лист	Листов 1	

Госстрой СССР, ХАРЬКОВСКИЙ ПРОМСТРОЙНИИПРОЕКТ

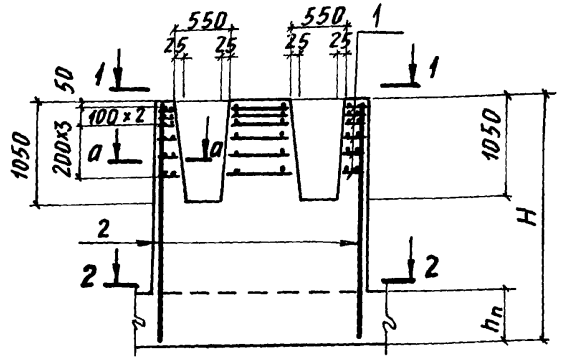

1 - 1

2 - 2

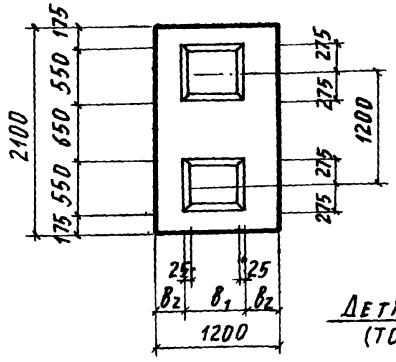

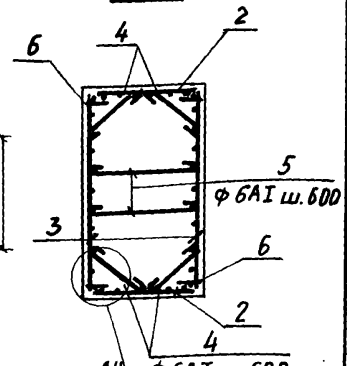

Деталь „Д"
(ТО л. 2)

ф 6AI ш. 600

Формат	Зона	Поз.	Обозначение	Наименование	Кол. на испол. 3.015-8/84.1-0800- —	01	02	03	04	05	06	07	Примечание
				Документация									
A3			3.015-8/84.1-ТО	Техническое описание	⊠	⊠	⊠	⊠	⊠	⊠	⊠	⊠	
A3			3.015-8/84.1-ВМС1	Ведомость расхода стали на элемент	⊠	⊠	⊠	⊠	⊠	⊠	⊠	⊠	
				Сборочные единицы									
A4		1	3.015-8/84.2-300-02	Сетка арматурная С30	6	6	6	6	6	6	6	6	
A4		2	3.015-8/84.2-200-02	С6-1	2				2				
			-13	С16		2				2			
			-15	С17			2				2		
			-17	С18				2				2	
A4		3	-05	С8	2				2				
			-07	С10		2				2			
			-08	С11			2				2		
			-09	С12				2				2	
				Детали									
A4		4	3.015-8/84.2-001-01	Стержень Ст2	4	8	12	16	4	8	12	16	
		5	-04	„ Ст4	2	4	6	8	2	4	6	8	
		6	-02	Полоса Пл1	8	8	8	8	8	8	8	8	
				Материалы									
				Бетон марки М150									
				при h_n=30 см	2,7	3,4	5,0	6,5	2,6	3,4	4,9	6,4	$м^3$
				при h_n=60 см	1,9	2,7	4,2	5,7	1,9	2,6	4,1	5,7	$м^3$
				Марка	ПК1-1	ПК1-2	ПК1-3	ПК1-4	ПК2-1	ПК2-2	ПК2-3	ПК2-4	

Обозначение	Марка	Размеры, мм B_1	B_2	H
3.015-8/84.1-0800	ПК1-1	650	275	1500
-01	ПК1-2			1800
-02	ПК1-3			2400
-03	ПК1-4			3000
-04	ПК2-1	750	225	1500
-05	ПК2-2			1800
-06	ПК2-3			2400
-07	ПК2-4			3000

а - а

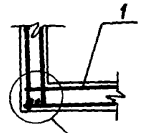

Деталь „Е"
(ТО л. 2)

См. примечания док. -0100; -0200.

Нач. отд.	Бродский		
Н. контр.	Зорин		
Гл. конст.	Зорин		
Рук. гр.	Свирь		
Ст. инж.	Бодянская		
Ст. инж.	Бодянская		
Техник	Литвиненко		
Рук. гр.	Свирь		

3.015-8/84.1-0800

Подколонник
ПК1-1 ÷ ПК1-4
ПК2-1 ÷ ПК2-4

Стадия	Масса	Масштаб
Р		
Лист	Листов 1	

Госстрой СССР
ХАРЬКОВСКИЙ ПРОМСТРОЙНИИПРОЕКТ

Инв. № подл. | Подпись и дата | Взам. инв. №

Марка элемента	Изделия арматурные							Изделия закладные		Общий расход, кг
	Арматура класса							Прокат марки		
	A-II		A-I					Вст3кп2		
	ГОСТ 5781-82*		ГОСТ 5781-82*					ГОСТ 103-76*		
	ф12	Итого	ф6	ф8	ф10	ф12	Итого	δ=6	Итого	
ПА1-1-1			0,6	19,2		26,0	45,8			45,8
ПА1-2-1			1,1	20,4		32,0	53,5			53,5
ПА1-3-1			1,7	24,0		42,0	67,7			67,7
ПА1-4-1			2,2	27,6		52,0	81,8			81,8
ПА2-1-1			0,6	19,2		26,0	45,8			45,8
ПА2-2-1			1,1	20,4		32,0	53,5			53,5
ПА2-3-1			1,7	24,0		42,0	67,7			67,7
ПА2-4-1			2,2	27,6		52,0	81,8			81,8
ПА2-1-2			0,6	4,8	24,0	26,0	55,4			55,4
ПА2-2-2			1,1	6,0	24,0	32,0	63,1			63,1
ПА2-3-2			1,7	9,6	24,0	42,0	77,3			77,3
ПА2-4-2			2,2	13,2	24,0	52,0	91,4			91,4
ПБ1-1-1	28,6	28,6	0,6	24,8	—	—	25,4	2,2	2,2	56,2
ПБ1-2-1	19,2	19,2	1,1	26,2		16,0	43,3	2,2	2,2	64,7
ПБ1-3-1	25,2	25,2	1,7	30,4		21,0	53,1	2,2	2,2	80,5
ПБ1-4-1	31,2	31,2	2,2	34,6		26,0	62,8	2,2	2,2	96,2
ПБ1-1-2	28,6	28,6	0,6	5,6	28,8	—	35,0	2,2	2,2	65,8
ПБ1-2-2	19,2	19,2	1,1	7,0	28,8	16,0	52,9	2,2	2,2	74,3
ПБ1-3-2	25,2	25,2	1,7	11,2	28,8	21,0	62,7	2,2	2,2	90,1
ПБ1-4-2	31,2	31,2	2,2	15,4	28,8	26,0	72,4	2,2	2,2	105,8
ПБ2-1-1	28,6	28,6	0,6	5,6	28,8		35,0	2,2	2,2	65,8

Продолжение

Марка элемента	Изделия арматурные							Изделия закладные		Общий расход, кг
	Арматура класса							Прокат марки		
	A-II		A-I					Вст3кп2		
	ГОСТ 5781-82*		ГОСТ 5781-82*					ГОСТ 103-76*		
	ф12	Итого	ф6	ф8	ф10	ф12	Итого	δ=6	Итого	
ПБ2-2-1	19,2	19,2	1,1	7,0	28,8	16,0	52,9	2,2	2,2	74,3
ПБ2-3-1	46,2	46,2	1,7	11,2	28,8		41,7	2,2	2,2	90,1
ПБ2-4-1	31,2	31,2	2,2	15,4	28,8	26,0	72,4	2,2	2,2	105,8
ПВ1-1-1			0,6	30,4		31,2	62,2	2,2	2,2	64,4
ПВ1-2-1			1,3	32,0		38,4	71,7	2,2	2,2	73,9
ПВ1-3-1			1,9	36,8		50,4	89,1	2,2	2,2	91,3
ПВ1-4-1			2,6	41,6		62,4	106,6	2,2	2,2	108,8
ПВ1-1-2			0,6	6,4	33,6	31,2	71,8	2,2	2,2	74,0
ПВ1-2-2			1,3	8,0	33,6	38,4	81,3	2,2	2,2	83,5
ПВ1-3-2			1,9	12,8	33,6	50,4	98,7	2,2	2,2	100,9
ПВ1-4-2			2,6	17,6	33,6	62,4	116,2	2,2	2,2	118,4

Нач. отд.	Бродский	
Н. контр.	Зорин	
Гл. констр.	Зорин	
Рук. гр.	Свирь	
Ст. инж.	Боднянская	
Ст. инж.	Боднянская	
Тех ник	Литвиненко	

3.015-8/84.1-ВМС1

Ведомость расхода стали на элемент, кг

Стадия	Лист	Листов
Р	1	2

Госстрой СССР Харьковский Промстройниипроект

Продолжение

Марка элемента	Изделия арматурные					Изделия закладные		Общий расход, кг
	Арматура класса					Прокат марки		
	А-I					Вст3кп2		
	ГОСТ 5781-82*					ГОСТ 103-76*		
	ф6	ф8	ф10	ф12	Итого	δ=6	Итого	
ПВ1-1-3	0,6	6,4	–	79,2	86,2	2,2	2,2	88,4
ПВ1-2-3	1,3	8,0	–	86,4	95,7	2,2	2,2	97,9
ПВ1-3-3	1,9	12,8	–	98,4	113,1	2,2	2,2	115,3
ПВ1-4-3	2,6	17,6	–	110,4	130,6	2,2	2,2	132,8
ПВ2-1-1	0,6	6,4	33,6	31,2	71,8	2,2	2,2	74,0
ПВ2-2-1	1,3	8,0	33,6	38,4	81,3	2,2	2,2	83,5
ПВ2-3-1	1,9	12,8	33,6	50,4	98,7	2,2	2,2	100,9
ПВ2-4-1	2,6	17,6	33,6	62,4	116,2	2,2	2,2	118,4
ПВ2-1-2	0,6	6,4	–	79,2	86,2	2,2	2,2	88,4
ПВ2-2-2	1,3	8,0	–	86,4	95,7	2,2	2,2	97,9
ПВ2-3-2	1,9	12,8	–	98,4	113,1	2,2	2,2	115,3
ПВ2-4-2	2,6	17,6	–	110,4	130,6	2,2	2,2	132,8
ПГ1-1	1,2	10,4	–	133,2	144,8	2,2	2,2	147,0
ПГ1-2	2,4	13,0	–	144,0	159,4	2,2	2,2	161,6
ПГ1-3	3,7	20,8	–	162,0	186,5	2,2	2,2	188,7
ПГ1-4	4,9	28,6	–	180,0	213,5	2,2	2,2	215,7
ПГ2-1	1,2	10,4	–	133,2	144,8	2,2	2,2	147,0
ПГ2-2	2,4	13,0	–	144,0	159,4	2,2	2,2	161,6
ПГ2-3	3,7	20,8	–	162,0	186,5	2,2	2,2	188,7
ПГ2-4	4,9	28,6	–	180,0	213,5	2,2	2,2	215,7
ПК1-1	1,2	9,6	–	123,4	134,2	2,2	2,2	136,4

Продолжение

Марка элемента	Изделия арматурные					Изделия закладные		Общий расход, кг
	Арматура класса					Прокат марки		
	А-I					Вст3кп2		
	ГОСТ 5781-82*					ГОСТ 103-76*		
	ф6	ф8	ф10	ф12	Итого	δ=6	Итого	
ПК1-2	2,4	12,0	–	133,6	148,0	2,2	2,2	150,2
ПК1-3	3,7	19,2	–	150,6	173,5	2,2	2,2	175,7
ПК1-4	4,9	26,4	–	167,6	198,9	2,2	2,2	201,1
ПК2-1	1,2	9,6	–	123,4	134,2	2,2	2,2	136,4
ПК2-2	2,4	12,0	–	133,6	148,0	2,2	2,2	150,2
ПК2-3	3,7	19,2	–	150,6	173,5	2,2	2,2	175,7
ПК2-4	4,9	26,4	–	167,6	198,9	2,2	2,2	201,1
ПЕ1-1	0,6	2,4	39,2	31,2	73,4	–	–	73,4
ПЕ1-2	1,1	9,0	39,2	41,6	90,9	–	–	90,9
ПЕ1-3	1,7	14,4	39,2	54,6	109,9	–	–	109,9
ПЕ1-4	2,2	33,4	39,2	67,6	142,4	–	–	142,4
ПИ1-1	1,1	8,8	–	113,6	123,5	–	–	123,5
ПИ1-2	2,2	11,0	–	123,2	136,4	–	–	136,4
ПИ1-3	3,2	17,6	–	139,2	160,0	–	–	160,0
ПИ1-4	4,3	24,2	–	155,2	183,7	–	–	183,7

Взам. инв.№ | Подпись и дата | Инв.№ подл.

Формат	Зона	Поз.	Обозначение	Наименование	Кол. на исполн 3.015-8/84.1-0900-															Примечание
						01	02	03	04	05	06	07	08	09	10	11	12	13	14	15	
				Документация																	
А3			3.015-8/84.1-ТО	Техническое описание																	
А3			3.015-8/84.1-0900 СБ	Сборочный чертеж																	
А3			3.015-8/84.1-ВМС2	Ведомость расхода стали на элемент																	
				Сборочные единицы																	
А4		1	3.015-8/84.2-400-01	Сетка арматурная С31-1	16				16				16				16				
			-05	С32-1		16				16				16				16			
			-14	С35			16				16				16				16		
			-11	С34-1				16				16				16				16	
А4		2	3.015-8/84.2-600-01	Изделие закладное МН2	8	8	8	8													
			-02	МН3					8	8	8	8									
			-03	МН4									8	8	8	8					
			-04	МН5													8	8	8	8	
				Материалы																	
				Бетон марки М150																	
				при $h_п$ = 30см	1,7	2,2	3,0	3,9	1,7	2,2	3,0	3,9	1,7	2,2	3,0	3,9	1,7	2,2	3,0	3,9	
				при $h_п$ = 60см	1,3	1,7	2,6	3,5	1,3	1,7	2,5	3,5	1,3	1,7	2,6	3,6	1,3	1,7	2,6	3,5	
				Марка	ПН1-1-1	ПН1-2-1	ПН1-3-1	ПН1-4-1	ПН1-1-2	ПН1-2-2	ПН1-3-2	ПН1-4-2	ПН1-1-3	ПН1-2-3	ПН1-3-3	ПН1-4-3	ПН1-1-4	ПН1-2-4	ПН1-3-4	ПН1-4-4	

Нач. отд.	Бродский	
Н. контр.	Зорин	
Гл. констр.	Зорин	
Рук. гр.	Свирь	
Ст. инж.	Боднянская	
Ст. инж.	Боднянская	
Ст. техн.	Литвиненко	

3.015-8/84.1-0900

Подколонник ПН1; ПН2

Стадия	Лист	Листов
Р	1	3

Госстрой СССР ХАРЬКОВСКИЙ ПРОМСТРОЙНИИПРОЕКТ

Формат	Зона	Поз.	Обозначение	Наименование	Кол на исполн 3.015-8/84.1-0900- 16	17	18	19	20	21	22	23	24	25	26	27	Примечание
				Документация													
А3			3.015-8/84.1-ТО	Техническое описание													
А3			3.015-8/84.1-0900СБ	Сборочный чертеж													
А3			3.015-8/84.1-ВМС2	Ведомость расхода стали на элемент													
				Сборочные единицы													
А4		1	3.015-8/84.2-400-01	Сетка арматурная С31-1	16				16				16				
			-05	С32-1		16				16				16			
			-14	С35			16				16				16		
			-11	С34-1				16				16				16	
А4		2	3.015-8/84.2-600-02	Изделие закладное МН3	16	16	16	16									
			-03	МН4					16	16	16	16					
			-04	МН5									16	16	16	16	
				Материалы													
				Бетон марки М150													
				при $h_п$ = 60 см	1,3	1,7	2,6	3,5	1,3	1,7	2,6	3,5	1,3	1,7	2,6	3,5	

Марка	ПН1-1-5	ПН1-2-5	ПН1-3-5	ПН1-4-5	ПН1-1-6	ПН1-2-6	ПН1-3-6	ПН1-4-6	ПН1-1-7	ПН1-2-7	ПН1-3-7	ПН1-4-7

Инв.№ подл. | Подпись и дата | Взам. инв.№

Формат	Зона	Поз.	Обозначение	Наименование	Кол. на исполн. 3.015-8/84.1-0900- 28	29	30	31	32	33	34	35	36	37	38	39	40	41	42	43	Примечание
				Документация																	
А3			3.015-8/84.1-ТО	Техническое описание																	
А3			3.015-8/84.1-0900СБ	Сборочный чертёж																	
А3			3.015-8/84.1-ВМС2	Ведомость расхода стали на элемент																	
				Сборочные единицы																	
А4		1	3.015-8/84.2-400-01	Сетка арматурная С31-1	16				16				16				16				
			-05	С32-1		16				16				16				16			
			-14	С35			16				16				16				16		
			-11	С34-1				16				16				16				16	
А4		2	3.015-8/84.2-600-03	Изделие закладное МН4	8	8	8	8									16	16	16	16	
			-04	МН5					8	8	8	8	16	16	16	16					
				Материалы																	
				Бетон марки М150																	
				при $h_п$ = 30 см	1,7	2,2	3,0	3,9	1,7	2,2	3,0	3,9	1,7	2,2	3,0	3,9	1,7	2,2	3,0	3,9	
				при $h_п$ = 60 см	1,3	1,7	2,6	3,5	1,3	1,7	2,6	3,5	1,3	1,7	2,6	3,5	1,3	1,7	2,6	3,5	
				Марка	ПН2-1-1	ПН2-2-1	ПН2-3-1	ПН2-4-1	ПН2-1-2	ПН2-2-2	ПН2-3-2	ПН2-4-2	ПН2-1-3	ПН2-2-3	ПН2-3-3	ПН2-4-3	ПН2-1-4	ПН2-2-4	ПН2-3-4	ПН2-4-4	

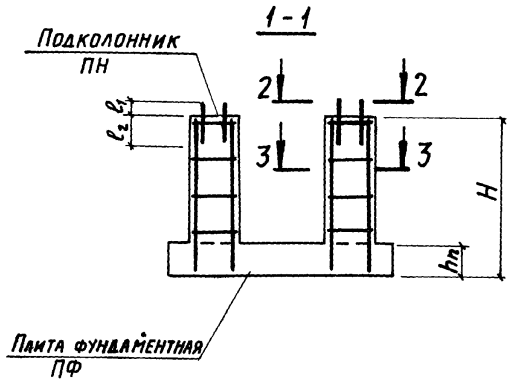

Рис. 1

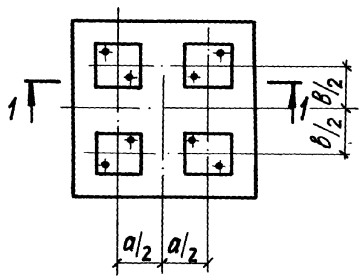

Рис. 2

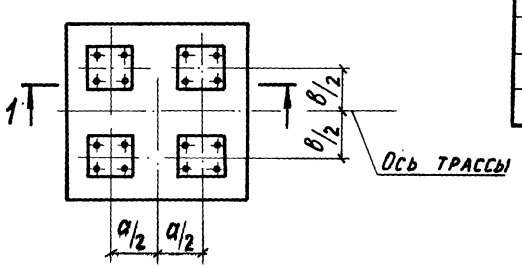

Обозначение	Марка	Рис.	Размеры, мм				
			a	b	ℓ_1	ℓ_2	H
3.015-8/84.1-0900-	ПН1-1-1	1	1200	1200	140	570	1500
-01	ПН1-2-1						1800
-02	ПН1-3-1						2400
-03	ПН1-4-1						3000
-04	ПН1-1-2				170	680	1500
-05	ПН1-2-2						1800
-06	ПН1-3-2						2400
-07	ПН1-4-2						3000
-08	ПН1-1-3				150	750	1500
-09	ПН1-2-3						1800
-10	ПН1-3-3						2400
-11	ПН1-4-3						3000
-12	ПН1-1-4					850	1500
-13	ПН1-2-4						1800
-14	ПН1-3-4						2400
-15	ПН1-4-4						3000

Размер А" принимать по серии 3.015-1/82, вып. III лист 58, в зависимости от марки стальной опоры.

2-2

для рис.1

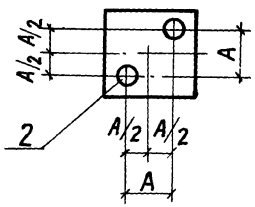

для рис.2

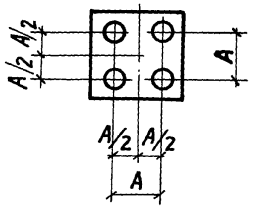

3-3

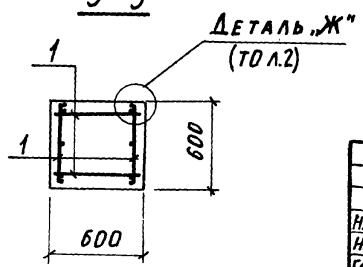

Нач. отд.	Бродский		
Н. контр.	Зорин		
Гл. констр.	Зорин		
Рук. гр.	Свирь		
Ст. инж.	Боднянская		
Ст. инж.	Боднянская		
Техник	Литвиненко	Литв-	

3.015-8/84.1-0900СБ

Подколонник ПН1; ПН2
Сборочный чертёж

Стадия	Масса	Масштаб
Р		
Лист 1	Листов 2	

Госстрой СССР
ХАРЬКОВСКИЙ ПРОМСТРОЙНИИПРОЕКТ

Инв. № подл. | Подпись и дата | Взам. инв. №

Продолжение

Обозначение	Марка	Рис.	Размеры, мм				
			a	b	e_1	e_2	H
3.015-8/84.1-0900-16	ПН1-1-5	2	1200	1200	170	630	1500
-17	ПН1-2-5						1800
-18	ПН1-3-5						2400
-19	ПН1-4-5						3000
-20	ПН1-1-6				150	750	1500
-21	ПН1-2-6						1800
-22	ПН1-3-6						2400
-23	ПН1-4-6						3000
-24	ПН1-1-7					850	1500
-25	ПН1-2-7						1800
-26	ПН1-3-7						2400
-27	ПН1-4-7						3000
-28	ПН2-1-1	1	1800	1800		750	1500
-29	ПН2-2-1						1800
-30	ПН2-3-1						2400
-31	ПН2-4-1						3000

Продолжение

Обозначение	Марка	Рис.	Размеры, мм				
			a	b	e_1	e_2	H
3.015-8/84.1-0900-32	ПН2-1-2	1	1800	1800	150	850	1500
-33	ПН2-2-2						1800
-34	ПН2-3-2						2400
-35	ПН2-4-2						3000
-36	ПН2-1-3	2.					1500
-37	ПН2-2-3						1800
-38	ПН2-3-3						2400
-39	ПН2-4-3						3000
-40	ПН2-1-4					750	1500
-41	ПН2-2-4						1800
-42	ПН2-3-4						2400
-43	ПН2-4-4						3000

Формат	Зона	Поз	Обозначение	Наименование	Кол на испол. 3.015-8/84.1-1000-												Примечание
						01	02	03	04	05	06	07	08	09	10	11	
				Документация													
А3			3.015-8/84.1 – ТО	Техническое описание													
А3			3.015-8/84.1-1000 СБ	Сборочный чертеж													
А3			3.015-8/84.1-ВМС2	Ведомость расхода стали на элемент													
				Сборочные единицы													
А4		1	3.015-8/84.2-400	Сетка арматурная С31	8				8				8				
			-04	С32		8				8				8			
			-08	С33			8				8				8		
			-10	С34				8				8				8	
А4		2	-16	С36	8				8				8				
			-17	С37		8				8				8			
			-18	С38			8				8				8		
			-19	С39				8				8				8	
А4		3	3.015-8/84.2-600-05	Изделие закладное МН6					16	16	16	16	16	16	16	16	
			-06	МН7	16	16	16	16									
				Материалы													
				Бетон марки М150													
				при $h_п$ = 60см	1,9	2,6	3,9	5,2	1,9	2,6	3,9	5,2	1,9	2,6	3,9	5,2	
				Марка	ПН3-1-1	ПН3-2-1	ПН3-3-1	ПН3-4-1	ПН3-1-2	ПН3-2-2	ПН3-3-2	ПН3-4-2	ПН4-1-1	ПН4-2-1	ПН4-3-1	ПН4-4-1	

Инв № подл | Подпись и дата | Взам инв. №

Нач отд.	Бродский	
Н. контр.	Зорин	
Гл. констр.	Зорин	
Рук гр	Свирь	
Ст инж.	Бодянская	
Техник	Литвиненко	

3.015-8/84.1-1000

Подколонник ПН3; ПН4

Стадия	Лист	Листов
Р	1	2

Госстрой СССР. Харьковский Промстройниипроект

Формат	Зона	Поз.	Обозначение	Наименование	Кол. на исполнение 3.015-8/84.1-1000								Примечание
					12	13	14	15	16	17	18	19	
				Документация									
А3			3.015-8/84.1 – ТО	Техническое описание									
А3			3.015-8/84.1 – 1000 СБ	Сборочный чертеж									
А3			3.015-8/84.1 – ВМС2	Ведомость расхода стали на элемент									
				Сборочные единицы									
А4		1	3.015-8/84.2-400	Сетка арматурная С31	8				8				
			-04	С32		8				8			
			-08	С33			8				8		
			-10	С34				8				8	
А4		2	-16	С36	8				8				
			-17	С37		8				8			
			-18	С38			8				8		
			-19	С39				8				8	
А4		3	3.015-8/84.2-600 -07	Изделие закладное МН8	16	16	16	16					
			-08	МН9					16	16	16	16	
				Материалы									
				Бетон марки М150									
				при $h_п$ = 60см	1,9	2,6	3,9	5,2	1,9	2,6	3,9	5,2	

Марка	ПН4-1-2	ПН4-2-2	ПН4-3-2	ПН4-4-2	ПН4-1-3	ПН4-2-3	ПН4-3-3	ПН4-4-3

Обозначение	Марка	Размеры, мм					
		a	в	В	ℓ_1	ℓ_2	H
3.015-8/84.1-1000-	ПН3-1-1	3000	1800	220	490	510	1500
-01	ПН3-2-1						1800
-02	ПН3-3-1						2400
-03	ПН3-4-1						3000

Обозначение	Марка	Размеры, мм					
		a	в	В	ℓ_1	ℓ_2	H
3.015-8/84.1-1000-04	ПН3-1-2	3000	1800	220	590	530	1500
-05	ПН3-2-2						1800
-06	ПН3-3-2						2400
-07	ПН3-4-2						3000
-08	ПН4-1-1		2400				1500
-09	ПН4-2-1						1800
-10	ПН4-3-1						2400
-11	ПН4-4-1						3000
-12	ПН4-1-2				610	640	1500
-13	ПН4-2-2						1800
-14	ПН4-3-2						2400
-15	ПН4-4-2						3000
-16	ПН4-1-3				730	770	1500
-17	ПН4-2-3						1800
-18	ПН4-3-3						2400
-19	ПН4-4-3						3000

Размер А" смотрите по серии 3.015-1/82 вып. III, лист 60, в зависимости от марки стальной опоры.

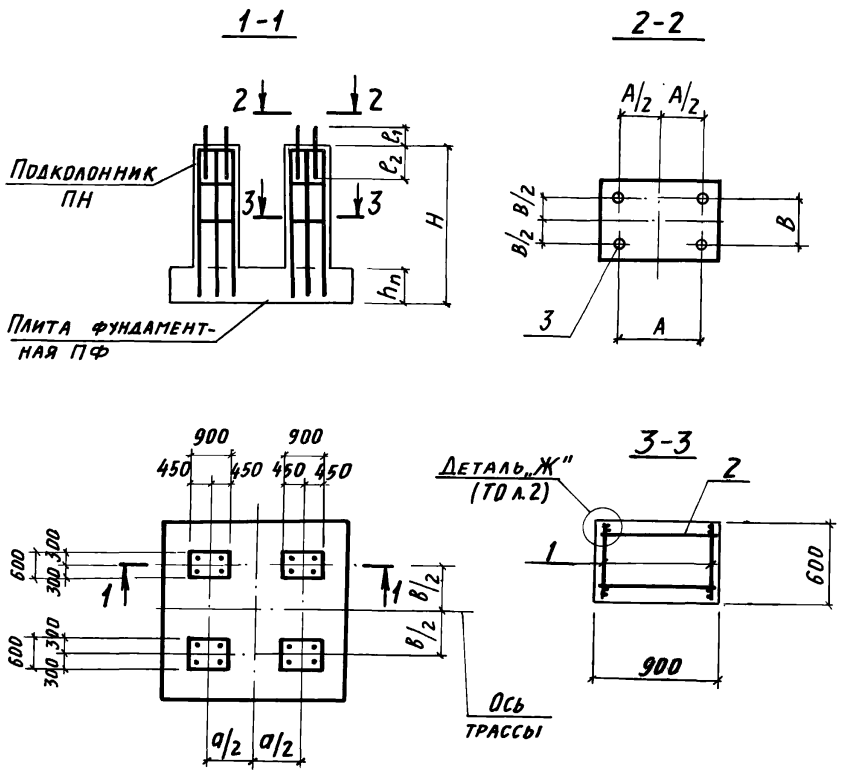

Нач. отд.	Бродский		
Н. контр.	Зорин		
Гл. констр.	Зорин		
Рук. гр.	Свирь		
Ст. инж.	Боднянская		
Ст. инж.	Боднянская		
Инженер	Шейнбаум		

3.015-8/84.1-1000 СБ

Подколонник ПН3; ПН4. Сборочный чертёж.

Стадия	Масса	Масштаб
Р		
Лист	Листов 1	

Госстрой СССР, Харьковский Промстройниипроект

Инв. № подл. | Подпись и дата | Взам. инв. №

Формат	Зона	Поз.	Обозначение	Наименование	Кол. на исполн. 3.015-8/84.1-1100- —	01	02	03	04	05	06	07	08	09	10	11	Примечание
				Документация													
А3			3.015-8/84.1 – ТО	Техническое описание													
А3			3.015-8/84.1 – 1100	Сборочный чертеж													
А3			3.015-8/84.1 – ВМС3	Ведомость расхода стали на элемент													
				Сборочные единицы													
А4		1	3.015-8/84.2-400 – 03	Сетка арматурная С31-3	8				8				8				
			– 07	С32-3		8				8				8			
			– 09	С33-1			8				8				8		
			– 13	С34-3				8				8				8	
А4		2	– 20	С40	8				8				8				
			– 22	С41		8				8				8			
			– 24	С42			8				8				8		
			– 26	С43				8				8				8	
А4		3	3.015-8/84.2-001-06	Стержень Ст6	32	32	40	48	32	32	40	48	32	32	40	48	
А4		4	– 02	Полоса Пл1	32	32	32	32	32	32	32	32	32	32	32	32	
А4		5	3.015-8/84.2-600-07	Изделие закладное МН8	16	16	16	16									
			– 08	МН9									16	16	16	16	
			– 09	МН10					16	16	16	16					
				Материалы													
				Бетон марки М150													
				при $h_п$ = 60 см	2,6	3,5	5,2	6,9	2,6	3,5	5,2	6,9	2,6	3,5	5,2	6,9	
				при $h_п$ = 90 см	1,7	2,6	4,3	6,1	1,7	2,6	4,3	6,1	1,7	2,6	4,3	6,1	

Марка	ПН5-1-1	ПН5-2-1	ПН5-3-1	ПН5-4-1	ПН5-1-2	ПН5-2-2	ПН5-3-2	ПН5-4-2	ПН5-1-3	ПН5-2-3	ПН5-3-3	ПН5-4-3

Инв. № подл. | Подпись и дата | Взам. инв. №

Нач. отд.	Бродский	
Н. контр.	Зорин	
Гл. констр.	Зорин	
Рук. гр.	Свирь	
Ст. инж.	Боднянская	
Ст. инж.	Боднянская	
Ст. техн.	Литвиненко	

3.015-8/84.1-1100

Подколонник ПН5; ПН6

Стадия	Лист	Листов
Р	1	3

Госстрой СССР ХАРЬКОВСКИЙ ПРОМСТРОЙНИИПРОЕКТ

Формат	Зона	Поз.	Обозначение	Наименование	Кол. на исполн. 3.015-8/84.1-1100- 12	13	14	15	16	17	18	19	Примечание
				Документация									
А3			3.015-8/84.1-ТО	Техническое описание									
А3			3.015-8/84.1-1100	Сборочный чертеж									
А3			3.015-8/84.1-ВМС3	Ведомость расхода стали на элемент									
				Сборочные единицы									
А4		1	3.015-8/84.2-400-03	Сетка арматурная С31-3	8				8				
			-07	С32-3		8				8			
			-09	С33-1			8				8		
			-13	С34-3				8				8	
А4		2	-20	С40	8				8				
			-22	С41		8				8			
			-24	С42			8				8		
			-26	С43				8				8	
А4		3	3.015-8/84.2-001-06	Стержень Ст 6	32	32	40	48	32	32	40	48	
А4		4	-02	Полоса Пл 1	32	32	32	32	32	32	32	32	
А4		5	3.015-8/84.2-600-06	Изделие закладное МН7					16	16	16	16	
			3.015-8/84.2-700	МН11	8	8	8	8					
				Материалы									
				Бетон марки М150									
				при $h_п$ = 60 см	2,6	3,5	5,2	6,9	2,6	3,5	5,2	6,9	
				при $h_п$ = 90 см	1,7	2,6	4,3	6,1	1,7	2,6	4,3	6,1	
				при $h_п$ = 120 см	0,9	1,7	3,5	5,2	0,9	1,7	3,5	5,2	

Марка	ПН5-1-4	ПН5-2-4	ПН5-3-4	ПН5-4-4	ПН5-1-5	ПН5-2-5	ПН5-3-5	ПН5-4-5

Формат	Зона	Поз.	Обозначение	Наименование	Кол. на исполн. 3.015-8/84.1-1100- 20	21	22	23	24	25	26	27	28	29	30	31	32	33	34	35
				Документация																
А3			3.015-8/84.1-ТО	Техническое описание																
А3			3.015-8/84.1-1100	Сборочный чертеж																
А3			3.015-8/84.1-ВМС3	Ведомость расхода стали на элемент																
				Сборочные единицы																
А4		1	3.015-8/84.2-400-02	Сетка арматурная С31-2	8				8				8				8			
			-06	С32-2		8				8				8				8		
			-15	С35-1			8				8				8				8	
			-12	С34-2				8				8				8				8
		2	-21	С40-1	8				8				8				8			
			-23	С41-1		8				8				8				8		
			-25	С42-1			8				8				8				8	
			-27	С43-1				8				8				8				8
А4		3	3.015-8/84.2-001-06	Стержень Ст 6	32	32	40	48	32	32	40	48	32	32	40	48	32	32	40	48
		4	-02	Полоса Пл 1	32	32	32	32	32	32	32	32	32	32	32	32	32	32	32	32
А4		5	3.015-8/84.2-600-07	Изделие закладное МН8	16	16	16	16												
			-08	МН9									16	16	16	16				
			-09	МН10					16	16	16	16								
			3.015-8/84.2-700	МН11													8	8	8	8
				Материалы																
				Бетон марки М150																
				при $h_п$ = 60см	2,6	3,5	5,2	6,9	2,6	3,5	5,2	6,9	2,6	3,5	5,2	6,9	2,6	3.5	5,2	6,9
				при $h_п$ = 90см	1,7	2,6	4,3	6,1	1,7	2,6	4,3	6,1	1,7	2,6	4,3	6,1	1,7	2,6	4,3	6,1
				при $h_п$ = 120см	0,9	1,7	3,5	5,2	0,9	1,7	3,5	5,2	0,9	1,7	3,5	5,2	0,9	1,7	3,5	5,2
				Марка	ПН6-1-1	ПН6-2-1	ПН6-3-1	ПН6-4-1	ПН6-1-2	ПН6-2-2	ПН6-3-2	ПН6-4-2	ПН6-1-3	ПН6-2-3	ПН6-3-3	ПН6-4-3	ПН61-4	ПН6-2-4	ПН6-3-4	ПН6-4-4

Взам. инв. № | Подпись и дата | Инв. № подл.

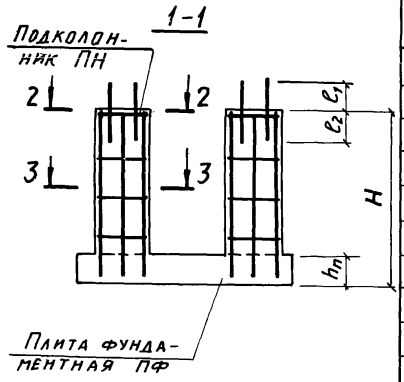

Обозначение	Марка	Размеры, мм				
		a	в	e_1	e_2	H
3.015-8/84. 1-1100-	ПН5-1-1	3000	1800	580	670	1500
-01	ПН5-2-1					1800
-02	ПН5-3-1					2400
-03	ПН5-4-1					3000
-04	ПН5-1-2					1500
-05	ПН5-2-2					1800
-06	ПН5-3-2					2400
-07	ПН5-4-2					3000
-08	ПН5-1-3			720	880	1500
-09	ПН5-2-3					1800
-10	ПН5-3-3					2400
-11	ПН5-4-3					3000
-12	ПН5-1-4			710	790	1500
-13	ПН5-2-4					1800
-14	ПН5-3-4					2400
-15	ПН5-4-4					3000

Обозначение	Марка	Размеры, мм				
		a	в	e_1	e_2	H
3.015-8/84.1-1100 -16	ПН5-1-5	3000	1800	580	670	1500
-17	ПН5-2-5					1800
-18	ПН5-3-5					2400
-19	ПН5-4-5					3000
-20	ПН6-1-1		2400			1500
-21	ПН6-2-1					1800
-22	ПН6-3-1					2400
-23	ПН6-4-1					3000
-24	ПН6-1-2			710	790	1500
-25	ПН6-2-2					1800
-26	ПН6-3-2					2400
-27	ПН6-4-2					3000
-28	ПН6-1-3			720	880	1500
-29	ПН6-2-3					1800
-30	ПН6-3-3					2400
-31	ПН6-4-3					3000
-32	ПН6-1-4			710	790	1500
-33	ПН6-2-4					1800
-34	ПН6-3-4					2400
-35	ПН6-4-4					3000

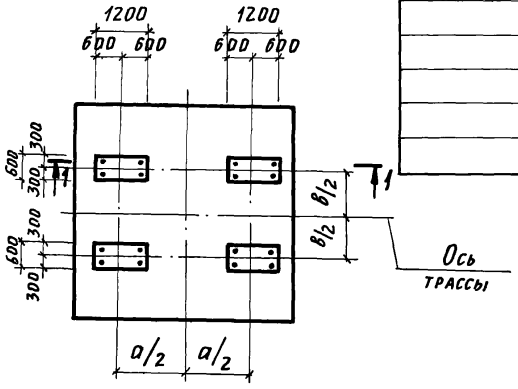

Размер „А" смотрите серию 3.015-1/82 вып. III п. 60, в зависимости от марки стальной опоры.

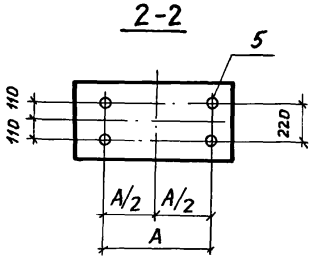

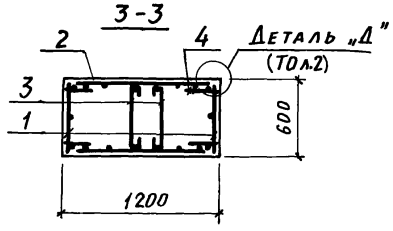

Нач.отд.	Бродский	
Н.контр.	Зорин	
Гл.констр.	Зорин	
Рук.гр.	Свирь	
Ст.инж.	Боднянская	
Ст.инж.	Боднянская	
Ст.техн.	Литвиненко	

3.015-8/84.1-1100СБ

Подколонник ПН5, ПН6 Сборочный чертеж

Стадия	Масса	Масштаб
Р		
Лист	Листов 1	

Госстрой СССР ХАРЬКОВСКИЙ ПРОМСТРОЙНИИПРОЕКТ

Марка элемента	Изделия арматурные							Изделия закладные (болты)																					Общий расход, кг
	Арматура класса						Всего	Шпилька					Анкерная плита					Гайка					Шайба					Всего	
	А-III				А-I			ВСт3кп2					ВСт3кп2					ВСт3кп2					ВСт3кп2						
	ГОСТ 5781-82*				ГОСТ 5781-82*			ГОСТ 24379.1-80					ГОСТ 24379.1-80					ГОСТ 5915-70*					ГОСТ 24379.1-80						
	ф 16			Итого	ф 8	Итого		М30	М36	М42	М48	Итого	-20×120	-20×150	-25×170	-28×190	Итого	М30	М36	М42	М48	Итого	М30	М36	М42	М48	Итого		
ПН1-1-1	110,4			110,4	12,8	12,8	123,2	31,2				31,2	16,8				16,8	6,4				6,4	2,4				2,4	56,8	180,0
ПН1-2-1	134,4			134,4	12,8	12,8	147,2																					204,0
ПН1-3-1	177,6			177,6	16,0	16,0	193,6																					250,4
ПН1-4-1	225,6			225,6	19,2	19,2	244,8																					301,6
ПН1-1-2	110,4			110,4	12,8	12,8	123,2		51,2			51,2		26,4			26,4		12,8			12,8		3,2			3,2	93,6	216,8
ПН1-2-2	134,4			134,4	12,8	12,8	147,2																					240,8
ПН1-3-2	177,6			177,6	16,0	16,0	193,6																					287,2
ПН1-4-2	225,6			225,6	19,2	19,2	244,8																					338,4
ПН1-1-3	110,4			110,4	12,8	12,8	123,2			78,4		78,4			42,4		42,4			19,2		19,2			4,8		4,8	144,8	268,0
ПН1-2-3	134,4			134,4	12,8	12,8	147,2																					292,0
ПН1-3-3	177,6			177,6	16,0	16,0	193,6																					338,4
ПН1-4-3	225,6			225,6	19,2	19,2	244,8																					389,6
ПН1-1-4	110,4			110,4	12,8	12,8	123,2				113,6	113,6				58,4	58,4				32,0	32,0				5,6	5,6	209,6	332,8
ПН1-2-4	134,4			134,4	12,8	12,8	147,2																					356,8
ПН1-3-4	177,6			177,6	16,0	16,0	193,6																					403,2
ПН1-4-4	225,6			225,6	19,2	19,2	244,8																					454,4
ПН1-1-5	110,4			110,4	12,8	12,8	123,2		102,4			102,4		52,8			52,8		25,6			25,6		6,4			6,4	187,2	310,4
ПН1-2-5	134,4			134,4	12,8	12,8	147,2																					334,4
ПН1-3-5	177,6			177,6	16,0	16,0	193,6																					380,8
ПН1-4-5	225,6			225,6	19,2	19,2	244,8																					432,0

Взам. инв. №

Подпись и дата

Инв. № подл.

Нач. отд.	Бродский	
Н. контр.	Зорин	
Гл. констр.	Зорин	
Рук. гр.	Свирь	
Ст. инж.	Боднянская	
Ст. инж.	Боднянская	
Техник	Литвиненко	

3.015-8/84.1-ВМС2

Ведомость расхода стали на элемент, кг

Стадия	Лист	Листов
Р	1	6

Госстрой СССР
Харьковский Промстройниипроект

Продолжение

Марка элемента	Изделия арматурные							Изделия закладные (болты)																					Общий расход, кг
	Арматура класса						Всего	Шпилька					Анкерная плита					Гайка					Шайба					Всего	
	А-III				А-I			ВСт3кп2					ВСт3кп2					ВСт3кп2					ВСт3кп2						
	ГОСТ 5781-82*				ГОСТ 5781-82*			ГОСТ 24379.1-80					ГОСТ 24379.1-80					ГОСТ 5915-70*					ГОСТ 24379.1-80						
	ф16			Итого	ф8	Итого		М30	М36	М42	М48	Итого	-20×120	-20×150	-25×170	-28×190	Итого	М30	М36	М42	М48	Итого	М30	М36	М42	М48	Итого		
ПН1-1-6	110,4			110,4	12,8	12,8	123,2	—	—	156,8	—	156,8	—	—	84,8	—	84,8	—	—	38,4	—	38,4	—	—	9,6	—	9,6	289,6	412,8
ПН1-2-6	134,4			134,4	12,8	12,8	147,2																					436,8
ПН1-3-6	177,6			177,6	16,0	16,0	193,6																					483,2
ПН1-4-6	225,6			225,6	19,2	19,2	244,8																					534,4
ПН1-1-7	110,4			110,4	12,8	12,8	123,2	—	—	—	227,2	227,2	—	—	—	116,8	116,8	—	—	—	64,0	64,0	—	—	—	11,2	11,2	419,2	542,4
ПН1-2-7	134,4			134,4	12,8	12,8	147,2																					566,4
ПН1-3-7	177,6			177,6	16,0	16,0	193,6																					612,8
ПН1-4-7	225,6			225,6	19,2	19,2	244,8																					664,0
ПН2-1-1	110,4			110,4	12,8	12,8	123,2	—	—	78,4	—	78,4	—	—	42,4	—	42,4	—	—	19,2	—	19,2	—	—	4,8	—	4,8	144,8	268,0
ПН2-2-1	134,4			134,4	12,8	12,8	147,2																					292,0
ПН2-3-1	177,6			177,6	16,0	16,0	193,6																					338,4
ПН2-4-1	225,6			225,6	19,2	19,2	244,8																					389,6
ПН2-1-2	110,4			110,4	12,8	12,8	123,2	—	—	—	113,6	113,6	—	—	—	58,4	58,4	—	—	—	32,0	32,0	—	—	—	5,6	5,6	209,6	332,8
ПН2-2-2	134,4			134,4	12,8	12,8	147,2																					356,8
ПН2-3-2	177,6			177,6	16,0	16,0	193,6																					403,2
ПН2-4-2	225,6			225,6	19,2	19,2	244,8																					454,4
ПН2-1-3	110,4			110,4	12,8	12,8	123,2	—	—	—	227,2	227,2	—	—	—	116,8	116,8	—	—	—	64,0	64,0	—	—	—	11,2	11,2	419,2	542,4
ПН2-2-3	134,4			134,4	12,8	12,8	147,2																					566,4
ПН2-3-3	177,6			177,6	16,0	16,0	193,6																					612,8
ПН2-4-3	225,6			225,6	19,2	19,2	244,8																					664,0

Инв. № подл. | Подпись и дата | Взам. инв. №

Продолжение

Марка элемента	Изделия арматурные: Арматура класса A-III ГОСТ 5781-82* ф12	ф16		Итого	A-I ГОСТ 5781-82 ф8	Итого	Всего	Изделия закладные (болты): Шпилька ВСт3 кп2 ГОСТ 24379.1-80 М30	М36	М42	М48	Итого	Анкерная плита ВСт3 кп2 ГОСТ 24379.1-80 -20×120	-20×150	-25×170	-28×190	Итого	Гайка ВСт3 кп2 ГОСТ 5915-70* М30	М36	М42	М48	Итого	Шайба ВСт3 кп2 ГОСТ 24379.1-80 М30	М36	М42	М48	Итого	Всего	Общий расход, кг
ПН2-1-4	–	110,4		110,4	12,8	12,8	123,2																							412,8
ПН2-2-4	–	134,4		134,4	12,8	12,8	147,2	–	–	156,8	–	156,8	–	–	84,8	–	84,8	–	–	38,4	–	38,4	–	–	9,6	–	9,6	289,6	436,8
ПН2-3-4	–	177,6		177,6	16,0	16,0	193,6																						483,2
ПН2-4-4	–	225,6		225,6	19,2	19,2	244,8																						534,4
ПН3-1-1	83,2	–		83,2	16,0	16,0	99,2																						240,0
ПН3-2-1	102,4	–		102,4	16,0	16,0	118,4																						259,2
ПН3-3-1	134,4	–		134,4	20,0	20,0	154,4	89,6	–	–	–	89,6	33,6	–	–	–	33,6	12,8	–	–	–	12,8	4,8	–	–	–	4,8	140,8	295,2
ПН3-4-1	166,4	–		166,4	24,0	24,0	190,4																						331,2
ПН3-1-2	83,2	–		83,2	16,0	16,0	99,2																						249,6
ПН3-2-2	102,4	–		102,4	16,0	16,0	118,4																						268,8
ПН3-3-2	134,4	–		134,4	20,0	20,0	154,4																						304,8
ПН3-4-2	166,4	–		166,4	24,0	24,0	190,4	99,2	–	–	–	99,2	33,6	–	–	–	33,6	12,8	–	–	–	12,8	4,8	–	–	–	4,8	150,4	340,8
ПН4-1-1	83,4	–		83,2	16,0	16,0	99,2																						249,6
ПН4-2-1	102,4	–		102,4	16,0	16,0	118,4																						268,8
ПН4-3-1	134,4	–		134,4	20,0	20,0	154,4																						304,8
ПН4-4-1	166,4	–		166,4	24,0	24,0	190,4																						340,8
ПН4-1-2	83,2	–		83,2	16,0	16,0	99,4																						344,0
ПН4-2-2	102,4	–		102,4	16,0	16,0	118,4	–	160,0	–	–	160,0	–	52,8	–	–	52,8	–	25,6	–	–	25,6	–	6,4	–	–	6,4	244,8	363,2
ПН4-3-2	134,4	–		134,4	20,0	20,0	154,4																						399,2
ПН4-4-2	166,4	–		166,4	24,0	24,0	190,4																						435,2

Взам. инв. № | Подпись и дата | Инв. № подл.

Продолжение

Марка элемента	Изделия арматурные										Изделия закладные																Общий расход, кг
	Арматура класса								Прокат марки		Шпилька				Анкерная плита				Гайка				Шайба				Всего
	A-III				A-I				ВСт3кп2		ВСт 3 кп 2																
	ГОСТ 5781-82*				ГОСТ 5781-82*				ГОСТ 380-71*		ГОСТ 24379.1-80								ГОСТ 5915-70*				ГОСТ 24379.1-80				
	ф12	ф20		Итого	ф6	ф8	ф12	Итого	-6 х 60	Итого	М36	М42	М48	Итого	-20х х150	-25х х170	-28х х190	Итого	М36	М42	М48	Итого	М36	М42	М48	Итого		
ПН4-1-3	83,2	—		83,2	—	16,0	—	16,0	—	—	—	260,8	—	260,8	—	84,8	—	84,8	—	38,4	—	38,4	—	9,6	—	9,6	393,6	492,8
ПН4-2-3	102,4	—		102,4	—	16,0	—	16,0																			512,0
ПН4-3-3	134,4	—		134,4	—	20,0	—	20,0																			548,0
ПН4-4-3	166,4	—		166,4	—	24,0	—	24,0																			584,0
ПН5-1-1	—	259,2		259,2	3,8	—	44,8	48,6	9,0	9,0	160,0	—	—	160,0	52,8	—	—	52,8	25,6	—	—	25,6	6,4	—	—	6,4	244,8	561,6
ПН5-2-1	—	309,6		309,6	3,8	—	44,8	48,6																			612,0
ПН5-3-1	—	417,6		417,6	4,8	—	56,0	60,8																			732,2
ПН5-4-1	—	525,6		525,6	5,8	—	67,2	73,0																			852,4
ПН5-1-2	—	259,2		259,2	3,8	—	44,8	48,6	9,0	9,0	—	—	363,2	363,2	—	—	116,8	116,8	—	—	64,0	64,0	—	—	11,2	11,2	555,2	872,0
ПН5-2-2	—	309,6		309,6	3,8	—	44,8	48,6																			922,4
ПН5-3-2	—	417,6		417,6	4,8	—	56,0	60,8																			1042,6
ПН5-4-2	—	525,6		525,6	5,8	—	67,2	73,0																			1162,8
ПН5-1-3	—	259,2		259,2	3,8	—	44,8	48,6	9,0	9,0	—	260,8	—	260,8	—	84,8	—	84,8	—	38,4	—	38,4	—	9,6	—	9,6	393,6	710,4
ПН5-2-3	—	309,6		309,6	3,8	—	44,8	48,6																			760,8
ПН5-3-3	—	417,6		417,6	4,8	—	56,0	60,8																			881,0
ПН5-4-3	—	525,6		525,6	5,8	—	67,2	73,0																			1001,2

Продолжение

Марка элемента	Изделия арматурные										Изделия закладные																Общий расход, кг
	Арматура класса								Прокат марки	Всего	Шпилька				Анкерная плита				Гайка				Шайба				Всего
	А-III				А-I				ВСт3кп2		ВСт3кп2																
	ГОСТ 5781-82*				ГОСТ 5781-82*				ГОСТ 380-71*		ГОСТ 24379.1-80				ГОСТ 24379.1-80				ГОСТ 5915-70*				ГОСТ 24379.1-80				
	ф18	ф20		Итого	ф6	ф10	ф12	Итого	−6 ×60	Итого	М30	М36	М56	Итого	−20× ×120	−20× ×150	−32× ×220	Итого	М30	М36	М56	Итого	М30	М36	М56	Итого	
ПН5-1-4	—	259,2		259,2	3,8	—	44,8	48,6	9,0	316,8																	1266,4
ПН5-2-4	—	309,6		309,6	3,8	—	44,8	48,6		367,2																	1316,8
ПН5-3-4	—	417,6		417,6	4,8	—	56,0	60,8		487,4			646,4	646,4			194,4	194,4			92,8	92,8			16,0	16,0	949,6	1437,0
ПН5-4-4	—	525,6		525,6	5,8	—	67,2	73,0		607,6																	1557,2
ПН5-1-5	—	259,2		259,2	3,8	—	44,8	48,6	9,0	316,8																	457,6
ПН5-2-5	—	309,6		309,6	3,8	—	44,8	48,6		367,2																	508,0
ПН5-3-5	—	417,6		417,6	4,8	—	56,0	60,8		487,4	89,6			89,6	39,6			33,6	12,8			12,8	4,8			4,8	140,8	628,2
ПН5-4-5	—	525,6		525,6	5,8	—	67,2	73,0		607,6																	748,4
ПН6-1-1	208,8	—		208,8	3,8	28,8	—	32,6	9,0	250,4																	495,2
ПН6-2-1	252,0	—		252,0	3,8	28,8	—	32,6		293,6																	538,4
ПН6-3-1	338,4	—		338,4	4,8	36,0	—	40,8		388,2		160,0		160,0		52,8		52,8		25,6		25,6		6,4		6,4	244,8	633,0
ПН6-4-1	424,8	—		424,8	5,8	43,2	—	49,0		482,8																	427,6

Взам инв №

Подпись и дата

Инв №подл

3.015-8/84.1-ВМ С2

Лист 5

Продолжение

Марка элемента	Изделия арматурные										Изделия закладные																Общий расход, кг
	Арматура класса								Прокат марки		Шпилька				Анкерная плита				Гайка				Шайба				Всего
	А-III				А-I				ВСт3кп2		ВСт3 кп2																
	ГОСТ 5781-82*				ГОСТ 5781-82*				ГОСТ 380-71*		Всего	ГОСТ 24379.1-80			ГОСТ 24379.1-80				ГОСТ 5915-70*				ГОСТ 24379.1-80				
	ф18			Итого	ф6	ф10		Итого	-6 х 60	Итого		М42	М48	М56	Итого	-25х х170	-28х х190	-32х х220	Итого	М42	М48	М56	Итого	М42	М48	М56	Итого	
ПН6-1-2	208,8			208,8	3,8	28,8		32,6	9,0	9,0	250,4																805,6
ПН6-2-2	252,0			252,0	3,8	28,8		32,6			293,6		363,2		363,2		116,8		116,8		64,0		64,0		11,2		11,2	555,2	848,8
ПН6-3-2	338,4			338,4	4,8	36,0		40,8			388,2																943,4
ПН6-4-2	424,8			424,8	5,8	43,2		49,0			482,8																1038,0
ПН6-1-3	208,8			208,8	3,8	28,8		32,6	9,0	9,0	250,4																644,0
ПН6-2-3	252,0			252,0	3,8	28,8		32,6			293,6	260,8			260,8	84,8			84,8	38,4			38,4	9,6		9,6	393,6	687,2
ПН6-3-3	338,4			338,4	4,8	36,0		40,8			388,2																781,8
ПН6-4-3	424,8			424,8	5,8	43,2		49,0			482,8																876,4
ПН6-1-4	208,8			208,8	3,8	28,8		32,6	9,0	9,0	250,4																1200,0
ПН6-2-4	252,0			252,0	3,8	28,8		32,6			293,6			646,4	646,4			194,4	194,4			92,8	92,8		16,0	16,0	949,6	1243,2
ПН6-3-4	338,4			338,4	4,8	36,0		40,8			388,2																1337,8
ПН6-4-4	424,8			424,8	5,8	43,2		49,0			482,8																1432,4

1-1

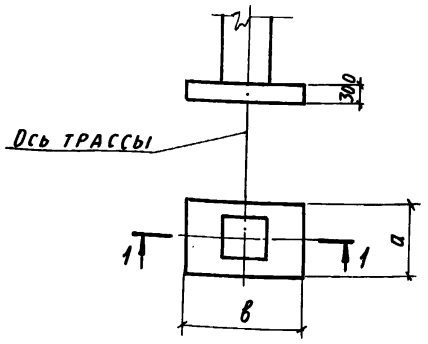

Формат	Зона	Поз.	Обозначение	Наименование	Кол. на исполн. 3.015-8/84.1-1200- —	01	02	03	04				Примечания
				Документация									
А3			3.015-8/84.1-ТО	Техническое описание									
А3			3.015-8/84.1-ВМС3	Ведомость расхода стали на элемент									
				Сборочные единицы									
		1	1.410-3.1-04	Сетка арматурная 1С $\frac{10АIII}{6АIII}$ 145×145	2								
			1.410-3.1-05	1С $\frac{10АIII}{6АIII}$ 165×175		2							
			То же	1С $\frac{12АIII}{6АIII}$ 165×175			2						
			"	1С $\frac{10АIII}{6АIII}$ 165×205				1					
			"	1С $\frac{12АIII}{6АIII}$ 165×205					1				
		2	1.410-3.1-07	1С $\frac{10АIII}{8АIII}$ 205×175				1	1				
				Материалы									
				Бетон марки М150	0,7	1,0	1,0	1,1	1,1				
				Марка	ПФ1-1	ПФ2-1	ПФ2-2	ПФ3-1	ПФ3-2				

Раскладка сеток подошвы

(для ПФ1-1; ПФ2-1; ПФ2-2)

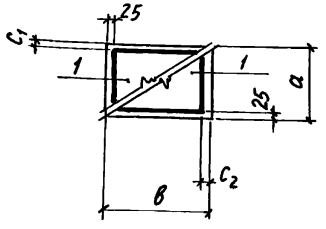

(для ПФ3-1; ПФ3-2)

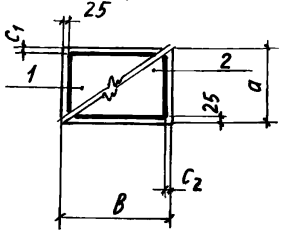

Обозначение	Марка	Размеры, мм а	в	c_1	c_2
3.015-8/84.1-1200	ПФ1-1	1500	1500	25	25
-01	ПФ2-1	1800	1800	75	25
-02	ПФ2-2				
-03	ПФ3-1		2100		25
-04	ПФ3-2				

Нач. отд.	Бродский	
Н. контр.	Зорин	
Гл. констр.	Зорин	
Рук. гр.	Свирь	
Ст. инж.	Боднянская	
Ст. инж.	Боднянская	
Техник	Литвиненко	
Рук. гр.	Свирь	

3.015-8/84.1-1200

Плита фундаментная типа ПФ1, ПФ2, ПФ3

Стадия	Масса	Масштаб
Р		
Лист	Листов 1	

Госстрой СССР ХАРЬКОВСКИЙ ПРОМСТРОЙНИИПРОЕКТ

Инв. № подл. | Подпись и дата | Взам. инв. №

1 – 1

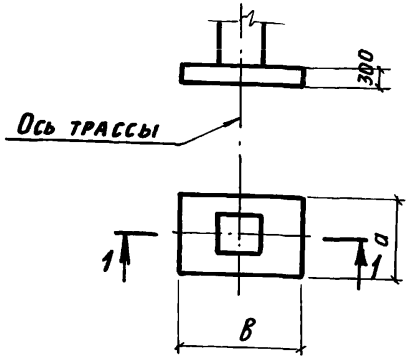

Раскладка сеток подошвы

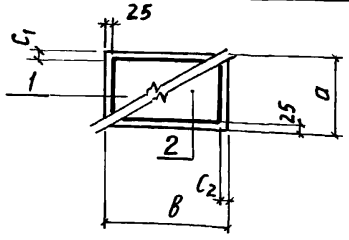

Формат	Зона	Поз.	Обозначение	Наименование	Кол. на исполн. 3.015-8/84.1-1300-								Примечания
					–	01	02	03					
				Документация									
А3			3.015-8/84.1-ТО	Техническое описание									
А3			3.015-8/84.1-ВМС3	Ведомость расхода стали на элемент									
				Сборочные единицы									
		1	1.410-3.1-05	Сетка арматурная 1С $\frac{10AIII}{6AIII}$ 165×235	1								
			То же	1С $\frac{12AIII}{6AIII}$ 165×235		1							
			1.410-3.1-07	1С $\frac{10AIII}{8AIII}$ 205×235			1						
			То же	1С $\frac{12AIII}{8AIII}$ 205×235				1					
		2	1.410-3.1-08	1С $\frac{10AIII}{8AIII}$ 225×175	1	1							
			То же	1С $\frac{10AIII}{8AIII}$ 225×205			1	1					
				Материалы									
				Бетон марки М150	1,3	1,3	1,5	1,5					
				Марка	ПФ5-1	ПФ5-2	ПФ7-1	ПФ7-2					

Обозначение	Марка	Размеры, мм			
		а	в	c_1	c_2
3.015-8/84.1-1300	ПФ5-1	1800	2400	75	75
-01	ПФ5-2				
-02	ПФ7-1	2100		25	
-03	ПФ7-2				

Нач. отд.	Бродский	
Н. контр.	Зорин	
Гл. констр	Зорин	
Рук. гр.	Свирь	
Ст. инж.	Бодянский	
Ст. инж.	Бодянская	
Ст. техн.	Литвиненко	
Рук. гр.	Свирь	

3.015-8/84.1-1300

Плита фундаментная типа ПФ5, ПФ7

Стадия	Масса	Масштаб
Р		
Лист	Листов 1	

Госстрой СССР ХАРЬКОВСКИЙ ПРОМСТРОЙНИИПРОЕКТ

Инв.№ подл. | Подпись и дата | Взам. инв.№

1-1

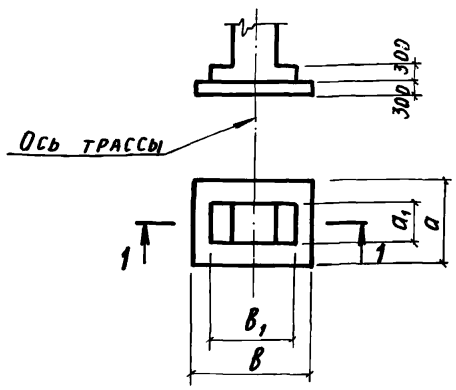

Раскладка сеток подошвы

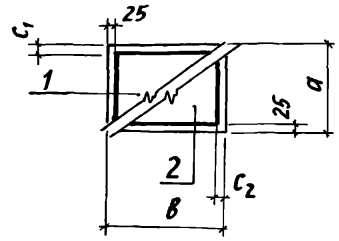

Формат	Зона	Поз.	Обозначение	Наименование	Кол. на исполн. 3.015-8/84.1-1400						Примечания
					–	01	02	03	04	05	
				Документация							
А3			3.015-8/84.1-ТО	Техническое описание							
А3			3.015-8/84.1-ВМС3	Ведомость расхода стали на элемент							
				Сборочные единицы							
		1	1.410-3.1-05	Сетка арматурная 1С $\frac{10AIII}{6AIII}$ 165×205	1						
			То же	1С $\frac{12AIII}{6AIII}$ 165×205		1					
			"	1С $\frac{10AIII}{6AIII}$ 165×235			1		1		
			"	1С $\frac{12AIII}{6AIII}$ 165×235				1		1	
		2	1.410-3.1-07	1С $\frac{10AIII}{8AIII}$ 205×175	1	1					
			1.410-3.1-08	1С $\frac{10AIII}{8AIII}$ 225×175			1	1	1	1	
				Материалы							
				Бетон марки М150	1,5	1,5	1,7	1,7	1,8	1,8	
				Марка	ПФ4-1	ПФ4-2	ПФ6-1	ПФ6-2	ПФ24-1	ПФ24-2	

Обозначение	Марка	Размеры, мм					
		a	b	a_1	B_1	c_1	c_2
3.015-8/84.1-1400	ПФ4-1	1800	2100	900	1500	75	25
-01	ПФ4-2						
-02	ПФ6-1		2400				75
-03	ПФ6-2						
-04	ПФ24-1				1800		
-05	ПФ24-2						

Нач. отд.	Бродский	
Н. контр.	Зорин	
Гл. констр.	Зорин	
Рук. гр.	Свирь	
Ст. инж.	Боднянская	
Ст. инж.	Боднянская	
Техник	Литвиненко	
Рук. гр.	Свирь	

3.015-8/84.1-1400

Плита фундаментная типа ПФ4, ПФ6, ПФ24

Стадия	Масса	Масштаб
Р		
Лист	Листов 1	

Госстрой СССР
Харьковский Промстройниипроект

Инв. № подл. | Подпись и дата | Взам. инв. №

1-1

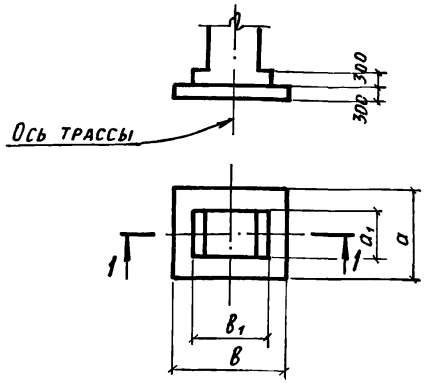

Раскладка сеток подошвы

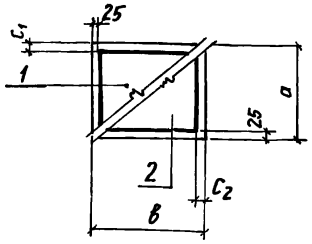

Формат	Зона	Поз.	Обозначение	Наименование	Кол на исполн. 3.015-8/84.1-1500 —	01	02	03	04	Примечания
				Документация						
А3			3.015-8/84.1-ТО	Техническое описание	✕	✕	✕	✕	✕	
А3			3.015-8/84.1-ВМС3	Ведомость расхода стали на элемент	✕	✕	✕	✕	✕	
				Сборочные единицы						
		1	1.410-3.1 — 05	Сетка арматурная $1С\frac{10АIII}{8АIII}$ 165×205	1					
			То же	$1С\frac{10АIII}{8АIII}$ 165×235		1				
			1.410-3.1 —07	$1С\frac{10АIII}{8АIII}$ 205×235			1			
			то же	$1С\frac{12АIII}{8АIII}$ 205×235				1		
			"	$1С\frac{12АIII}{8АIII}$ 205×265					1	
		2	"	$1С\frac{12АIII}{8АIII}$ 205×175	1					
			1.410-3.1 —08	$1С\frac{10АIII}{8АIII}$ 225×175		1				
			то же	$1С\frac{10АIII}{8АIII}$ 225×205			1	1		
			1.410-3.1 —10	$1С\frac{10АIII}{8АIII}$ 265×205					1	
				Материалы						
				Бетон марки М150	1,7	1,9	2,2	2,2	2,5	
				Марка	ПФ13-1	ПФ14-1	ПФ15-1	ПФ15-2	ПФ16-1	

Обозначение	Марка	Размеры, мм a	B	a_1	B_1	C_1	C_2
3.015-8/84.1-1500	ПФ13-1	1800	2100	1200	1500	75	25
-01	ПФ14-1		2400				75
-02	ПФ15-1	2100			1800	25	
-03	ПФ15-2						
-04	ПФ16-1		2700		2100		25

Нач. отд.	Бродский	
Н. контр.	Зорин	
Гл. констр.	Зорин	
Рук. гр.	Свирь	
Ст. инж.	Боднянская	
Ст. инж.	Боднянская	
Ст. техн.	Литвиненко	
Рук. гр.	Свирь	

3.015-8/84.1-1500

Плита фундаментная типа ПФ13, ПФ14, ПФ15, ПФ16

Стадия	Масса	Масштаб
Р		
Лист	Листов 1	

Госстрой СССР ХАРЬКОВСКИЙ ПРОМСТРОЙНИИПРОЕКТ

Инв. № подл. | Подпись и дата | Взам. инв. №

1 - 1

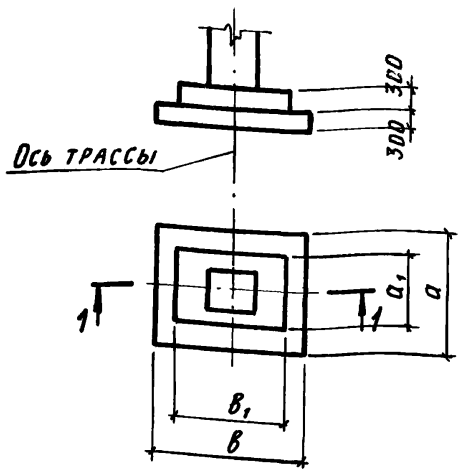

Раскладка сеток подошвы

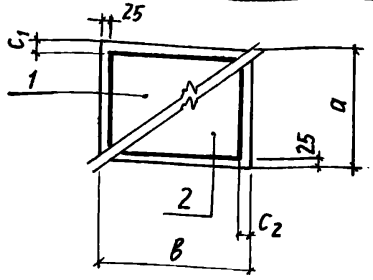

Формат	Зона	Поз.	Обозначение	Наименование	Кол. на исполн. 3.015-8/84.1-1600 —	01	02	03	04			Примечания
				Документация								
А3			3.015-8/84.1-ТО	Техническое описание								
А3			3.015-8/84.1-ВМС3	Ведомость расхода стали на элемент								
				Сборочные единицы								
		1	1.410-3.1-07	Сетка арматурная $1С\frac{10AIII}{8AIII}$ 205×235	1	1						
			То же	$1С\frac{10AIII}{8AIII}$ 205×265			1					
			"	$1С\frac{12AIII}{8AIII}$ 205×265				1				
			"	$1С\frac{14AIII}{8AIII}$ 205×265					1			
		2	1.410-3.1-10	$1С\frac{10AIII}{8AIII}$ 265×205			1	1	1			
			1.410-3.1-08	$1С\frac{10AIII}{8AIII}$ 225×205	1							
				$1С\frac{12AIII}{8AIII}$ 225×205		1						
				Материалы								
				Бетон марки М150	2,2	2,2	2,5	2,5	2,5			
				Марка	ПФ8-1	ПФ8-2	ПФ9-1	ПФ9-2	ПФ9-3			

Обозначение	Марка	Размеры, мм a	B	a_2	B_1	c_1	c_2
3.015-8/84.1-1600	ПФ8-1	2400	2100	1500	1500	25	25
-01	ПФ8-2						
-02	ПФ9-1	2100	2700		1800		
-03	ПФ9-2						
-04	ПФ9-3						

Нач. отд.	Бродский	
Н. контр.	Зорин	
Гл. констр.	Зорин	
Рук. гр.	Свирь	
Ст. инж.	Боднянская	
Ст. инж.	Боднянская	
Ст. техн.	Литвиненко	
Рук. гр.	Свирь	

3.015-8/84.1-1600

Плита фундаментная типа ПФ8, ПФ9

Стадия	Масса	Масштаб
Р		
Лист	Листов 1	

Госстрой СССР Харьковский Промстройниипроект

Инв. № подл. | Подпись и дата | Взам. инв. №

1 – 1

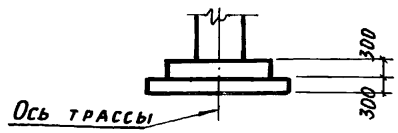

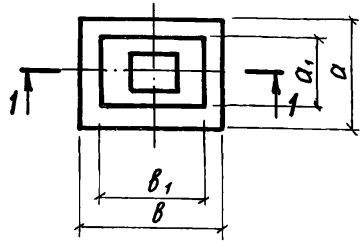

Раскладка сеток подошвы

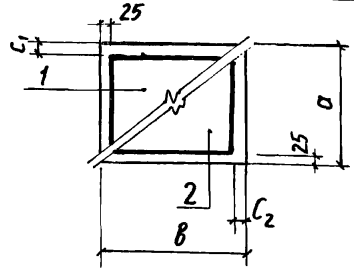

Формат	Зона	Поз.	Обозначение	Наименование	Кол. на исполн. 3.015-8/84.1-1700 —	01	02	03	04	05	Примечания
				Документация							
А3			3.015-8/84.1-ТО	Техническое описание	✕	✕	✕	✕	✕	✕	
А3			3.015-8/84.1 ВМС3	Ведомость расхода стали на элемент	✕	✕	✕	✕	✕	✕	
				Сборочные единицы							
		1	1.410-3.1-08	Сетка арматурная 1С $\frac{10\,AIII}{8\,AIII}$-225×265	1		1				
			То же	1С $\frac{12\,AIII}{8\,AIII}$-225×265		1					
			»	1С $\frac{10\,AIII}{8\,AIII}$-225×295				1			
			»	1С $\frac{12\,AIII}{8\,AIII}$-225×295					1		
			»	1С $\frac{14\,AIII}{8\,AIII}$-225×295						1	
		2	1.410-3.1-11	1С $\frac{10\,AIII}{8\,AIII}$-285×235				1	1	1	
			1.410-3.1-10	1С $\frac{10\,AIII}{8\,AIII}$-265×235	1	1					
			То же	1С $\frac{14\,AIII}{8\,AIII}$-265×235			1				
				Материалы							
				Бетон марки М150	2,8	2,8	2,8	3,1	3,1	3,1	
				Марка	ПФ10-1	ПФ10-2	ПФ10-3	ПФ11-1	ПФ11-2	ПФ11-3	

Обозначение	Марка	Размеры, мм a	в	a_1	$в_1$	c_1	c_2
3.015-8/84.1-1700	ПФ10-1	2400	2700	1500	1800	75	25
-01	ПФ10-2						
-02	ПФ10-3		3000		2100		75
-03	ПФ11-1						
-04	ПФ11-2						
-05	ПФ11-3						

Нач. отд.	Бродский	
Н. контр.	Зорин	
Гл. констр.	Зорин	
Рук. гр.	Свирь	
Ст. инж.	Бодянская	
Ст. инж.	Бодянская	
Ст. техн.	Литвиненко	
Рук. гр.	Свирь	

3.015-8/84.1-1700

Плита фундаментная типа ПФ10, ПФ11

Стадия	Масса	Масштаб
Р		
Лист	Листов 1	

Госстрой СССР
ХАРЬКОВСКИЙ ПРОМСТРОЙНИИПРОЕКТ

1 - 1

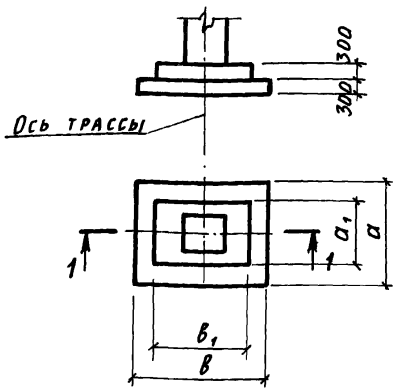

Раскладка сеток подошвы

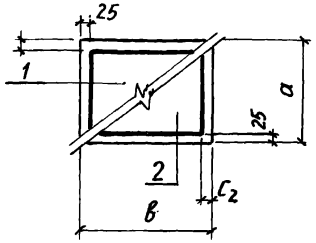

Формат	Зона	Поз.	Обозначение	Наименование	Кол. на исполн. 3.015-8/84.1-1800							Примечания
					-	01	02	03	04	05		
				Документация								
А3			3.015-8/84.1-ТО	Техническое описание								
А3			3.015-8/84.1 ВМС3	Ведомость расхода стали на элемент								
				Сборочные единицы								
		1	1.410-3.1-08	Сетка арматурная 1С $\frac{12AIII}{8AIII}$ 225х265	1							
			то же	1С $\frac{14AIII}{8AIII}$ 225х265		1						
			1.410-3.1-07	1С $\frac{10AIII}{8AIII}$ 205х235					1			
			то же	1С $\frac{12AIII}{8AIII}$ 205х235						1		
			1.410-3.1-08	1С $\frac{12AIII}{8AIII}$ 225х295			1					
			то же	1С $\frac{14AIII}{8AIII}$ 225х295				1				
		2	1.410-3.1-11	1С $\frac{10AIII}{8AIII}$ 285х235			1	1				
			1.410-3.1-10	1С $\frac{10AIII}{8AIII}$ 265х235	1	1						
			1.410-3.1-08	1С $\frac{10AIII}{8AIII}$ 225х205					1	1		
				Материалы								
				Бетон марки М150	2,9	2,9	3,3	3,3	2,3	2,3		
				Марка	ПФ17-1	ПФ17-2	ПФ18-1	ПФ18-2	ПФ25-1	ПФ25-2		

Обозначение	Марка	Размеры, мм					
		a	в	a_1	$в_1$	C_1	C_2
3.015-8/84.1-1800	ПФ17-1	2400	2700	1800	1800	75	25
-01	ПФ17-2						
-02	ПФ18-1		3000		2100		75
-03	ПФ18-2						
-04	ПФ25-1	2100	2400	1500	1800	25	
-05	ПФ25-2						

Нач. отд.	Бродский	
Н. контр.	Зорин	
Гл. констр.	Зорин	
Рук. гр.	Свирь	
Ст. инж.	Боднянская	
Ст. инж.	Боднянская	
Ст. техн.	Литвиненко	
Рук. гр.	Свирь	

3.015-8/84.1-1800

Плита фундаментная типа ПФ17, ПФ18, ПФ25

Стадия	Масса	Масштаб
Р		
Лист	Листов 1	

Госстрой СССР
Харьковский промстройниипроект

Инв. № подл. | Подпись и дата | Взам. инв. №

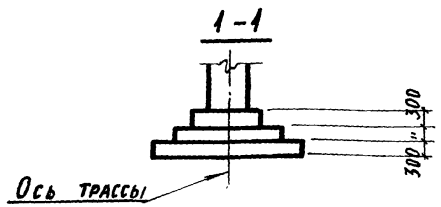

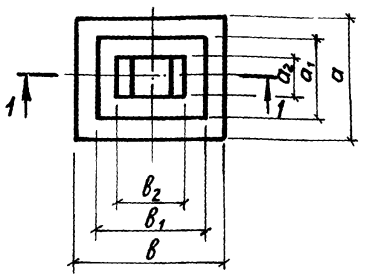

Раскладка сеток подошвы

(для ПФ12-1; ПФ12-2; ПФ26-1 ПФ26-2; ПФ26-3)

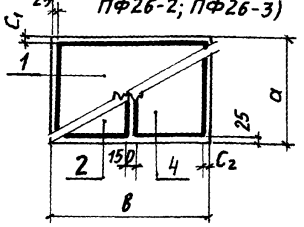

(для ПФ21-1)

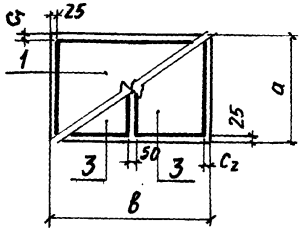

Формат	Зона	Поз.	Обозначение	Наименование	Кол. на исполн. 3.015-8/84.1-1900 —	01	02	03	04	05		Примечания
				Документация								
А3			3.015-8/84.1-ТО	Техническое описание								
А3			3.015-8/84.1-ВМС3	Ведомость расхода стали на элемент								
				Сборочные единицы								
		1	1.410-3.1-10	Сетка арматурная $1С\frac{10АIII}{8АIII}$ 265×325			1					
			ТО ЖЕ	$1С\frac{12АIII}{8АIII}$ 265×325	1	1		1	1			
			1.410-3.1-11	$1С\frac{14АIII}{8АIII}$ 285×415						1		
		2	1.410-3.1-05	$1С\frac{10АIII}{6АIII}$ 165×265	1		1	1				
			ТО ЖЕ	$1С\frac{12АIII}{6АIII}$ 165×265		1			1			
		3	1.410-3.1-07	$1С\frac{10АIII}{8АIII}$ 205×295						2		
		4	1.410-3.1-04	$1С\frac{10АIII}{6АIII}$ 145×265	1		1	1				
			ТО ЖЕ	$1С\frac{12АIII}{6АIII}$ 145×265		1			1			
				Материалы								
				Бетон марки М150	4,4	4,4	4,5	4,5	4,5	6,3		
				Марка	ПФ12-1	ПФ12-2	ПФ26-1	ПФ26-2	ПФ26-3	ПФ21-1		

Обозначение	Марка	Размеры, мм a	в	a_1	$в_1$	a_2	$в_2$	C_1	C_2
3.015-8/84.1-1900	ПФ12-1	2700	3300	1800	2400	900	1500	25	25
-01	ПФ12-2								
-02	ПФ26-1						1800		
-03	ПФ26-2								
-04	ПФ26-3								
-05	ПФ21-1	3000	4200	2100	3000	1200		75	

Нач. отд.	Бродский	
Н. контр.	Зорин	
Гл. констр.	Зорин	
Рук. гр.	Свирь	
Ст. инж.	Боднянская	
Ст. инж.	Боднянская	
Ст. техн.	Литвиненко	
Рук. гр.	Свирь	

3.015-8/84.1-1900

Плита фундаментная типа ПФ12, ПФ21, ПФ26

Стадия	Масса	Масштаб
Р		

Лист | Листов 1

Госстрой СССР, Харьковский Промстройниипроект

Инв. № подл. | Подпись и дата | Взам. инв. №

1-1

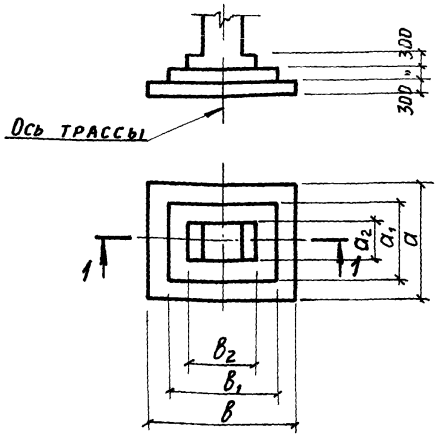

Формат	Зона	Поз.	Обозначение	Наименование	Кол на исполн 3.015-8/84.1-2000 —	01	02	03				Примечания
				Документация								
А3			3.015-8/84.1-ТО	Техническое описание	⊠	⊠	⊠	⊠				
А3			3.015-8/84.1-ВМС3	Ведомость расхода стали на элемент	⊠	⊠	⊠	⊠				
				Сборочные единицы								
		1	1.410-31-10	Сетка арматурная 1С $\frac{12AIII}{8AIII}$ 265×325	1							
			То же	1С $\frac{14AIII}{8AIII}$ 265×325		1						
			1.410-3.1-11	1С $\frac{12AIII}{8AIII}$ 285×355			1					
			То же	1С $\frac{14AIII}{8AIII}$ 285×355				1				
		2	1.410-3.1-05	1С $\frac{10AIII}{6AIII}$ 165×265	1	1						
			То же	1С $\frac{10AIII}{6AIII}$ 165×295			2	2				
		3	1.410-3.1-04	1С $\frac{10AIII}{8AIII}$ 145×265	1	1						
				Материалы								
				Бетон марки М150	4,6	4,6	5,6	5,6				
				Марка	ПФ19-1	ПФ19-2	ПФ20-1	ПФ20-2				

Раскладка сеток подошвы

(для ПФ19-1; ПФ19-2)

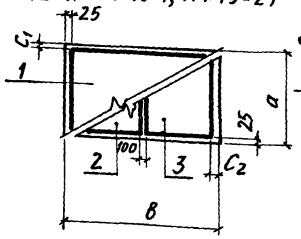

(для ПФ20-1; ПФ20-2)

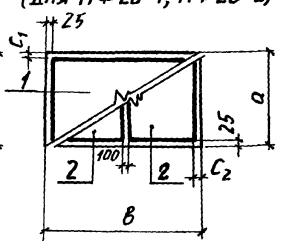

Обозначение	Марка	Размеры, мм a	B	a_1	B_1	a_2	B_2	c_1	c_2
3.015-8/84.1-2000	ПФ19-1	2700	3300	1800	2400	1200	1800	25	50
-01	ПФ19-2								
-02	ПФ20-1	3000	3600	2100	2700			75	100
-03	ПФ20-2								

Нач. отд	Бродский	
Н. контр	Зорин	
Гл. констр	Зорин	
Рук. гр.	Свирь	
Ст. инж.	Боднянская	
Ст. инж	Боднянская	
Ст. техн	Литвиненко	
Рук гр.	Свирь	

3.015-8/84.1-2000

Плита фундаментная типа ПФ19, ПФ20

Стадия	Масса	Масштаб
Р		
Лист	Листов 1	

Госстрой СССР
Харьковский промстройниипроект

Инв. № подл. | Подпись и дата | Взам. инв. №

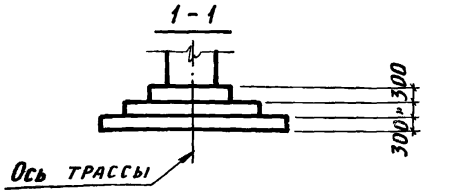

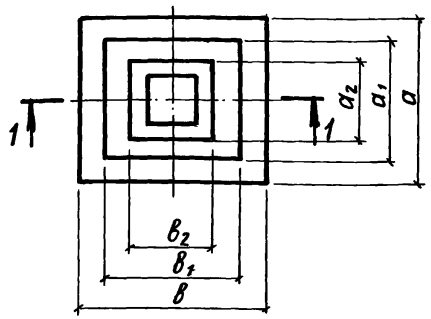

Раскладка сеток подошвы

ПФ22

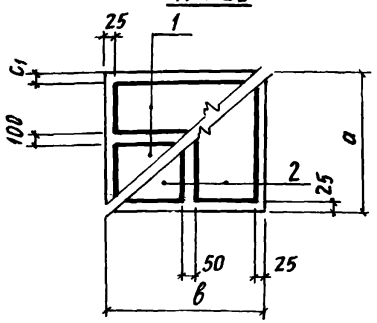

ПФ27

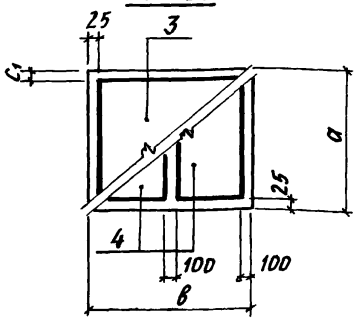

Формат	Зона	Поз.	Обозначение	Наименование	Кол. на исполн. 3.015-8/84.1-2100 –	01	02	Примечания
				Документация				
А3			3.015-8/84.1-ТО	Техническое описание				
А3			3.015-8/84.1-ВМС3	Ведомость расхода стали на элемент				
				Сборочные единицы				
		1	1.410-3.1-05	Сетка арматурная 1С $\frac{1АIII}{8АIII}$ 165×415	2			
			то же	1С $\frac{10АIII}{6АIII}$ 165×415		2		
		2	1.410-3.1-07	1С $\frac{10АIII}{8АIII}$ 205×355		2		
			то же	1С $\frac{12АIII}{8АIII}$ 205×355	2			
		3	1.410-3.1-11	1С $\frac{12АIII}{8АIII}$ 285×355			1	
		4	1.410-3.1-05	1С $\frac{12АIII}{6АIII}$ 165×295			2	
				Материалы				
				Бетон марки М150	7,9	7,9	5,8	
				Марка	ПФ22-1	ПФ22-2	ПФ27-1	

Обозначение	Марка	Размеры, мм a	b	a_1	b_1	a_2	b_2	c_1
3.015-8/84.1-2100	ПФ22-1	3600	4200	2700	3000	1800	1800	100
-01	ПФ22-2							
-02	ПФ27-1	3000	3600	2100	2700	1500		75

Нач. отд.	Бродский	
Н. контр.	Зорин	
Гл. констр.	Зорин	
Рук. гр.	Свирь	
Ст. инж.	Бодянская	
Ст. инж.	Бодянская	
Инженер	Литвиненко	
Рук. гр.	Свирь	

3.015-8/84.1-2100

Плита фундаментная типа ПФ22, ПФ27

Стадия	Масса	Масштаб
Р		
Лист	Листов 1	

Госстрой СССР
Харьковский Промстройниипроект

Формат	Зона	Поз.	Обозначения	Наименование	Кол. на исполнение 3.015-8/84.1-2200 —	01	02	03	04	05	06				Примечание
				Документация											
А3			3.015-8/84.1 – ТО	Техническое описание											
А3			3.015-8/84.1 – ВМС3	Ведомость расхода стали на элемент											
А3			3.015-8/84.1 – 2200СБ	Сборочный чертеж											
				Сборочные единицы											
		1	1.410-3.1 – 08	Сетка арматурная $1С\frac{10АIII}{8АIII}$-225×295	1										
		2	1.410-3.1 – 11	$1С\frac{12АIII}{8АIII}$-285×235	1										
		3	1.410-3.1 – 05	$1С\frac{12АIII}{6АIII}$-165×475		2	2								
		4	1.410-3.1 – 08	$1С\frac{12АIII}{8АIII}$-225×355		2									
			То же	$1С\frac{14АIII}{8АIII}$-225×355			2								
		5	1.410-3.1 – 10	$1С\frac{12АIII}{8АIII}$-265×325				1	1						
			1.410-3.1 – 11	$1С\frac{12АIII}{8АIII}$-285×355						1	1				
		6	1.410-3.1 – 05	$1С\frac{12АIII}{6АIII}$-165×265				1							
			То же	$1С\frac{12АIII}{6АIII}$-165×295						2					
			"	$1С\frac{14АIII}{8АIII}$-165×265					1						
			"	$1С\frac{14АIII}{8АIII}$-165×295							2				
		7	1.410-3.1 – 04	$1С\frac{12АIII}{6АIII}$-145×265				1							
			То же	$1С\frac{14АIII}{6АIII}$-145×265					1						
				Материалы											
				Бетон марки М150	4,3	8,6	8,6	4,2	4,2	5,8	5,8				м³
				Марка	ПФ23-1	ПФ28-1	ПФ28-2	ПФ29-1	ПФ29-2	ПФ30-1	ПФ30-2				

Инв. № подл. | Подпись и дата | Взам. инв. №

Нач. отд.	Бродский	
Гл. констр.	Зорин	
Н. контр.	Зорин	
Рук. гр.	Свирь	
Ст. инж.	Боднянская	
Ст. инж.	Боднянская	
Ст. техн.	Литвиненко	
Рук. гр.	Свирь	

3.015-8/84.1-2200

Плита фундаментная типа ПФ23, ПФ28÷33

Стадия	Лист	Листов
Р	1	2

Госстрой СССР
Харьковский промстройниипроект

Формат	Зона	Поз.	Обозначение	Наименование	Кол. на исполнение 3.015-8/84.1-2200 07	08	09	10	11						Примечание
				Документация											
А3			3.015-8/84.1 – ТО	Техническое описание											
А3			3.015-8/84.1 – ВМС3	Ведомость расхода стали на элемент											
А3			3.015-8/84.1 – 2200 СБ	Сборочный чертеж											
				Сборочные единицы											
		3	1.410-3.1-05	Сетка арматурная $1С\frac{12АIII}{6АIII}$-165×415			2	2							
		4	1.410-3.1-07	то же $1С\frac{14АIII}{8АIII}$-205×355				2							
			то же	" $1С\frac{12АIII}{8АIII}$-205×355			2								
		5	1.410-3.1-11	" $1С\frac{12АIII}{8АIII}$-285×415	1	1									
			1.410-3.1-10	" $1С\frac{12АIII}{8АIII}$-265×535					1						
		6	1.410-3.1-07	" $1С\frac{14АIII}{8АIII}$-205×295		2									
				" $1С\frac{12АIII}{8АIII}$-205×295	2										
		7	1.410-3.1-10	" $1С\frac{12АIII}{8АIII}$-265×265					2						
				Материалы											
				Бетон марки М150	6,8	6,8	7,6	7,6	7,3						$м^3$
				Марка	ПФ31-1	ПФ31-2	ПФ32-1	ПФ32-2	ПФ33-1						

Инв.№ подл. | Подпись и дата | Взам. инв.№

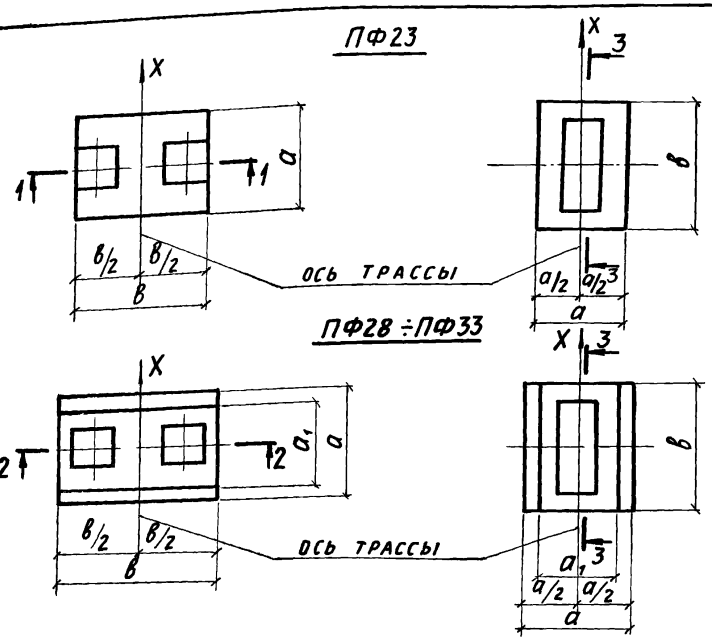

Обозначение	Марка	Рис раскладки сеток	Размеры, мм								
			a	в	a_1	$в_1$	h_1	h_2	c_1	c_2	m
3.015-8/84.1-2200	ПФ23-1	1	2400	3000	–	–	600	–	75	75	–
-01	ПФ28-1	2	3600	4800	2400	4800	300	300	100	100	100
-02	ПФ28-2										
-03	ПФ29-1	3	2700	3300	1500	3300			25	50	
-04	ПФ29-2										
-05	ПФ30-1	4	3000	3600	1800	3600			75	100	
-06	ПФ30-2										
-07	ПФ31-1			4200	2400	4200				25	50
-08	ПФ31-2										
-09	ПФ32-1	2	3600						100		
-10	ПФ32-2										
-11	ПФ33-1	5	2700	5400	1800	5400			25		

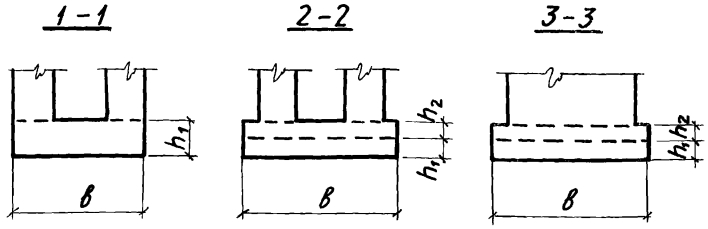

Раскладка сеток подошвы

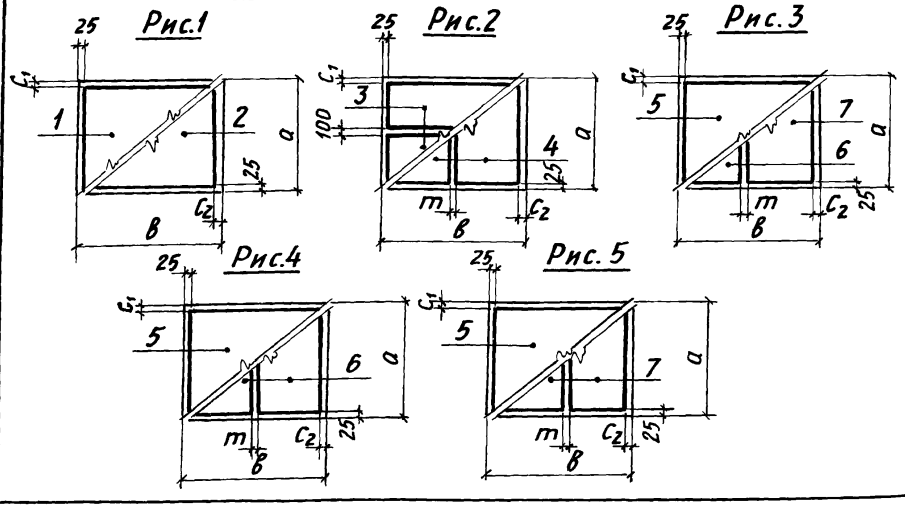

Нач. отд.	Бродский	
Гл. констр.	Зорин	
Н. контр.	Зорин	
Рук. гр	Свирь	
Ст. инж.	Боднянская	
Ст. инж.	Боднянская	
Ст. техн.	Литвиненко	
Рук. гр.	Свирь	

3.015-8/84.1-2200СБ

Плита фундаментная типа ПФ23, ПФ28÷ПФ33 Сборочный чертеж

Стадия	Масса	Масштаб
Р		
Лист	Листов 1	

Госстрой СССР ХАРЬКОВСКИЙ ПРОМСТРОЙНИИПРОЕКТ

Инв. № подл. | Подпись и дата | Взам. инв. №

Марка элемента	Изделия арматурные. Арматура класса А-III ГОСТ 5781-82* ф6	ф8	ф10	ф12	ф14	Общий расход, кг
ПФ 1-1	2,0		14,4			16,4
ПФ 2-1	2,2		19,4			21,6
ПФ 2-2	2,2			28,0		30,2
ПФ 3-1	1,5	2,4	23,3			27,2
ПФ 3-2	1,5	2,4	11,9	16,4		32,2
ПФ 4-1	1,5	2,4	23,3			27,2
ПФ 4-2	1,5	2,4	11,9	16,4		32,2
ПФ 5-1	1,5	2,7	26,1			30,3
ПФ 5-2	1,5	2,7	13,0	18,8		36,0
ПФ 6-1	1,5	2,7	26,1			30,3
ПФ 6-2	1,5	2,7	13,0	18,8		36,0
ПФ 7-1		6,8	31,2			38,0
ПФ 7-2		6,8	15,2	23,0		45,0
ПФ 8-1		6,8	31,2			38,0
ПФ 8-2		6,8	16,0	21,8		44,6
ПФ 9-1		8,3	35,7			44,0
ПФ 9-2		8,3	17,7	25,9		51,9
ПФ 9-3		8,3	17,7		35,2	61,2
ПФ 10-1		8,6	39,9			48,5
ПФ 10-2		8,6	20,3	28,2		57,1
ПФ 10-3		8,6	19,6		39,7	67,9

Марка элемента	Изделия арматурные. Арматура класса А-III ГОСТ 5781-82* ф6	ф8	ф10	ф12	ф14	Общий расход, кг
ПФ 11-1		8,9	43,6			52,5
ПФ 11-2		8,9	21,8	31,4		62,1
ПФ 11-3		8,9	21,8		42,8	73,5
ПФ 12-1	3,4	6,3	27,8	40,4		77,9
ПФ 12-2	3,4	6,3		80,4		90,1
ПФ 13-1	1,5	2,4	11,4	17,1		32,4
ПФ 14-1	1,5	2,7	26,1			30,3
ПФ 15-1		6,8	31,2			38,0
ПФ 15-2		7,7	15,2	25,9		48,8
ПФ 16-1		8,3	17,7	25,9		51,9

Инв. № подл. | Подпись и дата | Взам. инв. №

Нач. отд.	Бродский	
Н. контр.	Зорин	
Гл. констр.	Зорин	
Рук. гр.	Свирь	
Ст. инж.	Бодиянская	
Ст. инж.	Бодиянская	
Техник	Литвиненко	

3.015-8/84.1-ВМ СЗ

Ведомость расхода стали на элемент, кг

Стадия	Лист	Листов
Р	1	2

Госстрой СССР Харьковский Промстройниипроект

Продолжение

Марка элемента	Изделия арматурные. Арматура класса A III ГОСТ 5781-82*					Общий расход, кг
	Ф6	Ф8	Ф10	Ф12	Ф14	
ПФ17-1	—	8,6	20,3	28,2	—	57,1
ПФ17-2	—	8,6	20,3	—	38,4	67,3
ПФ18-1	—	8,9	21,8	31,4	—	62,1
ПФ18-2	—	8,9	21,8	—	42,8	73,5
ПФ19-1	3,4	6,3	27,8	40,4	—	77,9
ПФ19-2	3,4	6,3	27,8	—	54,9	92,4
ПФ20-1	3,6	6,8	32,8	47,3	—	90,5
ПФ20-2	3,6	6,8	32,8	—	64,3	107,5
ПФ21-1	—	16,1	40,0	—	75,2	131,3
ПФ22-1	—	19,0	—	69,4	90,2	178,6
ПФ22-2	5,2	9,8	94,2	—	—	109,2
ПФ23-1	—	8,9	21,8	31,3	—	62,0
ПФ24-1	1,5	2,7	26,1	—	—	30,0
ПФ24-2	1,5	2,7	13,0	18,8	—	36,0
ПФ25-1	—	6,8	31,2	—	—	38,0
ПФ25-2	—	6,8	15,2	23,0	—	45,0
ПФ26-1	3,4	6,3	55,9	—	—	65,6
ПФ26-2	3,4	6,3	27,8	40,4	—	77,9
ПФ26-3	3,4	6,3	—	80,4	—	90,1
ПФ27-1	3,6	6,8	—	94,5	—	104,9
ПФ28-1	5,8	10,6	—	151,6	—	168,0

Продолжение

Марка элемента	Изделия арматурные. Арматура класса A III ГОСТ 5781-82*					Общий расход, кг
	Ф6	Ф8	Ф10	Ф12	Ф14	
ПФ28-2	5,8	10,6	—	76,0	103,0	195,4
ПФ29-1	3,4	6,3	—	80,4	—	90,1
ПФ29-2	1,6	9,6	—	40,4	54,4	106,0
ПФ30-1	3,6	6,8	—	94,5	—	104,9
ПФ30-2	—	13,4	—	47,3	64,2	124,9
ПФ31-1	—	16,1	—	112,9	—	129,0
ПФ31-2	—	16,1	—	55,3	78,4	149,8
ПФ32-1	5,2	9,8	—	135,8	—	150,8
ПФ32-2	5,2	9,8	—	66,4	94,4	175,8
ПФ33-1	—	19,8	—	132,3	—	152,1

Инв. № подл. | Подпись и дата | Взам. инв. №

1-1

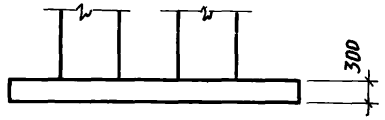

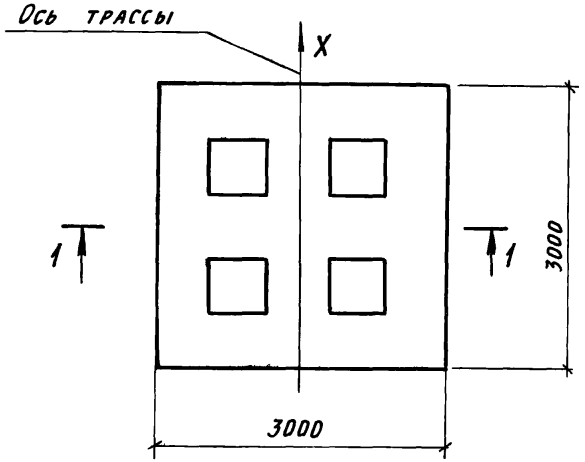

Раскладка сеток подошвы

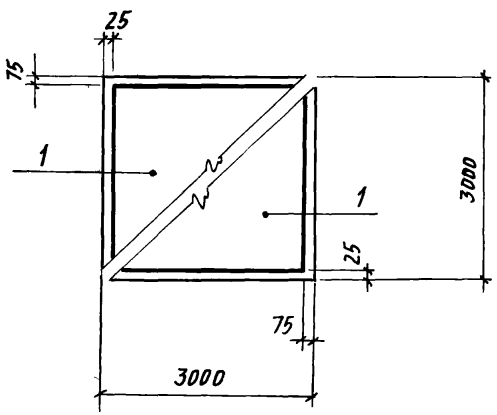

Формат	Зона	Поз.	Обозначение	Наименование	Количество на исполнен.	Примечание
				Документация		
А3			3.015-8/84.1-ТО	Техническое описание		
А3			3.015-8/84.1-ВМС4	Ведомость расхода стали на элемент		
				Сборочные единицы		
		1	1.410-3.1-11	Сетка арматурная $1С\frac{12АIII}{8АI}$ 285х295	2	
				Материалы		
				Бетон марки 150	2,7	

Марка ПФ46-1

Нач. отд.	Бродский		
Н. контр.	Зорин		
Гл. констр.	Зорин		
Рук. гр.	Свирь		
Ст. инж.	Боднянская		
Ст. инж.	Боднянская		
Ст. техн.	Литвиненко		

3.015-8/84.1-2300

Плита фундаментная типа ПФ46

Стадия	Масса	Масштаб
Р		
Лист	Листов 1	

Госстрой СССР Харьковский промстройниипроект

Инв. № подл. | Подпись и дата | Взам. инв. №

Формат	Зона	Поз.	Обозначение	Наименование	Кол. на исполнение 3.015-8/84.1-2400										Примечание
					–	01	02	03	04	05	06	07			
				Документация											
А3			3.015-8/84.1-ТО	Техническое описание											
А3			3.015-8/84.1-ВМС4	Ведомость расхода стали на элемент											
А3			3.015-8/84.1-2400СБ	Сборочный чертеж											
				Сборочные единицы											
		1	1.410-3.1-07	Сетка арматурная 1С $\frac{12AIII}{8AIII}$ 205×415	2										
			-06	1С $\frac{12AIII}{8AIII}$ 185×355		2									
			-11	1С $\frac{12AIII}{8AIII}$ 285×505			1								
			-09	1С $\frac{12AIII}{8AIII}$ 245×445				2							
			-11	1С $\frac{12AIII}{8AIII}$ 285×625					1						
			То же	1С $\frac{12AIII}{8AIII}$ 285×475						2					
		2	1.410-3.1-10	1С $\frac{12AIII}{8AIII}$ 265×505			1	1			2				
			То же	1С $\frac{12AIII}{8AIII}$ 265×625					1						
		3	1.410-3.1-07	1С $\frac{12AIII}{8AIII}$ 205×445	2										
			-05	1С $\frac{12AIII}{6AIII}$ 165×385		1									
			-09	1С $\frac{12AIII}{8AIII}$ 245×565			2								
			-05	1С $\frac{12AIII}{6AIII}$ 165×505				1							
			-07	1С $\frac{12AIII}{8AIII}$ 205×565					3						
			-08	1С $\frac{12AIII}{8AIII}$ 225×595						2					
		4	1.410-3.1-06	1С $\frac{12AIII}{8AIII}$ 185×385		1									
		5	1.410-3.1-08	1С $\frac{12AIII}{8AIII}$ 225×565								3			
		6	1.410-3.1-02	1С $\frac{12AIII}{6AIII}$ 105×505							1				
		7	1.410-3.1-09	1С $\frac{12AIII}{8AIII}$ 245×655							2				
			-10	1С $\frac{12AIII}{8AIII}$ 265×715								1			
		8	1.410-3.1-11	1С $\frac{12AIII}{8AIII}$ 285×715								1			
				Материалы											
				Бетон марки М150	9,2	6,2	14,7	11,1	18,6	14,1	16,4	20,4			
				Марка	ПФ34-1	ПФ35-1	ПФ36-1	ПФ37-1	ПФ38-1	ПФ39-1	ПФ47-1	ПФ48-1			

Инв.№ подл. | Подпись и дата | Взам. инв. №

Нач. отд.	Бродский	
Н. контр.	Зорин	
Гл. констр.	Зорин	
Рук. гр.	Свирь	
Ст. инж.	Бодянская	
Ст. инж.	Бодянская	
Техник	Литвинбик	

3.015-8/84.1-2400

Плита фундаментная типа ПФ34÷ПФ39, ПФ47, ПФ48

Стадия	Лист	Листов
Р	1	1

Госстрой СССР
ХАРЬКОВСКИЙ ПРОМСТРОЙНИИПРОЕКТ

Обозначение	Марка	Рис. раскладки сеток	Размеры, мм						
			a	в	a_1	$в_1$	m	c_1	c_2
3.015-8/84.1-2400	ПФ34-1	1	4500	4200	3900	3000	50	125	25
-01	ПФ35-1	2	3900	3600	2700	2400		50	
-02	ПФ36-1	3	5700	5100	5100	3900	100		50
-03	ПФ37-1	2	5100	4500	4200	3300			
-04	ПФ38-1	4	5700	6300	5100	5100	50		25
-05	ПФ39-1	1	6000	4800		3600	150	75	75
-06	ПФ47-1	5	6600	5100	5400	3900		25	25
-07	ПФ48-1	6	7200	5700	6000	4500		125	

1-1

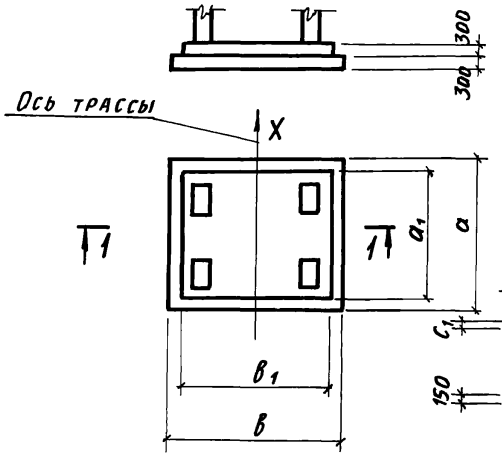

Раскладка сеток подошвы

Рис. 1

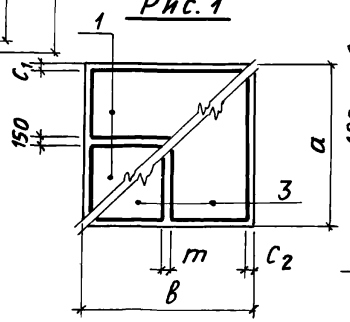

Рис. 2

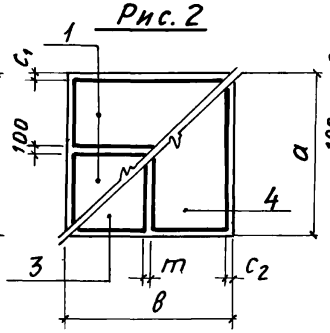

Рис. 3

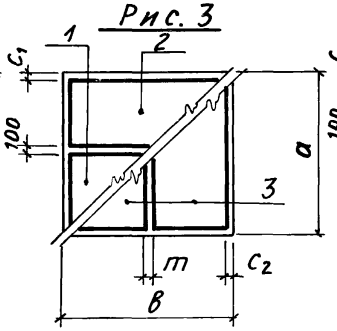

Рис. 4

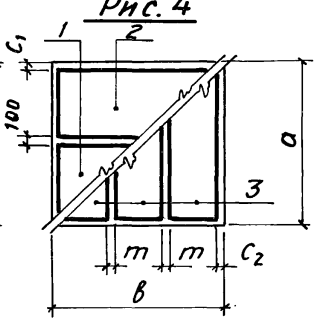

Рис. 5

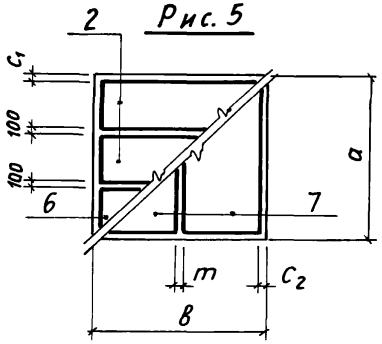

Рис. 6

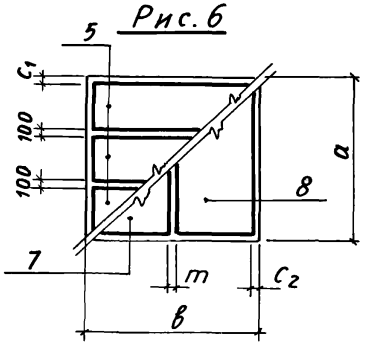

Нач. отд.	Бродский	
Н.контр.	Зорин	
Гл. констр.	Зорин	
Рук. гр.	Свирь	
Ст. инж.	Боднянская	
Ст. инж.	Боднянская	
Техник	Литвиненко	

3.015-8/84.1-2400 СБ

Плита фундаментная типа ПФ34÷ПФ39; ПФ47, ПФ48
Сборочный чертеж

Стадия	Масса	Масштаб
Р		
Лист	Листов 1	

Госстрой СССР
Харьковский промстройниипроект

Инв.№ подл. | Подпись и дата | Взам. инв.№

Формат	Зона	Поз.	Обозначение	Наименование	Количество на исполнение 3.015-8/84.1-2500 —	01	02	03	04	Примечание
				Документация						
А3			3.015-8/84.1-ТО	Техническое описание						
А3			3.015-8/84.1-ВМС4	Ведомость расхода стали на элемент						
А3			3.015-8/84.1-2500СБ	Сборочный чертеж						
				Сборочные единицы						
		1	1.410-3.1-10	Сетка арматурная 1С $\frac{12AIII}{8AIII}$ 265×595	2				2	
		2	1.410-3.1-02	1С $\frac{12AIII}{6AIII}$ 105×595	1					
			-08	1С $\frac{12AIII}{8AIII}$ 225×595					1	
		3	1.410-3.1-11	1С $\frac{12AIII}{8AIII}$ 285×655	2					
			-11	1С $\frac{12AIII}{8AIII}$ 285×775					2	
		4	1.410-3.1-08	1С $\frac{12AIII}{8AIII}$ 225×655		3				
			-08	1С $\frac{12AIII}{8AIII}$ 225×685				1		
			-08	1С $\frac{12AIII}{8AIII}$ 225×715			6			
		5	1.410-3.1-10	1С $\frac{12AIII}{8AIII}$ 265×685		2		2		
		6	1.410-3.1-08	1С $\frac{12AIII}{8AIII}$ 225×775				3		
		7	1.410-3.1-02	1С $\frac{12AIII}{6AIII}$ 105×685		1				
				Материалы						
				Бетон марки М150	26,7	28,9	33,2	34,2	29,1	
				Марка	ПФ40-1	ПФ41-1	ПФ42-1	ПФ43-1	ПФ49-1	

Нач. отд.	Бродский	
Н. контр.	Зорин	
Гл. констр.	Зорин	
Рук. гр.	Свирь	
Ст. инж.	Боднянская	
Ст. инж.	Боднянская	
Техник	Литвиненко	

3.015-8/84.1-2500

Плита фундаментная типа ПФ40 ÷ ПФ43 ; ПФ49.

Стадия	Лист	Листов
Р		1

Госстрой СССР Харьковский промстройниипроект

Инв. № подл. | Подпись и дата | Взам. инв. №

1-1

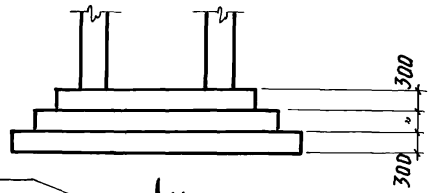

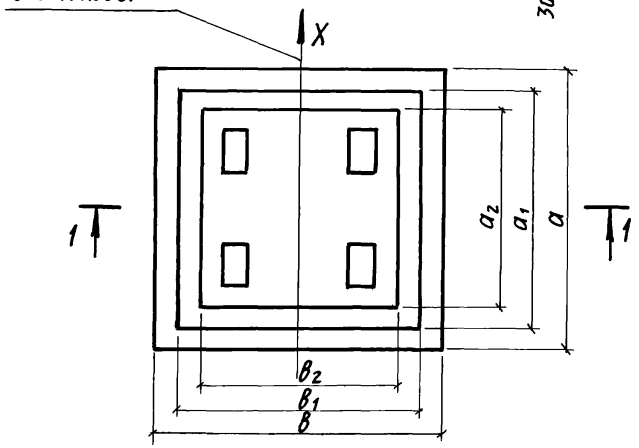

Обозначение	Марка	Рис раскладки сеток	Размеры, мм									
			a	в	a_1	$в_1$	a_2	$в_2$	m	n	c_1	c_2
3.015-8/84.1-2500	ПФ40-1	1	6600	6000	5400	5400	4500	4500	100	100	25	100
-01	ПФ41-1	2	6900	6600	5700	5400	5100	3900		50	25	25
-02	ПФ42-1	3	7200	7200	6000	6000	5100	4500	150	150	75	75
-03	ПФ43-1	4	7800	6900	6600	5700	5400	4200	50	100	25	25
-04	ПФ49-1	1	7800	6000	6600	4800	5100	3600	100			100

Раскладка сеток подошвы

Рис.1

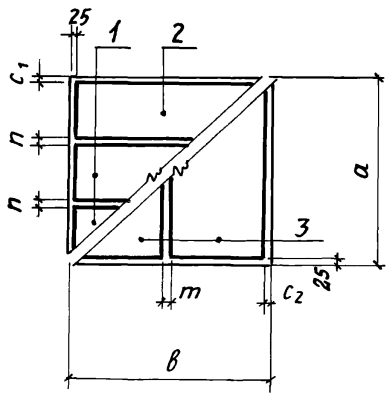

Рис.2

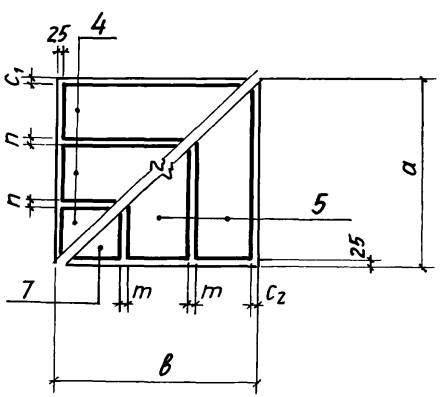

Рис. 3

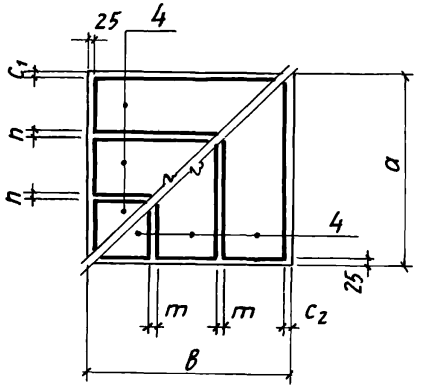

Рис. 4

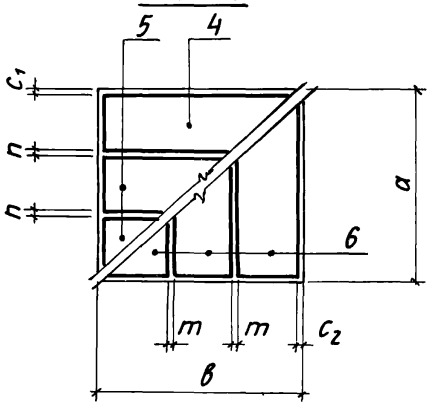

Нач отд.	Бродский	
Н.контр.	Зорин	
Гл констр	Зорин	
Рук. гр.	Свирь	
Ст. инж.	Боднянская	
Ст. инж.	Боднянская	
Ст техн.	Литвиненко	

3.015-8/84.1-2500 СБ

Плита фундаментная типа ПФ40 ÷ ПФ43; ПФ49
Сборочный чертеж

Стадия	Масса	Масштаб
Р		
Лист	Листов 1	

Госстрой СССР
ХАРЬКОВСКИЙ ПРОМСТРОЙНИИПРОЕКТ

Инв № подл. | Подпись и дата | Взам. инв. №

Обозначение	Марка	Размеры, мм										
		a	в	a_1	$в_1$	a_2	$в_2$	a_3	$в_3$	n	c_1	c_2
3.015-8/84.1-2600	ПФ44-1	7500	8100	6300	6900	5700	5700	4500	4500	50	25	25
-01	ПФ45-1	9000	7500	7800	6300	6600	4800	5400	3600	100	125	

1-1

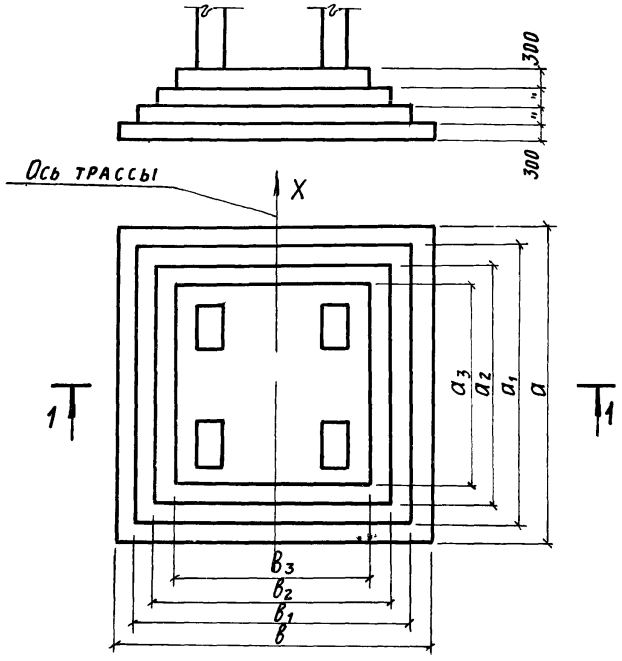

Раскладка сеток подошвы

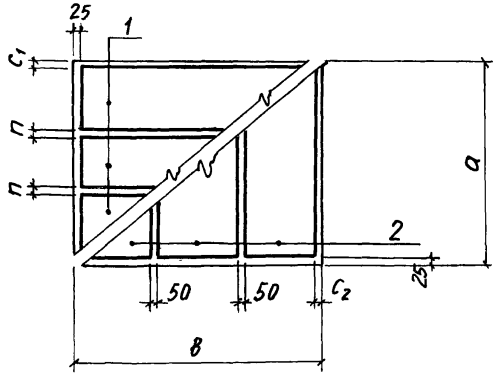

Формат	Зона	Поз	Обозначение	Наименование	Кол на исполнение 3.015-8/84.1-2600- —	Кол на исполнение 3.015-8/84.1-2600- 01	Примечание
				Документация			
А3			3.015-8/84.1-ТО	Техническое описание			
А3			3.015-8/84.1-ВМС4	Ведомость расхода стали на элемент			
				Сборочные единицы			
		1	1.410-3.1-09	Сетка арматурная $1С\frac{12AIII}{8AIII}$ 245×805	3		
			-11	$1С\frac{12AIII}{8AIII}$ 285×745		3	
		2	-10	$1С\frac{12AIII}{8AIII}$ 265×745	3		
			-09	$1С\frac{12AIII}{8AIII}$ 245×895		3	
				Материалы			
				Бетон марки М150	47,1	50,3	
				Марка	ПФ44-1	ПФ45-1	

Нач. отд.	Бродский		
Н. контр.	Зорин		
Гл. констр	Зорин		
Рук гр	Свирь		
Ст инж	Боднянская		
Ст инж	Боднянская		
Ст техник	Литвиненко		

3.015-8/84.1-2600

Плита фундаментная типа ПФ44; ПФ45

Стадия	Масса	Масштаб
Р		
Лист	Листов 1	

Госстрой СССР, Харьковский Промстройниипроект

Марка элемента	Изделия арматурные. Арматура класса A-III ГОСТ 5781-82* ф 6	ф 8	ф 12	Общий расход, кг
ПФ34-1	—	24,6	168,0	192,6
ПФ35-1	2,6	13,9	127,9	144,4
ПФ36-1	—	38,9	260,5	299,4
ПФ37-1	3,3	24,8	206,1	234,1
ПФ38-1	—	48,2	326,6	374,8
ПФ39-1	—	35,8	253,4	289,2
ПФ40-1	2,3	45,8	354,3	402,4
ПФ41-1	2,8	54,6	416,3	473,7

Продолжение

Марка элемента	Изделия арматурные. Арматура класса A-III ГОСТ 5781-82* ф 6	ф 8	ф 12	Общий расход, кг
ПФ42-1	—	64,2	457,2	521,4
ПФ43-1	—	70,7	491,2	561,9
ПФ44-1	—	81,6	556,5	638,1
ПФ45-1	—	87,3	607,5	694,8
ПФ46-1	—	11,2	78,6	89,8
ПФ47-1	2,1	40,2	303,7	346,0
ПФ48-1	—	52,8	364,7	417,5
ПФ49-1	—	59,1	417,8	476,9

Нач. отд.	Бродский	
Н. контр.	Зорин	
Гл. конст.	Зорин	
Рук. гр.	Свирь	
Ст. инж.	Боднянская	
Ст. инж.	Боднянская	
Техник	Литвиненко	

3.015-8/84.1-ВМС4

Ведомость расхода стали на элемент, кг

Стадия	Лист	Листов
Р		1

Госстрой СССР ХАРЬКОВСКИЙ ПРОМСТРОЙНИИПРОЕКТ

Инв. № подл. | Подпись и дата | Взам. инв. №

gost.e-ecolog.ru