СЕРИЯ 3.015-8/84

ФУНДАМЕНТЫ МОНОЛИТНЫЕ ЖЕЛЕЗОБЕТОННЫЕ ПОД ТИПОВЫЕ КОНСТРУКЦИИ ЭСТАКАД И ОТДЕЛЬНО СТОЯЩИХ ОПОР ТЕХНОЛОГИЧЕСКИХ ТРУБОПРОВОДОВ

ВЫПУСК 0

МАТЕРИАЛЫ ДЛЯ ПРОЕКТИРОВАНИЯ ФУНДАМЕНТОВ ПОД ЖЕЛЕЗОБЕТОННЫЕ КОЛОННЫ ПРЯМОУГОЛЬНОГО СЕЧЕНИЯ И СТАЛЬНЫЕ ОПОРЫ

21704-01
ЦЕНА 3-04

gost.e-ecolog.ru

ЦЕНТРАЛЬНЫЙ ИНСТИТУТ ТИПОВОГО ПРОЕКТИРОВАНИЯ
ГОССТРОЯ СССР

Москва, А-445, Смольная ул., 22

Сдано в печать VIII 1987 года

Заказ № 9001 Тираж 3000 экз.

СЕРИЯ 3.015-8/84

ФУНДАМЕНТЫ МОНОЛИТНЫЕ ЖЕЛЕЗОБЕТОННЫЕ ПОД ТИПОВЫЕ КОНСТРУКЦИИ ЭСТАКАД И ОТДЕЛЬНО СТОЯЩИХ ОПОР ТЕХНОЛОГИЧЕСКИХ ТРУБОПРОВОДОВ

ВЫПУСК 0

МАТЕРИАЛЫ ДЛЯ ПРОЕКТИРОВАНИЯ ФУНДАМЕНТОВ ПОД ЖЕЛЕЗОБЕТОННЫЕ КОЛОННЫ ПРЯМОУГОЛЬНОГО СЕЧЕНИЯ И СТАЛЬНЫЕ ОПОРЫ

РАЗРАБОТАНЫ ИНСТИТУТОМ ХАРЬКОВСКИЙ ПРОМСТРОЙНИИПРОЕКТ ГОССТРОЯ СССР

ХАРЬКОВСКИЙ ПРОМСТРОЙНИИПРОЕКТ
ГЛАВНЫЙ ИНЖЕНЕР ИНСТИТУТА ДОВГИЙ Н.Ф.
ГЛАВНЫЙ ИНЖЕНЕР ПРОЕКТА МОНИН А.М.

АРМПРОМПРОЕКТ ГОССТРОЯ СССР
ГЛАВНЫЙ ИНЖЕНЕР ИНСТИТУТА РОСТОМЯН М.Г.

ОДОБРЕНЫ И ВВЕДЕНЫ В ДЕЙСТВИЕ
ГЛАВОРГПРОЕКТОМ ГОССТРОЯ СССР
ПИСЬМО ОТ 15.05.86 № 2/3-245

№ п/п	Обозначение	Наименование	Стр.
1	3.015-8/84.0-00	Содержание	2
2	3.015-8/84.0-00ПЗ	Пояснительная записка	3...8
3	3.015-8/84.0-01	Схемы расположения фундаментов под колонны отдельно стоящих опор. Серия 3.015-1/82	9
4	3.015-8/84.0-02	Схемы расположения фундаментов под колонны одноярусных эстакад. Серия 3.015-2/82	10
5	3.015-8/84.0-03	Схемы расположения фундаментов под колонны двухъярусных эстакад типов IX ж...XIII ж. Серия 3.015-3/82	11
6	3.015-8/84.0-04	Ключ для подбора фундаментов под железобетонные колонны. Серии 3.015-1/82, 3.015-2/82, 3.015-3/82	12...18
7	3.015-8/84.0-05	Ключ для подбора фундаментов под стальные опоры серии 3.015-1/82	19
8	3.015-8/84.0-06	Номенклатура подколонников типа ПА1, ПА2, ПБ1, ПБ2, ПВ1, ПВ2, ПЕ1	20, 21
9	3.015-8/84.0-07	Номенклатура подколонников типа ПГ, ПИ, ПК	22
10	3.015-8/84.0-08	Номенклатура подколонников под стальные опоры	23
11	3.015-8/84.0-09	Номенклатура фундаментных плит типа ПФ1...ПФ3; ПФ5, ПФ7	24
12	3.015-8/84.0-10	Номенклатура фундаментных плит типа ПФ4, ПФ6, ПФ24, ПФ13...ПФ16	25
13	3.015-8/84.0-11	Номенклатура фундаментных плит типа ПФ8...ПФ11, ПФ17, ПФ18, ПФ25	26
14	3.015-8/84.0-12	Номенклатура фундаментных плит типа ПФ12; ПФ26; ПФ19...ПФ21	27
15	3.015-8/84.0-13	Номенклатура фундаментных плит типа ПФ22, ПФ27	28
16	3.015-8/84.0-14	Номенклатура фундаментных плит типа ПФ23; ПФ28... ПФ33	29
17	3.015-8/84.0-15	Номенклатура фундаментных плит типа ПФ34-1... ПФ49-1	30, 31
18	3.015-8/84.0-16	Таблица для подбора составных элементов фундамента (плита фундаментная и подколонник) под железобетонные колонны	32...73
19	3.015-8/84.0-17	Таблица для подбора составных элементов фундамента (плита фундаментная и подколонник) под стальные опоры	74...78

Нач. отд.	Бродский	
Н. контр.	Зорин	
Гл. конст.	Зорин	
Рук. гр.	Свирь	
Ст. инж.	Богнянская	
Ст. инж.	Богнянская	
Техник	Литвиненко	

3.015-8/84.0-00

Содержание

Стадия	Лист	Листов
Р		1

Госстрой СССР
Харьковский Промстройниипроект

Взам. инв. № | Подпись и дата | Инв. № подл.

1. Общая часть

1.1. В настоящей серии разработаны материалы для проектирования и рабочие чертежи монолитных железобетонных фундаментов на естественном основании для типовых конструкций эстакад и отдельно стоящих опор под технологические трубопроводы серии 3.015-1/82, 3.015-2/82, 3.015-3/82.

1.2. Серия 3.015-8/84 состоит из 3 выпусков:

Выпуск 0. Материалы для проектирования фундаментов под железобетонные колонны и стальные опоры.

Выпуск 1. Подколонники, плиты фундаментные. Рабочие чертежи.

Выпуск 2. Арматурные и закладные изделия. Рабочие чертежи.

Выпуск 0 содержит общую пояснительную записку, монтажные схемы фундаментов одного температурного блока, ключ для подбора фундаментов под железобетонные колонны и стальные опоры, номенклатуру подколонников и фундаментных плит, таблицы для подбора составных частей фундамента (фундаментных плит и подколонников).

Выпуск 1 содержит рабочие чертежи составных элементов монолитных железобетонных фундаментов — подколонники и фундаментные плиты под железобетонные колонны и стальные опоры серий 3.015-1/82, 3.015-2/82, 3.015-3/82.

Выпуск 2 содержит рабочие чертежи вертикальных сеток, плоских горизонтальных сеток для армирования подколонников и закладные изделия для крепления стальных опор.

1.3. Фундаменты разработаны под все сборные железобетонные колонны и стальные стойки отдельно стоящих опор и эстакад, за исключением опор и эстакад, применяемых для труднодоступных пунктов строительства и районов территории СССР, в которых применение сборного железобетона, как правило, не рекомендуется в соответствии с требованиями ТП 101-81.

Проектирование фундаментов на вечномерзлых грунтах, в районах с сейсмичностью более 6 баллов, в районах горных выработок и других особых условиях данной серией не предусмотрено.

1.4. Монолитные фундаменты допускается применять для отдельно стоящих опор и эстакад, строящихся в районах с расчетной зимней температурой воздуха до −55°С и расчетным давлением на основание от 1,5 кгс/см² до 4,5 кгс/см².

При разработке конкретного проекта марки стали арматуры класса A-I, A-II, A-III назначается согласно таблице приложения 1 СНиП 2.03.01-84 в зависимости от расчетной зимней температуры наружного воздуха в районе строительства.

1.5. В условиях агрессивной среды проектирование фундаментов производится с учетом требований главы СНиП II-28-73* "Защита строительных конструкций от коррозии."

1.6. Маркировка монолитных фундаментов, фундаментных плит и подколонников принята буквенными и цифровыми обозначениями; например:

а) Монолитные фундаменты Ф5-2; Ф97-3; ФС4-4. Буквенный индекс обозначает вид конструкции:
Ф — фундамент под железобетонную колонну;
ФС — фундамент под стальную опору;
5; 97; 4 — индекс, характеризующий несущую способность фундамента (см. документ 3.015-8/84.0-04... 05);
2; 3; 4 — индекс, характеризующий марку фундамента в зависимости от глубины заложения фундамента и допускаемого давления на грунт (см. документ 3.015-8/84.0-16)

б) Фундаментные плиты: ПФ3-1; ПФ18-3; ПФ32-2. Буквенные индексы обозначают вид конструкции ПФ — плита фундаментная;
3; 18; 32 — индекс, характеризующий габаритные размеры фундаментной плиты (см. документ 3.015-8/84.0-09... 15),
1; 3; 2 — индекс, характеризующий несущую способность фундаментной плиты.

в) Подколонники под сборные железобетонные колонны ПА2-3-2; ПВ1-2-1; ПЛ1-3-1.
Буквенный индекс обозначает вид конструкции П-подколонник.
А, В, Л — индекс, характеризующий размеры подколонника в плане в зависимости от размеров устанавливаемых опор (см. документ 3.015-8/84.0-06... 07)
3; 2; 4 — индекс после тире, характеризующий размеры подколонника по высоте в зависимости от глубины заложения фундамента.
2; 1; 1 — индекс (последняя цифра), характеризующий несущую способность подколонника (см. документ 3.015-8/84.0-06).
2; 1; 1 — цифровой индекс после буквенного, характеризующий размеры стакана подколонника в плане.

Нач. отд.	Бродский		
Н. контр.	Зорин		
Гл. конст.	Зорин		
Рук. гр.	Свирь		
Ст. инж.	Боднянская		

3.015-8/84.0-ОПЗ

Пояснительная записка

Стадия	Лист	Листов
Р	1	6

Харьковский Промстройниипроект

Инв. № подл. | Подпись и дата | Взам. инв. №

г) Подколонники под стальные опоры ПН1-3-1; ПН2-2-3.
Каждый подколонник состоит из четырех столбов, расположенных симметрично на каждой фундаментной плите.
Буквенный индекс обозначает вид конструкции.
ПН- подколонник под стальную опору.
1,2 – индекс после буквенного, характеризующий размеры столбов в плане и расстояния между ними (см. документ 3.015-8/84.0-08)
3,2 – индекс после тире, обозначающий размер подколонника по высоте в зависимости от глубины заложения фундамента (см. документ 3.015-8/84.0-08)
1,3 – индекс (последняя цифра), характеризует расположение закладных изделий в столбах подколонника, их марку (смотрите документ 3.015-8/84.0-17).

1.7. Маркировка типов подколонников в зависимости от размеров железобетонных колонн приведена на листе 6 пояснительной записки.

2. Конструктивные решения

2.1. В целях сокращения графического материала конструкции фундаментов (подколонники и фундаментные плиты) запроектированы отдельно.
2.2. Каждый фундамент состоит из фундаментной плиты и одного, двух или четырех подколонников, расположенных на одной плите.
Два подколонника на одной фундаментной плите располагаются при раздвижке между железобетонными колоннами С=1,8; 2,4 м; четыре подколонника на одной фундаментной плите – в фундаментах под стальные стойки. В серии также предусмотрен один подколонник под две стойки при раздвижке между ними С=1,2 м В этом случае на одном подколоннике запроектировано два стакана и размер подколонника принят с учетом расстояния между колоннами и размером устанавливаемой колонны (см. лист 5).
Например, под колонны сечением 500×500 и раздвижке между ними С=1,2 м, размер подколонника будет 2400×1200 (расположение в плане необходимо выбирать по монтажной схеме), смотрите п 4 пояснительной записки.
2.3. Верх подколонника фундаментов принят выше планировочной отметки земли с учетом выполнения нулевого цикла до монтажа колонн или стоек.
2.4. Высоты фундаментов приняты равными 1,500; 1,800; 2,400, 3,000м, что соответствует отметкам заложения – 1,300; -1,600; -2,200; -2,800 м.
2.5. Армирование фундаментов выполняется плоскими сварными сетками и пространственными каркасами, согласно выпуску 1.
2.6. Фундаментные плиты и подколонники бетонируются одновременно и вертикальная арматура подколонников заводится в фундаментную плиту.
2.7. Под фундаментными плитами предусматривается устройство бетонной подготовки из бетона марки М50, толщиной 100 мм. Размеры подготовки в плане принимать в каждом направлении на 100 мм больше, чем размеры плитной части фундамента.

3. Расчет.

3.1. Расчет фундаментов под железобетонные и стальные колонны произведен на ЭВМ „Минск-32" по комплексной программе проектирования отдельно стоящих фундаментов промздания на естественном основании – „ГОК-ЕС-80," разработанной Киевским Промстройпроектом в соответствии с главами СНиП 2.02.01-83 „Основания зданий и сооружений." и СНиП 2.03.01-84„ Бетонные и железобетонные конструкции."
Нагрузки на фундаменты приняты по типовым сериям 3.015-1/82, 3.015-2/82, 3.015-3/82. Класс ответственности для фундаментов в соответствии с „Правилами учета степени ответственности зданий и сооружений при проектировании конструкций" (приложение к постановлению Госстроя СССР от 19 марта 1981г. N41) установлен II, в связи с чем при расчете фундаментов применен коэффициент надежности по назначению $\gamma_n = 0,95$.
3.2. При расчете фундаментов принята следующая ориентация: размер „С" фундаментных плит и подколонников, всегда расположен вдоль оси трассы или эстакады (см. документ 3.015-8/84.1-1200 ... -2600). В двухстоечных опорах и эстакадах, где раздвижка между колоннами равна С=1,800 м, С=2,400м подошву фундамента необходимо повернуть стороной „В" вдоль оси трассы или эстакады, в этом случае возле марки этой подошвы ставится знак * (см. документ 3.015-8/84.0-16).
3.3. Давление по подошве фундаментов определено исходя из следующих положений:
а) Среднее давление на грунт основания под подошвой фундамента от основного сочетания расчетных нагрузок не должно быть более расчетного давления на основание R, вычисленного по формуле (7) главы СНиП 2.02.01-83.
б) Эпюра давления на грунт может быть треугольной с неполным касанием подошвы фундамента с грунтом (с отрывом).
При этом площадь подошвы, не имеющая контакта с основанием, не должна быть больше 0,33 от общей площади подошвы фундамента, т.е. $F_{отр.}/F_{фунд.} \leq 0,33$. Величина краевого давления в этом случае при действии момента вдоль каждой оси фундамента не должна превышать 1,2R и в угловой точке -1,5R.

Инв.№ подл. | Подпись и дата | Взам.инв.№

в) Усредненная плотность фундамента и грунта на его уступах принята 2,0 тс/м³.

3.4. Расчет фундаментной плиты произведен по прочности на продавливание плиты в целом и каждой ступени в отдельности; на изгиб консольного выступа, в сечениях по граням подколонника и ступеней, а также по раскрытию трещин.

3.5. Расчет подколонников выполнен по прочности на косое внецентренное сжатие в двух сечениях – в уровне верха фундаментной плиты и в уровне дна стакана. При этом сечение в уровне дна стакана рассчитывалось, как коробчатое.

4. Указания по применению.

4.1. При разработке фундаментов по материалам данной серии рекомендуется следующий порядок работы:

а) Определить по ключу для подбора фундаментов тип фундамента в зависимости от марки железобетонной колонны прямоугольного сечения или стальной опоры.

б) Определить по формуле 7 СНиП 2.02.01-83 расчетное давление на основание по заданным характеристикам грунта и предварительным размерам подошвы фундамента, найденным в таблицах для подбора составных элементов фундамента.

в) По таблицам для подбора составных элементов фундамента (фундаментных плит и подколонников), в зависимости от заглубления и найденного расчетного давления на основание, определить марку подколонника и окончательную марку фундаментной плиты.

г) Составить монтажную схему фундаментов трассы отдельно стоящих опор или эстакад (аналогично приведенным на листах 01...03).

По выпуску 1 определить соответствующую расчету фундаментную плиту и подколонник и составить рабочий чертеж фундамента.

4.2. Примеры подбора фундаментов.

Пример 1. Исходные данные:

Колонна К8-4, серия 3.015-1/82, опора типа II. Отметка верха подколонника – плюс 0,200 м. Отметка подошвы фундамента – минус 2,800 м (d_1), следовательно высота фундамента $H = 3{,}000$ м.

Грунт: пески мелкие маловлажные с расчетными характеристиками:

$\varphi_{II} = 32°$; $C_{II} = 0{,}2$ тс/м²; $\gamma_{II} = 1{,}9$ тс/м³; $\gamma'_{II} = 1{,}8$ тс/м³. Требуется подобрать марку фундамента согласно ключу для подбора фундаментов (см. документ 3.015-8/84.0-04, колонне К8-4 соответствует фундамент типа Ф10 по таблице для подбора составных элементов фундамента (см. документ 3.015-8/84.0-16 л.1) при заглублении фундамента на –2,800 м и типе фундамента Ф10 подколонник имеет марку ПА2-4-1, а фундаментные плиты могут быть следующие:

при $R = 1{,}5$ кгс/см² – ПФ9-1* с размерами в плане $a \times b = 2{,}700 \times 2{,}100$ м, при $R = 2{,}0 \div 4{,}5$ кгс/см² – ПФ8-1 с размерами в плане $a \times b = 2{,}400 \times 2{,}100$ м.

Определяем расчетное давление на основание фундамента при $b = 2{,}100$ м по формуле (7) СНиП 2.02.01-83

$$R = \frac{\gamma_{c1} \times \gamma_{c2}}{k} \left[M_\gamma k_z \times b \times \gamma_{II} + M_g \times d_1 \times \gamma'_{II} + M_c \times C_{II} \right]$$

$\gamma_{c1} = 1{,}3$; $\gamma_{c2} = 1{,}0$ (согласно таблице 3 и примечания пункт 2).

$k_z = 1{,}0$ согласно пункту 2.41

По таблице 4 при $\varphi = 32°$; $M_\gamma = 1{,}34$; $M_g = 6{,}34$; $M_c = 8{,}55$, тогда:

$$R = \frac{1{,}3 \times 1{,}0}{1{,}0} (1{,}34 \times 2{,}1 \times 1{,}9 + 6{,}34 \times 2{,}8 \times 1{,}8 + 8{,}55 \times 0{,}2) = 50{,}8 \text{ тс/м}^2 >$$

$> 45{,}0$ тс/м². Следовательно по расчетному сопротивлению проходит плита ПФ8-1 (см. документ 3.015-8/84.0-16 л.1) и марка фундамента будет Ф10-5.

В выпуске 1 находим рабочие чертежи фундаментной плиты ПФ8-1 и подколонника ПА2-4-1 и составляем чертеж фундамента Ф10-5 (см. документ 3.015-8/84.0-ООПЗ л.5)

Пример 2. Исходные данные:

Серия 3.015-1/82, опоры типа III, колонна К8-7, раздвижка между колоннами $C = 1{,}800$ м.

Отметка верха подколонника – плюс 0,200 м; отметка подошвы фундамента – минус 1,300 м. Требуется подобрать марку фундамента.

Грунты те же, что и в примере 1.

Согласно ключу для подбора фундаментов (см. документ 3.015-8/84.0-04 лист 2) колонне К8-7 при раздвижке $C = 1{,}800$ м соответствует фундамент Ф18. По таблице для подбора составных элементов фундамента (см. документ 3.015-8/84.0-16 л. 2) фундамент Ф18 состоит из двух подколонников и фундаментной плиты, в данном примере при заглублении минус 1,300 м фундамент Ф18 состоит из подколонников марки ПА2-1-1 и фундаментной плиты при $R_p = 1{,}5$ кгс/см² ÷ 4,5 кгс/см² – ПФ30-1.

Размер фундаментной плиты в плане $a \times b = 3{,}000 \times 3{,}600$ м.

Определяем расчетное давление на основание фундамента при ширине подошвы $b = 3{,}000$ м; в связи с тем, что грунтовые условия приняты такими же, как и в примере 1, то все коэффициенты остаются прежними, тогда

$$R = \frac{1{,}3 \times 1{,}0}{1{,}0} (1{,}34 \times 3{,}0 \times 1{,}9 + 6{,}34 \times 1{,}3 \times 1{,}8 + 8{,}55 \times 0{,}2) = 31{,}47 \text{ тс/м}^2.$$

Расчетное давление на основание $R = 3{,}15$ кгс/см² находится в пределах между 3,0 кгс/см², т.е. $R = 3{,}15$ кгс/см² < $R = 3{,}5$ кгс/см².

Таким образом фундамент имеет марку Ф18-1 и состоит из фундаментной плиты ПФ30-1 и двух подколонников ПА2-1-1 с раздвижкой в осях $C = 1{,}800$ м. Конструкцию фундамента марки Ф18-1 смотрите документ 3.015-8/84.0-ООПЗ л.5

Инв. № подл. | Подпись и дата | Взам. инв. №

Пример 3. Исходные данные:

Серия 3.015-1/82, опоры типа III, колонна К8-7, раздвижка между колоннами С=2,400 м.

Отметка верха подколонника — плюс 0,200 м.

Отметка подошвы фундамента — минус 1,300 м.

Грунты те же, что и в примере 1. Требуется подобрать марку фундамента. Согласно ключу для подбора фундаментов (см. документ 3.015-8/84.0-04 л. 2) колонне К8-7 при раздвижке С=2,400 м соответствует фундамент типа Ф 19.

По таблице для подбора составных элементов фундамента (см. документ 3.015-8/84.0-16 л. 2) фундамент Ф19 при заглублении до минус 1,300 м имеет марку подколонника ПА2-1-1, а фундаментную плиту ПФ11*-1 при R=1,5÷4,5 кгс/см².

Определение расчетного давления на основание смотрите пример 2.

Опора, состоящая из двух сборных железобетонных колонн с раздвижкой С=2,400 м имеет два отдельных фундамента марки Ф19, каждый из которых состоит из подколонника марки ПА2-1-1 и фундаментной плиты марки ПФ11*-1.

Знак * обозначает, что в данном фундаменте фундаментную плиту необходимо повернуть на 90° по сравнению с ориентировкой фундаментных плит (т.е. размер „в" должен располагаться вдоль оси трассы или эстакады).

Конструкцию фундамента марки Ф19-1 смотрите документ 3.015-8/84.0-ООПЗ лист 5.

Пример 4. Исходные данные:

Серия 3.015-3/82, эстакады типов IX ж ÷ XIII ж.

Монтажные схемы фундаментов под колонны двухъярусных эстакад типов IX ж ÷ XIII ж смотрите документ 3.015-8/84.0-03 лист 1.

Опора концевая температурного блока типа IX ж состоит из двух колонн марки К12-8. Пролетное строение — железобетонная ферма, раздвижка между колоннами С=3,600 м, расстояние между колоннами температурного блока 1,200 м

Отметка верха подколонника — плюс 0,200 м.

Отметка подошвы фундамента — минус 2,800 м.

Грунты те же, что в примере 1. Требуется подобрать марку фундамента. Согласно ключу для подбора фундаментов (см. документ 3.015-8/84.0-04 лист 7) колоннам К12-8 при С=3,600 м соответствует фундамент типа Ф200.

По таблице для подбора составных элементов (см. документ 3.015-8/84.0-16 лист 40) фундамент типа Ф200 при заглублении подошвы до отметки минус 2,800 м состоит из подколонника ПГ1-4 и фундаментной плиты

а) при R=1,5 кгс/см² — ПФ30*-1 с размерами в плане 3,600×3,000 м

б) при R=2,0 кгс/см² — ПФ30*-2 с размерами в плане 3,600×3,000 м

в) при R=2,5 ÷ 4,5 кгс/см² — ПФ23*-1 с размерами в плане 3,000×2,400 м.

Определяем расчетное давление на основание фундамента при ширине в=3,000 м

В связи с тем, что грунтовые условия приняты такими же как и в примере 1, все коэффициенты остаются прежними.

$$R=\frac{1,3\times1,0}{1,0}(1,34\times3,0\times1,9+6,34\times2,8\times1,8+8,55\times0,2)=53,74\ тс/м^2>20\ тс/м^2$$

Определяем расчетное давление на основание фундамента при ширине подошвы в=2,400 м:

$$R=\frac{1,3\times1,0}{1,0}(1,34\times2,4\times1,9+6,34\times2,8\times1,8+8,55\times0,2)=51,75\ тс/м^2>45\ тс/м^2$$

Таким образом, под данную опору с раздвижкой С=3,600 м получаем два фундамента марки Ф200-10, каждый из которых состоит из фундаментной плиты ПФ23*-1 и подколонника марки ПГ1-4 под две стойки.

Конструкцию фундамента Ф200-10 смотрите документ 3.015-8/84.0-ООПЗ лист 5.

Инв. № подл. | Подпись и дата | Взам. инв. №

Типы фундаментов

Ф10-5

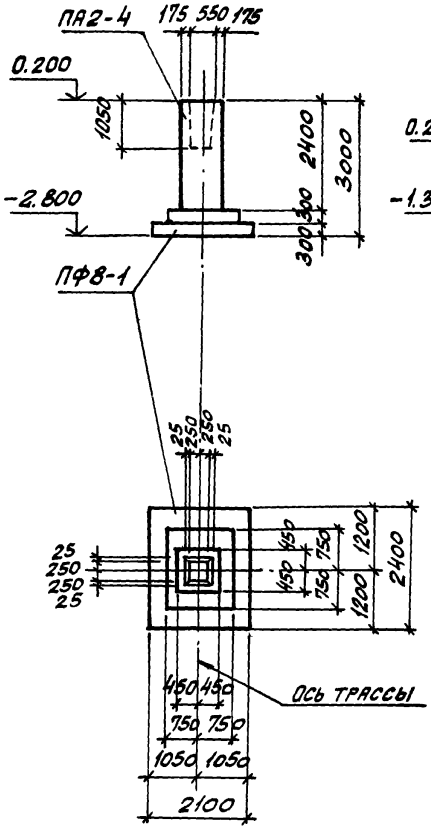

Ф18-1

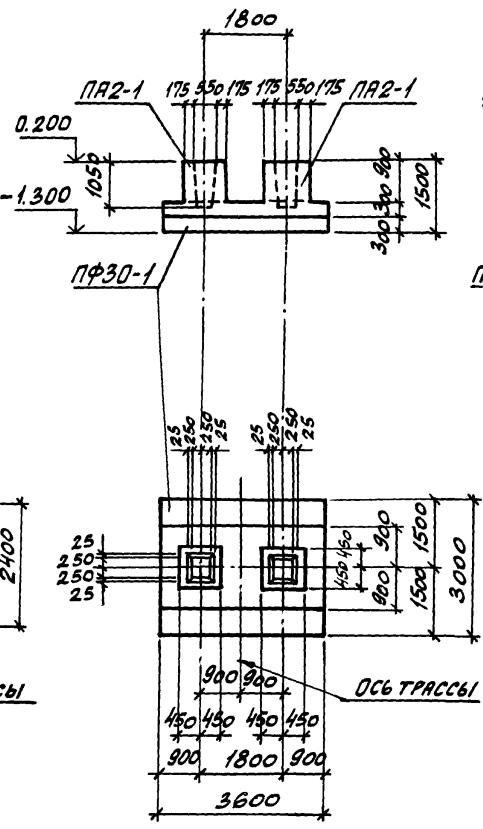

Ф19-1

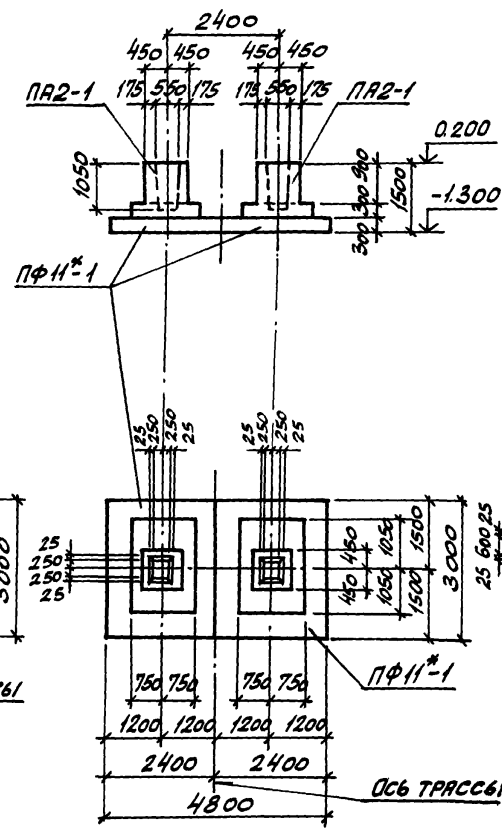

Ф200-10

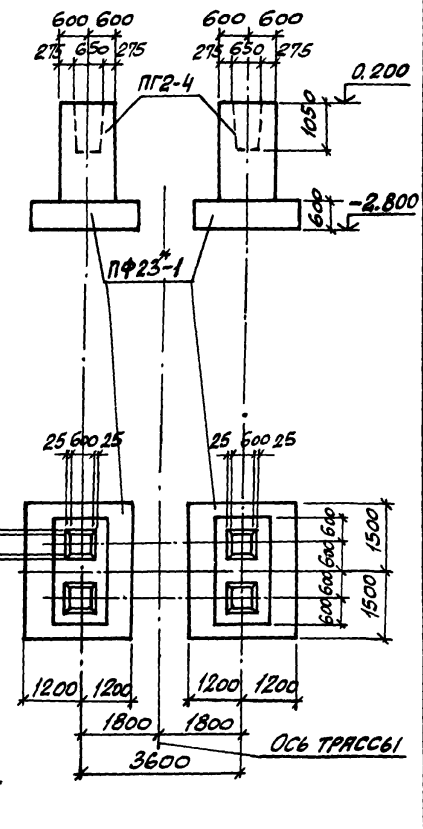

Изм.	Лист	№ докум.	Подпись	Дата

3.015-8/84.0-00ПЗ

Лист 5

Инв. № подл. | Подпись и дата | Взам. инв. №

Типы подколонников

1-1

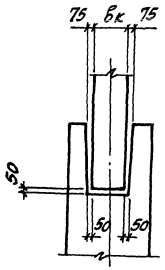

2-2

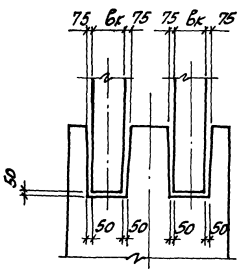

Рис.1

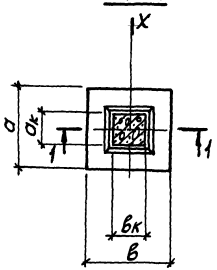

Рис.2

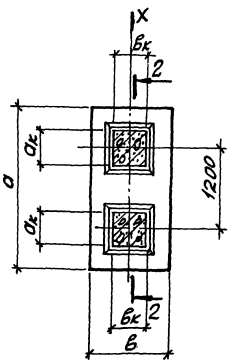

Подколонник				Колонна	
Тип подколонника	Рис.	Размеры в плане, мм		Размеры в плане, мм	
		a	в	$a_к$	$в_к$
ПА1	1	900	900	300	300
ПА2				400	400
ПБ1			1200		500
ПБ2					600
ПВ1		1200		500	500
ПВ2					600
ПЕ1		1500	900	800	400
ПГ1	2	2400	1200	500	500
ПГ2					600
ПИ1		2100	900	400	400
ПК1			1200		500
ПК2					600

Ось „X" направлена вдоль трассы или эстакады.

Схема расположения фундаментов под колонны опор типа II
серия 3.015-1/82

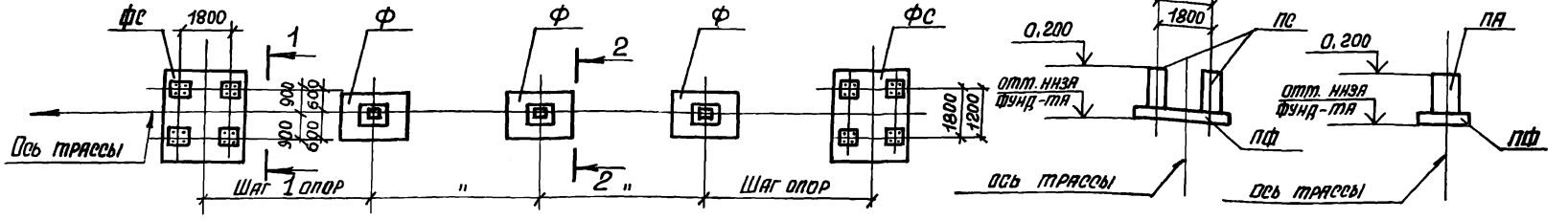

Схема расположения фундаментов под колонны опор типа III и IV
серия 3.015-1/82

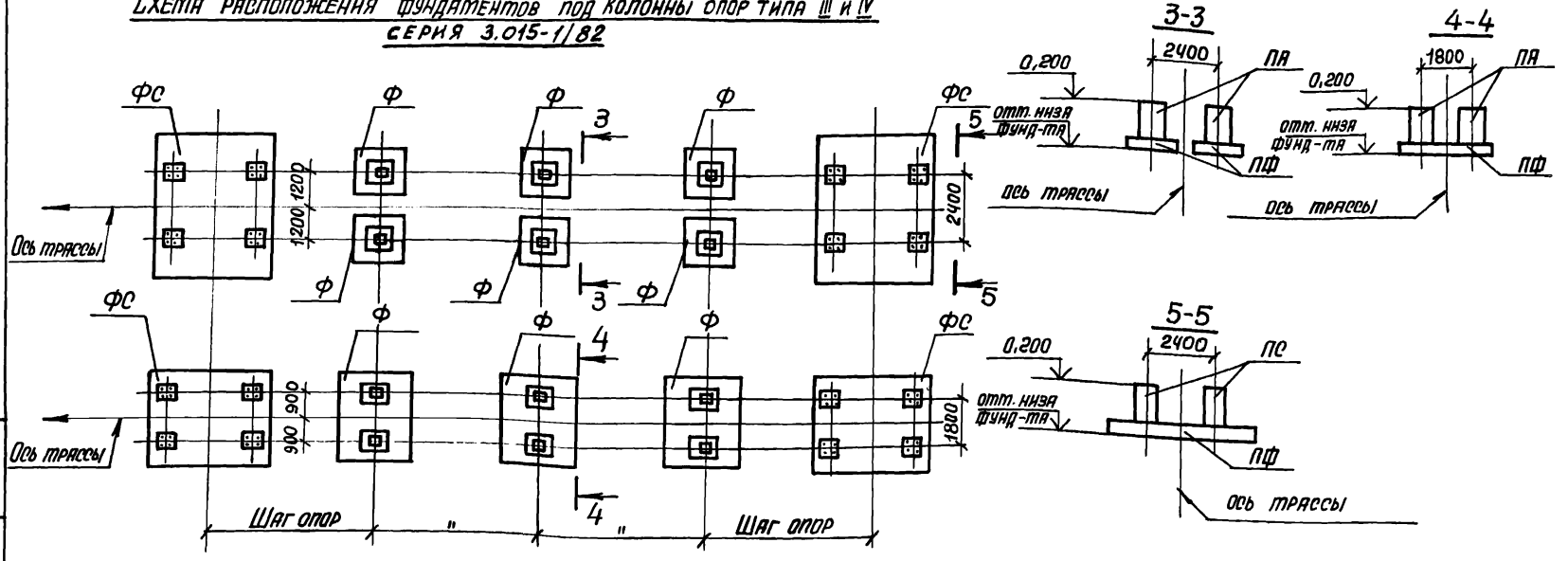

Плиты фундаментные типа ПФ смотрите лист 3.015-8/84.0-09;
подколонники типа ПА смотрите лист 3.015-8/84.0-06,
типа ПС-3.015-8/84-08.

Нач. отд.	Бродский	
Н. контр.	Зорин	
Гл. констр.	Зорин	
Рук. гр.	Свирь	
Ст. инж.	Боднянская	
Ст. инж.	Боднянская	
Инженер	Петраш	

3.015-8/84.0-01

Схемы расположения фундаментов под колонны отдельно стоящих опор. Серия 3.015-1/82

Стадия	Лист	Листов
Р		1

Госстрой СССР, Харьковский Промстройниипроект

Инв. № подл. | Подпись и дата | Взам. инв. №

Схема расположения фундаментов под колонны одноярусных эстакад типа III ж ÷ V ж, I к ÷ V к

Серия 3.015-2/82

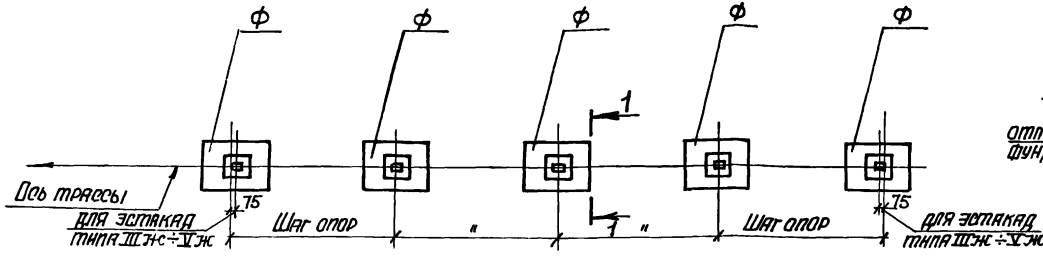

1-1

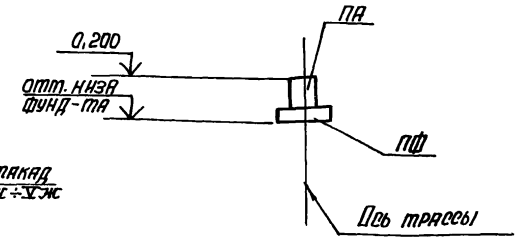

Схема расположения фундаментов под колонны одноярусных эстакад типа VI ж ÷ VIII ж

Серия 3.015-2/82

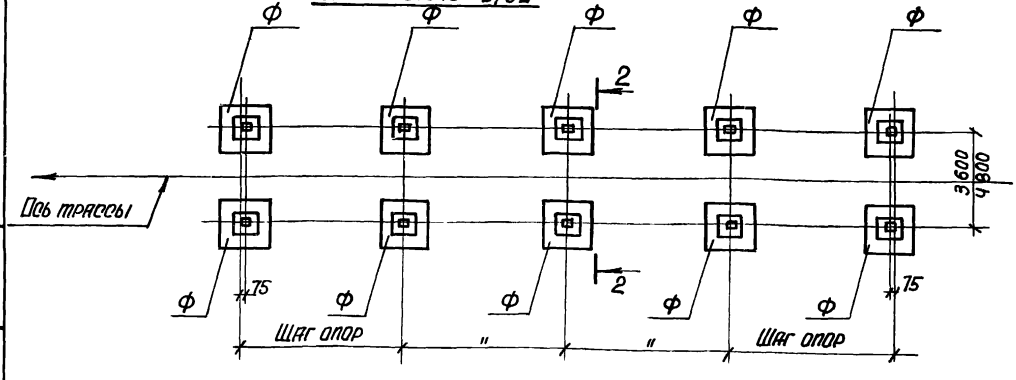

2-2

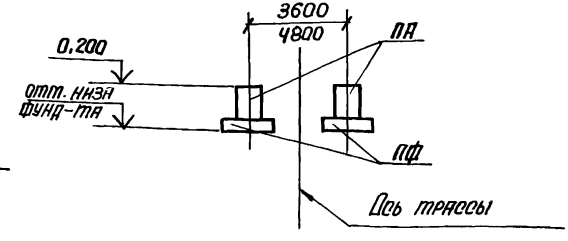

Плиты фундаментные типа ПФ смотрите лист 3.015-8/84.0-09, подколонники типа ПА смотрите лист 3.015-8/84.0-06.

Нач. отд.	Бродский	
Н. контр.	Зарин	
Гл. констр.	Зарин	
Рук. гр.	Свирь	
Ст. инж.	Боднянская	
Ст. инж.	Боднянская	
Инженер	Петраш	

3.015-8/84.0-02

Схемы расположения фундаментов под колонны одноярусных эстакад. Серия 3.015-2/82.

Стадия	Лист	Листов
Р		1

Госстрой СССР. ХАРЬКОВСКИЙ ПРОМСТРОЙНИИПРОЕКТ

21704-01 11

Инв. № подл. | Подпись и дата | Взам. инв. №

Схема расположения фундаментов под колонны двухъярусных эстакад типа IX ж. серия 3.015-3/82

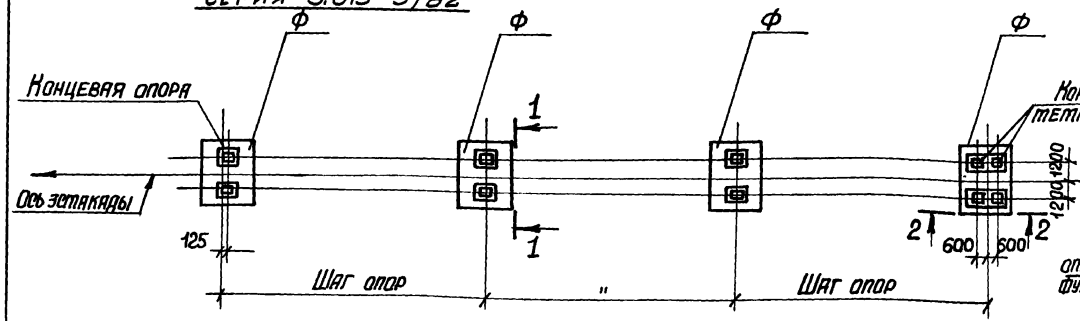

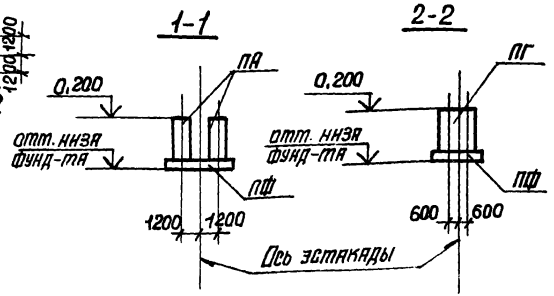

Схема расположения фундаментов под колонны двухъярусных эстакад типа X ж ÷ XIII ж серия 3.015-3/82

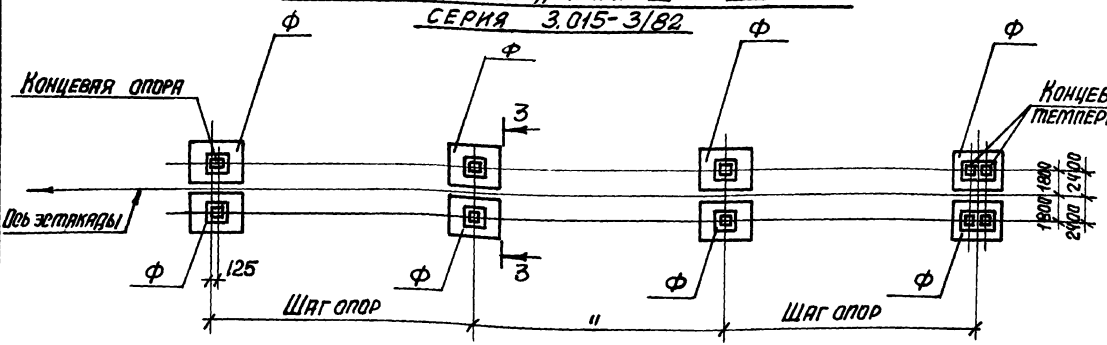

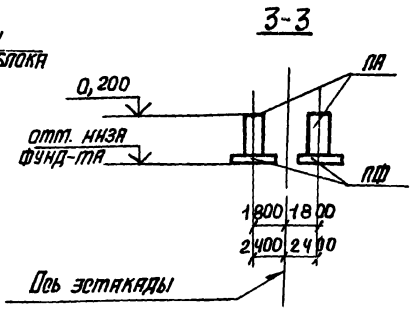

Плиты фундаментные типа ПФ смотрите лист 3.015-8/84.0-09; подколонники типа ПА смотрите лист 3.015-8/84.0-06, типа ПГ – 3.015-8/84.0-07.

Нач.отд.	Бродский	
Н.контр.	Зорин	
Гл.констр.	Зорин	
Рук.гр.	Сварь	
Ст.инж.	Бодянская	
Ст.инж.	Бодянская	
Инженер	Петряш	

3.015-8/84.0-03

Схемы расположения фундаментов под колонны двухъярусных эстакад типов IX ж... XIII ж. Серия 3.015-3/82.

Стадия	Лист	Листов
Р		1

Госстрой СССР. ХАРЬКОВСКИЙ ПРОМСТРОЙНИИПРОЕКТ

Инв. № подл. | Подпись и дата | Взам. инв. №

Опоры типа II

Марка колонны	Тип фундамента
К1-1	Ф1
К1-2	
К1-3 промежуточная	Ф2
К1-3 анкерная	
К1-4 промеж. с отводом	
К1-4 промежуточная	
К2-1 промеж. с отводом	Ф26
К2-1 анкерная	Ф7
К2-2	
К3-1	Ф12
К3-2 промеж. с отводом	Ф10
К3-2 анкерная	
К4-1	Ф12
К4-2	Ф10
К4-3	
К5-1	Ф12
К5-2	Ф25
К6-1	Ф65

Марка колонны	Тип фундамента
К7-1	Ф1
К7-2	
К8-1 анкерная	Ф26
К8-1 промеж. с отводом	Ф8
К8-1 промежуточная	Ф9
К8-2	Ф8
К8-3 анкерная	Ф7
К8-3 промеж. с отводом	Ф25
К8-4	Ф10
К9-1	
К9-2 анкерная	
К9-2 промеж. с отводом	
К10-1	Ф12
К10-2	Ф10
К10-3	Ф19
К11-1	Ф12
К11-2	Ф25
К12-1	Ф65

Марка колонны	Тип фундамента
К13-1	Ф11
К13-2 промеж. с отводом	Ф8
К13-2 промежуточная	Ф26
К13-3 анкерная	Ф8
К13-3 промеж. с отводом	Ф9
К13-3 промежуточная	Ф25
К13-4 промеж. с отводом	Ф10
К13-4 анкерная	
К13-5	
К14-1	
К15-1 промеж. с отводом	Ф76
К15-1 анкерная	Ф12
К16-1	Ф76
К17-1 промеж. с отводом	Ф12
К17-1 анкерная	Ф25
К18-1	Ф65
К18-2	
К19-1	

Марка колонны	Тип фундамента
К20-1	Ф11
К20-2	Ф8
К20-3 анкерная	Ф9
К20-3 промежуточная	Ф25
К20-3 промеж. с отводом	Ф10
К20-4 промеж. с отводом	Ф73
К20-4 анкерная	Ф77
К21-1	Ф76
К22-1 промежуточная	Ф77
К22-1 промеж. с отводом	Ф76
К22-1 анкерная	Ф68
К23-1	Ф12
К23-2 промеж. с отводом	Ф25
К23-2 анкерная	Ф11
К24-1	
К24-2	
К25-1	

Марка колонны	Тип фундамента
К25-2 промеж. с отводом	Ф8
К25-2 промежуточная	Ф9
К25-3 анкерная	Ф14
К25-3 промеж. с отводом	Ф115
К25-3 промежуточная	Ф117
К26-1	Ф73
К26-2	Ф77
К26-3	Ф76
К27-1 промежуточная	Ф68
К27-1 промеж. с отводом	Ф12
К27-1 анкерная	Ф66
К28-1	
К28-2 промеж. с отводом	
К28-2 анкерная	
К29-1	
К30-1	

Нач. отд.	Бродский	
Н. контр.	Зорин	
Гл. констр.	Зорин	
Рук. гр.	Свирь	
Ст. инж.	Боднянская	
Ст. инж.	Боднянская	
Ст. техн.	Минаева	

3.015-8/84.0-04

Ключ для подбора фундаментов под железобетонные прямоугольные колонны

Стадия	Лист	Листов
Р	1	7

Госстрой СССР
Харьковский Промстройниипроект

Унифицированные отдельно стоящие опоры под технологические трубопроводы серии 3.015-1/82

Опоры типа III

Марка колонны		Тип фундамента колонны с раздвижкой	
		С=1,8м	С=2,4м
К2-1		Ф13	Ф14
К2-3	промежуточная	Ф15	Ф15
	анкерная	Ф13	—
К2-4		Ф16	Ф17
К8-1	промежуточная	Ф15	Ф15
	анкерная	Ф13	—
К8-5		Ф6	Ф8
К8-6		Ф16	Ф17
К8-7		Ф18	Ф19
К13-1		Ф20	—
К13-2		Ф6	—
К13-5		Ф16	Ф17
К13-6	промежуточная	Ф15	Ф15
	анкерная	Ф13	—
К20-2		Ф20	Ф20
К20-3		Ф6	—

Марка колонны		Тип фундамента колонны с раздвижкой	
		С=1,8м	С=2,4м
К20-4	промежуточная	Ф13	Ф12
	анкерная		—
К21-1		Ф70	Ф67
К21-2			Ф69
К25-2		Ф20	—
К25-4		Ф13	—
К25-5	промежуточная		Ф12
	анкерная	Ф16	Ф17
К26-3		Ф70	Ф69
К31-1		Ф3	—
К31-2		Ф4	—
К32-1		Ф22	Ф23
К32-2		—	Ф24
К33-1		Ф70	Ф69
К34-1		Ф3	—
К35-1		Ф22	—

Марка колонны	Тип фундамента колонны с раздвижкой	
	С=1,8м	С=2,4м
К35-2	—	Ф24
К36-1	Ф70	Ф69
К37-1	Ф75	Ф74
К38-1	Ф72	Ф71
К38-2	Ф70	Ф69
К39-1	—	Ф23
К40-1	Ф72	Ф71
К40-2		
К41-1	Ф151	Ф152
К42-1		Ф153
К42-2		Ф152
К43-1	Ф72	Ф71

Опоры типа IV

Марка колонны	Тип фундамента колонны с раздвижкой	
	С=1,8м	С=2,4м
К44-1	Ф128	—
К44-2	Ф122	Ф123
К44-3	Ф121	—
К44-4	Ф124	—
К44-5	—	Ф129
К45-1	Ф121	—
К45-2	Ф124	Ф124
К45-3	—	Ф120
К46-1	—	Ф129
К46-2	Ф122	Ф123
К46-3	Ф128	—
К46-4	Ф121	—
К46-5	Ф124	—
К47-1	—	Ф120
К47-2	Ф124	Ф124
К47-3	Ф121	—

Марка колонны	Тип фундамента колонны с раздвижкой	
	С=1,8м	С=2,4м
К48-1	Ф128	—
К48-2	Ф122	Ф123
К48-3	Ф121	—
К48-4	—	Ф129
К49-1	Ф121	—
К49-2	—	Ф123
К50-1	Ф181	Ф181
К51-1		—
К52-1	—	Ф129
К52-2	Ф122	Ф123
К53-3	Ф126	—
К52-4	Ф127	—
К53-1	—	Ф130
К53-2	Ф127	—
К54-1	Ф181	Ф181
К55-1		—

Инв. № подл. | Подпись и дата | Взам. инв. №

Унифицированные одноярусные эстакады под технологические трубопроводы серии 3.015-2/82

Опоры типа I к, II к, III к, IV к, V к, III ж, IV ж, V ж

Марка колонны	Тип фундамента	Марка колонны	Тип фундамента	Марка колонны	Тип фундамента	Марка колонны	Тип фундамента	Марка колонны	Тип фундамента	Марка колонны	Тип фундамента	Марка колонны	Тип фундамента
К1-1	ф5	К4-4	ф39	К7-4	ф30	К9-9	ф33	К11-11	ф40	К14-6	ф88	К16-3	ф86
К1-2		К4-5	ф42	К7-5	ф31	К9-10	ф27	К11-12	ф34	К14-7	ф90	К16-4	ф84
К2-1	ф39	К4-6		К7-6	ф30	К9-11	ф40	К12-1	ф82	К14-8		К16-5	ф90
К2-2		К5-1	ф41	К7-7	ф32	К10-1	ф82	К12-2	ф89	К14-9		К17-1	ф134
К2-3	ф41	К5-2	ф11	К7-8	ф38	К10-2	ф89	К12-3	ф78	К14-10	ф85	К18-1	ф92
К2-4	ф42	К5-3	ф42	К7-9		К10-3	ф78	К12-4		К15-1	ф37	К18-2	ф81
К2-5		К5-4		К8-1	ф78	К11-1	ф28	К13-1	ф28	К15-2	ф38	К18-3	
К3-1	ф41	К5-5	ф41	К8-2	ф86	К11-2	ф27	К13-2	ф35	К15-3	ф34	К18-4	ф80
К3-2	ф11	К5-6	ф43	К9-1	ф28	К11-3	ф31	К13-3	ф36	К15-4	ф38	К18-5	ф85
К3-3	ф39	К5-7	ф42	К9-2	ф29	К11-4	ф33	К13-4		К15-5		К18-6	
К3-4	ф41	К6-1	ф82	К9-3	ф31	К11-5	ф29	К13-5	ф38	К15-6	ф40	К19-1	ф131
К3-5	ф42	К6-2	ф94	К9-4	ф33	К11-6	ф28	К14-1	ф82	К15-7	ф38	К19-2	ф132
К3-6		К6-3		К9-5	ф29	К11-7	ф33	К14-2	ф78	К15-8	ф40	К19-3	ф133
К4-1	ф41	К7-1	ф27	К9-6	ф28	К11-8	ф34	К14-3	ф82	К15-9		К19-4	ф136
К4-2	ф11	К7-2	ф28	К9-7	ф33	К11-9	ф33	К14-4	ф89	К16-1	ф79	К19-5	ф137
К4-3	ф39	К7-3	ф29	К9-8	ф34	К11-10	ф27	К14-5	ф90	К16-2	ф91	К19-6	ф136

Инв. № подл. | Подпись и дата | Взам. инв. №

Опоры типа IV ж, V ж, IV к, V к

Марка колонны	Тип фундамента
К20-1	Ф92
К20-2	Ф81
К20-3	
К20-4	Ф80
К20-5	Ф85
К20-6	
К20-7	Ф90
К20-8	
К21-1	Ф131
К21-2	Ф132
К21-3	Ф133
К21-4	Ф136
К21-5	Ф137
К21-6	Ф188
К21-7	Ф136

Марка колонны	Тип фундамента
К21-8	Ф188
К22-1	Ф80
К22-2	Ф93
К23-1	Ф140
К23-2	Ф135
К23-3	
К23-4	Ф133
К23-5	Ф132
К23-6	Ф138
К23-7	Ф139
К23-8	Ф140
К23-9	Ф138
К23-10	
К23-11	Ф140
К23-12	

Марка колонны	Тип фундамента
К24-1	Ф169
К24-2	
К24-3	Ф170
К24-4	Ф188
К24-5	
К25-1	Ф35
К25-2	Ф44
К25-3	Ф37
К25-4	Ф47
К25-5	Ф46
К25-6	Ф47
К25-7	Ф45
К25-8	Ф38
К25-9	Ф40
К26-1	Ф83

Марка колонны	Тип фундамента
К27-1	Ф48
К27-2	Ф44
К27-3	Ф49
К27-4	Ф35
К27-5	Ф37
К27-6	Ф45
К27-7	Ф46
К27-8	
К27-9	Ф54
К27-10	Ф38
К28-1	Ф95
К28-2	Ф106
К28-3	Ф96
К28-4	Ф83
К29-1	Ф154

Марка колонны	Тип фундамента
К30-1	Ф48
К30-2	Ф44
К30-3	Ф49
К30-4	
К30-5	Ф37
К30-6	Ф45
К30-7	Ф46
К30-8	
К30-9	Ф54
К30-10	Ф38
К31-1	Ф95
К31-2	Ф106
К31-3	Ф96
К31-4	Ф83
К32-1	Ф154

Марка колонны	Тип фундамента
К33-1	Ф48
К33-2	Ф35
К33-3	Ф37
К33-4	Ф61
К33-5	
К33-6	Ф62
К34-1	Ф95
К34-2	
К34-3	Ф106
К34-4	Ф96
К34-5	Ф106
К34-6	
К34-7	Ф87
К35-1	Ф154
К35-2	Ф155

Инв. № подл. | Подпись и дата | Взам. инв. №

Унифицированные двухъярусные эстакады под технологические трубопроводы серии 3.015-3/82

Опоры типа IX ж...XIII ж, IX к...XIII к

Марка колонны	Тип фундамента колонны с раздвижкой	
	C=2,4	C=3,6;4,8
К1-1	ф52	—
К1-2	ф64	ф64
К1-3	ф55	ф56
К1-4	ф59	—
К1-4а	ф119	—
К1-5	—	ф54
К1-6	ф54	ф58
К1-7	—	
К1-8		—
К1-9		ф60
К1-10	ф38	ф38
К1-11	—	ф58
К1-12	—	
К1-13	—	
К2-1	ф5	—
К2-1а	ф54	—
К2-2	—	ф64

Марка колонны	Тип фундамента колонны с раздвижкой	
	C=2,4	C=3,6;4,8
К2-2а	—	ф125
К2-3	—	ф64
К2-4	—	ф125
К3-1	ф98	ф97
К3-1а	ф101	ф102
К3-2	ф101	
К3-2а	ф101	
К3-3	—	ф100
К3-3а	—	ф105
К3-4	—	ф111
К3-4а	—	ф102
К3-5	—	ф100
К3-5а	—	ф105
К3-6	—	ф112
К3-6а	—	ф113
К3-7	—	ф105
К3-7а	—	

Марка колонны	Тип фундамента колонны с раздвижкой	
	C=2,4	C=3,6;4,8
К3-8	—	ф105
К3-8а	—	
К4-1	ф53	—
К4-2	—	ф51
К4-3	—	
К4-4	ф54	—
К4-5	—	ф125
К4-6	—	
К5-1	ф98	ф97
К5-1а	ф101	ф102
К5-2	—	ф111
К5-3	ф109	ф112
К5-3а	ф104	ф105
К5-4	—	ф112
К5-5	—	ф105
К5-6	—	
К5-7	—	ф102

Марка колонны	Тип фундамента колонны с раздвижкой	
	C=2,4	C=3,6;4,8
К5-8	—	ф103
К5-9	—	ф105
К5-10	—	
К6-1	ф53	—
К6-2	ф62	—
К7-1	—	ф107
К7-2	ф110	ф111
К7-3	—	ф118
К7-4	ф101	ф102
К8-1	ф163	ф164
К8-2	ф157	—
К8-3	—	ф160
К8-4	—	ф161
К8-4а	—	ф162
К8-5	—	ф160
К8-5а	—	
К8-6	—	ф162

Марка колонны	Тип фундамента колонны с раздвижкой	
	C=2,4	C=3,6;4,8
К8-7	—	ф156
К8-8	ф165	ф166
К8-9	ф157	—
К8-10	—	ф160
К8-11	—	ф162
К8-12	—	ф166
К9-1	ф114	—
К9-1а	ф101	—
К9-2	ф116	—
К9-2а	ф101	—
К10-1	ф157	ф158
К10-1а	ф157	ф159
К10-2	—	ф168
К10-2а	—	ф159
К10-3	—	
К10-3а	—	ф166
К10-4	—	ф160

Опоры типа IX ж... XIII ж, IX к... XIII к

Марка колонны	Тип фундамента: колонны с раздвижкой C=2,4	Тип фундамента: колонны с раздвижкой C=3,6
К10-4а	—	Ф160
К10-5	Ф165	Ф166
К10-5а		
К11-1	Ф114	—
К11-2	Ф116	—
К11-3	Ф98	—
К11-4		—
К12-1	Ф157	—
К12-2	—	Ф156
К12-3	—	Ф168
К12-4	—	
К12-5	—	Ф166
К12-6	Ф165	
К12-7	—	Ф160
К12-8	Ф157	Ф159
К12-9	—	Ф166
К12-10	—	Ф160
К12-11	—	
К12-12	—	
К12-13	Ф165	Ф166
К12-14	—	Ф160

Марка колонны	Тип фундамента C=3,6; 4,8
К13-1	Ф107
К13-2	Ф99
К13-3	Ф97
К13-3а	Ф102
К13-4	Ф107
К13-4а	Ф105
К13-5	
К13-6	Ф113
К13-7	
К13-8	Ф103
К13-9	Ф105
К13-10	
К13-11	Ф103
К13-12	Ф102
К13-13	
К13-14	Ф103
К14-1	Ф144
К14-2	
К14-3	Ф145
К14-3а	Ф149
К14-4	Ф147
К14-5	Ф146
К14-5а	

Марка колонны	Тип фундамента C=3,6; 4,8
К14-6	Ф146
К14-7	Ф147
К14-8	
К14-9	Ф182
К14-10	Ф146
К15-1	Ф171
К15-1а	Ф185
К15-2	Ф172
К15-3	Ф173
К15-3а	Ф184
К15-4	Ф177
К15-4а	Ф185
К15-5	Ф174
К15-5а	Ф172
К15-6	Ф175
К15-6а	Ф186
К15-7	Ф171
К15-7а	Ф185
К15-8	Ф179
К15-8а	Ф187
К15-9	Ф167
К15-9а	Ф189
К15-10	Ф178

Марка колонны	Тип фундамента C=3,6; 4,8
К15-10а	Ф190
К15-11	Ф179
К15-11а	Ф187
К15-12	Ф183
К16-1	Ф172
К16-2	Ф173
К16-3	Ф177
К16-3а	Ф185
К16-4	Ф175
К16-5	Ф171
К16-6	Ф179
К16-7	Ф167
К16-8	Ф179
К16-8а	Ф187
К16-9	Ф183
К16-10	Ф178
К16-11	Ф186

Марка колонны	Тип фундамента C=3,6; 4,8
К16-12	Ф185
К16-13	Ф187
К16-14	Ф189
К17-1	Ф141
К17-1а	Ф147
К17-2	Ф142
К17-2а	Ф140
К17-3	Ф148
К17-3а	Ф147
К17-4	Ф143
К17-4а	Ф143
К17-5	Ф50
К17-5а	Ф63
К17-6	Ф147
К17-6а	Ф182
К17-7	Ф149
К17-7а	Ф182

Марка колонны	Тип фундамента C=3,6; 4,8
К17-8	Ф143
К17-8а	Ф143
К17-9	Ф141
К17-9а	Ф148
К18-1	Ф141
К18-2	Ф142
К18-3	Ф148
К18-4	Ф147
К18-5	Ф143
К18-5а	Ф63
К18-6	Ф50
К18-6а	Ф63
К18-7	Ф147
К18-7а	Ф182
К18-8	Ф146
К18-9	Ф108
К18-9а	Ф182

Марка колонны	Тип фундамента C=3,6; 4,8
К18-10	Ф148
К18-11	Ф140
К18-12	Ф147
К18-13	Ф182
К18-14	Ф146
К19-1	Ф108
К19-1а	Ф182
К19-2	Ф143
К19-3	Ф143
К20-1	Ф167
К20-1а	Ф189
К21-1	Ф176
К21-1а	Ф188
К22-1	Ф176
К22-1а	Ф188
К23-1	Ф179
К23-1а	Ф187

Инв.№ подл. | Подпись и дата | Взам.инв.№

Унифицированные двухъярусные эстакады под технологические трубопроводы в местах температурных швов серии 3.015-3/82

Тип IX ж, X ж

Марка колонны	Тип фундамента колонны с раздвижкой	
	С=2,4	С=3,6
К1-4а	Ф201	Ф201
К1-9		
К1-10		
К2-1а		
К3-1а	Ф202	Ф194
К3-2а		
К4-4	Ф201	Ф201
К5-1а	Ф202	Ф194
К5-3а		
К6-2	Ф201	Ф201
К7-4	Ф202	Ф194
К8-8	Ф203	Ф204
К8-9		
К9-1а	Ф202	Ф194
К9-2а		
К10-1а	Ф204	Ф195
К10-5а		
К11-3	Ф202	Ф194
К11-4		
К12-8	Ф203	Ф200
К12-13		

Марка колонны	Тип фундамента колонны с раздвижкой	
	С=3,6	С=4,8
К1-10	Ф197	Ф197
К1-11		
К1-12		
К2-4		
К3-2а	Ф198	Ф198
К3-3а		
К3-5а		
К3-6а		
К4-6	Ф197	Ф197
К5-3а	Ф198	Ф198
К5-8		
К7-3		
К8-4а	Ф206	Ф206
К8-10		
К10-1а	Ф199	Ф199
К10-5а		
К12-11		
К12-13		
К13-3а	Ф198	Ф198
К13-4а		
К13-9		

Тип XI ж, XII ж

Марка колонны	Тип фундамента колонны с раздвижкой	
	С=3,6	С=4,8
К13-10	Ф198	Ф198
К13-11		
К13-12		
К13-13		
К14-3а	Ф205	Ф205
К15-1а	Ф196	Ф196
К15-3а		
К15-5а		
К15-12	Ф194	Ф194
К16-9		
К16-10	Ф196	Ф196
К16-14		
К17-1а	Ф205	Ф205
К17-3а		
К18-10		
К18-12		

Тип XIII ж

Марка колонны	Тип фундамента колонны с раздвижкой
	С=4,8
К1-13	Ф191
К3-5а	Ф192
К3-8а	
К5-3а	
К5-10	
К7-3	
К8-5а	Ф199
К8-10	
К8-11	
К10-3а	Ф195
К10-4а	
К12-13	
К12-14	
К13-12	Ф192
К13-13	
К13-14	
К14-5а	Ф205
К14-9	
К15-4а	Ф196
К15-6а	
К15-8а	

Марка колонны	Тип фундамента колонны с раздвижкой
	С=4,8
К15-9а	Ф196
К16-11	
К16-13	
К16-14	
К16-8а	
К17-4а	Ф205
К17-6а	
К17-7а	
К17-8а	
К18-5а	
К18-7а	
К18-13	
К18-14	
К19-3	Ф193
К20-1а	Ф196
К21-1а	
К22-1а	
К23-1а	

Марка опоры	Тип опоры	Марка фундамента
ОП1	Анкерные концевые опоры	ФС1
ОП2		
ОП3		
ОП4		ФС2
ОП5		
ОП6		ФС3
ОП7		
ОП8		ФС4
ОП9		
ОП10		
ОП1	Анкерные концевые угловые опоры	ФС30
ОП2		
ОП3		ФС31
ОП4		
ОП5		
ОП11		ФС32
ОП12		
ОП13		
ОП14		
ОП15		ФС33
ОП16		
ОП17		
ОП18		ФС34
ОП19		ФС35
ОП20		
ОП21	Промежуточные опоры	ФС5
ОП22		
ОП23	Анкерные концевые опоры	ФС6
ОП24		
ОП25		ФС7

Марка опоры	Тип опоры	Марка фундамента
ОП26	Анкерные концевые опоры	ФС8
ОП27		ФС9
ОП28	Анкерные концевые угловые опоры	ФС36
ОП29		ФС37
ОП30		ФС38
ОП31		
ОП32		
ОП48		ФС39
ОП49	Анкерные концевые опоры	ФС10
ОП50		
ОП51		
ОП52		ФС11
ОП53	Анкерные концевые угловые опоры	ФС40
ОП54		
ОП55		ФС41
ОП56		
ОП67	Анкерные концевые опоры	ФС11
ОП68		
ОП69		ФС12
ОП70		
ОП71		ФС13
ОП72	Анкерные концевые угловые опоры	ФС42
ОП73		
ОП74		ФС43
ОП75		
ОП76		
ОП122		
ОП123		
ОП92	Анкерные концевые опоры	ФС14
ОП93		

Марка опоры	Тип опоры	Марка фундамента
ОП94	Анкерные концевые опоры	ФС15
ОП95		
ОП96		
ОП97	Анкерные концевые угловые опоры	ФС44
ОП98		ФС45
ОП99		ФС46
ОП100		
ОП101		
ОП117	Анкерные концевые опоры	ФС13
ОП118		
ОП119		
ОП120		ФС16
ОП121		
ОП124	Анкерные концевые угловые опоры	ФС47
ОП125		
ОП126		
ОП142	Анкерные концевые опоры	ФС18
ОП143		ФС19
ОП144		ФС20
ОП145		
ОП146		ФС21

Марка опоры	Тип опоры	Марка фундамента
ОП147	Анкерные концевые угловые опоры	ФС48
ОП148		
ОП149		
ОП150		ФС49
ОП151		
ОП156	Анкерные концевые опоры	ФС17
ОП157		ФС22
ОП158	Анкерные концевые угловые опоры	ФС50
ОП159		ФС51
ОП164	Анкерные угловые опоры	ФС22
ОП165		
ОП166	Анкерные концевые угловые опоры	ФС52
ОП167		
ОП172	Анкерные концевые опоры	ФС23
ОП173		
ОП174	Анкерные концевые угловые опоры	ФС53
ОП175		
ОП180	Анкерные концевые опоры	ФС24
ОП181		
ОП182	Анкерные концевые угловые опоры	ФС54
ОП183		

Марка опоры	Тип опоры	Марка фундамента
ОП190	Анкерные угловые опоры	ФС25
ОП191		
ОП192	Анкерные концевые угловые опоры	ФС55
ОП193		ФС56
ОП200	Анкерные угловые опоры	ФС26
ОП201		
ОП202	Анкерные концевые угловые опоры	ФС56
ОП203		
ОП210	Анкерные угловые опоры	ФС27
ОП211		
ОП212	Анкерные концевые угловые опоры	ФС54
ОП213		ФС57
ОП218	Анкерные концевые опоры	ФС28
ОП219		ФС29
ОП220	Анкерные концевые угловые опоры	ФС57
ОП221		

Инв. № подл. | Подпись и дата | Взам. инв. №

Нач. отд.	Бродский	
Н. контр.	Зорин	
Гл. констр.	Зорин	
Рук. гр.	Свирь	
Ст. инж.	Боднянская	
Техник	Минаева	

3.015-8/84.0-05

Ключ для подбора фундаментов под стальные опоры серии 3.015-1/82

Стадия	Лист	Листов
Р		1

Госстрой СССР
ХАРЬКОВСКИЙ ПРОМСТРОЙНИИПРОЕКТ

Обозначение	Марка	Схема подколонника	Размеры подколонника, мм						Марка бетона	Расход материалов		
			a	в	a_1	$в_1$	H	h		Бетон, $м^3$ при $h_п$=300мм	Бетон, $м^3$ при $h_п$=600мм	Сталь, кг
3.015-8/84.1-0100	ПА1-1-1	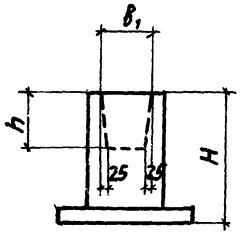	900	900	450	450	1500	1050	150	0,8	0,5	45,8
-01	ПА1-2-1						1800			1,0	0,8	53,5
-02	ПА1-3-1						2400			1,5	1,3	67,7
-03	ПА1-4-1						3000			2,0	1,8	81,8
-04	ПА2-1-1				550	550	1500			0,7	0,4	45,8
-05	ПА2-2-1						1800			0,9	0,7	53,5
-06	ПА2-3-1						2400			1,4	1,2	67,7
-07	ПА2-4-1						3000			1,9	1,7	81,8
-08	ПА2-1-2						1500			0,7	0,4	55,4
-09	ПА2-2-2						1800			0,9	0,7	63,1
-10	ПА2-3-2						2400			1,4	1,2	77,3
-11	ПА2-4-2						3000			1,9	1,7	91,4
3.015-8/84.1-0200	ПБ1-1-1	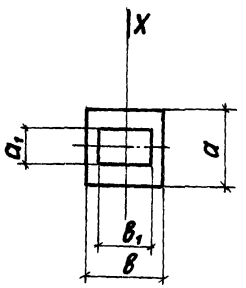		1200		650	1500			1,0	0,6	56,2
-01	ПБ1-2-1						1800			1,3	1,0	64,7
-02	ПБ1-3-1						2400			1,9	1,6	80,5
-03	ПБ1-4-1						3000			2,6	2,3	96,2
-04	ПБ1-1-2						1500			1,0	0,6	65,8
-05	ПБ1-2-2						1800			1,3	1,0	74,3
-06	ПБ1-3-2						2400			1,9	1,6	90,1
-07	ПБ1-4-2						3000			2,6	2,3	105,8
-08	ПБ2-1-1					750	1500			0,9	0,6	65,8
-09	ПБ2-2-1						1800			1,2	0,9	74,3

1. Ось „X" направлена вдоль трассы или эстакады.
2. Армирование подколонников смотрите документ 3.015-8/84.1-0100; ... -0200.

Нач. отд.	Бродский	
Н. контр.	Зорин	
Гл. констр.	Зорин	
Рук. гр.	Свирь	
Ст. инж.	Боднянская	
Рук. тр.	Свирь	
Инженер	Петраш	

3.015-8/84.0-06

Номенклатура подколонников типа ПА1; ПА2; ПБ1; ПБ2; ПВ1; ПВ2; ПЕ1.

Стадия	Лист	Листов
Р	1	2

Госстрой СССР ХАРЬКОВСКИЙ ПРОМСТРОЙНИИПРОЕКТ

Инв. № подл. | Подпись и дата | Взам. инв. №

Обозначение	Марка	Схема подколонника	Размеры подколонника, мм						Марка бетона	Расход материалов		
			a	в	a_1	$в_1$	H	h		Бетон, $м^3$ при $h_п$=300мм	Бетон, $м^3$ при $h_п$=600мм	Сталь, кг
3.015-8/84.1-0200 -10	ПБ2-3-1	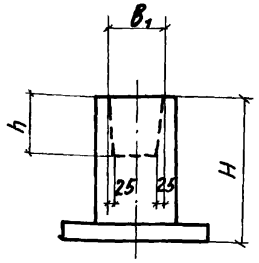	900	1200	550	750	2400	1050	150	1,9	1,5	90,1
-11	ПБ2-4-1						3000			2,5	2,2	105,8
3.015-8/84.1-0300	ПВ1-1-1		1200		650	650	1500			1,3	0,9	64,4
-01	ПВ1-2-1						1800			1,8	1,3	73,9
-02	ПВ1-3-1						2400			2,6	2,2	91,3
-03	ПВ1-4-1						3000			3,5	3,1	108,8
-04	ПВ1-1-2						1500			1,3	0,9	74,0
-05	ПВ1-2-2						1800			1,8	1,3	83,5
-06	ПВ1-3-2						2400			2,6	2,2	100,9
-07	ПВ1-4-2						3000			3,5	3,1	118,4
-08	ПВ1-1-3						1500			1,3	0,9	88,4
-09	ПВ1-2-3						1800			1,8	1,3	97,9
-10	ПВ1-3-3						2400			2,6	2,2	115,3
-11	ПВ1-4-3						3000			3,5	3,1	132,8
3.015-8/84.1-0400	ПВ2-1-1					750	1500			1,3	0,8	74,0
-01	ПВ2-2-1						1800			1,7	1,3	83,5
-02	ПВ2-3-1						2400			2,5	2,1	100,9
-03	ПВ2-4-1						3000			3,4	3,0	118,4
-04	ПВ2-1-2						1500			1,3	0,8	88,4
-05	ПВ2-2-2						1800			1,7	1,3	97,9
-06	ПВ2-3-2						2400			2,5	2,1	115,3
-07	ПВ2-4-2						3000			3,4	3,0	132,8
3.015-8/84.1-0600	ПЕ1-1		1500	900	950	550	1500	1250		1,0	0,6	73,4
-01	ПЕ1-2						1800			1,4	1,0	90,9
-02	ПЕ1-3						2400			2,2	1,8	109,9
-03	ПЕ1-4						3000			3,0	2,6	142,4

Ось „X" направлена вдоль трассы или эстакады.
Армирование подколонников смотрите документ 3.015-8/84.1-0200; ...0300; ...-0400; ...-0600.

Инв.№ подл. | Подпись и дата | Взам. инв.№

Обозначение	Марка	Схема подколонника	Размеры, мм									Марка бетона	Расход материалов: бетон, м³ при $h_п$=300мм	Расход материалов: бетон, м³ при $h_п$=600мм	Расход материалов: сталь, кг
			a	a_1	a_2	a_3	b	b_1	b_2	h	H				
3.015-8/84.1-0500	ПГ1-1	1-1	2400	650	275	550	1200	650	275	1050	1500	150	2,6	1,8	147,0
-01	ПГ1-2										1800		3,5	2,6	161,6
-02	ПГ1-3										2400		5,2	4,4	188,7
-03	ПГ1-4										3000		7,0	6,1	215,7
-04	ПГ2-1							750	225		1500		2,5	1,6	147,0
-05	ПГ2-2										1800		3,4	2,5	161,6
-06	ПГ2-3										2400		5,1	4,2	188,7
-07	ПГ2-4										3000		6,8	6,0	215,7
3.015-8/84.1-0700	ПИ1-1		2100	550	175	650	900	550	175		1500		1,7	1,1	123,5
-01	ПИ1-2										1800		2,3	1,7	136,4
-02	ПИ1-3										2400		3,4	2,8	160,0
-03	ПИ1-4										3000		4,5	4,0	183,7
3.015-8/84.1-0800	ПК1-1						1200	650	275		1500		2,7	1,9	136,4
-01	ПК1-2										1800		3,4	2,7	150,2
-02	ПК1-3										2400		5,0	4,2	175,7
-03	ПК1-4										3000		6,5	5,7	201,1
-04	ПК2-1							750	225		1500		2,6	1,9	136,4
-05	ПК2-2										1800		3,4	2,6	150,2
-06	ПК2-3										2400		4,9	4,1	175,7
-07	ПК2-4										3000		6,4	5,7	201,1

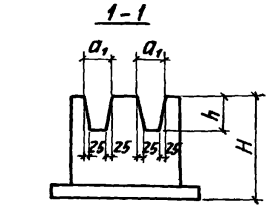

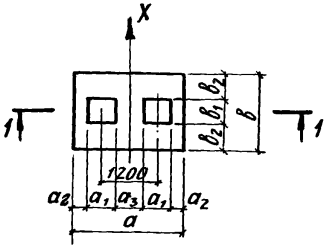

1. Ось „X" направлена вдоль трассы или эстакады.
2. Армирование подколонников смотрите документ 3015-8/84.1-0500;...-0700;...-0800

Нач.отд.	Бродский		
Н.контр.	Зорин		
Гл.констр.	Зорин		
Рук.гр.	Свирь		
Ст.инж.	Боднянская		
Рук.гр.	Свирь		
Ст.инж.	Боднянская		

3.015-8/84.0-07

Номенклатура подколонников типа ПГ; ПИ; ПК

Стадия	Лист	Листов
Р		1

Госстрой СССР
Харьковский Промстройниипроект

Инв.№ подл. | Подпись и дата | Взам. инв. №

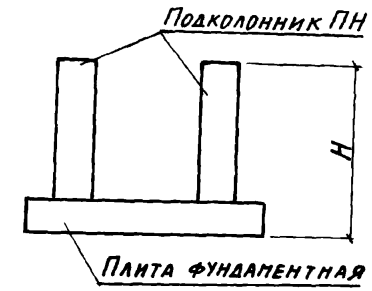

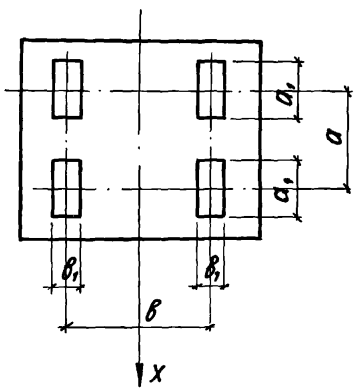

Марка подколонника	Кол. столбов в подколоннике (шт.)	Размеры, мм				
		a	в	a_1	$в_1$	H
ПН1-1	4	1200	1200	600	600	1500
ПН1-2						1800
ПН1-3						2400
ПН1-4						3000
ПН2-1		1800	1800			1500
ПН2-2						1800
ПН2-3						2400
ПН2-4						3000
ПН3-1		3000	1800	900		1500
ПН3-2						1800
ПН3-3						2400
ПН3-4						3000

Марка подколонника	Кол столбов в подколоннике (шт.)	Размеры, мм				
		a	в	a_1	$в_1$	H
ПН4-1	4	3000	2400	900	600	1500
ПН4-2						1800
ПН4-3						2400
ПН4-4						3000
ПН5-1		3000	1800	1200		1500
ПН5-2						1800
ПН5-3						2400
ПН5-4						3000
ПН6-1		3000	2400			1500
ПН6-2						1800
ПН6-3						2400
ПН6-4						3000

1. Ось „X" направлена вдоль трассы или эстакады.
2. В номенклатуре дана неполная марка подколонника.
3. Армирование подколонников смотрите документ 3.015-8/84.1-900 ... -1100.

Нач. отд.	Бродский	
Н. контр.	Зорин	
Гл. констр.	Зорин	
Рук. гр.	Свирь	
Ст. инж.	Боднянская	
Рук. гр.	Свирь	
Ст. инж.	Боднянская	

3.015-8/84.0-08

Номенклатура подколонников под стальные опоры

Стадия	Лист	Листов
Р		1

Госстрой СССР ХАРЬКОВСКИЙ ПРОМСТРОЙНИИПРОЕКТ

Инв. № подл. | Подпись и дата | Взам. инв. №

Обозначение	Марка	Схема плиты	Размеры, мм		Марка бетона	Расход материалов	
			а	в		Бетон, м3	Сталь, кг
3.015-8/84.1-1200	ПФ1-1	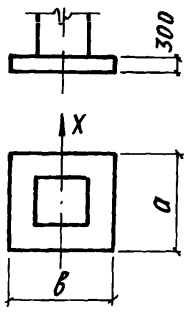	1500	1500	150	0,7	16,4
-01	ПФ2-1		1800	1800		1,0	21,6
-02	ПФ2-2						30,2
-03	ПФ3-1			2100		1,1	27,2
-04	ПФ3-2						32,2
3.015-8/84.1-1300	ПФ5-1			2400		1,3	30,3
-01	ПФ5-2						36,0
-02	ПФ7-1		2100			1,5	38,0
-03	ПФ7-2						45,0

1. Ось „X" направлена вдоль трассы или эстакады.
2. Армирование фундаментных плит смотрите документ 3.015-8/84.1-1200 ... -1300.

Нач. отд.	Бродский	
Н. контр.	Зорин	
Гл. конст.	Зорин	
Рук. гр.	Свирь	
Ст. инж.	Боднянская	
Рук. гр.	Свирь	
Ст. инж.	Боднянская	

3.015-8/84.0-09

Номенклатура фундаментных плит типа ПФ1... ПФ3; ПФ5, ПФ7

Стадия	Лист	Листов
Р		1

Госстрой СССР, Харьковский Промстройниипроект

Инв. № подл. | Подпись и дата | Взам. инв. №

Обозначение	Марка	Схема плиты	Размеры, мм				Марка бетона	Расход материалов	
			a	в	a_1	$в_1$		Бетон, $м^3$	Сталь, кг
3.015-8/84.1-1400	ПФ4-1	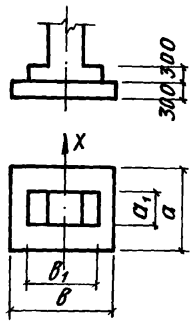	1800	2100	900	1500	150	1,5	27,2
-01	ПФ4-2								32,2
-02	ПФ6-1			2400				1,7	30,3
-03	ПФ6-2								36,0
-04	ПФ24-1					1800		1,8	30,3
-05	ПФ24-2								36,0
3 015-8/84.1-1500	ПФ13-1			2100	1200	1500		1,7	32,4
-01	ПФ14-1							1,9	30,3
-02	ПФ15-1		2100	2400		1800		2,2	38,0
-03	ПФ15-2								48,8
-04	ПФ16-1			2700				2,5	51,9

1. Ось „X" направлена вдоль трассы или эстакады.
2. Армирование фундаментных плит смотрите документ 3.015-8/84.1-1400 ...-1500.

Нач. отд.	Бродский	
Н. контр.	Зорин	
Гл. конст.	Зорин	
Рук. гр.	Свирь	
Ст. инж.	Бодянская	
Рук. гр.	Свирь	
Ст. инж.	Бодянская	

3.015-8/84.0-10

Номенклатура фундаментных плит типа ПФ4, ПФ6, ПФ24, ПФ13..ПФ16

Стадия	Лист	Листов
Р		1

Госстрой СССР
ХАРЬКОВСКИЙ ПРОМСТРОЙНИИПРОЕКТ

Инв. № подл. | Подпись и дата | Взам. инв. №

Обозначение	Марка	Схема плиты	Размеры, мм				Марка бетона	Расход материалов	
			a	в	a_1	$в_1$		Бетон, м³	Сталь, кг
3.015-8/84.1-1600	ПФ8-1	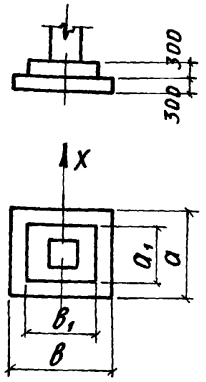	2400	2100	1500	1500	150	2,2	38,0
-01	ПФ8-2								44,6
-02	ПФ9-1		2100	2700		1800		2,5	44,0
-03	ПФ9-2								51,9
-04	ПФ9-3								61,2
3.015-8/84.1-1700	ПФ10-1		2400	3000		2100		2,8	48,5
-01	ПФ10-2								57,1
-02	ПФ10-3								67,9
-03	ПФ11-1							3,1	52,5
-04	ПФ11-2								62,1
-05	ПФ11-3								73,5
3.015-8/84.1-1800	ПФ17-1			2700	1800	1800		2,9	57,1
-01	ПФ17-2								67,3
-02	ПФ18-1			3000		2100		3,3	62,1
-03	ПФ18-2								73,5
-04	ПФ25-1		2100	2400	1500	1800		2,3	38,0
-05	ПФ25-2								45,0

1. Ось „X" направлена вдоль трассы или эстакады.
2. Армирование фундаментных плит смотрите документ 3.015-8/84.1-1600..-1800.

Нач. отд.	Бродский	
Н. контр.	Зорин	
Гл. констр.	Зорин	
Рук. гр.	Свирь	
Ст. инж.	Боднянская	
Рук. гр.	Свирь	
Ст. инж.	Боднянская	

3.015-8/84.0-11

Номенклатура фундаментных плит типа ПФ8...ПФ11, ПФ17, ПФ18, ПФ25

Стадия	Лист	Листов
Р		1

Госстрой СССР
ХАРЬКОВСКИЙ ПРОМСТРОЙНИИПРОЕКТ

Обозначение	Марка	Схема плиты	Размеры плиты, мм						Марка бетона	Расход материалов	
			a	в	a_1	$в_1$	a_2	$в_2$		Бетон, м³	Сталь, кг
3.015-8/84.1-1900	ПФ12-1	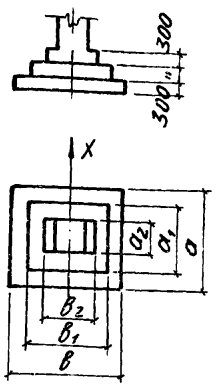	2700	3300	1800	2400	900	1500	150	4,4	77,9
-01	ПФ12-2										90,1
-02	ПФ26-1							1800		4,5	65,6
-03	ПФ26-2										77,9
-04	ПФ26-3										90,1
-05	ПФ21-1		3000	4200	2100	3000				6,3	131,3
3.015-8/84.1-2000	ПФ19-1		2700	3300	1800	2400	1200			4,6	77,9
-01	ПФ19-2										92,4
-02	ПФ20-1		3000	3600	2100	2700				5,6	90,5
-03	ПФ20-2										107,5

1. Ось „X" направлена вдоль трассы или эстакады.
2. Армирование фундаментных плит смотрите документ 3.015-8/84.1-1900; -2000.

Нач. отд.	Бродский	
Н. контр.	Зорин	
Гл. констр.	Зорин	
Рук. гр.	Свирь	
Ст. инж.	Боднянская	
Рук. гр.	Свирь	
Ст. инж.	Боднянская	

3.015-8/84.0-12

Номенклатура фундаментных плит типа ПФ12; ПФ26; ПФ19... ПФ21

Стадия	Лист	Листов
Р		1

Госстрой СССР ХАРЬКОВСКИЙ ПРОМСТРОЙНИИПРОЕКТ

Инв. № подл. | Подпись и дата | Взам. инв. №

Обозначение	Марка	Схема плиты	Размеры плиты, мм						Марка бетона	Расход материалов	
			a	в	a_1	$в_1$	a_2	$в_2$		Бетон, $м^3$	Сталь, кг
3.015-8/84.1-2100	ПФ22-1	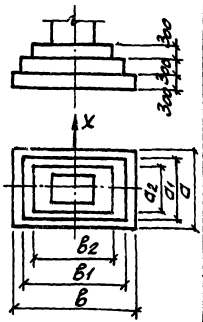	3600	4200	2700	3000	1800	1800	150	7,9	178,6
-01	ПФ22-2										109,2
-02	ПФ27-1		3000	3600	2100	2700	1500			5,8	104,9

1. Ось „X" направлена вдоль трассы или эстакады.
2. Армирование фундаментных плит смотрите документ 3.015-8/84.1-2100

Нач. отд.	Бродский		
Н. контр.	Зорин		
Гл. констр.	Зорин		
Рук. гр.	Свирь		
Ст. инж.	Болнянская		
Ст. инж.	Болнянская		
Инженер	Головачев		

3.015-8/84.0-13

Номенклатура фундаментных плит типа ПФ22, ПФ27

Стадия	Лист	Листов
Р		1

Госстрой СССР
ХАРЬКОВСКИЙ ПРОМСТРОЙНИИПРОЕКТ

Обозначение	Марка	Рис.	Схема плиты	Размеры плиты, мм					Марка бетона	Расход материалов	
				a	в	a_1	h_1	h_2		Бетон, $м^3$	Сталь, кг
3.015-8/84.1-2200	ПФ23-1	1	Рис.1	2400	3000	—	600	—	150	4,3	62,0
-01	ПФ28-1	2	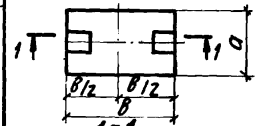	3600	4800	2400	300	300		8,6	168,0
-02	ПФ28-2										195,4
-03	ПФ29-1			2700	3300	1500				4,2	90,1
-04	ПФ29-2										106,0
-05	ПФ30-1			3000	3600	1800				5,8	104,9
-06	ПФ30-2										124,9
-07	ПФ31-1				4200	2400				6,8	129,0
-08	ПФ31-2										149,8
-09	ПФ32-1			3600						7,6	150,8
-10	ПФ32-2										175,8
-11	ПФ33-1			2700	5400	1800				7,3	152,1

Рис.2

1-1

2-2

1. Ось „Х" направлена вдоль трассы или эстакады.
2. Армирование фундаментных плит смотрите документ 3.015-8/84.1-2200

Нач. отд	Бродский	
Н.контр.	Зорин	
Гл.конст	Зорин	
Рук. гр.	Свирь	
Ст. инж.	Боднянская	
Рук. гр.	Свирь	
Ст. инж.	Боднянская	

3.015-8/84.0-14

Номенклатура фундаментных плит типа ПФ23; ПФ28...ПФ33

Стадия	Лист	Листов
Р	1	1

Госстрой СССР ХАРЬКОВСКИЙ ПРОМСТРОЙНИИПРОЕКТ

Инв. № подл. | Подпись и дата | Взам. инв. №

Обозначение	Марка	Схема плиты	Размеры плиты, мм a	в	a_1	$в_1$	a_2	$в_2$	Марка бетона	Расход материалов: бетон, $м^3$	сталь, кг
3.015-8/84.1-2400	ПФ34-1	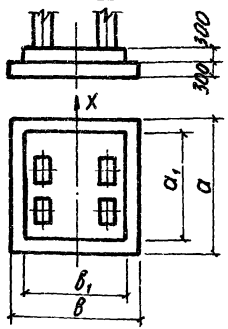	4500	4200	3900	3000	—	—	150	9,2	192,6
-01	ПФ35-1		3900	3600	2700	2400				6,2	144,4
-02	ПФ36-1		5700	5100	5100	3900				14,7	299,4
-03	ПФ37-1		5100	4500	4200	3300				11,1	234,1
-04	ПФ38-1		5700	6300	5100	5100				18,6	374,8
-05	ПФ39-1		6000	4800		3600				14,1	289,2
-06	ПФ47-1		6600	5100	5400	3900				16,4	346,0
-07	ПФ48-1		7200	5700	6000	4500				20,4	417,5
3.015-8/84.1-2500	ПФ40-1	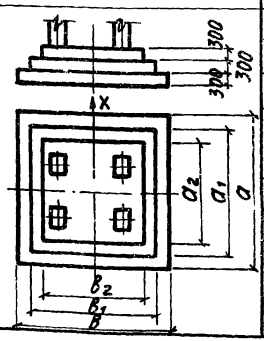	6600	6000	5400	5400	4500	4500		26,7	402,4
-01	ПФ41-1		6900	6600	5700		5100	3900		28,9	473,7
-02	ПФ42-1		7200	7200	6000	6000		4500		33,2	521,4
-03	ПФ43-1		7800	6900	6600	5700	5400	4200		34,2	561,9
-04	ПФ49-1			6000		4800	5100	3600		29,1	476,9

1. Ось „X" направлена вдоль трассы или эстакады.
2. Армирование фундаментных плит смотрите документ 3.015-8/84.1-2400 ... 2500.

Нач. отд.	Бродский	
Н. контр.	Зорин	
Гл. констр.	Зорин	
Рук. гр.	Свирь	
Ст. инж.	Боднянская	
Ст. инж.	Боднянская	
Ст. техн.	Минаева	

3.015-8/84.0-15

Номенклатура фундаментных плит типа ПФ34-1...ПФ49-1

Стадия	Лист	Листов
Р	1	2

Госстрой СССР ХАРЬКОВСКИЙ ПРОМСТРОЙНИИПРОЕКТ

Инв. № подл. | Подпись и дата | Взам. инв. №

Обозначение	Марка	Схема плиты	Размеры плиты, мм								Марка бетона	Расход материалов	
			a	в	a_1	$в_1$	a_2	$в_2$	a_3	$в_3$		Бетон, $м^3$	Сталь, кг
3.015-8/84.1-2600	ПФ44-1	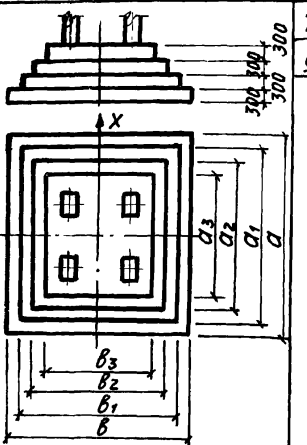	7500	8100	6300	6900	5700	5700	4500	4500	150	47,1	638,1
-01	ПФ45-1		9000	7500	7800	6300	6600	4800	5400	3600		50,3	694,8
3.015-8/84.1-2300	ПФ46-1	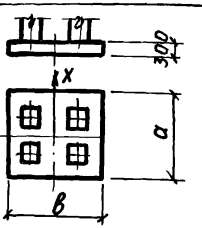	3000	3000	–	–	–	–	–	–		2,7	89,8

1. Ось „X" направлена вдоль трассы или эстакады.
2. Армирование фундаментных плит смотрите документ 3.015-8/84.1-2600, ... –2300.

Инв. № подл. | Подпись и дата | Взам. инв. №

Марка фундамента	Параметры: Заглубление, мм	Параметры: Расчетное давление на основание, R кгс/см²	Марка фундаментной плиты	Подколонник: Марка подколонника	Подколонник: Кол.	Расход материалов: Бетон марки 150, м³	Арматура, кг: Классы A-III	Арматура, кг: Классы A-I	Арматура, кг: Итого
Ф1-1	1300	1,5÷4,5	ПФ7-1	ПА1-1-1	1	2,3	38,0	45,8	83,8
-2	1600		ПФ3-1	ПА1-2-1	1	2,1	27,2	53,5	80,7
-3	2200			ПА1-3-1	1	2,6		67,7	94,9
-4	2800	1,5		ПА1-4-1	1	3,1		81,8	109,0
-5		2,0÷4,5	ПФ2-1			3,0	21,6	81,8	103,4
Ф2-1	1300	1,5÷4,5	ПФ7-1	ПА1-1-1	1	2,3	38,0	45,8	83,8
-2	1600		ПФ3*-1	ПА1-2-1	1	2,1	27,2	53,5	80,7
-3	2200			ПА1-3-1	1	2,6		67,7	94,9
-4	2800			ПА1-4-1	1	3,1		81,8	109,0
Ф3-1	1300	1,5÷4,5	ПФ2-1	ПА1-1-1	1	1,8	21,6	45,8	67,4
-2	1600		ПФ1-1	ПА1-2-1	1	1,7	16,4	53,5	69,9
-3	2200			ПА1-3-1	1	2,2		67,7	84,1
-4	2800			ПА1-4-1	1	2,7		81,8	98,2
Ф4-1	1300	1,5÷4,5	ПФ3*-1	ПА1-1-1	1	1,9	27,2	45,8	73,0
-2	1600		ПФ2-1	ПА1-2-1	1	2,0	21,6	53,5	75,1
-3	2200			ПА1-3-1	1	2,5		67,7	89,3
-4	2800			ПА1-4-1	1	3,0		81,8	103,4
Ф5-1	1300	1,5÷4,5	ПФ3-1	ПА1-1-1	1	1,9	27,2	45,8	73,0
-2	1600			ПА1-2-1	1	2,1		53,5	80,7
-3	2200			ПА1-3-1	1	2,6		67,7	94,9
-4	2800			ПА1-4-1	1	3,1		81,8	109,0
Ф6-1	1300	1,5÷4,5	ПФ29-1	ПА2-1-1	2	5,1	90,1	91,6	181,7
-2	1600			ПА2-2-1	2	5,6		107,0	197,1
-3	2200		ПФ23-1	ПА2-3-1	2	6,6	62,0	135,4	197,4
-4	2800			ПА2-4-1	2	7,6		163,6	225,6
Ф7-1	1300	1,5÷4,5	ПФ11*-1	ПА2-1-1	1	3,5	52,5	45,8	98,3
-2	1600		ПФ8-1	ПА2-2-1	1	2,9	38,0	53,5	91,5
-3	2200			ПА2-3-1	1	3,4		67,7	105,7
-4	2800			ПА2-4-1	1	3,9		81,8	119,8

Марка фундамента	Параметры: Заглубление, мм	Параметры: Расчетное давление на основание, R кгс/см²	Марка фундаментной плиты	Подколонник: Марка подколонника	Подколонник: Кол.	Расход материалов: Бетон марки 150, м³	Арматура, кг: Классы A-III	Арматура, кг: Классы A-I	Арматура, кг: Итого
Ф8-1	1300	1,5÷4,5	ПФ7-1	ПА2-1-1	1	2,2	38,0	45,8	83,8
-2	1600		ПФ5-1	ПА2-2-1	1	2,2	30,3	53,5	83,8
-3	2200			ПА2-3-1	1	2,7		67,7	98,0
-4	2800	1,5		ПА2-4-1	1	3,2		81,8	112,1
-5		2,0÷4,5	ПФ2-1			2,9	21,6	81,8	103,4
Ф9-1	1300	1,5÷4,5	ПФ7*-1	ПА2-1-1	1	2,2	38,0	45,8	83,8
-2	1600		ПФ3*-1	ПА2-2-1	1	2,0	27,2	53,5	80,7
-3	2200			ПА2-3-1	1	2,5		67,7	94,9
-4	2800	1,5		ПА2-4-1	1	3,0		81,8	109,0
-5		2,0÷4,5	ПФ2-1			2,9	21,6	81,8	103,4
Ф10-1	1300	1,5÷4,5	ПФ11*-1	ПА2-1-1	1	3,5	52,6	45,8	98,3
-2	1600		ПФ9*-1	ПА2-2-1	1	3,2	44,0	53,5	97,5
-3	2200			ПА2-3-1	1	3,7		67,7	111,7
-4	2800	1,5		ПА2-4-1	1	4,2		81,8	125,8
-5		2,0÷4,5	ПФ8-1			3,9	38,0	81,8	119,8
Ф11-1	1300	1,5÷4,5	ПФ5-1	ПА2-1-1	1	2,0	30,3	45,8	76,1
-2	1600		ПФ2-1	ПА2-2-1	1	1,9	21,6	53,5	75,1
-3	2200			ПА2-3-1	1	2,4		67,7	89,3
-4	2800			ПА2-4-1	1	2,9		81,8	103,4

Нач. отд.	Бродский	
Н. конст.	Зорин	
Гл. конст.	Зорин	
Рук. гр.	Свирь	
Ст. инж.	Болиманская	
Рук. гр.	Свирь	
Техник	Литвиненко	

3.015-8/84.0-16

Таблица для подбора составных элементов фундамента (плита фундаментная и подколонник) под железобетонные колонны.

Стадия	Лист	Листов
Р	1	42

Госстрой СССР
ХАРЬКОВСКИЙ ПРОМСТРОЙНИИПРОЕКТ

Марка фундамента	Параметры: Заглубление, мм	Параметры: Расчетное давление на основание, R кгс/см²	Марка фундаментной плиты	Подколонник: Марка подколонника	Подколонник: Кол.	Расход материалов: Бетон марки 150, м³	Арматура, кг: Класса A-III	Арматура, кг: Класса A-I	Арматура, кг: Итого
Ф12-1	1300	1,5÷4,5	ПФ9*-1	ПА2-1-1	1	2,9	44,0	45,8	89,8
-2	1600			ПА2-2-1	1	3,2	44,0	53,5	97,5
-3	2200			ПА2-3-1	1	3,7	44,0	67,7	111,7
-4	2800	1,5		ПА2-4-1	1	4,2	44,0	81,8	125,8
-5		2,0÷4,5	ПФ3*-1			3,0	27,2		109,0
Ф13-1	1300	1,5÷4,5	ПФ29-1	ПА2-1-1	2	5,1	90,1	91,6	181,7
-2	1600			ПА2-2-1	2	5,5	90,1	107,0	197,1
-3	2200			ПА2-3-1	2	6,3	90,1	135,4	225,5
-4	2800			ПА2-4-1	2	7,5	90,1	163,6	253,7
Ф14-1	1300	1,5÷4,5	ПФ8*-1	ПА2-1-1	1	2,6	38,0	45,8	83,8
-2	1600			ПА2-2-1	1	2,9	38,0	53,5	91,5
-3	2200			ПА2-3-1	1	2,9	30,3	67,7	98,0
-4	2800	1,5	ПФ6-1	ПА2-4-1	1	3,4	30,3	81,8	112,1
-5		2,0÷4,5	ПФ4-1			3,2	27,2	81,8	109,0
Ф15-1	1300	1,5÷4,5	ПФ3*-1	ПА2-1-1	1	1,8	27,2	45,8	73,0
-2	1600			ПА2-2-1	1	2,0	27,2	53,5	80,7
-3	2200			ПА2-3-1	1	2,5	27,2	67,7	94,9
-4	2800	1,5		ПА2-4-1	1	3,0	27,2	81,8	109,0
-5		2,0÷4,5	ПФ2-1			2,9	21,6	81,8	103,4
Ф16-1	1300	1,5÷4,5	ПФ29-1	ПА2-1-1	2	5,1	90,1	91,6	181,7
-2	1600			ПА2-2-1	2	5,6	90,1	107,0	197,1
-3	2200			ПА2-3-1	2	6,5	90,1	135,4	225,5
-4	2800	1,5		ПА2-4-1	2	7,5	90,1	163,6	253,7
-5		2,0÷4,5	ПФ6*-1		1	3,4	30,3	81,8	112,1
Ф17-1	1300	1,5÷4,5	ПФ10*-1	ПА2-1-1	1	3,2	48,5	45,8	94,3
-2	1600			ПА2-2-1	1	3,5	48,5	53,5	102,0
-3	2200			ПА2-3-1	1	3,4	38,0	67,7	105,7
-4	2800	1,5	ПФ8*-1	ПА2-4-1	1	3,9	38,0	81,8	119,8
-5		2,0÷4,5	ПФ6-1			3,4	30,3		112,1

Марка фундамента	Параметры: Заглубление, мм	Параметры: Расчетное давление на основание, R кгс/см²	Марка фундаментной плиты	Подколонник: Марка подколонника	Подколонник: Кол.	Расход материалов: Бетон марки 150, м³	Арматура, кг: Класса A-III	Арматура, кг: Класса A-I	Арматура, кг: Итого
Ф18-1	1300	1,5÷4,5	ПФ30-1	ПА2-1-1	2	6,1	104,9	91,6	196,5
-2	1600			ПА2-2-1	2	6,6	104,9	107,0	211,9
-3	2200			ПА2-3-1	2	7,5	104,9	135,4	240,3
-4	2800	1,5		ПА2-4-1	2	8,5	104,9	163,6	268,5
-5		2,0÷4,5	ПФ29-1		2	7,5	90,1		253,7
Ф19-1	1300	1,5÷4,5	ПФ11*-1	ПА2-1-1	1	3,5	52,5	45,8	98,3
-2	1600			ПА2-2-1	1	3,8	52,5	53,5	106,0
-3	2200			ПА2-3-1	1	4,0	48,5	67,7	116,2
-4	2800		ПФ10*-1	ПА2-4-1	1	4,5	48,5	81,8	130,3
Ф20-1	1300	1,5÷4,5	ПФ2-1	ПА2-1-1	1	1,7	21,6	45,8	67,4
-2	1600			ПА2-2-1	1	1,9	21,6	53,5	75,1
-3	2200			ПА2-3-1	1	2,4	21,6	67,7	89,3
-4	2800	1,5		ПА2-4-1	1	2,9	21,6	81,8	103,4
-5		2,0÷4,5	ПФ1-1			2,6	16,4		98,2
Ф21-1	1300	1,5÷4,5	ПФ29-1	ПА2-1-1	2	5,1	90,1	91,6	181,7
-2	1600			ПА2-2-1	2	5,6	90,1	107,0	197,1
-3	2200			ПА2-3-1	2	6,5	90,1	135,4	225,5
-4	2800			ПА2-4-1	2	7,5	90,1	163,6	253,7
Ф22-1	1300	1,5÷4,5	ПФ30-1	ПА2-1-1	2	6,1	104,9	91,6	196,5
-2	1600			ПА2-2-1	2	6,6	104,9	107,0	211,9
-3	2200	1,5		ПА2-3-1	2	7,5	104,9	135,4	240,3
-4		2,0÷4,5	ПФ29-1			6,5	90,1	135,4	225,5
-5	2800	1,5	ПФ30-1	ПА2-4-1	2	8,5	104,9	163,6	268,5
-6		2,0÷4,5	ПФ29-1			7,5	90,1		253,7

Инв. № подл. | Подпись и дата | Взам. инв. №

Марка фундамента	Параметры: Заглубление, мм	Параметры: Расчетное давление на основание, R кгс/см²	Марка фундаментной плиты	Подколонник: Марка подколонника	Подколонник: Кол.	Расход материалов: Бетон марки 150, м³	Арматура, кг: Классы A-III	Арматура, кг: Классы A-I	Арматура, кг: Итого
Ф23-1	1300	1,5÷4,5	ПФ10*-3	ПА2-1-1	1	3,2	67,9	45,8	113,7
-2	1600			ПА2-2-1	1	3,5	67,9	53,5	121,4
-3	2200	1,5	ПФ9*-2	ПА2-3-1	1	4,0	67,9	67,7	135,6
-4		2,0÷4,5				3,7	51,9		119,6
-5	2800	1,5		ПА2-4-1	1	4,2	51,9	81,8	133,7
-6		2,0÷4,5	ПФ6-1			3,4	30,3		112,1
Ф24-1	1300	1,5÷4,5	ПФ3*-1	ПА2-1-1	1	1,8	27,2	45,8	73,0
-2	1600			ПА2-2-1	1	2,0	27,2	53,5	80,7
-3	2200	1,5	ПФ7*-1	ПА2-3-1	1	2,9	38,0	67,7	105,7
-4		2,0	ПФ3*-1			2,5	27,2		94,9
-5		2,5÷4,5	ПФ2-1			2,4	21,6		89,3
-6	2800	1,5	ПФ7*-1	ПА2-4-1	1	3,4	38,0	81,8	119,8
-7		2,0	ПФ3*-1			3,0	27,2		109,0
-8		2,5÷4,5	ПФ2-1			2,9	21,6		103,4
Ф25-1	1300	1,5÷4,5	ПФ9-1	ПА2-1-1	1	2,9	44,0	45,8	89,8
-2	1600			ПА2-2-1	1	3,2	44,0	53,5	97,5
-3	2200		ПФ7-1	ПА2-3-1	1	2,9	38,0	67,7	105,7
-4	2800			ПА2-4-1	1	3,4	38,0	81,8	119,8
Ф26-1	1300	1,5÷4,5	ПФ8-1	ПА2-1-1	1	2,6	38,0	45,8	83,8
-2	1600			ПА2-2-1	1	2,9	38,0	53,5	91,5
-3	2200		ПФ3*-1	ПА2-3-1	1	2,5	27,2	67,7	94,9
-4	2800	1,5		ПА2-4-1	1	3,0	27,2	81,8	109,0
-5		2,0÷4,5	ПФ2-1			2,9	21,6		103,4
Ф27-1	1300	1,5÷4,5	ПФ9-2	ПА2-1-2	1	2,9	51,9	55,4	107,3
-2	1600			ПА2-2-2	1	3,2	51,9	63,1	115,0
-3	2200	1,5	ПФ11-2	ПА2-3-2	1	4,3	62,1	77,3	139,4
-4		2,0	ПФ10-1			4,0	48,5		125,8
-5		2,5÷4,5	ПФ8*-1			3,4	38,0		115,3
-6	2800	1,5	ПФ11-2	ПА2-4-2	1	4,8	62,1	91,4	153,5
-7		2,0	ПФ10-1			4,5	48,5		139,9

Марка фундамента	Параметры: Заглубление, мм	Параметры: Расчетное давление на основание, R кгс/см²	Марка фундаментной плиты	Подколонник: Марка подколонника	Подколонник: Кол.	Расход материалов: Бетон марки 150, м³	Арматура, кг: Классы A-III	Арматура, кг: Классы A-I	Арматура, кг: Итого
Ф27-8	2800	2,5÷4,5	ПФ8*-1	ПА2-4-2	1	3,9	38,0	91,4	129,4
Ф28-1	1300	1,5	ПФ3-1	ПА2-1-1	1	1,8	27,2	45,8	73,0
-2		2,0÷3,0	ПФ2-1			1,7	21,6		67,4
-3		3,5÷4,5	ПФ1-1			1,4	16,4		62,2
-4	1600	1,5	ПФ3-1	ПА2-2-1	1	2,0	27,2	53,5	80,7
-5		2,0÷3,0	ПФ2-1			1,9	21,6		75,1
-6		3,5÷4,5	ПФ1-1			1,6	16,4		69,9
-7	2200	1,5	ПФ7-1	ПА2-3-1	1	2,9	38,0	67,7	105,7
-8		2,0÷3,0	ПФ2-1			2,4	21,6		89,3
-9		3,5÷4,5	ПФ1-1			2,1	16,4		84,1
-10	2800	1,5	ПФ8*-1	ПА2-4-1	1	3,9	38,0	81,8	119,8
-11		2,0	ПФ3-1			3,0	27,2		109,0
-12		2,5	ПФ2-1			2,9	21,6		103,4
-13		3,0÷4,5	ПФ2-2			3,0	30,2		112,0
Ф29-1	1300	1,5; 2,0	ПФ3-1	ПА2-1-1	1	1,8	27,2	45,8	73,0
-2		2,5; 3,0	ПФ2-1			1,7	21,6		67,4
-3		3,5÷4,5	ПФ1-1			1,4	16,4		62,2
-4	1600	1,5; 2,0	ПФ3-1	ПА2-2-1	1	2,0	27,2	53,5	80,7
-5		2,5; 3,0	ПФ2-1			1,9	21,6		75,1
-6		3,5÷4,5	ПФ1-1			1,6	16,4		69,9
-7	2200	1,5; 2,0	ПФ3-1	ПА2-3-1	1	2,5	27,2	67,7	94,9
-8		2,5; 3,0	ПФ2-1			2,4	21,6		89,3
-9		3,5÷4,5	ПФ1-1			2,1	16,4		84,1
-10	2800	1,5	ПФ7-1	ПА2-4-1	1	3,4	38,0	81,8	119,8
-11		2,0÷3,0	ПФ2-1			2,9	21,6		103,4
-12		3,5÷4,5	ПФ1-1			2,6	16,4		98,2

Инв. № подл. | Подпись и дата | Взам. инв. №

Марка фундамента	Параметры: Заглубление, мм	Параметры: Расчетное давление на основание, R кгс/см²	Марка фундаментной плиты	Подколонник: Марка подколонника	Подколонник: Кол.	Расход материалов: Бетон марки 150, м³	Арматура, кг: Классы AIII	Арматура, кг: Классы AI	Арматура, кг: Итого
ФЗ0-1	1300	1,5	ПФ8-1	ПА2-1-1	1	2,6	38,0	45,8	83,8
-2		2,0÷4,5	ПФ4*-1			1,9	27,2		73,0
-3	1600	1,5	ПФ8-1	ПА2-2-1	1	2,9	38,0	53,5	91,5
-4		2,0÷4,5	ПФ4*-1			2,2	27,2		80,7
-5	2200	1,5	ПФ8-1	ПА2-3-1	1	3,4	38,0	67,7	105,7
-6		2,0	ПФ4*-1			2,7	27,2		94,9
-7		2,5÷4,5	ПФ2-1			2,4	21,6		89,3
-8	2800	1,5	ПФ9*-2	ПА2-4-1	1	4,2	51,9	81,8	133,7
-9		2,0÷3,0	ПФ4*-1			3,2	27,2		109,0
-10		3,5÷4,5	ПФ2-1			2,9	21,6		103,4
ФЗ1-1	1300	1,5	ПФ3-1	ПА2-1-1	1	1,8	27,2	45,8	73,0
-2		2,0÷4,5	ПФ2-1			1,7	21,6		67,4
-3	1600	1,5	ПФ3-1	ПА2-2-1	1	2,0	27,2	53,5	80,7
-4		2,0÷4,5	ПФ2-1			1,9	21,6		75,1
-5	2200	1,5	ПФ7*-1	ПА2-3-1	1	2,9	38,0	67,7	105,7
-6		2,0÷3,0	ПФ3-1			2,5	27,2		94,9
-7		3,5÷4,5	ПФ2-1			2,4	21,6		89,3
-8	2800	1,5	ПФ7*-1	ПА2-4-1	1	3,4	38,0	81,8	119,8
-9		2,0	ПФ3-1			3,0	27,2		109,0
-10		2,5÷4,5	ПФ2-1			2,9	21,6		103,4
ФЗ2-1	1300	1,5÷4,5	ПФ7-2	ПА2-1-1	1	2,2	45,0	45,8	90,8
-2	1600		ПФ9*-1	ПА2-2-1	1	3,2	44,0	53,5	97,5
-3	2200	1,5		ПА2-3-1	1	3,7		67,7	111,7
-4		2,0÷4,5	ПФ10*-1			4,0	48,5		116,2
-5	2800	1,5	ПФ9*-1	ПА2-4-1	1	4,2	44,0	81,8	125,8
-6		2,0÷4,5	ПФ8-1			3,9	38,0		119,8
ФЗ3-1	1300	1,5	ПФ8*-1	ПА2-1-1	1	2,6	38,0	45,8	83,8
-2		2,0÷4,5	ПФ3-2			1,8	32,2		78,0
-3	1600	1,5	ПФ8*-1	ПА2-2-1	1	2,9	38,0	53,5	91,5

Марка фундамента	Параметры: Заглубление, мм	Параметры: Расчетное давление на основание, R кгс/см²	Марка фундаментной плиты	Подколонник: Марка подколонника	Подколонник: Кол.	Расход материалов: Бетон марки 150, м³	Арматура, кг: Классы AIII	Арматура, кг: Классы AI	Арматура, кг: Итого
ФЗ3-4	1600	2,0÷4,5	ПФ3-2	ПА2-2-1	1	2,0	32,2	53,5	85,7
-5	2200	1,5	ПФ9-1	ПА2-3-1	1	3,7	44,0	67,7	111,7
-6		2,0÷3,0	ПФ8*-1			3,4	38,0		105,7
-7		3,5÷4,5	ПФ2-2			2,5	30,2		97,9
-8	2800	1,5	ПФ9-1	ПА2-4-1	1	4,2	44,0	81,8	125,8
-9		2,0÷3,0	ПФ8*-1			3,9	38,0		119,8
-10		3,5÷4,5	ПФ2-2			3,0	30,2		112,0
ФЗ4-1	1300	1,5	ПФ9-2	ПА2-1-1	1	2,9	51,9	45,8	97,7
-2		2,0÷3,0	ПФ8-2			2,6	44,6		90,4
-3		3,5÷4,5	ПФ4-1			1,9	27,2		73,0
-4	1600	1,5	ПФ9-1	ПА2-2-1	1	3,2	44,0	53,5	97,5
-5		2,0÷3,0	ПФ8-2			2,9	44,6		98,1
-6		3,5÷4,5	ПФ4-1			2,2	27,2		80,7
-7	2200	1,5	ПФ9-1	ПА2-3-1	1	3,7	44,0	67,7	111,7
-8		2,0÷3,0	ПФ8-2			3,4	44,6		112,3
-9		3,5÷4,5	ПФ2-2			3,5	30,2		97,9
-10	2800	1,5	ПФ9-1	ПА2-4-1	1	4,2	44,0	81,8	125,8
-11		2,0	ПФ9-2			4,2	51,9		133,7
-12		2,5; 3,0	ПФ4-1			3,2	27,2		109,0
-13		3,5÷4,5	ПФ2-2			3,0	30,2		112,0

Инв. № подл. | Подпись и дата | Взам. инв. №

Марка фундамента	Параметры: Заглубление, мм	Параметры: Расчетное давление на основание, R кгс/см²	Марка фундаментной плиты	Подколонник: Марка подколонника	Подколонник: Кол.	Расход материалов: Бетон марки 150, м³	Арматура, кг: Класса A-III	Арматура, кг: Класса A-I	Арматура, кг: Итого
Ф35-1	1300	1,5	ПФ3-1	ПА2-1-1	1	1,8	27,2	45,8	73,0
-2		2,0÷3,0	ПФ2-1			1,7	21,6		67,4
-3		3,5÷4,5	ПФ1-1			1,4	16,4		62,2
-4	1600	1,5	ПФ3-1	ПА2-2-1	1	2,0	27,2	53,5	80,7
-5		2,0÷3,0	ПФ2-1			1,9	21,6		75,1
-6		3,5÷4,5	ПФ1-1			1,6	16,4		69,9
-7	2200	1,5	ПФ8*-1	ПА2-3-1	1	3,4	38,0	67,7	105,7
-8		2,0	ПФ3-1			2,5	27,2		94,9
-9		2,5÷4,5	ПФ2-1			2,4	21,6		89,3
-10	2800	1,5	ПФ8*-1	ПА2-4-1	1	3,9	38,0	81,8	119,8
-11		2,0	ПФ3-1			3,0	27,2		109,0
-12		2,5÷4,6	ПФ2-1			2,9	21,6		103,4
Ф36-1	1300	1,5	ПФ9-2	ПА2-1-2	1	2,9	51,9	55,4	107,3
-2		2,0÷4,5	ПФ8-2			2,6	44,6		100,0
-3	1600	1,5	ПФ9-2	ПА2-2-2	1	3,2	51,9	63,1	115,0
-4		2,0÷4,5	ПФ8-2			2,9	44,6		107,7
-5	2200	1,5	ПФ7-1	ПА2-3-2	1	2,9	38,0	77,3	115,3
-6		2,0÷3,0	ПФ8-2			3,4	44,6		121,9
-7		3,5÷4,5	ПФ3-1			2,5	27,2		104,5
-8	2800	1,5	ПФ10-1	ПА2-4-2	1	4,5	48,5	91,4	139,9
-9		2,0÷3,0	ПФ8-2			3,9	44,6		136,0
-10		3,5÷4,5	ПФ3-1			3,0	27,2		118,6
Ф37-1	1300	1,5÷4,5	ПФ7-1	ПА2-1-1	1	2,2	38,0	45,8	83,8
-2	1600		ПФ9-1	ПА2-2-1	1	3,2	44,0	53,5	97,5
-3	2200	1,5		ПА2-3-1	1	3,7	44,0	67,7	111,7
-4		2,0÷4,5	ПФ2-1			2,4	21,6		89,3
-5	2800	1,5	ПФ9-1	ПА2-4-1	1	4,2	44,0	81,8	125,8
-6		2,0÷4,5	ПФ3-2			3,0	32,2		114,0
Ф38-1	1300	1,5	ПФ10-1	ПА2-1-1	1	3,2	48,5	45,8	94,3
-2		2,0	ПФ6-2			2,1	36,0		81,8
Ф38-3	1300	2,5; 3,0	ПФ4-1	ПА2-1-1	1	1,9	27,2	45,8	73,0
-4		3,5÷4,5	ПФ2-1			1,7	21,6		67,4
-5	1600	1,5	ПФ10-1	ПА2-2-1	1	3,5	48,5	53,5	102,0
-6		2,0	ПФ6-2			2,4	36,0		89,5
-7		2,5; 3,0	ПФ4-1			2,2	27,2		80,7
-8		3,5÷4,5	ПФ2-1			1,9	21,6		75,1
-9	2200	1,5	ПФ11-2	ПА2-3-1	1	4,3	62,1	67,7	129,8
-10		2,0	ПФ8-1			3,4	38,0		105,7
-11		2,5; 3,0	ПФ6-2			2,9	36,0		103,7
-12		3,5÷4,5	ПФ2-1			2,4	21,6		89,3
-13	2800	1,5	ПФ11-2	ПА2-4-1	1	4,8	62,1	81,8	143,9
-14		2,0	ПФ8-1			3,9	38,0		119,8
-15		2,5; 3,0	ПФ6-2			3,4	36,0		117,8
-16		3,5÷4,5	ПФ2-1			2,9	21,6		103,4
Ф39-1	1300	1,5÷4,5	ПФ11-2	ПА2-1-2	1	3,5	62,1	55,4	117,5
-2	1600		ПФ10-1	ПА2-2-2	1	3,5	48,5	63,1	111,6
-3	2200	1,5		ПА2-3-2	1	4,0	48,5	77,3	125,8
-4		2,0÷4,5	ПФ11-2			4,3	62,1		139,4
-5	2800	1,5	ПФ10-2	ПА2-4-2	1	4,5	57,1	91,4	148,5
-6		2,0÷4,5	ПФ10-1			4,5	48,5		139,9

Инв. № подл. | Подпись и дата | Взам. инв. №

Марка фундамента	Параметры: Заглубление, мм	Параметры: Расчетное давление на основание, R кгс/см²	Марка фундаментной плиты	Подколонник: Марка подколонника	Подколонник: Кол	Расход материалов: Бетон марки 150, м³	Арматура, кг: Классы A-III	Арматура, кг: Классы A-I	Арматура, кг: Итого
Ф40-1	1300	1,5	ПФ10-2	ПА2-1-1	1	3,2	57,1	45,8	102,9
-2		2,0	ПФ9-2			2,9	51,9		97,7
-3		2,5; 3,0	ПФ8*-1			2,6	38,0		83,8
-4		3,5÷4,5	ПФ4-2			1,9	32,2		78,0
-5	1600	1,5	ПФ10-2	ПА2-2-1	1	3,5	57,1	53,5	110,6
-6		2,0	ПФ9-2			3,2	51,9		105,4
-7		2,5; 3,0	ПФ8*-1			2,9	38,0		91,5
-8		3,5÷4,5	ПФ4-2			2,2	32,2		85,7
-9	2200	1,5	ПФ11-2	ПА2-3-1	1	4,3	62,1	67,7	129,8
-10		2,0	ПФ9-1			3,7	44,0		111,7
-11		2,5; 3,0	ПФ6-1			2,9	30,3		98,0
-12		3,5÷4,5	ПФ3-2			2,5	32,2		99,9
-13	2800	1,5	ПФ12-2	ПА2-4-1	1	6,1	90,1	81,8	171,9
-14		2,0	ПФ10-2			4,5	57,1		138,9
-15		2,5; 3,0	ПФ9-2			4,2	51,9		133,7
-16		3,5÷4,5	ПФ4-2			3,2	32,2		114,0
Ф41-1	1300	1,5÷4,5	ПФ7-1	ПА2-1-1	1	2,2	38,0	45,8	83,8
-2	1600			ПА2-2-1	1	2,4	38,0	53,5	91,5
-3	2200	1,5	ПФ5-2	ПА2-3-1	1	2,7	36,0	67,7	103,7
-4		2,0÷4,5	ПФ7-1			2,9	38,0		105,7
-5	2800	1,5÷4,5	ПФ5-2	ПА2-4-1	1	3,2	36,0	81,8	117,8
Ф42-1	1300	1,5÷4,5	ПФ12-1	ПА2-1-2	1	4,8	77,9	55,4	133,3
-2	1600			ПА2-2-2	1	5,1	77,9	63,1	141,0
-3	2200			ПА2-3-2	1	4,3	62,1	77,3	139,4
-4	2800	1,5	ПФ11-2	ПА2-4-2	1	4,8	62,1	91,4	153,5
-5		2,0÷4,5	ПФ9-2			4,2	51,9		143,3
Ф43-1	1300	1,5÷4,5	ПФ10-1	ПА2-1-1	1	3,2	48,5	45,8	94,3
-2	1600			ПА2-2-1	1	3,5	48,5	53,5	102,0
-3	2200		ПФ7-2	ПА2-3-1	1	2,9	45,0	67,7	112,7
-4	2800	1,5		ПА2-4-1	1	3,4	45,0	81,8	126,8

Марка фундамента	Параметры: Заглубление, мм	Параметры: Расчетное давление на основание R кгс/см²	Марка фундаментной плиты	Подколонник: Марка подколонника	Подколонник: Кол	Расход материалов: Бетон марки 150, м³	Арматура, кг: Классы A-III	Арматура, кг: Классы A-I	Арматура, кг: Итого
Ф43-5	2800	2,0÷4,5	ПФ7-1	ПА2-4-1	1	3,4	38,0	81,8	119,8
Ф44-1	1300	1,5	ПФ3*-1	ПА2-1-1	1	1,8	27,2	45,8	73,0
-2		2,0÷3,0	ПФ2-1			1,7	21,6		67,4
-3		3,5÷4,5	ПФ1-1			1,4	16,4		62,2
-4	1600	1,5	ПФ3*-1	ПА2-2-1	1	2,0	27,2	53,5	80,7
-5		2,0÷3,0	ПФ2-1			1,9	21,6		75,1
-6		3,5÷4,5	ПФ1-1			1,6	16,4		69,9
-7	2200	1,5	ПФ7*-1	ПА2-3-1	1	2,9	38,0	67,7	105,7
-8		2,0÷3,0	ПФ2-1			2,4	21,6		89,3
-9		3,5÷4,5	ПФ1-1			2,1	16,4		84,1
-10	2800	1,5	ПФ7*-1	ПА2-4-1	1	3,4	38,0	81,8	119,8
-11		2,0	ПФ3*-1			3,0	27,2		109,0
-12		2,5; 3,0	ПФ2-1			2,9	21,6		103,4
-13		3,5÷4,5	ПФ1-1			2,6	16,4		98,2
Ф45-1	1300	1,5	ПФ9-2	ПА2-1-2	1	2,9	51,9	55,4	107,3
-2		2,0÷3,0	ПФ7*-1			2,2	38,0		93,4
-3		3,5÷4,5	ПФ2-2			1,8	30,2		85,6
-4	1600	1,5	ПФ9*-2	ПА2-2-2	1	3,2	51,9	63,1	115,0
-5		2,0÷3,0	ПФ7*-1			2,4	38,0		101,1
-6		3,5÷4,5	ПФ2-2			2,0	30,2		93,3
-7	2200	1,5	ПФ10*-1	ПА2-3-2	1	4,0	48,5	77,3	125,8
-8		2,0÷3,0	ПФ9*-2			3,7	51,9		129,2
-9		3,5÷4,5	ПФ2-1			2,4	21,6		98,9
-10	2800	1,5; 2,0	ПФ9*-2	ПА2-4-2	1	4,2	51,9	91,4	143,3
-11		2,5; 3,0	ПФ3*-1			3,0	27,2		118,6
-12		3,5÷4,5	ПФ2-1			2,9	21,6		113,0

Инв.№ подл. | Подпись и дата | Взам. инв.№

Марка фундамента	Параметры: Заглубление, мм	Параметры: Расчетное давление на основание, R кгс/см²	Марка фундаментной плиты	Подколонник: Марка подколонника	Подколонник: Кол.	Расход материалов: Бетон марки 150, м³	Арматура, кг: Классы A-III	Арматура, кг: Классы A-I	Арматура, кг: Итого
Ф46-1	1300	1,5	ПФ8*-1	ПА2-1-1	1	2,6	38,0	45,8	83,8
-2		2,0÷3,0	ПФ8*-2			2,6	44,6		90,4
-3		3,5÷4,5	ПФ2-2			1,8	30,2		76,0
-4	1600	1,5	ПФ8*-1	ПА2-2-1	1	2,9	38,0	53,5	91,5
-5		2,0÷3,0	ПФ8*-2			2,9	44,6		98,1
-6		3,5÷4,5	ПФ2-2			1,8	30,2		83,7
-7	2200	1,5	ПФ10*-1	ПА2-3-1	1	4,0	48,5	67,7	116,2
-8		2,0÷3,0	ПФ8-2			3,4	44,6		112,3
-9		3,5÷4,5	ПФ2-2			2,5	30,2		97,9
-10	2800	1,5	ПФ10*-1	ПА2-4-1	1	4,5	48,5	81,8	130,3
-11		2,0	ПФ8*-1			3,9	38,0		119,8
-12		2,5; 3,0	ПФ8-1			3,9			
-13		3,5÷4,5	ПФ2-1			2,9	21,6		103,4
Ф47-1	1300	1,5	ПФ7*-1	ПА2-1-1	1	2,2	38,0	45,8	83,8
-2		2,0	ПФ3*-2			1,8	32,2		78,0
-3		2,5÷4,5	ПФ2-2			1,8	30,2		76,0
-4	1600	1,5	ПФ7*-1	ПА2-2-2	1	2,4	38,0	63,1	101,1
-5		2,0	ПФ3*-2			2,0	32,2		95,3
-6		2,5÷4,5	ПФ2-2			2,0	30,2		93,3
-7	2200	1,5	ПФ8-1	ПА2-3-2	1	3,4	38,0	77,3	115,3
-8		2,0	ПФ7*-1			2,9	38,0		115,3
-9		2,5÷4,5	ПФ2-2			2,5	30,2		107,5
-10	2800	1,5	ПФ10*-1	ПА2-4-2	1	4,5	48,5	91,4	139,9
-11		2,0	ПФ7*-1			3,4	38,0		129,4
-12		2,5; 3,0	ПФ3*-2			3,0	32,2		123,6
-13		3,5÷4,5	ПФ2-1			2,9	21,6		113,0
Ф48-1	1300	1,5; 2,0	ПФ2-1	ПА2-1-1*	1	1,7		45,8	67,4
-2		2,5÷4,5	ПФ1-1			1,4	16,4		62,2
-3	1600	1,5; 2,0	ПФ2-1	ПА2-2-1	1	1,9	21,6	53,5	75,1
-4		2,5÷4,5	ПФ1-1			1,6	16,4		69,9

Марка фундамента	Параметры: Заглубление, мм	Параметры: Расчетное давление на основание, R кгс/см²	Марка фундаментной плиты	Подколонник: Марка подколонника	Подколонник: Кол.	Расход материалов: Бетон марки 150, м³	Арматура, кг: Классы A-III	Арматура, кг: Классы A-I	Арматура, кг: Итого
Ф48-5	2200	1,5	ПФ3-1	ПА2-3-1	1	2,5	27,2	67,7	94,9
-6		2,0	ПФ2-1			2,4	21,6		89,3
-7		2,4÷4,5	ПФ1-1			2,1	16,4		84,1
-8	2800	1,5	ПФ3-1	ПА2-4-1	1	3,0	27,2	81,8	109,0
-9		2,0÷3,0	ПФ2-1			2,9	21,6		103,4
-10		3,5÷4,5	ПФ1-1			2,6	16,4		98,2
Ф49-1	1300	1,5	ПФ8*-1	ПА2-1-1	1	2,6	38,0	45,8	83,8
-2		2,0÷3,0	ПФ2-1			1,7	21,6		67,4
-3		3,5÷4,5	ПФ1-1			1,4	16,4		62,2
-4	1600	1,5	ПФ8*-1	ПА2-2-1	1	2,9	38,0	53,5	91,5
-5		2,0÷3,0	ПФ2-1			1,9	21,6		75,1
-6		3,5÷4,5	ПФ1-1			1,6	16,4		69,9
-7	2200	1,5	ПФ6-1	ПА2-3-1	1	2,9	30,3	67,7	98,0
-8		2,0	ПФ3-2			2,5	32,2		99,9
-9		2,5; 3,0	ПФ2-1			2,4	21,6		89,3
-10		3,5÷4,5	ПФ1-1			2,1	16,4		84,1
-11	2800	1,5	ПФ9-1	ПА2-4-1	1	4,2	44,0	81,8	125,8
-12		2,0	ПФ3-2			3,0	32,2		114,0
-13		2,5, 3,0	ПФ2-1			2,9	21,6		103,4
-14		3,5÷4,5	ПФ1-1			2,6	16,4		98,2

Инв. № подл. | Подпись и дата | Взам. инв. №

Марка фундамента	Параметры: Заглубление, мм	Параметры: Расчетное давление на основание, R кгс/см²	Марка фундаментной плиты	Подколонник: Марка подколонника	Подколонник: Кол.	Расход материалов: Бетон марки 150, м³	Арматура, кг: Классы A-III	Арматура, кг: Классы A-I	Арматура, кг: Итого
Ф50-1	1300	1,5	ПФ7*-1	ПА2-1-1	1	2,2	38,0	45,8	83,8
-2		2,0÷3,0	ПФ3*-2			1,8	32,2		78,0
-3		3,5÷4,5	ПФ2-1			1,7	21,6		67,4
-4	1600	1,5	ПФ7*-1	ПА2-2-1	1	2,4	38,0	53,5	91,5
-5		2,0÷3,0	ПФ3*-2			2,0	32,2		85,7
-6		3,5÷4,5	ПФ2-1			1,9	21,6		75,1
-7	2200	1,5	ПФ8-1	ПА2-3-1	1	3,4	38,0	67,7	105,7
-8		2,0	ПФ7*-1			2,9			
-9		2,5÷4,5	ПФ2-1			2,4	21,6		89,3
-10	2800	1,5	ПФ10-1	ПА2-4-1	1	4,5	48,5	81,8	130,3
-11		2,0	ПФ7*-1			3,4	38,0		119,8
-12		2,5; 3,0	ПФ3*-2			3,0	32,2		114,0
-13		3,5÷4,5	ПФ2-1			2,9	21,6		103,4
Ф51-1	1300	1,5	ПФ9-2	ПА2-1-1	1	2,9	51,9	45,8	97,7
-2		2,0	ПФ8*-2			2,6	44,6		90,4
-3		2,5÷4,5	ПФ2-1			1,7	21,6		67,4
-4	1600	1,5	ПФ9-2	ПА2-2-1	1	3,2	51,9	53,5	105,4
-5		2,0	ПФ8*-2			2,9	44,6		98,1
-6		2,5÷4,5	ПФ2-1			1,9	21,6		75,1
-7	2200	1,5	ПФ10-2	ПА2-3-1	1	4,0	57,1	67,7	124,8
-8		2,0	ПФ8*-1			3,4	38,0		105,7
-9		2,5÷4,5	ПФ4-1			2,7	27,2		94,9
-10	2800	1,5	ПФ11-2	ПА2-4-1	1	4,8	62,1	81,8	143,9
-11		2,0	ПФ9-2			4,2	51,9		133,7
-12		2,5÷4,5	ПФ4-1			3,2	27,2		109,0
Ф52-1	1300	1,5	ПФ8*-1	ПА2-1-1	1	2,6	38,0	45,8	83,8
-2		2,0÷4,5	ПФ2-1			1,7	21,6		67,4
-3	1600	1,5	ПФ8*-1	ПА2-2-1	1	2,9	38,0	53,5	91,5
-4		2,0÷4,5	ПФ2-1			1,9	21,6		75,1
-5	2200	1,5	ПФ6-1	ПА2-3-1	1	2,9	30,3	67,7	98,0

Марка фундамента	Параметры: Заглубление, мм	Параметры: Расчетное давление на основание, R кгс/см²	Марка фундаментной плиты	Подколонник: Марка подколонника	Подколонник: Кол.	Расход материалов: Бетон марки 150, м³	Арматура, кг: Классы A-III	Арматура, кг: Классы A-I	Арматура, кг: Итого
Ф52-6	2200	2,0	ПФ3-1	ПА2-3-1	1	2,5	27,2	67,7	94,9
-7		2,5÷4,5	ПФ2-1			2,4	21,6		89,3
-8	2800	1,5	ПФ8*-1	ПА2-4-1	1	3,9	38,0	81,8	119,8
-9		2,0	ПФ3-1			3,0	27,2		109,0
-10		2,5÷4,5	ПФ2-1			2,9	21,6		103,4
Ф53-1	1300	1,5÷4,5	ПФ8*-1	ПА2-1-1	1	2,6	38,0	45,8	83,8
-2	1600			ПА2-2-1	1	2,9		53,5	91,5
-3	2200	1,5		ПА2-3-1	1	3,4		67,7	105,7
-4		2,0÷4,5	ПФ8*-2			3,4	44,6		112,3
-5	2800	1,5	ПФ10*-1	ПА2-4-1	1	4,5	48,5	81,8	130,3
-6		2,0÷4,5	ПФ8*-2			3,9	44,6		126,4
Ф54-1	1300	1,5	ПФ8*-1	ПА2-1-1	1	2,6	38,0	45,8	83,8
-2		2,0÷3,0	ПФ8*-2			2,6	44,6		90,4
-3		3,5÷4,5	ПФ2-1			1,7	21,6		67,4
-4	1600	1,5	ПФ8*-1	ПА2-2-1	1	2,9	38,0	53,5	91,5
-5		2,0÷3,0	ПФ8*-2			2,9	44,6		98,1
-6		3,5÷4,5	ПФ2-1			1,9	21,6		75,1
-7	2200	1,5	ПФ9-1	ПА2-3-1	1	3,7	44,0	67,7	111,7
-8		2,0	ПФ9-2			3,7	51,9		119,6
-9		2,5; 3,0	ПФ8*-2			3,4	44,6		112,3
-10		3,5÷4,5	ПФ2-1			2,4	21,6		89,3
-11	2800	1,5	ПФ11-2	ПА2-4-1	1	4,8	62,1	81,8	143,9
-12		2,0	ПФ8*-1			3,9	38,0		119,8
-13		2,5; 3,0	ПФ8*-2			3,9	44,6		126,4
-14		3,5÷4,5	ПФ2-1			2,9	21,6		103,4

Марка фундамента	Параметры: Заглубление, мм	Параметры: Расчетное давление на основание, R кгс/см²	Марка фундаментной плиты	Подколонник: Марка подколонника	Подколонник: Кол.	Расход материалов: Бетон марки 150, м³	Арматура, кг: Классы A-III	Арматура, кг: Классы A-I	Арматура, кг: Итого
Ф55-1	1300	1,5÷4,5	ПФ10*-2	ПА2-1-1	1	3,2	57,1	45,8	102,9
-2	1600			ПА2-2-1	1	3,5		53,5	110,6
-3	2200	1,5; 2,0	ПФ10*-2	ПА2-3-1	1	4,0		67,7	124,8
-4		2,5÷4,5	ПФ8*-1			3,4	38,0		105,7
-5	2800	1,5	ПФ11*-2	ПА2-4-1	1	4,8	62,1	81,8	143,9
-6		2,0	ПФ10*-2			4,5	57,1		138,9
-7		2,5÷4,5	ПФ8*-1			3,9	38,0		119,8
Ф56-1	1300	1,5÷4,5	ПФ10-2	ПА2-1-1	1	3,2	57,1	45,8	102,9
-2	1600	1,5÷4,5		ПА2-2-1	1	3,5		53,5	110,6
-3	2200	1,5; 2,0		ПА2-3-1	1	4,0		67,7	124,8
-4		2,5÷4,5	ПФ8*-1			3,4	38,0		105,7
-5	2800	1,5	ПФ11-3	ПА2-4-1	1	4,8	73,5	81,8	155,3
-6		2,0	ПФ10-2			4,5	57,1		138,9
-7		2,5÷4,5	ПФ8*-1			3,9	38,0		119,8
Ф57-1	1300	1,5	ПФ11*-2	ПА2-1-1	1	3,5	62,1	45,8	107,9
-2		2,0	ПФ9*-2			2,9	51,9		97,7
-3		2,5; 3,0	ПФ6*-2			2,1	36,0		81,8
-4		3,5÷4,5	ПФ2-2			1,8	30,2		76,0
-5	1600	1,5	ПФ11*-2	ПА2-2-1	1	3,8	62,1	53,5	115,6
-6		2,0	ПФ9*-2			3,2	51,9		105,4
-7		2,5; 3,0	ПФ6*-2			2,4	36,0		89,5
-8		3,5÷4,5	ПФ2-2			1,8	30,2		83,7
-9	2200	1,5	ПФ11*-2	ПА2-3-1	1	4,3	62,1	67,7	129,8
-10		2,0÷3,0	ПФ9*-2			3,7	51,9		119,6
-11		3,5÷4,5	ПФ4*-2			2,7	32,2		99,9
-12	2800	1,5	ПФ30-1	ПА2-4-1	2	8,5	104,9	81,8	186,7
-13		2,0	ПФ10*-2		1	4,5	57,1		138,9
-14		2,5; 3,0	ПФ9*-2			4,2	51,9		133,7
-15		3,5÷4,5	ПФ4*-2			3,2	32,2		114,0
Ф58-1	1300	1,5	ПФ11-2	ПА2-1-1	1	3,5	62,1	45,8	107,9
Ф58-2	1300	2,0	ПФ9-2	ПА2-1-1	1	2,9	51,9	45,8	97,7
-3		2,5; 3,0	ПФ6-2			2,1	36,0		81,8
-4		3,5÷4,5	ПФ2-2			1,8	30,2		76,0
-5	1600	1,5	ПФ11-2	ПА2-2-1	1	3,8	62,1	53,5	115,6
-6		2,0	ПФ9-2			3,2	51,9		105,4
-7		2,5; 3,0	ПФ6-2			2,4	36,0		89,5
-8		3,5÷4,5	ПФ2-2			1,8	30,2		83,7
-9	2200	1,5	ПФ11-2	ПА2-3-1	1	4,3	62,1	67,7	129,8
-10		2,0÷3,0	ПФ9-2			3,7	51,9		119,6
-11		3,5÷4,5	ПФ4-2			2,7	32,2		99,9
-12	2800	1,5	ПФ12-2	ПА2-4-1	1	6,1	90,1	81,8	171,9
-13		2,0	ПФ10-2			4,5	57,1		138,9
-14		2,5; 3,0	ПФ9-2			4,2	51,9		133,7
-15		3,5÷4,5	ПФ4-2			3,2	32,2		114,0
Ф59-1	1300	1,5÷4,5	ПФ11*-2	ПА2-1-2	1	3,5	62,1	55,4	117,5
-2	1600			ПА2-2-2	1	3,8	62,1	63,1	125,2
-3	2200	1,5	ПФ10*-2	ПА2-3-2	1	4,3	62,1	77,3	139,4
-4		2,0÷4,5				4,0	57,1		134,4
-5	2800	1,5	ПФ30-1	ПА2-4-2	2	8,5	104,9	182,8	287,7
-6		2,0÷4,5	ПФ10*-2		1	4,5	57,1	91,4	148,5
Ф60-1	1300	1,5÷4,5	ПФ11-2	ПА2-1-2	1	3,5	62,1	55,4	117,5
-2	1600			ПА2-2-2	1	3,8	62,1	63,1	125,2
-3	2200	1,5	ПФ10-2	ПА2-3-2	1	4,3	62,1	77,3	139,4
-4		2,0÷4,5				4,0	57,1		134,4
-5	2800	1,5	ПФ12-2	ПА2-4-2	1	6,1	90,1	91,4	181,5
-6		2,0÷4,5	ПФ10*-2			4,5	57,1		148,5

Инв. № подл. | Подпись и дата | Взам. инв. №

Марка фундамента	Параметры: Заглубление, мм	Параметры: Расчетное давление на основание, R кгс/см²	Марка фундаментной плиты	Подколонник: Марка подколонника	Подколонник: Кол.	Расход материалов: Бетон марки 150, м³	Арматура, кг: Классы: A-III	Арматура, кг: Классы: A-I	Арматура, кг: Итого
ф61-1	1300	1,5	ПФ8-1	ПА2-1-1	1	2,6	38,0	45,8	83,8
-2		2,0	ПФ3-2			1,8	32,2		78,0
-3		2,5; 3,0	ПФ2-1			1,7	21,6		67,4
-4		3,5÷4,5	ПФ1-1			1,4	16,4		62,2
-5	1600	1,5	ПФ8*-1	ПА2-2-1	1	2,9	38,0	53,5	91,5
-6		2,0	ПФ3-2			2,0	32,2		85,7
-7		2,5; 3,0	ПФ2-1			1,9	21,6		75,1
-8		3,5÷4,5	ПФ1-1			1,6	16,4		69,9
-9	2200	1,5	ПФ9-2	ПА2-3-1	1	3,7	51,9	67,7	119,6
-10		2,0	ПФ3-2			2,5	32,2		99,9
-11		2,5; 3,0	ПФ2-1			2,4	21,6		89,3
-12		3,5÷4,5	ПФ2-2			2,5	30,2		97,9
-13	2800	1,5	ПФ10-2	ПА2-4-1	1	4,5	57,1	81,8	138,9
-14		2,0	ПФ3-2			3,0	32,2		114,0
-15		2,5; 3,0	ПФ2-1			2,9	21,6		103,4
-16		3,5÷4,5	ПФ2-2			3,0	30,2		112,0
ф62-1	1300	1,5	ПФ9-2	ПА2-1-1	1	2,9	51,9	45,8	97,7
-2		2,0	ПФ6-1			2,1	30,3		76,1
-3		2,5; 3,0	ПФ4-1			1,9	27,2		73,0
-4		3,5÷4,5	ПФ2-2			1,8	30,2		76,0
-5	1600	1,5	ПФ9-2	ПА2-2-1	1	3,2	51,9	53,5	105,4
-6		2,0	ПФ6-1			2,4	30,3		83,8
-7		2,5; 3,0	ПФ4-1			2,2	27,2	53,5	80,7
-8		3,5÷4,5	ПФ2-2			1,8	30,2		83,7
-9	2200	1,5	ПФ9-1	ПА2-3-1	1	3,7	44,0	67,7	111,7
-10		2,0	ПФ8*-1			3,4	38,0		105,7
-11		2,5; 3,0	ПФ4-1			2,7	27,2		94,9
-12		3,5÷4,5	ПФ2-2			2,3	30,2		97,9
-13	2800	1,5	ПФ11-2	ПА2-4-1	1	4,8	62,1	81,8	143,9
-14		2,0	ПФ6-2			3,4	36,0		117,8
ф62-15	2800	2,5; 3,0	ПФ4-1	ПА2-4-1	1	3,2	27,2	81,8	109,0
-16		3,5÷4,5	ПФ2-2			2,8	30,2		112,0
ф63-1	1300	1,5	ПФ11-2	ПА2-1-1	1	3,5	62,1	45,8	107,9
-2		2,0	ПФ8*-2			2,6	44,6		90,4
-3		2,5÷4,5	ПФ4-1			1,9	27,2		73,0
-4	1600	1,5	ПФ11-2	ПА2-2-1	1	3,8	62,1	53,5	115,6
-5		2,0	ПФ8*-2			2,9	44,6		98,1
-6		2,5÷4,5	ПФ4-1			2,2	27,2		80,7
-7	2200	1,5	ПФ11-2	ПА2-3-1	1	4,3	62,1	67,7	129,8
-8		2,0÷3,0	ПФ8*-1			3,4	38,0		105,7
-9		3,5÷4,5	ПФ3-1			2,5	27,2		94,9
-10	2800	1,5	ПФ11-2	ПА2-4-1	1	4,8	62,1	81,8	143,9
-11		2,0	ПФ9-2			4,2	51,9		133,7
-12		2,5; 3,0	ПФ8*-2			3,9	44,6		126,4
-13		3,5÷4,5	ПФ3-2			2,8	32,2		114,0
ф64-1	1300	1,5	ПФ8*-1	ПА2-1-1	1	2,6	38,0	45,8	83,8
-2		2,0÷3,0	ПФ8*-2			2,6	44,6		90,4
-3		3,5÷4,5	ПФ2-1			1,7	21,6		67,4
-4	1600	1,5	ПФ8*-1	ПА2-2-1	1	2,9	38,0	53,5	91,5
-5		2,0÷3,0	ПФ8*-2			2,9	44,6		98,1
-6		3,5÷4,5	ПФ2-1			1,9	21,6		75,1
-7	2200	1,5	ПФ10*-2	ПА2-3-1	1	4,0	57,1	67,7	124,8
-8		2,0÷3,0	ПФ8*-2			3,4	44,6		112,3
-9		3,5÷4,5	ПФ2-1			2,4	21,6		89,3
-10	2800	1,5	ПФ10*-2	ПА2-4-1	1	1,5	57,1	81,8	138,9
-11		2,0÷3,0	ПФ8*-1			3,9	38,0		119,8
-12		3,5÷4,5	ПФ2-1			2,9	21,6		103,4

Инв. № подл. | Подпись и дата | Взам. инв. №

Марка фундамента	Параметры: Заглубление, мм	Параметры: Расчетное давление на основание, R кгс/см²	Марка фундаментной плиты	Подколонник: Марка подколонника	Подколонник: Кол.	Расход материалов: Бетон марки М150, м³	Арматура, кг: Классы A-III	Арматура, кг: Классы A-II	Арматура, кг: Классы A-I	Прокат, кг: δ=6	Итого
Ф65-1	1300	1,5÷4,5	ПФ19*-1	ПБ1-1-2	1	5,2	77,9	28,6	35,0	2,2	143,7
-2	1600			ПБ1-2-2	1	5,6		19,2	52,9	2,2	152,2
-3	2200		ПФ11*-1	ПБ1-3-2	1	4,7	52,5	25,2	62,7	2,2	142,6
-4	2800			ПБ1-4-2	1	5,4		31,2	72,4	2,2	158,3
Ф66-1	1300	1,5÷4,5	ПФ10-1	ПБ1-1-1	1	3,4	48,5	28,6	25,4	2,2	104,7
-2	1600			ПБ1-2-1	1	3,8		19,2	43,3	2,2	113,2
-3	2200	1,5	ПФ7-1	ПБ1-3-1	1	3,4	38,0	25,2	53,1	2,2	118,5
-4		2,0÷4,5	ПФ9-1			4,1	44,0	25,2	53,1	2,2	124,5
-5	2800	1,5÷4,5	ПФ7-2	ПБ1-4-1	1	4,1	45,0	31,2	62,8	2,2	141,2
Ф67-1	1300	1,5÷4,5	ПФ10*-1	ПБ1*-1-1	1	3,4	48,0	28,6	25,4	2,2	104,7
-2	1600			ПБ1*-2-1	1	3,8		19,2	43,3	2,2	113,2
-3	2200		ПФ7-1	ПБ1*-3-1	1	3,4	38,0	25,2	53,1	2,2	118,5
-4	2800	1,5		ПБ1*-4-1	1	4,1		31,2	62,8	2,2	134,2
-5		2,0÷4,5	ПФ5-1			3,9	30,3			2,2	126,5
Ф68-1	1300	1,5÷4,5	ПФ19*-1	ПБ1-1-1	1	5,2	77,9	28,6	25,4	2,2	134,1
-2	1600			ПБ1-2-1	1	5,6		19,2	43,3	2,2	142,6
-3	2200	1,5	ПФ10*-2	ПБ1-3-1	1	4,4	57,1	25,2	53,1	2,2	137,6
-4		2,0÷4,5	ПФ11*-2			4,7	62,1			2,2	142,6
-5	2800	1,5	ПФ10*-2	ПБ1-4-1	1	5,1	57,1	31,2	62,8	2,2	153,3
-6		2,0÷4,5	ПФ10*-1			5,1	48,5			2,2	144,7
Ф69-1	1300	1,5÷4,5	ПФ11*-1	ПБ1*-1-1	1	3,7	52,5	28,6	25,4	2,2	108,7
-2	1600			ПБ1*-2-1	1	4,1		19,2	43,3	2,2	117,2
-3	2200		ПФ11*-2	ПБ1*-3-1	1	4,7	62,1	25,2	53,1	2,2	142,6
-4	2800			ПБ1*-4-1	1	5,4		31,2	62,8	2,2	158,3
Ф70-1	1300	1,5÷4,5	ПФ30-1	ПБ1*-1-1	2	6,4	104,9	57,2	50,8	4,4	217,3
-2	1600			ПБ1*-2-1	2	7,2		38,4	86,6	4,4	234,3
-3	2200	1,5	ПФ31-1	ПБ1*-3-1	2	9,2	129,0	50,4	106,2	4,4	290,0
-4		2,0÷4,5	ПФ30-1			8,4	104,9				265,9
-5	2800	1,5	ПФ31-1	ПБ1*-4-1	2	10,6	129,0	62,0	125,6	4,4	321,4
-6		2,0÷4,5	ПФ29-1			8,8	90,1				282,5

Марка фундамента	Параметры: Заглубление, мм	Параметры: Расчетное давление на основание, R кгс/см²	Марка фундаментной плиты	Подколонник: Марка подколонника	Подколонник: Кол.	Расход материалов: Бетон марки М150, м³	Арматура, кг: Классы A-III	Арматура, кг: Классы A-II	Арматура, кг: Классы A-I	Прокат, кг: δ=6	Итого
Ф71-1	1300	1,5÷4,5	ПФ10*-3	ПБ1*-1-1	1	3,4	67,9	28,6	25,4	2,2	124,1
-2	1600			ПБ1*-2-1	1	3,8		19,2	43,3	2,2	132,6
-3	2200	1,5		ПБ1*-3-1	1	4,4		25,2	53,1	2,2	148,4
-4		2,0÷4,5	ПФ9*-2			4,1	51,9			2,2	132,4
-5	2800	1,5	ПФ10*-3	ПБ1*-4-1	1	5,1	67,9	31,2	62,8	2,2	164,1
-6		2,0÷4,5	ПФ9*-2			4,8	51,9			2,2	148,1
Ф72-1	1300	1,5÷4,5	ПФ30-1	ПБ1*-1-1	2	6,4	104,9	57,2	50,8	4,4	217,3
-2	1600			ПБ1*-2-1	2	7,2		38,4	86,6		234,3
-3	2200	1,5		ПБ1*-3-1	2	8,4		50,4	106,2		265,9
-4		2,0÷4,5	ПФ29-1			7,4	90,1				251,1
-5	2800	1,5	ПФ30-1	ПБ1*-4-1	2	9,8	104,9	62,4	125,6	4,4	297,3
-6		2,0÷4,5	ПФ29-1			8,8	90,1				282,5
Ф73-1	1300	1,5÷4,5	ПФ26*-1	ПБ1*-1-1	1	5,1	65,6	28,6	25,4	2,2	121,8
-2	1600			ПБ1*-2-1	1	5,5		19,2	43,3	2,2	130,3
-3	2200		ПФ11*-1	ПБ1*-3-1	1	4,7	52,5	25,2	53,1	2,2	133,0
-4	2800	1,5		ПБ1*-4-1	1	5,4		31,2	62,8	2,2	148,7
-5		2,0÷4,5	ПФ10*-1			5,1	48,5			2,2	144,7
Ф74-1	1300	1,5÷4,5	ПФ30-1	ПБ1*-1-1	2	6,4	104,9	57,2	50,8	4,4	217,3
-2	1600			ПБ1*-2-1	2	7,2		38,4	86,6		234,3
-3	2200		ПФ11*-1	ПБ1*-3-1	1	4,7	52,5	25,2	53,1	2,2	133,0
-4	2800	1,5		ПБ1*-4-1	1	5,4		31,2	62,8	2,2	148,7
-5		2,0÷4,5	ПФ10*-3			5,1	67,9			2,2	164,1
Ф75-1	1300	1,5÷4,5	ПФ32-1	ПБ1*-1-1	2	8,8	150,8	57,2	50,8	4,4	263,2
-2	1600			ПБ1*-2-1	2	9,6		38,4	86,6		280,2
-3	2200	1,5	ПФ30-1	ПБ1*-3-1	2	8,4	104,9	50,4	106,2		265,9
-4		2,0÷4,5	ПФ29-1			7,4	90,1				251,1
-5	2800	1,5÷4,5		ПБ1*-4-1	2	8,8		62,4	125,6		282,5

Инв. № подл. | Подпись и дата | Взам. инв. №

Марка фундамента	Параметры: Заглубление, мм	Параметры: Расчетное давление на основание, Rкгс/см²	Марка фундаментной плиты	Подколонник: Марка подколонника	Подколонник: Кол.	Расход материалов: Бетон марки М150, м³	Арматура, кг: Классы A-III	Арматура, кг: Классы A-II	Арматура, кг: Классы A-I	Прокат, кг: δ=6	Итого
Ф76-1	1300	1,5÷4,5	ПФ26-1	ПБ1-1-1	1	5,1	65,6	28,6	25,4	2,2	121,8
-2	1600			ПБ1-2-1	1	5,5		19,2	43,3	2,2	130,3
-3	2200	1,5	ПФ11-1	ПБ1-3-1	1	4,7	52,5	25,2	53,1	2,2	133,0
-4		2,0÷4,5	ПФ9-1			4,1	44,0	25,2	53,1	2,2	124,5
-5	2800	1,5	ПФ11-2	ПБ1-4-1	1	5,4	62,1	31,2	62,8	2,2	158,3
-6		2,0	ПФ9-1			4,8	44,0				140,2
-7		2,5÷4,5	ПФ7-1			4,1	38,0				134,2
Ф77-1	1300	1,5÷4,5	ПФ9*-1	ПБ1-1-1	1	3,1	44,0	28,6	25,4	2,2	100,2
-2	1600			ПБ1-2-1	1	3,5		19,2	43,3		108,7
-3	2200	1,5	ПФ25*-1	ПБ1-3-1	1	3,9	38,0	25,2	53,1	2,2	118,5
-4		2,0÷4,5	ПФ9*-1			4,1	44,0				124,5
-5	2800	1,5÷4,5	ПФ25*-1	ПБ1-4-1	1	4,6	38,0	31,2	62,8	2,2	134,2
Ф78-1	1300	1,5÷4,5	ПФ11-3	ПБ1-1-2	1	3,7	75,3	28,6	35,0	2,2	141,1
-2	1600			ПБ1-2-2	1	4,1		19,2	52,9		149,6
-3	2200	1,5		ПБ1-3-2	1	4,7		25,2	62,7	2,2	165,4
-4		2,0÷4,5	ПФ9-1			4,1	44,0				134,1
-5	2800	1,5	ПФ11-2	ПБ1-4-2	1	5,4	62,1	31,2	72,4		167,9
-6		2,0÷4,5	ПФ9-2			4,8	51,9			2,2	157,7
Ф79-1	1300	1,5	ПФ9-1	ПБ1-1-1	1	3,1	44,0	28,6	25,4	2,2	100,2
-2		2,0	ПФ25-1			2,9	38,0				94,2
-3		2,5÷4,5	ПФ3-1			2,1	27,2				83,4
-4	1600	1,5	ПФ9-1	ПБ1-2-1	1	3,5	44,0	19,2	43,3	2,2	108,7
-5		2,0	ПФ25-1			3,3	38,0				102,7
-6		2,5÷4,5	ПФ3-1			2,4	27,2				91,9
-7	2200	1,5	ПФ11-2	ПБ1-3-1	1	4,7	62,1	25,2	53,1	2,2	142,6
-8		2,0	ПФ7-2			3,4	45,0				125,5
-9		2,5; 3,0	ПФ24-2			3,4	36,0				116,5
-10		3,5÷4,5	ПФ3-1			3,0	27,2				107,7
-11	2800	1,5	ПФ25-1	ПБ1-4-1	1	4,6	38,0	31,2	62,8	2,2	134,2
-12		2,0	ПФ24-2			4,1	36,0				132,2

Марка фундамента	Параметры: Заглубление, мм	Параметры: Расчетное давление на основание, Rкгс/см²	Марка фундаментной плиты	Подколонник: Марка подколонника	Подколонник: Кол.	Расход материалов: Бетон марки М150, м³	Арматура, кг: Классы A-III	Арматура, кг: Классы A-II	Арматура, кг: Классы A-I	Прокат, кг: δ=6	Итого
Ф79-13	2800	2,5; 3,0	ПФ3-2	ПБ1-4-1	1	3,7	32,2	31,2	62,8	2,2	128,4
-14		3,5÷4,5	ПФ4-1			3,8	27,2				123,4
Ф80-1	1300	1,5	ПФ7-1	ПБ1-1-1	1	2,5	38,0	28,6	25,4	2,2	94,2
-2		2,0÷3,0	ПФ3-1			2,1	27,2				83,4
-3		3,5÷4,5	ПФ2-1			2,0	21,6				77,8
-4	1600	1,5	ПФ7-1	ПБ1-2-1	1	2,8	38,0	19,2	43,3	2,2	102,7
-3		2,0÷3,0	ПФ3-1			2,4	27,2				91,9
-6		3,5÷4,5	ПФ2-1			2,3	21,6				86,3
-7	2200	1,5	ПФ7-1	ПБ1-3-1	1	3,4	38,0	25,2	53,1	2,2	118,5
-8		2,0	ПФ5-1			3,2	30,3				110,8
-9		2,5; 3,0	ПФ3-1			3,0	27,2				107,7
-10		3,5÷4,5	ПФ2-1			2,9	21,6				102,1
-11	2800	1,5	ПФ9-1	ПБ1-4-1	1	4,8	44,0	31,2	62,8	2,2	140,2
-12		2,0	ПФ5-1			3,9	30,3				126,5
-13		2,5; 3,0	ПФ3-1			3,7	27,2				123,4
-14		3,5÷4,5	ПФ2-1			3,6	21,6				117,8

Взам. инв. №

Подпись и дата

Инв. № подл.

Марка фундамента	Параметры: Заглубление, мм	Параметры: Расчетное давление на основание, R кгс/см²	Марка фундаментной плиты	Подколонник: Марка подколонника	Подколонник: Кол.	Расход материалов: Бетон марки М150, м³	Арматура, кг: класса A-III	Арматура, кг: класса A-II	Арматура, кг: класса A-I	Прокат, кг: δ=6	Итого
Ф81-1	1300	1,5	ПФ7-2	ПБ1-1-1	1	2,5	45,0	28,6	25,4	2,2	101,2
-2		2,0÷3,0	ПФ5-1			2,3	30,3				86,5
-3		3,5÷4,5	ПФ2-1			2,0	21,6				77,8
-4	1600	1,5	ПФ7-2	ПБ1-2-1	1	2,8	45,0	19,2	43,3	2,2	109,7
-5		2,0÷3,0	ПФ5-1			2,6	30,3				95,0
-6		3,5÷4,5	ПФ2-1			2,3	21,6				86,3
-7	2200	1,5	ПФ9-1	ПБ1-3-1	1	4,1	44,0	25,2	53,1	2,2	124,5
-8		2,0	ПФ5-1			3,2	30,3				110,8
-9		2,5÷4,5	ПФ3-1			3,0	27,2				107,7
-10	2800	1,5	ПФ11-2	ПБ1-4-1	1	5,4	62,1	31,2	62,8	2,2	158,3
-11		2,0	ПФ7-2			4,1	45,0				141,2
-12		2,5÷4,5	ПФ3-1			3,7	27,2				123,4
Ф82-1	1300	1,5	ПФ9-1	ПБ1-1-1	1	3,1	44,0	28,6	25,4	2,2	100,2
-2		2,0÷4,5	ПФ7-1			2,5	38,0				94,2
-3	1600	1,5	ПФ9-1	ПБ1-2-1	1	3,5	44,0	19,2	43,3	2,2	108,7
-4		2,0÷4,5	ПФ7-1			2,8	38,0				102,7
-5	2200	1,5	ПФ9-1	ПБ1-3-1	1	4,1	44,0	25,2	53,1	2,2	124,5
-6		2,0÷4,5	ПФ7-2			3,4	45,0				125,5
-7	2800	1,5	ПФ9-1	ПБ1-4-1	1	4,8	44,0	31,2	62,8	2,2	140,2
-8		2,0÷4,5	ПФ7-2			4,1	45,0				141,2
Ф83-1	1300	1,5	ПФ11-2	ПБ1*-1-2	1	3,7	62,1	28,6	35,0	2,2	127,9
-2		2,0÷4,5	ПФ10-1			3,4	48,5				114,3
-3	1600	1,5	ПФ11-2	ПБ1*-2-2	1	4,1	62,1	19,2	52,9	2,2	136,4
-4		2,0÷4,5	ПФ10-1			3,8	48,5				122,8
-5	2200	1,5	ПФ19-1	ПБ1*-3-2	1	6,2	77,9	25,2	62,7	2,2	168,0
-6		2,0÷3,0	ПФ10-3			4,4	67,9				158,0
-7		3,5÷4,5	ПФ25-2			3,9	45,0				135,1
-8	2800	1,5	ПФ19-1	ПБ1-4-2	1	6,9	77,9	31,2	72,4	2,2	183,7
-9		2,0	ПФ11-3			5,4	73,5				179,3
-10		2,5; 3,0	ПФ10-3			5,1	67,9				173,7

Марка фундамента	Параметры: Заглубление, мм	Параметры: Расчетное давление на основание, R кгс/см²	Марка фундаментной плиты	Подколонник: Марка подколонника	Подколонник: Кол.	Расход материалов: Бетон марки М150, м³	Арматура, кг: класса A-III	Арматура, кг: класса A-II	Арматура, кг: класса A-I	Прокат, кг: δ=6	Итого
Ф83-11	2800	3,5÷4,5	ПФ25-2	ПБ1-4-2	1	4,6	45,0	31,2	72,4	2,2	150,8
Ф84-1	1300	1,5	ПФ11-2	ПБ1-1-2	1	3,7	62,1	28,6	35,0	2,2	127,9
-2		2,0÷4,5	ПФ9-2			3,1	51,9				117,7
-3	1600	1,5	ПФ11-2	ПБ1-2-2	1	4,1	62,1	19,2	52,9	2,2	136,4
-4		2,0÷4,5	ПФ9-2			3,5	51,9				126,2
-5	2200	1,5	ПФ26-2	ПБ1-3-2	1	6,1	77,9	25,2	62,7	2,2	168,0
-6		2,0	ПФ11-2			4,7	62,1				152,2
-7		2,5÷4,5	ПФ9-2			4,1	51,9				142,0
-8	2800	1,5	ПФ26-2	ПБ1-4-2	1	6,8	77,9	31,2	72,4	2,2	183,7
-9		2,0	ПФ11-2			5,4	62,1				167,9
-10		2,5; 3,0	ПФ9-2			4,8	51,9				157,7
-11		3,5÷4,5	ПФ25-1			4,6	38,0				143,8
Ф85-1	1300	1,5	ПФ11-2	ПБ1-1-2	1	3,7	62,1	28,6	35,0	2,2	127,9
-2		2,0	ПФ9-2			3,1	51,9				117,7
-3		2,5; 3,0	ПФ24-1			2,4	30,3				96,1
-4		3,5÷4,5	ПФ3-2			2,1	32,2				98,0
-5	1600	1,5	ПФ11-2	ПБ1-2-2	1	4,1	62,1	19,2	52,9	2,2	136,4
-6		2,0	ПФ9-2			3,5	51,9				126,2
-7		2,5; 3,0	ПФ24-1			2,8	30,3				104,6
-8		3,5÷4,5	ПФ3-2			2,4	32,2				106,5
-9	2200	1,5	ПФ11-2	ПБ1-3-2	1	4,7	62,1	25,2	62,7	2,2	152,2
-10		2,0÷3,0	ПФ9-2			4,1	51,9				142,0
-11		3,5÷4,5	ПФ3-2			3,1	32,2				122,3
-12	2800	1,5	ПФ26-2	ПБ1-4-2	1	6,8	77,9	31,2	72,4	2,2	183,7
-13		2,0÷3,0	ПФ9-2			4,8	51,9				157,7
-14		3,5÷4,5	ПФ3-2			3,7	32,2				138,0

Взам. инв.№

Подпись и дата

Инв.№ подл.

3.015-8/84.0-16

Лист 13

Марка фундамента	Параметры: Заглубление, мм	Параметры: Расчетное давление на основание, R кгс/см²	Марка фундаментной плиты	Подколонник: Марка подколонника	Подколонник: Кол.	Расход материалов: Бетон марки М150, м³	Арматура, кг: Классы A-III	Арматура, кг: Классы A-II	Арматура, кг: Классы A-I	Прокат, кг: δ=6	Итого
Ф86-1	1300	1,5	ПФ11-2	ПБ1-1-2	1	3,7	62,1	28,6	35,0	2,2	127,9
-2		2,0÷3,0	ПФ9-2			3,1	51,9				117,7
-3		3,5÷4,5	ПФ24-1			2,4	30,3				96,1
-4	1600	1,5	ПФ11-2	ПБ1-2-2	1	4,1	62,1	19,2	52,9	2,2	136,4
-5		2,0÷3,0	ПФ9-2			3,5	51,9				126,2
-6		3,5÷4,5	ПФ24-1			2,8	30,3				104,6
-7	2200	1,5	ПФ26-2	ПБ1-3-2	1	6,1	77,9	25,2	62,7	2,2	168,0
-8		2,0	ПФ11-2			4,7	62,1				152,2
-9		2,5;3,0	ПФ9-2			4,1	51,9				142,0
-10		3,5÷4,5	ПФ24-2			3,4	36,0				126,1
-11	2800	1,5	ПФ26-3	ПБ1-4-2	1	6,8	90,1	31,2	72,4	2,2	195,9
-12		2,0	ПФ11-2			5,4	62,1				167,9
-13		2,5;3,0	ПФ9-2			4,8	51,9				157,7
-14		3,5÷4,5	ПФ24-2			4,1	36,0				141,8
Ф87-1	1300	1,5	ПФ11-2	ПБ1*-1-2	1	3,7	62,1	28,6	35,0	2,2	127,9
-2		2,0	ПФ7-2			2,5	45,0				110,8
-3		2,5;3,0	ПФ14-1			2,5	30,3				96,1
-4		3,5÷4,5	ПФ3-1			2,1	27,2				93,0
-5	1600	1,5	ПФ11-2	ПБ1*-2-2	1	4,1	62,1	19,2	52,9	2,2	136,4
-6		2,0	ПФ7-2			2,8	45,0				119,3
-7		2,5;3,0	ПФ14-1			2,9	30,3				104,6
-8		3,5÷4,5	ПФ3-1			2,4	27,2				101,5
-9	2200	1,5	ПФ11-2	ПБ1*-3-2	1	4,7	62,1	25,2	62,7	2,2	152,2
-10		2,0	ПФ9-1			4,1	44,0				134,1
-11		2,5;3,0	ПФ7-2			3,5	45,0				135,1
-12		3,5÷4,5	ПФ3-2			3,1	32,2				122,3
-13	2800	1,5	ПФ11-2	ПБ1*-4-2	1	5,4	62,1	31,2	72,4	2,2	167,9
-14		2,0	ПФ9-1			4,8	44,0				149,8
-15		2,5;3,0	ПФ25-1			4,6	38,0				143,8
-16		3,5÷4,5	ПФ3-2			3,7	32,2				138,0

Марка фундамента	Параметры: Заглубление, мм	Параметры: Расчетное давление на основание, R кгс/см²	Марка фундаментной плиты	Подколонник: Марка подколонника	Подколонник: Кол	Расход материалов: Бетон марки М150, м³	Арматура, кг: Классы A-III	Арматура, кг: Классы A-II	Арматура, кг: Классы A-I	Прокат, кг: δ=6	Итого
Ф88-1	1300	1,5÷4,5	ПФ11-2	ПБ1-1-2	1	3,7	62,1	28,6	35,0	2,2	127,9
-2	1600			ПБ1-2-2	1	4,1		19,2	52,9		136,4
-3	2200	1,5	ПФ26-2	ПБ1-3-2	1	6,1	77,5	25,2	62,7	2,2	168,0
-4		2,0÷4,5	ПФ11-2			4,7	62,1				152,2
-5	2800	1,5	ПФ26-2	ПБ1-4-2	1	6,8	77,9	31,2	72,4	2,2	183,7
-6		2,0÷4,5	ПФ11-2			5,4	62,1				167,9
Ф89-1	1300	1,5÷4,5	ПФ9-1	ПБ1-1-2	1	3,1	44,0	28,6	35,0	2,2	109,8
-2	1600			ПБ1-2-2	1	3,5	44,0	19,2	52,9		118,3
-3	2200	1,5	ПФ11-2	ПБ1-3-2	1	4,7	62,1	25,2	62,7	2,2	152,2
-4		2,0÷4,5	ПФ9-1			4,1	44,0				134,1
-5	2800	1,5	ПФ11-2	ПБ1-4-2	1	5,4	62,1	31,2	72,4	2,2	167,9
-6		2,0	ПФ9-1			4,8	44,0				149,8
-7		2,5÷4,5	ПФ25-1			4,6	38,0				143,8
Ф90-1	1300	1,5÷3,0	ПФ26-3	ПБ1-1-2	1	5,1	90,1	28,6	35,0	2,2	155,9
-2		3,5÷4,5	ПФ10-3			3,4	67,9				133,7
-3	1600	1,5÷3,0	ПФ26-3	ПБ1-2-2	1	5,5	90,1	19,2	52,9	2,2	164,4
-4		3,5÷4,5	ПФ10-3			3,8	67,9				142,2
-5	2200	1,5	ПФ26-3	ПБ1-3-2	1	6,1	90,1	25,2	62,7	2,2	180,2
-6		2,0÷4,5	ПФ11-2			4,7	62,1				152,2
-7	2800	1,5	ПФ26-3	ПБ1-4-2	1	6,8	90,1	31,2	72,4	2,2	195,9
-8		2,0÷4,5	ПФ11-2			5,4	62,1				167,9

Марка фундамента	Параметры: Заглубление, мм	Расчетное давление на основание, R кгс/см²	Марка фундаментной плиты	Подколонник: Марка подколонника	Кол.	Расход материалов: Бетон марки М150, м³	Арматура, кг: класса A-III	A-II	A-I	Прокат, кг: δ=6	Итого
Ф91-1	1300	1,5	ПФ11*-2	ПБ1-1-1	1	3,7	62,1	28,6	25,4	2,2	118,3
-2		2,0	ПФ10*-2			3,4	57,1				113,3
-3		2,5÷4,5	ПФ25-1			2,9	38,0				94,2
-4	1600	1,5	ПФ11*-2	ПБ1-2-1	1	4,1	62,1	19,2	43,3	2,2	126,8
-5		2,0	ПФ10*-2			3,8	57,1				121,8
-6		2,5÷4,5	ПФ25*-1			3,3	38,0				102,7
-7	2200	1,5	ПФ11*-3	ПБ1-3-1	1	4,7	73,5	25,2	53,1	2,2	154,0
-8		2,0	ПФ10*-2			4,4	57,1				137,6
-9		2,5; 3,0	ПФ25*-1			3,9	38,0				118,5
-10		3,5÷4,5	ПФ14*-1			3,5	30,3				110,8
-11	2800	1,5	ПФ11-3	ПБ1-4-1	1	5,4	73,5	31,2	62,8	2,2	169,7
-12		2,0	ПФ10*-2			5,1	57,1				153,3
-13		2,5; 3,0	ПФ9*-2			4,8	51,9				148,1
-14		3,5÷4,5	ПФ14*-1			4,2	30,3				126,5
Ф92-1	1300	1,5; 2,0	ПФ3-1	ПБ1-1-1	1	2,1	27,2	28,6	25,4	2,2	83,4
-2		2,5; 3,0	ПФ2-1			2,0	21,6				77,8
-3		3,5÷4,5	ПФ1-1			1,7	16,4				72,6
-4	1600	1,5; 2,0	ПФ3-1	ПБ1-2-1	1	2,4	27,2	19,2	43,3	2,2	91,9
-5		2,5; 3,0	ПФ2-1			2,3	21,6				86,3
-6		3,5÷4,5	ПФ1-1			2,0	16,4				81,1
-7	2200	1,5	ПФ5-1	ПБ1-3-1	1	3,2	30,3	25,2	53,1	2,2	110,8
-8		2,0÷3,0	ПФ3-1			3,0	27,2				107,7
-9		3,5÷4,5	ПФ1-1			2,6	16,4				96,9
-10	2800	1,5	ПФ7-1	ПБ1-4-1	1	4,1	38,0	31,2	62,8	2,2	134,2
-11		2,0÷3,0	ПФ3-1			3,7	27,2				123,4
-12		3,5÷4,5	ПФ2-1			3,6	21,6				117,8
Ф93-1	1300	1,5	ПФ9-1	ПБ1-1-1	1	3,1	44,0	28,6	25,4	2,2	100,2
-2		2,0	ПФ24-1			2,4	30,3				86,5
-3		2,5; 3,0	ПФ3-1			2,1	27,2				83,4
-4		3,5÷4,5	ПФ3-2			2,1	32,2				88,4
Ф93-5	1600	1,5	ПФ9-1	ПБ1-2-1	1	3,5	44,0	19,2	43,3	2,2	108,7
-6		2,0	ПФ24-1			2,8	30,3				95,0
-7		2,5; 3,0	ПФ3-1			2,4	27,2				91,9
-8		3,5÷4,5	ПФ3-2			2,4	32,2				96,9
-9	2200	1,5	ПФ11-2	ПБ1-3-1	1	4,7	62,1	25,2	53,1	2,2	142,6
-10		2,0	ПФ7-2			3,4	45,0				125,5
-11		2,5; 3,0	ПФ24-1			3,4	30,3				110,8
-12		3,5÷4,5	ПФ3-2			3,0	32,2				112,7
-13	2800	1,5	ПФ11-2	ПБ1-4-1	1	5,4	62,1	31,2	62,8	2,2	158,3
-14		2,0	ПФ7-2			4,1	45,0				141,2
-15		2,5; 3,0	ПФ24-1			4,1	30,3				126,5
-16		3,5÷4,5	ПФ3-2			3,7	32,2				128,4
Ф94-1	1300	1,5÷4,5	ПФ27-1	ПБ1-1-2	1	6,4	104,9	28,6	35,0	2,2	170,7
-2	1600			ПБ1-2-2	1	6,8		19,2	52,9		179,2
-3	2200			ПБ1-3-2	1	7,4		25,2	62,7		195,0
-4	2800		ПФ11-2	ПБ1-4-2	1	5,4	62,1	31,2	72,4	2,2	167,9

Инв. № подл. | Подпись и дата | Взам. инв. №

Марка фундамента	Параметры: Заглубление, мм	Параметры: Расчетное давление на основание, R кгс/см²	Марка фундаментной плиты	Подколонник: Марка подколонника	Подколонник: Кол.	Расход материалов: Бетон марки 150, м³	Арматура, кг: Классы A-III	A-II	A-I	Прокат, кг: Б=6	Итого
Ф95-1	1300	1,5	ПФ7*-1	ПБ1*-1-1	1	2,5	38,0	28,6	25,4	2,2	94,2
-2		2,0	ПФ5*-1			2,3	30,3				86,5
-3		2,5;3,0	ПФ3*-1			2,1	27,2				83,4
-4		3,5÷4,5	ПФ2-1			2,0	21,6				77,8
-5	1600	1,5	ПФ7*-1	ПБ1*-2-1	1	2,8	38,0	19,2	43,3	2,2	102,7
-6		2,0	ПФ5*-1			2,6	30,3				95,0
-7		2,5;3,0	ПФ3*-1			2,4	27,2				91,9
-8		3,5÷4,5	ПФ2-1			2,3	21,6				86,3
-9	2200	1,5	ПФ10*-1	ПБ1*-3-1	1	4,4	48,5	25,2	53,1	2,2	129,0
-10		2,0	ПФ7*-1			3,4	38,0				118,5
-11		2,5;3,0	ПФ3*-1			3,0	27,2				107,7
-12		3,5÷4,5	ПФ2-1			2,9	21,6				102,1
-13	2800	1,5	ПФ10*-1	ПБ1*-4-1	1	5,1	48,5	31,2	62,8	2,2	144,7
-14		2,0÷3,0	ПФ7*-1			4,1	38,0				134,2
-15		3,5÷4,5	ПФ2-1			3,6	21,6				117,8
Ф96-1	1300	1,5	ПФ10-2	ПБ1*-1-1	1	3,4	57,1	28,6	25,4	2,2	113,3
-2		2,0	ПФ25-1			2,9	38,0				94,2
-3		2,5;3,0	ПФ25-2			2,9	45,0				101,2
-4		3,5÷4,5	ПФ2-2			2,1	30,2				86,4
-5	1600	1,5	ПФ10-2	ПБ1*-2-1	1	3,8	57,1	19,2	43,3	2,2	121,8
-6		2,0	ПФ25-1			3,3	38,0				102,7
-7		2,5;3,0	ПФ25-2			3,3	45,0				109,7
-8		3,5÷4,5	ПФ2-2			2,4	30,2				94,9
-9	2200	1,5	ПФ10-2	ПБ1*-3-1	1	4,4	57,1	25,2	53,1	2,2	137,6
-10		2,0	ПФ25-1			3,9	38,0				118,5
-11		2,5÷4,5	ПФ25-2			3,9	45,0				125,5
-12	2800	1,5	ПФ11-2	ПБ1*-4-1	1	5,4	62,1	31,2	62,8	2,2	158,3
-13		2,0	ПФ10-2			5,1	57,1				153,3
-14		2,5÷4,5	ПФ25-2			4,6	45,0				141,2

Марка фундамента	Параметры: Заглубление, мм	Параметры: Расчетное давление на основание R кгс/см²	Марка фундаментной плиты	Подколонник: Марка подколонника	Подколонник: Кол.	Расход материалов: Бетон марки 150, м³	Арматура, кг: Классы A-III	A-II	A-I	Прокат, кг: Б=6	Итого
Ф97-1	1300	1,5;2,0	ПФ9-1	ПБ1-1-2	1	3,1	44,0	28,6	35,0	2,2	109,8
-2		2,5÷4,5	ПФ4-1			2,1	27,2				93,0
-3	1600	1,5;2,0	ПФ9-1	ПБ1-2-2	1	3,5	44,0	19,2	52,9	2,2	118,3
-4		2,5÷4,5	ПФ4-1			2,5	27,2				101,5
-5	2200	1,5	ПФ11-2	ПБ1-3-2	1	4,7	62,1	25,2	62,7	2,2	152,2
-6		2,0	ПФ9-2			4,1	51,9				142,0
-7		2,5÷4,5	ПФ4-1			3,1	27,2				117,3
-8	2800	1,5	ПФ11-2	ПБ1-4-2	1	5,4	62,1	31,2	72,4	2,2	167,9
-9		2,0	ПФ24-1			4,1	30,3				136,1
-10		2,5;3,0	ПФ25-1			4,6	38,0				143,8
-11		3,5÷4,5	ПФ4-1			3,8	27,2				133,0
Ф98-1	1300	1,5	ПФ10*-2	ПБ1-1-2	1	3,4	57,1	28,6	35,0	2,2	122,9
-2		2,0	ПФ25-1			2,9	38,0				103,8
-3		2,5;3,0	ПФ24-1			2,4	30,3				96,1
-4		3,5÷4,5	ПФ3-2			2,1	32,2				98,1
-5	1600	1,5	ПФ10*-2	ПБ1-2-2	1	3,8	57,1	19,2	52,9	2,2	131,4
-6		2,0	ПФ25-1			3,3	38,0				112,3
-7		2,5;3,0	ПФ24-1			2,8	30,3				104,6
-8		3,5÷4,5	ПФ3-2			2,4	32,2				106,5
-9	2200	1,5	ПФ11-2*	ПБ1-3-2	1	4,7	62,1	25,2	62,7	2,2	152,2
-10		2,0	ПФ10*-2			4,4	57,1				147,2
-11		2,5;3,0	ПФ25-1			3,9	38,0				128,1
-12		3,5÷4,5	ПФ3-2			3,1	32,2				122,3
-13	2800	1,5	ПФ31-1	ПБ1-4-2	2	10,6	129,0	62,4	144,8	4,4	340,6
-14		2,0	ПФ10*-2		1	5,1	57,1	31,2	72,4	2,2	162,9
-15		2,5;3,0	ПФ25-1			4,6	38,0				143,8
-16		3,5÷4,5	ПФ3-2			3,7	32,2				138,0

Марка фундамента	Параметры: Заглубление, мм	Параметры: Расчетное давление на основание, R кгс/см²	Марка фундаментной плиты	Подколонник: Марка подколонника	Подколонник: Кол.	Расход материалов: Бетон марки 150, м³	Арматура, кг: Классы A-III	A-II	A-I	Прокат, кг: Б=6	Итого
Ф99-1	1300	1,5	ПФ11*-2	ПБ1-1-1	1	3,7	62,1	28,6	25,4	2,2	118,3
-2		2,0	ПФ10*-2			3,4	57,1				113,3
-3		2,5; 3,0	ПФ25-1			2,9	38,0				94,2
-4		3,5÷4,5	ПФ24-1			2,4	30,3				86,5
-5	1600	1,5	ПФ11*-2	ПБ1-2-1	1	4,1	62,1	19,2	43,3	2,2	126,8
-6		2,0	ПФ10*-2			3,8	57,1				121,8
-7		2,5; 3,0	ПФ25-1			3,3	38,0				102,7
-8		3,5÷4,5	ПФ24-1			2,8	30,3				95,0
-9	2200	1,5	ПФ32-1	ПБ1-3-1	2	10,8	150,8	50,4	106,2	4,4	311,8
-10		2,0	ПФ10*-2		1	4,4	57,1	25,2	53,1	2,2	137,6
-11		2,5; 3,0	ПФ25-1			3,9	38,0				118,5
-12		3,5÷4,5	ПФ24-2			3,4	36,0				116,5
-13	2800	1,5	ПФ32-1	ПБ1-4-1	2	12,2	150,8	62,4	125,6	4,4	343,2
-14		2,0÷3,0	ПФ10*-2		1	5,1	57,1	31,2	62,8	2,2	153,3
-15		3,5÷4,5	ПФ24-2			4,1	36,0				132,2
Ф100-1	1300	1,5	ПФ27-1	ПБ1-1-1	1	6,4	104,9	28,6	25,4	2,2	161,1
-2		2,0÷3,0	ПФ9-2			3,1	51,9				108,1
-3		3,5÷4,5	ПФ24-1			2,4	30,3				86,5
-4	1600	1,5	ПФ27-1	ПБ1-2-1	1	6,8	104,9	19,2	43,3	2,2	169,6
-5		2,0÷3,0	ПФ9-2			3,5	51,9				116,6
-6		3,5÷4,5	ПФ24-1			2,8	30,3				95,0
-7	2200	1,5	ПФ27-1	ПБ1-3-1	1	7,4	104,9	25,2	53,1	2,2	185,4
-8		2,0	ПФ11-2			4,7	62,1				142,6
-9		2,5; 3,0	ПФ25-1			3,9	38,0				118,5
-10		3,5÷4,5	ПФ24-1			3,4	30,3				110,8
-11	2800	1,5	ПФ27-1	ПБ1-4-1	1	8,1	104,9	31,2	62,8	2,2	201,1
-12		2,0	ПФ11-2			5,4	62,1				158,3
-13		2,5; 3,0	ПФ25-1			4,6	38,0				134,2
-14		3,5÷4,5	ПФ24-1			4,1	30,3				126,5

Марка фундамента	Параметры: Заглубление, мм	Параметры: Расчетное давление на основание, R кгс/см²	Марка фундаментной плиты	Подколонник: Марка подколонника	Подколонник: Кол.	Расход материалов: Бетон марки 150, м³	Арматура, кг: Классы A-III	A-II	A-I	Прокат, кг: Б=6	Итого
Ф101-1	1300	1,5	ПФ33-1	ПБ1-1-1	2	8,5	152,1	57,2	50,8	4,4	264,5
-2		2,0	ПФ10*-2		1	3,4	57,1	28,6	25,4	2,2	113,3
-3		2,5; 3,0	ПФ25-1			2,9	38,0				94,2
-4		3,5÷4,5	ПФ4-1			2,1	27,2				83,4
-5	1600	1,5	ПФ33-1	ПБ1-2-1	2	9,3	152,1	38,4	86,6	4,4	281,5
-6		2,0	ПФ10*-2		1	3,8	57,1	19,2	43,3	2,2	121,8
-7		2,5; 3,0	ПФ25-1			3,3	38,0				102,7
-8		3,5÷4,5	ПФ4-1			2,5	27,2				91,9
-9	2200	1,5	ПФ33-1	ПБ1-3-1	2	10,5	152,1	50,4	106,2	4,4	313,1
-10		2,0÷3,0	ПФ10*-2		1	4,4	57,1	25,2	53,1	2,2	137,6
-11		3,5÷4,5	ПФ4-1			3,1	27,2				107,7
-12	2800	1,5	ПФ33-1	ПБ1-4-1	2	11,9	152,1	62,4	125,6	4,4	344,5
-13		2,0÷3,0	ПФ10*-2		1	5,1	57,1	31,2	62,8	2,2	153,3
-14		3,5÷4,5	ПФ4-1			3,8	27,2				123,4

Инв. № подл. | Подпись и дата | Взам. инв. №

Марка фундамента	Параметры: Заглубление, мм	Параметры: Расчетное давление на основание R кгс/см²	Марка фундаментной плиты	Подколонник: Марка подколонника	Подколонник: Кол.	Расход материалов: Бетон марки 150, м³	Арматура, кг: Классса A-III	Арматура, кг: Классса A-II	Арматура, кг: Классса A-I	Прокат, кг: Б=6	Итого
Ф102-1	1300	1,5	ПФ19*-2	ПБ1-1-1	1	3,7	92,4	28,6	25,4	2,2	148,6
-2		2,0	ПФ9-2			3,1	51,9				108,1
-3		2,5; 3,0	ПФ25-1			2,9	38,0				94,2
-4		3,5÷4,5	ПФ4-1			2,1	27,2				83,4
-5	1600	1,5	ПФ19*-2	ПБ1-2-1	1	4,1	92,4	19,2	43,3	2,2	157,1
-6		2,0	ПФ9-2			3,5	51,9				116,6
-7		2,5; 3,0	ПФ25-1			3,3	38,0				102,7
-8		3,5÷4,5	ПФ4-1			2,3	27,2				91,9
-9	2200	1,5	ПФ27-1	ПБ1-3-1	1	7,4	104,9	25,2	53,1	2,2	186,4
-10		2,0	ПФ10-2			4,4	57,1				137,6
-11		2,5÷3,0	ПФ25*-1			3,9	38,0				118,5
-12		3,5÷4,5	ПФ4-1			3,1	27,2				107,7
-13	2800	1,5	ПФ26-2	ПБ1-4-1	1	6,8	77,9	31,2	62,8	2,2	174,1
-14		2,0	ПФ19*-2			5,4	92,4				188,6
-15		2,5; 3,0	ПФ25-1			4,6	38,0				134,2
-16		3,5÷4,5	ПФ4-1			3,8	27,2				123,4
Ф103-1	1300	1,5	ПФ11-2	ПБ1-1-1	1	3,7	62,1	28,6	25,4	2,2	118,3
-2		2,0	ПФ10-2			3,4	57,1				113,3
-3		2,5; 3,0	ПФ9-2			3,1	51,9				108,1
-4		3,5÷4,5	ПФ24-2			2,4	36,0				92,2
-5	1600	1,5	ПФ11-2	ПБ1-2-1	1	4,1	62,1	19,2	43,3	2,2	126,8
-6		2,0	ПФ10-2			3,8	57,1				121,8
-7		2,5; 3,0	ПФ9-2			3,5	51,9				116,6
-8		3,5÷4,5	ПФ24-2			2,8	36,0				100,7
-9	2200	1,5	ПФ26-2	ПБ1-3-1	1	6,1	77,9	25,2	53,1	2,2	158,4
-10		2,0	ПФ10-2			4,4	57,1				137,6
-11		2,5; 3,0	ПФ9-2			4,1	51,9				132,4
-12		3,5÷4,5	ПФ24-2			3,4	36,0				116,5
-13	2800	1,5	ПФ26-3	ПБ1-4-1	1	6,8	90,1	31,2	62,8	2,2	186,3
-14		2,0	ПФ11-2			5,4	62,1				158,3
-15		2,5; 3,0	ПФ10*-2			5,1	57,1				153,3
-16		3,5÷4,5	ПФ3-2			3,7	32,2				128,4
Ф104-1	1300	1,5	ПФ11*-2	ПБ1-1-1	1	3,7	62,1	28,6	25,4	2,2	118,3
-2		2,0	ПФ10*-2			3,4	57,1				113,3
-3		2,5; 3,0	ПФ25-1			2,9	38,0				94,2
-4		3,5÷4,5	ПФ3-2			2,1	32,2				88,4
-5	1600	1,5	ПФ11*-2	ПБ1-2-1	1	4,1	62,1	19,2	43,3	2,2	126,8
-6		2,0	ПФ10*-2			3,8	57,1				121,8
-7		2,5; 3,0	ПФ25-1			3,3	38,0				102,7
-8		3,5÷4,5	ПФ3-2			2,4	32,2				96,9
-9	2200	1,5	ПФ32-2	ПБ1-3-1	2	10,8	175,8	50,4	106,2	4,4	336,8
-10		2,0	ПФ10*-2		1	4,4	57,1	25,2	53,1	2,2	137,6
-11		2,5; 3,0	ПФ25-1			3,9	38,0				118,5
-12		3,5÷4,5	ПФ3-2			3,0	32,2				112,7
-13	2800	1,5	ПФ33-1	ПБ1-4-1	2	11,9	152,1	62,4	125,6	4,4	344,5
-14		2,0	ПФ11*-3		1	5,4	73,5	31,2	62,8	2,2	169,7
-15		2,5; 3,0	ПФ10*-2			5,1	57,1				153,3
-16		3,5÷4,5	ПФ3-2			3,7	32,2				128,4

Марка фундамента	Параметры: Заглубление, мм	Параметры: Расчетное давление на основание R кгс/см²	Марка фундаментной плиты	Подколонник: Марка подколонника	Подколонник: Кол.	Расход материалов: Бетон марки 150, м³	Арматура, кг: Классы: A-III	Арматура, кг: Классы: A-II	Арматура, кг: Классы: A-I	Прокат, кг: Б=6	Итого
Ф105-1	1300	1,5	ПФ11-2	ПБ1-1-1	1	3,7	62,1	28,6	25,4	2,2	118,3
-2		2,0	ПФ9-1			3,1	44,0				100,2
-3		2,5÷4,5	ПФ25-1			2,9	38,0				94,2
-4	1600	1,5	ПФ11-2	ПБ1-2-1	1	4,1	62,1	19,2	43,3	2,2	126,8
-5		2,0	ПФ9-1			3,5	44,0				108,7
-6		2,5÷4,5	ПФ25-1			3,3	38,0				102,7
-7	2200	1,5	ПФ26-1	ПБ1-3-1	1	6,1	65,6	25,2	53,1	2,2	146,1
-8		2,0	ПФ11-2			4,7	62,1				142,6
-9		2,5;3,0	ПФ9-1			4,1	44,0				124,5
-10		3,5÷4,5	ПФ25-1			3,9	38,0				118,5
-11	2800	1,5	ПФ26-1	ПБ1-4-1	1	6,8	65,6	31,2	62,8	2,2	161,8
-12		2,0	ПФ10-1			5,1	48,5				144,7
-13		2,5÷4,5	ПФ9-2			4,8	51,9				148,1
Ф106-1	1300	1,5	ПФ9-2	ПБ1*-1-1	1	3,1	51,9	28,6	25,4	2,2	108,1
-2		2,0÷3,0	ПФ25-1			2,9	38,0				94,2
-3		3,5÷4,5	ПФ2-1			2,0	21,6				77,8
-4	1600	1,5	ПФ9-2	ПБ1*-2-1	1	3,5	51,9	19,2	43,3	2,2	116,6
-5		2,0÷3,0	ПФ25-1			3,3	38,0				102,7
-6		3,5÷4,5	ПФ2-1			2,3	21,6				86,3
-7	2200	1,5	ПФ10-1	ПБ1*-3-1	1	4,4	48,5	25,2	53,1	2,2	129,0
-8		2,0÷3,0	ПФ25-1			3,9	38,0				118,5
-9		3,5÷4,5	ПФ2-1			2,9	21,6				102,1
-10	2800	1,5	ПФ11-2	ПБ1*-4-1	1	5,4	62,1	31,2	62,8	2,2	158,3
-11		2,0	ПФ9-2			4,8	51,9				148,1
-12		2,5;3,0	ПФ25-1			4,6	38,0				134,2
-13		3,5÷4,5	ПФ2-1			3,6	21,6				117,8
Ф107-1	1300	1,5	ПФ11-2	ПБ1-1-2	1	3,7	62,1	28,6	35,0	2,2	127,9
-2		2,0	ПФ25-1			2,9	38,0				103,8
-3		2,5;3,0	ПФ24-1			2,4	30,3				96,1
-4		3,5÷4,5	ПФ3-2			2,1	32,2				98,0
-5	1600	1,5	ПФ11-2	ПБ1-2-2	1	4,1	62,1	19,2	52,9	2,2	136,4
-6		2,0	ПФ25-1			3,3	38,0				112,3
-7		2,5;3,0	ПФ24-1			2,8	30,3				104,6
-8		3,5÷4,5	ПФ3-2			2,4	32,2				106,5
-9	2200	1,5	ПФ11-2	ПБ1-3-2	1	4,7	62,1	25,2	62,7	2,2	152,2
-10		2,0	ПФ9-1			4,1	44,0				134,1
-11		2,5;3,0	ПФ25-1			3,9	38,0				128,1
-12		3,5÷4,5	ПФ3-2			3,1	32,0				122,3
-13	2800	1,5	ПФ26-1	ПБ1-4-2	1	6,8	65,6	31,2	72,4	2,2	171,4
-14		2,0	ПФ10-2			5,1	57,1				162,9
-15		2,5;3,0	ПФ9-2			4,8	51,9				157,7
-16		3,5÷4,5	ПФ3-2			3,7	32,2				138,0
Ф108-1	1300	1,5	ПФ19-2	ПБ2-1-1	1	5,2	92,4	28,6	35,0	2,2	158,2
-2		2,0	ПФ10-2			3,4	57,1				122,9
-3		2,5;3,0	ПФ11-2			3,7	62,1				127,9
-4		3,5÷4,5	ПФ5-2			2,2	36,0				101,8
-5	1600	1,5	ПФ19-2	ПБ2-2-1	1	5,5	92,4	19,2	52,9	2,2	166,7
-6		2,0	ПФ10*-2			3,7	57,1				131,4
-7		2,5;3,0	ПФ11*-2			4,0	62,1				136,4
-8		3,5÷4,5	ПФ5*-2			2,5	36,0				110,3
-9	2200	1,5	ПФ27*-1	ПБ2-3-1	1	7,3	104,9	46,2	41,7	2,2	195,0
-10		2,0	ПФ26*-2			6,0	77,9				168,0
-11		2,5;3,0	ПФ11*-2			4,6	62,1				152,2
-12		3,5÷4,5	ПФ7-1			3,4	38,0				128,1
-13	2800	1,5	ПФ27-1	ПБ2-4-1	1	8,0	104,9	31,2	72,4	2,2	210,7
-14		2,0	ПФ11-2			5,3	62,1				167,9
-15		3,5÷4,5	ПФ7-1			4,0	38,0				143,8

Инв.№ подл. | Подпись и дата | Взам.инв.№

Марка фундамента	Параметры: Заглубление, мм	Параметры: Расчетное давление на основание R кгс/см²	Марка фундаментной плиты	Подколонник: Марка подколонника	Подколонник: Кол.	Расход материалов: Бетон марки 150, м³	Арматура, кг: Классы A-III	Арматура, кг: Классы A-II	Арматура, кг: Классы A-I	Прокат, кг: Б=6	Итого
Ф109-1		1,5	ПФ11*-2			3,7	62,1				118,3
-2	1300	2,0÷3,0	ПФ10*-2	ПБ1-1-1	1	3,4	57,1	28,6	25,4	2,2	113,3
-3		3,5÷4,5	ПФ25-1			2,9	38,0				94,2
-4		1,5	ПФ11*-2			4,1	62,1				126,8
-5	1600	2,0÷3,0	ПФ10*-2	ПБ1-2-1	1	3,8	57,1	19,2	43,3	2,2	121,8
-6		3,5÷4,5	ПФ25-1			3,3	38,0				102,7
-7		1,5	ПФ31-1		2	9,2	129,0	50,4	106,2	4,4	290,0
-8	2200	2,0÷3,0	ПФ10*-2	ПБ1-3-1	1	4,4	57,1	25,2	53,1	2,2	137,6
-9		3,5÷4,5	ПФ25-1			3,9	38,0				118,5
-10		1,5	ПФ33-1		2	11,9	152,1	62,4	125,6	4,4	344,5
-11	2800	2,0÷3,0	ПФ11*-3	ПБ1-4-1	1	5,4	73,5	31,2	62,8	2,2	169,7
-12		3,5÷4,5	ПФ25-1			4,6	38,0				134,2
Ф110-1		1,5	ПФ10*-2			3,4	57,1				113,3
-2	1300	2,0	ПФ25-1	ПБ1-1-1	1	2,9	38,0	28,6	25,4	2,2	94,2
-3		2,5; 3,0	ПФ3-1			2,1	27,2				83,4
-4		3,5÷4,5	ПФ4-1			2,1	27,2				
-5		1,5	ПФ10*-2			3,8	57,1				121,8
-6	1600	2,0	ПФ25-1	ПБ1-2-1	1	3,3	38,0	19,2	43,3	2,2	102,7
-7		2,5; 3,0	ПФ3-1			2,4	27,2				91,9
-8		3,5÷4,5	ПФ4-1			2,5	27,2				91,9
-9		1,5	ПФ11*-2			4,7	62,1				142,6
-10	2200	2,0÷3,0	ПФ25-1	ПБ1-3-1	1	3,9	38,0	25,2	53,1	2,2	118,5
-11		3,5÷4,5	ПФ4-1			3,1	27,2				107,7
-12		1,5	ПФ31-1		2	10,6	129,0	62,4	125,6	4,4	321,4
-13	2800	2,0	ПФ10*-2	ПБ1-4-1	1	5,1	57,1	31,2	62,8	2,2	153,3
-14		2,5; 3,0	ПФ25-1			4,6	38,0				134,2
-15		3,5÷4,5	ПФ4-1			3,8	27,2				123,4
Ф111-1		1,5	ПФ11-2			3,7	62,1				118,3
-2	1300	2,0	ПФ25-2	ПБ1-1-1	1	2,9	45,0	28,6	25,4	2,2	101,2
-3		2,5; 3,0	ПФ4-1			2,1	27,2				83,4

Марка фундамента	Параметры: Заглубление, мм	Параметры: Расчетное давление на основание R кгс/см²	Марка фундаментной плиты	Подколонник: Марка подколонника	Подколонник: Кол.	Расход материалов: Бетон марки 150, м³	Арматура, кг: Классы A-III	Арматура, кг: Классы A-II	Арматура, кг: Классы A-I	Прокат, кг: Б=6	Итого
Ф111-4	1300	3,5÷4,5	ПФ3-2	ПБ1-1-1	1	2,1	32,2	28,6	25,4	2,2	88,4
-5		1,5	ПФ11-2			4,1	62,1				126,8
-6	1600	2,0	ПФ25-2	ПБ1-2-1	1	3,3	45,0	19,2	43,3	2,2	109,7
-7		2,5; 3,0	ПФ4-1			2,5	27,2				91,9
-8		3,5÷4,5	ПФ3-2			2,4	32,2				96,9
-9		1,5	ПФ11-2			4,7	62,1				142,6
-10	2200	2,0÷3,0	ПФ25-1	ПБ1-3-1	1	3,9	38,0	25,2	53,1	2,2	118,5
-11		3,5÷4,5	ПФ3-2			3,0	32,2				112,7
-12		1,5	ПФ11-2			5,4	62,1				158,3
-13	2800	2,0	ПФ9-2	ПБ1-4-1	1	4,8	51,9	31,2	62,8	2,2	148,1
-14		2,5; 3,0	ПФ25-2			4,6	45,0				141,2
-15		3,5÷4,5	ПФ3-2			3,7	32,2				128,4
Ф112-1		1,5; 2,0	ПФ11-2			3,7	62,1				118,3
-2	1300	2,5; 3,0	ПФ25-1	ПБ1-1-1	1	2,9	38,0	28,6	25,4	2,2	94,2
-3		3,5÷4,5	ПФ9-2			3,1	51,9				108,1
-4		1,5; 2,0	ПФ11-2			4,1	62,1				126,8
-5	1600	2,5; 3,0	ПФ25-1	ПБ1-2-1	1	3,3	38,0	19,2	43,3	2,2	102,7
-6		3,5÷4,5	ПФ9-2			3,5	51,9				116,6
-7		1,5	ПФ26-2			6,1	77,9				158,4
-8	2200	2,0	ПФ11-2	ПБ1-3-1	1	4,7	62,1	25,2	53,1	2,2	142,6
-9		2,5÷4,5	ПФ9-2			4,1	51,9				132,4
-10		1,5	ПФ26-2			6,8	77,9				174,1
-11	2800	2,0	ПФ10-1	ПБ1-4-1	1	5,1	48,5	31,2	62,8	2,2	144,7
-12		2,5; 3,0	ПФ9-2			4,8	51,9				148,1
-13		3,5÷4,5	ПФ25-1			4,6	38,0				134,2

Взам. инв. №

Подпись и дата

Инв. № подл.

3.015-8/84.0-16

Лист 20

Марка фундамента	Параметры: Заглубление, мм	Параметры: Расчетное давление на основание, R кгс/см²	Марка фундаментной плиты	Подколонник: Марка подколонника	Подколонник: Кол.	Расход материалов: Бетон марки М150, м³	Арматура, кг: Классы A-III	A-II	A-I	Прокат, кг: δ=6	Итого
Ф113-1	1300	1,5	ПФ26-3	ПБ1-1-2	1	5,1	90,1	28,6	35,0	2,2	155,9
-2		2,0÷3,0	ПФ11-3			3,7	73,5	28,6	35,0	2,2	139,3
-3		3,5÷4,5	ПФ9-2			3,1	51,9	28,6	35,0	2,2	117,7
-4	1600	1,5	ПФ26-3	ПБ1-2-2	1	5,5	90,1	19,2	52,9	2,2	164,4
-5		2,0÷3,0	ПФ11-3			4,1	73,5	19,2	52,9	2,2	147,8
-6		3,5÷4,5	ПФ9-2			3,5	51,9	19,2	52,9	2,2	126,2
-7	2200	1,5	ПФ27-1	ПБ1-3-2	1	7,4	104,9	25,2	62,7	2,2	195,0
-8		2,0	ПФ26-2			6,1	77,9	25,2	62,7	2,2	168,0
-9		2,5; 3,0	ПФ11-3			4,7	73,5	25,2	62,7	2,2	163,6
-10		3,5÷4,5	ПФ9-2			4,1	51,9	25,2	62,7	2,2	142,0
-11	2800	1,5	ПФ27-1	ПБ1-4-2	1	8,1	104,9	31,2	72,4	2,2	210,7
-12		2,0	ПФ26-2			6,8	77,9	31,2	72,4	2,2	183,7
-13		2,5; 3,0	ПФ11-2			5,4	62,1	31,2	72,4	2,2	167,9
-14		3,5÷4,5	ПФ9-2			4,8	51,9	31,2	72,4	2,2	157,7
Ф114-1	1300	1,5	ПФ7-1	ПБ1-1-2	1	2,5	38,0	28,6	35,0	2,2	103,8
-2		2,0÷4,5	ПФ5-1			2,3	30,3	28,6	35,0	2,2	96,1
-3	1600	1,5	ПФ7-1	ПБ1-2-2	1	2,8	38,0	19,2	52,9	2,2	112,3
-4		2,0÷4,5	ПФ5-1			2,6	30,3	19,2	52,9	2,2	104,6
-5	2200	1,5	ПФ10-2	ПБ1-3-2	1	4,4	57,1	25,2	62,7	2,2	147,2
-6		2,0÷4,5	ПФ5-1			3,3	30,3	25,2	62,7	2,2	120,4
-7	2800	1,5	ПФ10*-2	ПБ1-4-2	1	5,1	57,1	31,2	72,4	2,2	162,9
-8		2,0	ПФ7-1			4,1	38,0	31,2	72,4	2,2	143,8
-9		2,5÷4,5	ПФ5-1			3,9	30,3	31,2	72,4	2,2	136,1
Ф115-1	1300	1,5÷4,5	ПФ9*-1	ПБ1*-1-2	1	3,1	44,0	28,6	35,0	2,2	109,8
-2	1600			ПБ1*-2-2	1	3,5	44,0	19,2	52,9	2,2	118,3
-3	2200	1,5	ПФ25*-1	ПБ1*-3-2	1	3,9	38,0	25,2	62,7	2,2	128,1
-4		2,0÷4,5	ПФ9*-1			4,1	44,0	25,2	62,7	2,2	134,1
-5	2800	1,5	ПФ25*-1	ПБ1*-4-2	1	4,6	38,0	31,2	72,4	2,2	143,8
-6		2,0÷4,5	ПФ9*-1			4,8	44,0	31,2	72,4	2,2	149,8
Ф116-1	1300	1,5÷4,5	ПФ10*-2	ПБ1-1-2	1	3,4	57,1	28,6	35,0	2,2	122,9
Ф116-2	1600	1,5÷4,5	ПФ10*-2	ПБ1-2-2	1	3,8	57,1	19,2	52,9	2,2	131,4
-3	2200	1,5	ПФ11*-2	ПБ1-3-2	1	4,7	62,1	25,2	62,7	2,2	152,2
-4		2,0	ПФ10*-2			4,4	57,1	25,2	62,7	2,2	147,2
-5		2,5÷4,5	ПФ25-1			3,9	38,0	25,2	62,7	2,2	128,1
-6	2800	1,5	ПФ31-1	ПБ1-4-2	2	10,6	129,0	62,4	144,8	4,4	340,6
-7		2,0	ПФ10*-2		1	5,1	57,1	31,2	72,4	2,2	162,9
-8		2,5; 3,0	ПФ25-1			4,6	38,0				143,8
-9		3,5÷4,5	ПФ24-1			4,1	30,3				136,1
Ф117-1	1300	1,5÷4,5	ПФ10*-1	ПБ1*-1-2	1	3,4	48,5	28,6	35,0	2,2	114,3
-2	1600			ПБ1*-2-2	1	3,8	48,5	19,2	52,9	2,2	122,8
-3	2200	1,5; 2,0	ПФ7*-1	ПБ1*-3-2	1	3,5	38,0	25,2	62,7	2,2	128,1
-4		2,5÷4,5	ПФ9*-1			4,1	44,0	25,2	62,7	2,2	134,1
-5	2800	1,5; 2,0	ПФ7*-2	ПБ1*-4-2	1	4,1	45,0	31,2	72,4	2,2	150,8
-6		2,5÷4,5	ПФ9*-1			4,8	44,0	31,2	72,4	2,2	149,8
Ф118-1	1300	1,5÷3,0	ПФ11-2	ПБ1-1-7	1	3,7	62,1	28,6	35,0	2,2	127,9
-2		3,5÷4,5	ПФ9-2			3,1	51,9	28,6	35,0	2,2	117,7
-3	1600	1,5÷3,0	ПФ11-2	ПБ1-2-2	1	4,1	62,1	19,2	52,9	2,2	136,4
-4		3,5÷4,5	ПФ9-2			3,5	51,9	19,2	52,9	2,2	126,2
-5	2200	1,5	ПФ26-2	ПБ1-3-2	1	6,1	77,9	25,2	62,7	2,2	168,0
-6		2,0÷4,5	ПФ11-2			4,7	62,1	25,2	62,7	2,2	152,2
-7	2800	1,5	ПФ27-1	ПБ1-4-2	1	8,1	104,9	31,2	72,4	2,2	210,7
-8		2,0	ПФ11-2			5,4	62,1				167,9
-9		2,5÷4,5	ПФ10-2			5,1	57,1				162,9

Инв. № подл. | Подпись и дата | Взам. инв. №

Марка фундамента	Параметры: Заглубление, мм	Параметры: Расчетное давление на основание, R кгс/см²	Марка фундаментной плиты	Подколонник: Марка подколонника	Подколонник: кол.	Расход материалов: Бетон марки М150, м³	Арматура, кг: классы A-III	A-II	A-I	Прокат кг: б=6	Итого
Ф119-1	1300	1,5	ПФ11*-2	ПА2-1-1	1	3,5	62,1	–	45,8	–	107,9
-2		2,0	ПФ10*-2			3,2	57,1	–	45,8	–	102,9
-3		2,5; 3,0	ПФ7-2			2,2	45,0	–	45,8	–	90,8
-4		3,5÷4,5	ПФ6-1			2,1	30,3	–	45,8	–	76,1
-5	1600	1,5	ПФ11*-2	ПА2-2-1	1	3,8	62,1	–	53,5	–	115,6
-6		2,0	ПФ10*-2			3,5	57,1	–	53,5	–	110,6
-7		2,5; 3,0	ПФ7-2			2,4	45,0	–	53,5	–	98,5
-8		3,5÷4,5	ПФ6-1			2,4	30,3	–	53,5	–	83,8
-9	2200	1,5	ПФ32-1	ПА2-3-1	2	9,9	150,8	–	135,4	–	286,2
-10		2,0	ПФ10*-2		1	4,0	57,1	–	67,7	–	124,8
-11		2,5; 3,0	ПФ7-2			2,9	45,0	–	67,7	–	112,7
-12		3,5÷4,5	ПФ6-1			2,9	30,3	–	67,7	–	98,0
-13	2800	1,5	ПФ32-1	ПА2-4-1	2	10,9	150,8	–	163,6	–	314,4
-14		2,0	ПФ10*-2		1	4,5	57,1	–	81,8	–	138,9
-15		2,5; 3,0	ПФ7-2			3,4	45,0	–	81,8	–	126,8
-16		3,5÷4,5	ПФ6-1			3,4	30,3	–	81,8	–	112,1
Ф120-1	1300	1,5	ПФ11*-1	ПБ2*-1-1	1	3,7	52,5	28,6	35,0	2,2	118,3
-2		2,0÷4,5	ПФ9*-2			3,1	51,9	28,6	35,0	2,2	117,7
-3	1600	1,5	ПФ11*-1	ПБ2*-2-1	1	4,0	52,5	19,2	52,9	2,2	126,8
-4		2,0-4,5	ПФ9*-2			3,4	51,9	19,2	52,9	2,2	126,2
-5	2200	1,5	ПФ11*-1	ПБ2*-3-1	1	4,6	52,5	46,2	41,7	2,2	142,6
-6		2,0÷4,5	ПФ9*-2			4,0	51,9	46,2	41,7	2,2	142,0
-7	2800	1,5	ПФ11*-1	ПБ2*-4-1	1	5,3	52,5	31,2	72,4	2,2	158,3
-8		2,0÷4,5	ПФ9*-2			4,7	51,9	31,2	72,4	2,2	157,7
Ф121-1	1300	1,5÷4,5	ПФ32-2	ПБ2*-1-1	2	8,8	175,8	57,2	70,0	4,4	307,4
-2	1600			ПБ2*-2-1	2	9,4		38,4	105,8	4,4	324,4
-3	2200			ПБ2*-3-1	2	10,6		92,4	83,4	4,4	356,0
-4	2800			ПБ2*-4-1	2	12,0		62,4	144,8	4,4	387,4
Ф122-1	1300	1,5÷4,5	ПФ32-1	ПБ2*-1-1	2	8,8	150,8	57,2	70,0	4,4	282,4
-2	1600			ПБ2*-2-1	2	9,4		38,4	105,8	4,4	299,4
Ф22-3		1,5	ПФ32-1			10,6	150,8				331,0
-4	2200	2,0	ПФ31-1	ПБ2*-3-1	2	9,0	129,0	92,4	83,4	4,4	309,2
-5		2,5÷4,5	ПФ30-1			8,2	104,9				285,1
-6		1,5	ПФ32-1			12,0	150,8				362,4
-7	2800	2,0	ПФ31-1	ПБ2*-4-1	2	10,4	129,0	62,4	144,8	4,4	340,6
-8		2,5÷4,5	ПФ30-1			9,6	104,9				316,5
Ф123-1	1300	1,5÷4,5	ПФ32-1	ПБ2*-1-1	2	8,8	150,8	57,2	70,0	4,4	282,4
-2	1600			ПБ2*-2-1	2	9,4		38,4	105,8	4,4	299,4
-3	2200	1,5		ПБ2*-3-1	2	10,6		92,4	83,4	4,4	331,0
-4		2,0÷4,5	ПФ31-1			9,0	129,0				309,2
-5	2800	1,5	ПФ32-1	ПБ2*-4-1	2	12,0	150,8	62,4	144,8	4,4	362,4
-6		2,0	ПФ31-1			10,4	129,0				340,6
-7		2,5÷4,5	ПФ30-1			9,6	104,9				316,5
Ф124-1	1300	1,5÷4,5	ПФ32-2	ПБ2*-1-1	2	8,8	175,8	57,2	70,0	4,4	307,4
-2	1600			ПБ2*-2-1	2	9,4		38,4	105,8	4,4	324,4
-3	2200			ПБ2*-3-1	2	10,6		92,4	83,4	4,4	356,0
-4	2800	1,5	ПФ28-1	ПБ2*-4-1	2	13,0	168,0	62,4	144,8	4,4	379,6
-5		2,0÷4,5	ПФ32-2			12,0	175,8	62,4	144,8	4,4	387,4

Марка фундамента	Параметры: Заглубление, мм	Параметры: Расчетное давление на основание, R кгс/см²	Марка фундаментной плиты	Подколонник: Марка подколонника	Подколонник: Кол.	Расход материалов: Бетон марки М150, м³	Арматура, кг: Классы A-III	Арматура, кг: Классы A-II	Арматура, кг: Классы A-I	Прокат, кг: δ=6	Итого
Ф125-1	1300	1,5	ПФ26-3	ПБ2-1-1	1	5,1	90,1	28,6	35,0	2,2	155,9
-2		2,0	ПФ10-2			3,4	57,1				122,9
-3		2,5; 3,0	ПФ9-2			3,1	51,9				117,7
-4		3,5÷4,5	ПФ4-1			2,1	27,2				93,0
-5	1600	1,5	ПФ26-3	ПБ2-2-1	1	5,4	90,1	19,2	52,9	2,2	164,4
-6		2,0	ПФ10-2			3,7	57,1				131,4
-7		2,5; 3,0	ПФ9-2			3,4	51,9				126,2
-8		3,5÷4,5	ПФ4-1			2,4	27,2				101,5
-9	2200	1,5	ПФ27-1	ПБ2-3-1	1	7,3	104,9	46,2	41,7	2,2	195,0
-10		2,0	ПФ11-2			4,6	62,1				152,2
-11		2,5; 3,0	ПФ9-2			4,0	51,9				142,0
-12		3,5÷4,5	ПФ24-2			3,3	36,0				126,1
-13	2800	1,5	ПФ27-1	ПБ2-4-1	1	8,0	104,9	31,2	72,4	2,2	210,7
-14		2,0	ПФ11-2			5,3	62,1				167,9
-15		2,5; 3,0	ПФ9-2			4,7	51,9				157,7
-16		3,5÷4,5	ПФ24-2			4,0	36,0				141,8
Ф126-1	1300	1,5÷4,5	ПФ31-1	ПБ2*-1-1	2	7,2	129,0	57,2	70,0	4,4	260,8
-2	1600			ПБ2*-2-1	2	7,8	129,0	38,4	105,8	4,4	277,6
-3	2200	1,5		ПБ2*-3-1	2	9,0	129,0	92,4	83,4	4,4	309,2
-4		2,0÷4,5	ПФ30-1			8,2	104,9				285,1
-5	2800	1,5	ПФ31-1	ПБ2*-4-1	2	10,4	129,0	62,4	144,8	4,4	340,6
-6		2,0÷4,5	ПФ30-1			9,6	104,9				316,5
Ф127-1	1300	1,5÷4,5	ПФ32-1	ПБ2*-1-1	2	8,8	150,8	57,2	70,0	4,4	282,4
-2	1600			ПБ2*-2-1	2	9,4		38,4	105,8	4,4	299,4
-3	2200		ПФ31-1	ПБ2*-3-1	2	9,0	129,0	92,4	83,4	4,4	309,2
-4	2800		ПФ32-1	ПБ2*-4-1	2	12,0	150,8	62,4	144,8	4,4	362,4
Ф128-1	1300	1,5÷4,5		ПБ2*-1-1	2	8,8		57,2	70,0	4,4	282,4
-2	1600			ПБ2*-2-1	2	9,4		38,4	105,8	4,4	299,4
-3	2200		ПФ30-1	ПБ2*-3-1	2	8,2	104,9	92,4	83,4	4,4	285,1
-4	2800			ПБ2*-4-1	2	9,6		62,4	144,8	4,4	316,5

Марка фундамента	Параметры: Заглубление, мм	Параметры: Расчетное давление на основание, R кгс/см²	Марка фундаментной плиты	Подколонник: Марка подколонника	Подколонник: Кол.	Расход материалов: Бетон марки М150, м³	Арматура, кг: Классы A-III	Арматура, кг: Классы A-II	Арматура, кг: Классы A-I	Прокат, кг: δ=6	Итого
Ф129-1	1300	1,5÷4,5	ПФ11*-2	ПБ2*-1-1	1	3,7	62,1	28,6	35,0	2,2	127,9
-2	1600			ПБ2*-2-1	1	4,0		19,2	52,9	2,2	136,4
-3	2200			ПБ2*-3-1	1	4,6		46,2	41,7	2,2	152,2
-4	2800	1,5; 2,0		ПБ2*-4-1	1	5,3		31,2	72,4	2,2	167,9
-5		2,5÷4,5	ПФ10*-2			5,0	57				162,9
Ф130-1	1300	1,5÷4,5	ПФ11*-2	ПБ2*-1-1	1	3,7	62,1	28,6	35,0	2,2	127,9
-2	1600			ПБ2*-2-1	1	4,0		19,2	52,9	2,2	136,4
-3	2200	1,5÷2,5		ПБ2*-3-1	1	4,6		46,2	41,7	2,2	152,2
-4		3,0÷4,5	ПФ9*-1			4,0	44,0				134,1
-5	2800	1,5÷4,5	ПФ11*-3	ПБ2*-4-1	1	5,3	73,5	31,2	72,4	2,2	179,3
Ф131-1	1300	1,5	ПФ10*-1	ПБ2-1-1	1	3,4	48,5	28,6	35,0	2,2	114,3
-2		2,0	ПФ7*-1			2,4	38,0				103,8
-3		2,5÷4,5	ПФ3*-2			2,0	32,2				98,0
-4	1600	1,5	ПФ10*-1	ПБ2-2-1	1	3,7	48,5	19,2	52,9	2,2	122,8
-5		2,0	ПФ7*-1			2,7	38,0				112,3
-6		2,5÷4,5	ПФ3*-2			2,3	32,2				106,5
-7	2200	1,5	ПФ10*-1	ПБ2-3-1	1	4,3	48,5	46,2	41,7	2,2	138,6
-8		2,0	ПФ25*-1			3,8	38,0				128,1
-9		2,5; 3,0	ПФ7*-1			3,4	38,0				128,1
-10		3,5÷4,5	ПФ2-1			2,9	21,6				111,7
-11	2800	1,5	ПФ11*-2	ПБ2-4-1	1	5,3	62,1	31,2	72,4	2,2	167,9
-12		2,0	ПФ25*-1			4,5	38,0				143,8
-13		2,5; 3,0	ПФ7*-1			4,0	38,0				143,8
-14		3,5÷4,5	ПФ3*-2			3,6	32,2				138,0

Марка фундамента	Параметры: Заглубление, мм	Параметры: Расчетное давление на основание, R кгс/см²	Марка фундаментной плиты	Подколонник: Марка подколонника	Подколонник: Кол.	Расход материалов: Бетон марки М150, м³	Арматура, кг: Классы: А-III	Арматура, кг: Классы: А-II	Арматура, кг: Классы: А-I	Прокат, кг: δ=6	Итого
Ф132-1	1300	1,5	ПФ11-2	ПБ2-1-1	1	3,7	62,1	28,6	35,0	2,2	127,9
-2		2,0	ПФ9-1			3,1	44,0				109,8
-3		2,5; 3,0	ПФ25-2			2,9	45,0				110,8
-4		3,5÷4,5	ПФ24-1			2,4	30,3				96,1
-5	1600	1,5	ПФ11-2	ПБ2-2-1	1	4,0	62,1	19,2	52,9	2,2	136,4
-6		2,0	ПФ9-1			3,4	44,0				118,3
-7		2,5; 3,0	ПФ25-2			3,2	45,0				119,3
-8		3,5÷4,5	ПФ24-1			2,7	30,3				104,6
-9	2200	1,5	ПФ11-2	ПБ2-3-1	1	4,6	62,1	46,2	41,7	2,2	152,2
-10		2,0	ПФ9-1			4,0	44,0				134,1
-11		2,5; 3,0	ПФ25-2			3,8	45,0				135,1
-12		3,5÷4,5	ПФ24-1			3,3	30,3				120,4
-13	2800	1,5	ПФ11-2	ПБ2-4-1	1	5,3	62,1	31,2	72,4	2,2	167,9
-14		2,0	ПФ10-1			5,0	48,5				154,3
-15		2,5; 3,0	ПФ25-2			4,5	45,0				150,8
-16		3,5÷4,5	ПФ24-1			4,0	30,3				136,1
Ф133-1	1300	1,5; 2,0	ПФ11-2	ПБ2-1-1	1	3,7	62,1	28,6	35,0	2,2	127,9
-2		2,5÷4,5	ПФ9-2			3,1	51,9				117,7
-3	1600	1,5; 2,0	ПФ11-2	ПБ2-2-1	1	4,0	62,0	19,2	52,9	2,2	136,4
-4		2,5÷4,5	ПФ9-2			3,4	51,9				126,2
-5	2200	1,5	ПФ26-2	ПБ2-3-1	1	6,0	77,9	46,2	41,7	2,2	168,0
-6		2,0	ПФ10-1			4,3	48,5				138,6
-7		2,5÷4,5	ПФ9-2			4,0	51,9				142,0
-8	2800	1,5	ПФ26-2	ПБ2-4-1	1	6,7	77,9	31,2	72,4	2,2	183,7
-9		2,0	ПФ11-2			5,3	62,1				167,9
-10		2,5÷4,5	ПФ9-2			4,7	51,9				157,7
Ф134-1	1300	1,5	ПФ26-2	ПБ2-1-1	1	5,1	77,9	28,6	35,0	2,2	143,7
-2		2,0÷4,5	ПФ11-2			3,7	62,1				127,9
-3	1600	1,5	ПФ26-2	ПБ2-2-1	1	5,4	77,9	19,2	52,9	2,2	152,2
-4		2,0÷4,5	ПФ11-2			4,0	62,1				136,4

Марка фундамента	Параметры: Заглубление, мм	Параметры: Расчетное давление на основание, R кгс/см²	Марка фундаментной плиты	Подколонник: Марка подколонника	Подколонник: Кол.	Расход материалов: Бетон марки М150, м³	Арматура, кг: Классы: А-III	Арматура, кг: Классы: А-II	Арматура, кг: Классы: А-I	Прокат, кг: δ=6	Итого
Ф134-5	2200	1,5	ПФ27-1	ПБ2-3-1	1	7,3	104,9	46,2	41,7	2,2	195,0
-6		2,0	ПФ26-3			6,0	90,1				180,2
-7		2,5÷4,5	ПФ10-2			4,3	57,1				147,2
-8	2800	1,5	ПФ27-1	ПБ2-4-1	1	8,0	104,9	31,2	72,4	2,2	210,7
-9		2,0	ПФ26-3			6,7	90,1				195,9
-10		2,5; 3,0	ПФ11-2			5,3	62,1				167,9
-11		3,5÷4,5	ПФ9-2			4,7	51,9				157,7
Ф135-1	1600	1,5	ПФ11-2	ПБ2-1-1	1	3,7	62,1	28,6	35,0	2,2	127,9
-2		2,0	ПФ10-2			3,4	57,1				122,9
-3		2,5÷4,5	ПФ25-1			2,9	38,0				103,8
-4	1600	1,5	ПФ11-3	ПБ2-2-1	1	4,0	73,5	19,2	52,9	2,2	147,8
-5		2,0	ПФ10-2			3,7	57,1				131,4
-6		2,5÷4,5	ПФ25-1			3,2	38,0				112,3
-7	2200	1,5	ПФ11-2	ПБ2-3-1	1	4,6	62,1	46,2	41,7	2,2	152,2
-8		2,0	ПФ10-2			4,3	57,1				147,2
-9		2,5; 3,0	ПФ25-1			3,8	38,0				128,1
-10		3,5÷4,5	ПФ24-1			3,3	30,3				120,4
-11	2800	1,5	ПФ11-2	ПБ2-4-1	1	5,3	62,1	31,2	72,4	2,2	167,9
-12		2,0	ПФ10-2			5,0	57,1				162,9
-13		2,5; 3,0	ПФ25-1			4,5	38,0				143,8
-14		3,5÷4,5	ПФ24-1			4,0	30,3				136,1

Марка фундамента	Параметры: Заглубление, мм	Параметры: Расчетное давление на основание, R кгс/см²	Марка фундаментной плиты	Подколонник: Марка подколонника	Подколонник: Кол.	Расход материалов: Бетон марки М150, м³	Арматура, кг: Классы A-III	Арматура, кг: Классы A-II	Арматура, кг: Классы A-I	Прокат, кг: δ=6	Итого
Ф136-1	1300	1,5	ПФ27-1	ПБ2-1-1	1	6,4	104,9	28,6	35,0	2,2	170,7
-2		2,0	ПФ26-1			5,1	65,6				131,4
-3		2,5÷4,5	ПФ11-2			3,7	62,1				127,9
-4	1600	1,5	ПФ27-1	ПБ2-2-1	1	6,7	104,1	19,2	52,9	2,2	179,2
-5		2,0	ПФ26-1			5,4	65,6				139,9
-6		2,5÷4,5	ПФ11-2			4,0	62,1				136,4
-7	2200	1,5	ПФ27-1	ПБ2-3-1	1	7,3	104,9	46,2	41,7	2,2	195,0
-8		2,0	ПФ26-1			6,0	65,6				155,7
-9		2,5÷4,5	ПФ11-2			4,6	62,1				152,2
-10	2800	1,5	ПФ27-1	ПБ2-4-1	1	8,0	104,9	31,2	72,4	2,2	210,7
-11		2,0	ПФ26-1			6,7	65,6				171,4
-12		2,5; 3,0	ПФ11-2			5,3	62,1				167,9
-13		3,5÷4,5	ПФ10-2			5,0	57,1				162,9
Ф137-1	1300	1,5	ПФ26-2	ПБ2-1-1	1	5,1	77,9	28,6	35,0	2,2	143,7
-2		2,0÷4,5	ПФ10-2			3,4	57,1				122,9
-3	1600	1,5	ПФ26-2	ПБ2-2-1	1	5,4	77,9	19,2	52,9	2,2	152,2
-4		2,0÷4,5	ПФ10-2			3,7	57,1				131,4
-5	2200	1,5	ПФ26-2	ПБ2-3-1	1	6,0	77,9	46,2	41,7	2,2	168,0
-6		2,0	ПФ11-2			4,6	62,1				152,2
-7		2,5÷4,5	ПФ9-2			4,0	51,9				142,0
-8	2800	1,5	ПФ26-2	ПБ2-4-1	1	6,7	77,9	31,2	72,4	2,2	183,7
-9		2,0	ПФ11-2			5,3	62,1				167,9
-10		2,5; 3,0	ПФ10-2			5,0	57,1				162,9
-11		3,5÷4,5	ПФ9-2			4,7	51,9				157,7
Ф138-1	1300	1,5; 2,0	ПФ11-2	ПБ2-1-1	1	3,7	62,1	28,6	35,0	2,2	127,9
-2		2,5÷4,5	ПФ25-2			2,9	45,0				110,8
-3	1600	1,5; 2,0	ПФ11-2	ПБ2-2-1	1	4,0	62,1	19,2	52,9	2,2	136,4
-4		2,5÷4,5	ПФ25-2			3,2	45,0				119,3
-5	2200	1,5	ПФ26-2	ПБ2-3-1	1	6,0	77,9	46,2	41,7	2,2	168,0
-6		2,0÷3,0	ПФ10*-2			4,3	57,1				147,2

Марка фундамента	Параметры: Заглубление, мм	Параметры: Расчетное давление на основание, R кгс/см²	Марка фундаментной плиты	Подколонник: Марка подколонника	Подколонник: Кол.	Расход материалов: Бетон марки М150, м³	Арматура, кг: Классы A-III	Арматура, кг: Классы A-II	Арматура, кг: Классы A-I	Прокат, кг: δ=6	Итого
Ф138-7	2200	3,5÷4,5	ПФ25-2	ПБ2-3-1	1	3,8	45,0	46,2	41,7	2,2	135,1
-8	2800	1,5	ПФ27-1	ПБ2-4-1	1	8,0	104,9	31,2	72,4	2,2	210,7
-9		2,0÷3,0	ПФ10*-2			5,0	57,1				162,5
-10		3,5÷4,5	ПФ25-2			4,5	45,0				150,8
Ф139-1	1300	1,5÷4,5	ПФ26-2	ПБ2-1-1	1	5,1	77,9	28,6	35,0	2,2	143,7
-2	1600			ПБ2-2-1	1	5,4	77,9	19,2	52,9	2,2	152,2
-3	2200	1,5; 2,5÷4,5	ПФ11-2	ПБ2-3-1	1	4,6	62,1	46,9	41,7	2,2	152,2
-4		2,0	ПФ26-2			6,0	77,9				168,0
-5	2800	1,5; 2,5÷4,5	ПФ10-2	ПБ2-4-1	1	5,0	57,1	31,2	72,4	2,2	162,9
-6		2,0	ПФ26-2			6,7	77,9				183,7
-7		2,5; 3,0	ПФ11-2			5,3	62,1				167,5
Ф140-1	1300	1,5	ПФ26-2	ПБ2-1-1	1	5,1	77,9	28,6	35,0	2,2	143,7
-2		2,0	ПФ25-1			2,9	38,0				103,8
-3		2,5; 3,0	ПФ24-1			2,4	30,3				96,1
-4		3,5÷4,5	ПФ4-2			2,1	32,2				98,0
-5	1600	1,5	ПФ26-2	ПБ2-2-1	1	5,4	77,9	19,2	52,9	2,2	152,2
-6		2,0	ПФ25-1			3,2	38,0				112,3
-7		2,5; 3,0	ПФ24-1			2,7	30,3				104,6
-8		3,5÷4,5	ПФ4-2			2,4	32,2				106,5
-9	2200	1,5	ПФ26-2	ПБ2-3-1	1	6,0	77,9	46,2	41,7	2,2	168,0
-10		2,0	ПФ9-2			4,0	51,9				142,0
-11		2,5; 3,0	ПФ24-1			3,3	30,3				120,4
-12		3,5÷4,5	ПФ4-2			3,0	32,2				122,3
-13	2800	1,5	ПФ27-1	ПБ2-4-1	1	8,0	104,9	31,2	72,4	2,2	210,7
-14		2,0	ПФ9-2			4,7	51,9				157,7
-15		2,5; 3,0	ПФ24-1			4,0	30,3				136,1
-16		3,5÷4,5	ПФ4-2			3,7	32,2				138,0

Инв. № подл. | Подпись и дата | Взам. инв. №

Марка фундамента	Параметры: Заглубление, мм	Параметры: Расчетное давление на основание, R кгс/см²	Марка фундаментной плиты	Подколонник: Марка подколонника	Подколонник: Кол.	Расход материалов: Бетон марки М150, м³	Арматура, кг: Классы A-III	Арматура, кг: Классы A-II	Арматура, кг: Классы A-I	Прокат, кг: δ=6	Итого
Ф141-1	1300	1,5	ПФ11-2	ПБ2-1-1	1	3,7	62,1	28,6	35,0	2,2	127,9
-2		2,0; 2,5	ПФ9-2			3,1	51,9				117,7
-3		3,0÷4,5	ПФ24-1			2,4	30,3				96,1
-4	1600	1,5	ПФ11-2	ПБ2-2-1	1	4,0	62,1	19,2	52,9	2,2	136,4
-5		2,0; 2,5	ПФ9-2			3,4	51,9				126,2
-6		3,0÷4,5	ПФ24-1			2,7	30,3				104,6
-7	2200	1,5; 2,0	ПФ11-2	ПБ2-3-1	1	4,6	62,1	46,2	41,7	2,2	152,2
-8		2,5÷4,5	ПФ25-1			3,8	38,0				128,1
-9	2800	1,5	ПФ26-1	ПБ2-4-1	1	6,7	65,6	31,2	72,4	2,2	171,4
-10		2,0	ПФ11-2			5,3	62,1				167,9
-11		2,5; 3,0	ПФ25-1			4,5	38,0				143,8
-12		3,5÷4,5	ПФ24-1			4,0	30,3				136,1
Ф142-1	1300	1,5	ПФ11-2	ПБ2-1-1	1	3,7	62,1	28,6	35,0	2,2	127,9
-2		2,0	ПФ25-1			2,9	38,0				103,8
-3		2,5; 3,0	ПФ24-1			2,4	30,3				96,1
-4		3,5÷4,5	ПФ3-2			2,0	32,2				98,0
-5	1600	1,5	ПФ11-2	ПБ2-2-1	1	4,0	62,1	19,2	52,9	2,2	136,4
-6		2,0	ПФ25-1			3,2	38,0				112,3
-7		2,5; 3,0	ПФ24-1			2,7	30,3				104,6
-8		3,5÷4,5	ПФ3-2			2,3	32,2				106,5
-9	2200	1,5	ПФ11-2	ПБ2-3-1	1	4,6	62,1	46,2	41,7	2,2	152,2
-10		2,0	ПФ25-1			3,8	38,0				128,1
-11		2,5; 3,0	ПФ24-1			3,3	30,3				120,4
-12		3,5÷4,5	ПФ3-2			3,0	32,2				122,9
-13	2800	1,5	ПФ11-2	ПБ2-4-1	1	5,3	62,1	31,2	72,4	2,2	167,9
-14		2,0÷3,0	ПФ9-1			4,7	44,0				149,8
-15		3,5÷4,5	ПФ3-2			3,6	32,2				138,0
Ф143-1	1300	1,5	ПФ19*-2	ПБ2-1-1	1	5,2	92,4	28,6	35,0	2,2	158,2
-2		2,0; 2,5	ПФ10*-2			3,4	57,1				122,9
-3		3,0	ПФ9*-2			3,1	51,9				117,7
-4		3,5	ПФ25*-2			2,9	45,0				110,8
-5		4,0; 4,5	ПФ13*-1			2,3	32,4				98,2
-6	1600	1,5	ПФ19*-2	ПБ2-2-1	1	5,5	92,4	19,2	52,9	2,2	166,1
-7		2,0; 2,5	ПФ10*-2			3,7	57,1				131,4
-8		3,0	ПФ9*-2			3,4	51,9				126,2
-9		3,5	ПФ25*-2			3,2	45,0				119,3
-10		4,0; 4,5	ПФ13*-1			2,6	32,4				106,7
-11	2200	1,5	ПФ27*-1	ПБ2-3-1	1	7,3	104,9	46,2	41,7	2,2	195,0
-12		2,0	ПФ11*-2			4,6	62,1				152,2
-13		2,5	ПФ10*-2			4,3	57,1				147,2
-14		3,0÷4,5	ПФ25-1			3,8	38,0				128,1
-15	2800	1,5	ПФ27*-1	ПБ2-4-1	1	8,0	104,9	31,2	72,4	2,2	210,7
-16		2,0; 2,5	ПФ11*-2			5,3	62,1				167,9
-17		3,0	ПФ10*-2			5,0	57,1				162,9
-18		3,5÷4,5	ПФ25*-1			4,5	38,0				143,8
Ф144-1	1300	1,5	ПФ11-2	ПБ2-1-1	1	3,7	62,1	28,6	35,0	2,2	127,9
-2		2,0÷4,5	ПФ9-2			3,1	51,9				117,7
-3	1600	1,5	ПФ11-2	ПБ2-2-1	1	4,0	62,1	19,2	52,9	2,2	136,4
-4		2,0÷4,5	ПФ9-2			3,4	51,9				126,2
-5	2200	1,5÷3,0	ПФ11-2	ПБ2-3-1	1	4,6	62,1	46,2	41,7	2,2	152,2
-6		3,5÷4,5	ПФ9-2			4,0	51,9				142,0
-7	2800	1,5÷3,0	ПФ11-2	ПБ2-4-1	1	5,3	62,1	31,2	72,4	2,2	167,9
-8		3,5÷4,5	ПФ25-2			4,5	45,0				150,8

Марка фундамента	Параметры: Заглубление, мм	Параметры: Расчетное давление на основание, R кгс/см²	Марка фундаментной плиты	Подколонник: Марка подколонника	Подколонник: Кол.	Расход материалов: Бетон марки М150, м³	Арматура, кг: классса A-III	Арматура, кг: класса A-II	Арматура, кг: класса A-I	Прокат, кг: δ=6	Итого
Ф145-1	1300	1,5	ПФ26-2	ПБ2-1-1	1	5,1	77,9	28,6	35,0	2,2	143,7
-2		2,0÷4,5	ПФ11-2			3,7	62,1				127,9
-3	1600	1,5	ПФ26-2	ПБ2-2-1	1	5,4	77,9	19,2	52,9	2,2	152,2
-4		2,0÷4,5	ПФ11-2			4,0	62,1				136,4
-5	2200	1,5	ПФ26-2	ПБ2-3-1	1	6,0	77,9	46,2	41,7	2,2	168,0
-6		2,0	ПФ11-2			4,6	62,1				152,2
-7		2,5÷4,5	ПФ9-2			4,0	51,9				142,0
-8	2800	1,5	ПФ26-2	ПБ2-4-1	1	6,7	77,9	31,2	72,4	2,2	183,7
-9		2,0	ПФ11-2			5,3	62,1				167,9
-10		2,5; 3,0	ПФ10-2			5,0	57,1				162,9
-11		3,5÷4,5	ПФ25-2			4,5	45,0				150,8
Ф146-1	1300	1,5	ПФ26-2	ПБ2-1-1	1	5,1	77,9	28,6	35,0	2,2	143,7
-2		2,0	ПФ10-1			3,4	48,5				114,3
-3		2,5÷3,5	ПФ9-1			3,1	44,0				109,8
-4		4,0; 4,5	ПФ24-2			2,4	36,0				101,8
-5	1600	1,5	ПФ26-2	ПБ2-2-1	1	5,4	77,9	19,2	52,9	2,2	152,2
-6		2,0	ПФ10-1			3,7	48,5				122,8
-7		2,5÷3,5	ПФ9-1			3,4	44,0				118,3
-8		4,0; 4,5	ПФ24-2			2,7	36,0				110,3
-9	2200	1,5	ПФ26-3	ПБ2-3-1	1	6,0	90,1	46,2	41,7	2,2	180,2
-10		2,0; 2,5	ПФ11-2			4,6	62,1				152,2
-11		3,0÷4,5	ПФ9-2			4,0	51,9				142,0
-12	2800	1,5	ПФ27-1	ПБ2-4-1	1	8,0	104,9	31,2	72,4	2,2	210,7
-13		2,0	ПФ26-2			6,7	77,9				183,7
-14		2,5	ПФ10-1			5,0	48,5				154,3
-15		3,0÷4,5	ПФ9-1			4,7	44,0				149,8
Ф147-1	1300	1,5	ПФ26-2	ПБ2-1-1	1	5,1	77,9	28,6	35,0	2,2	143,7
-2		2,0÷3,0	ПФ11-2			3,7	62,1				127,9
-3		3,5÷4,5	ПФ9-2			3,1	51,9				117,7
-4	1600	1,5	ПФ26-2	ПБ2-2-1	1	5,4	77,9	19,2	52,9	2,2	152,2
-5		2,0÷3,0	ПФ11-2			4,0	62,1				136,1
-6		3,5÷4,5	ПФ9-2			3,4	51,9				126,2
-7	2200	1,5	ПФ27-1	ПБ2-3-1	1	2,3	104,9	46,2	41,7	2,2	195,0
-8		2,0	ПФ26-2			6,0	77,9				168,0
-9		2,5; 3,0	ПФ10-2			4,3	57,1				147,2
-10		3,5÷4,5	ПФ9-2			4,0	51,9				142,0
-11	2800	1,5	ПФ27-1	ПБ2-4-1	1	8,0	104,9	31,2	72,4	2,2	210,7
-12		2,0	ПФ26-2			6,7	77,5				183,7
-13		2,5; 3,0	ПФ11-2			5,3	62,1				167,9
-14		3,5÷4,5	ПФ9-2			4,7	51,9				157,7
Ф148-7	1300	1,5	ПФ26-2	ПБ2-1-1	1	5,1	77,9	28,6	35,0	2,2	143,7
-2		2,0÷4,5	ПФ11-2			3,7	62,1				127,9
-3	1600	1,5	ПФ26-2	ПБ2-2-1	1	5,4	77,9	19,2	52,9	2,2	152,2
-4		2,0÷4,5	ПФ11-2			4,0	62,1				136,4
-5	2200	1,5	ПФ26-2	ПБ2-3-1	1	6,0	77,9	46,2	41,7	2,2	168,0
-6		2,0÷3,0	ПФ11-2			4,6	62,1				152,2
-7		3,5÷4,5	ПФ9-2			4,0	51,9				142,0
-8	2800	1,5	ПФ27-1	ПБ2-4-1	1	8,0	104,9	31,2	72,4	2,2	210,7
-9		2,0	ПФ26-2			6,7	77,9				183,7
-10		2,5; 3,0	ПФ11-2			5,3	62,1				167,9
-11		3,5÷4,5	ПФ9-2			4,7	51,9				157,7

Инв. № подл. | Подпись и дата | Взам. инв. №

Марка фундамента	Параметры: Заглубление, мм	Параметры: Расчетное давление на основание, R кгс/см²	Марка фундаментной плиты	Подколонник: Марка подколонника	Подколонник: Кол.	Расход материалов: Бетон марки М150, м³	Арматура, кг: Классы A-III	Арматура, кг: Классы A-II	Арматура, кг: Классы A-I	Прокат, кг: δ=6	Итого
Ф149-1	1300	1,5	ПФ26-2	ПБ2-1-1	1	5,1	77,9	28,6	35,0	2,2	143,7
-2		2,0	ПФ11-2			3,7	62,1				127,9
-3		2,5÷4,5	ПФ9-2			3,1	51,9				117,7
-4	1600	1,5	ПФ26-2	ПБ2-2-1	1	5,4	77,9	19,2	52,9	2,2	152,2
-5		2,0	ПФ11-2			4,0	62,1				136,4
-6		2,5÷4,5	ПФ9-2			3,4	51,9				126,2
-7	2200	1,5	ПФ27-1	ПБ2-3-1	1	7,3	104,9	46,2	41,7	2,2	195,0
-8		2,0÷3,0	ПФ11-2			4,6	62,1				152,2
-9		3,5÷4,5	ПФ9-2			4,0	51,9				142,0
-10	2800	1,5	ПФ27-1	ПБ2-4-1	1	8,0	104,9	31,2	72,4	2,2	210,7
-11		2,0	ПФ26-2			6,7	77,9				183,7
-12		2,5÷3,0	ПФ11-2			5,3	62,1				167,9
-13		3,5÷4,5	ПФ25-2			4,5	45,0				150,8
Ф150-1	1300	1,5	ПФ11-2	ПБ2-1-1	1	3,7	62,1	28,6	35,0	2,2	127,9
-2		2,0	ПФ25-1			2,9	38,0				103,8
-3		2,5; 3,0	ПФ24-1			2,4	30,3				96,1
-4		3,5÷4,5	ПФ3-2			2,0	32,2				98,0
-5	1600	1,5	ПФ11-2	ПБ2-2-1	1	4,0	62,1	19,2	52,9	2,2	136,4
-6		2,0	ПФ25-1			3,2	38,0				112,3
-7		2,5; 3,0	ПФ24-1			2,7	30,3				104,6
-8		3,5÷4,5	ПФ3-2			2,3	32,2				106,5
-9	2200	1,5	ПФ26-2	ПБ2-3-1	1	6,0	77,9	46,2	41,7	2,2	168,0
-10		2,0	ПФ9-1			4,0	44,0				134,1
-11		2,5; 3,0	ПФ25-1			3,8	38,0				128,1
-12		3,5÷4,5	ПФ24-1			3,3	30,3				120,4
-13	2800	1,5	ПФ26-2	ПБ2-4-1	1	6,7	77,9	31,2	72,4	2,2	183,7
-14		2,0	ПФ10-2			5,0	57,1				162,9
-15		2,5; 3,0	ПФ9-2			4,7	51,9				157,7
-16		3,5÷4,5	ПФ24-1			4,0	30,3				136,1
ФБ1-1	1300	1,5÷4,5	ПФ32-1	ПВ1-1-2	2	9,4	150,8	—	143,6	4,4	298,8
Ф151-2	1600	1,5÷4,5	ПФ32-1	ПВ1-2-2	2	10,2	150,8	—	162,6	4,4	317,8
-3	2200	1,5	ПФ31-1	ПВ1-3-2	2	10,4	129,0	—	197,4	44	330,8
-4		2,0÷4,5	ПФ30-1			9,6	104,9	—	197,4	4,4	306,7
-5	2800	1,5	ПФ31-1	ПВ1-4-2	2	12,7	129,0	—	232,4	4,4	365,8
-6		2,0÷4,5	ПФ30-1			11,3	104,9	—	232,4	4,4	341,7
Ф152-1	1300	1,5÷4,5	ПФ32-1	ПВ1-1-2	2	9,4	150,8	—	143,6	4,4	298,8
-2	1600			ПВ1-2-2	2	10,2	150,8	—	162,6	4,4	317,8
-3	2200	1,5	ПФ31-1	ПВ1-3-2	2	10,4	129,0	—	197,4	4,4	330,8
-4		2,0÷4,5	ПФ17-1*		1	5,1	57,1	—	98,7	2,2	158,0
-5	2800	1,5	ПФ31-1	ПВ1-4-2	2	12,1	129,0	—	232,4	4,4	365,8
-6		2,0÷4,5	ПФ17-1*		1	6,0	57,1	—	116,2	2,2	175,5
Ф153-1	1300	1,5÷4,5	ПФ17-1*	ПВ1-1-2	1	3,8	57,1	—	71,8	2,2	131,1
-2	1600			ПВ1-2-2	1	4,2	57,1	—	81,3	2,2	140,0
-3	2200	1,5	ПФ17-1*	ПВ1-3-2	1	5,1	57,1	—	98,7	2,2	158,0
-4		2,0÷4,5	ПФ7-1*		1	4,1	38,0	—	98,7	2,2	138,9
-5	2800	1,5	ПФ18-1*	ПВ1-4-2	1	6,4	62,1	—	116,2	2,2	180,5
-6		2,0÷4,5	ПФ7-1*		1	5,0	38,0	—	116,2	2,2	156,4
Ф154-1	1300	1,5	ПФ19-1	ПВ1-1-2	1	5,5	77,9	—	71,8	2,2	151,9
-2		2,0÷4,5	ПФ16-1		1	3,2	51,9	—	71,8	2,2	125,9
-3	1600	1,5	ПФ19-1	ПВ1-2-2	1	5,9	77,9	—	81,3	2,2	161,4
-4		2,0÷4,5	ПФ16-1		1	3,5	51,9	—	81,3	2,2	135,4
-5	2200	1,5	ПФ19-1	ПВ1-3-2	1	6,8	77,9	—	98,7	2,2	178,8
-6		2,0÷3,0	ПФ17-1		1	5,1	57,1	—	98,7	2,2	158,0
-7		3,5÷4,5	ПФ16-1		1	4,5	51,9	—	98,7	2,2	152,8
-8	2800	1,5	ПФ20-1	ПВ1-4-2	1	8,7	90,5	—	116,2	2,2	208,9
-9		2,0	ПФ18-1		1	6,4	62,1	—	116,2	2,2	180,5
-10		2,5; 3,0	ПФ17-1		1	6,0	57,1	—	116,2	2,2	175,5
-11		3,5÷4,5	ПФ16-1		1	5,4	51,9	—	116,2	2,2	170,3

Марка фундамента	Параметры: Заглубление, мм	Параметры: Расчетное давление на основание, R кгс/см²	Марка фундаментной плиты	Подколонник: Марка подколонника	Подколонник: Кол.	Расход материалов: Бетон марки М150, м³	Арматура, кг: Классы A-III	A-II	A-I	Прокат, кг: б=6	Итого
Ф155-1	1300	1,5	ПФ19-1	ПВ1-1-3	1	5,5	77,9				166,3
-2		2,0	ПФ18-1		1	4,2	62,1	—	86,2	2,2	150,5
-3		2,5÷4,5	ПФ17-1		1	3,8	57,1				145,5
-4	1600	1,5	ПФ19-1		1	5,9	77,9				175,8
-5		2,0	ПФ18-1	ПВ1-2-3	1	4,6	62,1	—	95,7	2,2	160,0
-6		2,5÷4,5	ПФ17-1		1	4,2	57,1				155,0
-7	2200	1,5	ПФ19-1		1	6,8	77,9				193,2
-8		2,0	ПФ18-1	ПВ1-3-3	1	5,5	62,1	—	113,1	2,2	177,4
-9		2,5; 3,0	ПФ17-1		1	5,1	57,1				172,4
-10		3,5÷4,5	ПФ16-1		1	4,5	51,9				167,2
-11	2800	1,5	ПФ20-1		1	8,7	90,5				223,3
-12		2,0	ПФ19-1	ПВ1-4-3	1	7,7	77,9	—	130,6	2,2	210,7
-13		2,5÷4,5	ПФ17-2		1	6,0	67,3				200,1
Ф156-1	1300	1,5	ПФ18-1		1	4,2	62,1				136,1
-2		2,0÷3,0	ПФ15-1	ПВ1-1-2	1	3,1	38,0	—	71,8	2,2	112,0
-3		3,5÷4,5	ПФ3-1		1	2,4	27,2				101,2
-4	1600	1,5	ПФ18-1		1	4,6	62,1				145,6
-5		2,0÷3,0	ПФ15-1	ПВ1-2-2	1	3,5	38,0	—	81,3	2,2	121,5
-6		1,5÷4,5	ПФ3-1		1	2,9	27,2				110,7
-7	2200	1,5	ПФ18-1		1	5,5	62,1				163,0
-8		2,0	ПФ17-1	ПВ1-3-2	1	5,1	57,1	—	98,7	2,2	158,0
-9		2,5; 3,0	ПФ15-2		1	4,4	48,8				149,7
-10		3,5÷4,5	ПФ3-1		1	3,7	27,2				128,1
-11	2800	1,5	ПФ18-1		1	6,4	62,1				180,5
-12		2,0	ПФ17-1	ПВ1-4-2	1	6,0	57,1	—	116,2	2,2	175,5
-13		2,5; 3,0	ПФ15-2		1	5,3	48,8				167,2
-14		3,5÷4,5	ПФ3-1		1	4,6	27,2				145,6
Ф157-1	1300	1,5÷4,5	ПФ31-1	ПВ1-1-2	2	7,8	129,0	—	143,6	4,4	277,0
-2	1600			ПВ1-2-2	2	8,6	129,0	—	162,6	4,4	296,0
-3	2200			ПВ1-3-2	2	10,4	129,0	—	197,4	4,4	330,8
Ф157-4	2800	1,5	ПФ33-1	ПВ1-4-2	2	13,4	152,1	—	232,4	4,4	388,9
-5		2,0÷4,5	ПФ31-1			12,1	129,0				365,8
Ф158-1	1300	1,5÷4,5	ПФ19-1	ПВ1-1-2	1	5,5	77,7	—	71,8	2,2	151,9
-2	1600			ПВ1-2-2	1	5,9			81,3	2,2	161,4
-3	2200	1,5		ПВ1-3-2	1	6,8			98,7	2,2	178,8
-4		2,0÷4,5	ПФ18-1		1	5,5	62,1				163,0
-5	2800	1,5	ПФ19-1	ПВ1-4-2	1	7,7	77,9	—	116,2	2,2	196,3
-6		2,0÷3,0	ПФ18-1		1	6,4	62,1				180,5
-7		3,5÷4,5	ПФ16-1		1	5,4	51,9				170,3
Ф159-1	1300	1,5	ПФ18-1	ПВ1-1-2	1	4,2	62,1	—	71,8	2,2	136,1
-2		2,0÷4,5	ПФ17-1		1	3,8	57,1				131,1
-3	1600	1,5	ПФ18-1	ПВ1-2-2	1	4,6	62,1	—	81,3	2,2	145,6
-4		2,0÷4,5	ПФ17-1		1	4,2	57,1				140,6
-5	2200	1,5; 2,0	ПФ19-1	ПВ1-3-2	1	6,8	77,9	—	98,7	2,2	178,8
-6		2,5; 3,0	ПФ17-1		1	5,1	57,1				158,0
-7		3,5÷4,5	ПФ16-1		1	4,5	51,9				152,8
-8	2800	1,5	ПФ19-1	ПВ1-4-2	1	7,7	77,9	—	116,2	2,2	196,3
-9		2,0	ПФ18-1		1	6,4	62,1				180,5
-10		2,5; 3,0	ПФ17-1		1	6,0	57,1				175,5
-11		3,5÷4,5	ПФ15-1		1	5,3	38,0				156,4

Инв. № подл. | Подпись и дата | Взам. инв. №

Марка фундамента	Параметры: Заглубление, мм	Параметры: Расчетное давление на основание, R кгс/см²	Марка фундаментной плиты	Подколонник: Марка подколонника	Подколонник: Кол.	Расход материалов: Бетон марки М150, м³	Арматура, кг: Классы: А-III	Арматура, кг: Классы: А-II	Арматура, кг: Классы: А-I	Прокат, кг: δ=6	Итого
Ф160-1	1300	1,5	ПФ19-1	ПВ1-1-2	1	5,5	77,9	—	71,8	2,2	151,9
-2		2,0	ПФ17-1		1	3,8	57,1				131,1
-3		2,5; 3,0	ПФ16-1		1	3,2	51,9				125,9
-4		3,5÷4,5	ПФ15-2		1	3,1	48,8				122,8
-5	1500	1,5	ПФ19-1	ПВ1-2-2	1	5,9	77,9	—	81,3	2,2	161,8
-6		2,0	ПФ17-1		1	4,2	57,1				140,6
-7		2,5; 3,0	ПФ16-1		1	3,6	51,9				135,4
-8		3,5÷4,5	ПФ15-2		1	3,5	48,8				132,3
-9	2200	1,5	ПФ20-1	ПВ1-3-2	1	7,8	90,5	—	98,7	2,2	191,4
-10		2,0	ПФ18-1		1	5,5	62,1				163,0
-11		2,5; 3,0	ПФ17-1		1	5,1	57,1				158,0
-12		3,5÷4,5	ПФ15-2		1	4,4	48,8				149,7
-13	2800	1,5	ПФ20-1	ПВ1-4-2	1	8,7	90,5	—	116,2	2,2	208,9
-14		2,0	ПФ19-1		1	7,7	77,9				196,3
-15		2,5; 3,0	ПФ17-1		1	6,0	57,1				175,5
-16		3,5÷4,5	ПФ15-2		1	5,3	48,8				167,2
Ф161-1	1300	1,5÷4,5	ПФ19-2	ПВ1-1-3	1	5,5	92,4	—	86,2	2,2	180,8
-2	1600			ПВ1-2-3	1	5,9	92,4	—	95,2	2,2	190,3
-3	2200	1,5	ПФ20-1	ПВ1-3-3	1	7,8	90,5	—	113,1	2,2	205,8
-4		2,0 3,5÷4,5	ПФ19-2		1	6,8	92,4				207,7
-5		2,5; 3,0	ПФ18-1		1	5,5	62,1				177,4
-6	2800	1,5	ПФ20-1	ПВ1-4-3	1	8,7	90,5	—	130,6	2,2	223,3
-7		2,0	ПФ19-2		1	7,7	92,4				225,2
-8		2,5, 3,0	ПФ18-1		1	6,4	62,1				194,9
-9		3,5÷4,5	ПФ17-2		1	6,0	67,3				200,1
Ф162-1	1300	1,5	ПФ20-1	ПВ1-1-3	1	6,5	90,5	—	86,2	2,2	178,9
-2		2,0	ПФ19-2		1	5,5	92,4				180,8
-3		2,5; 3,0	ПФ18-1		1	4,2	62,1				150,5
-4		3,5÷4,5	ПФ16-1		1	3,2	51,9				140,3

Марка фундамента	Параметры: Заглубление, мм	Параметры: Расчетное давление на основание, R кгс/см²	Марка фундаментной плиты	Подколонник: Марка подколонника	Подколонник: Кол.	Расход материалов: Бетон марки М150, м³	Арматура, кг: Классы: А-III	Арматура, кг: Классы: А-II	Арматура, кг: Классы: А-I	Прокат, кг: δ=6	Итого
Ф162-5	1600	1,5	ПФ20-1	ПВ1-2-3	1	6,9	90,5	—	95,7	2,2	188,4
-6		2,0	ПФ19-2		1	5,9	92,4				190,3
-7		2,5; 3,0	ПФ18-1		1	4,6	62,1				160,0
-8		3,5÷4,5	ПФ16-1		1	3,6	51,9				149,8
-9	2200	1,5	ПФ20-1	ПВ1-3-3	1	7,8	90,5	—	113,1	2,2	205,8
-10		2,0	ПФ19-1		1	6,8	77,9				193,2
-11		2,5; 3,0	ПФ18-2		1	5,5	73,5				188,8
-12		3,5÷4,5	ПФ17-2		1	5,1	67,3				182,6
-13	2800	1,5	ПФ20-2	ПВ1-4-3	1	8,7	107,5	—	130,6	2,2	240,3
-14		2,0÷3,0	ПФ19-1		1	7,7	77,9				210,7
-15		3,5÷4,5	ПФ17-2		1	6,0	67,3				200,1
Ф163-1	1300	1,5	ПФ17-2*	ПВ1-1-2	1	3,8	67,3	—	71,8	2,2	141,3
-2		2,0	ПФ15-1		1	3,1	38,0				112,0
-3		2,5÷3,0	ПФ14-1		1	2,8	30,3				104,3
-4		3,5÷4,5	ПФ3-2		1	2,4	32,2				106,2
-5	1600	1,5	ПФ17-2*	ПВ1-2-2	1	4,2	67,3	—	81,3	2,2	150,8
-6		2,0	ПФ16-1		1	3,5	38,0				121,5
-7		2,5; 3,0	ПФ14-1		1	3,2	30,3				113,8
-8		3,5÷4,5	ПФ3-2		1	2,9	32,2				115,7
-9	2200	1,5	ПФ18-1*	ПВ1-3-2	1	5,5	62,1	—	98,7	2,2	163,0
-10		2,0	ПФ17-1*		1	5,1	57,1				158,0
-11		2,5; 3,0	ПФ15-1		1	4,4	38,0				138,9
-12		3,5÷4,5	ПФ3-2		1	3,7	32,2				133,1
-13	2800	1,5	ПФ31-1	ПВ1-4-2	2	12,1	129,0	—	232,4	4,4	365,8
-14		2,0	ПФ17-2*		1	6,0	67,3				185,7
-15		2,5; 3,0	ПФ15-1		1	5,3	38,0	—	116,2	2,2	156,4
-16		3,5÷4,5	ПФ3-2		1	4,6	32,2				150,6

Марка фундамента	Параметры: Заглубление, мм	Параметры: Расчетное давление на основание, R кгс/см²	Марка фундаментной плиты	Подколонник: Марка подколонника	Подколонник: Кол.	Расход материалов: Бетон марки М150, м³	Арматура, кг: Классы: A-III	A-II	A-I	Прокат, кг: δ=6	Итого
Ф164-1	1300	1,5	ПФ16-1	ПВ1-1-2	1	3,2	51,9	—	71,8	2,2	125,9
-2		2,0	ПФ15-1			3,1	38,0				112,0
-3		2,5÷4,5	ПФ13-1			2,6	32,4				106,4
-4	1600	1,5	ПФ16-1	ПВ1-2-2	1	3,6	51,9	—	81,3	2,2	135,4
-5		2,0	ПФ15-1			3,5	38,0				121,5
-6		2,5÷4,5	ПФ13-1			3,0	32,4				115,9
-7	2200	1,5	ПФ18-1	ПВ1-3-2	1	5,5	62,1	—	98,7	2,2	163,0
-8		2,0	ПФ16-1			4,5	51,9				152,8
-9		2,5÷4,5	ПФ13-1			3,9	32,4				133,3
-10	2800	1,5	ПФ18-1	ПВ1-4-2	1	6,4	62,1	—	116,2	2,2	180,5
-11		2,0	ПФ14-1			5,0	30,3				148,7
-12		2,5; 3,0	ПФ15-1			5,3	38,0				156,4
-13		3,5÷4,5	ПФ13-1			4,8	32,4				150,8
Ф165-1	1300	1,5	ПФ33-1	ПВ1-1-2	2	9,1	152,1	—	143,6	4,4	300,1
-2		2,0	ПФ17*-1		1	3,8	57,1	—	71,8	2,2	131,1
-3		2,5÷4,5	ПФ16*-1			3,2	51,9				125,9
-4	1600	1,5	ПФ33-1	ПВ1-2-2	2	9,9	152,1		162,6	4,4	319,1
-5		2,0	ПФ17*-1		1	4,2	57,1	—	81,3	2,2	140,6
-6		2,5÷4,5	ПФ16*-1			3,6	51,9				135,4
-7	2200	1,5	ПФ33-1	ПВ1-3-2	2	11,7	152,1	—	197,4	4,4	353,9
-8		2,0	ПФ18*-2		1	5,5	73,5	—	98,7	2,2	174,4
-9		2,5; 3,0	ПФ17*-1			5,1	57,1				158,0
-10		3,5÷4,5	ПФ15-2			4,4	48,8				149,7
-11	2800	1,5	ПФ33-1	ПВ1-4-2	2	13,4	152,1	—	232,4	4,4	388,9
-12		2,0	ПФ18*-2		1	6,4	73,5	—	116,2	2,2	191,9
-13		2,5; 3,0	ПФ17*-1			6,0	57,1	—	116,2	2,2	175,5
-14		3,5÷4,5	ПФ15-2			5,3	48,8				167,2
Ф166-1	1300	1,5	ПФ19-1	ПВ1-1-2	1	5,5	77,9	—	71,8	2,2	151,9
-2		2,0	ПФ16-1			3,2	51,9				125,9
-3		2,5÷4,5	ПФ15-2			3,1	48,8				122,8

Марка фундамента	Параметры: Заглубление, мм	Параметры: Расчетное давление на основание, R кгс/см²	Марка фундаментной плиты	Подколонник: Марка подколонника	Подколонник: Кол.	Расход материалов: Бетон марки М150, м³	Арматура, кг: Классы: A-III	A-II	A-I	Прокат, кг: δ=6	Итого
Ф166-4	1600	1,5	ПФ19-1	ПВ1-2-2	1	5,9	77,9	—	81,3	2,2	161,4
-5		2,0	ПФ16-1			3,6	51,9				135,4
-6		2,5÷4,5	ПФ15-2			3,5	48,8				132,3
-7	2200	1,5	ПФ19-1	ПВ1-3-2	1	6,8	77,9	—	98,7	2,2	178,8
-8		2,0÷3,0	ПФ17-1			5,1	57,1				158,0
-9		3,5÷4,5	ПФ15-2			4,4	48,8				149,7
-10	2800	1,5	ПФ20-1	ПВ1-4-2	1	8,7	90,5	—	116,2	2,2	208,9
-11		2,0	ПФ18-1			6,4	62,1				180,5
-12		2,5; 3,0	ПФ17-1			6,0	57,1				175,5
-13		3,5÷4,5	ПФ15-2			5,3	48,8				167,2
Ф167-1	1300	1,5	ПФ19-2	ПВ2-1-1	1	5,4	92,4	—	71,8	2,2	166,4
-2		2,0÷3,0	ПФ18-1			4,1	62,1				136,1
-3		3,5÷4,5	ПФ16-1			3,1	51,9				125,9
-4	1600	1,5	ПФ19-2	ПВ2-2-1	1	5,9	92,4	—	81,3	2,2	175,9
-5		2,0÷3,0	ПФ18-1			4,6	62,1				145,6
-6		3,5÷4,5	ПФ16-1			3,6	51,9				135,4
-7	2200	1,5	ПФ20-1	ПВ2-3-1	1	7,7	90,5	—	98,7	2,2	191,4
-8		2,0	ПФ19-1			6,7	77,9				178,8
-9		2,5; 3,0	ПФ18-1			5,4	62,1				163,0
-10		3,5÷4,5	ПФ16-1			4,4	51,9				152,8
-11	2800	1,5	ПФ20-1	ПВ2-4-1	1	8,6	90,5	—	116,2	2,2	208,9
-12		2,0	ПФ19-1			7,6	77,9				196,3
-13		2,5; 3,0	ПФ18-2			6,3	73,5				191,9
-14		3,5÷4,5	ПФ16-1			5,3	51,9				170,3

Инв. № подл. | Подпись и дата | Взам. инв. №

Марка фундамента	Параметры: Заглубление, мм	Параметры: Расчетное давление на основание, R кгс/см²	Марка фундаментной плиты	Подколонник: Марка подколонника	Подколонник: Кол.	Расход материалов: Бетон марки М150, м³	Арматура, кг: Классы A-III	A-II	A-I	Прокат, кг: δ=6	Итого
Ф16В-1	1300	1,5	ПФ17-1	ПВ1-1-2	1	3,8	57,1	—	71,8	2,2	131,1
-2		2,0	ПФ5-2			2,6	36,0				110,0
-3		2,5; 3,0	ПФ3-1			2,4	27,2				101,2
-4		3,5÷4,5	ПФ2-1			2,3	21,6				95,6
-5	1600	1,5	ПФ17-1	ПВ1-2-2	1	4,2	57,1	—	81,3	2,2	140,6
-6		2,0	ПФ5-2			3,1	36,0				119,5
-7		2,5; 3,0	ПФ3-1			2,9	27,2				110,7
-8		3,5÷4,5	ПФ2-1			2,8	21,6				105,1
-9	2200	1,5	ПФ18-1	ПВ1-3-2	1	5,5	62,1	—	98,7	2,2	163,0
-10		2,0	ПФ7-1			4,1	38,0				138,9
-11		2,5; 3,0	ПФ5-2			3,9	36,0				136,9
-12		3,5÷4,5	ПФ3-1			3,7	27,2				128,1
-13	2800	1,5	ПФ18-1	ПВ1-4-2	1	6,4	62,1	—	116,2	2,2	180,5
-14		2,0	ПФ7-1			5,0	38,0				156,4
-15		2,5; 3,0	ПФ5-2			4,8	36,0				154,4
-16		3,5÷4,5	ПФ3-1			4,6	27,2				145,6
Ф16Б-1	1300	1,5	ПФ18-1	ПВ2-1-1	1	4,1	62,1	—	71,8	2,2	136,1
-2		2,0÷3,0	ПФ17-1			3,7	57,1				131,1
-3		3,5÷4,5	ПФ15-1			3,0	38,0				112,0
-4	1600	1,5	ПФ18-1	ПВ2-2-1	1	4,6	62,1	—	81,3	2,2	145,6
-5		2,0÷3,0	ПФ17-1			4,2	57,1				140,6
-6		3,5÷4,5	ПФ15-1			3,5	38,0				121,5
-7	2200	1,5	ПФ19*-1	ПВ2-3-1	1	6,7	77,9	—	98,7	2,2	178,8
-8		2,0÷3,0	ПФ17-1			5,0	57,1				158,0
-9		3,5÷4,5	ПФ15-1			4,3	38,0				138,9
-10	2800	1,5	ПФ19*-1	ПВ2-4-1	1	7,6	77,9	—	116,2	2,2	196,3
-11		2,0÷3,0	ПФ17-1			5,9	57,1				175,5
-12		3,5; 4,5	ПФ15-1			5,2	38,0				156,4

Марка фундамента	Параметры: Заглубление, мм	Параметры: Расчетное давление на основание, R кгс/см²	Марка фундаментной плиты	Подколонник: Марка подколонника	Подколонник: Кол	Расход материалов: Бетон марки М150, м³	Арматура, кг: Классы A-III	A-II	A-I	Прокат, кг: δ=6	Итого
Ф17О-1	1300	1,5	ПФ20-1	ПВ2-1-2	1	6,4	90,5	—	86,2	2,2	178,9
-2		2,0	ПФ19-1			5,4	77,9				166,3
-3		2,5÷4,5	ПФ19-2			5,4	92,4				180,8
-4	1600	1,5	ПФ20-1	ПВ2-2-2	1	6,9	90,5	—	95,7	2,2	188,4
-5		2,0	ПФ19-1			5,9	77,2				175,8
-6		2,5÷4,5	ПФ19-2			5,9	92,4				190,3
-7	2200	1,5; 2,0	ПФ20-2	ПВ2-3-2	1	7,7	107,5	—	113,1	2,2	222,8
-8		2,5; 3,0	ПФ18-2			5,4	73,5				188,8
-9		3,5÷4,5	ПФ17-2			5,0	67,3				182,6
-10	2800	1,5	ПФ20-1	ПВ2-4-2	1	8,6	90,5	—	130,6	2,2	223,3
-11		2,0	ПФ19-2			7,6	92,4				225,2
-12		2,5; 3,0	ПФ18-2			6,3	73,5				206,3
-13		3,5÷4,5	ПФ17-2			5,9	67,3				200,1

Марка фундамента	Параметры: Заглубление, мм	Параметры: Расчетное давление на основание, R кгс/см²	Марка фундаментной плиты	Подколонник: Марка подколонника	Подколонник: Кол.	Расход материалов: Бетон марки М150, м³	Арматура, кг: класса A-III	Арматура, кг: класса A-II	Арматура, кг: класса A-I	Прокат, кг: δ=6	Итого
Ф171-1	1300	1,5	ПФ19*-1	ПВ2-1-1	1	5,4	77,9	—	71,8	2,2	151,9
-2		2,0; 2,5	ПФ17*-1			3,7	57,1				131,1
-3		3,0	ПФ16*-1			3,1	51,9				125,9
-4		3,5÷4,5	ПФ15*-1			3,0	38,0				112,0
-5	1600	1,5	ПФ19*-1	ПВ2-2-1	1	5,9	77,9	—	81,3	2,2	161,4
-6		2,0; 2,5	ПФ17*-1			4,2	57,1				140,6
-7		3,0	ПФ16*-1			3,6	51,9				135,4
-8		3,5÷4,5	ПФ15*-1			3,5	38,0				121,5
-9	2200	1,5	ПФ19*-1	ПВ2-3-1	1	6,7	77,9	—	98,7	2,2	178,8
-10		2,0	ПФ18*-1			5,4	62,1				163,0
-11		2,5	ПФ17*-1			5,0	57,1				158,0
-12		3,0÷4,0	ПФ15*-2			4,3	48,8				149,7
-13		4,5	ПФ13*-1			3,8	32,4				133,3
-14	2800	1,5	ПФ20*-1	ПВ2-4-1	1	8,6	90,5	—	116,2	2,2	208,9
-15		2,0; 2,5	ПФ18*-1			6,3	62,1				180,5
-16		3,0	ПФ17*-1			5,9	57,1				175,5
-17		3,5÷4,5	ПФ15*-2			5,2	48,8				167,2
Ф172-1	1300	1,5	ПФ20-1	ПВ2-1-1	1	6,4	90,5	—	71,8	2,2	164,5
-2		2,0	ПФ19-1			5,4	77,9				151,9
-3		2,5÷4,5	ПФ18-1			4,1	62,1				136,1
-4	1600	1,5	ПФ20-1	ПВ2-2-1	1	6,9	90,5	—	81,3	2,2	174,0
-5		2,0	ПФ19-1			5,9	77,9				161,4
-6		2,5÷4,5	ПФ18-1			4,6	62,1				145,6
-7	2200	1,5	ПФ20-2	ПВ2-3-1	1	7,7	107,5	—	98,7	2,2	208,4
-8		2,0	ПФ19-1			6,7	77,9				178,8
-9		2,5÷4,5	ПФ18-1			5,4	62,1				163,0
-10	2800	1,5	ПФ20-1	ПВ2-4-1	1	8,6	90,5	—	116,2	2,2	208,9
-11		2,0	ПФ19-1			7,6	77,9				196,3
-12		2,5; 3,0	ПФ18-1			6,3	62,1				180,5
-13		3,5÷4,5	ПФ17-1			5,9	57,1				175,5

Марка фундамента	Параметры: Заглубление, мм	Параметры: Расчетное давление на основание, R кгс/см²	Марка фундаментной плиты	Подколонник: Марка подколонника	Подколонник: Кол.	Расход материалов: Бетон марки М150, м³	Арматура, кг: класса A-III	Арматура, кг: класса A-II	Арматура, кг: класса A-I	Прокат, кг: δ=6	Итого
Ф173-1	1300	1,5	ПФ18-1	ПВ2-1-2	1	4,1	62,1	—	86,2	2,2	150,5
-2		2,0÷4,5	ПФ17-1			3,7	57,1				145,5
-3	1600	1,5	ПФ18-1	ПВ2-2-2	1	4,6	62,1	—	95,7	2,2	160,0
-4		2,0÷4,5	ПФ17-1			4,2	57,1				155,0
-5	2200	1,5; 2,0	ПФ18-1	ПВ2-3-2	1	5,4	62,1	—	113,1	2,2	177,4
-6		2,5; 3,0	ПФ17-1			5,0	57,1				172,4
-7		3,5÷4,5	ПФ16-1			4,4	51,9				167,2
-8	2800	1,5	ПФ19-1	ПВ2-4-2	1	7,6	77,9	—	130,6	2,2	210,7
-9		2,0	ПФ18-1			6,3	62,1				194,9
-10		2,5; 3,0	ПФ17-1			5,9	57,1				189,9
-11		3,5÷4,5	ПФ15-2			5,2	48,8				181,6
Ф174-1	1300	1,5	ПФ19-1	ПВ2-1-2	1	5,4	77,9	—	86,2	2,2	166,3
-2		2,0	ПФ18-1			4,1	62,1				150,5
-3		2,5÷4,5	ПФ17-1			3,7	57,1				145,5
-4	1600	1,5	ПФ19-1	ПВ2-2-2	1	5,9	77,9	—	95,7	2,2	175,8
-5		2,0	ПФ18-1			4,6	62,1				160,6
-6		2,5÷4,5	ПФ17-1			4,2	57,1				155,0
-7	2200	1,5	ПФ20-2	ПВ2-3-2	1	7,7	107,5	—	113,1	2,2	222,8
-8		2,0	ПФ18-1			5,4	62,1				177,4
-9		2,5÷4,5	ПФ17-1			5,0	57,1				172,4
-10	2800	1,5	ПФ20-2	ПВ2-4-2	1	8,6	107,5	—	130,6	2,2	240,3
-11		2,0	ПФ19-1			7,6	77,9				210,7
-12		2,5; 3,0	ПФ17-1			5,9	57,1				189,9
-13		3,5÷4,5	ПФ16-1			5,3	51,9				184,7

Инв. № подл. | Подпись и дата | Взам. инв. №

Марка фундамента	Параметры: Заглубление, мм	Параметры: Расчетное давление на основание, R кгс/см²	Марка фундаментной плиты	Подколонник: Марка подколонника	Подколонник: Кол.	Расход материалов: Бетон марки М150, м³	Арматура, кг: классы A-III	Арматура, кг: A-II	Арматура, кг: A-I	Прокат, кг: δ=6	Итого
Ф175-1	1300	1,5	ПФ20-1	ПВ2-1-2	1	6,4	90,5	—	86,2	2,2	178,9
-2		2,0	ПФ19-2			5,4	92,4				180,8
-3		2,5; 3,0	ПФ18-2			4,1	73,5				161,9
-4		3,5÷4,5	ПФ16-1			3,1	51,9				140,3
-5	1600	1,5	ПФ20-1	ПВ2-2-2	1	6,9	90,5	—	95,7	2,2	188,4
-6		2,0	ПФ19-2			5,9	92,4				190,3
-7		2,5; 3,0	ПФ18-2			4,6	73,5				171,4
-8		3,5÷4,5	ПФ16-1			3,6	51,9				149,8
-9	2200	1,5	ПФ21-1	ПВ2-3-2	1	8,4	131,3	—	113,1	2,2	246,6
-10		2,0	ПФ19-2			6,7	92,4				207,7
-11		2,5; 3,0	ПФ18-2			5,4	73,5				188,8
-12		3,5÷4,5	ПФ17-2			5,0	67,3				182,6
-13	2800	1,5	ПФ21-1	ПВ2-4-2	1	9,3	131,3	—	130,6	2,2	264,1
-14		2,0÷3,0	ПФ19-2			7,6	92,4				225,2
-15		3,5÷4,5	ПФ17-2			5,9	67,3				200,1
Ф176-1	1300	1,5	ПФ20-2	ПВ2-1-1	1	6,4	107,5	—	71,8	2,2	181,5
-2		2,0÷3,0	ПФ19-1			5,4	77,9				151,9
-3		3,5÷4,5	ПФ18-1			4,1	62,1				136,1
-4	1600	1,5	ПФ20-2	ПВ2-2-1	1	6,9	107,5	—	81,3	2,2	191,0
-5		2,0÷3,0	ПФ19-1			5,9	77,9				161,4
-6		3,5÷4,5	ПФ18-1			4,6	62,1				145,6
-7	2200	1,5	ПФ20-2	ПВ2-3-1	1	7,7	107,5	—	98,7	2,2	208,4
-8		2,0	ПФ20-1			7,7	90,5				191,4
-9		2,5; 3,0	ПФ19-1			6,7	77,9				178,8
-10		3,5÷4,5	ПФ18-2			5,4	73,5				174,4
-11	2800	1,5	ПФ22-1	ПВ2-4-1	1	10,9	178,6	—	116,2	2,2	297,0
-12		2,0	ПФ20-2			8,6	107,5				225,9
-13		2,5; 3,0	ПФ19-2			7,6	92,4				210,8
-14		3,5÷4,5	ПФ18-2			6,3	73,5				191,9

Марка фундамента	Параметры: Заглубление, мм	Параметры: Расчетное давление на основание, R кгс/см²	Марка фундаментной плиты	Подколонник: Марка подколонника	Подколонник: Кол.	Расход материалов: Бетон марки М150, м³	Арматура, кг: классы A-III	Арматура, кг: A-II	Арматура, кг: A-I	Прокат, кг: δ=6	Итого
Ф177-1	1300	1,5; 2,0	ПФ17-1	ПВ2-1-1	1	3,7	57,1	—	71,8	2,2	131,1
-2		2,5÷4,5	ПФ16-1			3,1	51,9				125,9
-3	1600	1,5; 2,0	ПФ17-1	ПВ2-2-1	1	4,2	57,1	—	81,3	2,2	140,6
-4		2,5÷4,5	ПФ16-1			3,6	51,9				135,4
-5	2200	1,5	ПФ19-1	ПВ2-3-1	1	6,7	77,9	—	98,7	2,2	178,8
-6		2,0÷4,5	ПФ16-1			4,4	51,9				152,8
-7	2800	1,5	ПФ19-1	ПВ2-4-1	1	7,6	77,9	—	116,2	2,2	196,3
-8		2,0	ПФ17-1			5,9	57,1				175,5
-9		2,5; 3,0	ПФ16-1			5,3	51,9				170,3
-10		3,5÷4,5	ПФ15-2			5,2	48,8				167,2
Ф178-1	1300	1,5	ПФ19-2	ПВ2-1-1	1	5,4	92,4	—	71,8	2,2	166,4
-2		2,0	ПФ16-1			3,1	51,9				125,9
-3		2,5; 3,0	ПФ15-1			3,0	38,0				112,0
-4		3,5÷4,5	ПФ7-2			2,8	45,0				119,0
-5	1600	1,5	ПФ19-2	ПВ2-2-1	1	5,9	92,4	—	81,3	2,2	175,9
-6		2,0	ПФ16-1			3,6	51,9				135,4
-7		2,5; 3,0	ПФ15-1			3,5	38,0				121,5
-8		3,5÷4,5	ПФ7-2			3,2	45,0				128,5
-9	2200	1,5	ПФ19-2	ПВ2-3-1	1	6,7	92,4	—	98,7	2,2	193,3
-10		2,0÷3,0	ПФ17-1			5,0	57,1				158,0
-11		3,5÷4,5	ПФ7-1			4,0	38,0				138,9
-12	2800	1,5	ПФ20-1	ПВ2-4-1	1	8,6	90,5	—	116,2	2,2	208,9
-13		2,0	ПФ18-1			6,3	62,1				180,5
-14		2,5; 3,0	ПФ17-1			5,9	57,1				175,5
-15		3,5÷4,5	ПФ7-2			4,9	45,0				163,4

Марка фундамента	Параметры: Заглубление, мм	Параметры: Расчетное давление на основание, R кгс/см²	Марка фундаментной плиты	Подколонник: Марка подколонника	Подколонник: Кол.	Расход материалов: Бетон марки М150, м³	Арматура, кг: классы A-III	Арматура, кг: классы A-II	Арматура, кг: классы A-I	Прокат, кг: δ=6	Итого
Ф179-1	1300	1,5	ПФ20-1	ПВ2-1-1	1	6,4	90,5	—	71,8	2,2	164,5
-2		2,0; 2,5	ПФ19-1			5,4	77,9				151,9
-3		3,0	ПФ18-1			4,1	62,1				136,1
-4		3,5÷4,5	ПФ17-1			3,7	57,1				131,1
-5	1600	1,5	ПФ20-1	ПВ2-2-1	1	6,9	90,5	—	81,3	2,2	174,0
-6		2,0; 2,5	ПФ19-1			5,9	77,9				161,4
-7		3,0	ПФ18-1			4,6	62,1				145,6
-8		3,5÷4,5	ПФ17-1			4,2	57,1				140,6
-9	2200	1,5	ПФ21-1	ПВ2-3-1	1	8,4	131,3	—	98,7	2,2	232,2
-10		2,0; 2,5	ПФ19-2			6,7	92,4				193,3
-11		3,0	ПФ18-1			5,4	62,1				163,0
-12		3,5÷4,5	ПФ17-1			5,0	57,1				158,0
-13	2800	1,5	ПФ21-1	ПВ2-4-1	1	9,3	131,3	—	116,2	2,2	249,7
-14		2,0	ПФ20-1			8,6	90,5				208,9
-15		2,5	ПФ19-1			7,6	77,9				196,3
-16		3,0	ПФ18-1			6,3	62,1				180,5
-17		3,5÷4,5	ПФ17-1			5,9	57,1				175,5
Ф180-1	1300	1,5	ПФ20-1	ПВ2-1-2	1	6,4	90,5	—	86,2	2,2	178,9
-2		2,0	ПФ19-2			5,4	92,1				180,8
-3		2,5; 3,0	ПФ18-2			4,1	73,5				161,9
-4		3,5÷4,5	ПФ16-1			3,1	51,9				140,3
-5	1600	1,5	ПФ20-1	ПВ2-2-2	1	6,9	90,5	—	95,7	2,2	188,4
-6		2,0	ПФ19-1			5,9	92,4				190,3
-7		2,5; 3,0	ПФ18-2			4,6	73,5				171,4
-8		3,5÷4,5	ПФ16-1			3,6	51,9				149,8
-9	2200	1,5	ПФ21-1	ПВ2-3-2	1	8,4	131,3	—	113,1	2,2	246,6
-10		2,0	ПФ19-2			6,7	92,4				207,7
-11		2,5; 3,0	ПФ18-2			5,4	73,5				188,8
-12		3,5÷4,5	ПФ16-1			4,4	51,9				167,2
-13	2800	1,5	ПФ21-1	ПВ2-4-2	1	9,3	131,3	—	130,6	2,2	264,1

Марка фундамента	Параметры: Заглубление, мм	Параметры: Расчетное давление на основание, R кгс/см²	Марка фундаментной плиты	Подколонник: Марка подколонника	Подколонник: Кол.	Расход материалов: Бетон марки М150, м³	Арматура, кг: классы A-III	Арматура, кг: классы A-II	Арматура, кг: классы A-I	Прокат, кг: δ=6	Итого
Ф180-14	2800	2,0	ПФ20-1	ПВ2-4-2	1	8,6	90,5	—	130,6	2,2	223,3
-15		2,5; 3,0	ПФ19-1			7,6	77,9				210,7
-16		3,5÷4,5	ПФ17-1			5,9	57,1				189,9
Ф181-1	1300	1,5÷4,5	ПФ28-1	ПЕ1-1	2	9,8	168,0	—	73,4	—	241,4
-2	1600			ПЕ1-2	2	10,6		—	90,5	—	258,9
-3	2200	1,5		ПЕ1-3	2	12,2		—	109,9	—	277,9
-4		2,0÷4,5	ПФ32-1			11,2	150,8	—		—	260,7
-5	2800	1,5	ПФ28-1	ПЕ1-4	2	13,9	168,0	—	142,4	—	310,4
-6		2,0÷4,5	ПФ32-1			12,9	150,8	—	142,4	—	293,2
Ф182-1	1300	1,5	ПФ27-1	ПБ2-1-1	1	5,4	104,9	28,6	35,0	2,2	170,7
-2		2,0÷3,0	ПФ11-2			3,7	62,1				127,9
-3		3,5÷4,5	ПФ9-1			3,1	44,0				109,8
-4	1600	1,5	ПФ27-1	ПБ2-2-1	1	6,7	104,9	19,2	52,9	2,2	179,2
-5		2,0÷3,0	ПФ11-2			4,0	62,1				136,4
-6		3,5÷4,5	ПФ9-1			3,4	44,0				118,3
-7	2200	1,5	ПФ27-1	ПБ2-3-1	1	7,3	104,9	46,2	41,7	2,2	195,0
-8		2,0	ПФ26-2			6,0	77,9				168,0
-9		2,5; 3,0	ПФ11-2			4,6	62,1				152,2
-10		3,5÷4,5	ПФ9-1			4,0	44,0				134,1
-11	2800	1,5	ПФ21-1	ПБ2-4-1	1	8,5	131,3	31,2	72,4	2,2	237,1
-12		2,0	ПФ26-2			6,7	77,9				183,7
-13		2,5; 3,0	ПФ11-2			5,3	62,1				167,9
-14		3,5÷4,5	ПФ9-1			4,7	44,0				149,8

Инв. № подл. | Подпись и дата | Взам. инв. №

Марка фундамента	Параметры: заглубление, мм	Параметры: расчетное давление на основание, R кгс/см²	Марка фундаментной плиты	Подколонник: марка подколонника	Подколонник: кол.	Расход материалов: бетон марки М150, м³	Арматура, кг: класса A-III	Арматура, кг: класса A-II	Арматура, кг: класса A-I	Прокат, кг: δ=6	Итого
Ф183-1	1300	1,5	ПФ19-2	ПВ2-1-2	1	5,4	92,4	–	86,2	2,2	180,8
-2		2,0÷3,0	ПФ18-2			4,1	73,5				161,9
-3		3,5÷4,5	ПФ16-1			3,1	51,9				130,3
-4	1600	1,5	ПФ19-2	ПВ2-2-2	1	5,9	92,4	–	95,7	2,2	190,3
-5		2,0÷3,0	ПФ18-2			4,6	73,5				171,4
-6		3,5÷4,5	ПФ16-1			3,6	51,9				149,8
-7	2200	1,5	ПФ20-1	ПВ2-3-2	1	7,7	90,5	–	113,1	2,2	205,8
-8		2,0	ПФ19-2			6,7	92,4				207,7
-9		2,5; 3,0	ПФ17-1			5,0	57,1				172,4
-10		3,5÷4,5	ПФ16-1			4,4	51,9				167,2
-11	2800	1,5	ПФ20-2	ПВ2-4-2	1	8,6	107,5	–	130,6	2,2	240,3
-12		2,0	ПФ19-2			7,6	92,4				225,2
-13		2,5; 3,0	ПФ18-2			6,3	73,5				206,3
-14		3,5÷4,5	ПФ16-1			5,3	51,9				184,7
Ф184-1	1300	1,5	ПФ19-2	ПВ2-1-2	1	5,4	92,4	–	86,2	2,2	180,8
-2		2,0÷3,0	ПФ18-2			4,1	73,5				161,9
-3		3,5÷4,5	ПФ16-1			3,1	51,9				140,3
-4	1600	1,5	ПФ19-2	ПВ2-2-2	1	5,9	92,4	–	95,7	2,2	190,3
-5		2,0÷3,0	ПФ18-2			4,6	73,5				171,4
-6		3,5÷4,5	ПФ16-1			3,6	51,9				149,8
-7	2200	1,5	ПФ20-2	ПВ2-3-2	1	7,7	107,5	–	113,1	2,2	222,8
-8		2,0	ПФ19-2			6,7	92,4				207,7
-9		2,5; 3,0	ПФ18-2			5,4	73,5				188,8
-10		3,5÷4,5	ПФ16-1			4,4	51,9				167,2
-11	2800	1,5	ПФ20-2	ПВ2-4-2	1	8,6	107,5	–	130,6	2,2	240,3
-12		2,0	ПФ19-2			7,6	92,4				225,2
-13		2,5; 3,0	ПФ18-2			6,3	73,5				206,3
-14		3,5÷4,5	ПФ16-1			5,3	51,9				184,7

Марка фундамента	Параметры: заглубление, мм	Параметры: расчетное давление на основание, R кгс/см²	Марка фундаментной плиты	Подколонник: марка подколонника	Подколонник: кол.	Расход материалов: бетон марки М150, м³	Арматура, кг: класса A-III	Арматура, кг: класса A-II	Арматура, кг: класса A-I	Прокат, кг: δ=6	Итого
Ф185-1	1300	1,5	ПФ19*-2	ПВ2-1-1	1	5,4	92,4	–	71,8	2,2	166,4
-2		2,0; 2,5	ПФ17*-1			3,7	57,1				131,1
-3		3,0	ПФ16*-1			3,1	51,9				125,9
-4		3,5÷4,5	ПФ15*-2			3,0	48,8				122,8
-5	1600	1,5	ПФ19*-2	ПВ2-2-1	1	5,9	92,4	–	81,3	2,2	175,9
-6		2,0; 2,5	ПФ17*-1			4,2	57,1				140,6
-7		3,0	ПФ16*-1			3,6	51,9				135,4
-8		3,5÷4,5	ПФ15*-2			3,5	48,8				132,3
-9	2200	1,5	ПФ20*-2	ПВ2-3-1	1	7,7	107,5	–	98,7	2,2	208,4
-10		2,0	ПФ18-2			5,4	73,5				174,4
-11		2,5; 3,0	ПФ17-1			5,0	57,1				158,0
-12		3,5÷4,5	ПФ15-2			4,3	48,8				149,7
-13	2800	1,5	ПФ20*-2	ПВ2-4-1	1	8,6	107,5	–	116,2	2,2	225,9
-14		2,0	ПФ18-2			6,3	73,5				191,9
-15		2,5; 3,0	ПФ17-1			5,9	57,1				175,5
-16		3,5÷4,5	ПФ15-2			5,2	48,8				167,2

Марка фундамента	Параметры: Заглубление, мм	Параметры: Расчетное давление на основание, R кгс/см²	Марка фундаментной плиты	Подколонник: Марка подколонника	Подколонник: Кол.	Расход материалов: Бетон марки М150, м³	Арматура, кг: Классы A-III	Арматура, кг: Классы A-II	Арматура, кг: Классы A-I	Прокат, кг: δ=6	Итого
Ф186-1	1300	1,5	ПФ20-1	ПВ2-1-2	1	6,4	90,5	—	86,2	2,2	178,9
-2		2,0	ПФ19-2			5,4	92,4				180,8
-3		2,5; 3,0	ПФ18-2			4,1	73,5				161,9
-4		3,5÷4,5	ПФ16-1			3,1	51,9				140,3
-5	1600	1,5	ПФ20-1	ПВ2-2-2	1	6,9	90,5	—	95,7	2,2	188,4
-6		2,0	ПФ19-2			5,9	92,4				190,3
-7		2,5; 3,0	ПФ18-2			4,6	73,5				171,4
-8		3,5÷4,5	ПФ16-1			3,6	51,9				149,8
-9	2200	1,5	ПФ21-1	ПВ2-3-2	1	8,4	131,3	—	113,1	2,2	246,6
-10		2,0	ПФ19-2			6,7	92,4				207,7
-11		2,5; 3,0	ПФ18-2			5,4	73,5				188,8
-12		3,5÷4,5	ПФ16-1			4,4	51,9				167,2
-13	2800	1,5	ПФ21-1	ПВ2-4-2	1	9,3	131,3	—	130,6	2,2	264,1
-14		2,0	ПФ20-1			8,6	90,5				223,3
-15		2,5; 3,0	ПФ19-1			7,6	77,9				210,7
-16		3,5÷4,5	ПФ17-1			5,9	57,1				189,9
Ф187-1	1300	1,5	ПФ20-2	ПВ2-1-2	1	6,4	107,5	—	86,2	2,2	195,9
-2		2,0÷3,0	ПФ19-2			5,4	92,4				180,8
-3		3,5÷4,5	ПФ17-2			3,7	67,3				155,7
-4	1600	1,5	ПФ20-2	ПВ2-2-2	1	6,9	107,5	—	95,7	2,2	205,4
-5		2,0÷3,0	ПФ19-2			5,9	92,4				190,3
-6		3,5÷4,5	ПФ17-2			4,2	67,3				165,2
-7	2200	1,5	ПФ22-1	ПВ2-3-2	1	10,0	178,6	—	113,1	2,2	293,9
-8		2,0	ПФ20-2			7,7	107,5				222,8
-9		2,5÷4,5	ПФ19-2			6,7	92,4				207,7
-10	2800	1,5	ПФ22-1	ПВ2-4-2	1	10,9	178,6	—	130,6	2,2	311,4
-11		2,0	ПФ20-2			8,6	107,5				240,3
-12		2,5÷4,5	ПФ19-2			7,6	92,4				225,2

Марка фундамента	Параметры: Заглубление, мм	Параметры: Расчетное давление на основание, R кгс/см²	Марка фундаментной плиты	Подколонник: Марка подколонника	Подколонник: Кол.	Расход материалов: Бетон марки М150, м³	Арматура, кг: Классы A-III	Арматура, кг: Классы A-II	Арматура, кг: Классы A-I	Прокат, кг: δ=6	Итого
Ф188-1	1300	1,5	ПФ21-1	ПВ2-1-1	1	7,1	131,3	—	71,8	2,2	205,3
-2		2,0÷3,0	ПФ19-2			5,4	92,4				166,4
-3		3,5÷4,5	ПФ17-2			3,7	67,3				141,3
-4	1600	1,5	ПФ21-1	ПВ2-2-1	1	7,6	131,3	—	81,3	2,2	214,8
-5		2,0÷3,0	ПФ19-2			5,9	92,4				175,9
-6		3,5÷4,5	ПФ17-2			4,2	67,3				150,8
-7	2200	1,5	ПФ22-1	ПВ2-3-1	1	10,0	178,6	—	98,7	2,2	279,5
-8		2,0	ПФ20-2			7,7	107,5				208,4
-9		2,5÷4,5	ПФ19-2			6,7	92,4				193,4
-10	2800	1,5	ПФ22-1*	ПВ2-4-1	1	10,9	178,6	—	116,2	2,2	297,0
-11		2,0	ПФ20-2			8,6	107,5				225,9
-12		2,5÷4,5	ПФ19-2			7,6	92,4				210,8
Ф189-1	1300	1,5	ПФ20-1	ПВ2-1-2	1	6,4	90,5	—	86,2	2,2	178,9
-2		2,0÷3,0	ПФ18-2			4,1	73,5				161,9
-3		2,5÷4,5	ПФ16-1			3,1	51,9				140,3
-4	1600	1,5	ПФ20-1	ПВ2-2-2	1	6,9	90,5	—	95,7	2,2	188,4
-5		2,0÷3,0	ПФ18-2			4,6	73,5				171,4
-6		3,5÷4,5	ПФ16-1			3,6	51,9				149,8
-7	2200	1,5	ПФ20-1	ПВ2-3-2	1	7,7	90,5	—	113,1	2,2	205,8
-8		2,0	ПФ19-1			6,7	77,9				193,2
-9		2,5; 3,0	ПФ18-2			5,4	73,5				188,8
-10		3,5÷4,5	ПФ16-1			4,4	51,9				167,2
-11	2800	1,5	ПФ20-1	ПВ2-4-2	1	8,6	90,5	—	130,6	2,2	223,3
-12		2,0	ПФ19-1			7,6	77,9				210,7
-13		2,5; 3,0	ПФ18-2			6,3	73,5				206,3
-14		3,5÷4,5	ПФ16-1			5,3	51,9				184,7

Инв. № подл. | Подпись и дата | Взам. инв. №

Марка фундамента	Параметры: Заглубление, мм	Параметры: Расчетное давление на основание, R кгс/см²	Марка фундаментной плиты	Подколонник: Марка подколонника	Подколонник: Кол.	Расход материалов: Бетон марки М150, м³	Арматура, кг: Классы A-III	Арматура, кг: Классы A-II	Арматура, кг: Классы A-I	Прокат, кг: δ=6	Итого
Ф190-1	1300	1,5; 2,0	ПФ23*-1	ПИ1-1	1	5,4	62,0	—	123,5	—	185,5
-2		2,5÷4,5	ПФ16*-1			3,4	51,9	—	123,5	—	175,4
-3	1600	1,5; 2,0	ПФ23*-1	ПИ1-2	1	6,0	62,0	—	136,4	—	198,4
-4		2,5÷4,5	ПФ16*-1			4,0	51,9	—	136,4	—	188,3
-5	2200	1,5	ПФ29-1	ПИ1-3	1	7,0	90,1	—	160,0	—	250,1
-6		2,0	ПФ23*-1			7,1	62,0	—	160,0	—	222,0
-7		2,5÷4,5	ПФ16*-1			5,1	51,9	—	160,0	—	211,9
-8	2800	1,5	ПФ30*-1	ПИ1-4	1	9,2	104,9	—	183,7	—	288,6
-9		2,0÷4,5	ПФ16*-1			6,3	51,9	—	183,7	—	235,6
Ф191-1	1300	1,5	ПФ30*-2	ПИ1-1	1	6,3	124,9	—	123,5	—	248,4
-2		2,0	ПФ29*-1			5,3	90,1	—	123,5	—	213,6
-3		2,5÷4,5	ПФ23*-1			5,4	62,0	—	123,5	—	185,5
-4	1600	1,5	ПФ30*-2	ПИ1-2	1	6,9	124,9	—	136,4	—	261,3
-5		2,0	ПФ29*-1			5,9	90,1	—	136,4	—	226,5
-6		2,5÷4,5	ПФ23*-1			6,0	62,0	—	136,4	—	198,4
-7	2200	1,5	ПФ31*-2	ПИ1-3	1	8,8	149,8	—	160,0	—	309,8
-8		2,0	ПФ30*-2			8,0	124,9	—	160,0	—	284,9
-9		2,5; 3,0	ПФ29*-2			7,0	106,0	—	160,0	—	266,0
-10		3,5÷4,5	ПФ23*-1			7,1	62,0	—	160,0	—	222,0
-11	2800	1,5	ПФ31*-2	ПИ1-4	1	10,0	149,8	—	183,7	—	333,5
-12		2,0	ПФ30*-2			9,2	124,9	—	183,7	—	308,6
-13		2,5; 3,0	ПФ29*-2			8,2	106,0	—	183,7	—	289,7
-14		3,5÷4,5	ПФ23*-1			8,3	62,0	—	183,7	—	245,7
Ф192-1	1300	1,5	ПФ30*-2	ПК1-1	1	7,1	124,9	—	134,2	2,2	261,3
-2		2,0	ПФ29*-1			6,1	90,1	—	134,2	2,2	226,5
-3		2,5÷4,5	ПФ23*-1			6,2	62,0	—	134,2	2,2	198,4
-4	1600	1,5	ПФ30*-2	ПК1-2	1	7,9	124,9	—	148,0	2,2	275,1
-5		2,0	ПФ29*-1			6,9	90,1	—	148,0	2,2	240,3
-6		2,5÷4,5	ПФ23*-1			7,0	62,0	—	148,0	2,2	212,2

Марка фундамента	Параметры: Заглубление, мм	Параметры: Расчетное давление на основание, R кгс/см²	Марка фундаментной плиты	Подколонник: Марка подколонника	Подколонник: Кол.	Расход материалов: Бетон марки М150, м³	Арматура, кг: Классы A-III	Арматура, кг: Классы A-II	Арматура, кг: Классы A-I	Прокат, кг: δ=6	Итого
Ф192-7	2200	1,5	ПФ31*-2	ПК1-3	1	10,2	149,8	—	173,5	2,2	325,5
-8		2,0	ПФ30*-2			9,4	124,9	—	173,5	2,2	300,6
-9		2,5; 3,0	ПФ29*-2			8,4	106,0	—	173,5	2,2	281,7
-10		3,5÷4,5	ПФ23*-1			8,5	62,0	—	173,5	2,2	237,7
-11	2800	1,5	ПФ31*-2	ПК1-4	1	11,7	149,0	—	198,9	2,2	350,9
-12		2,0	ПФ30*-2			10,9	124,9	—	198,9	2,2	326,0
-13		2,5; 3,0	ПФ29*-2			9,9	106,0	—	198,9	2,2	307,1
-14		3,5÷4,5	ПФ23*-1			10,0	62,0	—	198,9	2,2	263,1
Ф193-1	1300	1,5	ПФ30*-2	ПК2-1	1	7,1	124,0	—	134,2	2,2	261,3
-2		2,0	ПФ29*-1			6,1	90,1	—	134,2	2,2	226,5
-3		2,5÷4,5	ПФ23*-1			6,2	62,0	—	134,2	2,2	198,4
-4	1600	1,5	ПФ30*-2	ПК2-2	1	7,8	124,9	—	148,0	2,2	275,1
-5		2,0	ПФ29*-1			6,8	90,1	—	148,0	2,2	240,3
-6		2,5÷4,5	ПФ23*-1			6,9	62,0	—	148,0	2,2	212,2
-7	2200	1,5	ПФ31*-2	ПК2-3	1	10,1	149,8	—	173,5	2,2	325,5
-8		2,0	ПФ30*-2			9,3	124,9	—	173,5	2,2	300,6
-9		2,5; 3,0	ПФ29*-2			8,3	106,0	—	173,5	2,2	281,7
-10		3,5÷4,5	ПФ23*-1			8,4	62,0	—	173,5	2,2	237,7
-11	2800	1,5	ПФ31*-2	ПК2-4	1	11,7	149,8	—	198,9	2,2	350,9
-12		2,0	ПФ30*-2			10,9	124,9	—	198,9	2,2	326,0
-13		2,5; 3,0	ПФ29*-2			9,9	106,0	—	198,9	2,2	307,1
-14		3,5÷4,5	ПФ23*-1			10,0	62,0	—	198,9	2,2	263,1

Марка фундамента	Параметры: Заглубление, мм	Параметры: Расчетное давление на основание R кгс/см²	Марка фундаментной плиты	Подколонник: Марка подколонника	Подколонник: Кол.	Расход материалов: Бетон марки М150, м³	Арматура, кг: класса A-III	Арматура, кг: класса A-II	Арматура, кг: класса A-I	Прокат, кг: δ=6	Итого
Ф194-1	1300	1,5	ПФ30*-2	ПГ2-1	1	6,8	124,9	–	144,8	2,2	271,9
-2		2,0	ПФ29*-1			5,8	90,1	–	144,8	2,2	237,1
-3		2,5÷4,5	ПФ23*-1			5,9	62,0	–	144,8	2,2	209,0
-4	1600	1,5	ПФ30*-2	ПГ2-2	1	7,7	124,9	–	159,4	2,2	286,5
-5		2,0	ПФ29*-1			6,7	90,1	–	159,4	2,2	251,7
-6		2,5÷4,5	ПФ23*-1			6,8	62,0	–	159,4	2,2	223,6
-7	2200	1,5	ПФ31*-2	ПГ2-3	1	10,2	149,8	–	186,5	2,2	338,5
-8		2,0	ПФ30*-2			9,4	124,9	–	186,5	2,2	313,6
-9		2,5;3,0	ПФ29*-2			8,4	106,0	–	186,5	2,2	294,7
-10		3,5÷4,5	ПФ23*-1			8,5	62,0	–	186,5	2,2	250,7
-11	2800	1,5	ПФ31*-2	ПГ2-4	1	12,0	149,8	–	213,5	2,2	365,5
-12		2,0	ПФ30*-2			11,2	124,9	–	213,5	2,2	340,6
-13		2,5; 3,0	ПФ29*-2			10,2	106,0	–	213,5	2,2	321,7
-14		3,5÷4,5	ПФ23*-1			10,3	62,0	–	213,5	2,2	277,7
Ф195-1	1300	1,5	ПФ32*-2	ПГ1*-1	1	9,4	175,8	–	144,8	2,2	322,8
-2		2,0÷3,0	ПФ30*-2			7,0	124,9	–	144,8	2,2	271,9
-3		3,5÷4,5	ПФ29*-2			6,0	106,0	–	144,8	2,2	253,0
-4	1600	1,5	ПФ32*-2	ПГ1-2	1	10,2	175,8	–	159,4	2,2	337,4
-5		2,0÷3,0	ПФ30*-2			7,8	124,9	–	159,4	2,2	286,5
-6		3,5÷4,5	ПФ29*-2			6,8	106,0	–	159,4	2,2	267,6
-7	2200	1,5	ПФ28*-1	ПГ1-3	1	13,0	168,0	–	186,5	2,2	356,7
-8		2,0	ПФ31*-1			10,4	129,0	–	186,5	2,2	317,7
-9		2,5; 3,0	ПФ30*-2			9,6	124,9	–	186,5	2,2	313,6
-10		3,5÷4,5	ПФ29*-2			8,6	106,0	–	186,5	2,2	294,7
-11	2800	1,5	ПФ28*-1	ПГ1-4	1	14,7	168,0	–	213,5	2,2	383,7
-12		2,0÷3,0	ПФ31*-2			12,1	149,8	–	213,5	2,2	365,5
-13		3,5÷4,5	ПФ29*-2			10,3	106,0	–	213,5	2,2	321,7

Марка фундамента	Параметры: Заглубление, мм	Параметры: Расчетное давление на основание R кгс/кг²	Марка фундаментной плиты	Подколонник: Марка подколонника	Подколонник: Кол	Расход материалов: Бетон марки М150, м³	Арматура, кг: класса A-III	Арматура, кг: класса A-II	Арматура, кг: класса A-I	Прокат, кг: δ=6	Итого
Ф196-1	1300	1,5	ПФ32*-2	ПГ2-1	1	9,2	175,8	–	144,8	2,2	322,8
-2		2,0÷3,0	ПФ30*-2			6,8	124,9	–	144,8	2,2	271,9
-3		3,5÷4,5	ПФ29*-2			5,8	106,0	–	144,8	2,2	253,0
-4	1600	1,5	ПФ32*-2	ПГ2-2	1	10,1	175,8	–	159,4	2,2	337,4
-5		2,0÷3,0	ПФ30*-2			7,7	124,9	–	159,4	2,2	286,5
-6		3,5÷4,5	ПФ29*-2			6,7	106,0	–	159,4	2,2	267,6
-7	2200	1,5	ПФ28*-1	ПГ2-3	1	12,8	168,0	–	186,5	2,2	356,7
-8		2,0	ПФ31*-1			10,2	129,0	–	186,5	2,2	317,7
-9		2,5;3,0	ПФ30*-2			9,4	124,9	–	186,5	2,2	313,6
-10		3,5÷4,5	ПФ29*-2			8,4	106,0	–	186,5	2,2	294,7
-11	2800	1,5	ПФ28*-1	ПГ2-4	1	14,6	168,0	–	213,5	2,2	283,7
-12		2,0÷3,0	ПФ31*-2			12,0	149,8	–	213,5	2,2	365,5
-13		3,5÷4,5	ПФ29*-2			10,2	106,0	–	213,5	2,2	321,7
Ф197-1	1300	1,5	ПФ29*-1	ПИ1-1	1	5,3	90,1	–	123,5	–	213,6
-2		2,0	ПФ23*-1			5,4	62,0	–	123,5	–	185,5
-3		2,5÷4,5	ПФ16*-1			3,4	51,9	–	123,5	–	175,4
-4	1600	1,5	ПФ29*-1	ПИ1-2	1	5,9	90,1	–	136,4	–	226,5
-5		2,0	ПФ23*-1			6,0	62,0	–	136,4	–	198,4
-6		2,5÷4,5	ПФ16*-1			4,0	51,9	–	136,4	–	188,3
-7	2200	1,5	ПФ29*-1	ПИ1-3	1	7,0	90,1		160,0	–	250,1
-8		2,0÷3,0	ПФ23*-1			1,1	62,0	–	160,0	–	222,0
-9		3,5÷4,5	ПФ16*-1			5,1	51,9	–	160,0	–	211,9
-10	2800	1,5	ПФ30*-1	ПИ1-4	1	9,2	104,9	–	183,7	–	288,6
-11		2,0	ПФ29*-1			8,2	90,1	–	183,7	–	273,8
-12		2,5;3,0	ПФ23*-1			8,3	62,0	–	183,7	–	245,7
-13		3,5÷4,5	ПФ16*-1			6,3	51,9	–	183,7	–	235,6

Марка фундамента	Параметры: Заглубление, мм	Параметры: Расчетное давление на основание, R кгс/см²	Марка фундаментной плиты	Подколонник: Марка подколонника	Подколонник: Кол.	Расход материалов: Бетон марки М150, м³	Арматура, кг: класса A-III	Арматура, кг: класса A-II	Арматура, кг: класса A-I	Прокат, кг: δ=6	Итого
Ф198-1	1300	1,5	ПФ29*-1	ПК1-1	1	6,1	90,1	–	134,2	2,2	226,5
-2		2,0	ПФ23*-1			6,2	62,0	–	134,2	2,2	198,4
-3		2,5÷4,5	ПФ16*-1			4,2	51,9	–	134,2	2,2	188,3
-4	1600	1,5	ПФ29*-1	ПК1-2	1	6,9	90,1	–	148,0	2,2	240,3
-5		2,0	ПФ23*-1			7,0	52,0	–	148,0	2,2	212,2
-6		2,5÷4,5	ПФ16*-1			5,0	51,9	–	148,0	2,2	202,1
-7	2200	1,5	ПФ29*-1	ПК1-3	1	8,4	90,1	–	173,5	2,2	265,8
-8		2,0÷3,0	ПФ23*-1			8,5	62,0	–	173,5	2,2	237,7
-9		3,5÷4,5	ПФ16*-1			6,5	51,9	–	173,5	173,5	227,6
-10	2800	1,5	ПФ30*-1	ПК1-4	1	10,9	104,9	–	198,9	2,2	306,0
-11		2,0	ПФ29*-1			9,9	90,1	–	198,9	2,2	291,2
-12		2,5; 3,0	ПФ23*-1			10,0	62,0	–	198,9	2,2	263,1
-13		3,5÷4,5	ПФ16*-1			8,0	51,9	–	198,9	2,2	253,0
Ф199-1	1300	1,5	ПФ30*-1	ПГ1-1	1	7,0	104,9	–	144,8	2,2	251,3
-2		2,0÷4,5	ПФ29*-2			6,0	106,0	–	144,8	2,2	253,0
-3	1600	1,5	ПФ30*-1	ПГ1-2	1	7,8	104,9	–	159,4	2,2	266,5
-4		2,0÷4,5	ПФ29*-2			6,8	106,0	–	159,4	2,2	267,6
-5	2200	1,5	ПФ31*-1	ПГ1-3	1	10,4	129,0	–	186,5	2,2	317,7
-6		2,0	ПФ30*-2			9,6	124,9	–	186,5	2,2	313,6
-7		2,5; 3,0	ПФ29*-1			8,6	90,1	–	186,5	2,2	278,8
-8		3,5÷4,5	ПФ23*-1			8,7	62,0	–	186,5	2,2	250,7
-9	2800	1,5	ПФ31*-1	ПГ1-4	1	12,1	129,0	–	213,5	2,2	344,7
-10		2,0	ПФ30*-2			11,3	124,9	–	213,5	2,2	340,6
-11		2,5; 3,0	ПФ29*-1			10,3	90,1	–	213,5	2,2	305,8
-12		3,5÷4,5	ПФ23*-1			10,4	62,0	–	213,5	2,2	277,7
Ф200-1	1300	1,5	ПФ29*-1	ПГ1-1	1	6,0	90,1	–	144,8	2,2	237,1
-2		2,0-4,5	ПФ29*-2			6,0	106,0	–	144,8	2,2	253,0
-3	1600	1,5	ПФ29*-1	ПГ1-2	1	6,8	90,1	–	159,4	2,2	251,7
-4		2,0÷4,5	ПФ29*-2			6,8	106,0	–	159,4	2,2	267,6

Марка фундамента	Параметры: Заглубление, мм	Параметры: Расчетное давление на основание, R кгс/см²	Марка фундаментной плиты	Подколонник: Марка подколонника	Подколонник: Кол.	Расход материалов: Бетон марки М150, м³	Арматура, кг: класса A-III	Арматура, кг: класса A-II	Арматура, кг: класса A-I	Прокат, кг: δ=6	Итого
Ф200-5	2200	1,5	ПФ30*-1	ПГ1-3	1	9,6	104,9	–	186,5	2,2	293,6
-6		2,0	ПФ30*-2			9,6	124,9	–	186,5	2,2	313,6
-7		2,5÷4,5	ПФ23*-1			8,7	62,0	–	186,5	2,2	250,7
-8	2800	1,5	ПФ30*-1	ПГ1-4	1	11,3	104,9	–	213,5	2,2	320,6
-9		2,0	ПФ30*-2			11,3	124,9	–	213,5	2,2	340,6
-10		2,5÷4,5	ПФ23*-1			10,4	62,0	–	213,5	2,2	277,7
Ф201-1	1300	1,5; 2,0	ПФ23*-1	ПИ1-1	1	5,4	62,0	–	123,5	–	185,5
-2		2,5÷4,5	ПФ16*-1			3,4	51,9	–	123,5	–	175,4
-3	1600	1,5, 2,0	ПФ23*-1	ПИ1-2	1	6,0	62,0	–	136,4	–	198,4
-4		2,5÷4,5	ПФ16*-1			4,0	51,9	–	136,4	–	188,3
-5	2200	1,5	ПФ32-1	ПИ1-3	2	13,2	150,8	–	320,0	–	470,8
-6		2,0	ПФ23*-1		1	7,1	62,0	–	160,0	–	222,0
-7		2,5÷4,5	ПФ16*-1			5,1	51,9	–	160,0	–	211,9
-8	2800	1,5	ПФ32-1	ПИ1-4	2	15,5	150,8	–	367,4	–	518,2
-9		2,0÷4,5	ПФ23*-1		1	8,3	62,0	–	183,7	–	245,7

Марка фундамента	Параметры: Заглубление, мм	Параметры: Расчетное давление на основание, R кгс/см²	Марка фундаментной плиты	Подколонник: Марка подколонника	Подколонник: Кол.	Расход материалов: Бетон марки М150, м³	Арматура, кг: Классы: А-III	Арматура, кг: Классы: А-II	Арматура, кг: Классы: А-I	Прокат, кг: δ=6	Итого
Ф202-1	1300	1,5	ПФ32-1	ПК1-1	2	11,5	150,8	—	268,4	2,2	423,6
-2		2,0÷4,5	ПФ31-1			9,9	129,0	—	268,4	4,4	401,8
-3	1600	1,5	ПФ32-1	ПК1-2	2	13,0	150,8	—	296,0	4,4	451,2
-4		2,0÷4,5	ПФ31-1			11,4	129,0	—	296,0	4,4	429,4
-5	2200	1,5	ПФ28-1	ПК1-3	2	17,0	168,0	—	347,0	4,4	519,4
-6		2,0÷3,0	ПФ32-1			16,0	150,8	—	347,0	4,4	502,2
-7		3,5÷4,5	ПФ31-1			14,4	129,0	—	347,0	4,4	480,4
-8	2800	1,5	ПФ28-1	ПК1-4	2	20,0	168,0	—	397,8	4,4	570,2
-9		2,0÷3,0	ПФ32-1			19,0	150,8	—	397,8	4,4	553,0
-10		3,5÷4,5	ПФ31-1			17,4	129,0	—	397,8	4,4	531,2
Ф203-1	1300	1,5	ПФ32-2	ПГ1-1	2	11,1	150,8	—	289,6	4,4	444,8
-2		2,0÷4,5	ПФ31-1			9,5	129,0	—	289,6	4,4	423,0
-3	1600	1,5	ПФ32-1	ПГ1-2	2	12,9	150,8	—	318,8	4,4	474,0
-4		2,0÷4,5	ПФ31-1			11,3	129,0	—	318,8	4,4	452,2
-5	2200	1,5	ПФ28-1	ПГ1-3	2	17,3	168,0	—	373,0	4,4	545,4
-6		2,0-3,0	ПФ32-1			16,3	150,8	—	373,0	4,4	528,2
-7		3,5÷4,5	ПФ31-1			14,7	129,0	—	373,0	4,4	506,4
-8	2800	1,5	ПФ28-1	ПГ1-4	2	20,8	168,0	—	427,0	4,4	599,4
-9		2,0÷3,0	ПФ32-1			19,8	150,8	—	427,0	4,4	582,2
-10		3,5÷4,5	ПФ31-1			18,2	129,0	—	427,0	4,4	560,4
Ф204-1	1300	1,5	ПФ28-1	ПГ1-1	2	12,1	168,0	—	289,6	4,4	462,0
-2		2,0	ПФ32-1			11,1	150,8	—	289,6	4,4	444,8
-3		2,5÷4,5	ПФ31-1			9,5	129,0	—	289,6	4,4	423,0
-4	1600	1,5	ПФ28-1	ПГ1-2	2	13,9	168,0	—	318,8	4,4	491,2
-5		2,0	ПФ32-1			12,9	150,8	—	318,8	4,4	474,0
-6		2,5÷4,5	ПФ31-1			11,3	129,0	—	452,2	4,4	452,2
-7	2200	1,5	ПФ47-1	ПГ1-3	2	18,0	346,0	—	379,0	4,4	723,4
-8		2,0	ПФ28-1			17,3	168,0	—	379,0	4,4	545,4
-9		2,5÷4,5	ПФ32-1			16,3	150,8	—	379,0	4,4	528,2

Марка фундамента	Параметры: Заглубление, мм	Параметры: Расчетное давление на основание, R кгс/см²	Марка фундаментной плиты	Подколонник: Марка подколонника	Подколонник: Кол.	Расход материалов: Бетон марки М150, м³	Арматура, кг: Классы: А-III	Арматура, кг: Классы: А-II	Арматура, кг: Классы: А-I	Прокат, кг: δ=6	Итого
Ф204-10	2800	1,5	ПФ48-1	ПГ1-4	2	22,8	417,5	—	427,0	4,4	848,9
-11		2,0	ПФ28-1			20,8	168,0	—	427,0	4,4	599,4
-12		2,5÷4,5	ПФ32-1			19,8	150,8	—	427,0	4,4	582,2
Ф205-1	1300	1,5	ПФ31*-2	ПК2-1	1	7,9	149,8	—	134,2	2,2	286,2
-2		2,0÷3,0	ПФ30*-2			7,1	124,9	—	134,2	2,2	261,3
-3		3,5÷4,5	ПФ23*-1			6,2	62,0	—	134,2	2,2	198,4
-4	1600	1,5	ПФ31*-2	ПК2-2	1	8,6	149,8	—	148,0	2,2	300,0
-5		2,0÷3,0	ПФ30*-2			7,8	124,9	—	148,0	2,2	275,2
-6		3,5÷4,5	ПФ23*-1			6,9	62,0	—	148,0	2,2	212,2
-7	2200	1,5	ПФ31*-2	ПК2-3	1	10,1	149,8	—	173,5	2,2	325,5
-8		2,0÷3,0	ПФ30*-2			9,3	124,9	—	173,5	2,2	300,6
-9		3,5÷4,5	ПФ29*-2			8,3	106,0	—	173,5	2,2	281,7
-10	2800	1,5	ПФ31*-2	ПК2-4	1	11,7	149,8	—	198,9	2,2	350,9
-11		2,0÷3,0	ПФ30*-2			10,9	124,9	—	198,9	2,2	326,0
-12		3,5÷4,5	ПФ29*-2			9,9	106,0	—	198,9	2,2	307,1

Марка фундамента	Параметры: Заглубление, мм	Параметры: Расчетное давление на основание R кгс/см²	Марка фундаментной плиты	Подколонник: Марка подколонника	Подколонник: Кол.	Расход материалов: Бетон марки М150, м³	Арматура, кг: Классы: AIII	Арматура, кг: Классы: AII	Арматура, кг: Классы: AI	Прокат, кг: Б=6	Итого
Ф206-1	1300	1,5	ПФ30*-2	ПГ1-1	1	7,0	124,9	—	144,8	2,2	271,9
-2		2,0	ПФ29*-2			6,0	106,0	—			253,0
-3		2,5÷4,5	ПФ23*-1			6,1	62,0	—			209,0
-4	1600	1,5	ПФ30-2	ПГ1-2	1	7,8	124,9	—	159,4	2,2	286,5
-5		2,0	ПФ29*-2			6,8	106,0	—			267,6
-6		2,5÷4,5	ПФ23*-1			6,9	62,0	—			223,6
-7	2200	1,5	ПФ30*-1	ПГ1-3	1	9,6	104,9	—	186,5	2,2	293,6
-8		2,0	ПФ30*-2			9,6	124,9	—			313,6
-9		2,5÷4,5	ПФ23*-1			8,7	62,0	—			250,7
-10	2800	1,5; 2,0	ПФ30*-2	ПГ1-4	1	11,3	124,9	—	213,5	2,2	340,6
-11		2,5÷4,5	ПФ25*-1			10,4	62,0	—			277,7
Ф207-1	1300	1,5	ПФ27-1	ПБ2-1-1	1	6,4	104,9	28,6	35,0	2,2	170,7
-2		2,0÷3,0	ПФ11-2			3,7	62,1				127,9
-3		3,5÷4,5	ПФ25-2			2,9	45,0				110,8

Марка фундамента	Параметры: Заглубление, мм	Параметры: Расчетное давление на основание R кгс/см²	Марка фундаментной плиты	Подколонник: Марка подколонника	Подколонник: Кол.	Расход материалов: Бетон марки М150, м³	Арматура, кг: Классы: AIII	Арматура, кг: Классы: AII	Арматура, кг: Классы: AI	Прокат, кг: Б=6	Итого
Ф207-4	1600	1,5	ПФ27-1	ПБ2-2-1	1	6,7	104,9	19,2	52,9	2,2	179,2
-5		2,0÷3,0	ПФ11-2			4,0	62,1				136,4
-6		3,5÷4,5	ПФ25-2			3,2	45,0				119,3
-7	2200	1,5	ПФ27-1	ПБ2-3-1	1	7,3	104,9	46,2	41,7	2,2	195,0
-8		2,0	ПФ26-2			6,0	77,9				168,0
-9		2,5; 3,0	ПФ11-2			4,6	62,1				152,2
-10		3,5÷4,5	ПФ9-3			4,0	61,2				151,3
-11	2800	1,5	ПФ27-1	ПБ2-4-1	1	8,0	104,9	31,2	72,4	2,2	210,7
-12		2,0	ПФ26-3			6,7	90,1				195,9
-13		2,5; 3,0	ПФ11-2			5,3	62,1				167,9
-14		3,5÷4,5	ПФ9-3			4,7	61,2				167,0

Марка фундамента	Параметры		Марка фундаментной плиты	Марка подколонника	Расход материалов				
	Заглубление, мм	Расчетное давление на основание R кгс/см²			Бетон марки М150, м³	Сталь, кг			
						Арматура класса		Изделие закладное	Итого
						A-III	A-I		
ФС1-1	1300	1,5 ÷ 4,5	ПФ35-1	ПН1-1-1	7,5	254,8	12,8	56,8	324,4
-2	1600			ПН1-2-1	7,9	278,8			348,4
-3	2200		ПФ46-1	ПН1-3-1	5,7	267,4	16,0		340,2
-4	2800			ПН1-4-1	5,6	315,4	19,2		391,4
ФС2-1	1300		ПФ35-1	ПН1-1-2	7,5	254,8	12,8	93,6	361,2
-2	1600			ПН1-2-2	7,9	278,8			385,2
-3	2200		ПФ46-1	ПН1-3-2	5,7	267,4	16,0		377,0
-4	2800			ПН1-4-2	6,6	315,4	19,2		428,2
ФС3-1	1300		ПФ34-1	ПН1-1-3	10,5	303,0	12,8	144,8	460,6
-2	1600			ПН1-2-3	10,9	327,0			484,6
-3	2200		ПФ35-1	ПН1-3-3	8,8	322,0	16,0		482,8
-4	2800			ПН1-4-3	9,7	370,0	19,2		534,0
ФС4-1	1300		ПФ37-1	ПН1-1-4	12,4	344,5	12,8	209,6	566,9
-2	1600			ПН1-2-4	12,8	368,5			590,9
-3	2200		ПФ34-1	ПН1-3-4	11,8	370,2	16,0		595,8
-4	2800			ПН1-4-4	12,7	418,2	19,2	209,6	647,0
ФС5-1	1300		ПФ35-1	ПН2-1-1	7,5	254,8	12,8	144,8	412,4
-2	1600			ПН2-2-1	7,9	278,8		144,8	436,4
-3	2200		ПФ46-1	ПН2-3-1	5,7	267,4	16,0	144,8	428,2
-4	2800			ПН2-4-1	6,6	315,4	19,2		479,4
ФС6-1	1300		ПФ37-1	ПН2-1-1	12,4	344,5	12,8		502,1
-2	1600			ПН2-2-1	12,8	368,5			526,1
-3	2200		ПФ34-1	ПН2-3-1	11,8	370,2	16,0		531,0
-4	2800			ПН2-4-1	12,7	418,2	19,2		582,2
ФС1-1	1300		ПФ37-1	ПН2-1-2	12,4	344,5	12,8	209,6	566,9
-2	1600			ПН2-2-2	12,8	368,5			590,9
-3	2200		ПФ34-1	ПН2-3-2	11,8	370,2	16,0		595,8
-4	2800			ПН2-4-2	12,7	418,2	19,2		647,0

Марка фундамента	Параметры		Марка фундаментной плиты	Марка подколонника	Расход материалов				
	Заглубление, мм	Расчетное давление на основание R кгс/см²			Бетон марки М150, м³	Сталь, кг			
						Арматура класса		Изделие закладное	Итого
						A-III	A-I		
ФС8-1	1300	1,5 ÷ 4,5	ПФ39-1	ПН2-1-2	15,4	399,6	12,8	209,6	622,0
-2	1600			ПН2-2-2	15,8	423,6			646,0
-3	2200		ПФ34-1	ПН2-3-2	11,8	370,2	16,0		595,8
-4	2800			ПН2-4-2	12,7	418,2	19,2		647,0
ФС9-1	1300		ПФ39-1	ПН2-1-3	15,4	399,6	12,8	419,2	831,6
-2	1600			ПН2-2-3	15,8	423,6			855,6
-3	2200		ПФ34-1	ПН2-3-3	11,8	370,2	16,0		805,4
-4	2800			ПН2-4-3	12,7	418,2	19,2		856,6
ФС10-1	1300		ПФ37-1	ПН3-1-1	13,0	317,3	16,0	140,8	474,1
-2	1600			ПН3-2-1	13,7	336,8			493,3
-3	2200		ПФ34-1	ПН3-3-1	13,1	327,0	20,0		487,8
-4	2800			ПН3-4-1	14,4	359,0	24,0		523,8
ФС11-1	1300		ПФ36-1	ПН3-1-1	16,6	382,6	16,0		539,4
-2	1600			ПН3-2-1	17,3	401,8			558,6
-3	2200		ПФ37-1	ПН3-3-1	15,0	368,5	20,0		529,3
-4	2800			ПН3-4-1	16,3	400,5	24,0		565,3
ФС12-1	1300		ПФ39-1	ПН3-1-2	16,0	372,4	16,0	150,4	538,8
-2	1600			ПН3-2-2	16,7	391,6			558,0
-3	2200		ПФ37-1	ПН3-3-2	15,0	368,5	20,0		538,9
-4	2800			ПН3-4-2	16,3	400,5	24,0		574,9

Нач. отд.	Бродский		
Н. контр.	Зорин		
Гл. констр.	Зорин		
Рук. гр.	Свирь		
Ст. инж.	Боднянская		
Техник	Литвиненко		

3.015-8/84.0-17

Таблица для подбора составных элементов фундамента (плита фундаментная и подколонник) под стальные опоры

Стадия	Лист	Листов
Р	1	5

Госстрой СССР, Харьковский Промстройниипроект

Инв. № подл. | Подпись и дата | Взам. инв. №

Марка фундамента	Параметры: Заглубление, мм	Параметры: Расчетное давление на основание R кгс/см²	Марка фундаментной плиты	Марка подколонника	Расход материалов: Бетон марки М150, м³	Сталь, кг: Арматура класса A-III	Сталь, кг: Арматура класса A-I	Прокат, кг: Вст3кп2 -6х60	Изделие закладное	Итого
ФС13-1	1300	1,5 ÷ 4,5	ПФ47-1	ПН5-1-1	19,0	605,2	48,6	9,0	244,8	907,6
-2	1600			ПН5-2-1	19,9	655,6				958,0
-3	2200		ПФ39-1	ПН5-3-1	19,3	706,8	60,8			1021,4
-4	2800			ПН5-4-1	21,0	814,8	73,0			1141,6
ФС14-1	1300		ПФ36-1	ПН4-1-1	16,6	382,6	16,0		150,4	549,0
-2	1600			ПН4-2-1	17,3	401,8				568,2
-3	2200		ПФ37-1	ПН4-3-1	15,0	368,5	20,0	—		538,9
-4	2800			ПН4-4-1	16,3	400,5	24,0			574,9
ФС15-1	1300		ПФ39-1	ПН6-1-1	16,7	498,0	32,6	9,0	244,8	784,4
-2	1600			ПН6-2-1	17,6	541,2				827,6
-3	2200		ПФ39-1	ПН6-3-1	19,3	627,6	40,8			922,2
-4	2800			ПН6-4-1	21,0	714,0	49,0			1016,8
ФС16-1	1300		ПФ47-1	ПН5-1-2	19,0	605,2	48,6		555,2	1218,0
-2	1600			ПН5-2-2	19,9	655,6				1268,4
-3	2200		ПФ36-1	ПН5-3-2	19,9	717,0	60,8			1342,0
-4	2800			ПН5-4-2	21,6	825,0	73,0			1462,2
ФС17-1	1300		ПФ47-1	ПН5-1-1	19,0	605,2	48,6		244,8	907,6
-2	1600			ПН5-2-1	19,9	655,6				958,0
-3	2200		ПФ36-1	ПН5-3-1	19,9	717,0	60,8			1031,6
-4	2800			ПН5-4-1	21,6	825,0	73,0			1151,8
ФС18-1	1300		ПФ39-1	ПН4-1-1	16,0	372,4	16,0	—	150,4	538,8
-2	1600			ПН4-2-1	16,7	391,6				558,0
-3	2200		ПФ39-1	ПН4-3-1	18,0	423,6	20,0			594,0
-4	2800			ПН4-4-1	19,3	455,6	24,0			630,0

Марка фундамента	Параметры: Заглубление, мм	Параметры: Расчетное давление на основание R кгс/см²	Марка фундаментной плиты	Марка подколонника	Расход материалов: Бетон марки М150, м³	Сталь, кг: Арматура класса A-III	Сталь, кг: Арматура класса A-I	Прокат, кг: Вст3кп2 -6х60	Изделие закладное	Итого
ФС19-1	1300	1,5 ÷ 4,5	ПФ39-1	ПН4-1-2	16,0	372,4	16,0	—	244,8	633,2
-2	1600			ПН4-2-2	16,7	391,6				652,4
-3	2200		ПФ39-1	ПН4-3-2	18,0	423,6	20,0			688,4
-4	2800			ПН4-4-2	19,3	455,6	24,0			724,4
ФС20-1	1300		ПФ47-1	ПН4-1-2	18,3	429,2	16,0			690,0
-2	1600			ПН4-2-2	19,0	448,4				709,2
-3	2200		ПФ36-1	ПН4-3-2	18,6	433,8	20,0			698,6
-4	2800			ПН4-4-2	19,9	465,8	24,0			734,6
ФС21-1	1300		ПФ47-1	ПН4-1-3	18,3	429,2	16,0		393,6	838,8
-2	1600			ПН4-2-3	19,0	448,4				858,0
-3	2200		ПФ36-1	ПН4-3-3	18,6	433,8	20,0			847,4
-4	2800			ПН4-4-3	19,9	465,8	24,0			883,4
ФС22-1	1300		ПФ48-1	ПН5-1-3	23,0	676,7	48,6	9,0	244,8	1127,9
-2	1600			ПН5-2-3	23,9	727,1				1178,3
-3	2200		ПФ47-1	ПН5-3-3	21,6	763,6	60,8			1227,0
-4	2800			ПН5-4-3	23,3	871,6	73,0			1347,2
ФС23-1	1300		ПФ48-1	ПН6-1-1	23,0	626,3	32,6			912,7
-2	1600			ПН6-2-1	23,9	669,5				955,9
-3	2200		ПФ39-1	ПН6-3-1	19,3	627,6	40,8			922,2
-4	2800			ПН6-4-1	21,0	714,0	49,0			1016,8
ФС24-1	1300		ПФ48-1	ПН6-1-2	23,0	626,3	32,6		555,2	1223,1
-2	1600			ПН6-2-2	23,9	669,5				1266,3
-3	2200		ПФ47-1	ПН6-3-2	21,6	684,4	40,8			1289,4
-4	2800			ПН6-4-2	23,3	770,8	49,0			1384,0

Марка фундамента	Параметры: Заглубление, мм	Параметры: Расчетное давление на основание, R кгс/см²	Марка фундаментной плиты	Марка подколонника	Расход материалов: Бетон марки М150, м³	Сталь, кг: Арматура класса A-III	Сталь, кг: Арматура класса A-I	Прокат, кг: Вст3кп2 -6×60	Изделие закладное	Итого
ФС25-1	1300	1,5÷4,5	ПФ49-1	ПН5-1-1	30,8	736,1	48,6	9,0	244,8	1038,5
-2	1600			ПН5-2-1	31,7	786,5				1088,9
-3	2200		ПФ48-1	ПН5-3-1	25,6	835,1	60,8			1149,7
-4	2800			ПН5-4-1	27,3	943,1	73,0			1269,9
ФС26-1	1300		ПФ49-1	ПН5-1-4	30,8	736,1	48,6		949,6	1743,3
-2	1600			ПН5-2-4	31,7	786,5				1793,7
-3	2200		ПФ48-1	ПН5-3-4	25,6	835,1	60,8			1854,5
-4	2800			ПН5-4-4	27,3	943,1	73,0			1974,7
ФС27-1	1300		ПФ48-1	ПН6-1-3	23,0	626,3	32,6		393,6	1061,5
-2	1600			ПН6-2-3	23,9	669,5				1104,7
-3	2200		ПФ47-1	ПН6-3-3	21,6	684,4	40,8			1127,8
-4	2800			ПН6-4-3	23,3	770,8	49,0			1222,4
ФС28-1	1300		ПФ49-1	ПН6-1-3	30,8	685,7	32,6			1120,9
-2	1600			ПН6-2-3	31,7	728,9				1164,1
-3	2200		ПФ48-1	ПН6-3-3	25,6	755,9	40,8			1199,3
-4	2800			ПН6-4-3	27,3	842,3	49,0			1293,9
ФС29-1	1300		ПФ49-1	ПН6-1-2	30,8	685,7	32,6		555,2	1282,5
-2	1600			ПН6-2-2	31,7	728,9				1325,7
-3	2200		ПФ48-1	ПН6-3-2	25,6	755,9	40,8			1360,9
-4	2800			ПН6-4-2	27,3	842,3	49,0			1455,5
ФС30-1	1300		ПФ34-1	ПН1-1-2	10,5	303,0	12,8	—	93,6	409,4
-2	1600			ПН1-2-2	10,9	327,0	12,8			433,4
-3	2200		ПФ35-1	ПН1-3-2	8,8	322,0	16,0			431,6
-4	2800			ПН1-4-2	9,7	370,0	19,2			482,8

Марка фундамента	Параметры: Заглубление, мм	Параметры: Расчетное давление на основание, R кгс/см²	Марка фундаментной плиты	Марка подколонника	Расход материалов: Бетон марки М150, м³	Сталь, кг: Арматура класса A-III	Сталь, кг: Арматура класса A-I	Прокат, кг: Вст3кп2 -6×60	Изделие закладное	Итого
ФС31-1	1300	1,5÷4,5	ПФ34-1	ПН-1-3	10,5	303,0	12,8		144,8	460,6
-2	1600			ПН-2-3	10,9	327,0				484,6
-3	2200		ПФ35-1	ПН1-3-3	8,8	322,0	16,0			482,8
-4	2800			ПН1-4-3	9,7	370,0	19,2			534,0
ФС32-1	1300		ПФ36*-1	ПН1-1-5	16,0	409,8	12,8		187,2	609,8
-2	1600			ПН1-2-5	16,4	433,8				633,8
-3	2200		ПФ34*-1	ПН1-3-5	11,8	370,2	16,0			573,4
-4	2800			ПН1-4-5	12,7	418,2	19,2			624,6
ФС33-1	1300		ПФ36*-1	ПН1-1-6	16,0	409,8	12,8		289,6	712,2
-2	1600			ПН1-2-6	16,4	433,8				736,2
-3	2200		ПФ34*-1	ПН1-3-6	11,8	370,2	16,0	—		675,8
-4	2800			ПН1-4-6	12,7	418,2	19,2			727,0
ФС34-1	1300		ПФ36*-1	ПН1-1-7	16,0	409,8	12,8		419,2	841,8
-2	1600			ПН1-2-7	16,4	433,8				865,8
-3	2200		ПФ34*-1	ПН1-3-7	11,8	370,2	16,0			805,4
-4	2300			ПН1-4-7	12,7	418,2	19,2			856,6
ФС35-1	1300		ПФ36*-1	ПН1-1-7	16,0	409,8	12,8			841,8
-2	1600			ПН1-2-7	16,4	433,8				865,8
-3	2200		ПФ37-1	ПН1-3-7	13,7	411,7	16,0			846,9
-4	2800			ПН1-4-7	14,6	459,7	19,2			898,1

Взам. инв. №

Подпись и дата

Инв. № подл.

Марка фундамента	Параметры: Заглубление, мм	Параметры: Расчетное давление на основание R кгс/см²	Марка фундаментной плиты	Марка подколонника	Расход материалов: Бетон марки М150, м³	Сталь, кг: Арматура класса А-III	Сталь, кг: Арматура класса А-I	Прокат, кг: Вст3 кп2 -6х60	Изделие закладное	Итого
ФС36-1	1300	1,5÷4,5	ПФ36*-1	ПН2-1-4	16,0	409,8	12,8		289,6	712,2
-2	1600			ПН2-2-4	16,4	433,8				736,2
-3	2200		ПФ37*-1	ПН2-3-4	13,7	411,7	16,0			717,3
-4	2800			ПН2-4-4	14,6	459,7	19,2			768,5
ФС37-1	1300		ПФ36*-1	ПН2-1-3	16,0	409,8	12,8		419,2	841,8
-2	1600			ПН2-2-3	16,4	433,8				865,8
-3	2200		ПФ37*-1	ПН2-3-3	13,7	411,7	16,0			846,9
-4	2800			ПН2-4-3	14,6	459,7	19,2			898,1
ФС38-1	1300		ПФ38-1	ПН2-1-3	19,9	485,2	12,8	—		917,2
-2	1600			ПН2-2-3	20,3	509,2				941,2
-3	2200		ПФ39*-1	ПН2-3-3	16,7	466,8	16,0			902,0
-4	2800			ПН2-4-3	17,6	514,8	19,2			953,2
ФС39-1	1300		ПФ39-1	ПН3-1-1	16,0	372,4	16,0		140,8	529,2
-2	1600			ПН3-2-1	16,7	391,6				548,4
-3	2200		ПФ34-1	ПН3-3-1	13,1	327,0	20,0			487,8
-4	2800			ПН3-4-1	14,4	359,0	24,0			523,8
ФС40-1	1300		ПФ36-1	ПН5-1-5	17,3	558,6	48,6	9,0		757,0
-2	1600			ПН5-2-5	18,2	609,0				807,4
-3	2200		ПФ37-1	ПН5-3-5	16,3	651,7	60,8			862,3
-4	2800			ПН5-4-5	18,0	759,7	73,0			982,5
ФС41-1	1300		ПФ36-1	ПН5-1-1	17,3	558,6	48,6		244,8	861,0
-2	1600			ПН5-2-1	18,2	609,0				911,4
-3	2200		ПФ37-1	ПН5-3-1	16,3	651,7	60,8			966,3
-4	2800			ПН5-4-1	18,0	759,7	73,0			1086,5

Марка фундамента	Параметры: Заглубление, мм	Параметры: Расчетное давление на основание R кгс/см²	Марка фундаментной плиты	Марка подколонника	Расход материалов: Бетон марки 150, м³	Сталь, кг: Арматура класса А-III	Сталь, кг: Арматура класса А-I	Прокат, кг: Вст3 кп2 -6х60	Изделие закладное	Итого
ФС42-1	1300	1,5÷4,5	ПФ38*-1	ПН5-1-1	21,2	634,0	48,6	9,0	244,8	936,4
-2	1600			ПН5-2-1	22,1	684,4				986,8
-3	2200		ПФ39-1	ПН5-3-1	19,3	706,8	60,8			1021,4
-4	2800			ПН5-4-1	21,0	814,8	73,0			1141,6
ФС43-1	1300		ПФ40-1	ПН5-1-3	28,4	661,6	48,6		393,6	1112,8
-2	1600			ПН5-2-3	29,3	712,0				1163,2
-3	2200		ПФ38-1	ПН5-3-3	23,8	792,4	60,8			1255,8
-4	2800			ПН5-4-3	25,5	900,4	73,0			1376,0
ФС44-1	1300		ПФ38-1	ПН6-1-1	21,2	583,6	32,6		244,8	870,0
-2	1600			ПН6-2-1	22,1	626,8				913,2
-3	2200		ПФ36-1	ПН6-3-1	19,9	637,8	40,8			932,4
-4	2800			ПН6-4-1	21,6	724,2	49,0			1027,0
ФС45-1	1300		ПФ38-1	ПН6-1-3	21,2	583,6	32,6		393,6	1018,8
-2	1600			ПН6-2-3	22,1	626,8				1062,0
-3	2200		ПФ36-1	ПН6-3-3	19,9	637,8	40,8			1081,2
-4	2800			ПН6-4-3	21,6	724,2	49,0			1175,8
ФС46-1	1300		ПФ40*-1	ПН6-1-3	28,4	611,2	32,8			1046,6
-2	1600			ПН6-2-3	29,3	654,4				1089,8
-3	2200		ПФ38-1	ПН6-3-3	23,8	713,2	40,8			1156,6
-4	2800			ПН6-4-3	25,5	799,6	49,0			1251,2

Марка фундамента	Параметры: заглубление, мм	Параметры: расчетное давление на основание, R кгс/см²	Марка фундаментной плиты	Марка подколонника	Расход материалов: бетон марки М150, м³	Сталь, кг: арматура класса А-III	Сталь, кг: арматура класса А-I	Прокат, кг: Вст3кп2 -6х60	Изделие закладное	Итого
ФС47-1	1300	1,5÷4,5	ПФ41-1	ПН5-1-4	30,6	732,9	48,6	9,0	949,6	1740,1
-2	1600			ПН5-2-4	31,5	783,3				1790,5
-3	2200		ПФ38*-1	ПН5-3-4	23,8	792,4	60,8			1811,8
-4	2800			ПН5-4-4	25,5	900,4	73,0			1932,0
ФС48-1	1300		ПФ41-1	ПН6-1-3	30,6	682,5	32,6		393,6	1117,7
-2	1600			ПН6-2-3	31,5	725,7				1160,9
-3	2200		ПФ38-1	ПН6-3-3	23,8	713,2	40,8			1156,6
-4	2800			ПН6-4-3	25,5	799,6	49,0			1251,2
ФС49-1	1300		ПФ41-1	ПН6-1-2	30,6	682,5	32,6		555,2	1279,3
-2	1600			ПН6-2-2	31,5	725,7				1322,5
-3	2200		ПФ38-1	ПН6-3-2	23,8	713,2	40,8			1318,2
-4	2800			ПН6-4-2	25,5	799,6	49,0			1412,8
ФС50-1	1300		ПФ42-1	ПН5-1-2	34,9	780,6	48,6			1333,4
-2	1600			ПН5-2-2	35,8	831,6				1443,8
-3	2200		ПФ40-1	ПН5-3-2	31,0	820,0	60,8			1445,0
-4	2800			ПН5-4-2	32,8	928,0	73,0			1565,2
ФС51-1	1300		ПФ42-1	ПН5-1-4	34,9	780,6	48,6		949,6	1787,8
-2	1600			ПН5-2-4	35,8	831,0				1838,2
-3	2200		ПФ40-1	ПН5-3-4	31,0	820,0	60,8			1839,4
-4	2800			ПН5-4-4	32,8	928,0	73,0			1959,6
ФС52-1	1300		ПФ43-1	ПН5-1-4	35,9	821,1	48,6			1828,3
-2	1600			ПН5-2-4	36,8	871,5				1878,6
-3	2200		ПФ41-1	ПН5-3-4	33,2	891,3	60,8			1910,7
-4	2800			ПН5-4-4	35,0	999,3	73,0			2030,9

Марка фундамента	Параметры: заглубление, мм	Параметры: расчетное давление на основание, R кгс/см²	Марка фундаментной плиты	Марка подколонника	Расход материалов: бетон марки М150, м³	Сталь, кг: арматура класса А-III	Сталь, кг: арматура класса А-I	Прокат, кг: Вст3кп2 -6х60	Изделие закладное	Итого
ФС53-1	1300	1,5÷4,5	ПФ42-1	ПН6-1-2	34,9	730,2	32,6	9,0	555,2	1327,0
-2	1600			ПН6-2-2	35,8	773,4				1370,2
-3	2200		ПФ40*-1	ПН6-3-2	31,0	740,8	40,8			1345,8
-4	2800			ПН6-4-2	32,8	827,2	49,0			1440,4
ФС54-1	1300		ПФ42-1	ПН6-1-2	34,9	730,2	32,6			1327,0
-2	1600			ПН6-2-2	35,8	773,4				1370,2
-3	2200		ПФ41*-1	ПН6-3-2	33,2	812,1	40,8			1417,1
-4	2800			ПН6-4-2	35,0	898,5	49,0			1511,7
ФС55-1	1300		ПФ44*-1	ПН5-1-4	48,0	897,3	48,6		949,6	1904,5
-2	1600			ПН5-2-4	48,8	947,7				1954,9
-3	2200		ПФ41-1	ПН5-3-4	33,2	891,3	60,8			1910,7
-4	2800			ПН5-4-4	35,0	999,3	73,0			2030,9
ФС56-1	1300		ПФ45-1	ПН5-1-4	51,2	954,0	48,6			1961,2
-2	1600			ПН5-2-4	52,0	1004,4				2011,6
-3	2200		ПФ42-1	ПН5-3-4	37,5	939,0	60,8			1958,4
-4	2800			ПН5-4-4	39,3	1047,0	73,0			2078,6
ФС57-1	1300		ПФ44-1	ПН6-1-4	48,0	846,9	32,6			1838,1
-2	1600			ПН6-2-4	48,8	890,1				1881,3
-3	2200		ПФ42-1	ПН6-3-4	37,5	859,8	40,8			1859,2
-4	2800			ПН6-4-4	39,3	946,2	49,0			1953,8

Взам. инв. №

Подпись и дата

Инв. № подл.

gost.e-ecolog.ru