ТИПОВЫЕ КОНСТРУКЦИИ ИЗДЕЛИЯ И УЗЛЫ ЗДАНИЙ И СООРУЖЕНИЙ

СЕРИЯ 3.015—5/86

ОПОРЫ И ФУНДАМЕНТЫ СВАЙНЫЕ ДЛЯ ОТДЕЛЬНО СТОЯЩИХ ОПОР И ОДНОЯРУСНЫХ ЭСТАКАД ПОД ТЕХНОЛОГИЧЕСКИЕ ТРУБОПРОВОДЫ

ВЫПУСК 2

СВАИ И СВАИ—КОЛОННЫ ЗАБИВНЫЕ ЖЕЛЕЗОБЕТОННЫЕ ДЛЯ СВАЙНЫХ ОПОР И ФУНДАМЕНТОВ ПОД ТЕХНОЛОГИЧЕСКИЕ ТРУБОПРОВОДЫ.

РАБОЧИЕ ЧЕРТЕЖИ

РАЗРАБОТАНЫ ИНСТИТУТАМИ:

ХАРЬКОВСКИЙ ПРОМСТРОЙНИИПРОЕКТ

ГЛАВНЫЙ ИНЖЕНЕР ИНСТИТУТА — Н.Ф. ДОВГИЙ
ГЛАВНЫЙ ИНЖЕНЕР ПРОЕКТА — А.М. МОНИН
НАЧАЛЬНИК ОТДЕЛА — М.И. БРОДСКИЙ
ГЛАВНЫЙ СПЕЦИАЛИСТ — В.Б. ЗОРИН

ФУНДАМЕНТПРОЕКТ МИНМОНТАЖСПЕЦСТРОЯ СССР

ГЛАВНЫЙ ИНЖЕНЕР ИНСТИТУТА — М.Н. ПИНК
ГЛАВНЫЙ ИНЖЕНЕР ПРОЕКТА — В.Ф. СОКОЛОВА

АРМПРОМПРОЕКТ ГОССТРОЯ АССР

ГЛАВНЫЙ ИНЖЕНЕР ИНСТИТУТА — М.Г. РОСТОМЯН
НАЧАЛЬНИК ОТДЕЛА — А.М. АРУТЮНОВ

СОГЛАСОВАНЫ ГЛАВОРГПРОЕКТОМ ГОССТРОЯ СССР
ПИСЬМО ОТ 04.11.86 № 6/3-78

gost.e-ecolog.ru

Обозначение	Наименование	Стр.
3.015-5/86.2-00.00С	Содержание.	2÷4
3.015-5/86.2-00.00ТО	Техническое описание.	5,6
3.015-5/86.2-01.00	Свая-колонна С6-30ТК1...С7-30ТК4.	7;8
3.015-5/86.2-01.00СБ	Свая-колонна С6-30ТК1...С7-30ТК4. Сборочный чертёж.	9;10
3.015-5/86.2-02.00	Каркас пространственный. К6-30ТК1...К7-30ТК4.	11;12
3.015-5/86.2-02.00СБ	Каркас пространственный. К6-30ТК1...К7-30ТК4. Сборочный чертёж	13;14
3.015-5/86.2-03.00	Свая-колонна С6-35ТК1...С12-35ТК4.	15÷18
3.015-5/86.2-03.00СБ	Свая-колонна С6-35ТК1...С12-35ТК4. Сборочный чертёж.	19;20
3.015-5/86.2-04.00	Каркас пространственный. К6-35ТК1...К12-35ТК4.	21÷24
3.015-5/86.2-04.00СБ	Каркас пространственный. К6-35ТК1...К12-35ТК4. Сборочный чертёж	25÷27
3.015-5/86.2-05.00	Свая-колонна С10-40ТК1...С13-40ТК4.	28÷31
3.015-5/86.2-05.00СБ	Свая-колонна С10-40ТК1...С13-40ТК4. Сборочный чертёж.	32;33
3.015-5/86.2-06.00	Каркас пространственный. К10-40ТК1...К13-40ТК4.	34÷37
3.015-5/86.2-06.00СБ	Каркас пространственный. К10-40ТК1...К13-40ТК4. Сборочный чертёж	38;39
3.015-5/86.2-07.00	Свая С6-30Т1...С6-40Т3.	40;41
3.015-5/86.2-07.00СБ	Свая С6-30Т1...С6-40Т3. Сборочный чертёж.	42;43
3.015-5/86.2-08.00	Каркас пространственный К6-30Т1...К6-40Т3.	44;45

3.015-5/86.2-00.00С

Гл. спец. н.к.	Пронин		
Нач. ПО-2	Коньков		
Гл. констр.	Михальчук		
ГИП	Соколова		
Рук. гр.	Горюшин		

Содержание

Стадия	Лист	Листов
	1	3

Фундаментпроект г. Москва

16167

Обозначение	Наименование	Стр.
3.015-5/86.2-08.00СБ	Каркас пространственный. К6-30Т1...К6-40Т3. Сборочный чертёж	46;47
3.015-5/86.2-09.00	Свая-колонна СК6-40Т1...СК12-40Т3	48÷50
3.015-5/86.2-09.00СБ	Свая-колонна СК6-40Т1...СК12-40Т3 Сборочный чертёж.	51;52
3.015-5/86.2-10.00	Каркас пространственный. $К_К$6-40Т1...$К_К$12-40Т3.	53÷55
3.015-5/86.2-10.00СБ	Каркас пространственный. $К_К$6-40Т1...$К_К$12-40Т3. Сборочный чертёж	56;57
3.015-5/86.2-11.00	Свая-колонна СК6-50Т1...СК12-50Т4.	58÷61
3.015-5/86.2-11.00СБ	Свая-колонна СК6-50Т1...СК12-50Т4. Сборочный чертёж.	62;63
3.015-5/86.2-12.00	Каркас пространственный. $К_К$6-50Т1...$К_К$12-50Т4.	64÷66
3.015-5/86.2-12.00СБ	Каркас пространственный. $К_К$6-50Т1...$К_К$12-50Т4. Сборочный чертёж	67;68
3.015-5/86.2-13.00	Свая-колонна СК6-60Т1...СК12-60Т4.	69÷72
3.015-5/86.2-13.00СБ	Свая-колонна СК6-60Т1...СК12-60Т4. Сборочный чертёж.	73;74
3.015-5/86.2-14.00	Каркас пространственный. $К_К$6-60Т1...$К_К$12-60Т4.	75÷77
3.015-5/86.2-14.00СБ	Каркас пространственный. $К_К$6-60Т1...$К_К$12-60Т4. Сборочный чертёж	78;79
3.015-5/86.2-15.00	Свая-колонна СК10-80Т1...СК12-80Т4.	80÷82
3.015-5/86.2-15.00СБ	Свая-колонна СК10-80Т1...СК12-80Т4. Сборочный чертёж.	83;84
3.015-5/86.2-16.00	Каркас пространственный. $К_К$10-80Т1...$К_К$12-80Т4.	85÷87
3.015-5/86.2-16.00СБ	Каркас пространственный. $К_К$10-80Т1...$К_К$12-80Т4. Сборочный чертёж	88;89

Инв. № подл. | Подпись и дата | Взам. инв. №

16167

Обозначение	Наименование	Стр.
3.015-5/86.2-17.00	Сетка арматурная С30; С35; С40	90
3.015-5/86.2-17.00СБ	Сетка арматурная С30; С35; С40. Сборочный чертёж.	91
3.015-5/86.2-18.00	Петля П1...П7	92
3.015-5/86.2-19;20.00	Изделие закладное МИ1-35; МИ1-38	93
3.015-5/86.2-19.00СБ	Изделие закладное МИ1-35. Сборочный чертёж.	94
3.015-5/86.2-20.00СБ	Изделие закладное МИ1-38 Сборочный чертёж.	95
3.015-5/86.20 21;22.00	Спираль СГ40-1...СГ80-2.	96
3.015-5/86.2-23.00	Фланец ФЛ40...ФЛ80.	97
3.015-5/86.2-24.00	Обечайка ОБ40...ОБ80.	98
3.015-5/86.2-25.00	Кольцо КЛ40; КЛ50.	99
3.015-5/86.2-26.00	Косынка КН40...КН80.	100
3.015-5/86.2-27.00	Пояс ПС60; ПС80.	101
3.015-5/86.2-28;29.00	Изделие закладное $Ф_{св}$40...$Ф_{св}$80.	102;103
3.015-5/86.2-28.00СБ	Изделие закладное $Ф_{св}$40; $Ф_{св}$50. Сборочный чертёж.	104
3.015-5/86.2-29.00СБ	Изделие закладное $Ф_{св}$60; $Ф_{св}$80. Сборочный чертёж.	105
3.015-5/86.2-30.00	Опора ОП40...ОП80.	106
3.015-5/86.2-30.00СБ	Опора ОП40...ОП80. Сборочный чертёж.	107
3.015-5/86.2-31.00	Траверса Т6-3А.	108
3.015-5/86.2-31.00СБ	Траверса Т6-3А. Сборочный чертёж.	109
3.015-5/86.2-32.00СБ	Каркас пространственный КП1. Сборочный чертёж.	110
3.015-5/86.2-00.00ВРС	Ведомость расхода стали на элемент, КГ	111-118

Инв.№подл. | Подпись и дата | Взам.инв.№
16-167

1. В настоящем выпуске 2 серии 3.015-5/86 представлены рабочие чертежи железобетонных свай и свай-колонн сплошного квадратного сечения и свай-колонн полых круглого сечения с ненапрягаемой арматурой, предназначенных для свайных фундаментов типовых конструкций серии 3.015-5/86 „Свайные опоры и фундаменты для отдельно стоящих опор и одноярусных эстакад под технологические трубопроводы."

2. Сваи и сваи-колонны следует изготавливать в соответствии с настоящими рабочими чертежами и ГОСТ 19804.0-78*.

3. Применение свай для свайных фундаментов следует осуществлять совместно с чертежами свайных фундаментов приведенных в выпуске 3 серии 3.015-5/86.

4. Подбор свайных фундаментов и свай колонн для опор и фундаментов под технологические трубопроводы следует осуществлять в соответствии с выпуском I серии 3.015-5/86.

5. Сваи и сваи-колонны, представленные в настоящем выпуске, отличаются от свай по ГОСТ 19804.1-79 и ГОСТ 19804.6-83 усиленным армированием и закладными деталями.

6 В обозначении марок свай и свай колонн буквы и цифры обозначают:

С - свая сплошного квадратного сечения;

Гл. инж. ин.	Пинк		
Гл. спец. н.к.	Пронин		
Нач. ПО-2	Коньков		
Гл. констр.	Михальчук		
ГИП	Соколова		
Рук. гр.	Горюшин		

3.015-5/86.2-00.00 ТО

Техническое описание

Стадия	Лист	Листов
Р	1	2

ФУНДАМЕНТПРОЕКТ г. Москва

Инв. № подл. | Подпись и дата | Взам. инв. №

16167

СК-свая полая круглая;
Первая цифра -длина сваи в м;
Цифра после тире-сторону поперечного сечения или наружный диаметр сваи в см;
ТК-сваи для технологических трубопроводов;
Т - сваи-колонны для технологических трубопроводов
цифра в конце марки - тип арматурного каркаса сваи и сваи-колонны.

Пример условного обозначения свай и свай-колонн при заказе.
С6-30Т1 ГОСТ 19804.0-78*; С6-30Т2 ГОСТ 19804.0-78*;
СК-40Т1 ГОСТ 19804.0-78*

7. Для закладных деталей свай-колонн сплошного квадратного сечения и полых круглых следует применять листовую сталь толщиной 5мм по ГОСТ 103-76 и толщиной 8 и 10 мм по ГОСТ 19903-74 марки ВСт3пс6 (в районах с расчетной температурой до -30°С) или марки ВСт3пс6 (в районах с расчетной температурой от -30°С до -40°С) по ГОСТ 380-71.

Марка стали определяется автором проекта свайных фундаментов в зависимости от температурных условий эксплуатации сооружения и должна быть указана в заказной спецификации.

8. По вопросам технологии формования и производства арматурных работ обращаться в институт „Фундаментпроект".

Инв. № подл.	Подпись и дата	Взам. инв. №
16167		

Формат	Зона	Поз.	Обозначение	Наименование	Кол-во на исполн. 3.015-5/86.2-01.00 –	01	02	03	04	05	06	07			Примечание
				Документация											
А4			3.015-5/86.2-01.00СБ	Сборочный чертёж											
А4			3.015-5/86.2-00.00ВРС	Ведомость расхода стали											
А4			3.015-5/86.2-00.00ТО	Техническое описание											

Лит.	Марка сваи										
	С6-30ТК1	С6-30ТК2	С6-30ТК3	С6-30ТК4	С7-30ТК1	С7-30ТК2	С7-30ТК3	С7-30ТК4			

Гл. спец.	Пронин		
Нач. ПО-2	Коньков		
Гл. констр.	Михальчук		
ГИП	Соколова		
Рук. гр.	Горюшин		
Ст. инж.	Хачатурян		
Пров.	Горюшин		

3.015-5/86.2-01.00

Свая-колонна С6-30ТК1...С7-30ТК4

Стадия	Лист	Листов
Р	1	2

Фундаментпроект г. Москва

Формат А4

21976-02 8

16167

Формат	Зона	Поз.	Обозначение	Наименование	Кол-во на испол. 3.015-5/86.2-01.00 ~	01	02	03	04	05	06	07	Примечание
				Сборочные единицы									
				Каркасы пространственные									
А4		1	3.015-5/86.2-02.00	КБ-30ТК1	1								
			-01	КБ-30ТК2		1							
			-02	КБ-30ТК3			1						
			-03	КБ-30ТК4				1					
			-04	КТ-30ТК1					1				
			-05	КТ-30ТК2						1			
			-06	КТ-30ТК3							1		
			07	КТ-30ТК4								1	
А4		2	3.015-5/86.2-17.00	Сетка арматурная С30	5	5	5	5	5	5	5	5	
А4		3	3.015-5/86.2-20.00	Изделие закладное МИ1-38	1	1	1	1	1	1	1	1	
				Материалы									
				Бетон класса В15	0,55	0,55	0,55	0,55	0,64	0,64	0,64	0,64	м³

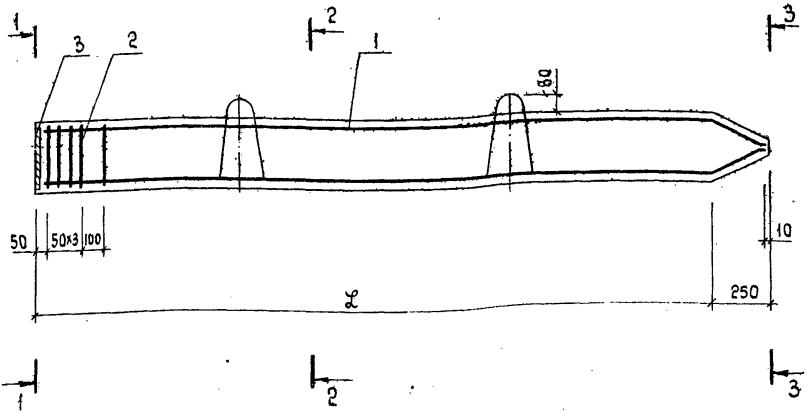

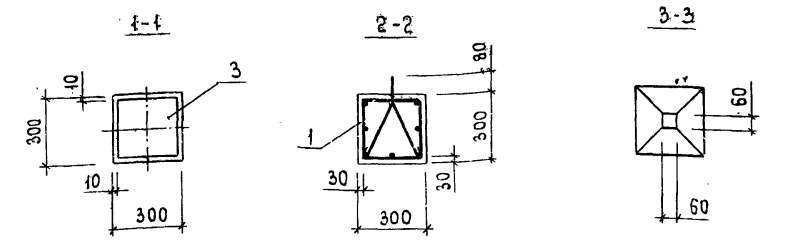

1. Поз. 2; 3 прикрепить к поз. 1 вязальной проволокой.
2. Значение ℒ см. таблицу на листе 2.

Гл. спец. к-к	Пронин		
Нач. ПО-2	Коньков		
Гл. констр.	Михальчук		
ГИП	Соколова		
Рук. гр.	Горюшин		
Ст. инж.	Хачатурян		
Пров.	Горюшин		

3.015-5/86.2 - 01.00СБ

Свая-колонна С6-30ТК1...С7-30ТК4
Сборочный чертёж

Стадия	Масса	Масштаб
Р	См. табл.	-
Лист 1	Листов 2	

ФУНДАМЕНТПРОЕКТ г. Москва

Инв. № подл. 16167 | Подпись и дата | Взам. инв. №

Обозначение	Марка	L, мм	Масса, т
3.015-5/86.2-01.00	С6-30ТК1	6000	1,38
-01	С6-30ТК2	6000	1,38
-02	С6-30ТК3	6000	1,38
-03	С6-30ТК4	6000	1,38
-04	С7-30ТК1	7000	1,62
-05	С7-30ТК2	7000	1,62
-06	С7-30ТК3	7000	1,62
-07	С7-30ТК4	7000	1,62

16167

Формат	Зона	Поз.	Обозначение	Наименование	Кол-во на испол. 3.015-5/86.2-02.00 —	01	02	03	04	05	06	07			Примечание
				Документация											
А4			3.015-5/86.2-02.00СБ	Сборочный чертёж											
				Детали											
А4		1*	3.015-5/86.2-02.01.00	А-III-20 ГОСТ 5781-82,* ℓ=6255		4		4							15,4 кг
			-01	ℓ=7255						4		4			17,9 кг
			-02	А-III-18 ГОСТ 5781-82* ℓ=6255	4		4								12,5 кг
			-03	ℓ=7255					4		4				14,5 кг
				Лит.											
				Марка каркаса	К6-30ТК1	К6-30ТК2	К6-30ТК3	К6-30ТК4	К7-30ТК1	К7-30ТК2	К7-30ТК3	К7-30ТК4			

* Деталь поз. 1 см. чертёж 3.015-5/86.2-02.00СБ

Гл. спец.	Пронин		2.9.86
Нач. ПО-2	Коньков		2.9.86
Гл. констр.	Михальчук		2.9.86
ГИП	Соколова		2.9.86
Рук. гр.	Горюшин		2.9.86
Ст. инж.	Хачатурян		2.9.86
Пров.	Горюшин		2.9.86

3.015-5/86.2-02.00

Каркас пространственный К6-30ТК1...К7-30ТК4

Стадия	Лист	Листов
Р	1	2

ФУНДАМЕНТПРОЕКТ г. Москва

Формат А4

21975-02 12

Инв. № подл.	Подпись и дата	Взам. инв. №
16167		

Формат	Зона	Поз.	Обозначение	Наименование	Код-во на исполн. 3.015-5/86.2-02.00 —	01	02	03	04	05	06	07			Примечание
Б4		2	3.015-5/86.2-02.02	А-III-12 ГОСТ 5781-82*, ℓ=5970			4	4							5,3 кг
			-01	ℓ=6970							4	4			6,2 кг
Б4		3	3.015-5/86.2-02.03	В-I-5 ГОСТ 6727-80, ℓ=38730	1	1	1	1							6,0 кг
			-01	ℓ=43730					1	1	1	1			6,7 кг
А4		4	3.015-5/86.2-18.00	Петля П1	2	2	2	2							0,8 кг
			-01	П2					2	2	2	2			1,1 кг

	3.015-5/86.2-02.00	Лист 2

Формат А4

21945-08 13

12

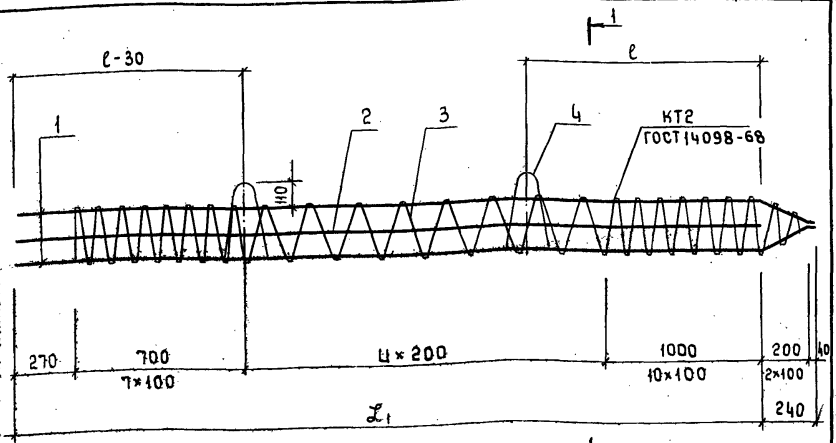

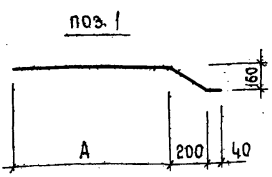

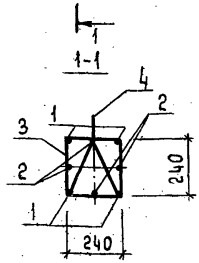

Обозначение	ф, мм	A, мм	Масса, кг
3.015-5/86.2-02.01	20	5970	15,4
-01	20	6970	17,9
-02	18	5970	12,5
-03	18	6970	14,5

1. Поз. 4 крепится к поз. 1 вязальной проволокой.
2. Значения $\mathcal{L}_1$; ℓ; ц см. таблицу на листе 2

Гл. спец. н.к.	Пронин		29.08
Нач. ПО-2	Коньков		29.08
Гл. констр.	Михальчук		29.08
ГИП	Соколова		29.08
Рук. гр.	Горюшин		29.08
Ст. инж.	Хачатурян		29.08
Пров.	Горюшин		29.08

16167

3.015-5/86.2-02.00СБ

Каркас пространственный К6-30ТК1...К7-30ТК4 Сборочный чертёж

Стадия	Масса	Масштаб
Р	см. табл.	-
Лист 1	Листов 2	

ФУНДАМЕНТПРОЕКТ г. Москва

Обозначение	Марка	$\mathcal{L}_1$, мм	ℓ, мм	Ц, шт	Пвит, шт	Масса, кг
3.015-5/86.2-02.00	К6-30ТК1	5970	1200	20	41	57,6
-01	К6-30ТК2	5970	1200	20	41	69,2
-02	К6-30ТК3	5970	1200	20	41	78,8
-03	К6-30ТК4	5970	1200	20	41	90,4
-04	К7-30ТК1	6970	1400	25	46	66,9
-05	К7-30ТК2	6970	1400	25	46	80,5
-06	К7-30ТК3	6970	1400	25	46	91,7
-07	К7-30ТК4	6970	1400	25	46	105,3

Инв. № подл.	Подпись и дата	Взам. инв. №
16167		

Формат	Зона	Поз.	Обозначение	Наименование	Кол-во на исполн. 3.015-5/86.2-03.00										Примечание
					–	01	02	03	04	05	06	07	08	09	
				Документация											
А4			3.015-5/86.2-03.00 СБ	Сборочный чертёж											
А4			3.015-5/86.2-00.00 ВРС	Ведомость расхода стали											
А4			3.015-5/86.2-00.00 ТО	Техническое описание											
				Лит.											
				Марка сваи	С6-35ТК1	С6-35ТК2	С6-35ТК3	С6-35ТК4	С7-35ТК1	С7-35ТК2	С7-35ТК3	С7-35ТК4	С10-35ТК1	С10-35ТК2	

Гл. спец. н.к.	Пронин		29.08
Нач. ПО-2	Коньков		1.08.86
Гл. констр.	Михальчук		1.08.86
ГИП	Соколова		1.08.86
Рук. гр.	Горюшин		1.08.86
Ст. инж.	Хачатурян		7.08.86
Пров.	Горюшин		1.08.86

3.015-5/86.2-03.00

Свая-колонна С6-35ТК1...С12-35ТК4

Стадия	Лист	Листов
Р	1	4

ФУНДАМЕНТПРОЕКТ г. Москва

Формат А4

21975-02 16

16167

Формат	Зона	Поз.	Обозначение	Наименование	Кол-во на исполн. 3.015-5/86.2-03.00 —	01	02	03	04	05	06	07	08	09	Примечание
				Сборочные единицы											
				Каркасы пространственные											
А4		1	3.015-5/86.2-04.00	К6-35ТК1	1										
			-01	К6-35ТК2		1									
			-02	К6-35ТК3			1								
			-03	К6-35ТК4				1							
			-04	К7-35ТК1					1						
			-05	К7-35ТК2						1					
			-06	К7-35ТК3							1				
			-07	К7-35ТК4								1			
			-08	К10-35ТК1									1		
			-09	К10-35ТК2										1	
А4		2	3.015-5/86.2-17.00	Сетка арматурная С35	5	5	5	5	5	5	5	5	5	5	
А4		3	3.015-5/86.2-20.00	Изделие закладное МИ1-38	1	1	1	1	1	1	1	1	1	1	
				Материалы											
				Бетон класса В20	0,76	0,76	0,76	0,76	0,88	0,88	0,88	0,88	1,24	1,24	м³

Инв.№подл.	Подпись и дата	Взам. инв.№
16167		

Формат	Зона	Поз.	Обозначение	Наименование	Кол-во на исполн. 3.015-5/86.2-03.00 10	11	12	13	14	15	16	17	18	19	Примечание
				Документация											
А4			3.015-5/86.2-03.00СБ	Сборочный чертёж											
А4			3.015-5/86.2-00.00ВРС	Ведомость расхода стали											
А4			3.015-5/86.2-00.00ТО	Техническое описание											
				Сборочные единицы											
				Каркасы пространственные											
А4		1	3.015-5/86.2-04.00 -10	К10-35ТК3	1										
			-11	К10-35ТК4		1									
			-12	К11-35ТК1			1								
			-13	К11-35ТК2				1							
			-14	К11-35ТК3					1						

Лит.	Марка сваи	С10-35ТК3	С10-35ТК4	С11-35ТК1	С11-35ТК2	С11-35ТК3	С11-35ТК4	С12-35ТК1	С12-35ТК2	С12-35ТК3	С12-35ТК4	

Инв. № подл.	Подпись и дата	Взам. инв. №
16167		

Формат	Зона	Поз	Обозначение	Наименование	Кол-во на исполн. 3.015-5/86.2-03.00										Примечание
					10	11	12	13	14	15	16	17	18	19	
А4		1	3.015-5/86.2-04.00 -15	К11-35ТК4						1					
			-16	К12-35ТК1							1				
			-17	К12-35ТК2								1			
			-18	К12-35ТК3									1		
			-19	К12-35ТК4										1	
А4		2	3.015-5/86.2-17.00	Сетка арматурная С35	5	5	5	5	5	5	5	5	5	5	
А4		3	3.015-5/86.2-20.00	Изделие закладное МИ1-38	1	1	1	1	1	1	1	1	1	1	
				Материалы											
				Бетон класса В20	1,24	1,24	1,37	1,37	1,37	1,37	1,49	1,49	1,49	1,49	м³

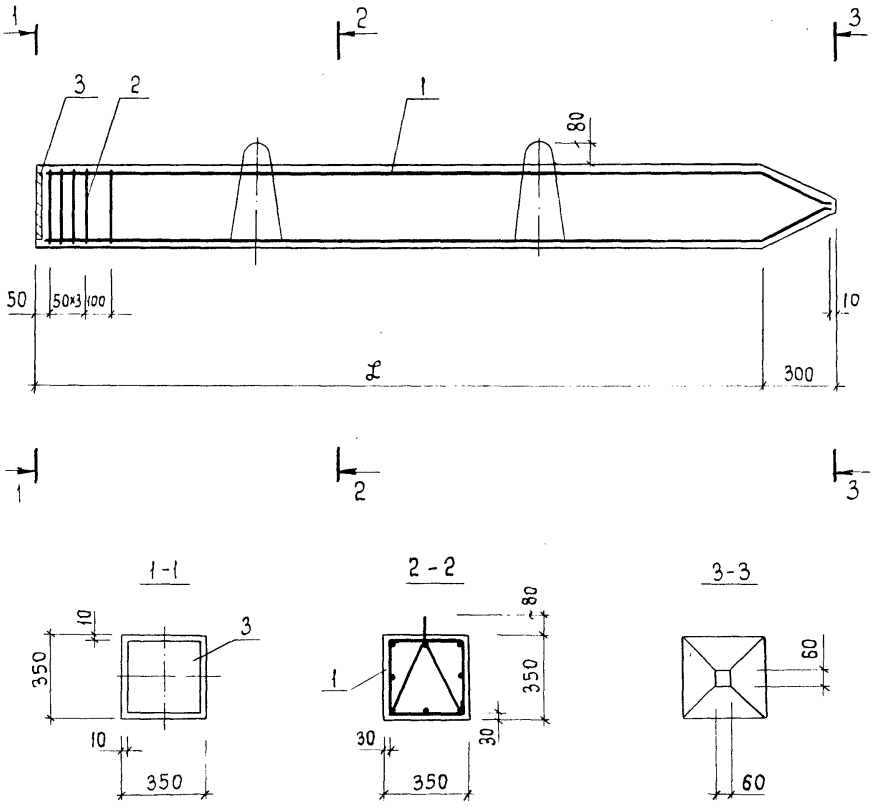

1. Поз. 2; 3 прикрепить к поз 1 вязальной проволокой.
2. Значение L см. таблицу на листе 2

				3.015-5/86.2-03.00СБ			
Гл. спец н.к	Пронин	[signature]	29.05.86	Свая-колонна С6-35ТК1...С12-35ТК4 Сборочный чертёж	Стадия	Масса	Масштаб
Нач. ПО-2	Коньков	[signature]	[illegible]		Р	См. табл.	–
Гл. констр	Михальчук		[illegible]		Лист 1	Листов 2	
ГИП	Соколова	[signature]	12.03.86		ФУНДАМЕНТПРОЕКТ г. Москва		
Рук. гр.	Горюшин	[signature]	[illegible]				
Ст. инж.	Хачатурян	[signature]	7.03.86				
Пров.	Горюшин	[signature]	6.03.86				

Взам. инв. №

Подпись и дата

Инв. № подл. 16167

21975-02 20 формат А4

Обозначение	Марка	ℓ, мм	Масса, т
3.015-5/86.2-03.00	С6-35ТК1	6000	1,85
-01	С6-35ТК2	6000	1,85
-02	С6-35ТК3	6000	1,85
-03	С6-35ТК4	6000	1,85
-04	С7-35ТК1	7000	2,20
-05	С7-35ТК2	7000	2,20
-06	С7-35ТК3	7000	2,20
-07	С7-35ТК4	7000	2,20
-08	С10-35ТК1	10000	3,10
-09	С10-35ТК2	10000	3,10
-10	С10-35ТК3	10000	3,10
-11	С10-35ТК4	10000	3,10
-12	С11-35ТК1	11000	3,43
-13	С11-35ТК2	11000	3,43
-14	С11-35ТК3	11000	3,43
-15	С11-35ТК4	11000	3,43
-16	С12-35ТК1	12000	3,73
-17	С12-35ТК2	12000	3,73
-18	С12-35ТК3	12000	3,73
-19	С12-35ТК4	12000	3,73

Инв. № подл.	Подпись и дата	Взам. инв. №
16167		

Формат	Зона	Поз.	Обозначение	Наименование	Кол-во на испол. 3.015-5/86.2-04.00										Примечание
					-	01	02	03	04	05	06	07	08	09	
				Документация											
А4			3.015-5/86.2-04.00СБ	Сборочный чертёж											
				Детали											
А4		1*	3.015-5/86.2-04.01	А-III-18 ГОСТ 5781-82*, ℓ=6315	4										12,6 кг
			-01	ℓ=7315					4						14,6 кг
			-02	ℓ=10315									4		20,6 кг
			-03	А-III-20 ГОСТ 5781-82*, ℓ=6315		4									15,6 кг
Марка каркаса					К6-35ТК1	К6-35ТК2	К6-35ТК3	К6-35ТК4	К7-35ТК1	К7-35ТК2	К7-35ТК3	К7-35ТК4	К10-35ТК1	К10-35ТК2	

Лит

*Деталь поз. 1 см. чертёж 3.015-5/86.2-04.00СБ

Гл. спец. н.к.	Пронин		29.09
Нач. ПО-2	Коньков		16.09.86
Гл. констр.	Михальчук		16.09.86
ГИП	Соколова		17.09.86
Рук. гр.	Горюшин		16.09.86
Ст. инж.	Хачатурян		17.09.86
Пров.	Горюшин		16.09.86

3.015-5/86.2-04.00

Каркас пространственный К6-35ТК1...К12-35ТК4

Стадия	Лист	Листов
Р	1	4

ФУНДАМЕНТПРОЕКТ г. Москва

Формат А4

2197-02 22

Инв.№ подл.	Подпись и дата	Взам.инв.№
16167		

Формат	Зона	Поз.	Обозначение	Наименование	Кол-во на исполн. 3.015-5/86.2-04.00 —	01	02	03	04	05	06	07	08	09	Примечание
А4		1*	3.015-5/86.2-04.01 -04	А-Ⅲ-20 ГОСТ 5781-82*, ℓ=7315						4					18,1 кг
			-05	ℓ=10315										4	25,5кг
А4			-06	А-Ⅲ-22 ГОСТ 5781-82*, ℓ=6315			4								18,8 кг
			-07	ℓ=7315							4				21,8 кг
А4			-08	А-Ⅲ-25 ГОСТ 5781-82*, ℓ=6315				4							24,3 кг
			-09	ℓ=7315								4			28,2кг
Б4		2	3.015-5/86.2-04.02	А-Ⅲ-20 ГОСТ 5781-82* ℓ=5970			4								14,7кг
			-01	ℓ=6970							4				17,2 кг
			-02	А-Ⅲ-22 ГОСТ 5781-82* ℓ=5970				4							17,8 кг
			-03	ℓ=6970								4			20,8 кг
Б4		3	3.015-5/86.2-04.03	В-I-5 ГОСТ 6727-80, ℓ=46480	1	1	1	1							7,2 кг
			-01	ℓ=52470					1	1	1	1			8,1 кг
			-02	ℓ=70350									1	1	10,8 кг
А4		4	3.015-5/86.2-18.00	Петля П3	2	2	2	2	2	2	2	2			1,6 кг
			-01	П5									2	2	2,1 кг

29975-02 23

Инв. № подл.	Подп. и дата	Взам. инв. №
16167		

Формат	Зона	Поз.	Обозначение	Наименование	Кол-во на исполн. 3.015-5/86.2-04.00										Примечание
					10	11	12	13	14	15	16	17	18	19	
				Документация											
А4			3.015-5/86.2-04.00СБ	Сборочный чертёж											
				Детали											
А4		1*	3.015-5/86.2-04.01 -10	А-III-18 ГОСТ 5781-82*, ℓ=11315			4								22,6 кг
			-11	ℓ=12315							4				24,6 кг
			-12	А-III-20 ГОСТ 5781-82*, ℓ=11315				4							27,9 кг
			-13	ℓ=12315								4			30,4 кг
Б4		2	3.015-5/86.2-04.02 -04	ℓ=7000	4										17,3 кг
			-05	ℓ=8000					4						19,8 кг
			-06	ℓ=9000									4		22,2 кг
				Лит.											
				Марка каркаса	К10-35ТК3	К10-35ТК4	К11-35ТК1	К11-35ТК2	К11-35ТК3	К11-35ТК4	К12-35ТК1	К12-35ТК2	К12-35ТК3	К12-35ТК4	

2197Б-02 24

3.015-5/86.2-04.00	Лист 3

23

формат А4

16167

Формат	Зона	Поз.	Обозначение		Наименование	Кол-во на исполн. 3.015-5/86.2-04.00										Примечание
						10	11	12	13	14	15	16	17	18	19	
А4		1*	3.015-5/86.2-04.01	-14	А-III-22 ГОСТ 5781-82*, ℓ=10315	4										30,7 кг
				-15	ℓ=11315					4						33,7 кг
				-16	ℓ=12315									4		36,7 кг
				-17	А-III-25 ГОСТ 5781-82*, ℓ=10315		4									39,7 кг
				-18	ℓ=11315						4					43,6 кг
				-19	ℓ=12315										4	47,4 кг
Б4		2	3.015-5/86.2-04.02	-07	А-III-22 ГОСТ 5781-82* ℓ=7000		4									20,9 кг
				-08	ℓ=8000						4					23,8 кг
				-09	ℓ=9000										4	26,8 кг
Б4		3	3.015-5/86.2-04.03	-03	В-I-5 ГОСТ 6727-80, ℓ=70350	1	1									10,8 кг
				-04	ℓ=76330			1	1	1	1					11,7 кг
				-05	ℓ=82320							1	1	1	1	12,7 кг
А4		4	3.015-5/86.2-18.00	-01	Петля П5	2	2	2	2	2	2	2	2	2	2	2,1 кг

3.015-5/86.2-04.00

Лист 4

формат А4

24

21975-02 25

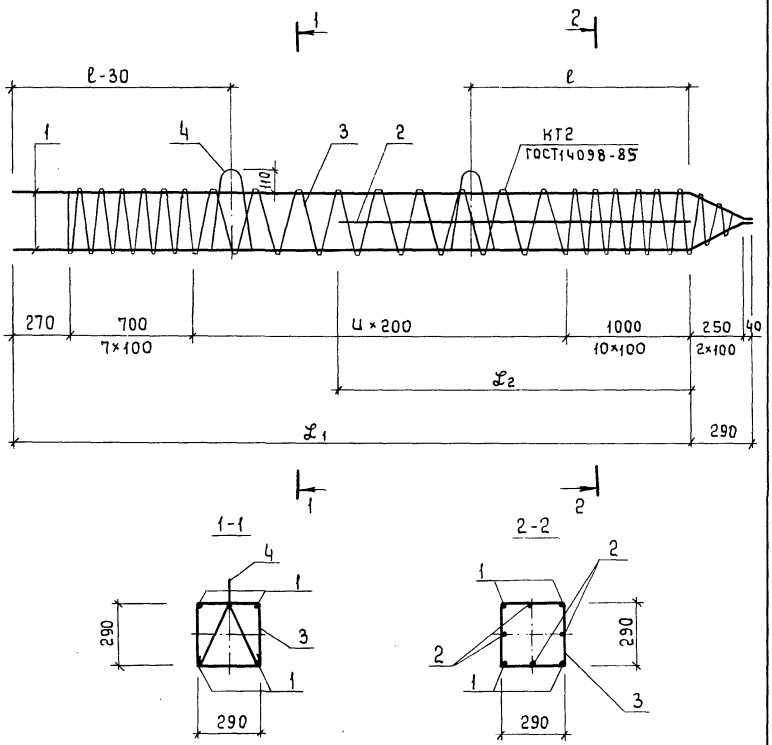

Поз. 1 крепится к поз. 4 вязальной проволокой.
Значения $\mathcal{L}_1$; $\mathcal{L}_2$, ℓ; и см. таблицу на листе 3.

				3.015-5/86.2-04.00СБ			
Гл. спец. н.к.	Пронин		29.08	Каркас пространственный К6-35ТК1... К12-35ТК4 Сборочный чертёж	Стадия	Масса	Масштаб
Нач. ПО-2	Коньков		23.08.86		Р	См. табл.	-
Гл. констр.	Михальчук		23.08.86		Лист 1	Листов 3	
ГИП	Соколова		10.08.86		ФУНДАМЕНТПРОЕКТ г. Москва		
Рук. гр.	Горюшин		10.08.86				
Ст. инж.	Хачатурян		7.03.86				
Пров.	Горюшин		10.08.86				

Инв. № подл. 16167 | Подпись и дата | Взам. инв. №

21975-02 26 формат А4

поз.1

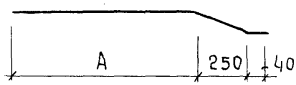

Таблица 1

Обозначение	ф, мм	А, мм	Масса, кг
3.015-5/86-2-04.01	18	5970	12,6
-01	18	6970	14,6
-02	18	9970	20,6
-03	18	10970	22,6
-04	18	11970	24,6
-05	20	5970	15,6
-06	20	6970	18,1
-07	20	9970	25,5
-08	20	10970	27,9
-09	20	11970	30,4
-10	22	5970	18,8
-11	22	6970	21,8
-12	22	9970	30,7
-13	22	10970	33,7
-14	22	11970	36,7
-15	25	5970	24,3
-16	25	6970	28,2
-17	25	9970	39,7
-18	25	10970	43,6
-19	25	11970	47,4

Таблица 2

Обозначение	Марка	$\mathcal{L}_1$, мм	$\mathcal{L}_2$, мм	ℓ, мм	ц, шт	пвшт, шт	Масса, кг
3.015-5/86.2-04.00	К6-35ТК1	5970	—	1200	20	41	60,8
-01	К6-35ТК2	5970	—	1200	20	41	72,8
-02	К6-35ТК3	5970	—	1200	20	41	144,4
-03	К6-35ТК4	5970	—	1200	20	41	178,8
-04	К7-35ТК1	6970	—	1400	25	46	69,7
-05	К7-35ТК2	6970	—	1400	25	46	83,7
-06	К7-35ТК3	6970	—	1400	25	46	167,3
-07	К7-35ТК4	6970	—	1400	25	46	207,3
-08	К10-35ТК1	9970	7000	2100	40	61	97,4
-09	К10-35ТК2	9970	7000	2100	40	61	117,0
-10	К10-35ТК3	9970	7000	2100	40	61	207,0
-11	К10-35ТК4	9970	7000	2100	40	61	257,4
-12	К11-35ТК1	10970	8000	2300	45	64	106,3
-13	К11-35ТК2	10970	8000	2300	45	64	127,5
-14	К11-35ТК3	10970	8000	2300	45	64	229,9
-15	К11-35ТК4	10970	8000	2300	45	64	285,5
-16	К12-35ТК1	11970	9000	2500	50	71	115,3
-17	К12-35ТК2	11970	9000	2500	50	71	138,5
-18	К12-35ТК3	11970	9000	2500	50	71	252,7
-19	К12-35ТК4	11970	9000	2500	50	71	313,7

Инв. № подл.	Подпись и дата	Взам. инв. №
16167		

Формат	Зона	Поз.	Обозначение	Наименование	Кол-во на исполн. 3.015-5/86.2-05.00 —	01	02	03	04	05	06	07	08	09	Примечание
				Документация											
А4			3.015-5/86.2-05.00СБ	Сборочный чертёж											
А4			3.015-5/86.2-00.00ВРС	Ведомость расхода стали											
А4			3.015-5/86.2-00.00ТО	Техническое описание											
Лит.															
Марка свай					С10-40ТК1	С10-40ТК2	С10-40ТК3	С10-40ТК4	С11-40ТК1	С11-40ТК2	С11-40ТК3	С11-40ТК4	С12-40ТК1	С12-40ТК2	

Гл. спец. н.к.	Пронин		29.08
Нач. ПО-2	Коньков		08
Гл. констр.	Михальчук		08
ГИП	Соколова		07.08
Рук. гр.	Горюшин		07.08
Инж.	Хачатурян		7.08
Пров.	Горюшин		07.08

3.015-5/86.2-05.00

Свая-колонна С10-40ТК1...С13-40ТК4

Стадия	Лист	Листов
Р	1	4

ФУНДАМЕНТПРОЕКТ г. Москва

Формат А4

2.1975.02 28

28

Инв.№ подл. | Подпись и дата | Взам. инв.№

16167

Формат	Зона	Поз.	Обозначение	Наименование	Кол-во на исполн. 3.015-5/86.2-05.00										Примечание
					-	01	02	03	04	05	06	07	08	09	
				Сборочные единицы											
				Каркасы пространственные											
А4		1	3.015-5/86.2-06.00	К10-40ТК1	1										
			-01	К10-40ТК2		1									
			-02	К10-40ТК3			1								
			-03	К10-40ТК4				1							
			-04	К11-40ТК1					1						
			-05	К11-40ТК2						1					
			-06	К11-40ТК3							1				
			-07	К11-40ТК4								1			
			-08	К12-40ТК1									1		
			-09	К12-40ТК2										1	
А4		2	3.015-5/86.2-17.00	Сетка арматурная С40	5	5	5	5	5	5	5	5	5	5	
А4		3	3.015-5/86.2-19.00	Изделие закладное МИ1-35	1	1	1	1	1	1	1	1	1	1	
				Материалы											
				Бетон класса В25	1,62	1,62	1,62	1,62	1,78	1,78	1,78	1,78	1,94	1,94	м³

3.015-5/86.2-05.00

Инв. № подл.	Подпись и дата	Взам. инв. №
16167		

Формат	Зона	Поз.	Обозначение	Наименование	Кол-во на исполн. 3.015-5/86.2-05.00										Примечание
					10	11	12	13	14	15					
				Документация											
А4			3.015-5/86.2-05.00СБ	Сборочный чертёж											
А4			3.015-5/86.2-00.00ВРС	Ведомость расхода стали											
А4			3.015-5/86.2-00.00ТО	Техническое описание											
				Сборочные единицы											
				Каркасы пространственные											
А4		1	3.015-5/86.2-06.00 -10	К12-40ТК3	1										
			-11	К12-40ТК4		1									
			-12	К13-40ТК1			1								
			-13	К13-40ТК2				1							
			-14	К13-40ТК3					1						
				Лит.											
				Марка сваи	С12-40ТК3	С12-40ТК4	С13-40ТК1	С13-40ТК2	С13-40ТК3	С13-40ТК4					

3.015-5/86.2-05.00

Лист 3

формат А4

Инв. № подл.	Подпись и дата	Взам. инв. №
16167		

Формат	Зона	Поз.	Обозначение	Наименование	Кол-во на исполн. 3.015-5/86.2-05.00										Примечание
					10	11	12	13	14	15					
А4		1	3.015-5/86.2-06.00 -15	К13-40ТК4						1					
А4		2	3.015-5/86.2-17.00	Сетка арматурная С40	5	5	5	5	5	5					
А4		3	3.015-5/86.2-19.00	Изделие закладное МИ1-35	1	1	1	1	1	1					
				Материалы											
				Бетон класса В25	1.94	1.94	2.10	2.10	2.10	2.10					м³

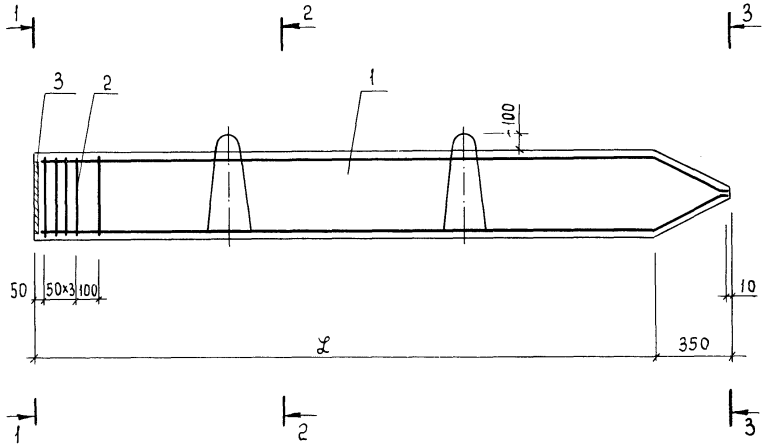

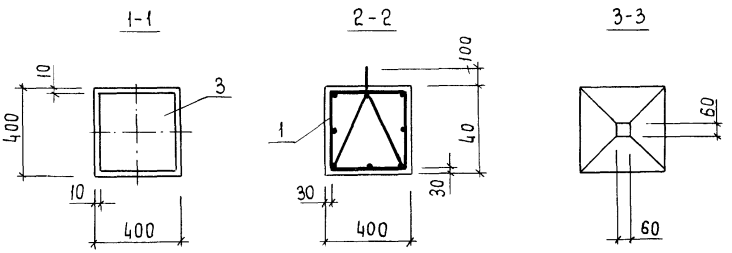

1. Поз. 2; 3 прикрепить к поз. 1 вязальной проволокой.
2. Значение ℓ см. таблицу на листе 2.

				3.015-5/86.2-05.00СБ	
Гл. спец. н.к.	Пронин		19.08	Свая-колонна С10-40ТК1...С13-40ТК4 Сборочный чертёж	Стадия: Р; Масса: См. табл.; Масштаб: –
Нач. ПО-2	Коньков				
Гл. констр.	Михальчук				
ГИП	Соколова		12.08		Лист 1; Листов 2
Рук. гр.	Горюшин				
Ст. инж.	Хачатурян		7.08		ФУНДАМЕНТПРОЕКТ г. Москва
Пров.	Горюшин		08		

16167

Обозначение	Марка	L, мм	Масса, т
3.015-5/86.2-05.00	С10-40ТК1	10000	4,05
-01	С10-40ТК2	10000	4,05
-02	С10-40ТК3	10000	4,05
-03	С10-40ТК4	10000	4,05
-04	С11-40ТК1	11000	4,45
-05	С11-40ТК2	11000	4,45
-06	С11-40ТК3	11000	4,45
-07	С11-40ТК4	11000	4,45
-08	С12-40ТК1	12000	4,85
-09	С12-40ТК2	12000	4,85
-10	С12-40ТК3	12000	4,85
-11	С12-40ТК4	12000	4,85
-12	С13-40ТК1	13000	5,25
-13	С13-40ТК2	13000	5,25
-14	С13-40ТК3	13000	5,25
-15	С13-40ТК4	13000	5,25

Инв. № подл. 16167 | Подпись и дата | Взам. инв. №

Инв. № подл.	Подпись и дата	Взам. инв. №
16167		

Формат	Зона	Поз.	Обозначение	Наименование	Кол-во на исполн. 3.015-5/86.2-06.00 –	01	02	03	04	05	06	07	08	09	Примечание
				Документация											
А4			3.015-5/86.2-06.00СБ	Сборочный чертёж											
				Детали											
А4		1*	3.015-5/86.2-06.01	А-III-18 ГОСТ 5781-82*, ℓ=10380	4										20,8 кг
			-01	ℓ=11380					4						22,8 кг
			-02	А-III-20 ГОСТ 5781-82*, ℓ=10380		4									25,6 кг
			-03	ℓ=11380						4					28,1 кг
				Лит.											
				Марка каркаса	К10-40ТК1	К10-40ТК2	К10-40ТК3	К10-40ТК4	К11-40ТК1	К11-40ТК2	К11-40ТК3	К11-40ТК4	К12-40ТК1	К12-40ТК2	

*Деталь поз. 1 см. чертёж 3.015-5/86.2-

Гл. спец. н.к.	Пронин		29.08
Нач. ПО-2	Коньков		
Гл. констр.	Михальчук		
ГИП	Соколова		17.03.86
Рук. гр	Горюшин		17.03.86
Ст. инж.	Хачатурян		7.03.86
Пров.	Горюшин		17.03.86

3.015-5/86.2-06.00

Каркас пространственный К10-40ТК1...К13-40ТК4

Стадия	Лист	Листов
Р	1	4

Фундаментпроект г. Москва

Формат А4

Инв. № подл	Подпись и дата	Взам. инв. №
16167		

Формат	Зона	Поз.	Обозначение	Наименование	Кол-во на исполн. 3.015-5/86.2-06.00 —	01	02	03	04	05	06	07	08	09	Примечание
А4		1*	3.015-5/86.2-06.01 -04	А-III-18 ГОСТ 5781-82* ℓ=12380									4		24,8 кг
			-05	А-III-20 ГОСТ 5781-82*, ℓ=12380										4	30,5 кг
А4			-06	А-III-22 ГОСТ 5781-82*, ℓ=10380			4								30,9 кг
			-07	ℓ=11380							4				33,9 кг
А4			3.015-5/86.2-06.01 -08	А-III-25 ГОСТ 5781-82*, ℓ=10380				4							40,0 кг
			-09	ℓ=11380								4			43,9 кг
Б4		2	3.015-5/86.2-06.02	А-III-20 ГОСТ 5781-82*, ℓ=7000			4								17,3 кг
			-01	ℓ=8000							4				19,8 кг
Б4			-02	А-III-22 ГОСТ 5781-82*, ℓ=7000				4							20,9 кг
			-03	ℓ=8000								4			23,8 кг
Б4		3	3.015-5/86.2-06.03	В-I-5 ГОСТ 6727-80, ℓ=83400	1	1	1	1							12,8 кг
			-01	ℓ=90490					1	1	1	1			13,9 кг
			-02	ℓ=97460									1	1	15,0 кг
А4		4	3.015-5/86.2-18.00	Петля П6	2	2	2	2							2,9 кг
			-01	П7					2	2	2	2	2	2	4,4 кг

2675-02 36

Инв. № подл	Подпись и дата	Взам. инв. №
16167		

Формат	Зона	Поз.	Обозначение	Наименование	Кол-во на исполн. 3.015-5/86.2-06.00										Примечание
					10	11	12	13	14	15	16	17	18	19	
				Документация											
А4			3.015-5/86.2-06.00 СБ	Сборочный чертёж	X	X	X	X	X	X					
				Детали											
А4		1*	3.015-5/86.2-06.01 -10	А-III-18 ГОСТ 5781-82*, ℓ=13380			4								26,8 кг
			-11	А-III-20 ГОСТ 5781-82*, ℓ=13380				4							33,0 кг
А4			-12	А-III-22 ГОСТ 5781-82*, ℓ=12380	4										37,0 кг
			-13	ℓ=13380					4						40,0 кг
Б4		2	3.015-5/86.2-06.02 -04	А-III-20 ГОСТ 5781-82* ℓ=9000	4										22,2 кг
			-05	ℓ=10000					4						24,7 кг
Б4			-06	ℓ=9000		4									26,9 кг
				Лит.											
				Марка каркаса	К12-40ТК3	К12-40ТК4	К13-40ТК1	К13-40ТК2	К13-40ТК3	К13-40ТК4					

3.015-5/86.2-06.00	Лист 3

формат А4

Инв. № подл.	Подпись и дата	Взам. инв. №
16167		

Формат	Зона	Поз.	Обозначение		Наименование	Кол-во на исполн. 3.015-5/86.2-06.00										Примечание
						10	11	12	13	14	15					
А4		1*	3.015-5/86.2-06.01	-14	А-III-25 ГОСТ 5781-82*, ℓ=12380		4									47.8 кг
Б4		2	3.015-5/86.2-06.02	-07	А-III-20 ГОСТ 5781-82*, ℓ=10000						4					29.8 кг
				-15	ℓ=13380						4					51,5 кг
Б4		3	3.015-5/86.2-06.03	-02	В-I-5 ГОСТ 6727-80, ℓ=97460	1	1									15,0 кг
				-03	ℓ=104400			1	1	1	1					16,1 кг
А4		4	3.015-5/86.2-18.00	-01	Петля П7											4,4 кг

21975-02 38

3.015-5/86-2-06.00	Лист 4

Формат А4

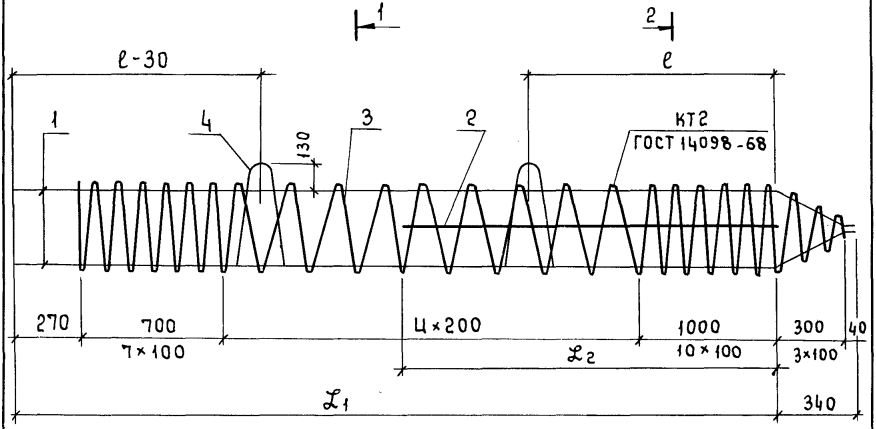

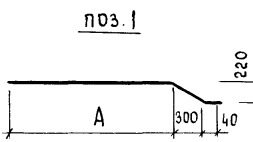

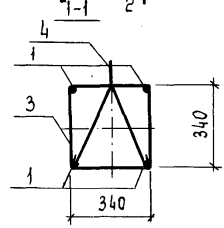

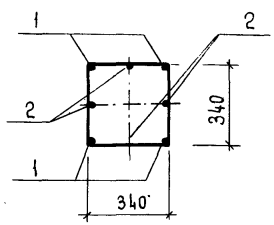

Обозначение	Ф, мм	А, мм	Масса, кг
3.015-5/86.2-06.01	18	9970	20,8
-01	18	10970	22,8
-02	18	11970	24,8
-03	18	12970	26,8

1. Поз.4 крепится к поз.1 вязальной проволокой.
2. Значения ℓ_1; ℓ_2; ℓ; и см. таблицу на листе 2

гл. спец. к.к.	Пронин		19.08
Нач. ПО-2	Коньков		19.08
Гл. констр.	Михальчук		19.08
ГИП	Соколова		19.08
Рук. гр.	Горюшин		19.08
Инж.	Курновская		19.08
Пров.	Горюшин		19.08

3.015-5/86.2-06.00СБ

Каркас пространственный К10-40ТК1...К13-40ТК4
Сборочный чертёж

Стадия	Масса	Масштаб
Р	См. табл.	—
Лист 1	Листов 2	

ФУНДАМЕНТПРОЕКТ г. Москва

Инв. № подл. 16167 | Подпись и дата | Взам. инв. №

Обозначение	ф, мм	А, мм	Масса, кг
3.015-5/86.2-06.01-04	20	9970	25,6
-05	20	10970	28,1
-06	20	11970	30,5
-07	20	12970	33,0
-08	22	9970	30,9
-09	22	10970	33,9
-10	22	11970	37,0
-11	22	12970	40,0
-12	25	9970	40,0
-13	25	10970	43,9
-14	25	11970	47,8
-15	25	12970	51,5

Обозначение	Марка	ℓ_1, мм	ℓ_2, мм	ℓ, мм	n, шт	nвит, шт	Масса, кг
3.015-5/86.2-06.00	К10-40ТК1	9970	7000	2100	40	62	101,8
-01	К10-40ТК2	9970	7000	2100	40	62	121,0
-02	К10-40ТК3	9970	7000	2100	40	62	211,4
-03	К10-40ТК4	9970	7000	2100	40	62	262,2
-04	К11-40ТК1	10970	8000	2300	45	67	113,9
-05	К11-40ТК2	10970	8000	2300	45	67	135,1
-06	К11-40ТК3	10970	8000	2300	45	67	237,5
-07	К11-40ТК4	10970	8000	2300	45	67	293,5
-08	К12-40ТК1	11970	9000	2500	50	72	123,0
-09	К12-40ТК2	11970	9000	2500	50	72	145,8
-10	К12-40ТК3	11970	9000	2500	50	72	260,6
-11	К12-40ТК4	11970	9000	2500	50	72	322,6
-12	К13-40ТК1	12970	10000	2700	55	77	132,1
-13	К13-40ТК2	12970	10000	2700	55	77	156,9
-14	К13-40ТК3	12970	10000	2700	55	77	283,7
-15	К13-40ТК4	12970	10000	2700	55	77	350,1

Инв. № подл. | Подпись и дата | Взам. инв. №

16167

16167

Формат	Зона	Поз.	Обозначение	Наименование	Кол-во на исполн. 3.015-5/86.2-07.00 –	01	02	03	04	05	06	07	08		Примечание
				Документация											
А4			3.015-5/86.2-07.00СБ	Сборочный чертёж	⊠	⊠	⊠	⊠	⊠	⊠	⊠	⊠	⊠		
А4			3.015-5/86.2-00.00 ВРС	Ведомость расхода стали	⊠	⊠	⊠	⊠	⊠	⊠	⊠	⊠	⊠		
А4			3.015-5/86.2-00.00 ТО	Техническое описание	⊠	⊠	⊠	⊠	⊠	⊠	⊠	⊠	⊠		

Лит.											
Марка сваи	С6-30Т1	С6-30Т2	С6-30Т3	С6-35Т1	С6-35Т2	С6-35Т3	С6-40Т1	С6-40Т2	С6-40Т3		

Гл. спец. н.н.	Пронин		2903
Нач. ПО-2	Коньков		03.86
Гл. конструктор	Михальчук		03.86
ГИП	Соколова		12.03.86
Рук. гр.	Горюшин		12.03.86
Инж.	Хачатурян		12.03.86
Пров.	Горюшин		12.03.86

3.015-5/86.2-07.00

Свая

С6-30Т1...С6-40Т3

Стадия	Лист	Листов
Р	1	2

ФУНДАМЕНТПРОЕКТ г. Москва

Формат А4

21975-02 41

40

Инв. № подл.	Подпись и дата	Взам. инв. №
16167		

Формат	Зона	Поз.	Обозначение	Наименование	Кол-во на исполн. 3.015-5/86.2-07.00										Примечание
					–	01	02	03	04	05	06	07	08		
				Сборочные единицы											
				Каркасы пространственные											
А4		1	3.015-5/86.2-08.00	К6-30Т1	1										
			-01	К6-30Т2		1									
			-02	К6-30Т3			1								
			-03	К6-35Т1				1							
			-04	К6-35Т2					1						
			-05	К6-35Т3						1					
			-06	К6-40Т1							1				
			-07	К6-40Т2								1			
			-08	К6-40Т3									1		
А4		2	3.015-5/86.2-17.00	Сетка арматурная С30	5	5	5								
			-01	С35				5	5	5					
			-02	С40							5	5	5		
				Материалы											
				Бетон класса В15	0,55	0,55	0,55								$м^3$
				В20				0,74	0,74	0,74					$м^3$
				В25							0,97	0,97	0,97		$м^3$

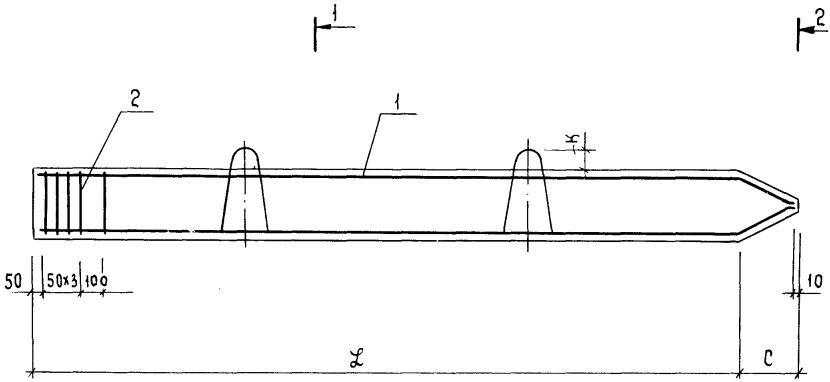

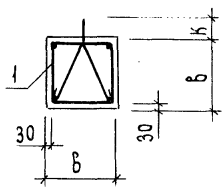

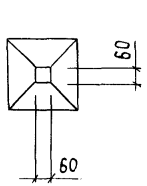

1. Поз. 2 прикрепить к поз. 1 вязальной проволокой.
2. Значения ℓ, в, с, к см. таблицу на листе 2.

Гл. спец. н.к.	Пронин		29.08
Нач. ПО-2	Коньков		08.08
Гл. констр.	Михальчук		03.86
ГИП	Соколова		13.08.86
Рук. гр.	Горюшин		05.86
Инж.	Хачатурян		05.86
Пров.	Горюшин		05.86

16167

3.015-5/86.2-07.00СБ

Свая
СБ-30Т1... СБ-40Т3
Сборочный чертёж

Стадия	Масса	Масштаб
Р	См. табл	-
Лист 1	Листов 2	

ФУНДАМЕНТПРОЕКТ
г. Москва

Обозначение	Марка	ℓ, мм	B, мм	C, мм	K, мм	Масса, т
3.015-5/86.2- 07.00	С6-30Т1	6000	300	250	80	1,38
-01	С6-30Т2	6000	300	250	80	1,38
-02	С6-30Т3	6000	300	250	80	1,38
-03	С6-35Т1	6000	350	300	80	1,88
-04	С6-35Т2	6000	350	300	80	1,88
-05	С6-35Т3	6000	350	300	80	1,88
-06	С6-40Т1	6000	400	350	100	2,45
-07	С6-40Т2	6000	400	350	100	2,45
-08	С6-40Т3	6000	400	350	100	2,45

Инв № подл	Подпись и дата	Взам инв №
16167		

Формат	Зона	Поз.	Обозначение	Наименование	Кол-во на исполн. 3.015-5/86.2-08.00 —	01	02	03	04	05	06	07	08		Примечание
				Документация											
А4			3.015-5/86.2-08.00СБ	Сборочный чертёж	X	X	X	X	X	X	X	X	X		
				Детали											
А4		1*	3.015-5/86.2-08.01	А-III-16 ГОСТ 5781-82* ℓ=6255	4										9,9 кг
			-01	ℓ=6315				4							10,0 кг
			-02	ℓ=6380							4				10,1 кг
			-03	А-III-18 ГОСТ 5781-82*, ℓ=6255		4									12,5 кг
				Лит.											
				Марка каркаса	К6-30Т1	К6-30Т2	К6-30Т3	К6-35Т1	К6-35Т2	К6-35Т3	К6-40Т1	К6-40Т2	К6-40Т3		

*Деталь поз. 1 см. чертёж 3.015.5/86.2-08.00СБ

Гл. спец. н. к.	Пронин	[signature]	29.08
Нач. ПО-2	Коньков	[signature]	2[illegible]
Гл. констр.	Михальчук		[illegible]
ГИП	Соколова	[signature]	12.03.86
Рук. гр.	Горюшин	[signature]	[illegible]
Ст. инж.	Хачатурян	[signature]	7.03.86
Пров.	Горюшин	[signature]	[illegible]

3.015-5/86.2-08.00

Каркас пространственный К6-30Т1...К6-40Т3

Стадия	Лист	Листов
Р	1	2

ФУНДАМЕНТПРОЕКТ г. Москва

формат А4

Инв. № подл.	Подпись и дата	Взам. инв. №
16167		

Формат	Зона	Поз.	Обозначение	Наименование	Кол-во на исполн. 3.015-5/86.2-08.00 —	01	02	03	04	05	06	07	08		Примечание
А4		1*	3.015-5/86.2-08.01 -04	А-III-18 ГОСТ 5781-82*, ℓ=6315					4						12,6 кг
			-05	ℓ=6380								4			12,8 кг
			-06	А-III-20 ГОСТ 5781-82*, ℓ=6255			4								15,4 кг
			-07	ℓ=6315						4					15,6 кг
			-08	ℓ=6380									4		15,8 кг
Б4		2	3.015-5/86.2-08.02	В-I-5 ГОСТ 6727-80, ℓ=38730	1	1	1								6,0 кг
			-01	ℓ=46480				1	1	1					7,2 кг
			-02	ℓ=55610							1	1	1		8,6 кг
А4		3	3.015-5/86.2-18.00	Петля П1	2	2	2								0,8 кг
			-01	П3				2	2	2					1,6 кг
			-02	П4							2	2	2		1,8 кг

21975-02 48

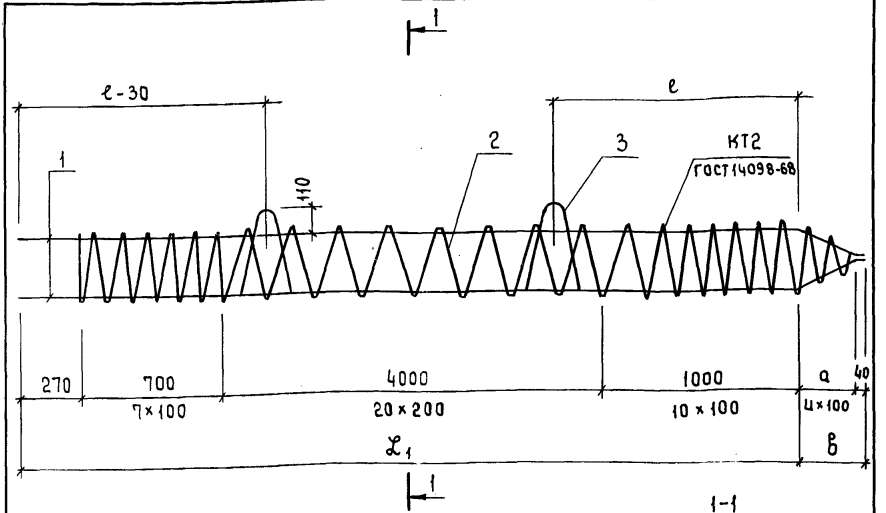

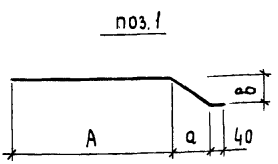

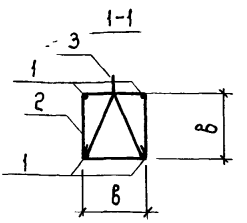

Обозначение	ф, мм	A, мм	a, мм	в, мм	Масса, кг
3.015-5/86.2-08.01	16	5970	200	160	9,9
-01	16	5970	250	190	10,0
-02	16	5970	300	220	10,1
-03	18	5970	200	160	12,5

1. Поз. 3. крепится к поз. 1 вязальной проволокой.
2. Значения ℓ1, ℓ, ц см. таблицу на листе 2.

гл. спец. н.к	Пронин		29.08
Нач ПО-2	Коньков		25.08
Гл. констр.	Михальчук		25.08
ГИП	Соколова		28.08
Рук. гр.	Горюшин		28.08
Инж.	Курковская		28.08
Пров.	Горюшин		28.08

3.015-5/86.2-08.00СБ

Каркас пространственный К6-30Т1...К6-40Т3
Сборочный чертеж

Стадия	Масса	Масштаб
Р	См. табл.	–
Лист 1	Листов 2	

ФУНДАМЕНТПРОЕКТ г. Москва

Инв. № подл. 16167 | Подпись и дата | Взам. инв. №

Обозначение	ф, мм	A, мм	a, мм	b, мм	Масса, кг
3.015-5/86.2-08.01-04	18	5970	250	190	12,6
-05	18	5970	300	220	12,8
-06	20	5970	200	160	15,4
-07	20	5970	250	190	15,6
-08	20	5970	300	220	15,8

Обозначение	Марка	ℓ_1, мм	ℓ, мм	a, мм	b, мм	n, шт	n выт, шт	Масса, кг
3.015-5/86.2-08.00	К6-30Т1	5970	1200	200	240	2	41	47,2
-01	К6-30Т2	5970	1200	200	240	2	41	57,6
-02	К6-30Т3	5970	1200	200	240	2	41	69,2
-03	К6-35Т1	5970	1200	250	290	2	41	50,4
-04	К6-35Т2	5970	1200	250	290	2	41	60,8
-05	К6-35Т3	5970	1200	250	290	2	41	72,8
-06	К6-40Т1	5970	1200	300	340	3	42	52,6
-07	К6-40Т2	5970	1200	300	340	3	42	63,4
-08	К6-40Т3	5970	1200	300	340	3	42	75,4

Инв. № подл. 16167 | Подпись и дата | Взам. инв. №

Инв. № подл.	Подпись и дата	Взам. инв. №
16167		

Формат	Зона	Поз.	Обозначение	Наименование	Кол-во на исполн. 3.015-5/86.2-09.00 —	01	02	03	04	05	06	07	08	09	Примечание
				Документация											
А4			3.015-5/86.2-09.00СБ	Сборочный чертёж											
А4			3.015-5/86.2-00.00ВРС	Ведомость расхода стали											
А4			3.015-5/86.2-00.00ТО	Техническое описание											

Инв. № подл.	Подпись и дата	Взам. инв. №
16167		

Формат	Зона	Поз.	Обозначение	Наименование	Кол-во на исполн. 3.015-5/82.2-09.00 –	01	02	03	04	05	06	07	08	09	Примечание
				Сборочные единицы											
				Каркасы пространственные											
А4		1	3.015-5/86.2-10.00	Кк6-40Т1	1										
			-01	Кк6-40Т2		1									
			-02	Кк6-40Т3			1								
			-03	Кк10-40Т1				1							
			-04	Кк10-40Т2					1						
			-05	Кк10-40Т3						1					
			-06	Кк11-40Т1							1				
			-07	Кк11-40Т2								1			
			-08	Кк11-40Т3									1		
			-09	Кк12-40Т1										1	
А4		2	3.015-5/86.2-21.00	Спираль СГ40-1	2	2	2	2	2	2	2	2	2	2	
А4		3	3.015-5/86.2-22.00	СГ40-2	1	1	1	1	1	1	1	1	1	1	
А4		4	3.015-5/86.2-28.00	Изделие закладное Фсв 40	1	1	1	1	1	1	1	1	1	1	
				Материалы											
				Бетон класса В25	0,48	0,48	0,48	0,80	0,80	0,80	0,88	0,88	0,88	0,96	м³

21975-02 50

Инв. № подл.	Подпись и дата	Взам. инв. №
16167		

Формат	Зона	Поз.	Обозначение	Наименование	Кол-во на исполн. 3.015-5/86.2-09.00										Примечание
					10	11									
				Документация											
А4			3.015-5/86.2-09.00СБ	Сборочный чертёж											
А4			3.015-5/86.2-00.00ВРС	Ведомость расхода стали											
А4			3.015-5/86.2-00.00ТО	Техническое описание											
				Сборочные единицы											
				Каркасы пространственные											
А4		1	3.015-5/86.2-10.00 -10	Кк 12-40Т2	1										
			-11	Кк 12-40Т3		1									
А4		2	3.015-5/86.2-21.00	Спираль СГ40-1	2	2									
А4		3	3.015-5/86.2-22.00	СГ40-2	1	1									
А4		4	3.015-5/86.2-28.00	Изделие закладное Фсв40	1	1									
				Материалы											
				Бетон класса В25	0,96	0,96									$м^3$
				Лит.											
				Марка сваи	СК12-40Т2	СК12-40Т3									

3.015-5/86.2-09.00

Лист 3

формат А4

21975-02 51

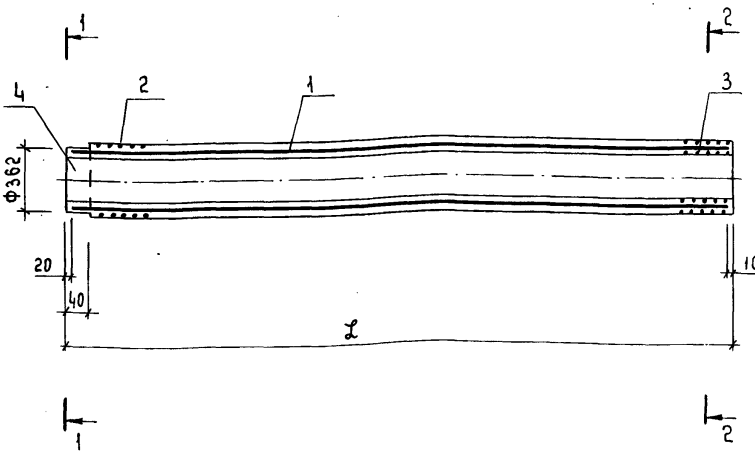

1-1

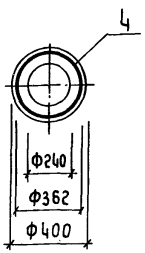

2-2

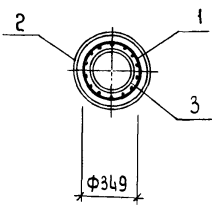

Поз. 1 приварить к поз. 4 фланговыми швами по СН 393-78. электродом Э42А.

Гл. спец.	Пронин			19.03
Нач. ПО-2	Коньков			25.03
Гл. констр.	Михальчук			19.03
ГИП	Соколова			19.03
Рук. гр.	Горюшин			19.03
Инж.	Мартынова			19.03
Пров.	Горюшин			19.03

3.015-5/86.2-09.00СБ

Свая-колонна СК6-40Т1...СК12-40Т3 Сборочный чертёж

Стадия	Масса	Масштаб
Р	См. табл.	–
Лист 1	Листов 2	

ФУНДАМЕНТПРОЕКТ г. Москва

Инв. № подл. 16167 | Подпись и дата | Взам. инв. №

Обозначение	Марка	ℓ, мм	Масса, т
3.015-5/86.2-09.00	СК6-4ОТ1	6000	1,20
-01	СК6-4ОТ2	6000	1,20
-02	СК6-4ОТ3	6000	1,20
-03	СК10-4ОТ1	10000	2,00
-04	СК10-4ОТ2	10000	2,00
-05	СК10-4ОТ3	10000	2,00
-06	СК11-4ОТ1	11000	2,20
-07	СК11-4ОТ2	11000	2,20
-08	СК11-4ОТ3	11000	2,20
-09	СК12-4ОТ1	12000	2,40
-10	СК12-4ОТ2	12000	2,40
-11	СК12-4ОТ3	12000	2,40

Инв. № подл.	Подпись и дата	Взам. инв. №
16167		

Формат	Зона	Поз.	Обозначение	Наименование	Кол-во на исполн. 3.015-5/86.2-10.00 –	01	02	03	04	05	06	07	08	09	Примечание
				Документация											
А4			3.015-5/86.2-10.00СБ	Сборочный чертёж											
				Детали											
Б4		1	3.015-5/86.2-10.01	А-III-14 ГОСТ 5781-82*, ℓ=5970			18								7,2 кг
			-01	ℓ=9970						18					12,0 кг
			-02	ℓ=10970									18		13,3 кг
			-03	А-III-12 ГОСТ 5781-82*, ℓ=5970		18									5,3 кг
				Лит.											
				Марка каркаса	Кк6-40Т1	Кк6-40Т2	Кк6-40Т3	Кк10-40Т1	Кк10-40Т2	Кк10-40Т3	Кк11-40Т1	Кк11-40Т2	Кк11-40Т3	Кк12-40Т1	

Гл. спец.	Пронин		29.08
Нач. ПО-2	Коньков		29.08
Гл. констр.	Михальчук		29.08
ГИП	Соколова		29.08
Рук. гр.	Горюшин		29.08
Инж.	Мартынова		29.08
Пров.	Горюшин		29.08

3.015-5/86.2-10.00

Каркас пространственный Кк6-40Т1...Кк12-40Т3

Стадия	Лист	Листов
Р	1	3

ФУНДАМЕНТПРОЕКТ г. Москва

21975-02 54

Формат А4

Инв. № подл.	Подпись и дата	Взам. инв. №
16167		

Формат	Зона	Поз.	Обозначение	Наименование	Кол-во на исполн. 3.015-5/86.2-10.00										Примечание
					–	01	02	03	04	05	06	07	08	09	
Б4		1	3.015-5/86.2-10.01 -04	А-III-12 ГОСТ 5781-82*, ℓ=9970					18						8,8 кг
			-05	ℓ=10970								18			9,7 кг
			-06	А-III-10 ГОСТ 5781-82*, ℓ=5970	14										3,7 кг
			-07	ℓ=9970				14							6,2 кг
			-08	ℓ=10970							14				6,8 кг
			-09	ℓ=11970										14	7,4 кг
Б4		2	3.015-5/86.2-10.02	В-I-5 ГОСТ 5781-82*, ℓ=85950	1	1	1								13,2 кг
			-01	ℓ=129980				1	1	1					20,0 кг
			-02	ℓ=140730							1	1	1		21,7 кг
			-03	ℓ=151480										1	23,3 кг

21975-02 55

Инв. № подл.	Подпись и дата	Взамен инв. №
16167		

Формат	Зона	Поз.	Обозначение	Наименование	Кол-во на исполн. 3.015-5/86.2-10.00									Примечание
					10	11								
				Документация										
А4			3.015-5/86.2-10.00СБ	Сборочный чертеж										
				Детали										
Б4		1	3.015-5/86.2-10.01 -10	А-III-14 ГОСТ 5781-82*, ℓ=11970		18								14,5 кг
			-11	А-III-12 ГОСТ 5781-82*, ℓ=11970	18									10,6 кг
Б4		2	3.015-5/86.2-10.02 -04	В-I-5 ГОСТ 6727-80, ℓ=151480	1	1								23,3 кг
				Лит.										
				Марка каркаса	Кк 12-4072	Кк 12-4073								

21975-02 56

3.015-5/86.2-10.00	Лист 3

Формат А4

СС

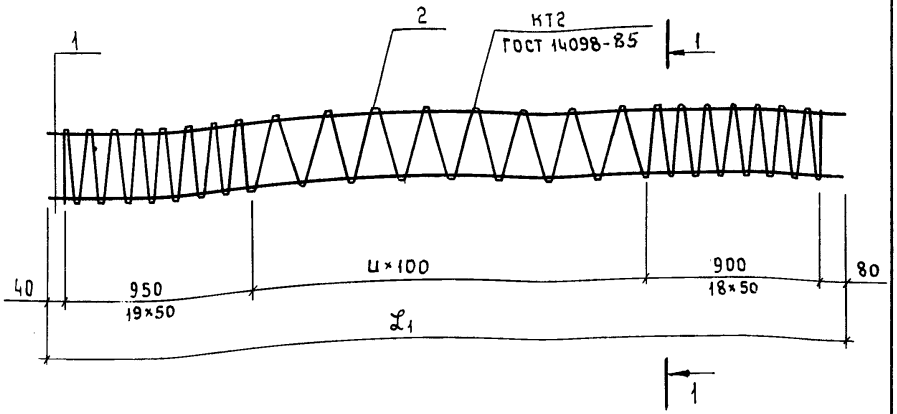

1'-1

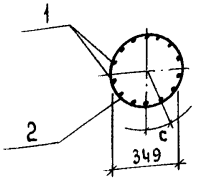

Обозначение	Марка	$\mathcal{L}_1$, мм	c, мм	и, шт	n бет, шт	Масса, кг
3.015-5/86.2-10.00	К6-40Т1	5970	73	40	79	64.8
-01	К6-40Т2	5970	57			108.6
-02	К6-40Т3	5970	57			142.8
-03	К10-40Т1	9970	73	80	119	106.1

3.015-5/86.2 – 10.00СБ

Гл. спец.	Пронин		29.07
Нач. ПО-2	Коньков		29.07
Гл. констр.	Михальчук		29.07
ГИП	Соколова		29.07
Рук. гр.	Горюшин		29.07
Инж.	Мартынова		29.07
Провер.	Горюшин		29.07

Каркас пространственный Кк6-40Т1... Кк12-40Т3
Сборочный чертеж

Стадия	Масса	Масштаб
Р	См. табл.	–
Лист 1	Листов 2	

ФУНДАМЕНТПРОЕКТ г. Москва

Инв. № подл. | Подпись и дата | Взам. инв. №
16167

Обозначение	Марка	ℓ_1, мм	c, мм	ц, мм	n вит, шт	Масса, кг
3.015-5/86.2 - 10.00 -04	К10-40Т2	9970	57	80	119	179,3
-05	К10-40Т3	9970	57			236,7
-06	К11-40Т1	10970	73	90	129	116,5
-07	К11-40Т2	10970	57			196,3
-08	К11-40Т3	10970	57			260,4
-09	К12-40Т1	11970	73	100	139	126,8
-10	К12-40Т2	11970	57			214,1
-11	К12-40Т3	11970	57			283,8

Инв. № подл. | 16167 | Подпись и дата | Взам. инв. №

Инв. № подл.	Подпись и дата	Взам. инв. №
16167		

Формат	Зона	Поз.	Обозначение	Наименование	Кол-во на исполн. 3.015-5/86.2-11.00 —	01	02	03	04	05	06	07	08	09	Примечание
				Документация											
А4			3.015-5/86.2-11.00СБ	Сборочный чертёж											
А4			3.015-5/86.2-00.00ВРС	Ведомость расхода стали											
			3.015-5/86.2-00.00ТО	Техническое описание											

Марка сваи	Лит.										
СК6-50Т1											
СК6-50Т2											
СК6-50Т3											
СК6-50Т4											
СК10-50Т1											
СК10-50Т2											
СК10-50Т3											
СК10-50Т4											
СК11-50Т1											
СК11-50Т2											

Гл. спец. н.к.	Пронин		29.08
Нач. ПО-2	Коньков		28.08
Гл. констр.	Михальчук		28.08
ГИП	Соколова		28.08
Рук. гр.	Горюшин		28.08
Ст. инж.	Хачатурян		28.08
Пров.	Горюшин		28.08

3.015-5/86.2-11.00

Свая-колонна СК6-50Т1. СК12-50Т4

Стадия	Лист	Листов
Р	1	4

ФУНДАМЕНТПРОЕКТ г. Москва

Копировал

Формат А4

21975-02 59

58

Инв. № подл.	Подпись и дата	Взам. инв. №
16167		

Формат	Зона	Поз.	Обозначение	Наименование	Кол-во на исполн. 3.015-5/86.2-11.00										Примечание
					–	01	02	03	04	05	06	07	08	09	
				Сборочные единицы											
				Каркасы пространственные											
А4		1	3.015-5/86.2-12.00	$К_к6$-5ОТ1	1										
			-01	$К_к6$-5ОТ2		1									
			-02	$К_к6$-5ОТ3			1								
			-03	$К_к6$-5ОТ4				1							
			-04	$К_к10$-5ОТ1					1						
			-05	$К_к10$-5ОТ2						1					
			-06	$К_к10$-5ОТ3							1				
			-07	$К_к10$-5ОТ4								1			
			-08	$К_к11$-5ОТ1									1		
			-09	$К_к11$-5ОТ2										1	
А4		2	3.015-5/86.2-21.00 -01	Спираль СГ50-1	2	2	2	2	2	2	2	2	2	2	
А4		3	3.015-5/86.2-22.00 -01	СГ50-2	1	1	1	1	1	1	1	1	1	1	
А4		4	3.015-5/86.2-28.00	Изделие закладное Фсв50	1	1	1	1	1	1	1	1	1	1	
				Материалы											
				Бетон класса В25	0,63	0,63	0,63	0,63	1,05	1,05	1,05	1,05	1,15	1,15	$м^3$

Инв. № подл.	Подпись и дата	Взам. инв. №
16167		

Формат	Зона	Поз.	Обозначение	Наименование	Кол-во на исполн. 3.015-5/86.2-11.00										Примечание
					10	11	12	13	14	15					
				Документация											
А4			3.015-5/86.2-11.00СБ	Сборочный чертёж											
А4			3.015-5/86.2-00.00ВРС	Ведомость расхода стали											
А4			3.015-5/86.2-00.00ТО	Техническое описание											
				Сборочные единицы											
				Каркасы пространственные											
А4		1	3.015-5/86.2-12.00 -10	Кк11-50Т3	1										
			-11	Кк11-50Т4		1									
			-12	Кк12-50Т1			1								
			-13	Кк12-50Т2				1							
			-14	Кк12-50Т3					1						
				Лит.											
				Марка сваи	СК11-50Т3	СК11-50Т4	СК12-50Т1	СК12-50Т2	СК12-50Т3	СК12-50Т4					

3.015-5/86.2-11.00

Лист 3

формат А4

21975-02 61

60

Инв. № подл.	Подпись и дата	Взам. инв. №
16167		

Формат	Зона	Поз.	Обозначение	Наименование	Кол-во на исполн. 3.015-5/86.2-11.00										Примечание
					10	11	12	13	14	15					
А4		1	3.015-5/86.2-12.00 -15	Кк12-50Т4						1					
А4		2	3.015-5/86.2-21.00 -01	Спираль СГ50-1	2	2	2	2	2	2					
А4		3	3.015-5/86.2-22.00 -01	СГ50-2	1	1	1	1	1	1					
А4		4	3.015-5/86.2-28.00	Изделие закладное $Ф_{св}$50	1	1	1	1	1	1					
				Материалы											
				Бетон класса В25	1.15	1.15	1.26	1.26	1.26	1.26					м³

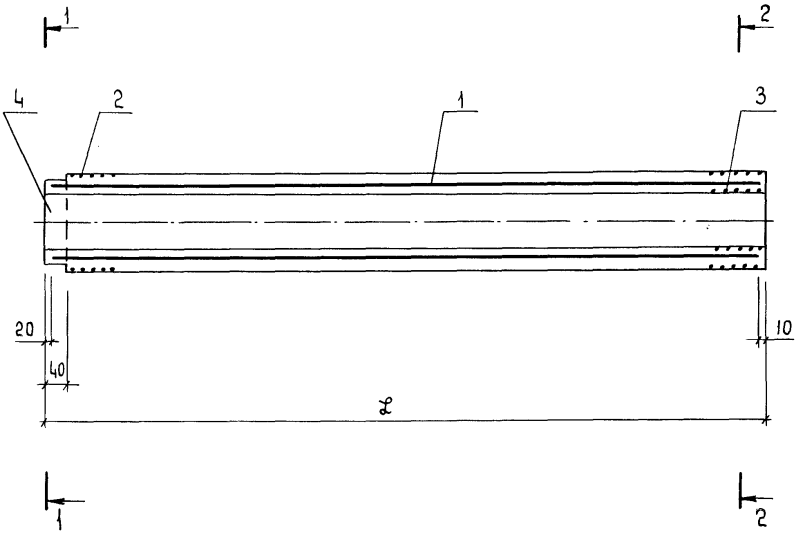

1-1

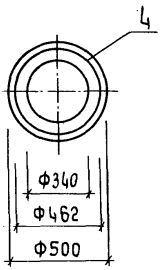

2-2

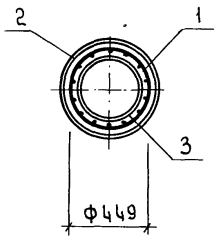

Поз. 1 приварить к поз. 4 фланговыми швами по СН 393-78 электродом Э42А.

		3.015-5/86.2-11.00СБ	
Гл. спец.	Пронин		13.02
Нач. пр. 2	Коньков		13.02
Гд. констр.	Михальчук		13.02
ГИП	Соколова		13.02
Рук. гр.	Горюшин		13.02
Инж.	Мартынова		13.02
Пров	Горюшин		13.02

Свая-колонна СК6-50Т1...СК12-50Т4

Сборочный чертёж

Стадия	Масса	Масштаб
Р	См. табл.	-
Лист 1	Листов 2	

ФУНДАМЕНТПРОЕКТ г. Москва

Инв. № подл. 16167 | Подпись и дата | Взам. инв. №

Обозначение	Марка	ℓ, мм	Масса, т
3.015-5/86.2-11.00	СК6-50Т1	6000	1,58
-01	СК6-50Т2	6000	1,58
-02	СК6-50Т3	6000	1,58
-03	СК6-50Т4	6000	1,58
-04	СК10-50Т1	10000	2,63
-05	СК10-50Т2	10000	2,63
-06	СК10-50Т3	10000	2,63
-07	СК10-50Т4	10000	2,63
-08	СК11-50Т1	11000	2,90
-09	СК11-50Т2	11000	2,90
-10	СК11-50Т3	11000	2,90
-11	СК11-50Т4	11000	2,90
-12	СК12-50Т1	12000	3,15
-13	СК12-50Т2	12000	3,15
-14	СК12-50Т3	12000	3,15
-15	СК12-50Т4	12000	3,15

Инв. № подл.	Подпись и дата	Взам. инв. №
16167		

Формат	Зона	Поз.	Обозначение	Наименование	Кол-во на исполн. 3.015-5/86.2-12.00 —	01	02	03	04	05	06	07	08	09	Примечание
				Документация											
А4			3.015-5/86.2-12.00СБ	Сборочный чертёж											
				Детали											
Б4		1	3.015-5/86.2-12.01	А-III-14 ГОСТ 5781-82*, ℓ=5970				18							7,2 кг
			-01	ℓ=9970								18			12,0 кг
			-02	А-III-12 ГОСТ 5781-82*, ℓ=5970		14	18								5,3 кг
			-03	ℓ=9970						14	18				8,9 кг
				Лит.											
				Марка каркаса	Кк6-50Т1	Кк6-50Т2	Кк6-50Т3	Кк6-50Т4	Кк10-50Т1	Кк10-50Т2	Кк10-50Т3	Кк10-50Т4	Кк11-50Т1	Кк11-50Т2	

Гл. спец.	Пронин		29.08
Нач. ПО-2	Коньков		29.08
Гл. констр.	Михальчук		29.08
ГИП	Соколова		29.08
Рук. гр.	Горюшин		29.08
Инж.	Мартынова		29.08
Пров.	Горюшин		29.08

3.015-5/86.2-12.00

Каркас пространственный Кк6-50Т1...Кк12-50Т4

Стадия	Лист	Листов
Р	1	3

ФУНДАМЕНТПРОЕКТ г. Москва

Формат А4

21976-02 65

64

Инв. № подл.	Подпись и дата	Взам. инв. №
16167		

Формат	Зона	поз.	Обозначение	Наименование	Кол-во на исполн. 3.015-5/86.2-12.00										Примечание
					–	01	02	03	04	05	06	07	08	09	
Б4		1	3.015-5/86.2-12.01 -04	А-III-12 ГОСТ 5781-82*, ℓ=10970										14	9.7 кг
			-05	А-III-10 ГОСТ 5781-82*, ℓ=5970	14										3.7 кг
			-06	ℓ=9970					14						6.2 кг
			-07	ℓ=10970									14		6.7 кг
Б4		2	3.015-5/86.2-12.02	В-I-5 ГОСТ 6727-80, ℓ=85850	1	1	1	1							13.2 кг
			-01	ℓ=129980					1	1	1	1			20.0 кг
			-02	ℓ=140730									1	1	21.7 кг

Инв. № подл.	Подпись и дата	Взам. инв. №
16167		

Формат	Зона	Поз.	Обозначение	Наименование	Кол-во на испол. 3.015-5/86.2-12.00										Примечание
					10	11	12	13	14	15					
				Документация											
А4			3.015-5/86.2-12.00СБ	Сборочный чертёж	X	X	X	X	X	X					
				Детали											
Б4		1	3.015-5/86.2-12.01 -08	А-III-14 ГОСТ 5781-82*, ℓ=10970		18									13,3 кг
			-09	ℓ=11970						18					14,5 кг
			-10	А-III-12 ГОСТ 5781-82*, ℓ=10970	18										9,7 кг
			-11	ℓ=11970				14	18						10,6 кг
			-12	А-III-10 ГОСТ 5781-82*, ℓ=11970			14								7,4 кг
Б4		2	3.015-5/86.2-12.02 -02	В-I-5 ГОСТ 6727-80, ℓ=140730	1	1									21,7 кг
			-03	ℓ=151480			1	1	1	1					23,3 кг
				Лит.											
				Марка каркаса	Кк11-50Т3	Кк11-50Т4	Кк12-50Т1	Кк12-50Т2	Кк12-50Т3	Кк12-50Т4					

3.015-5/86.2-12.00	Лист 3

21975-02 87

Формат А4

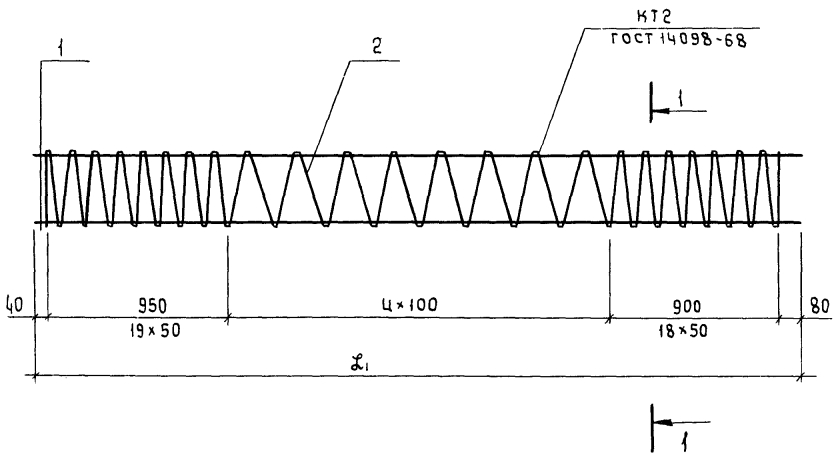

1-1

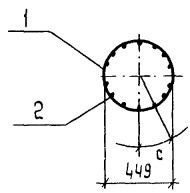

Обозначение	Марка	$\mathcal{L}_1$, мм	С, мм	Ц, мм	$n_{эл}$, шт	Масса, кг
3.015-5/86.2-12.00	Кк6-50Т1	5970	97	40	79	64,7
-01	Кк6-50Т2	5970	97			87,4
-02	Кк6-50Т3	5970	75			108,6
-03	Кк6-50Т4	5970	75			142,8

Гл. спец. н.к.	Прокин		29.08
Нач. ПО-2	Коньков		29.08
Гл. констр.	Михальчук		29.08
ГИП	Соколова		29.08
Рук. гр.	Горюшин		29.08
Инж.	Мартынова		29.08
Пров.	Горюшин		29.08

3.015-5/86.2-12.00СБ

Каркас пространственный Кк6-50Т1...Кк12-50Т4
Сборочный чертеж

Стадия	Масса	Масштаб
Р	См табл	–
Лист 1	Листов 2	

ФУНДАМЕНТПРОЕКТ г. Москва

Инв. № подл. 16167 | Подпись и дата | Взам. инв. №

Обозначение	Марка	L_1, мм	C, мм	u, шт	$n_{вит}$, шт.	Масса, кг
3.015-5/86.2- 12.00 -04	Кк10-50Т1	9970	97	80	119	106,1
-05	Кк10-50Т2	9970	97			143,9
-06	Кк10-50Т3	9970	75			179,3
-07	Кк10-50Т4	9970	75			236,7
-08	Кк11-50Т1	10970	97	90	129	116,5
-09	Кк11-50Т2	10970	97			157,5
-10	Кк11-50Т3	10970	75			196,3
-11	Кк11-50Т4	10970	75			260,4
-12	Кк12-50Т1	11970	97	100	139	126,8
-13	Кк12-50Т2	11970	97			171,7
-14	Кк12-50Т3	11970	75			214,1
-15	Кк12-50Т4	11970	75			283,8

Инв.№ подл. | Подпись и дата | Взам. инв.№

16167

3.015-5/86.2-12.00СБ

Лист 2

Инв. № подл.	Подпись и дата	Взам. инв. №
16167		

Формат	Зона	Поз.	Обозначение	Наименование	Кол-во на исполн. 3.015-5/86.2-13.00 —	01	02	03	04	05	06	07	08	09	Примечание
				Документация											
А4			3.015-5/86.2-13.00СБ	Сборочный чертеж											
А4			3.015-5/86.2-00.00ВРС	Ведомость расхода стали											
А4			3.015-5/86.2-00.00ТО	Техническое описание											

Инв. № подл.	Подпись и дата	Взам. инв. №
16167		

Формат	Зона	Поз.	Обозначение	Наименование	Кол-во на исполн. 3.015-5/86.2-13.00 –	01	02	03	04	05	06	07	08	09	Примечание
				Сборочные единицы											
А4		1		Каркасы пространственные											
			3.015-5/86.2-14.00	Кк6-60Т1	1										
			-01	Кк6-60Т2		1									
			-02	Кк6-60Т3			1								
			-03	Кк6-60Т4				1							
			-04	Кк10-60Т1					1						
			-05	Кк10-60Т2						1					
			-06	Кк10-60Т3							1				
			-07	Кк10-60Т4								1			
			-08	Кк11-60Т1									1		
			-09	Кк11-60Т2										1	
А4		2	3.015-5/86.2-21.00 -02	Спираль СГ60-1	2	2	2	2	2	2	2	2	2	2	
А4		3	3.015-5/86.2-22.00 -02	СГ60-2	1	1	1	1	1	1	1	1	1	1	
А4		4	3.015-5/86.2-29.00	Изделие закладное $Ф_{св}60$	1	1	1	1	1	1	1	1	1	1	
				Материалы											
		*		Бетон класса В25	0,94	0,94	0,94	0,94	1,57	1,57	1,57	1,57	1,72	1,72	м³

Инв. № подл.	Подпись и дата	Взам. инв. №
16167		

Формат	Зона	Поз.	Обозначение	Наименование	Кол-во на исполн. 3.015-5/86.2-13.00										Примечание
					10	11	12	13	14	15					
				Документация											
А4			3.015-5/86.2-13.00СБ	Сборочный чертёж											
А4			3.015-5/86.2-00.00ВРС	Ведомость расхода стали											
			3.015-5/86.2-00.00ТО	Техническое описание											
				Сборочные единицы											
				Каркасы пространственные											
А4		1	3.015-5/86.2-14.00 -10	Кк11-60Т3	1										
			-11	Кк11-60Т4		1									
			-12	Кк12-60Т1			1								
			-13	Кк12-60Т2				1							
			-14	Кк12-60Т3					1						
				Лит.											
				Марка сваи	СК11-60Т3	СК11-60Т4	СК12-60Т1	СК12-60Т2	СК12-60Т3	СК12-60Т4					

21975-02 72

3.015-5/86.2-13.00

Лист 3

Формат А4

16167

Формат	Зона	Поз.	Обозначение	Наименование	Кол-во на исполн. 3.015-5/86.2-13.00										Примечание
					10	11	12	13	14	15					
А4		1	3.015-5/86.2-14.00 -15	Кк12-60Т4						1					
А4		2	3.015-5/86.2-21.00 -02	Спираль СГ60-1	2	2	2	2	2	2					
А4		3	3.015-5/86.2-22.00 -02	СГ60-2	1	1	1	1	1	1					
А4		4	3.015-5/86.2-29.00	Изделие закладное Фс660	1	1	1	1	1	1					
				Материалы											
				Бетон класса В25	1.72	1.72	1.88	1.88	1.88	1.88					м³

21975-02 73

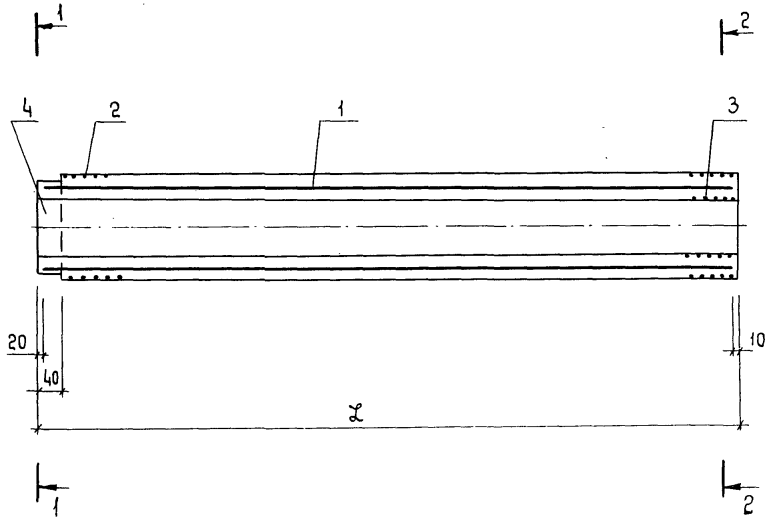

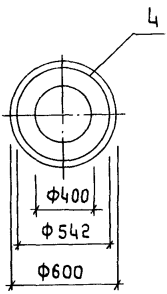

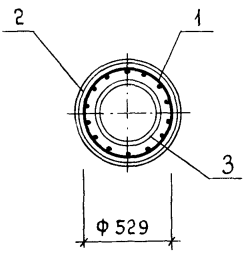

Поз. 1 приварить к поз. 4 фланговыми швами по СН393-78 электродом Э42А

Гл. спец. н.к.	Пронин		29.08
Нач. ПО-2	Коньков		
Гл. констр.	Михальчук		
ГИП	Соколова		
Рук. гр.	Горюшин		
Инж.	Мартынова		
Пров.	Горюшин		

3.015-5/86.2-13СБ

Свая-колонна СК6-60Т1...СК12-60Т4 Сборочный чертёж

Стадия	Масса	Масштаб
Р	См. табл.	–
Лист 1	Листов 2	

ФУНДАМЕНТПРОЕКТ г. Москва

Инв. № подл. 16467 | Подпись и дата | Взам. инв. №

Обозначение	Марка	ℓ, мм	Масса, т
3.015-5/86.2 - 13.00	СК6 - 60Т1	6000	2,35
-01	СК6 - 60Т2	6000	2,35
-02	СК6 - 60Т3	6000	2,35
-03	СК6 - 60Т4	6000	2,35
-04	СК10-60Т1	10000	3,93
-05	СК10-60Т2	10000	3,93
-06	СК10-60Т3	10000	3,93
-07	СК10-60Т4	10000	3,93
-08	СК11-60Т1	11000	4,33
-09	СК11-60Т2	11000	4,33
-10	СК11-60Т3	11000	4,33
-11	СК11-60Т4	11000	4,33
-12	СК12-60Т1	12000	4,70
-13	СК12-60Т2	12000	4,70
-14	СК12-60Т3	12000	4,70
-15	СК12-60Т4	12000	4,70

Инв. № подл.	Подпись и дата	Взам. инв. №
16167		

Формат	Зона	Поз.	Обозначение	Наименование	Кол-во на исполн. 3.015-5/86.2-14.00 –	01	02	03	04	05	06	07	08	09	Примечание
				Документация											
А4			3.015-5/86.2-14.00СБ	Сборочный чертёж											
				Детали											
Б4		1	3.015-5/86.2-14.01	А-III-16 ГОСТ 5781-82,* ℓ=5970				18							9,4 кг
			-01	ℓ=9970								18			15,7 кг
			-02	А-III-14 ГОСТ 5781-82*, ℓ=5970			18								7,2 кг
			-03	ℓ=9970							18				12,0 кг
				Лит.											
				Марка каркаса	Кк6-6ОТ1	Кк6-6ОТ2	Кк6-6ОТ3	Кк6-6ОТ4	Кк10-6ОТ1	Кк10-6ОТ2	Кк10-6ОТ3	Кк10-6ОТ4	Кк11-6ОТ1	Кк11-6ОТ2	

Гл. спец. н.к.	Пронин		29.05
Нач. ПО-2	Коньков		
Гл. констр.	Михальчук		
ГИП	Соколова		
Рук. гр.	Горюшин		
Инж.	Мартынова		
Пров.	Горюшин		

3.015-5/86.2-14.00

Каркас пространственный Кк6-6ОТ1 . Кк12-6ОТ4

Стадия	Лист	Листов
Р	1	3

ФУНДАМЕНТПРОЕКТ г. Москва

2197-02 т6

75

Формат А4

Инв. № подл.	Подпись и дата	Взам. инв. №
16167		

Формат	Зона	Поз.	Обозначение	Наименование	Кол-во на исполн. 3.015-5/86.2-14.00										Примечание
					–	01	02	03	04	05	06	07	08	09	
Б4		1	3.015-5/86.2-14.01 -04	А-III-12 ГОСТ 5781-82*, ℓ= 5970		18									5,3 кг
			-05	ℓ=9970						18					8,8 кг
			-06	ℓ=10970										18	9,7 кг
			-07	А-III-10 ГОСТ 5781-82*, ℓ= 5970	18										3,7 кг
			-08	ℓ=9970					18						6,2 кг
			-09	ℓ=10970									18		6,8 кг
Б4		2	3.015-5/86.2-14.02	В-I-5 ГОСТ 6727-80, ℓ=131650	1	1	1	1							20,3 кг
			-01	ℓ=198220					1	1	1	1			30,5 кг
			-02	ℓ=214610									1	1	33,0 кг

Инв.№ подл. | Подпись и дата | Взам.инв.№

16167

Формат	Зона	Поз.	Обозначение	Наименование	Кол-во на исполн. 3.015-5/86.2-14.00 10	11	12	13	14	15					Примечание
				Документация											
А4			3.015-5/86.2-14.00СБ	Сборочный чертёж	X	X	X	X	X	X					
				Детали											
Б4		1	3.015-5/86.2-14.01 -10	А-III-16 ГОСТ 5781-82*, ℓ=10970											17,3 кг
			-11	ℓ=11970											18,9 кг
			-12	А-III-14 ГОСТ 5781-82*, ℓ=10970											13,3 кг
			-13	ℓ=11970											14,5 кг
			-14	А-III-12 ГОСТ 5781-82*, ℓ=11970											10,6 кг
			-15	А-III-10 ГОСТ 5781-82*, ℓ=11970											7,4 кг
Д4		2	3.015-5/86.2-14.02 -02	В-I-5 ГОСТ 6727-80, ℓ=214610											33,0 кг
			-03	ℓ=231000											35,6 кг
				Лит.											
				Марка каркаса	Кк11-6ОТ3	Кк11-6ОТ4	Кк12-6ОТ1	Кк12-6ОТ2	Кк12-6ОТ3	Кк12-6ОТ4					

21975-02 78

3.015-5/86.2-14.00

Лист 3

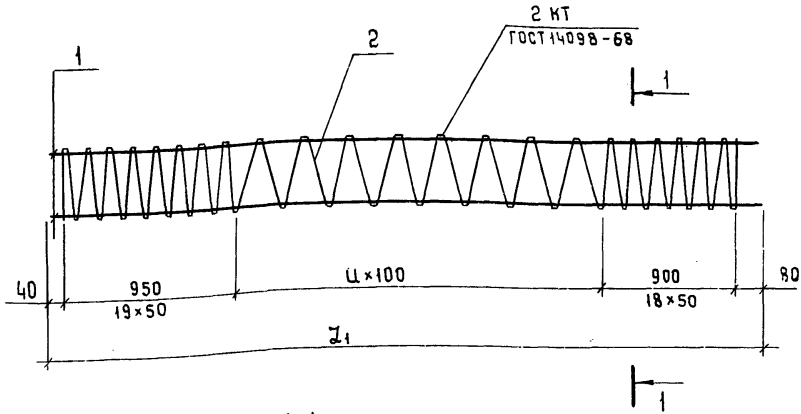

1-1

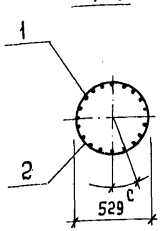

Обозначение	Марка	$\mathcal{L}_1$ мм	С мм	Ц шт	Пвит шт	Масса кг
3.015-5/86.2-14.00	Кк6-60Т1	5970	90	40	79	86,9
-01	Кк6-60Т2	5970	89			115,7
-02	Кк6-60Т3	5970	89			149,9
-03	Кк6-60Т4	5970	89			189,5

Гл.спец.	Пронин		
Нач.ПО-2	Коньков		
Гл.констр.	Михальчук		
ГИП	Соколова		
Рук.гр.	Горюшин		
Инж.	Мартынова		
Пров.	Горюшин		

3.015-5/86.2-14.00СБ

Каркас пространственный Кк6-60Т1 ÷ Кк12-60Т4
Сборочный чертеж

Стадия	Масса	Масштаб
Р	См. табл.	–
Лист 1	Листов 2	

ФУНДАМЕНТПРОЕКТ г. Москва

Инв.№ подл. 16167 | Подпись и дата | Взам.инв.№

Обозначение	Марка	ℓ_1, мм	c, мм	n, шт	Nвит., шт	Масса, кг
3.015-5/86.2-14.00 -04	Кк10-60Т1	9970	90	80	119	142,1
-05	Кк10-60Т2	9970	89			188,9
-06	Кк10-60Т3	9970	89			246,5
-07	Кк10-60Т4	9970	89			313,1
-08	Кк11-60Т1	10970	90	90	129	155,4
-09	Кк11-60Т2	10970	89			207,6
-10	Кк11-60Т3	10970	89			272,4
-11	Кк11-60Т4	10970	89			344,4
-12	Кк12-60Т1	11970	90	100	139	168,8
-13	Кк12-60Т2	11970	89			226,4
-14	Кк12-60Т3	11970	89			296,6
-15	Кк12-60Т4	11970	89			375,8

Инв. № подл. | Подпись и дата | Взам. инв. №

16167

16167

Формат	Зона	Поз.	Обозначение	Наименование	Кол-во на испол. 3.015-5/86.2-15.00 —	01	02	03	04	05	06	07	08	09	Примечание
				Документация											
А4			3.015-5/86.2-15.00СБ	Сборочный чертёж											
А4			3.015-5/86.2-00.00ВРС	Ведомость расхода стали											
А4			3.015-5/86.2-00.00ТО	Техническое описание											
					Лит.										
					Марка сваи	СК10-8ОТ1	СК10-8ОТ2	СК10-8ОТ3	СК10-8ОТ4	СК11-8ОТ1	СК11-8ОТ2	СК11-8ОТ3	СК11-8ОТ4	СК12-8ОТ1	СК12-8ОТ2	

Гл. спец. н.к.	Пронин		29.08
Нач. ПО-2	Коньков		25.08.86
Гл. констр.	Михальчук		25.08.86
ГИП	Соколова		29.08.86
Рук. гр.	Горюшин		29.08.86
Инж.	Хачатурян		7.08.86
Пров.	Горюшин		29.08.86

3.015-5/86.2-15.00

Свая-колонна СК10-8ОТ1...СК12-8ОТ4

Стадия	Лист	Листов
Р	1	3

ФУНДАМЕНТПРОЕКТ г. Москва

Формат А4

21975-02 81

08

Инв. № подл.	Подпись и дата	Взам. инв. №
16167		

Формат	Зона	Поз.	Обозначение	Наименование	Кол-во на исполн. 3.015-5/86.2-15.00 —	01	02	03	04	05	06	07	08	09	Примечание
				Сборочные единицы											
				Каркасы пространственные											
А4		1	3.015-5/86.2-16.00	Кк10-80Т1	1										
			-01	Кк10-80Т2		1									
			-02	Кк10-80Т3			1								
			-03	Кк10-80Т4				1							
			-04	Кк11-80Т1					1						
			-05	Кк11-80Т2						1					
			-06	Кк11-80Т3							1				
			-07	Кк11-80Т4								1			
			-08	Кк12-80Т1									1		
			-09	Кк12-80Т2										1	
А4		2	3.015-5/86.2-21.00-03	Спираль СГ80-1	2	2	2	2	2	2	2	2	2	2	
А4		3	3.015-5/86.2-22.00-03	СГ80-2	1	1	1	1	1	1	1	1	1	1	
А4		4	3.015-5/86.2-29.00	Изделие закладное Фсб80	1	1	1	1	1	1	1	1	1	1	
				Материалы											
				Бетон класса В30	2,19	2,19	2,19	2,19	2,41	2,41	2,41	2,41	2,63	2,63	м³

21975-02 82

	* 3.015-5/86.2-15.00	Лист 2

Формат А4

18

Инв. № подл.	Подпись и дата	Взам. инв. №
16167		

Формат	Зона	Поз.	Обозначение	Наименование	Кол-во на испол. 3.015-5/86.2-15.00 10	11	Примечание
				Документация			
А4			3.015-5/86.2-15.00СБ	Сборочный чертёж			
А4			3.015-5/86.2-00.00ВРС	Ведомость расхода стали			
			3.015-5/86.2-00.00ТО				
				Сборочные единицы			
				Каркасы пространственные			
А4		1	3.015-5/86.2-16.00 -10	Кк12-80Т3	1		
			-11	Кк12-80Т4		1	
А4		2	3.015-5/86.2-21.00 -03	Спираль СГ80-1	2	2	
А4		3	3.015-5/86.2-22.00 -03	СГ80-2	1	1	
А4		4	3.015-5/86.2-29.00	Изделие закладное Фсв.80	1	1	
				Материалы			
				Бетон класса В30	2,63	2,63	м³

Лит.	Марка сваи	СК12-80Т3	СК12-80Т4

3.015-5/86.2-15.00

Лист 3

21975-02 83

82

Формат А4

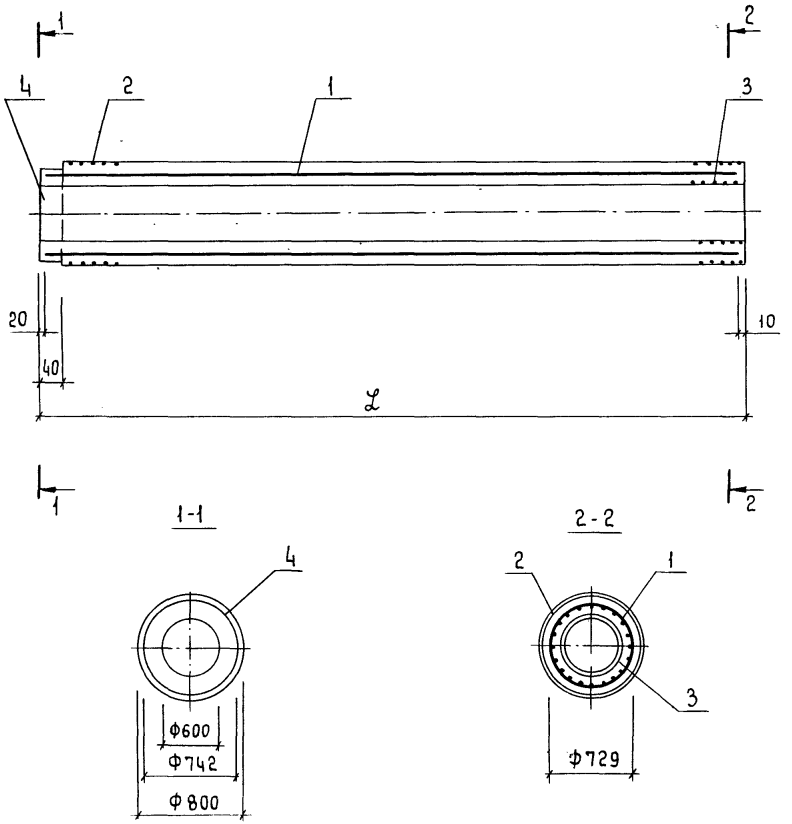

Поз. 1 приварить к поз. 4 фланговыми швами по СН 393-78 электродом Э42А.

				3.015-5/86.2 – 15.00СБ		
гл. спец. н.к.	Пронин		23.08	Свая-колонна СК6-80Т1...СК12-80Т4 Сборочный чертёж	Стадия	Масса	Масштаб
Нач. ПО-2	Коньков		25.08		Р	См. табл.	–
Гл. констр	Михальчук		25.08				
ГИП	Соколова		12.09.86		Лист 1	Листов 2	
Рук. гр.	Горюшин		05.09.86				
Инж.	Мартынова				ФУНДАМЕНТПРОЕКТ г. Москва		
Пров.	Горюшин		05.09.86				

Инв. № подл. 16167 | Подпись и дата | Взам. инв. №

Обозначение	Марка	ℓ, мм	Масса, т
3.015-5/86.2-15.00	СК10-8ОТ1	10000	5,48
-01	СК10-8ОТ2	10000	5,48
-02	СК10-8ОТ3	10000	5,48
-03	СК10-8ОТ4	10000	5,48
-04	СК11-8ОТ1	11000	6,02
-05	СК11-8ОТ2	11000	6,02
-06	СК11-8ОТ3	11000	6,02
-07	СК11-8ОТ4	11000	6,02
-08	СК12-8ОТ1	12000	6,58
-09	СК12-8ОТ2	12000	6,58
-10	СК12-8ОТ3	12000	6,58
-11	СК12-8ОТ4	12000	6,58

16167

Формат	Зона	Поз.	Обозначение	Наименование	Кол-во на исполн. 3.015-5/86.2-16.00 —	01	02	03	04	05	06	07	08	09	Примечание
				Документация											
А4			3.015-5/86.2-16.00СБ	Сборочный чертёж											
				Детали											
Б4		1	3.015-5/86.2-16.01	А-III-16 ГОСТ 5781-82*, ℓ=9980				20							15,8 кг
			-01	ℓ=10980								20			17,3 кг
			-02	А-III-14 ГОСТ 5781-82*, ℓ=9980			20								12,1 кг
			-03	ℓ=10980							20				13,3 кг
Лит.															
Марка каркаса					Кк10-80Т1	Кк10-80Т2	Кк10-80Т3	Кк10-80Т4	Кк11-80Т1	Кк11-80Т2	Кк11-80Т3	Кк11-80Т4	Кк12-80Т1	Кк12-80Т2	

Гл. спец. н.к.	Пронин		29.08
Нач. ПО-2	Коньков		29.08
Гл. констр.	Михальчук		29.08
ГИП	Соколова		29.08
Рук. гр.	Горюшин		29.08
Инж.	Мартынова		29.08
Пров.	Горюшин		29.08

3.015-5/86.2-16.00

Каркас пространственный Кк10-80Т1...Кк12-80Т4

Стадия	Лист	Листов
Р	1	3

ФУНДАМЕНТПРОЕКТ г. Москва

формат А4

21975-02 86

85

Инв. № подл.	Подпись и дата	Взам. инв. №
16167		

Формат	Зона	Поз.	Обозначение	Наименование	Кол-во на исполн. 3.015-5/86.2-16										Примечание
					–	01	02	03	04	05	06	07	08	09	
Б4		1	3.015-5/86.2-16.01 -04	А-III-12 ГОСТ 5781-82*, ℓ=9980		20									8,9 кг
			-05	ℓ=10980						20					9,8 кг
			-06	ℓ=11980										20	10,7 кг
			-07	А-III-10 ГОСТ 5781-82*, ℓ=9980	20										6,2 кг
			-08	ℓ=10980					20						6,8 кг
			-09	ℓ=11980									20		7,2 кг
Б4		2	3.015-5/86.2-16.02	В-I-5 ГОСТ 6727-80, ℓ=274130	1	1	1	1							41,1 кг
			-01	ℓ=296800					1	1	1	1			44,5 кг
			-02	ℓ=319460									1	1	47,9 кг

Инв. № подл.	Подп. и дата	Взам. инв. №
16167		

Формат	Зона	Поз	Обозначение	Наименование	Кол-во на исполн. 3.015-5/86.2-16.00									Примечание
					10	11								
				Документация										
А4			3.015-5/86.2-16.00СБ	Сборочный чертёж	X	X								
				Детали										
Б4		1	3.015-5/86.2-16.01 -10	А-III-16 ГОСТ 5781-82*, ℓ=11980		20								18,8 кг
			-11	А-III-14 ГОСТ 5781-82*, ℓ=11980	20									14,4 кг
Б4		2	3.015-5/86.2-16.02 -02	В-I-5 ГОСТ 5781-82*, ℓ=319460	1	1								47,9 кг
				Лит.										
				Марка каркаса	Кк12-8ОТ3	Кк12-8ОТ4								

3.015-5/86.2-16.00

Лист 3

21975-02 88

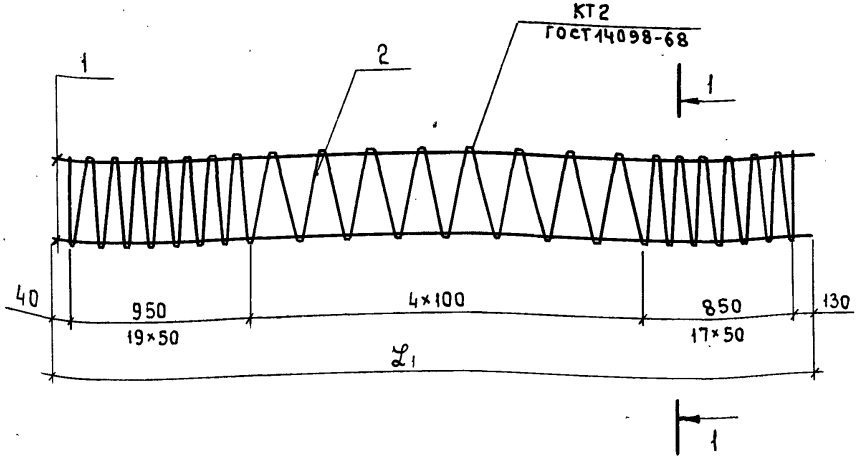

1 - 1

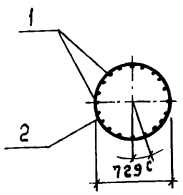

Обозначение	Марка	$\mathcal{L}$, мм	c, мм	ц, шт	Пвит, шт	Масса, кг
3.015-5/86.2-16.00	Кк10-80Т1	9970	112	80	118	165,1
-01	Кк10-80Т2	9970	112			219,1
-02	Кк10-80Т3	9970	111			283,1
-03	Кк10-80Т4	9970	111			357,1

Гл. спец. н.к.	Пронин		29.03
Нач. ПО-2	Коньков		29.03
Гл. констр.	Михальчук		29.03
ГИП	Соколова		29.03
Рук. гр.	Горюшин		29.03
Инж.	Мартынова		29.03
Провер.	Горюшин		29.03

3.015-5/86.2-16.00СБ

Каркас пространственный Кк10-80Т1...Кк12-80Т4 Сборочный чертеж

Стадия	Масса	Масштаб
Р	См. табл.	-
Лист 1	Листов 2	

ФУНДАМЕНТПРОЕКТ г. Москва

Инв. № подл. | Подпись и дата | Взам. инв. №

16167

Обозначение	Марка	$\mathcal{L}$, мм	C, мм	Ц, шт	Пбет, шт	Масса, кг
3.015-5/86.2-16.00 -04	Кк 11-80Т1	10970	112	90	128	180,5
-05	Кк 11-80Т2	10970	112			240,5
-06	Кк 11-80Т3	10970	111			310,5
-07	Кк 11-80Т4	10970	111			387,1
-08	Кк 12-80Т1	11970	112	100	138	191,9
-09	Кк 12-80Т2	11970	112			261,9
-10	Кк 12-80Т3	11970	111			335,9
-11	Кк 12-80Т4	11970	111			423,9

Инв. № подл. | Подпись и дата | Взам. инв. №

16167

16167

Формат	Зона	Поз	Обозначение	Наименование	Кол-во на испол. 3.015-5/86.2-17.00									Примечание
					–	01	02							
				Документация										
А4			3.015-5/86.2-17.00СБ	Сборочный чертёж										
				Детали										
А4		1	3.015-5/86.2-17.01	Ф5ВIГОСТ 6727-80, ℓ=280	10									0,04 кг
			-01	ℓ=320		10								0,05 кг
			-02	ℓ=370			12							0,06 кг
				Марка сетки	С30	С35	С40							

Гл. спец. н.к	Пронин		29.08
Нач. ПО-2	Коньков		
Гл. констр.	Михальчук		
ГИП	Соколова		
Рук. гр.	Горюшин		
Ст. инж.	Хачатурян		
Пров.	Горюшин		

3.015-5/86.2-17.00

Сетка арматурная С30; С35; С40

Стадия	Лист	Листов
Р		1

ФУНДАМЕНТПРОЕКТ г. Москва

Формат А4

219-75-02 91

06

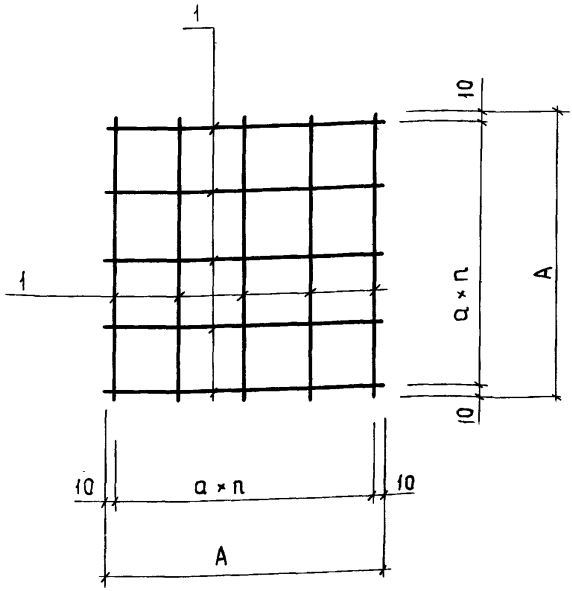

Сетку изготовлять при помощи контактной точечной электросварки в соответствии с требованиями ГОСТ 14098-85 и СН 393-78.

Обозначение	Марка	A, мм	a, мм	n, шт	Масса, кг
3.015-5/86.2-17.00	С30	280	65	4	0,4
-01	С35	320	75	4	0,5
-02	С40	370	70	5	0,7

Гл. спец. н.к.	Пронин		29.08
Нач. ПО-2	Коньков		25.08
Гл. констр.	Михальчук		25.08
ГИП	Соколова		12.08
Рук. гр.	Горюшин		25.08
Ст. инж.	Хачатурян		7.08
Пров.	Горюшин		5.08

3.015-5/86.2-17.00СБ

Сетка арматурная С30; С35; С40 Сборочный чертёж

Стадия	Масса	Масштаб
Р	См. табл.	–
Лист	Листов 1	

ФУНДАМЕНТПРОЕКТ г. Москва

Инв. № подл. 16167 | Подпись и дата | Взам. инв. №

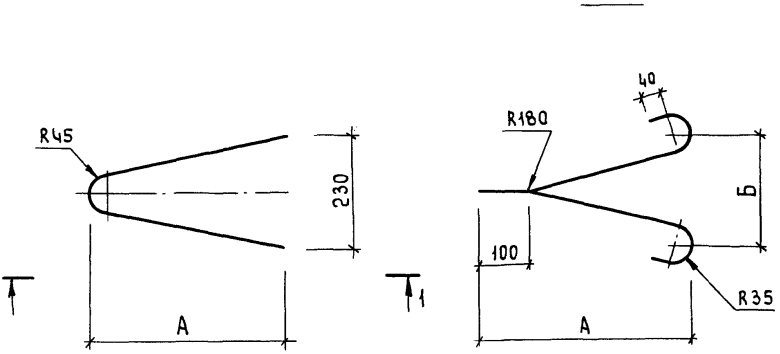

Обозначение	Марка	Длина петли мм	ф, мм	А, мм	Б, мм	Масса, кг
3.015-5/86.2-18.00	П1	1250	10	360	180	0,8
-01	П2	1250	12	360	180	1,1
-02	П3	1350	14	410	230	1,6
-03	П4	1470	14	460	280	1,8
-04	П5	1360	16	410	230	2,1
-05	П6	1470	18	460	280	2,9
-06	П7	1470	22	460	280	4,4

Взам. инв. №

Подпись и дата

Инв. № подл. 16167

Гл. спец.	Пронин		29.08
Нач. ПО-2	Коньков		25.08.86
Гл. констр.	Михальчук		25.08.86
ГИП	Соколова		7.08.86
Рук. гр.	Горюшин		7.08.86
Ст. инж.	Хачатурян		7.08.86
Пров.	Горюшин		07.08.86

3.015-5/86.2-18.00

Петля П1÷П7

Стадия	Масса	Масштаб
Р	См. табл.	—
Лист	Листов 1	

Сталь арматурная класса АI по ГОСТ 5781-82

ФУНДАМЕНТПРОЕКТ г. Москва

Инв. № подл.	Подпись и дата	Взам. инв. №
16167		

Формат	Зона	Позиц.	Обозначение	Наименование	Количество на исполн. 3.015-5/86.2-19.00; 20.00 —	01									Примечание
				Документация											
А4			3.015-5/86.2-19.00СБ	Сборочный чертеж	X										
А4			3.015-5/86.2-20.00СБ	Сборочный чертёж		X									
				Детали											
Б4		1	3.015-5/86.2-20.01	Лист Б-ПН-10×290×290 ГОСТ 19903-74 / Вст3пс6 ГОСТ 14637-79		1									6,6 кг
Б4		1	3.015-5/86.2-19.01	Лист Б-ПН-10×390×390 ГОСТ 19903-74 / Вст3пс6 ГОСТ 14637-79	1										11,9 кг
Б4		2	3.015-5/86.2-20.02	А-III-12 ГОСТ 5781-82, ℓ=420		8									0,37 кг
Б4		2	3.015-5/86.2-19.02	А-III-10 ГОСТ 5781-82, ℓ=350	8										0,22 кг
				Марка изделия	МИ1-35	МИ1-38									

Гл. спец. к.к.	Пронин		12.08
Нач. ПО-2	Коньков		12.08
Гл. констр.	Михальчук		12.08
ГИП	Соколова		12.08
Рук. гр.	Горюшин		12.08
Инж.	Куприяшкина		12.08
Пров.	Горюшин		12.08

3.015-5/86.2-19.00; 20.00

Изделие закладное

МИ1-35, МИ1-38

Стадия	Лист	Листов
Р		1

ФУНДАМЕНТПРОЕКТ г. Москва

21975-02 94

Формат А4

93

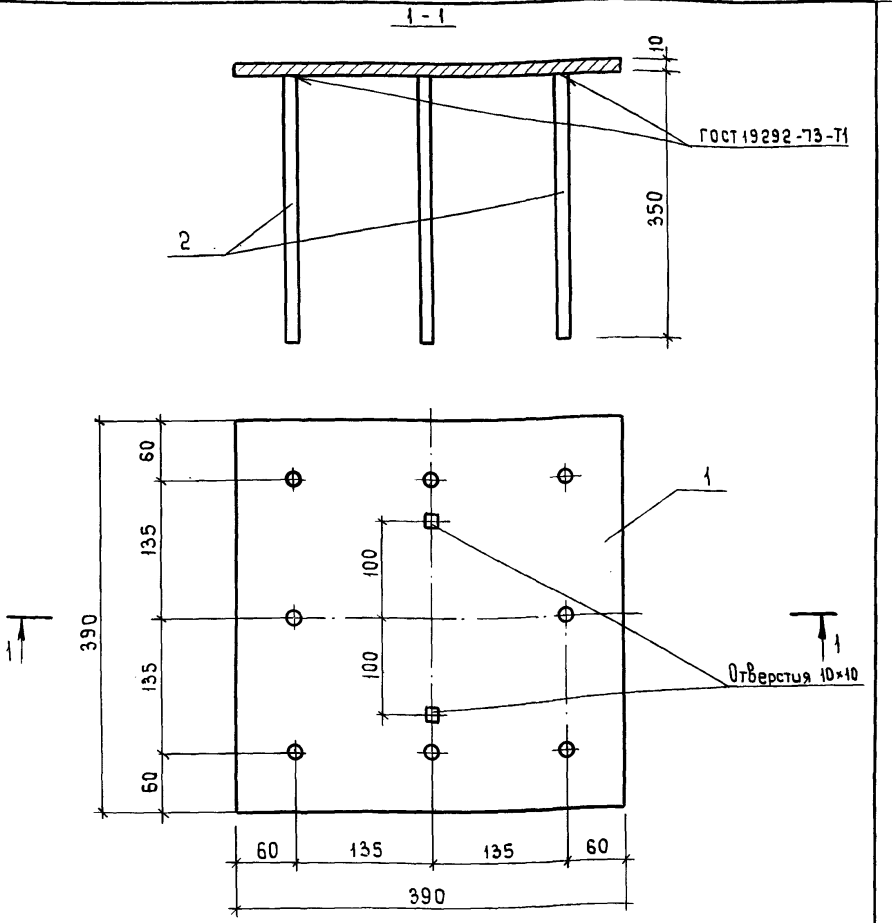

Приварку анкеров к пластинам в тавр выполнять на сварочных автоматах под флюсом по ГОСТ 19292-73.

Гл. спец.	Пронин		29.09
Нач. ПО-2	Коньков		25.09.86
Гл. констр.	Михальчук		29.09.86
ГИП	Соколова		30.09.86
Рук. гр.	Горюшин		1.09.86
Инж.	Куприяшкина		1.09.86
Пров.	Горюшин		1.09.86

3.015-5/86.2 – 19.00СБ

Изделие закладное МИ1-35 Сборочный чертеж

Стадия	Масса	Масштаб
Р	13,7кг	–
Лист	Листов 1	

ФУНДАМЕНТПРОЕКТ г. Москва

Инв. № подл. | Подпись и дата | Взам. инв. №
16167

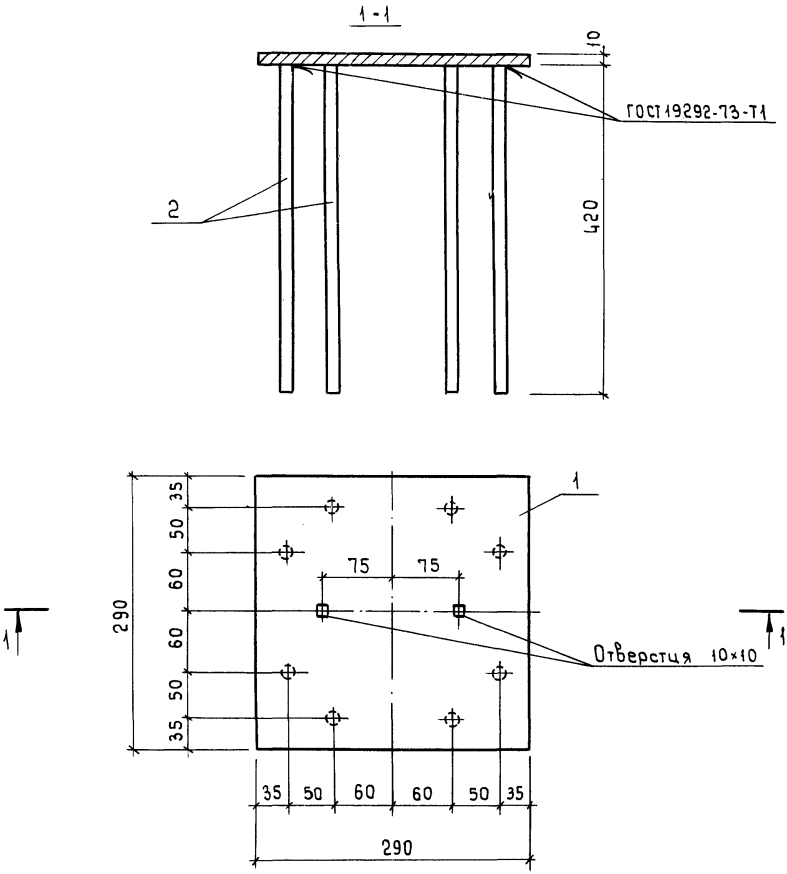

Приварку анкеров к пластинам в табл выполнять на сварочных автоматах под флюсом по ГОСТ 19292-73.

Гл. спец. н.к.	Пронин		29.09
Нач. ПО-2	Коньков		
Гл. констр.	Михальчук		
ГИП	Соколова		
Рук. гр.	Горюшин		
Инж.	Куприяшкина		
Пров.	Горюшин		

3.015-5/86.2 – 20.00СБ

Изделие закладное МИ1-38

Сборочный чертеж

Стадия	Масса	Масштаб
Р	9,6кг	—
Лист	Листов 1	

ФУНДАМЕНТПРОЕКТ г. Москва

Инв. № подл. 16167 | Подпись и дата | Взам. инв. №

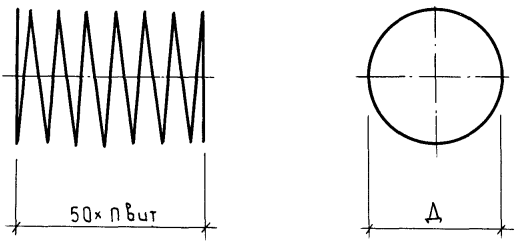

Обозначение	Марка	Длина спирали, мм	Д, мм	Пвит, шт.	Масса, кг
3.015-5/86.2 - 21.00	СГ40-1	7450	395	6	1,2
3.015-5/86.2 - 22.00	СГ40-2	5100	270	6	0,8
3.015-5/86.2 - 21 -01	СГ50-1	10890	495	7	1,7
3.015-5/86.2 - 22 -01	СГ50-2	8140	370	7	1,3
3.015-5/86.2 - 21 -02	СГ60-1	14950	595	8	2,3
3.015-5/86.2 - 22 -02	СГ60-2	10810	430	8	1,7
3.015-5/86.2 - 21 -03	СГ80-1	24970	795	10	3,8
3.015-5/86.2 - 22 -03	СГ80-2	19790	630	10	3,1

3.015-5/86.2-21.00; 22.00

Гл. спец. н.к.	Пронин	[signature]	29.08
Нач. ПО2	Коньков	[signature]	25.11
Гл. констр.	Михальчук		[illegible]
ГИП	Соколова	[signature]	17.05.86
Рук. гр.	Горюшин	[signature]	10.12.86
Инж.	Мартынова	[signature]	1.03.86
Пров.	Горюшин	[signature]	10.03.86

Спираль СГ40-1 ... СГ80-2

Стадия	Масса	Масштаб
Р	См. табл.	–

Лист | Листов 1

Проволока В-I-5 ГОСТ 6727-80

ФУНДАМЕНТПРОЕКТ г. Москва

16167

21975-02 97 формат А4

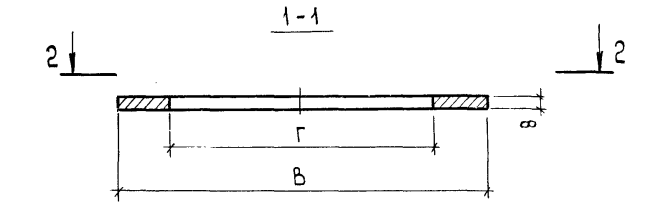

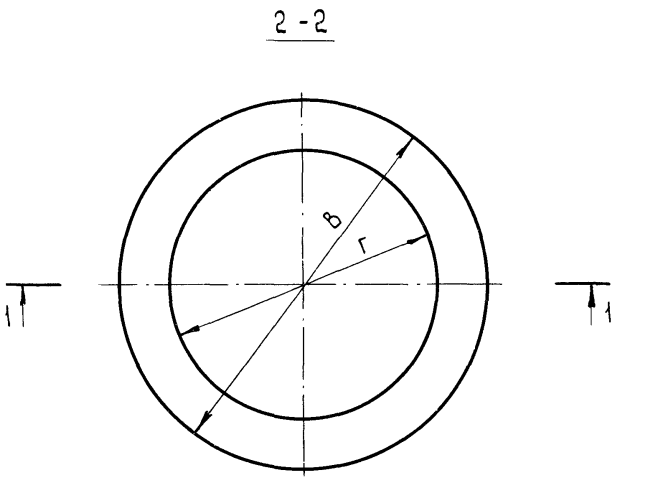

Обозначение	Марка	В, мм	Г, мм	Масса, кг
3.015-5/86.2-23.00	ФЛ 40	346	240	3,1
-01	ФЛ 50	446	340	4,1
-02	ФЛ 60	526	400	5,7
-03	ФЛ 80	726	600	8,2

Взам. инв. №

Подпись и дата

Инв. № подл. 16167

Гл. спец. н.к.	Пронин		29.08
Нач. ПО-2	Конкась		
Гл. констр.	Михальчук		
ГИП	Соколова		12.08
Рук. гр.	Горюшин		
Инж.	Мартынова		
Пров.	Горюшин		

3.015-5/86.2-23.00

Фланец

Фл40...Фл80

Стадия	Масса	Масштаб
Р	См. табл.	–
Лист	Листов 1	

Лист Б-ПН-С ГОСТ 19903-74
Вст. 3 пс6 ГОСТ 14637-79

Фундаментпроект г. Москва

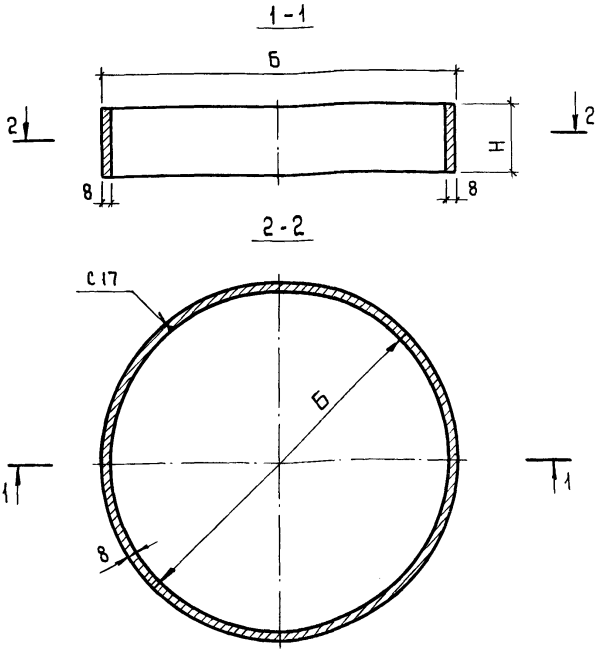

Сварку производить по ГОСТ 5264-80 электродами Э-42А по ГОСТ 9467-75.

Обозначение	Марка	Б, мм	Н, мм	Масса, кг
3.015-5/86.2-24.00	ОБ 40	362	80	5,6
-01	ОБ 50	498	80	7,2
-02	ОБ 60	600	80	8,4
-03	ОБ 80	742	100	14,4

Гл. спец. н.к.	Пронин		25-08
Нач. ПО-2	Коньков		27.03.87
Гл. констр.	Михальчук		27.03.86
ГИП	Соколова		17.05.86
Рук. гр.	Горюшин		1.03.87
Инж.	Мартынова		5.03.86
Пров.	Горюшин		1.03.86

16167

3.015-5/86.2-24.00

Обечайка

ОБ40 ... ОБ80

Стадия	Масса	Масштаб
Р	см. табл.	–

Лист | Листов 1

Лист 6-ПН-0 ГОСТ 19903-74 / В ст. 3 пс 6 ГОСТ 14637-79

ФУНДАМЕНТПРОЕКТ г. Москва

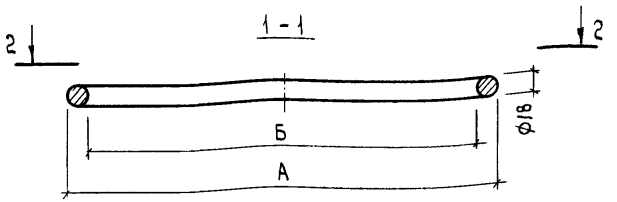

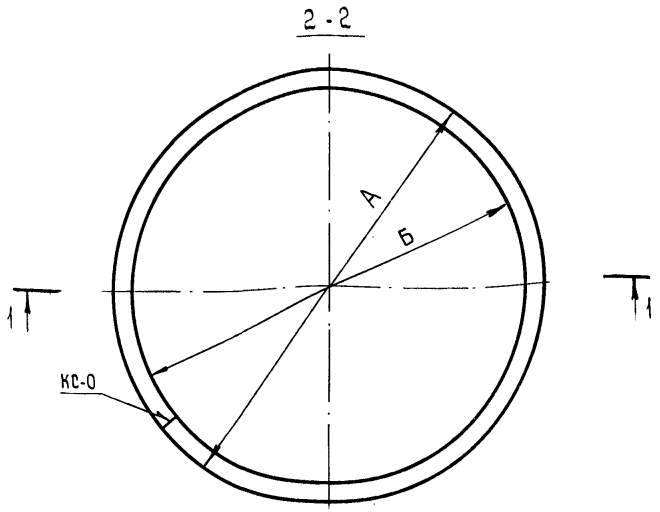

Сварку производить по ГОСТ 14098-85.

Обозначение	Марка	А, мм	Б, мм	Масса, кг
3.015-5/86.2-25.00	КЛ 40	398	362	2,4
-01	КЛ 50	498	462	3,0

Инв. № подл. | Подпись и дата | Взам. инв. №
16167

Гл. спец. н.к.	Пронин		29.08
Нач. ПО-2	Коньков		25.08
Гл. констр.	Михальчук		25.08
ТИП	Соколова		13.08
Рук. гр.	Горюшин		08.08
Инж.	Мартынова		1.08.86
Пров.	Горюшин		08.08

3.015-5/86.2-25.00

Кольцо
КЛ40; КЛ50

Круг 18-В ГОСТ 2590-71* / Вст.3сп-5-I ГОСТ 535-79

Стадия	Масса	Масштаб
Р	см. табл.	—
Лист	Листов 1	

ФУНДАМЕНТПРОЕКТ
г. Москва

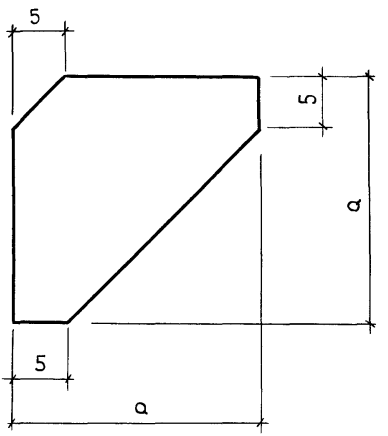

Обозначение	Марка	a, мм	Масса, кг
3.015-5/86.2-26.00	КН 40	45	0,08
-01	КН 50	45	0,08
-02	КН 60	50	0,098
-03	КН 80	50	0,098

Гл. спец. н.к.	Пронин		19.08
Нач. ПО-2	Коньков		
Гл. констр.	Михальчук		
ГИП	Соколова		
Рук. гр.	Горюшин		
Инж.	Мартынова		
Пров.	Горюшин		

3.015-5/86.2-26.00

Косынка
КН40... КН80

Стадия	Масса	Масштаб
Р	см. табл.	–
Лист	Листов 1	

Полоса Б-2-5×а ГОСТ 103-76
Вст.3 пс 6 ГОСТ 535-79

ФУНДАМЕНТПРОЕКТ
г. Москва

Инв. № подл. 16167 | Подпись и дата | Взам. инв. №

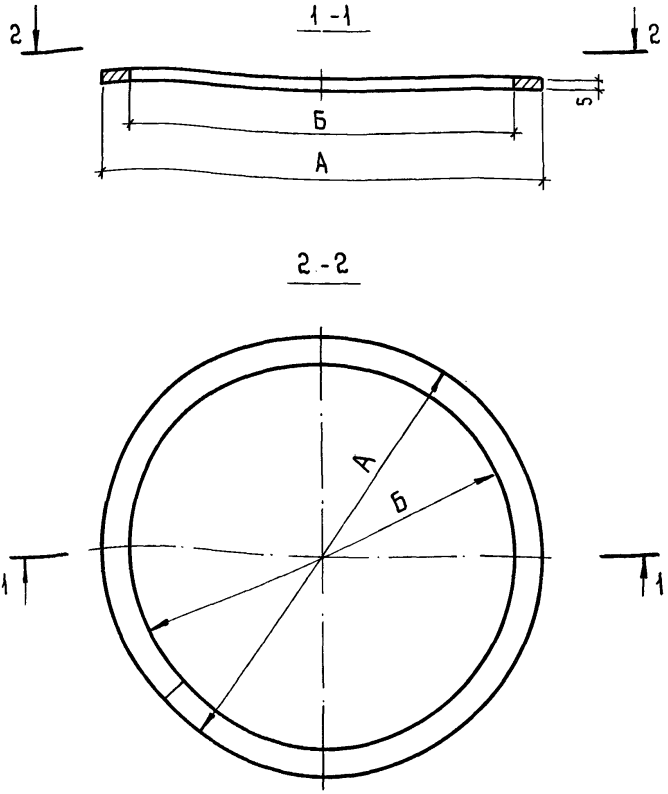

Обозначение	Марка	А мм	Б мм	Масса, кг
3.015-5/86.2-27.00	ПС 60	600	542	2.0
-01	ПС 80	800	742	2.8

3.015-5/86.2-27.00

Гл.спец.	Пронин		
Нач.ПО-2	Коньков		
Гл.констр.	Михальчук		
ГИП	Соколова		
Рук.гр.	Горюшин		
Инж.	Мартынова		
Пров.	Горюшин		

Пояс
ПС60; ПС80

Стадия	Масса	Масштаб
Р	См. табл.	–
Лист	Листов 1	

Лист Б-ПН-О ГОСТ 19903-74
В ст.3 пс 6 ГОСТ 14637-79

ФУНДАМЕНТПРОЕКТ
г. Москва

16167

Инв. № подл.	Подпись и дата	Взам. инв. №
16167		

Формат	Зона	Поз.	Обозначение	Наименование	Колич. на исполн. 3.015-5/86.2-28.00; 29.00 —	01	02	03							Примечание
				Документация											
А4			3.015-5/86.2-28.00СБ	Сборочный чертеж	X	X									
А4			3.015-5/86.2-29.00СБ	Сборочный чертеж			X	X							
				Детали											
А4		1	3.015-5/86.2-23.00	Фланец ФЛ 40	1										3.1 кг
			-01	ФЛ 50		1									4.1 кг
			02	ФЛ 60			1								5.7 кг
			-03	ФЛ 80				1							8.2 кг
А4		2	3.015-5/86.2-24.00	Обечайка ОБ 40	1										5.6 кг
			-01	ОБ 50		1									7.2 кг
			02	ОБ 60			1								8.4 кг
			-03	ОБ 80				1							14.4 кг
А4		3	3.015-5/86.2-25.00	Кольцо КЛ 40	1										2.4 кг
			-01	КЛ 50		1									3.0 кг

Марка фундам.	Фсв 40	Фсв. 50	Фсв. 60	Фсв. 80							

Гл. спец. н.к.	Пронин		
Нач. ПО-2	Коньков		
Гл. констр.	Михальчук		
ГИП	Соколова		
Рук. гр.	Горюшин		
Инж.	Курновская		
Пров.	Горюшин		

3.015-5/86.2-28.00; 29.00

Изделие закладное
Фсв 40...Фсв. 80

Стадия	Лист	Листов
Р	1	2

ФУНДАМЕНТПРОЕКТ
г. Москва

Формат А4

21975-02 103

Инв. № подл.	Подпись и дата	Взам. инв. №
16167		

Формат	Зона	Поз.	Обозначение	Наименование	Колич. на исполн. 3.015-5/86.2-28.00;29.00										Примечание
					-	01	02	03							
А4		5	3.015-5/86.2-27.00	Пояс ПС 60			1								2,0 кг
			-01	ПС 80				1							2,8 кг
А4		4	3.015-5/86.2-26.00	Косынка КН 40	6										0,08 кг
			-01	КН 50		6									0,08 кг
			-02	КН 60			6								0,10 кг
			-03	КН 80				6							0,10 кг

21775-02 104

3.015-5/86.2-28.00;29.00	Лист 2

Формат А4

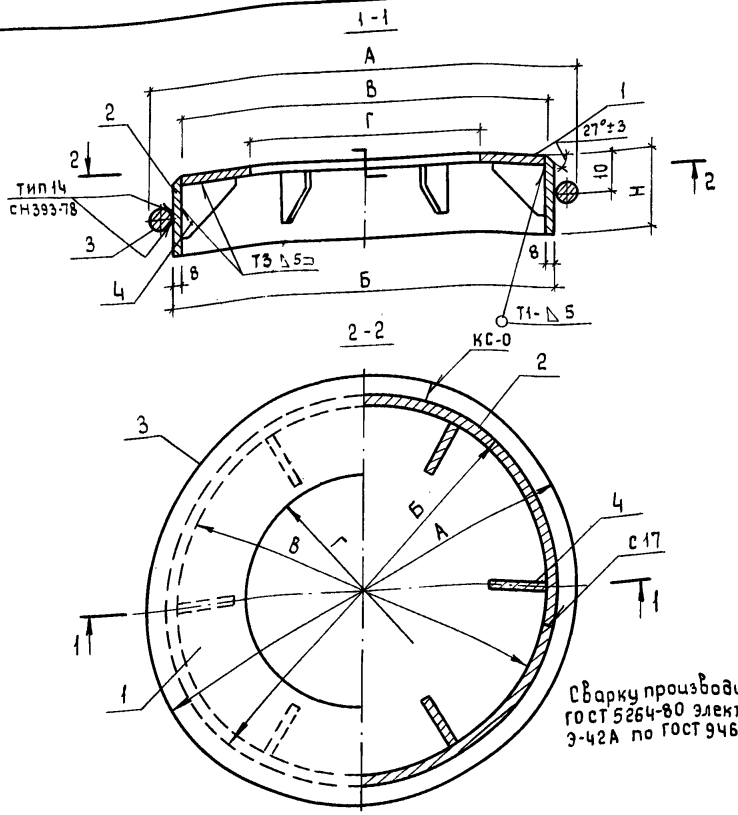

Сварку производить по ГОСТ 5264-80 электродами Э-42А по ГОСТ 9467-75

Обозначение	Марка	А, мм	Б, мм	В, мм	Г, мм	Н, мм	Масса, кг
3.015-5/86.2-28.00	Фсв. 40	398	362	346	240	80	11,9
-01	Фсв. 50	498	462	446	340	80	15,2

3.015-5/86.2-28.00СБ

Гл. спец. н.к.	Пронин		29.08
Нач. ПО-2	Коньков		08.86
Гл. констр.	Михальчук		08.86
ГИП	Соколова		12.08.86
Рук. гр.	Горюшин		08.86
Инж.	Мартынова		08.86
Пров.	Горюшин		08.86

Изделие закладное Фсв. 40... Фсв. 50
Сборочный чертеж

Стадия	Масса	Масштаб
Р	См. табл.	-
Лист	Листов 1	

ФУНДАМЕНТПРОЕКТ г. Москва

16167

1-1

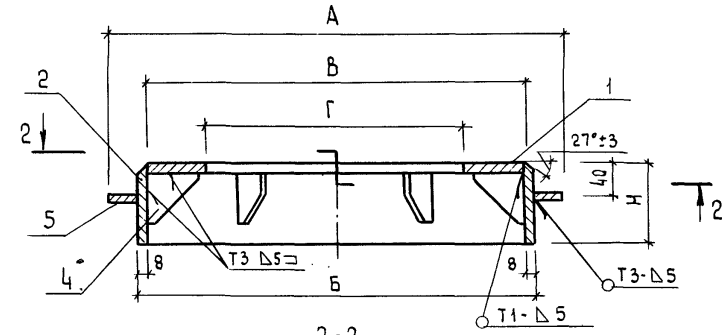

2-2

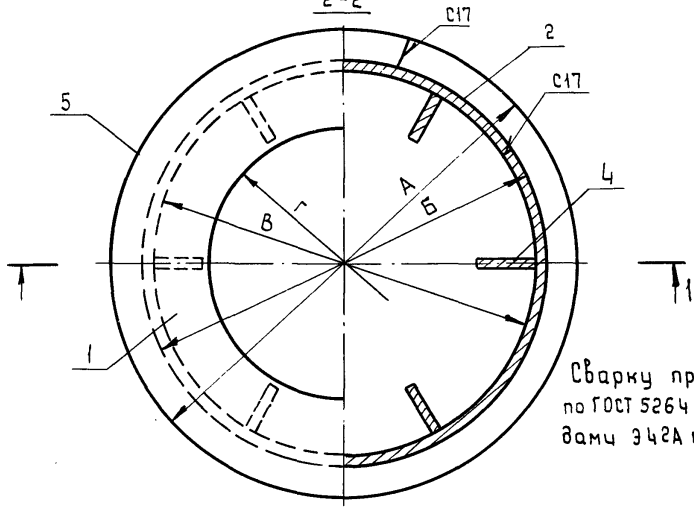

Сварку производить по ГОСТ 5264-80 электродами Э42А по ГОСТ 9467-75

Обозначение	Марка	А, мм	Б, мм	В, мм	Г, мм	Н, мм	Масса, кг
3.015-5/86.2-29.00	Фсв 60	600	542	526	400	80	17,2
-01	Фсв 80	800	742	726	600	100	26,8

Гл. спец.	Пронин		29.08
Нач. ПО-2	Коньков		28.08
Гл. констр.	Михальчук		28.08
ГИП	Соколова		28.08
Рук. гр.	Горюшин		28.08
Инж.	Мартынова		28.08
Пров.	Горюшин		28.08

3.015-5/86.2-29.00.СБ

Изделие закладное Фсв 60... Фсв 80

Сборочный чертеж

Стадия	Масса	Масштаб
Р	См. табл.	–
Лист	Листов 1	

ФУНДАМЕНТПРОЕКТ г. Москва

Инв. № подл. 16167 | Подпись и дата | Взам. инв. №

Инв. № подл.	Подпись и дата	Взам. инв. №
16167		

Формат	Зона	Поз.	Обозначение	Наименование	Кол-во на исполн. 3.015-5/86.2-30.00 –	01	02	03							Примечание
				Документация											
А4			3.015-5/86.2-30.00 СБ	Сборочный чертёж											
				Детали											
Б4		1	3.015-5/86.2-30.01	Лист $\frac{\text{Б-ПН10 ГОСТ 19903-74*}}{\text{В Ст3 пс6 ГОСТ 14637-79}}$ ℓ=400	1	1	1	1							12,5 кг
Б4		2	3.015-5/86.2-30.02	Швеллер $\frac{\text{10 ГОСТ 8240-72}}{\text{В Ст3 пс6 ГОСТ 535-79}}$ ℓ=290	2	2	2	2							2,5 кг
Б4		3	3.015-5/86.2-30.03	ℓ=400	2										3,4 кг
			-01	ℓ=500		2									4,1 кг
			-02	ℓ=600			2								5,1 кг
			-03	ℓ=800				2							6,9 кг
				Марка опоры	ОП40	ОП50	ОП60	ОП80							

Гл. спец. н.к.	Пронин		25.08
Нач. ПО-2	Коньков		
Гл. констр.	Михальчук		
ГИП	Соколова		12.08.86
Рук. гр.	Горюшин		08.86
Ст. инж.	Хачатурян		7.08.86
Пров.	Горюшин		08.86

3.015-5/86.2-30.00

Опора
ОП40 ... ОП80

Стадия	Лист	Листов
Р		1

ФУНДАМЕНТПРОЕКТ
г. Москва

Формат А4

21975-02 107

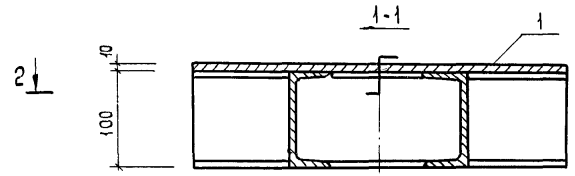

Разделка поз.2

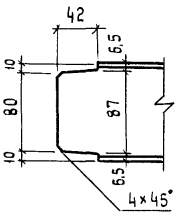

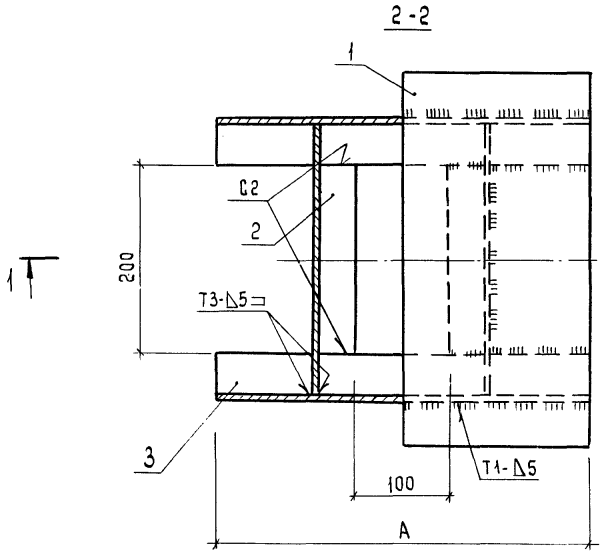

Сварку производить по ГОСТ 5264-80 электродами Э42А по ГОСТ 9467-75.

Обозначение	Марка	А, мм	Масса, кг
3.015-5/86.2-30.00	ОП 40	400	24,3
-01	ОП 50	500	25,7
-02	ОП 60	600	27,7
-03	ОП 80	800	31,3

3.015-5/86.2-30.00 СБ

Гл. спец. н.к.	Пронин		29.08
Нач. ПО-2	Коньков		05.86
Гл. констр	Михальчук		05.86
ГИП	Соколова		12.05.86
Рук. гр.	Горюшин		05.86
Ст. инж.	Хачатуряи		13.06
Пров.	Горюшин		05.86

Опора ОП 40... ОП 80 Сборочный чертеж

Стадия	Масса	Масштаб
Р	см. табл.	—
Лист	Листов 1	

ФУНДАМЕНТПРОЕКТ г. Москва

Инв.№ подл. 16167 | Подпись и дата | Взам. инв. №

Формат	Зона	Поз.	Обозначение	Наименование	Кол.	Примеч.
				Документация		
			3.015-5/86.2-ПОЗ ОТО	Техническое описание		
			3.015-5/86.2-31.00СБ	Сборочный чертеж		
			3.015-5/86.2-ПО.ООВРС	Ведомость расхода стали		
				Сборочные единицы		Т6-3а
		1	3.015-5/86.2-32.00	Каркас пространственный КП1	1	23,7кг
				Детали		
		2	3.400-6/76 - л.17	Изделие закладное МИ1-7	2,4 п.м	7,3кг
		3	3.015-1/82 вып.II-3, л.73	Изделие закладное М1	6	0,5кг
		4	3.400-6/76 л.37	То же МИ4-42	1	9,2кг
				Материалы		
				Бетон класса В25	0,11	м³

Нач.отд.	Бродский		3.015-5/86.2-31.00
Н.контр.	Зорин		
Гл.констр.	Зорин		
Вед.инж.	Боднянская		Траверса Т6-3а
Инженер	Жучкова		Стадия Р; Лист; Листов 1
Вед.инж.	Боднянская		Харьковский промстройниипроект

Инв.№ подл. 16167 | Подпись и дата | Взам.инв.№

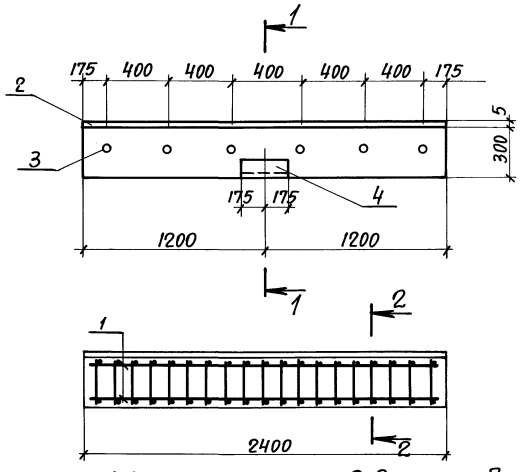

Нач. отд.	Бродский	
Н. контр.	Зорин	
Гл. констр.	Зорин	
Вед. инж.	Боднянская	
Вед. инж.	Боднянская	
Инженер	Якучкова	
Вед. инж.	Боднянская	

3.015-5/86.2-31.00СБ

Траверса Т6-3а.
Сборочный чертеж

Стадия	Лист	Листов
Р		1

ХАРЬКОВСКИЙ ПРОМСТРОЙНИИПРОЕКТ

Инв. № подл. | Подпись и дата | Взам. инв. №
16167

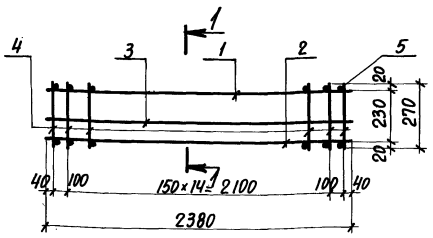

Формат	Зона	Поз.	Обозначение	Наименование	Кол.	Примечание
				Документация		
			3.015-5/86.2-00.00.ТО	Техническое описание		
				Детали		
		1	3.015-5/86.2-32.00	Ф22 AIII ГОСТ 5781-82*, ℓ=2380	2	7,1 кг
		2	3.015-5/86.2-33.00	Ф10 AIII ГОСТ 5781-82*, ℓ=2380	2	1,5 кг
		3	3.015-5/86.2-34.00	Ф6 AI ГОСТ 5781-82*, ℓ=2380	2	0,53 кг
		4	3.015-5/86.2-35.00	Ф8 AI ГОСТ 5781-82*, ℓ=270	34	0,11 кг
		5	3.015-5/86.2-36.00	Ф8 AI ГОСТ 5781-82*, ℓ=130	34	0,05 кг

Нач. отд.	Бродский		3.015-5/86.2-3200.СБ
Н. контр.	Зорин		
Гл. констр.	Зорин		
Вед. инж.	Боднянская		Каркас пространственный КП-1. Сборочный чертеж
Инженер	Жучков В.Я.		
Вед. инж.	Боднянская		

Стадия	Лист	Листов
Р		1

ХАРЬКОВСКИЙ ПРОМСТРОЙНИИПРОЕКТ

Инв. № подл. 16167 | Подпись и дата | Взам. инв. №

Инв. № подл.	Подпись и дата	Взам. инв. №
16167		

Гл. спец. М.К.	Пронин		29.08
Нач. ПО-2	Коньков		25.08.86
Гл. констр.	Михальчук		25.08.86
ГИП	Соколова		12.09.86
Рук. гр.	Горюшин		10.08.87
Инж.	Куприяшкина		7.03.87
Пров.	Горюшин		10.08.86

3.015-5/86.2-00.00ВРС

Ведомость расхода стали на элемент, кг

Стадия	Лист	Листов
Р	1	8

ФУНДАМЕНТПРОЕКТ г. Москва

Марка элемента	Изделия арматурные												Изделия закладные			Общий расход
	Арматура класса											Всего	Ар-ра класса	Прокат марки	Всего	
	А-I				А-III						В-I		А-III	В ст3 пс6		
	ГОСТ 5781-82 *										ГОСТ * 6727-80		ГОСТ * 5781-82	ГОСТ 19903-74		
	Ф10	Ф12	Ф14	Итого	Ф12	Ф18	Ф20	Ф22	Ф25	Итого	Ф5		Ф12	Лист 290×10		
С6-30ТК1	1,6	—	—	1,6	—	50,0	—	—	—	50,0	8,0	59,6	3,0	6,6	9,6	69,2
С6-30ТК2	1,6	—	—	1,6	—	—	61,6	—	—	61,6	8,0	71,2	3,0	6,6	9,6	80,8
С6-30ТК3	1,6	—	—	1,6	21,2	50,0	—	—	—	71,2	8,0	80,8	3,0	6,6	9,6	90,4
С6-30ТК4	1,6	—	—	1,6	21,2	—	61,6	—	—	82,8	8,0	92,4	3,0	6,6	9,6	102,0
С7-30ТК1	—	2,2	—	2,2	—	58,0	—	—	—	58,0	8,7	68,9	3,0	6,6	9,6	78,5
С7-30ТК2	—	2,2	—	2,2	—	—	71,6	—	—	71,6	8,7	82,5	3,0	6,6	9,6	92,1
С7-30ТК3	—	2,2	—	2,2	24,8	58,0	—	—	—	82,8	8,7	93,7	3,0	6,6	9,6	103,3
С7-30ТК4	—	2,2	—	2,2	24,8	—	71,6	—	—	96,4	8,7	107,3	3,0	6,6	9,6	116,9
С6-35ТК1	—	—	3,2	3,2	—	50,4	—	—	—	50,4	9,7	63,3	3,0	6,6	9,6	72,9
С6-35ТК2	—	—	3,2	3,2	—	—	62,4	—	—	62,4	9,7	75,3	3,0	6,6	9,6	84,9
С6-35ТК3	—	—	3,2	3,2	—	—	58,8	75,2	—	134,0	9,7	146,9	3,0	6,6	9,6	156,5
С6-35ТК4	—	—	3,2	3,2	—	—	—	71,2	97,2	168,4	9,7	181,3	3,0	6,6	9,6	190,9
С7-35ТК1	—	—	3,2	3,2	—	58,4	—	—	—	58,4	10,6	72,2	3,0	6,6	9,6	81,8
С7-35ТК2	—	—	3,2	3,2	—	—	72,4	—	—	72,4	10,6	86,2	3,0	6,6	9,6	95,8
С7-35ТК3	—	—	3,2	3,2	—	—	68,8	87,2	—	156,0	10,6	169,8	3,0	6,6	9,6	179,4
С7-35ТК4	—	—	3,2	3,2	—	—	—	83,2	112,8	196,0	10,6	209,8	3,0	6,6	9,6	219,4

21975-02 112 формат А4

Инв. № подл.	Подпись и дата	Взам. инв. №
16167		

Марка элемента	Изделия арматурные									Изделия закладные					Общий расход
	Арматура класса								Всего	Арматура класса		Прокат марки		Всего	
	A-I	A-III						B-I		A-III		Вст3 пс6			
	ГОСТ 5781-82*							ГОСТ 6727-80		ГОСТ 5781-82*		ГОСТ 19903-74			
	Ф16	Ф18	Ф18	Ф20	Ф22	Ф25	Итого	Ф5		Ф10	Ф12	Лист 290×10	Лист 390×10		
С10-35ТК1	4,2	—	82,4	—	—	—	82,4	13,3	99,9	—	3,0	6,6	—	9,6	109,5
С10-35ТК2	4,2	—	—	102,0	—	—	102,0	13,3	119,5	—	3,0	6,6	—	9,6	129,1
С10-35ТК3	4,2	—	—	69,2	122,8	—	192,0	13,3	209,5	—	3,0	6,6	—	9,6	219,1
С10-35ТК4	4,2	—	—	—	83,6	158,8	242,4	13,3	259,9	—	3,0	6,6	—	9,6	269,5
С11-35ТК1	4,2	—	90,4	—	—	—	90,4	14,2	108,0	—	3,0	6,6	—	9,6	118,4
С11-35ТК2	4,2	—	—	111,6	—	—	111,6	14,2	130,0	—	3,0	6,6	—	9,6	139,6
С11-35ТК3	4,2	—	—	79,2	134,8	—	214,0	14,2	232,4	—	3,0	6,6	—	9,6	242,0
С11-35ТК4	4,2	—	—	—	95,2	174,4	269,6	14,2	288,0	—	3,0	6,6	—	9,6	297,6
С12-35ТК1	4,2	—	98,4	—	—	—	98,4	15,2	117,8	—	3,0	6,6	—	9,6	127,4
С12-35ТК2	4,2	—	—	121,6	—	—	121,6	15,2	141,0	—	3,0	6,6	—	9,6	150,6
С12-35ТК3	4,2	—	—	88,0	146,8	—	234,8	15,2	254,2	—	3,0	6,6	—	9,6	263,8
С12-35ТК4	4,2	—	—	—	107,2	189,6	296,8	15,2	316,2	—	3,0	6,6	—	9,6	325,8
С10-40ТК1	—	5,8	83,2	—	—	—	83,2	16,3	105,3	1.8	—	—	11,9	13,7	119,0
С10-40ТК2	—	5,8	—	102,4	—	—	102,4	16,3	124,5	1.8	—	—	11,9	13,7	138,2
С10-40ТК3	—	5,8	—	69,2	123,6	—	192,8	16,3	214,9	1.8	—	—	11,9	13,7	228,6
С10-40ТК4	—	5,8	—	—	83,6	160,0	243,6	16,3	265,7	1.8	—	—	11,9	13,7	279,4

3.015-5/86.2-00.00ВРС

21975-02 113 Формат А4

Лист 2

Инв. № подл.	Подпись и дата	Взам. инв. №
16167		

Марка элемента	Изделия арматурные											Изделия закладные			Общий расход
	Арматура класса											Всего	Ар-ра класса А-III	Прокат марки Вст.3 пс6	Всего	
	А-I				А-III						В-I					
	ГОСТ 5781-82*										ГОСТ 6727-80		ГОСТ 5781-82	ГОСТ 19903-74		
	Ф10	Ф14	Ф22	Итого	Ф16	Ф18	Ф20	Ф22	Ф25	Итого	Ф5		Ф10	Лист 390×10		
С11-40ТК1	—	—	8,8	8,8	—	91,2	—	—	—	91,2	17,4	117,4	1,8	11,9	13,7	131,1
С11-40ТК2	—	—	8,8	8,8	—	—	112,4	—	—	112,4	17,4	138,6	1,8	11,9	13,7	152,3
С11-40ТК3	—	—	8,8	8,8	—	—	79,2	135,6	—	214,8	17,4	241,0	1,8	11,9	13,7	254,7
С11-40ТК4	—	—	8,8	8,8	—	—	—	95,2	175,6	270,8	17,4	297,0	1,8	11,9	13,7	310,7
С12-40ТК1	—	—	8,8	8,8	—	99,2	—	—	—	99,2	18,5	126,5	1,8	11,9	13,7	140,2
С12-40ТК2	—	—	8,8	8,8	—	—	122,0	—	—	122,0	18,5	149,3	1,8	11,9	13,7	163,0
С12-40ТК3	—	—	8,8	8,8	—	—	88,8	148,0	—	236,8	18,5	264,1	1,8	11,9	13,7	277,8
С12-40ТК4	—	—	8,8	8,8	—	—	—	107,6	191,2	298,8	18,5	326,1	1,8	11,9	13,7	339,8
С13-40ТК1	—	—	8,8	8,8	—	107,2	—	—	—	107,2	19,6	135,6	1,8	11,9	13,7	149,3
С13-40ТК2	—	—	8,8	8,8	—	—	132,0	—	—	132,0	19,6	160,4	1,8	11,9	13,7	174,1
С13-40ТК3	—	—	8,8	8,8	—	—	98,8	160,0	—	258,8	19,6	287,2	1,8	11,9	13,7	300,9
С13-40ТК4	—	—	8,8	8,8	—	—	—	119,2	206,0	325,2	19,6	353,6	1,8	11,9	13,7	367,3
С6-30Т1	1,6	—	—	1,6	39,6	—	—	—	—	39,6	8,0	49,2	—	—	—	49,2
С6-30Т2	1,6	—	—	1,6	—	50,0	—	—	—	50,0	8,0	59,6	—	—	—	59,6
С6-30Т3	1,6	—	—	1,6	—	—	61,6	—	—	61,6	8,0	71,2	—	—	—	71,2
С6-35Т1	—	3,2	—	3,2	40,0	—	—	—	—	40,0	9,7	52,9	—	—	—	52,9

3.015-5/86.2-00.00ВРС

21975-02 114 Формат А4

Лист 3

Инв. № подл.	Подпись и дата	Взам. инв. №
16167		

Марка элемента	Изделия арматурные										Изделия закладные					Общий расход
	Арматура класса									Всего	Прокат марки				Всего	
	A-I	A-III							B-I		Вст3пс6			Вст3 Сп-5-I		
	ГОСТ 5781-82*								ГОСТ 6727-80		ГОСТ 19903-74		ГОСТ 103-76	ГОСТ * 2590-71		
	Ф14	Ф10	Ф12	Ф14	Ф16	Ф18	Ф20	Итого	Ф5		Лист 8×53	Лист 8×80	-5×45	018		
СБ-35Т2	3,2	—	—	—	—	50,4	—	50,4	9,7	63,3	—	—	—	—	—	63,3
СБ-35Т3	3,2	—	—	—	—	—	62,4	62,4	9,7	75,3	—	—	—	—	—	75,3
СБ-40Т1	3,6	—	—	—	40,4	—	—	40,4	12,1	56,1	—	—	—	—	—	56,1
СБ-40Т2	3,6	—	—	—	—	51,2	—	51,2	12,1	66,9	—	—	—	—	—	66,9
СБ-40Т3	3,6	—	—	—	—	—	63,2	63,2	12,1	78,9	—	—	—	—	—	78,9
СК6-40Т1	—	51,8	—	—	—	—	—	51,8	16,4	68,2	3,1	5,6	0,5	2,4	11,6	79,8
СК6-40Т2	—	—	95,4	—	—	—	—	95,4	16,4	111,8	3,1	5,6	0,5	2,4	11,6	123,4
СК6-40Т3	—	—	—	129,6	—	—	—	129,6	16,4	146,0	3,1	5,6	0,5	2,4	11,6	157,6
СК10-40Т1	—	86,8	—	—	—	—	—	86,8	23,2	110,0	3,1	5,6	0,5	2,4	11,6	121,6
СК10-40Т2	—	—	158,4	—	—	—	—	158,4	23,2	181,6	3,1	5,6	0,5	2,4	11,6	193,2
СК10-40Т3	—	—	—	216,0	—	—	—	216,0	23,2	239,2	3,1	5,6	0,5	2,4	11,6	250,8
СК11-40Т1	—	95,2	—	—	—	—	—	95,2	24,9	120,1	3,1	5,6	0,5	2,4	11,6	131,7
СК11-40Т2	—	—	174,6	—	—	—	—	174,6	24,9	199,5	3,1	5,6	0,5	2,4	11,6	211,1
СК11-40Т3	—	—	—	239,4	—	—	—	239,4	24,9	264,3	3,1	5,6	0,5	2,4	11,6	275,9
СК12-40Т1	—	103,6	—	—	—	—	—	103,6	26,5	130,1	3,1	5,6	0,5	2,4	11,6	141,7
СК12-40Т2	—	—	190,6	—	—	—	—	190,6	26,5	217,1	3,1	5,6	0,5	2,4	11,6	228,7

3.015-5/86.2-0000 ВРС

21975-02 115 Формат А4

4 Лист

Инв. № подл.	Подпись и дата	Взам. инв. №
16167		

Марка элемента	Изделия арматурные						Изделия закладные					Общий расход
	Арматура класса					Всего	Прокат марки				Всего	
	А-III				В-I		В ст.3 ПСБ			В ст.3 Сп-5-I		
	ГОСТ 5781-82 *				ГОСТ 6727-80		ГОСТ 19903-74		ГОСТ 103-76	ГОСТ 2590-71 *		
	Ф10	Ф12	Ф14	Итого	Ф5		Лист 8×53	Лист 8×80	-5×45	018		
СК12-40Т3	—	—	261,0	261,0	26,5	287,5	3,1	5,6	0,5	2,4	11,6	299,1
СК6-50Т1	51,8	—	—	—	17,9	69,7	4,1	7,2	0,5	3,0	14,8	84,5
СК6-50Т2	—	74,2	—	—	17,9	92,1	4,1	7,2	0,5	3,0	14,8	106,9
СК6-50Т3	—	95,4	—	—	17,9	113,3	4,1	7,2	0,5	3,0	14,8	128,1
СК6-50Т4	—	—	129,6	—	17,9	147,5	4,1	7,2	0,5	3,0	14,8	162,3
СК10-50Т1	86,8	—	—	—	24,7	111,5	4,1	7,2	0,5	3,0	14,8	126,3
СК10-50Т2	—	124,6	—	—	24,7	149,3	4,1	7,2	0,5	3,0	14,8	164,1
СК10-50Т3	—	160,2	—	—	24,7	184,9	4,1	7,2	0,5	3,0	14,8	199,7
СК10-50Т4	—	—	216,0	—	24,7	240,7	4,1	7,2	0,5	3,0	14,8	255,5
СК11-50Т1	93,8	—	—	—	26,4	120,2	4,1	7,2	0,5	3,0	14,8	135,0
СК11-50Т2	—	135,8	—	—	26,4	162,2	4,1	7,2	0,5	3,0	14,8	177,0
СК11-50Т3	—	174,6	—	—	26,4	201,0	4,1	7,2	0,5	3,0	14,8	215,8
СК11-50Т4	—	—	239,4	—	26,4	265,8	4,1	7,2	0,5	3,0	14,8	280,6
СК12-50Т1	103,6	—	—	—	28,0	131,6	4,1	7,2	0,5	3,0	14,8	146,4
СК12-50Т2	—	148,4	—	—	28,0	176,4	4,1	7,2	0,5	3,0	14,8	191,2
СК12-50Т3	—	190,8	—	—	28,0	218,8	4,1	7,2	0,5	3,0	14,8	233,6

3.015-5/86.2-00.00ВРС

21975-02 116 формат А4

Лист 5

Инв. № подл.	Подпись и дата	Взам. инв. №
16167		

Марка элемента	Изделия арматурные							Изделия закладные								Общий расход
	Арматура класса						Всего	Прокат марки							Всего	
	A-III					B-I		Вст3пс6						Вст3сп-5-1		
	ГОСТ 5781-82*					ГОСТ 6727-80		ГОСТ 19903-74				ГОСТ 103-76		ГОСТ 2590-71*		
	Ф10	Ф12	Ф14	Ф16	Итого	Ф5		Лист 8×53	Лист 8×63	Лист 8×80	Лист 5×29	-5×45	-5×50	Ø18		
СК12-50Т4	—	—	261,0	—	261,0	28,0	289,0	4,1	—	7,2	—	0,5	—	3,0	14,8	303,8
СК6-60Т1	66,6	—	—	—	66,6	26,6	93,2	—	5,7	8,4	2,0	—	0,6	—	16,7	109,9
СК6-60Т2	—	95,4	—	—	95,4	26,6	122,0	—	5,7	8,4	2,0	—	0,6	—	16,7	138,7
СК6-60Т3	—	—	129,6	—	129,6	26,6	156,2	—	5,7	8,4	2,0	—	0,6	—	16,7	172,9
СК6-60Т4	—	—	—	169,2	169,2	26,6	195,8	—	5,7	8,4	2,0	—	0,6	—	16,7	212,5
СК10-60Т1	111,2	—	—		111,2	36,8	148,0	—	5,7	8,4	2,0	—	0,6	—	16,7	164,7
СК10-60Т2	—	158,4	—	—	158,4	36,8	195,2	—	5,7	8,4	2,0	—	0,6	—	16,7	211,9
СК10-60Т3	—	—	216,0	—	216,0	36,8	252,8	—	5,7	8,4	2,0	—	0,6	—	16,7	269,5
СК10-60Т4	—	—	—	282,6	282,6	36,8	319,4	—	5,7	8,4	2,0	—	0,6	—	16,7	336,1
СК11-60Т1	122,4	—	—	—	122,4	39,3	161,7	—	5,7	8,4	2,0	—	0,6	—	16,7	178,4
СК11-60Т2	—	174,6	—	—	174,6	39,3	213,9	—	5,7	8,4	2,0	—	0,6	—	16,7	230,6
СК11-60Т3	—	—	239,4	—	239,4	39,3	278,7	—	5,7	8,4	2,0	—	0,6	—	16,7	295,4
СК11-60Т4	—	—	—	311,4	311,4	39,3	350,7	—	5,7	8,4	2,0	—	0,6	—	16,7	367,4
СК12-60Т1	133,2	—	—	—	133,2	41,9	175,1	—	5,7	8,4	2,0	—	0,6	—	16,7	191,8
СК12-60Т2	—	190,8	—	—	190,8	41,9	232,7	—	5,7	8,4	2,0	—	0,6	—	16,7	249,4
СК12-60Т3	—	—	261,0	—	261,0	41,9	302,9	—	5,7	8,4	2,0	—	0,6	—	16,7	319,6

Инв. № подл.	Подпись и дата	Взам. инв. №
16167		

Марка элемента	Изделия арматурные							Изделия закладные						Общий расход
	Арматура класса						Всего	Прокат марки					Всего	
	А-III ГОСТ 5781-82*					В-I ГОСТ 6727-80		В Ст.3 пс 6 ГОСТ 19903-74				В ст.3 сп-5-I ГОСТ 103-76		
	Ф10	Ф12	Ф14	Ф16	Итого	Ф5		Лист 8×63	Лист 8×80	Лист 5×29	Лист 8×100	-5×50		
СК12-60Т4	—	—	—	340,2	340,2	41,9	382,1	5,7	8,4	2,0	—	0,6	16,7	398,8
СК10-80Т1	124,0	—	—	—	124,0	51,8	175,8	8,2	—	2,8	14,4	0,6	26,0	201,8
СК10-80Т2	—	178,0	—	—	178,0	51,8	229,8	8,2	—	2,8	14,4	0,6	26,0	255,8
СК10-80Т3	—	—	242,0	—	242,0	51,8	293,8	8,2	—	2,8	14,4	0,6	26,0	319,8
СК10-80Т4	—	—	—	316,0	316,0	51,8	367,8	8,2	—	2,8	14,4	0,6	26,0	393,8
СК11-80Т1	136,0	—	—	—	136,0	55,2	191,2	8,2	—	2,8	14,4	0,6	26,0	217,2
СК11-80Т2	—	196,0	—	—	196,0	55,2	251,2	8,2	—	2,8	14,4	0,6	26,0	277,2
СК11-80Т3	—	—	266,0	—	266,0	55,2	321,2	8,2	—	2,8	14,4	0,6	26,0	347,2
СК11-80Т4	—	—	—	346,0	346,0	55,2	401,2	8,2	—	2,8	14,4	0,6	26,0	427,2
СК12-80Т1	144,0	—	—	—	144,0	58,6	202,6	8,2	—	2,8	14,4	0,6	26,0	228,6
СК12-80Т2	—	214,0		—	214,0	58,6	272,6	8,2	—	2,8	14,4	0,6	26,0	298,6
СК12-80Т3	—	—	288,0	—	288,0	58,6	346,6	8,2	—	2,8	14,4	0,6	26,0	372,6
СК12-80Т4	—	—	—	376,0	376,0	58,6	434,6	8,2	—	2,8	14,4	0,6	26,0	460,6

Инв.№ подл. | Подпись и дата | Взам.инв.№

16167

Марка элемента	Изделия арматурные							Изделия закладные								Общий расход
	Арматура класса						Всего	Арматура класса			Прокат марки				Всего	
	A-III			A-I				A-III			Вст3кл2					
	ГОСТ 5781-82*							ГОСТ 5781-82*			ГОСТ 380-71*					
	Ф10	Ф22	Итого	Ф6	Ф8	Итого		Ф8	Ф12	Итого	лист δ=8	L 110×70×8	Труба 1¼"	Итого		
Т6-3а	3,0	14,3	17,3	1,1	5,4	6,5	23,8	2,4	1,4	3,8	15,7	7,6	3,0	26,3	30,1	53,9

3.015-5/86.2-00.06 ВК

21975-02 (119)

gost.e-ecolog.ru

Инв.№ 8