Типовые конструкции, изделия и узлы зданий и сооружений

инв. № 2210

Металлические балочные сварные пролетные строения с ездой поверху на балласте расчетными пролетами до 33,6 м для железнодорожных мостов

(с вариантом в северном исполнении)

Выпуск 5

Элементы конструкции

Чертежи КМ

gost.e-ecolog.ru

Типовые конструкции, изделия и узлы зданий и сооружений

инв. № 2210

Металлические балочные сварные пролетные строения с ездой поверху на балласте расчетными пролетами до 33,6 м для железнодорожных мостов

(с вариантом в северном исполнении)

Выпуск 5

Элементы конструкции

Чертежи КМ

Разработаны

проектным институтом ГУП Гипротранспуть

Главный инженер института *А.А.Рябов*

Главный инженер проекта *А.Н.Бондарез*

Утверждены

Указанием Департамента пути и сооружений №ЦПИ-6/18 от 23.04.02

Введены в действие с 01 июня 2002 г.

Приказом ГУП Гипротранспуть №29 от 15.05.02

Обозначение	Наименование	Стр.
2210-КМ-00.00	Содержание	2...4
2210-КМ-00.00 ТО	Техническое описание	5, 6
2210-КМ-01.00 СБ	Главная балка Б1. Сборочный чертеж	7, 8
2210-КМ-01.01	Нижние горизонтальные листы НГЛ1.1 и НГЛ1.2	9
2210-КМ-01.02	Нижние горизонтальные листы НГЛ2.1; НГЛ2.1н...	
	НГЛ2.4; НГЛ2.4н	10
2210-КМ-01.03	Верхние горизонтальные листы ВГЛ1.1 и ВГЛ1.2	11
2210-КМ-01.04	Опорные листы ОпЛ1, ОпЛ2	11
2210-КМ-01.05	Ребра жесткости РОП1.1, РОП2.1, РОП1.2, РОП2.2,	
	РОП3.2, РОП3.2, РОП1.4... РОП3.4	12
2210-КМ-01.06	Ребра жесткости РОП3.1, РОП4.2, РОП4.4	12
2210-КМ-01.07	Диафрагмы Д0.1, Д0.2	13
2210-КМ-01.08	Диафрагмы Д1.1, Д1.2, Д1.3, Д1.4	14
2210-КМ-01.09	Ребра жесткости РЖ1.1, РЖ1.2, РЖ1.3, РЖ1.4,	
	РЖ2.2, РЖ2.3	15
2210-КМ-01.10	Ребро жесткости РЖ3	15
2210-КМ-01.11	Торцовый лист ТЛ2	16
2210-КМ-01.12	Накладка Н	16
2210-КМ-02.00 СБ	Главная балка Б2. Сборочный чертеж	17, 18
2210-КМ-02.01	Вертикальные листы ВЛ2...ВЛ4	19
2210-КМ-03.00 СБ	Главная балка Б3. Сборочный чертеж	20, 21
2210-КМ-03.01	Нижние горизонтальные листы НГЛ1.3 и НГЛ1.4	22
2210-КМ-03.02	Нижние горизонтальные листы НГЛ3.3 и НГЛ3.3н	23
2210-КМ-03.03	Верхний горизонтальный лист ВГЛ1.3	23
2210-КМ-03.04	Верхние горизонтальные листы ВГЛ2.3 и ВГЛ2.3н	24
2210-КМ-03.05	Диафрагмы Д0.3, Д0.4	25
2210-КМ-04.00 СБ	Главная балка Б4. Сборочный чертеж	26, 27
2210-КМ-04.01	Нижний горизонтальный лист НГЛ3.4	28
2210-КМ-04.02	Верхний горизонтальный лист ВГЛ1.4	28

Обозначение	Наименование	Стр.
2210-КМ-04.03	Верхние горизонтальные листы ВГЛ2.4 и ВГЛ2.4н	29
2210-КМ-05.00 СБ	Блоки консольной части БК1.1, БК1.1н	
	Сборочный чертеж	30
2210-КМ-05.01	Горизонтальные листы ГЛК1.1, ГЛК3.1	31
2210-КМ-05.02	Консоли КБ1...КБ4	32
2210-КМ-05.03	Ребра жесткости РОП5.1, РОП6.1, РОП7.1, РОП8.1,	
	РОП7.3, РОП8.3, РОП7.4, РОП8.4, РОП15.3, РОП16.3,	
	РОП15.4, РОП16.4	32
2210-КМ-05.04	Ребра жесткости РОП9.1, РОП10.1, РОП9.2, РОП10.2,	
	РОП11, РОП12, РОП13.2, РОП14.2, РОП13.3, РОП14.3,	
	РОП13.4, РОП14.4	33
2210-КМ-06.00 СБ	Блоки консольной части БК1.2, БК1.2н	
	Сборочный чертеж	34
2210-КМ-06.01	Горизонтальные листы ГЛК1.2, ГЛК3.2	35
2210-КМ-07.00 СБ	Блоки консольной части БК1.3, БК1.3н	
	Сборочный чертеж	36
2210-КМ-07.01	Горизонтальные листы ГЛК1.3, ГЛК3.3	37
2210-КМ-08.00 СБ	Блоки консольной части БК2.3, БК2.3н	
	Сборочный чертеж	38
2210-КМ-08.01	Горизонтальные листы ГЛК2.3, ГЛК4.3	39
2210-КМ-08.02	Ребра жесткости РОП17.1, РОП18.1, РОП19.1,	
	РОП20.1, РОП19.3, РОП20.3, РОП19.4, РОП20.4,	
	РОП27.3, РОП28.3, РОП27.4, РОП28.4	40
2210-КМ-08.03	Ребра жесткости РОП21.1, РОП22.1, РОП21.2,	
	РОП22.2, РОП23, РОП24, РОП25.2, РОП26.2, РОП25.3,	
	РОП26.3, РОП25.4, РОП26.4	40

Взам. инв. N | Подпись и дата | Инв. N подл.

Изм.	Кол.уч	Лист	N док	Подпись	Дата
ГИП		Бондарев			
Н.контр.		Карасев			
Нач.отд.		Варенцов			
Гл.спец		Шрабштейн			
Нач.гр.		Мокроусова			

2210-00.00

Содержание

Стадия	Лист	Листов
Р	1	3

ГУП ГИПРОТРАНСПУТЬ

Формат А3

Обозначение	Наименование	Стр.
2210-КМ-09.00 СБ	Блоки консольной части БК1.4, БК1.4н	
	Сборочный чертеж	41
2210-КМ-09.01	Горизонтальные листы ГЛК1.4, ГЛК3.4	42
2210-КМ-10.00 СБ	Блоки консольной части БК2.4, БК4.4	
	Сборочный чертеж	43
2210-КМ-10.01	Горизонтальные листы ГЛК2.4, ГЛК4.4	44
2210-КМ-11.00 СБ	Блоки консольной части БК3.1, БК3.1н	
	Сборочный чертеж	45
2210-КМ-12.00 СБ	Блоки консольной части БК3.2, БК3.2н	
	Сборочный чертеж	46
2210-КМ-13.00 СБ	Блоки консольной части БК3.3, БК3.3н	
	Сборочный чертеж	47
2210-КМ-14.00 СБ	Блоки консольной части БК3.4, БК3.4н	
	Сборочный чертеж	48
2210-КМ-15.00	Бортики балластного корыта БР1, БР4, БР7	49
2210-КМ-16.00	Бортики балластного корыта БР3.1, БР3.1н, БР6.1,	
	БР6.1н, БР9.1, БР9.1н	50, 51
2210-КМ-17.00	Бортики балластного корыта БР2.2, БР2.2н, БР2.4, БР2.4н,	
	БР5.2, БР5.2н, БР5.4, БР5.4н, БР8.2, БР8.2н, БР8.4, БР8.4н	52, 53
2210-КМ-18.00	Бортики балластного корыта БР3.2, БР3.2н, БР6.2,	
	БР6.2н, БР9.2, БР9.2н	54, 55
2210-КМ-19.00	Бортики балластного корыта БР3.3, БР3.3н, БР6.3,	
	БР6.3н, БР9.3, БР9.3н	56, 57
2210-КМ-20.00	Бортики балластного корыта БР3.4, БР3.4н, БР6.4,	
	БР6.4н, БР9.4, БР9.4н	58, 59
2210-КМ-21.00	Секции торцового бортика ТБ1, ТБ1н	60
2210-КМ-22.00	Секции торцового бортика ТБ2, ТБ2н	61
2210-КМ-23.00	Секции торцового бортика ТБ3, ТБ3н	62
2210-КМ-24.00	Секции торцового бортика ТБ4, ТБ4н	63
2210-КМ-25.00	Секции торцового бортика ТБ5, ТБ5н	64
2210-КМ-26.00	Накладка НК1, прокладка ПР	65
2210-КМ-27.00	Накладки НК2...НК4, НК6...НК8, НТ1, НТБ1	65
2210-КМ-28.00	Накладки НК5, НТБ2	66
2210-КМ-29.00	Накладки НТ2, НТ2н	66
2210-КМ-30.00	Накладка НТБ3	67
2210-КМ-31.00	Консоль тротуарная КТ1	68
2210-КМ-32.00	Консоль тротуарная КТ2	69
2210-КМ-33.00	Плита тротуарная ПТ1	70
2210-КМ-34.00	Плита тротуарная ПТ2.1	71
2210-КМ-35.00	Плита тротуарная ПТ3.1	72
2210-КМ-36.00	Плита убежища ПУ	73, 74
2210-КМ-37.00	Плита тротуарная ПТ2.2	75
2210-КМ-38.00	Плита тротуарная ПТ3.2	76
2210-КМ-39.00	Плита тротуарная ПТ2.3	77
2210-КМ-40.00	Плита тротуарная ПТ3.3	78
2210-КМ-41.00	Плита тротуарная ПТ2.4	79
2210-КМ-42.00	Плита тротуарная ПТ3.4	80
2210-КМ-43.00	Стойка перильная СП1	81
2210-КМ-44.00	Стойка перильная СП2	81
2210-КМ-45.00	Стойки перильные СП3, СП3н	82
2210-КМ-46.00	Перильные поручни тротуаров ППТ3, ППТ4, ППТ6,	
	ППТ6н...ППТ8, ППТ10, ППТ14	83
2210-КМ-47.00	Перильные поручни тротуаров ППТ1, ППТ2, ППТ5,	
	ППТ9, ППТ11...ППТ13, ППТ15...ППТ17	83
2210-КМ-48.00	Заполнения ЗП1, ЗП2, ЗП7, ЗП8, ЗП11, ЗП14	84
2210-КМ-49.00	Заполнения ЗП3...ЗП5, ЗП9, ЗП10, ЗП12, ЗП15	84
2210-КМ-50.00	Заполнения ЗП6, ЗП13	85
2210-КМ-51.00	Крышка люка КЛ	85

Взам. инв. №

Подпись и дата

Инв. N подл.

Изм.	Кол.уч.	Лист	Nдок.	Подпись	Дата

2210-00.00

Лист 2

Формат А3

Обозначение	Наименование	Стр.
2210-КМ-52.00	Лестница Л1.1	86, 87
2210-КМ-53.00	Лестницы Л1.2, Л1.4	88, 89
2210-КМ-54.00	Листы перекрытия зазоров ЛП1...ЛП4	90
2210-КМ-55.00	Распорки Р1, Р2	91
2210-КМ-56.00	Консоли смотрового хода КСХ1, КСХ1н	91
2210-КМ-57.00	Консоль смотрового хода КСХ2	92
2210-КМ-58.00	Настилы смотрового хода НСХ1, НСХ2.1, НСХ2.2,	
	НСХ3.2, НСХ3.3, НСХ3.4	93
2210-КМ-59.00	Настилы смотрового хода НСХ4, НСХ4н	94
2210-КМ-60.00	Настилы смотрового хода НСХ5.3, НСХ5.3, НСХ5.4	95
2210-КМ-61.00	Настил смотрового хода НСХ6	96
2210-КМ-62.00	Лестница Л2	97
2210-КМ-63.00	Стойки перильные СП4, СП4н	97
2210-КМ-64.00	Стойка перильная СП5	98
2210-КМ-65.00	Поручни перильные смотрового хода ППС1...ППС11	98
2210-КМ-66.00	Консоль кабельного мостика ККМ	99
2210-КМ-67.00	Трап ТР1	99
2210-КМ-68.00	Траны ТР2.1...ТР2.4	100
2210-КМ-69.00	Стойка перильная СП6	101
2210-КМ-70.00	Стойка перильная СП7	101
2210-КМ-71.00	Поручни перильные кабельного мостика ППК1...ППК16	102
2210-КМ-72.00	Прокладка смотрового хода ПРС	102

Взам. инв. N | Подпись и дата | Инв. N подл.

Изм.	Кол.уч.	Лист	Nдок	Подпись	Дата

2210-00.00

Лист 3

Формат А3

1. Общая часть.

1.1. В настоящем выпуске содержится документация, необходимая для изготовления элементов пролетных строений на заводах-изготовителях металлоконструкций.

В состав настоящего выпуска включены сборочные чертежи, чертежи деталей пролетных строений и дополнительных устройств, потребность в которых определяется условиями эксплуатации при привязке пролетных строений.

Дополнительные устройства включают в себя консоли и настилы кабельных мостиков для прокладки кабелей различного назначения (силовых электроснабжения, кабелей связи, СЦБ и др.), консоли и настилы смотровых ходов, элементы ограждения балластного корыта в сопряжении с пролетными строениями с безбалластным мостовым полотном, устоями и пролетными строениями с ездой на балласте в многопролетных мостах.

1.2. Схемы расположения элементов пролетных строений приведены в выпусках 1...4.

1.3. Техническая характеристика пролетных строений и схемы расположения элементов ограждения балластного корыта приведены в выпуске 0.

1.4. На чертежах настоящего выпуска марки сталей для элементов конструкций даны для пролетных строений обычного исполнения, применяемых при расчетной температуре наружного воздуха до 40°С включительно.

При расчетной температуре наружного воздуха ниже минус 40°С до минус 50°С включительно (северное А) и ниже минус 50°С (северное Б) марки сталей приведены в таблице.

Вид проката	Исполнение		
	обычное	северное А	северное Б
листовой	15ХСНД, 15ХСНД-2	15ХСНД-2	10ХСНД-3
фасонный	15ХСНД	15ХСНД-2	10ХСНД-3
любой	16Д	~~15ХСНД~~	~~15ХСНД~~

1.5. Высокопрочные болты, гайки и шайбы изготавливать по ГОСТ 22353...22355 с общими техническими требованиями по ГОСТ 22356.

1.6. Для крепления тротуарных плит, поручней перил тротуаров и смотровых ходов приняты стальные болты по ГОСТ7798 класса прочности 4, 6 по ГОСТ 1759 (с дополнительными испытаниями по поз.1 и 4 табл.10) и гайки по ГОСТ 5915 классов прочности 4 и 5 по ГОСТ 1759. Болты и гайки с дополнительными требованиями по п.1.4 ГОСТ 1759.

Инв. N подл. | Подпись и дата | Взам. инв. N

Изм.	Кол.уч	Лист	Nдок	Подпись	Дата
ГИП		Бондарев			
Н. контр.		Карасев			
Нач. отд.		Варенцов			
Гл. спец.		Шрабштейн			
Нач. гр.		Мокроусова			

2210-КМ-00.00 ТО

Техническое описание

Стадия	Лист	Листов
Р	1	2

ГУП ГИПРОТРАНСПУТЬ

2. Технические требования.

2.1. Весь металлопрокат, предназначенный для изготовления пролетных строений, перед запуском в производство должен пройти дробеметную очистку на поточных линиях.

2.2. Сборку стальных конструкций пролетных строений и обработку сварных соединений следует выполнять в соответствии с указаниями главы 4 СНиП 3.03.01-87, Инструкций ВСН 169-80 и ВСН 188-78.

2.3. Объединение сварных элементов пролетных строений осуществляется на высокопрочных болтах М22.

Очистка всех контактных поверхностей в местах сопряжения элементов – огневая с последующей очисткой металлическими щетками от продуктов сгорания. Кроме того в местах объединения листов ортотропной плиты (главной балки и консольных частей) контактные поверхности после очистки должны быть обезжирены уайтспиритом.

2.4. Катеты сварных соединений, типы и категории швов, места механической обработки указаны на чертежах.

2.5. Для элементов мостового полотна и смотровых приспособлений допускается замена автоматической и полуавтоматической сварки под флюсом на поуавтоматическую сварку в среде защитного газа по ГОСТ 14771.

Во всех конструкциях допускается замена ручной дуговой сварки на полуавтоматическую сварку в среде защитного газа по ГОСТ 14771 и ГОСТ 23518.

2.6. При изготовлении ортотропной плиты из двухслойной коррозионностойкой стали сварку блоков балластного корыта следует вести в соответствии с Техническими требованиями типовой документации серия 3.501.2-143 "Пролетные строения железнодорожных мостов с ездой поверху пролетами 33,6; 45; 55 м металлические коробчатого сечения с балластным корытом из коррозионностойкой стали", выпуск 2-1 (см. 3.501.2-143.2-1-000.000.ТО).

2.7. При изготовлении пролетных строений для обеспечения проектной геометрии при сборке отверстия в горизонтальных листах и ребрах главных балок, листах и консолях консольных частей балластного корыта необходимо сверлить по кондукторам, а сборку вести на пробках.

Для обеспечения совпадения отверстий на монтаже в местах объединения главной балки с консольными частями завод-изготовитель должен производить контрольную сборку каждого изготовленного пролетного строения.

2.8. Пролетные строения должны быть огрунтованы и окрашены в соответствии с требованиями СНиП 3.04.03-85.

Системы лакокрасочных покрытий приведены в выпуске 0 (см. 2210-ПЗ, лист...).

2.9. Поверхности элементов балластного корыта, непосредственно соприкасающтеся с балластом, должны быть металлизированы вне зависимости от климатического исполнения.

2.10. Непосредственно перед нанесением грунтовочного слоя поверхность металла должна быть очищена от загрязнений, допущеннных при изготовлении конструкций.

Степень очистки поверхностей от жировых загрязнений должна быть не ниже первой согласно ГОСТ 9.402. Обезжиривание поверхностей под грунтовку необходимо производить растворителем уайт-спиритом.

Контроль качества обезжиривания производится визуально: на поверхности не должно быть явно выраженных, видимых невооруженным глазом масляных пятен.

Инв. N подл. | Подпись и дата | Взам. инв. N

Изм.	Кол.уч	Лист	Nдок	Подпись	Дата	2210-КМ-00.00 ТО	Лист 2

ФАСАД

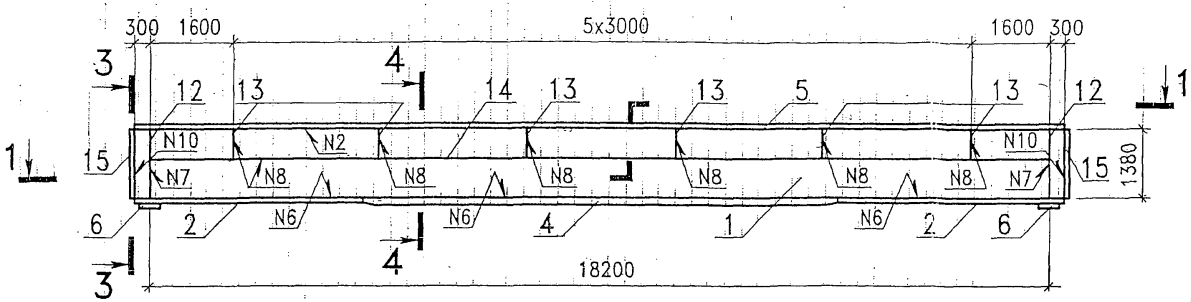

1–1

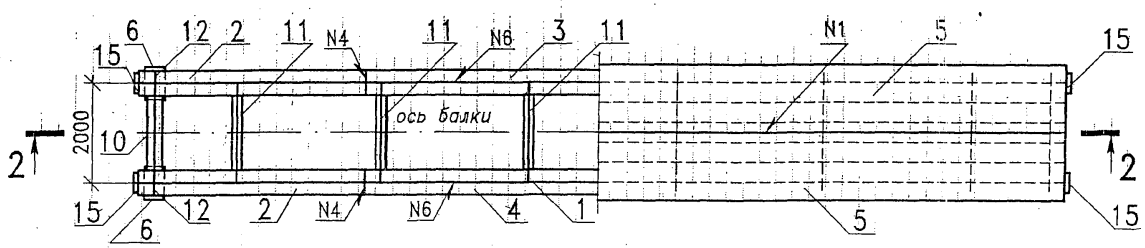

2–2

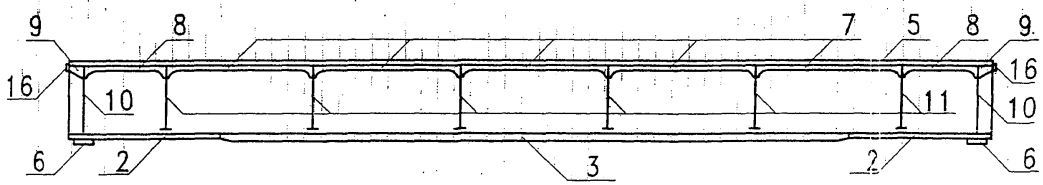

3–3
М1:20

4–4
М1:20

(торцовые листы поз.15,16 не показаны)

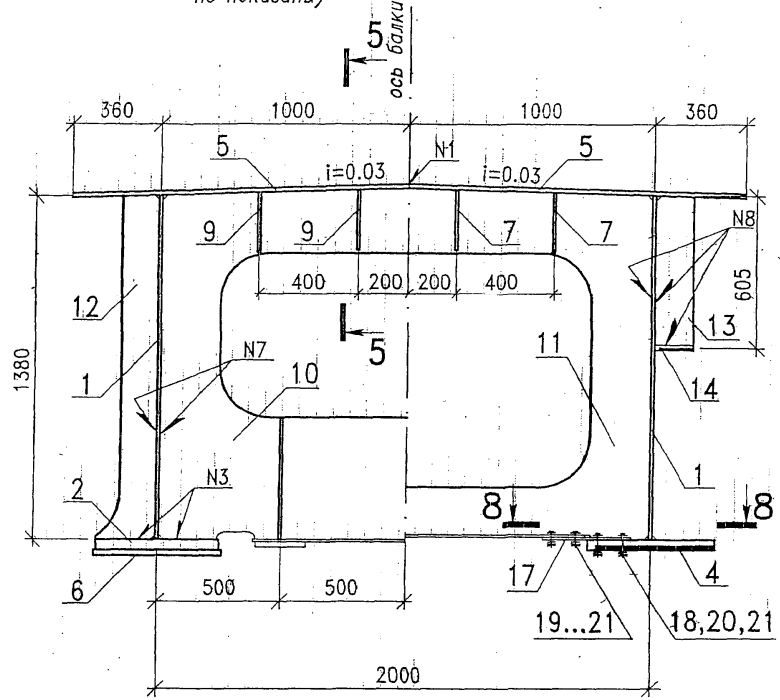

Условные обозначения сварных швов:

N 1 – ГОСТ 11533-75-У3-Ас
N 2 – ГОСТ 11533-75-Т2-Ашш
N 3 – ГОСТ 8713-79-Т8-АФ-△8
N 4 – ГОСТ 8713-79-С38-АФф-△8
N 6 – ГОСТ 8713-79-Т3-АФ-△7
N 7 – ГОСТ 8713-79-Т3-АФ-△8
N 8 – ГОСТ 8713-79-Т3-АФ-△6
N10 – ГОСТ 5264-80-Т3-△6
N11 – ГОСТ 5264-80-Н1-△6

Изм.	Кол.уч	Лист	№док	Подпись	Дата
Нач.отд.		Варенцов			
Н.контр.		Карасев			
Гл. спец.		Шрабштейн			
Нач.гр.		Мокроусова			
Инж.1кат		Мыхова			

2210-КМ-01.00 СБ

Главная балка Б1. Сборочный чертеж

Стадия	Масса	Масштаб
Р	18248,8	1:100
Лист 1	Листов 2	

15ХСНД ГОСТ 6713

ГУП ГИПРОТРАНСПУТЬ

Инв.N подл. | Подпись и дата | Взам.инв.N

Формат А3

5-5
М1:20

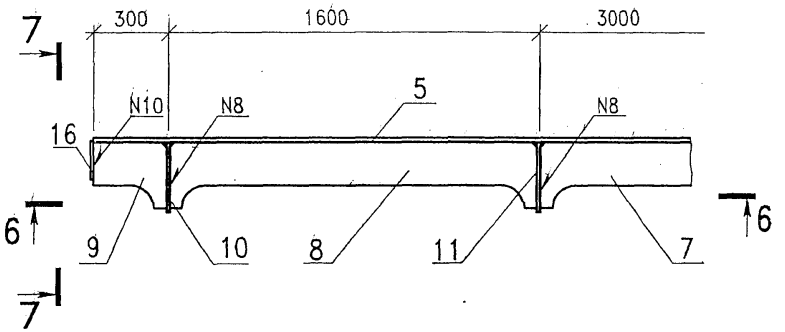

6-6
М1:20

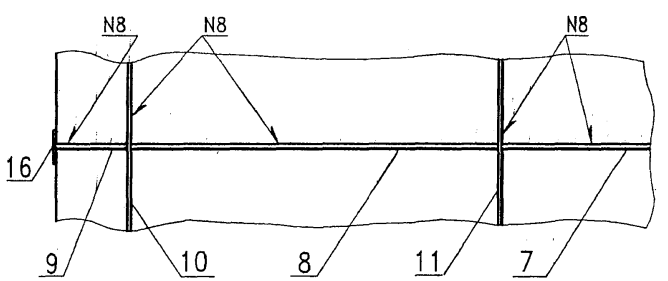

7-7
М1:20

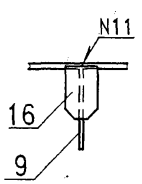

8-8
М1:15

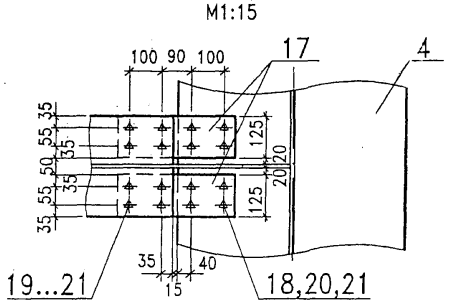

Марка поз.	Обозначение	Наименование	Кол.	Масса ед.кг	Приме-чание
1		ВЛ1 12х1380х18800	2	2443,9	
2	2210-КМ-01.01	НГЛ1.1 25х500х4500	4	441,6	
3	2210-КМ-01.02	НГЛ2.1 40х500х9800	1	1538,6	
4	-01	НГЛ2.1н 40х500х9800	1	1538,6	
5	2210-КМ-01.03	ВГЛ1.1 12х1360х18800	2	2408,5	
6	2210-КМ-01.04	ОпЛ1 20х400х520	4	32,7	
7	2210-КМ-01.05	РОП1.1 L=2990	20	43,8	
8	-01	РОП2.1 L=1585	8	24,0	
9	2210-КМ-01.06	РОП3.1 L=290	8	4,9	
10	2210-КМ-01.07	Диафрагма Д0.1	2	361,6	
11	2210-КМ-01.08	Диафрагма Д1.1	6	140,8	
12	2210-КМ-01.09	РЖ1.1 20х150х1380	4	33,5	
13	2210-КМ-01.10	РЖ3 10х150х600	12	7,1	
14		ГРЖ1 10х150х18180	2	214,1	
15		ТЛ1 10х100х1400 ГОСТ 19903	4	11,0	
16	2210-КМ-01.11	ТЛ2 10х100х155	8	1,2	
17	2210-КМ-01.12	Накладка Н	24	3,5	
		Стандартные изделия			
18		Болт М22х90 ГОСТ 22353	96	0,37	
19		Болт М22х70 ГОСТ 22353	96	0,31	
20		Гайка М22 ГОСТ 22354	192	0,11	
21		Шайба 22 ГОСТ 22355	384	0,06	

Инв.N подл. | Подпись и дата | Взам.инв.N

Изм.	Кол.уч.	Лист	Nдок	Подпись	Дата

2210-КМ-01.00 СБ

Лист 2

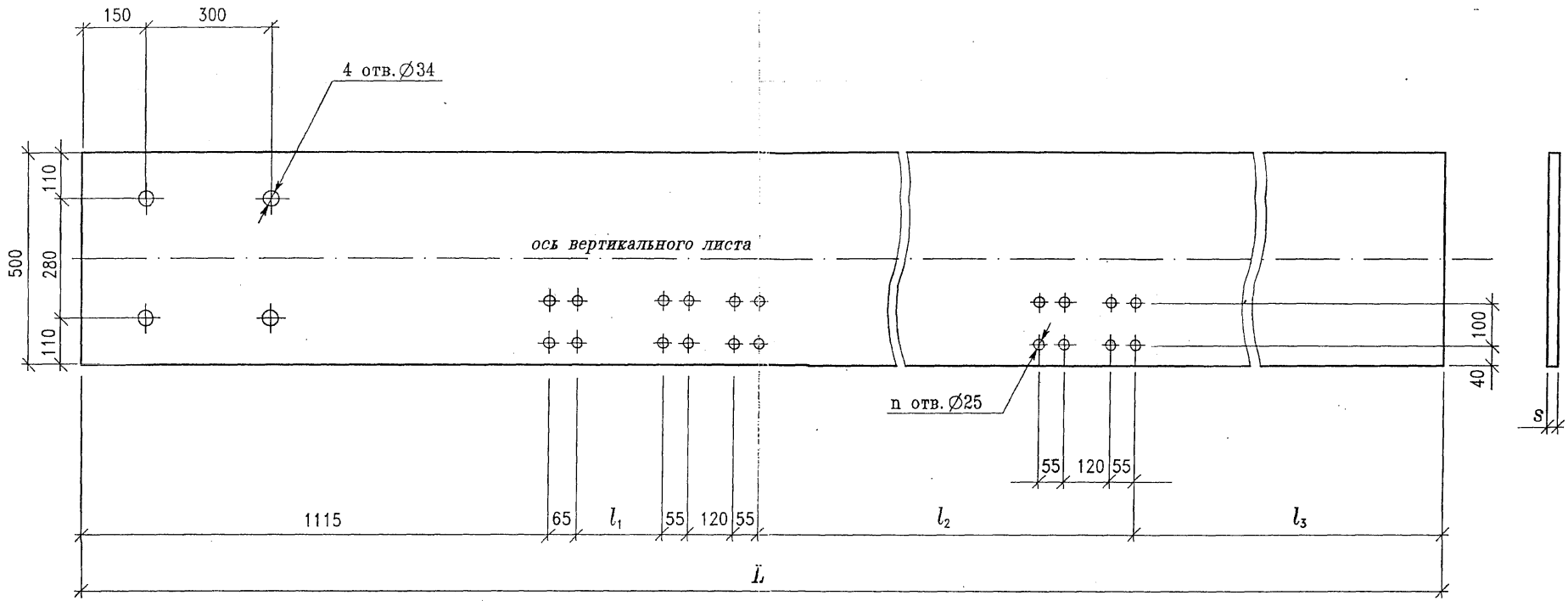

Размеры,мм

Обозначение	Марка	L	l_1	l_2	l_3	s	n	Масса ед.,кг
2210-КМ-01.01	НГЛ1.1	4500	605	2485	–	25	12	441,6
.-01	НГЛ1.2	5550	505	2270	1135	20	20	435,7

Изм.	Кол.уч.	Лист	№док.	Подпись	Дата
Нач.отд.		Варенцов			
Н.контр.		Карасев			
Гл. спец.		Шрабштейн			
Нач.гр.		Мокроусова			
Инж.1кат		Мухова			

2210-КМ-01.01

Нижние горизонтальные листы НГЛ1.1 и НГЛ1.2

Стадия	Масса	Масштаб
Р	см. табл.	1:10
Лист	Листов 1	

Лист — ГОСТ 19903 / 15ХСНД ГОСТ 6713

ГУП ГИПРОТРАНСПУТЬ

Инв.N подл. | Подпись и дата | Взам.инв.N

Формат А3

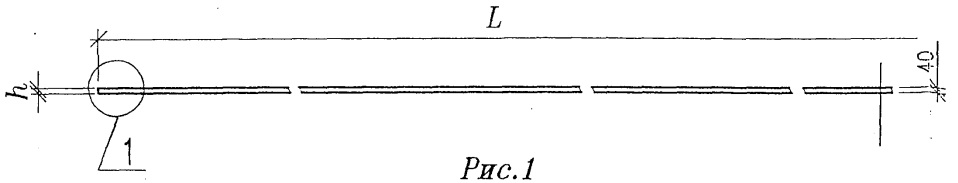

Рис.1

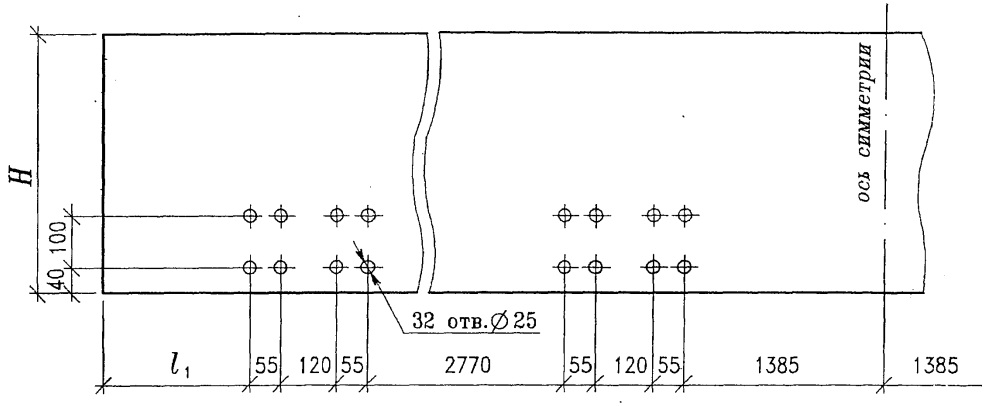

Размеры, мм

Обозначение	Марка	Рис.	H	L	h	l_1	l_2	Масса ед.,кг	Примечание
2210-КМ-01.02	НГЛ2.1	1	500	9800	25	285	160	1538,6	
-01	НГЛ2.1н	1	500	9800	20	285	160	1538,6	Зеркальное отражение
-02	НГЛ2.2	1	500	12500	20	1635	160	1962,5	
-03	НГЛ2.2н	1	500	12500	20	1635	160	1962,5	Зеркальное отражение
-04	НГЛ2.3	1	700	12500	32	1635	64	2747,5	
-05	НГЛ2.3н	1	700	12500	32	1635	64	2747,5	Зеркальное отражение
-06	НГЛ2.4	2	700	24960	32	1865	64	5486,2	
-07	НГЛ2.4н	2	700	24960	32	1865	64	5486,2	Зеркальное отражение

Рис.2

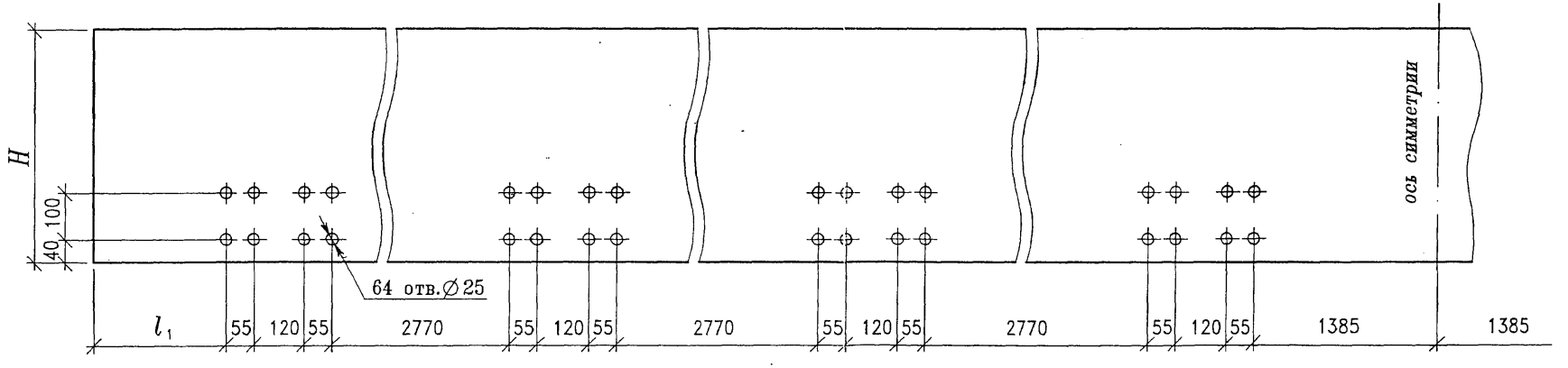

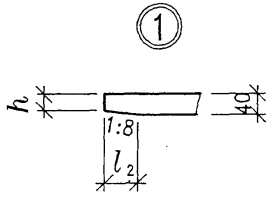

Инв.N подл. | Подпись и дата | Взам.инв.N

Изм.	Кол.уч	Лист	N док	Подпись	Дата
Нач.отд.		Варенцов			
Н.контр.		Карасев			
Гл. спец.		Шрабштейн			
Нач.гр.		Мохроусова			
Инж.1кат		Мыхова			

2210-КМ-01.02

Нижние горизонтальные листы НГЛ2.1; НГЛ2.1н...НГЛ2.4; НГЛ2.4н

Стадия	Масса	Масштаб
Р	см. табл.	1:10
Лист	Листов 1	

Лист — 40 ГОСТ 19903 / 15ХСНД ГОСТ 6713

ГУП ГИПРОТРАНСПУТЬ

Формат А3

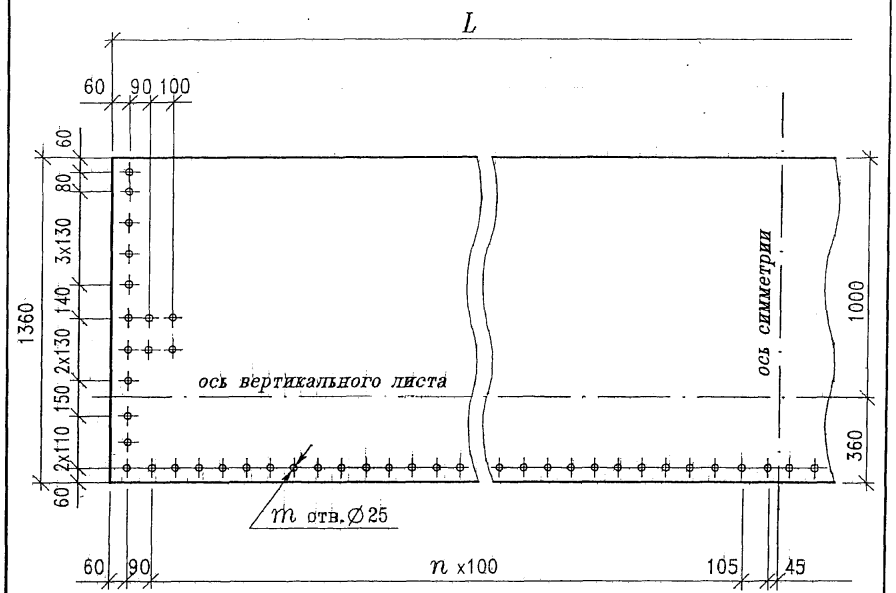

Обозначение	Марка	L	n	m	Масса ед.,кг
2210-КМ-01.03	ВГЛ1.1	18800	91	216	2408,5
-01	ВГЛ1.2	23600	115	264	3023,4

Изм.	Кол.уч	Лист	Nдок	Подпись	Дата
ГИП		Бондарев			
Н.контр.		Карасев			
Нач.отд.		Варенцов			
Гл. спец.		Шрабштейн			
Нач.гр.		Мокроусова			
Инж.1кат		Мыхова			

2210-КМ-01.03

Верхние горизонтальные листы ВГЛ1.1 и ВГЛ1.2

Стадия	Масса	Масштаб
Р	см. табл.	1:20
Лист	Листов 1	

Лист 12 ГОСТ 19903 / 15ХСНД ГОСТ 6713

ГУП ГИПРОТРАНСПУТЬ

Инв.N подл. | Подпись и дата | Взам.инв.N

Формат А4

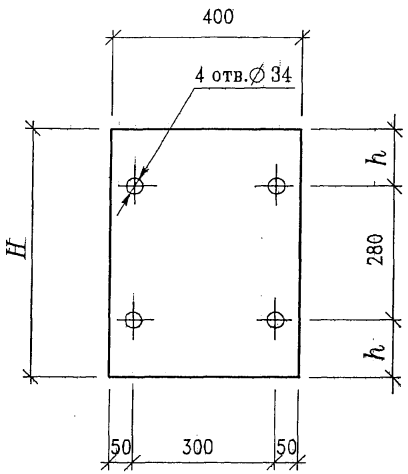

Размеры, мм

Обозначение	Марка	H	h	Масса ед.,кг
2210-КМ-01.04	ОпЛ1	520	120	32,7
-01	ОпЛ2	720	220	45,2

Изм.	Кол.уч	Лист	Nдок	Подпись	Дата
Нач.отд.		Варенцов			
Н.контр.		Карасев			
Гл. спец.		Шрабштейн			
Нач.гр.		Мокроусова			
Инж.1кат		Мыхова			

2210-КМ-01.04

Опорные листы ОпЛ1, ОпЛ2

Стадия	Масса	Масштаб
Р	см. табл.	1:10
Лист	Листов 1	

Лист 20 ГОСТ 19903 / 15ХСНД ГОСТ 6713

ГУП ГИПРОТРАНСПУТЬ

Инв.N подл. | Подпись и дата | Взам.инв.N

Формат А4

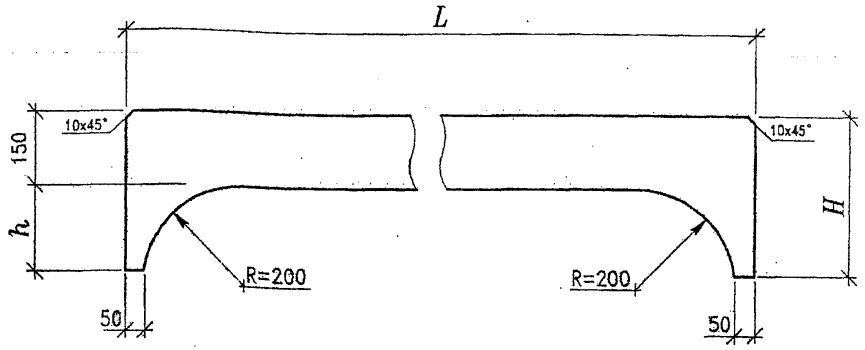

Размеры, мм

Обозначение	Марка	L	H	h	Масса ед.,кг
2210-КМ-01.05	РОП1.1	2990	240	90	43,8
-01	РОП2.1	1585	240	90	24,0
-02	РОП1.2	2990	320	170	45,4
-03	РОП2.2	2490	320	170	38,3
-04	РОП3.2	1485	320	170	24,1
-05	РОП2.3	1490	320	170	24,2
-06	РОП1.4	2990	340	190	45,6
-07	РОП2.4	1790	340	190	28,7
-08	РОП3.4	1485	340	190	24,4

Взам.инв.N | Подпись и дата | Инв.N подл.

Изм.	Кол.уч	Лист	Nдок	Подпись	Дата
Нач.отд.		Варенцов			
Н.контр.		Карасев			
Гл. спец.		Шрабштейн			
Нач.гр.		Мокроусова			
Инж.1кат		Мыхова			

2210-КМ-01.05

Ребра жесткости РОП1.1, РОП2.1, РОП1.2, РОП2.2, РОП3.2, РОП2.3, РОП1.4...РОП3.4

Стадия	Масса	Масштаб
Р	см. табл.	1:10
Лист	Листов 1	

Лист — 12 ГОСТ 19903 / 15ХСНД ГОСТ 6713

ГУП ГИПРОТРАНСПУТЬ

Формат А4

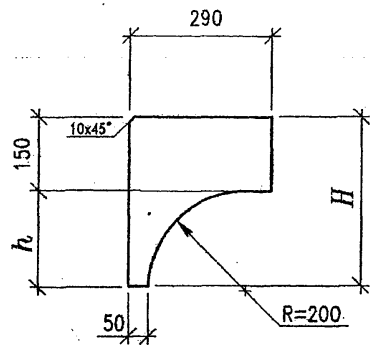

Размеры, мм

Обозначение	Марка	H	h	Масса ед.,кг
2210-КМ-01.06	РОП3.1	240	90	4,9
-01	РОП4.2	320	170	5,5
-02	РОП4.4	340	190	5,8

Взам.инв.N | Подпись и дата | Инв.N подл.

Изм.	Кол.уч	Лист	Nдок	Подпись	Дата
Нач.отд.		Варенцов			
Н.контр.		Карасев			
Гл. спец.		Шрабштейн			
Нач.гр.		Мокроусова			
Инж.1кат		Мыхова			

2210-КМ-01.06

Ребра жесткости РОП3.1, РОП4.2, РОП4.4

Стадия	Масса	Масштаб
Р	см. табл.	1:10
Лист	Листов 1	

Лист — 12 ГОСТ 19903 / 15ХСНД ГОСТ 6713

ГУП ГИПРОТРАНСПУТЬ

Формат А4

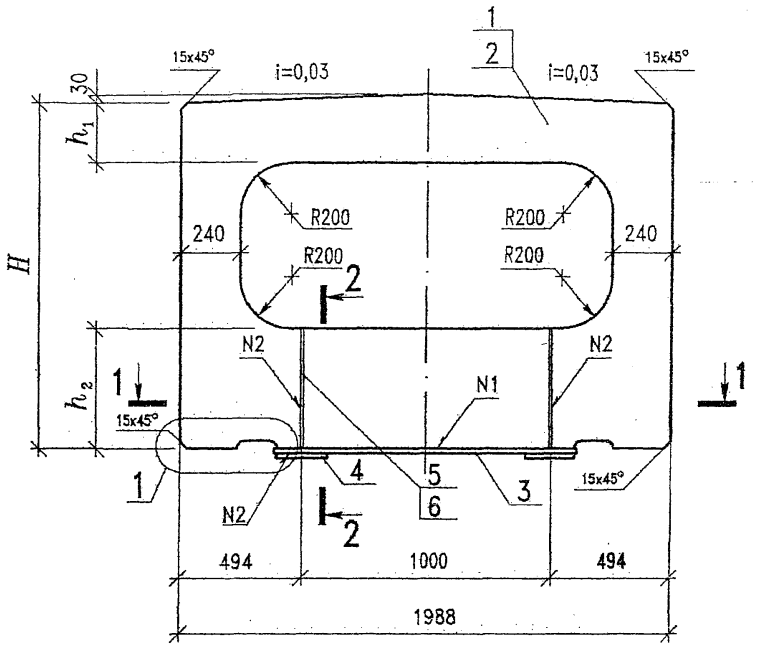

1–1

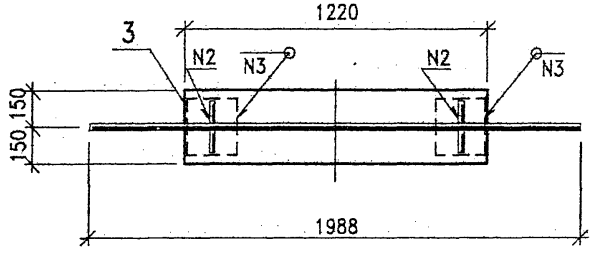

2–2

М 1:10

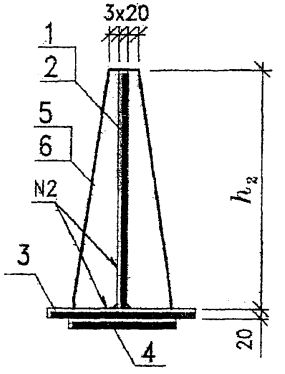

Поз.5,6

М 1:10

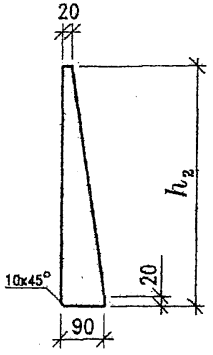

①

М 1:10

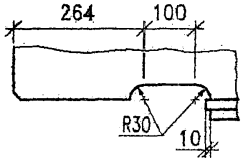

Поз.	Обозначение	Наименование	Кол. на изд. –	Кол. на изд. -01	Масса ед.,кг	Примечание
		Лист ГОСТ 19903				
1		20х1410х1988	1	–	283,1	
2		20х2010х1988	–	1	394,6	
3		20х300х1220	1	1	57,5	
4		20х200х200	2	2	6,3	
5		10х90х480	4	–	2,1	
6		10х90х680	–	4	3,0	

Обозначение сварных швов:

N1 – ГОСТ 8713-79-Т8-АФ-△8
N2 – ГОСТ 8713-79-Т3-АФ-△6
N3 – ГОСТ 5264-80-Н1-△6

Обозначение	Марка	H, мм	h_1, мм	h_2, мм	Масса ед., кг
2210-КМ-01.07	Д0.1	1380	240	480	361,6
-01	Д0.2	1980	320	680	476,7

Изм.	Кол.уч.	Лист	№док.	Подпись	Дата	2210-КМ-01.07		
Нач.отд.		Варенцов				Диафрагмы Д0.1, Д0.2	Стадия	Масса	Масштаб
Н.контр.		Карасев					Р	см. табл.	1:20
Гл. спец.		Шрабштейн					Лист	Листов 1	
Нач.гр.		Мохроусова				Лист ГОСТ 19903 15ХСНД ГОСТ 6713	ГУП ГИПРОТРАНСПУТЬ		
Инж.1кат		Мухова							

Инв.№ подл. | Подпись и дата | Взам.инв.№

Формат А3

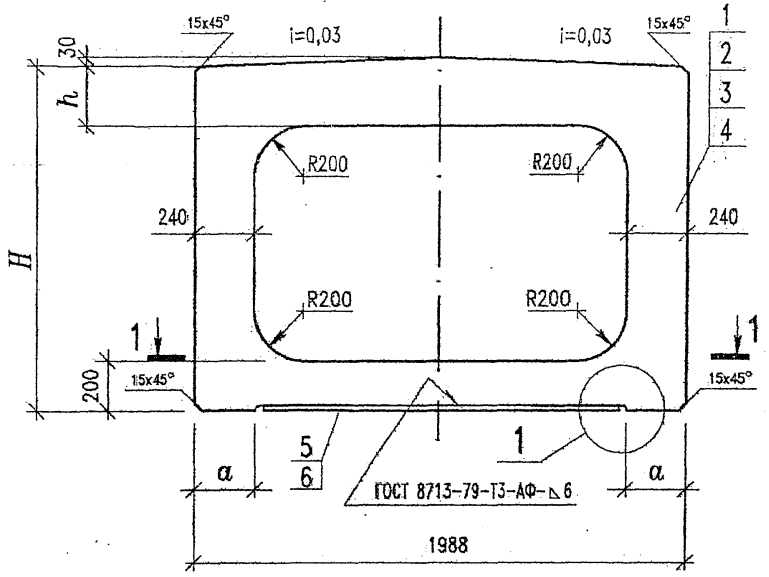

1–1

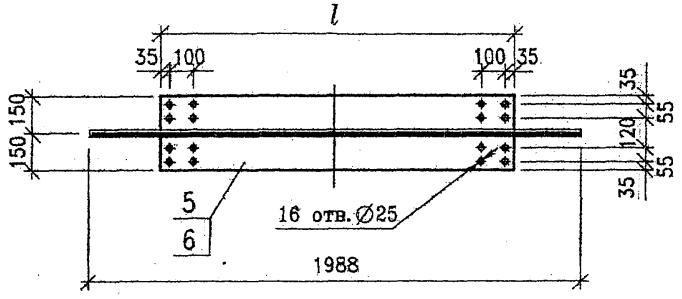

Поз.	Обозначение	Наименование	Кол. на исп. –	–01	–02	–03	Масса ед., кг	Примечание
		Лист ГОСТ 19903						
1		10х1410х1988	1	–	–	–	106,2	
2		10х2010х1988	–	1	–	–	138,2	
3		10х2010х1988	–	–	1	–	138,6	
4		10х2510х1988	–	–	–	1	159,8	
5		10х300х1470	1	1	–	–	34,6	
6		10х300х1270	–	–	1	1	29,9	

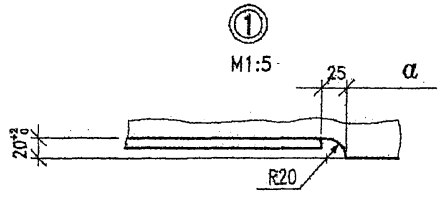

Обозначение	Марка	H, мм	h, мм	a, мм	l, мм	Масса ед., кг
2210-КМ-01.08	Д1.1	1380	240	234	1470	140,8
–01	Д1.2	1980	320	234	1470	172,8
–02	Д1.3	1980	320	334	1270	168,5
–03	Д1.4	2480	340	334	1270	189,7

Изм.	Кол.уч	Лист	№док	Подпись	Дата
Нач.отд.		Варенцов			
Н.контр.		Карасев			
Гл. спец.		Шрабштейн			
Нач.гр.		Мокроусова			
Инж.1кат		Мыгова			

2210-КМ-01.08

Диафрагмы

Д1.1, Д1.2, Д1.3, Д1.4

Стадия	Масса	Масштаб
Р	см. табл.	1:20
Лист	Листов 1	

Лист ГОСТ 19903 / 15ХСНД ГОСТ 6713

ГУП ГИПРОТРАНСПУТЬ

Инв.N подл. | Подпись и дата | Взам.инв.N

Формат А3

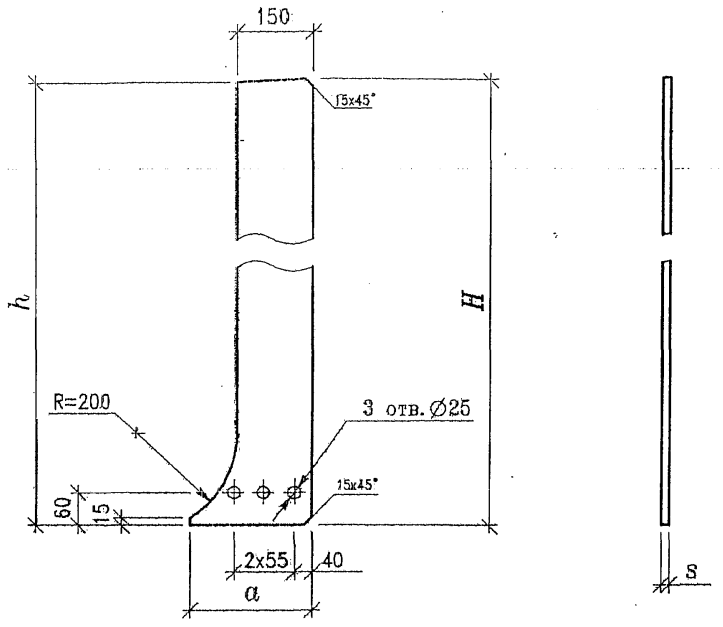

Размеры, мм

Обозначение	Марка	H	h	a	s	Масса ед.,кг
2210-КМ-01.09	РЖ1.1	1380	1375	244	20	33,5
-01	РЖ1.2	1980	1975	244	20	47,6
-02	РЖ1.3	1980	1975	344	20	48,2
-03	РЖ1.4	2480	2475	344	20	60,0
-04	РЖ2.2	600	600	244	10	7,6
-05	РЖ2.3	600	600	344	10	7,9

Отверстия только в марках РЖ2.2 и РЖ2.3

Инв.N подл. | Подпись и дата | Взам.инв.N

Изм.	Кол.уч	Лист	Nдок	Подпись	Дата
Нач.отд.		Варенцов			
Н.контр.		Карасев			
Гл. спец.		Шрабштейн			
Нач.гр.		Мокроусова			
Инж.1кат		Михова			

2210-КМ-01.09

Ребра жесткости РЖ1.1, РЖ1.2, РЖ1.3, РЖ1.4, РЖ2.2, РЖ2.3

Стадия	Масса	Масштаб
Р	см. табл.	1:10
Лист	Листов 1	

Лист — ГОСТ 19903 — 15ХСНД ГОСТ 6713

ГУП ГИПРОТРАНСПУТЬ

Формат А4

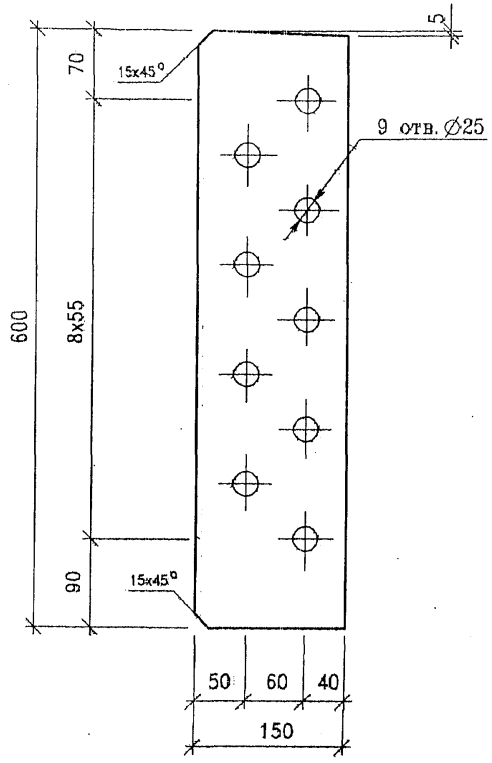

Инв.N подл. | Подпись и дата | Взам.инв.N

Изм.	Кол.уч	Лист	Nдок	Подпись	Дата
Нач.отд.		Варенцов			
Н.контр.		Карасев			
Гл. спец.		Шрабштейн			
Нач.гр.		Мокроусова			
Инж.1кат		Михова			

2210-КМ-01.10

Ребро жесткости РЖ3

Стадия	Масса	Масштаб
Р	7,1	1:5
Лист	Листов 1	

Лист — 10 ГОСТ 19903 — 15ХСНД ГОСТ 6713

ГУП ГИПРОТРАНСПУТЬ

Формат А4

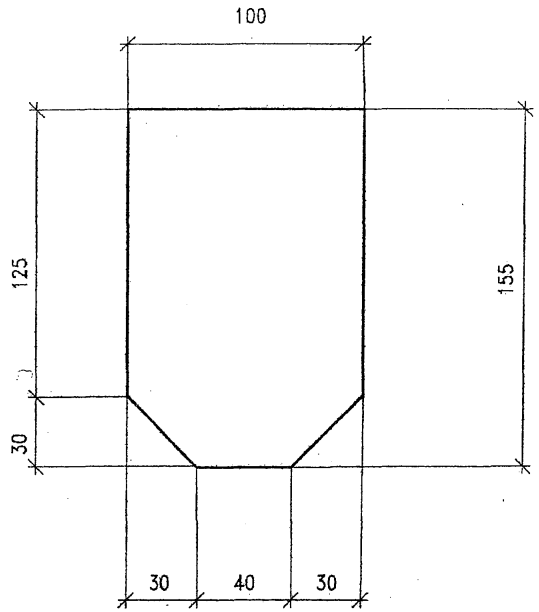

Изм.	Кол.уч	Лист	Nдок	Подпись	Дата	2210-КМ-01.11			
Нач.отд.		Варенцов				Торцовый лист ТЛ2	Стадия: Р	Масса: 1,2	Масштаб: 1:2
Н.контр.		Карасев					Лист	Листов 1	
Гл. спец.		Шрабштейн				Лист 10 ГОСТ 19903 / 15ХСНД ГОСТ 6713	ГУП ГИПРОТРАНСПУТЬ		
Нач.гр.		Мохроусова							
Инж.1кат		Мыхова							

Инв.N подл. | Подпись и дата | Взам.инв.N

Формат А4

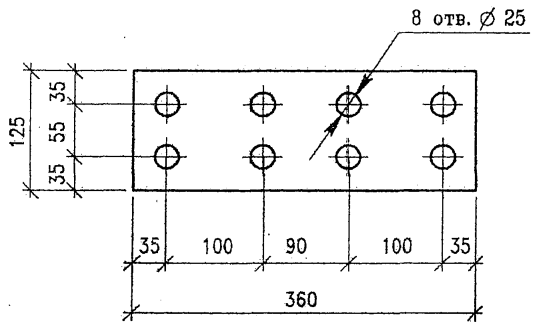

Изм.	Кол.уч	Лист	Nдок	Подпись	Дата	2210-КМ-01.12			
Нач.отд.		Варенцов				Нахладка Н	Стадия: Р	Масса: 3,5	Масштаб: 1:5
Н.контр.		Карасев					Лист	Листов 1	
Гл. спец.		Шрабштейн				Лист 10 ГОСТ 19903 / 15ХСНД ГОСТ 6713	ГУП ГИПРОТРАНСПУТЬ		
Нач.гр.		Мохроусова							
Инж.1кат		Мыхова							

Инв.N подл. | Подпись и дата | Взам.инв.N

Формат А4

ФАСАД

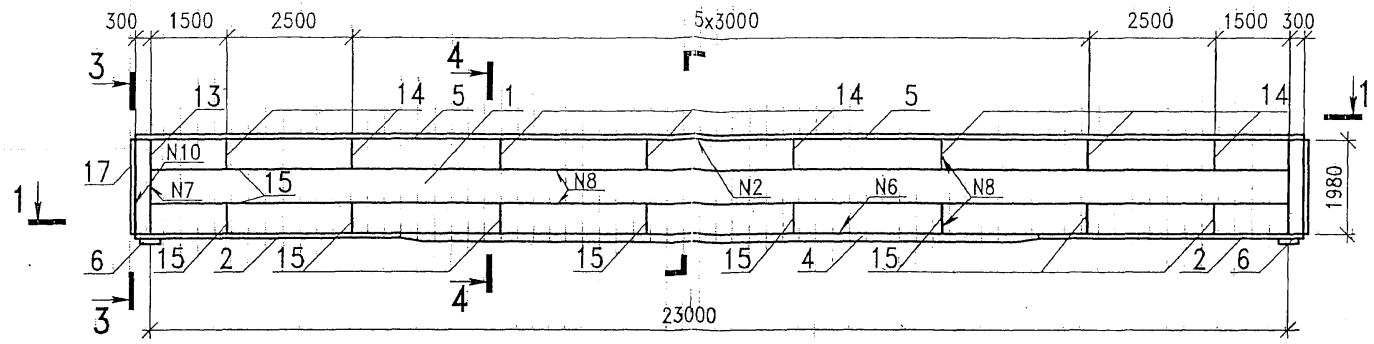

1–1

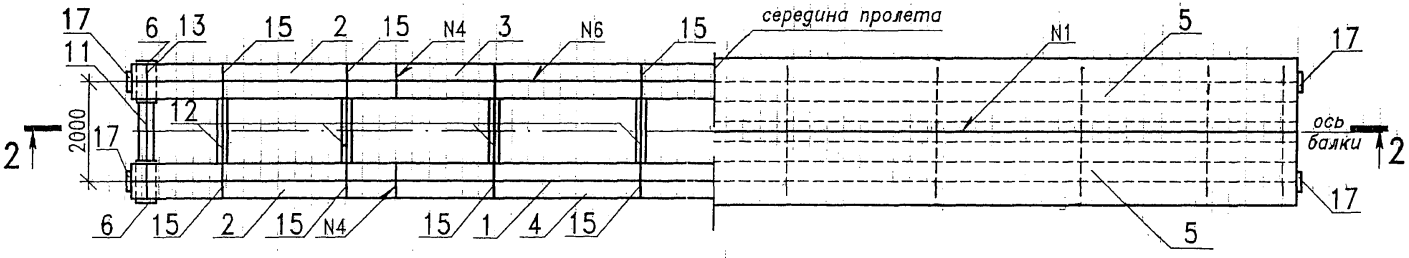

2–2

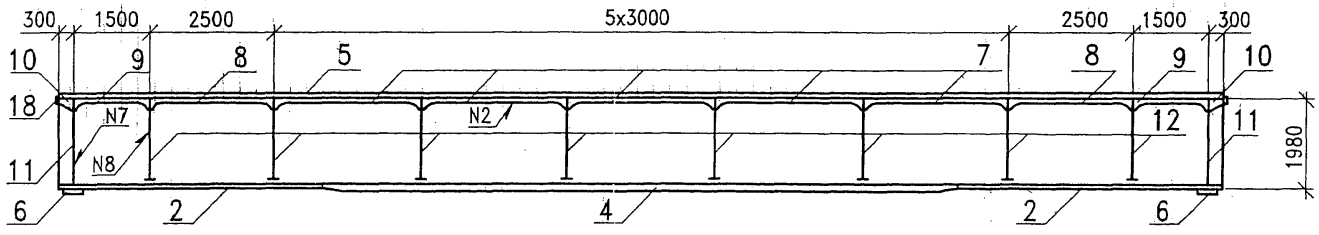

Условные обозначения сварных швов:

N 1 – ГОСТ 11533-75-У3-Ас
N 2 – ГОСТ 11533-75-Т2-Апш
N 3 – ГОСТ 8713-79-Т8-АФ-△8
N 4 – ГОСТ 8713-79-С38-АФф-△8
N 6 – ГОСТ 8713-79-Т3-АФ-△7
N 7 – ГОСТ 8713-79-Т3-АФ-△8
N 8 – ГОСТ 8713-79-Т3-АФ-△6
N10 – ГОСТ 5264-80-Т3-△6
N11 – ГОСТ 5264-80-Н1-△6

Изм.	Кол.уч	Лист	Nдок	Подпись	Дата
Нач.отд.		Варенцов			
Н.контр.		Карасев			
Гл. спец.		Шрабштейн			
Нач.гр.		Мокроусова			
Инж.1кат		Мыхова			

2210-КМ-02.00 СБ

Главная балка Б2.
Сборочный чертеж

15ХСНД ГОСТ 6713

Стадия	Масса	Масштаб
Р	26274,3	1:100
Лист 1	Листов 2	

ГУП ГИПРОТРАНСПУТЬ

Взам.инв.N | Подпись и дата | Инв.N подл.

Формат А3

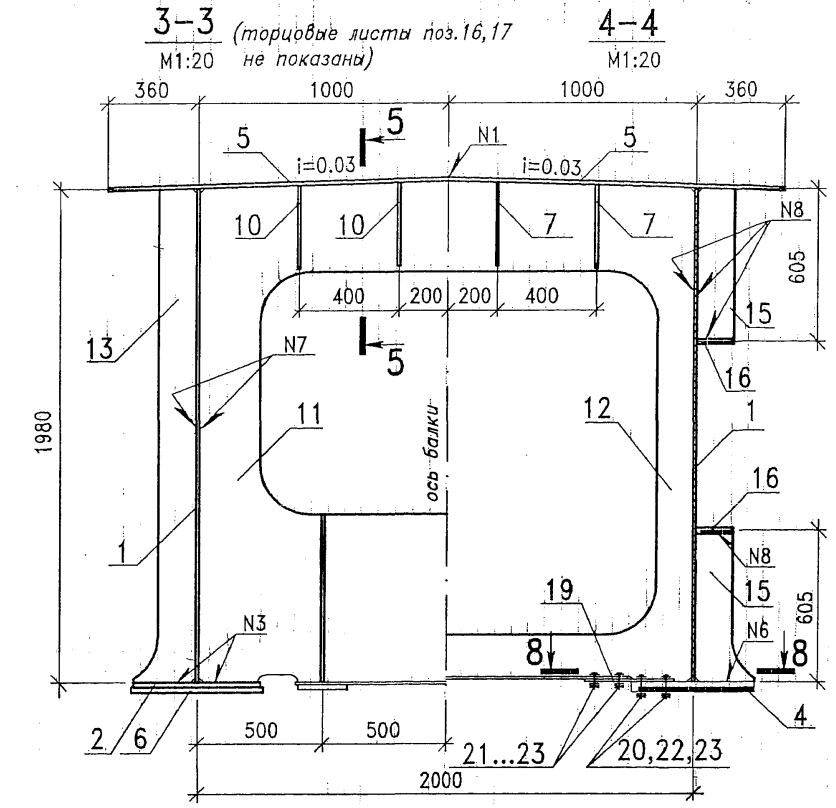

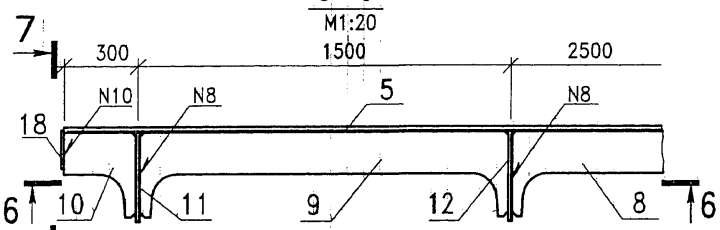

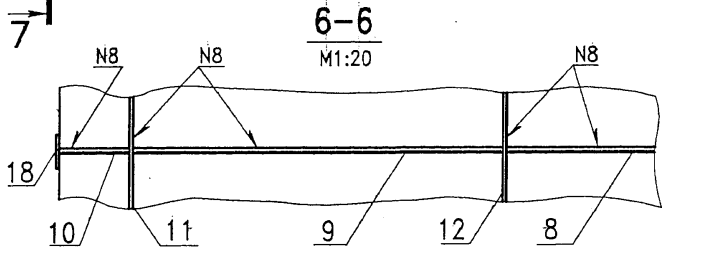

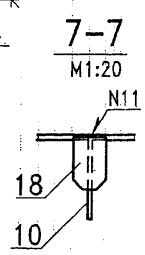

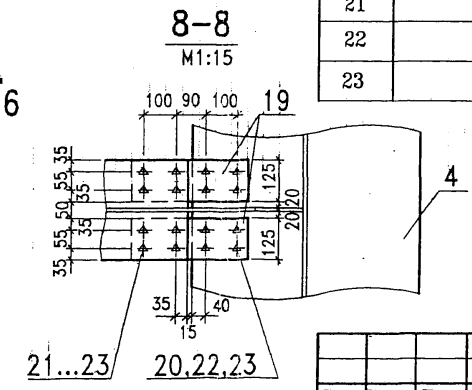

Марка поз.	Обозначение	Наименование	Кол.	Масса ед.кг	Приме-чание
1	2210-КМ-02.01	ВЛ2 12х1980х23600	2	4401,8	
2	2210-КМ-01.01-01	НГЛ1.2 20х500х5550	4	435,7	
3	2210-КМ-01.02-02	НГЛ2.2 40х500х12500	1	1962,5	
4	-03	НГЛ2.2н 40х500х12500	1	1962,5	
5	2210-КМ-01.03-01	ВГЛ1.2 12х1360х23600	2	3023,4	
6	2210-КМ-01.04	ОпЛ1 20х400х520	4	32,7	
7	2210-КМ-01.05-02	РОП1.2 L=2990	20	45,4	
8	-03	РОП2.2 L=2490	8	38,3	
9	-04	РОП3.2 L=1485	8	24,1	
10	2210-КМ-01.06-01	РОП4.2 L=290	8	5,5	
11	2210-КМ-01.07-01	Диафрагма Д0.2	2	476,7	
12	2210-КМ-01.08-01	Диафрагма Д1.2	8	172,8	
13	2210-КМ-01.09-01	РЖ1.2 20х150х1980	4	47,6	
14	-04	РЖ2.2 10х150х600	16	7,6	
15	2210-КМ-01.10	РЖ3 10х150х600	16	7,1	
16		ГРЖ2 10х150х22980	4	270,6	
17		ТЛ3 10х100х2000 ГОСТ 19903	4	15,7	
18	2210-КМ-01.11	ТЛ2 10х100х155	8	1,2	
19	2210-КМ-01.12	Накладка Н	32	3,5	
		Стандартные изделия			
20		Болт М22х90 ГОСТ 22353	128	0,37	
21		Болт М22х70 ГОСТ 22353	128	0,31	
22		Гайка М22 ГОСТ 22354	256	0,11	
23		Шайба 22 ГОСТ 22355	512	0,06	

Инв.N подл. | Подпись и дата | Взам.инв.N

Изм.	Кол.уч.	Лист	Nдок	Подпись	Дата

2210-КМ-02.00 СБ

Лист 2

Формат А3

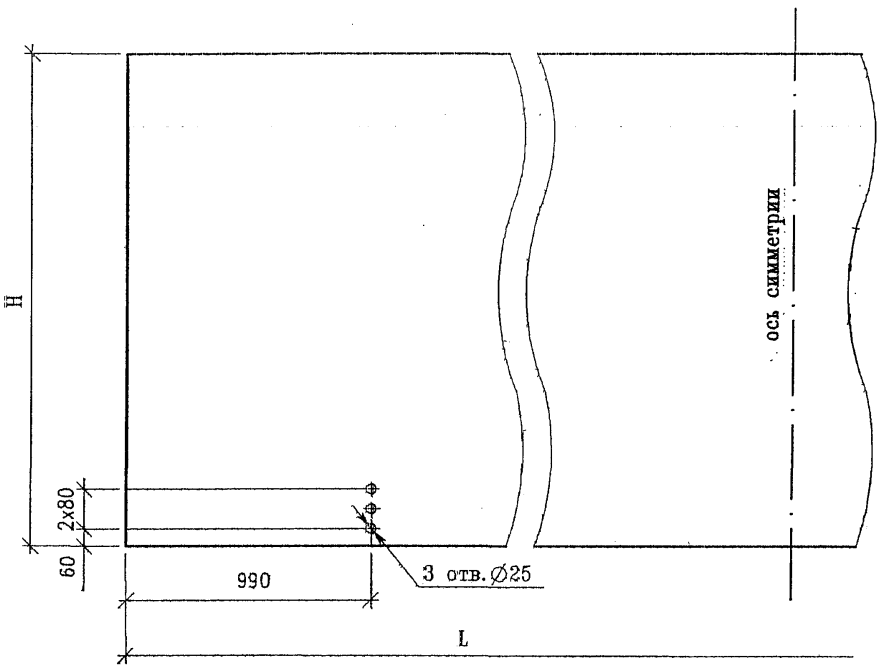

Обозначение	Марка	H, мм	L, мм	Масса ед.,кг
2210-КМ-02.01	ВЛ2	1980	23600	4401,8
-01	ВЛ3	1980	27600	5147,8
-02	ВЛ4	2480	34200	7989,7

Взам.инв.N | Подпись и дата | Инв.N подл.

Изм.	Кол.уч	Лист	Nдок	Подпись	Дата
Нач.отд.		Варенцов			
Н.контр.		Карасев			
Гл. спец.		Шрабштейн			
Нач.гр.		Мокроусова			
Инж.1кат		Мухова			

2210-КМ-02.01

Вертикальные листы
ВЛ2...ВЛ4

Стадия	Масса	Масштаб
Р	см. табл.	1:20
Лист	Листов 1	

Лист 12 ГОСТ 19903
15ХСНД ГОСТ 6713

ГУП ГИПРОТРАНСПУТЬ

Формат А4

ФАСАД

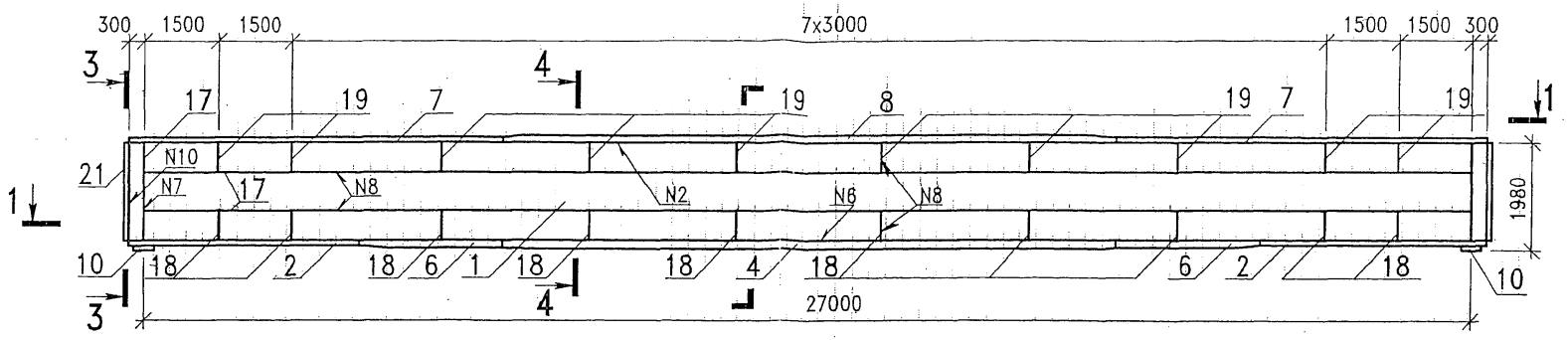

1–1

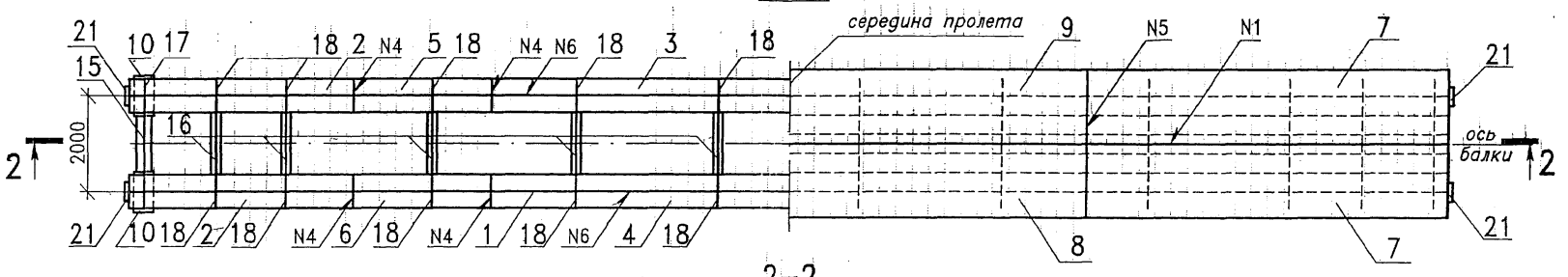

2–2

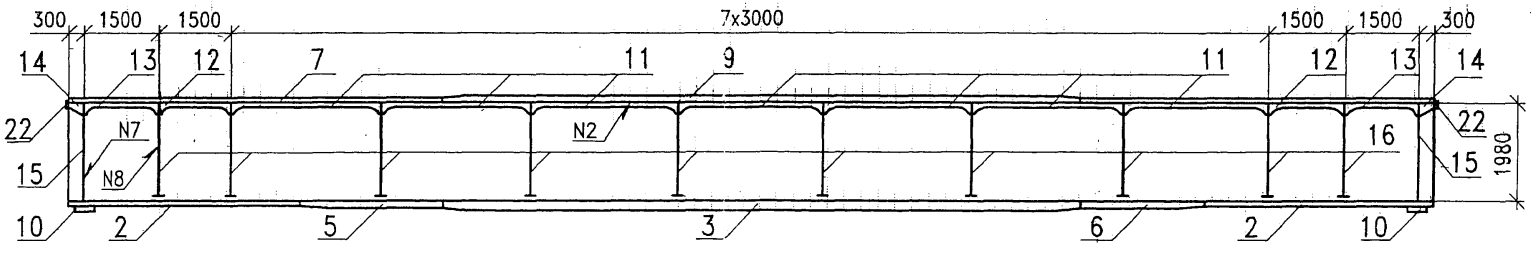

Условные обозначения сварных швов:

N 1 – ГОСТ 11533-75-У3-Ас
N 2 – ГОСТ 11533-75-Т2-Апш
N 3 – ГОСТ 8713-79-Т8-АФ- △8
N 4 – ГОСТ 8713-79-С38-АФф-△8
N 5 – ГОСТ 8713-79-С18-АФф ⌓
N 6 – ГОСТ 8713-79-Т3-АФ- ◺7
N 7 – ГОСТ 8713-79-Т3-АФ-◺8
N 8 – ГОСТ 8713-79-Т3-АФ-◺6
N10 – ГОСТ 5264-80-Т3-△6
N11 – ГОСТ 5264-80-Н1-△6

Изм.	Кол.уч	Лист	Nдок	Подпись	Дата	2210-КМ-03.00 СБ			
Нач.отд.		Варенцов				Главная балка Б3. Сборочный чертеж	Стадия	Масса	Масштаб
Н.контр.		Карасев					Р	32792,0	1:100
Гл. спец.		Шрабштейн					Лист 1	Листов 2	
Нач.гр.		Мокроусова				15ХСНД ГОСТ 6713	ГУП ГИПРОТРАНСПУТЬ		
Инж.1кат		Мыхова							

Инв.N подл. | Подпись и дата | Взам.инв.N

Формат А3

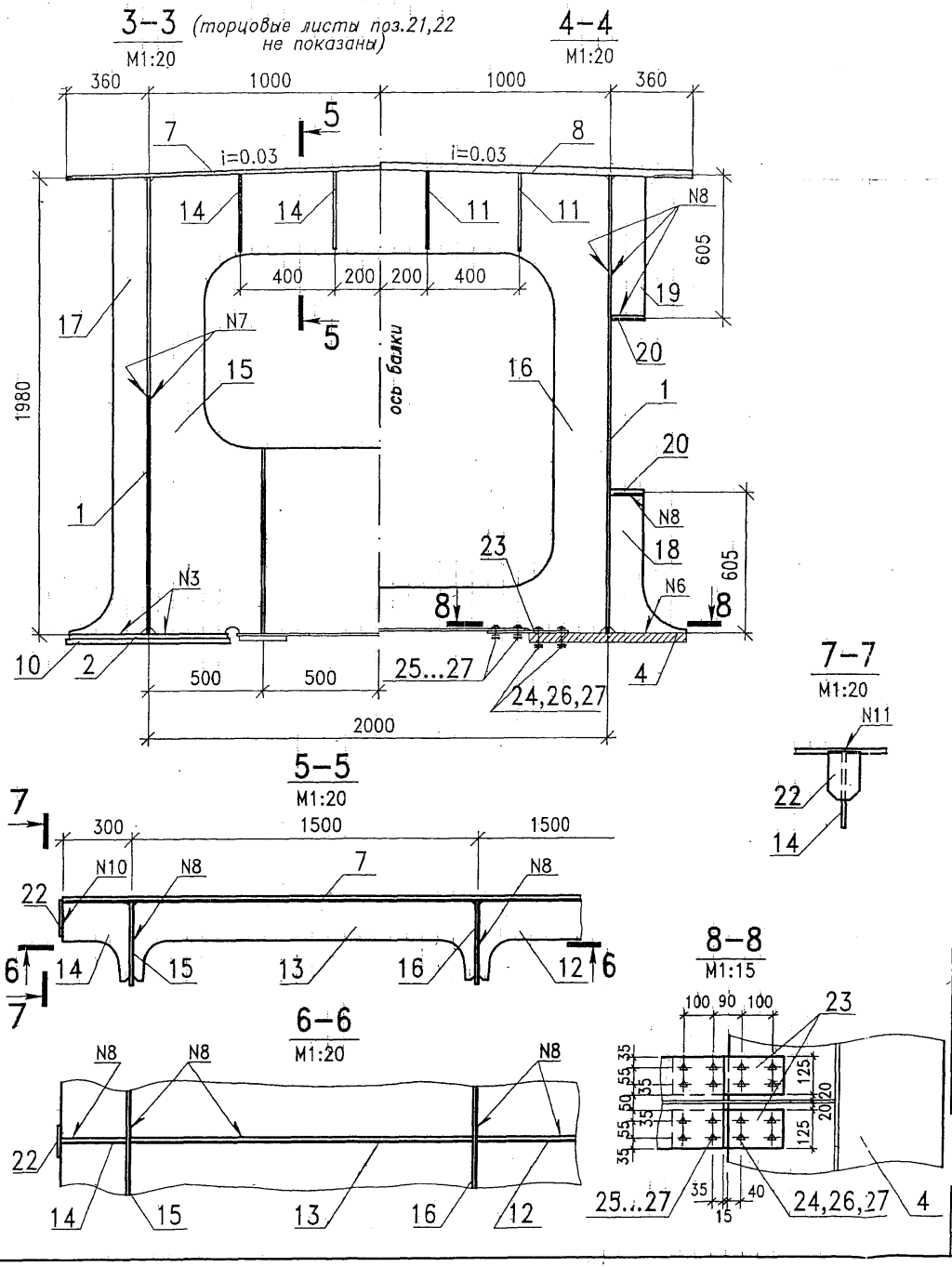

Марка поз.	Обозначение	Наименование	Кол.	Масса ед.кг	Приме-чание
1	2210-КМ-02.01-01	ВЛ3 12х1980х27600	2	5147,8	
2	2210-КМ-03.01	НГЛ1.3 20х700х4560	4	501,1	
3	2210-КМ-01.02-04	НГЛ2.3 40х700х12500	1	2747,5	
4	-05	НГЛ2.3н 40х700х12500	1	2747,5	
5	2210-КМ-03.02	НГЛ3.3 32х700х2990	2	525,8	
6	-01	НГЛ3.3н 32х700х2990	2	525,8	
7	2210-КМ-03.03	ВГЛ1.3 12х1360х7550	2	967,2	
8	2210-КМ-03.04	ВГЛ2.3 16х1360х12500	1	2135,2	
9	-01	ВГЛ2.3н 16х1360х12500	1	2135,2	
10	2210-КМ-01.04-01	ОпЛ2 20х400х720	4	45,2	
11	2210-КМ-01.05-02	РОП1.2 L=2990	28	45,4	
12	-05	РОП2.3 L=1490	8	24,2	
13	-04	РОП3.2 L=1485	8	24,1	
14	2210-КМ-01.06-01	РОП4.2 L=290	8	5,5	
15	2210-КМ-03.05	Диафрагма Д0.3	2	481,6	
16	2210-КМ-01.08-02	Диафрагма Д1.3	10	168,5	
17	2210-КМ-01.09-02	РЖ1.3 20х150х1980	4	48,2	
18	-05	РЖ2.3 10х150х600	20	7,9	
19	2210-КМ-01.10	РЖ3 10х150х600	20	7,1	
20		ГРЖ3 10х150х26980	4	317,7	
21		ТЛ3 10х100х2000 ГОСТ 19903	4	15,7	
22	2210-КМ-01.11	ТЛ2 10х100х155	8	1,2	
23	2210-КМ-01.12	Накладка Н	40	3,5	
		Стандартные изделия			
24		Болт М22х90 ГОСТ 22353	160	0,37	
25		Болт М22х70 ГОСТ 22353	160	0,31	
26		Гайка М22 ГОСТ 22354	320	0,11	
27		Шайба 22 ГОСТ 22355	640	0,06	

Взам.инв.N | Подпись и дата | Инв.N подл.

Изм.	Кол.уч	Лист	Nдок	Подпись	Дата

2210-КМ-03.00 СБ

Лист 2

Формат А3

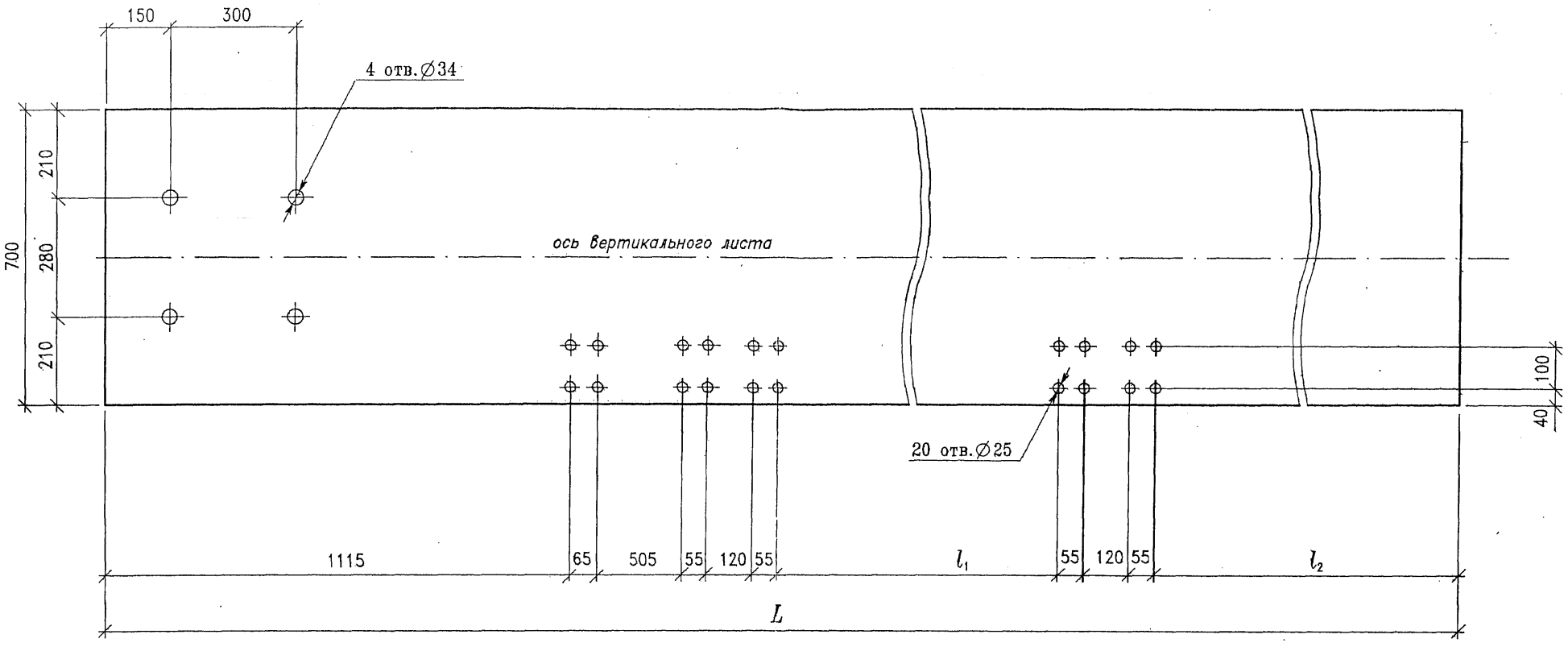

Размеры, мм

Обозначение	Марка	L	l_1	l_2	s	Масса ед.,кг
2210-КМ-03.01	НГЛ1.3	4560	1270	1145	20	501,1
-01	НГЛ1.4	4620	1570	905	32	812,4

s – толщина листа

Изм.	Колуч	Лист	Nдок	Подпись	Дата
Нач.отд.		Варенцов			
Н.контр.		Карасев			
Гл. спец.		Шрабштейн			
Нач.гр.		Мокроусова			
Инж.1кат		Мыхова			

2210-КМ-03.01

Нижние горизонтальные листы НГЛ1.3 и НГЛ1.4

Стадия	Масса	Масштаб
Р	см. табл.	1:10
Лист	Листов 1	

Лист ГОСТ 19903 / 15ХСНД ГОСТ 6713

ГУП ГИПРОТРАНСПУТЬ

Взам.инв.N | Подпись и дата | Инв.N подл.

Формат А3

НГЛ3.3 изображено, НГЛ3.3н – зеркальное отражение

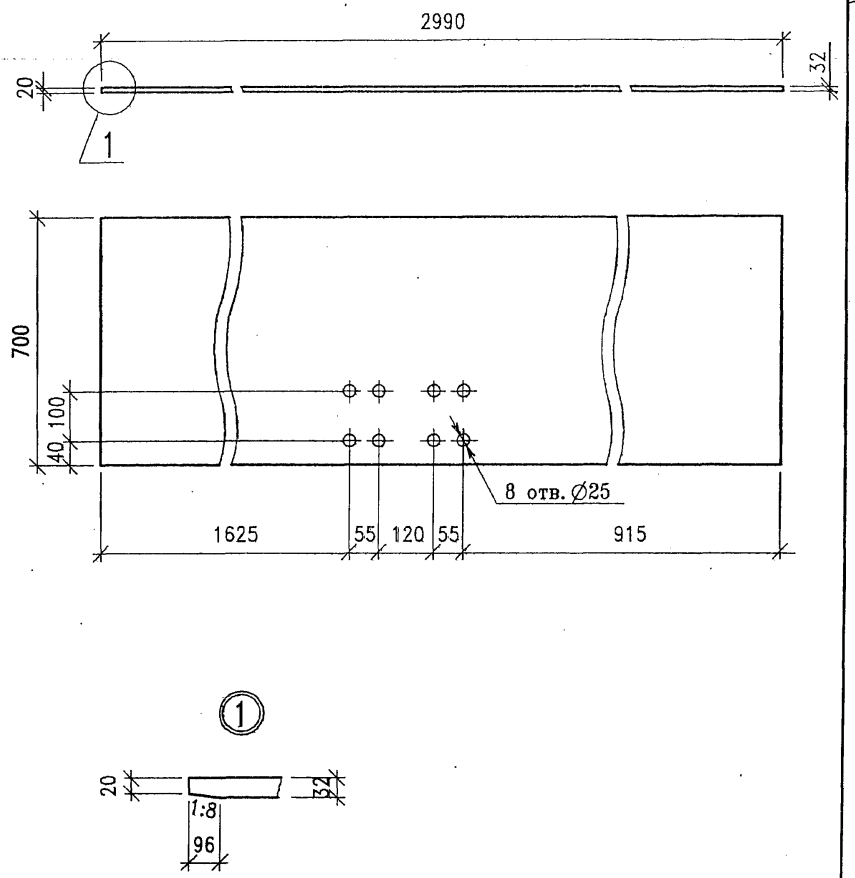

Изм.	Кол.уч	Лист	Nдок	Подпись	Дата
Нач.отд.		Варенцов			
Н.контр.		Карасев			
Гл. спец.		Шрабштейн			
Нач.гр.		Мокроусова			
Инж.1кат		Мыхова			

2210-КМ-03.02

Нижние горизонтальные листы НГЛ3.3 и НГЛ3.3н

Стадия	Масса	Масштаб
Р	525,8	1:10
Лист	Листов 1	

Лист 32 ГОСТ 19903 / 15ХСНД ГОСТ 6713

ГУП ГИПРОТРАНСПУТЬ

Формат А4

Инв.N подл. | Подпись и дата | Взам.инв.N

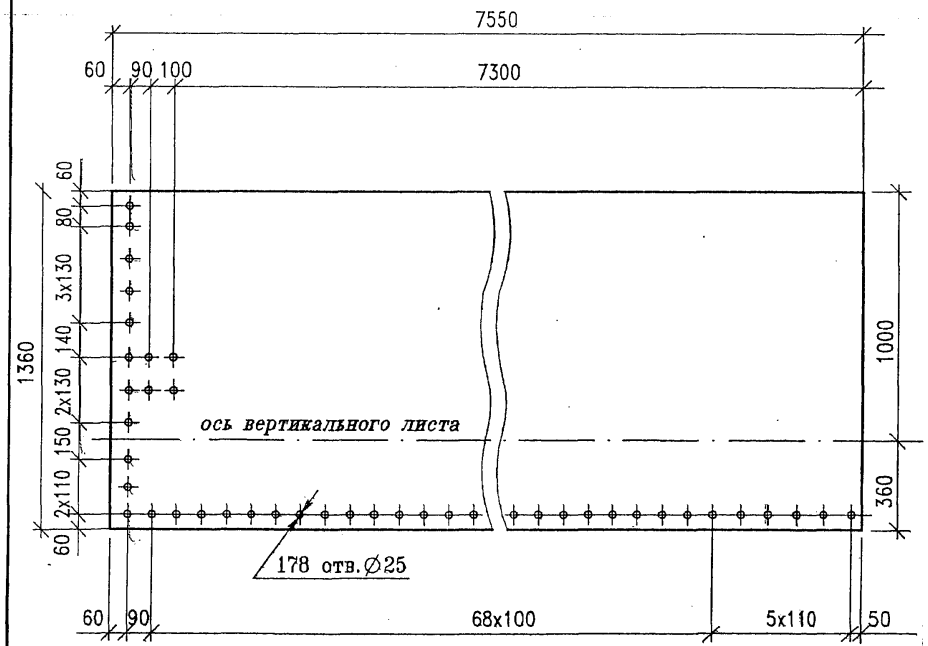

Изм.	Кол.уч	Лист	Nдок	Подпись	Дата
Нач.отд.		Варенцов			
Н.контр.		Карасев			
Гл. спец.		Шрабштейн			
Нач.гр.		Мокроусова			
Инж.1кат		Мыхова			

2210-КМ-03.03

Верхний горизонтальный лист ВГЛ1.3

Стадия	Масса	Масштаб
Р	967,2	1:20
Лист	Листов 1	

Лист 12 ГОСТ 19903 / 15ХСНД ГОСТ 6713

ГУП ГИПРОТРАНСПУТЬ

Формат А4

Инв.N подл. | Подпись и дата | Взам.инв.N

ВГЛ2.3 изображено, ВГЛ2.3н – зеркальное отражение

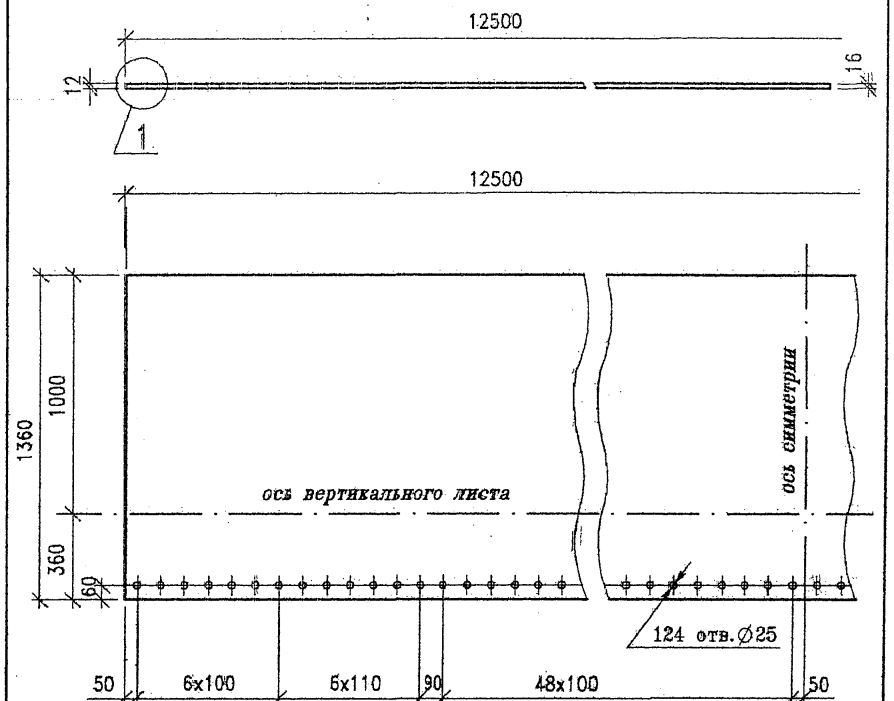

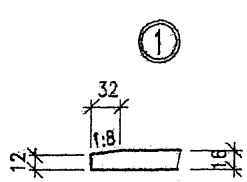

Инв.N подл. | Подпись и дата | Взам.инв.N

Изм.	Кол.уч	Лист	N док	Подпись	Дата
Нач.отд.		Варенцов			
Н.контр.		Карасев			
Гл. спец.		Шрабштейн			
Нач.гр.		Мохроусова			
Инж.1кат		Михова			

2210-КМ-03.04

Верхние горизонтальные листы ВГЛ2.3 и ВГЛ2.3н

Стадия	Масса	Масштаб
Р	2135,2	1:20
Лист	Листов 1	

Лист 16 ГОСТ 19903 / 15ХСНД ГОСТ 6713

ГУП ГИПРОТРАНСПУТЬ

Формат А4

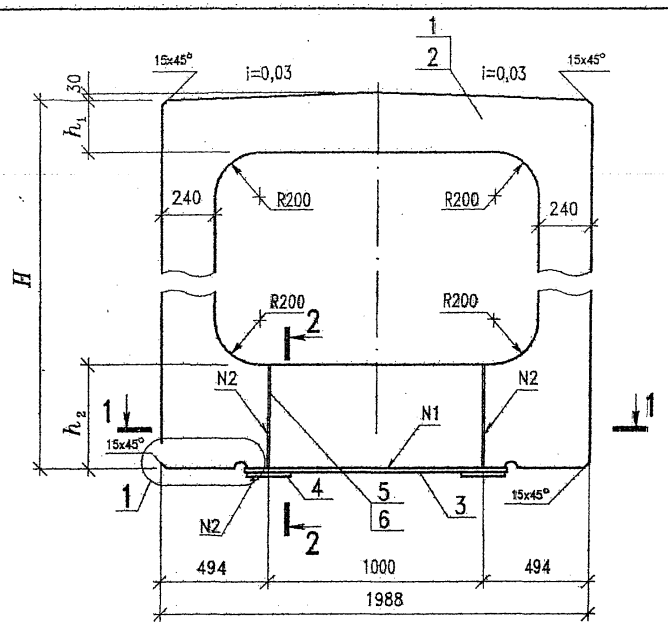

1–1

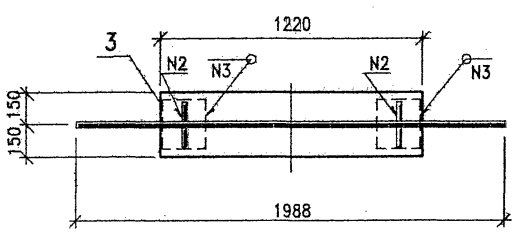

Поз.	Обозначение	Наименование	Кол. на эсп. –	Кол. на эсп. -01	Масса ед., кг	Примечание
		Лист ГОСТ 19903				
1		20х2010х1988	1	–	399,5	
2		20х2510х1988	–	1	466,4	
3		20х300х1220	1	1	57,5	
4		20х200х200	2	2	6,3	
5		10х90х680	4	–	3,0	
6		10х90х800	–	4	3,5	

2–2

М 1:10

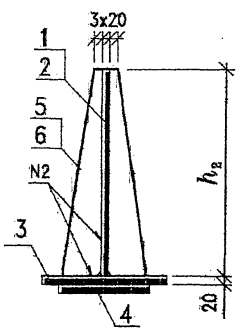

Поз.5,6

М 1:10

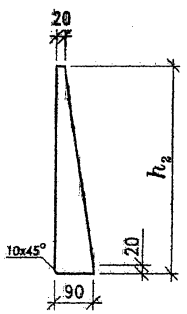

①

М 1:10

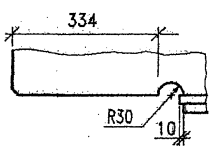

Обозначение сварных швов:

N1 – ГОСТ 8713-79-Т8-АФ-△8
N2 – ГОСТ 8713-79-Т3-АФ-△6
N3 – ГОСТ 5264-80-Н1-△6

Обозначение	Марка	H, мм	h_1, мм	h_2, мм	Масса ед., кг
2210-КМ-03.05	ДО.3	1980	320	680	481,6
-01	ДО.4	2480	340	800	550,5

Изм.	Кол.уч.	Лист	№док.	Подпись	Дата
Нач.отд.		Варенцов			
Н.контр.		Карасев			
Гл. спец.		Прабштейн			
Нач.гр.		Мокроусова			
Инж.1кат		Мухова			

2210-КМ-03.05

Диафрагмы
ДО.3, ДО.4

Стадия	Масса	Масштаб
Р	см. табл.	1:20
Лист	Листов 1	

Лист ГОСТ 19903 / 15ХСНД ГОСТ 6713

ГУП ГИПРОТРАНСПУТЬ

Инв.N подл. | Подпись и дата | Взам.инв.N

Формат А3

ФАСАД

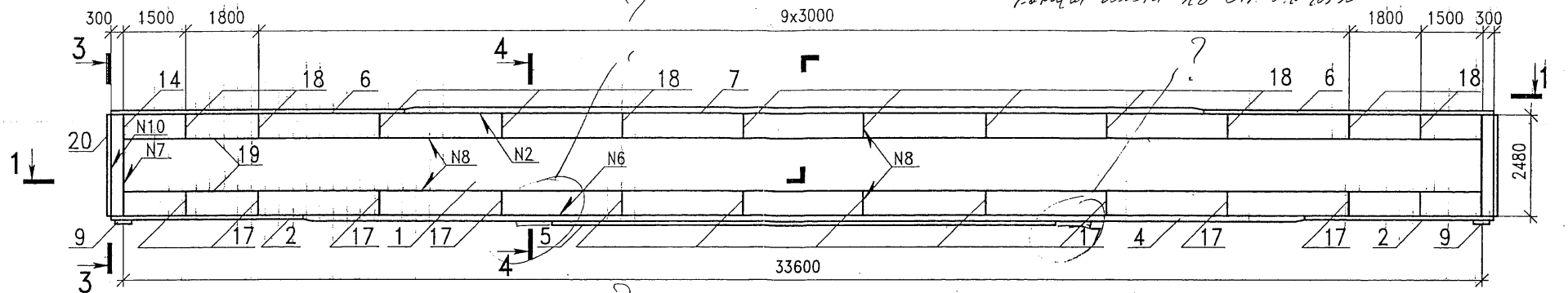

1–1

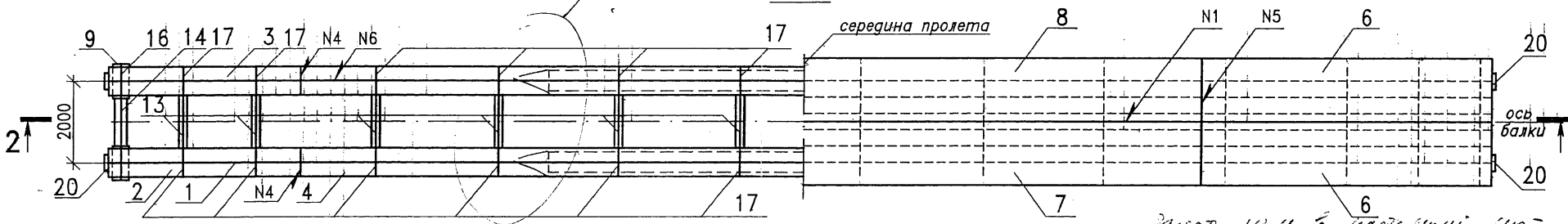

2–2

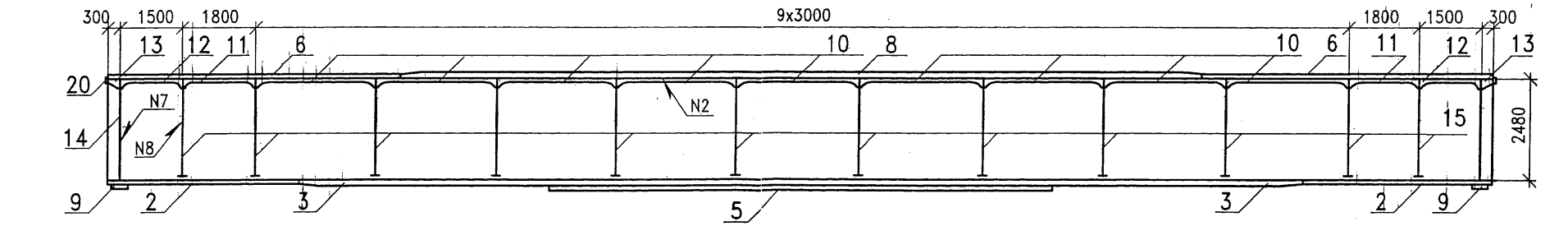

Условные обозначения сварных швов:

N 1 – ГОСТ 11533-75-У3-Ас
N 2 – ГОСТ 11533-75-Т2-Ашш
N 3 – ГОСТ 8713-79-Т8-АФ- △8
N 4 – ГОСТ 8713-79-С38-АФф-△8
N 5 – ГОСТ 8713-79-С18-АФф ⌓
N 6 – ГОСТ 8713-79-Т3-АФ-△7
N 7 – ГОСТ 8713-79-Т3-АФ-△8
N 8 – ГОСТ 8713-79-Т3-АФ-△6
N10 – ГОСТ 5264-80-Т3-△6
N11 – ГОСТ 5264-80-Н1-△6

Изм.	Кол.уч	Лист	Nдок	Подпись	Дата
Нач.отд.		Варенцов			
Н.контр.		Карасев			
Гл. спец.		Шрабштейн			
Нач.гр.		Мохроусова			
Инж.1кат		Мыхова			

2210-КМ-04.00 СБ

Главная балка Б4.
Сборочный чертеж

15ХСНД ГОСТ 6713

Стадия	Масса	Масштаб
Р	50952,8	1:100
Лист 1	Листов 2	

ГУП ГИПРОТРАНСПУТЬ

Взам.инв.N | Подпись и дата | Инв.N подл.

Формат А3

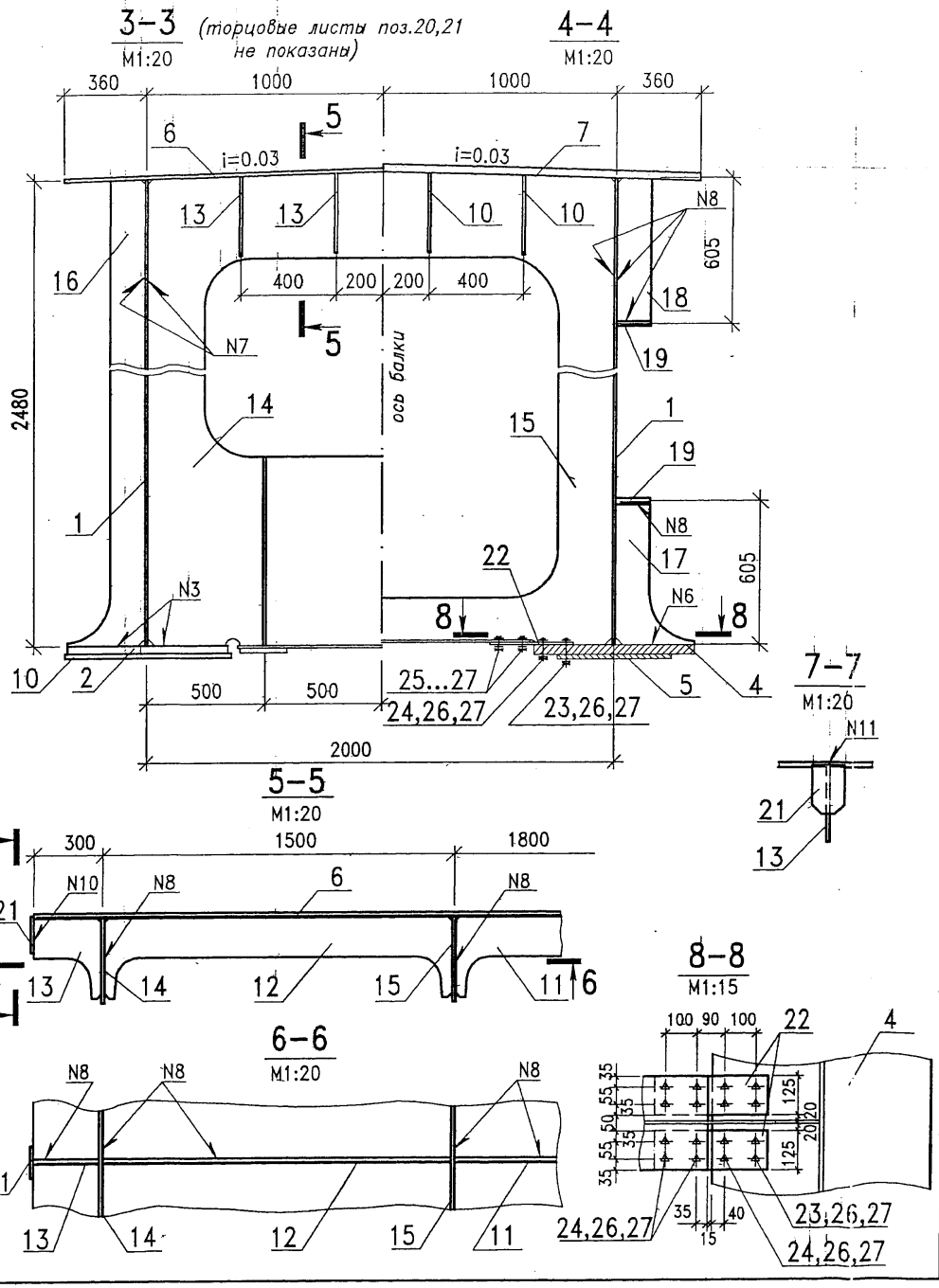

Марка поз.	Обозначение	Наименование	Кол.	Масса ед.кг	Приме-чание
1	2210-КМ-02.01-02	ВЛ4 12х2480х34200	2	7989,7	
2	2210-КМ-03.01-01	НГЛ1.4 32х700х4620	4	812,4	
3	2210-КМ-01.02-06	НГЛ2.4 40х700х24960	1	5486,2	
4	-07	НГЛ2.4н 40х700х24960	1	5486,2	
5	2210-КМ-04.01	НГЛ3.4 20х500х12500	2	981,3	
6	2210-КМ-04.02	ВГЛ1.4 12х1360х7190	4	921,1	
7	2210-КМ-04.03	ВГЛ2.4 16х1360х19820	1	3385,6	
8	-01	ВГЛ2.4н 16х1360х19820	1	3385,6	
9	2210-КМ-01.04-01	ОпЛ2 20х400х720	4	45,2	
10	2210-КМ-01.05-06	РОП1.4 L=2990	36	45,6	
11	-07	РОП2.4 L=1790	8	28,7	
12	-08	РОП3.4 L=1485	8	24,4	
13	2210-КМ-01.06-02	РОП4.4 L=290	8	5,8	
14	2210-КМ-03.05-01	Диафрагма Д0.4	2	550,5	
15	2210-КМ-01.08-03	Диафрагма Д1.4	12	189,7	
16	2210-КМ-01.09-03	РЖ1.4 20х150х2480	4	60,0	
17	-05	РЖ2.3 10х150х600	24	7,9	
18	2210-КМ-01.10	РЖ3 10х150х600	24	7,1	
19		ГРЖ4 10х150х33580	4	395,4	
20		ТЛ4 10х100х2500 ГОСТ 19903	4	19,6	
21	2210-КМ-01.11	ТЛ2 10х100х155	8	1,2	
22	2210-КМ-01.12	Накладка Н	48	3,5	
		Стандартные изделия			
23		Болт М22х110 ГОСТ 22353	96	0,43	
24		Болт М22х90 ГОСТ 22353	96	0,37	
25		Болт М22х70 ГОСТ 22353	192	0,31	
26		Гайка М22 ГОСТ 22354	384	0,11	
27		Шайба 22 ГОСТ 22355	768	0,06	

Инв.N подл. | Подпись и дата | Взам.инв.N

Изм.	Кол.уч	Лист	Nдок	Подпись	Дата

2210-КМ-04.00 СБ

Лист 2

Формат А3

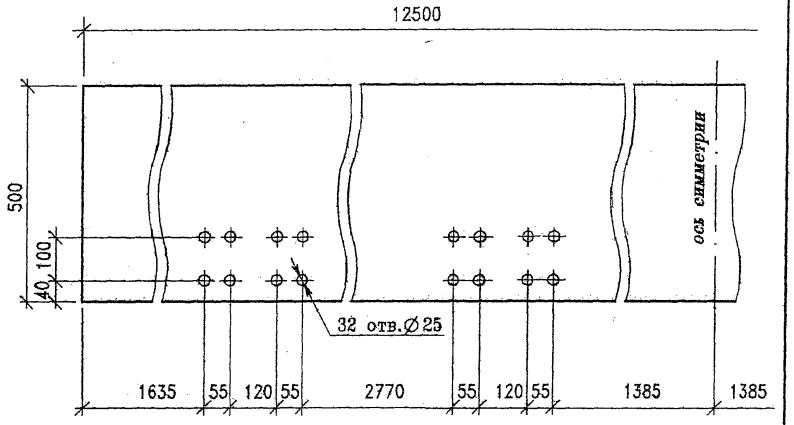

Изм.	Кол.уч	Лист	Nдок	Подпись	Дата	2210-КМ-04.01		
Нач.отд.		Варенцов				Нижний горизонтальный лист НГЛ3.4	Стадия: Р	Масса: 981,3	Масштаб: 1:10
Н.контр.		Карасев					Лист	Листов 1
Гл. спец.		Шрабштейн				Лист 20 ГОСТ 19903 / 15ХСНД ГОСТ 6713	ГУП ГИПРОТРАНСПУТЬ	
Нач.гр.		Мохроусова						
Инж.1кат		Митова						

Инв.N подл. | Подпись и дата | Взам.инв.N

Формат А4

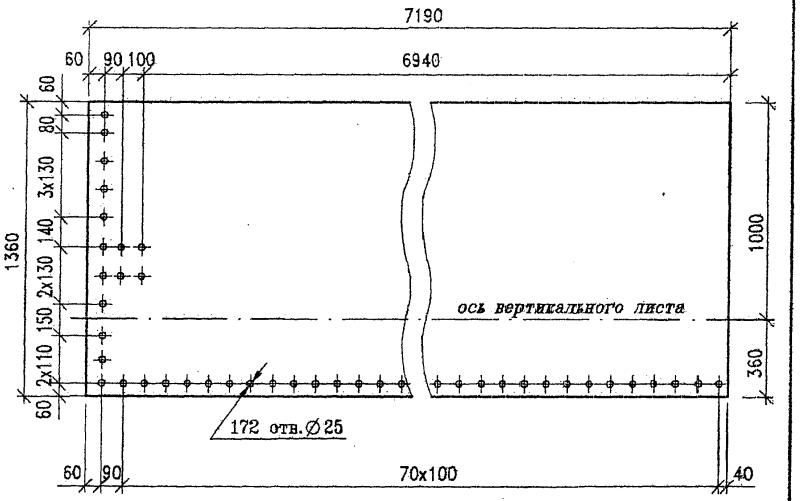

Изм.	Кол.уч	Лист	Nдок	Подпись	Дата	2210-КМ-04.02		
Нач.отд.		Варенцов				Верхний горизонтальный лист ВГЛ1.4	Стадия: Р	Масса: 921,1	Масштаб: 1:20
Н.контр.		Карасев					Лист	Листов 1
Гл. спец.		Шрабштейн				Лист 12 ГОСТ 19903 / 15ХСНД ГОСТ 6713	ГУП ГИПРОТРАНСПУТЬ	
Нач.гр.		Мохроусова						
Инж.1кат		Митова						

Инв.N подл. | Подпись и дата | Взам.инв.N

Формат А4

ВГЛ2.4 изображено, ВГЛ2.4н – зеркальное отражение

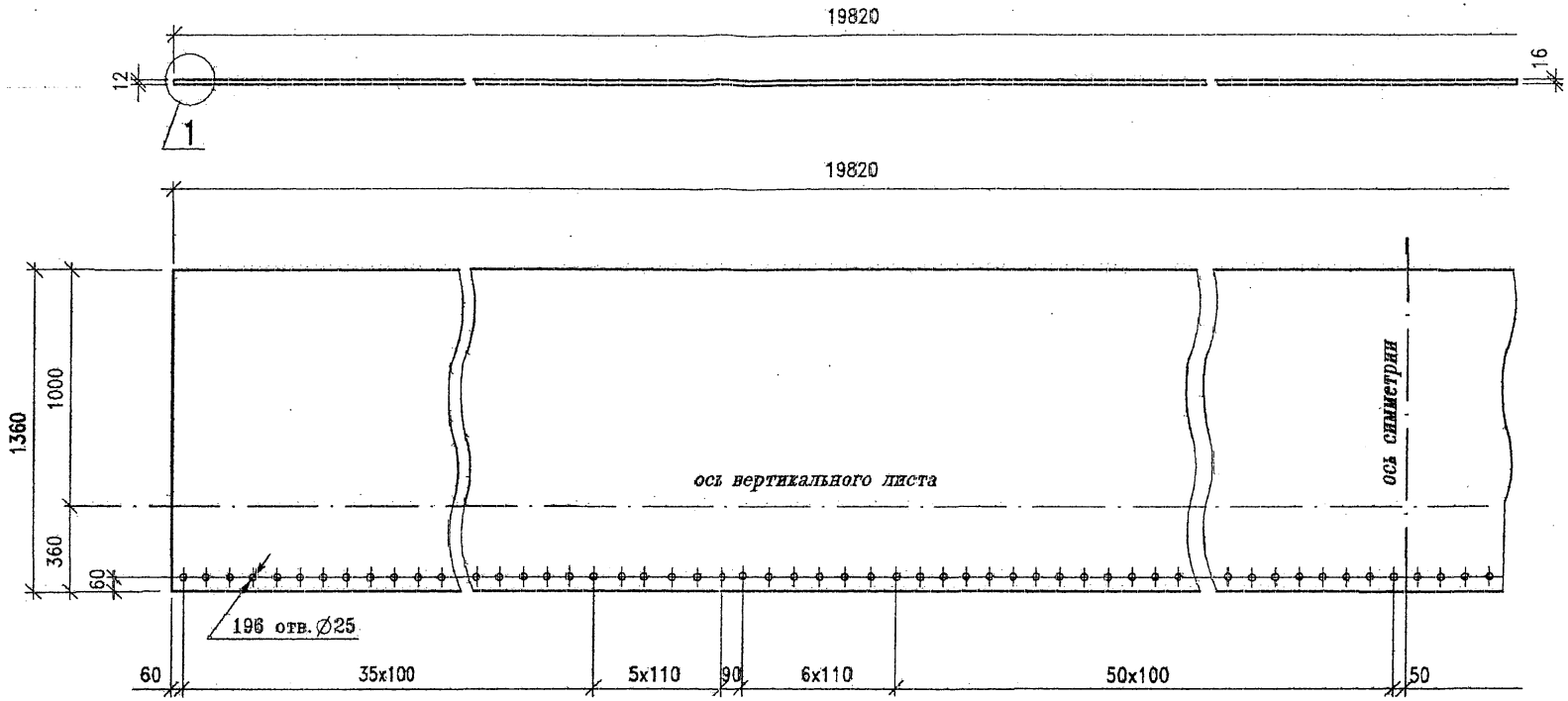

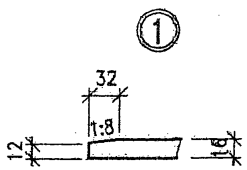

Изм.	Кол.уч	Лист	Nдок	Подпись	Дата
Нач.отд.		Варенцов			
Н.контр.		Карасев			
Гл. спец.		Шрабштейн			
Нач.гр.		Макроусова			
Инж.1кат		Мыкова			

2210-КМ-04.03

Верхние горизонтальные листы ВГЛ2.4 и ВГЛ2.4н

Стадия	Масса	Масштаб
Р	3385,6	1:20
Лист	Листов 1	

Лист — 16 ГОСТ 19903 / 15ХСНД ГОСТ 6713

ГУП ГИПРОТРАНСПУТЬ

Инв.N подл. | Подпись и дата | Взам.инв.N

Формат А3

Блок БК1.1 изображен, блок БК1.1н – зеркальное отражение

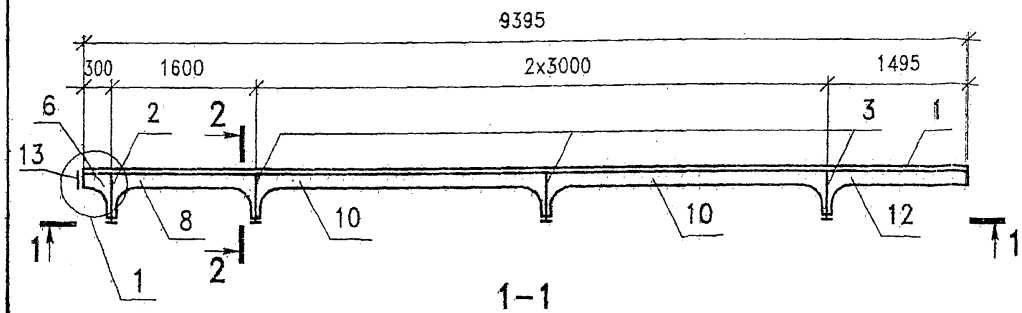

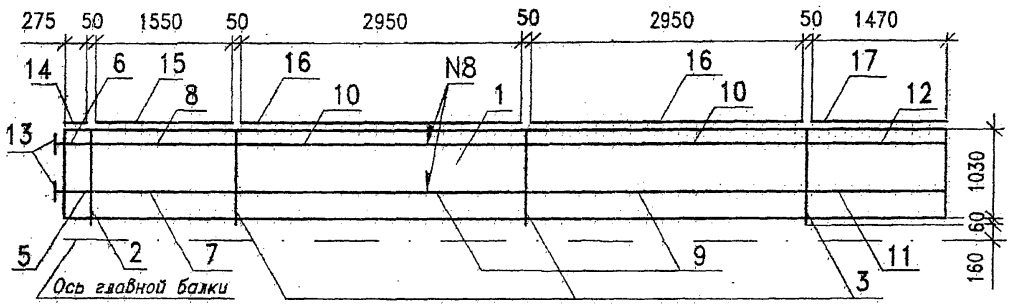

2-2

М 1:20

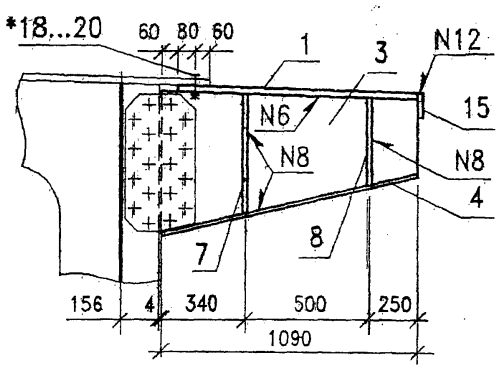

* – Болты поз. 18 устанавливаются с шагом 100 мм.

(1)

М 1:25

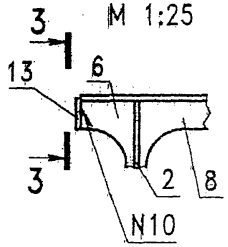

3-3

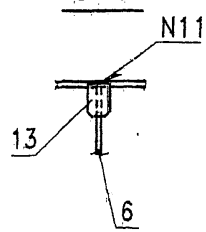

Сварные швы:

N6 – ГОСТ 8713-79-Т3-АФ-△7

N8 – ГОСТ 8713-79-Т3-АФ-△6

N10 – ГОСТ 5264-80-Т3-△6

N11 – ГОСТ 5264-80-Н1-△6

N12 – ГОСТ 11533-75-У4-А

Поз	Обозначение	Наименование	Кол	Масса 1дет, кг	Примечание
1	2210-КМ-05.01	ГЛК1.1 12х1030х9395	1	911,6	
2	2210-КМ-05.02	Консоль КБ1	1	73,6	
3	-01	КБ2	3	36,8	
4		Лист 10х110х1110 ГОСТ 19903	4	9,6	
		Ребра жесткости Лист 12 ГОСТ 19903			
5	2210-КМ-05.03	РОП 5.1 l=290	1	6,4	
6	-01	РОП 6.1 l=290	1	5,8	
7	2210-КМ-05.04	РОП 9.1 l=1585	1	27,0	
8	-01	РОП 10.1 l=1585	1	25,9	
9	-04	РОП 11 l=2990	2	46,9	
10	-05	РОП 12 l=2990	2	45,7	
11	2210-КМ-05.03 -02	РОП 7.1 l=1490	1	23,5	
12	-03	РОП 8.1 l=1490	1	22,9	
13	2210-КМ-01.11	ТЛ2	2	1,2	
		Лист 10х100 ГОСТ 19903			
14		L=275	1	2,2	
15		L=1550	1	12,2	
16		L=2950	2	23,2	
17		L=1470	1	11,5	
		Стандартные изделия			
18*		Болт М22х70 ГОСТ 22353	94	0,31	
19		Гайка М22 ГОСТ 22354	94	0,11	
20		Шайба 22 ГОСТ 22355	188	0,06	

Изм.	Кол.уч	Лист	Nдок	Подпись	Дата
Нач.отд.		Варенцов			
Н.контр.		Карасев			
Гл.спец.		Шрабштейн			
Нач.гр.		Мокроусова			
Инж. 1кат.		Шумакова			

2210-КМ-05.00 СБ

Блоки консольной части БК1.1, БК1.1н

Сборочный чертеж

Стадия	Масса	Масштаб
Р	1505,4	1:50
Лист	Листов 1	

15ХСНД ГОСТ 6713

ГУП ГИПРОТРАНСПУТЬ

Формат А3

Инв. N подл. | Подпись и дата | Взам. инв. N

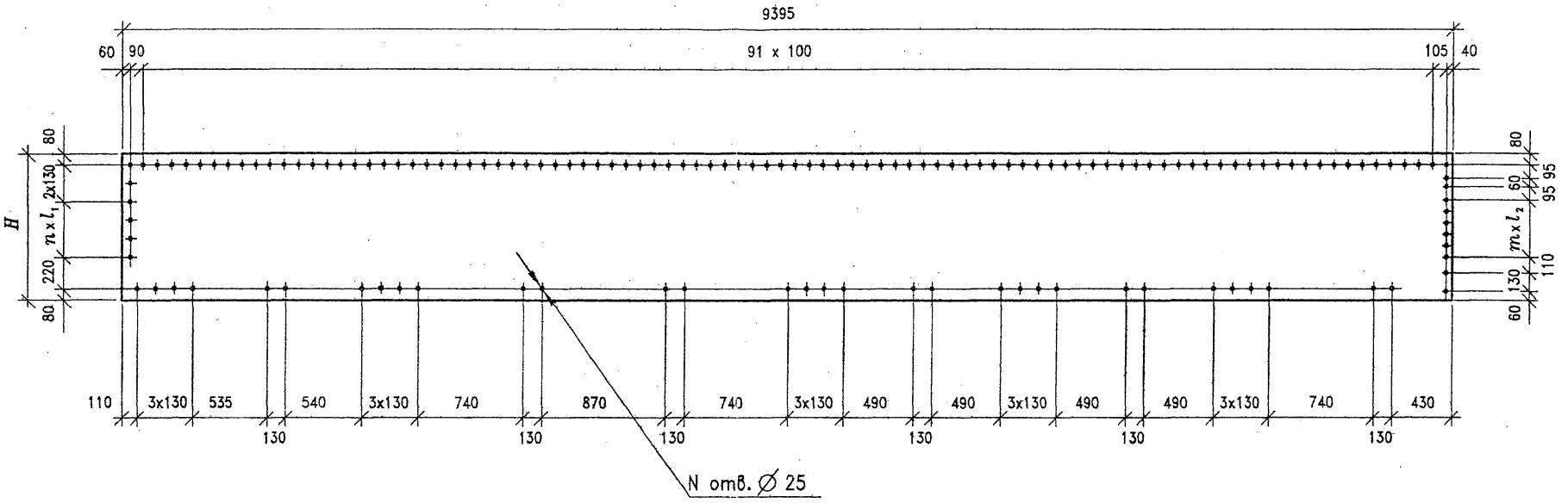

Обозначение	Марка	H, мм	n	m	N	l_1, мм	l_2 мм	Масса, кг	Приме-чание
2210-КМ-05.01	ГЛК1.1	1030	3	5	141	130	80	911,6	
– 01	ГЛК3.1	820	2	2	137	90	95	725,7	

Изм.	Кол.уч	Лист	Nдок	Подпись	Дата
Нач.отд.		Варенцов			
Н.контр.		Карасев			
Гл.спец.		Шрабштейн			
Нач.гр.		Мокроусова			
Инж. 2кат		Шумакова			

2210-КМ-05.01

Горизонтальные листы ГЛК1.1, ГЛК3.1

Стадия	Масса	Масштаб
Р	см. таблицу	1:30
Лист	Листов 1	

Лист 12 ГОСТ 19903 / 15ХСНД ГОСТ 6713

ГУП ГИПРОТРАНСПУТЬ

Формат А3

Взам. инв. N | Подпись и дата | Инв. N подл.

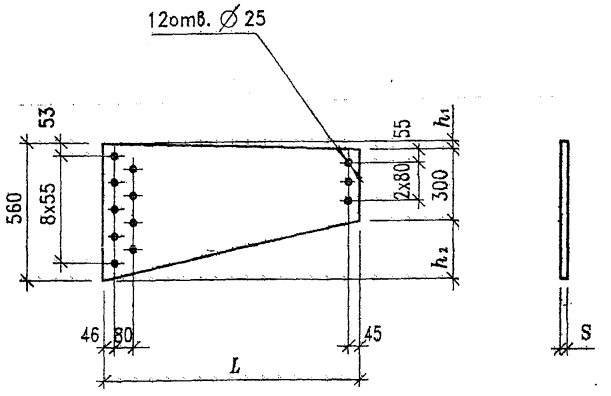

Все размеры даны в мм.

Обозначение	Марка	L	S	h1	h2	Масса, кг	Примечание
2210-КМ-05.02	КБ1	1090	20	33	227	73,6	
- 01	КБ2	1090	10	33	227	36,8	
- 02	КБ3	880	20	26	234	59,4	
- 03	КБ4	880	10	26	234	29,7	

Взам. инв. N | Подпись и дата | Инв. N подл.

Изм.	Кол.уч.	Лист	N док.	Подпись	Дата
Нач.отд.		Варенцов			
Н.контр.		Карасев			
Гл.спец.		Шрабштейн			
Нач.гр.		Мокроусова			
Инж. 2кат		Шумакова			

2210-КМ-05.02

Консоли КБ1...КБ4

Стадия	Масса	Масштаб
Р	см. таблицу	1:10
Лист	Листов 1	

15ХСНД ГОСТ 6713

ГУП ГИПРОТРАНСПУТЬ

Формат А4

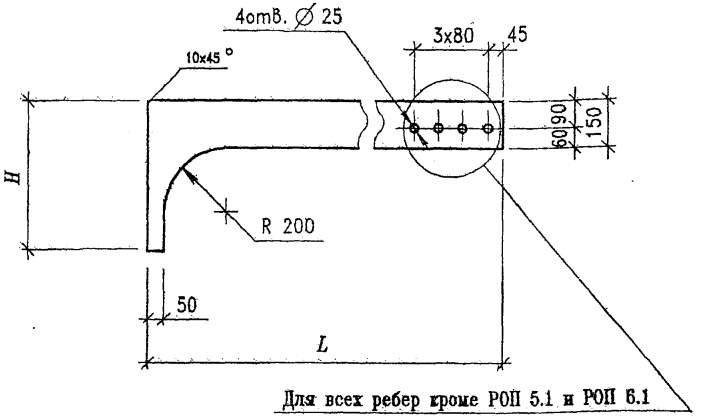

Для всех ребер кроме РОП 5.1 и РОП 6.1

Обозначение	Марка	H, мм	L, мм	Масса, кг	Примечание
2210-КМ-05.03	РОП 5.1	470	290	6,4	
- 01	РОП 6.1	350	290	5,8	
- 02	РОП 7.1	470	1490	23,5	
- 03	РОП 8.1	350	1490	22,9	
- 04	РОП 7.3	470	2595	39,0	
- 05	РОП 8.3	350	2595	38,4	
- 06	РОП 7.4	470	1735	26,8	
- 07	РОП 8.4	350	1735	26,3	
- 08	РОП 15.3	470	385	7,8	
- 09	РОП 16.3	350	385	7,2	
- 10	РОП 15.4	470	1245	19,9	
- 11	РОП 16.4	350	1245	19,3	

Взам. инв. N | Подпись и дата | Инв. N подл.

Изм.	Кол.уч.	Лист	N док.	Подпись	Дата
Нач.отд.		Варенцов			
Н.контр.		Карасев			
Гл.спец.		Шрабштейн			
Нач.гр.		Мокроусова			
Инж. 2кат		Шумакова			

2210-КМ-05.03

Ребра жесткости РОП 5.1, РОП 6.1, РОП 7.1, РОП 8.1, РОП 7.3, РОП 8.3, РОП 7.4, РОП 8.4, РОП 15.3, РОП 16.3, РОП 15.4, РОП 16.4

Стадия	Масса	Масштаб
Р	см. таблицу	1:15
Лист	Листов 1	

Лист 12 ГОСТ 19903 / 15ХСНД ГОСТ 6713

ГУП ГИПРОТРАНСПУТЬ

Формат А4

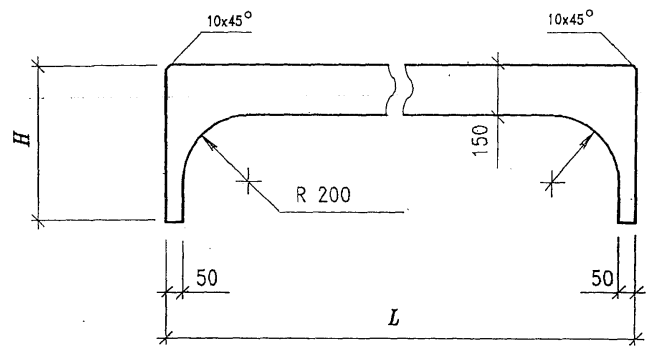

Обозначение	Марка	*H*, мм	*L*, мм	Масса, кг	Примечание
2210-КМ-05.04	РОП 9.1	470	1585	27,0	
- 01	РОП 10.1	350	1585	25,9	
- 02	РОП 9.2	470	1485	25,6	
- 03	РОП 10.2	350	1485	24,5	
- 04	РОП 11	470	2990	46,9	
- 05	РОП 12	350	2990	45,7	
- 06	РОП 13.2	470	2490	39,8	
- 07	РОП 14.2	350	2490	38,7	
- 08	РОП 13.3	470	1490	25,7	
- 09	РОП 14.3	350	1490	24,5	
- 10	РОП 13.4	470	1790	29,9	
- 11	РОП 14.4	350	1790	28,8	

Взам. инв. N | Подпись и дата | Инв. N подл.

Изм.	Кол.уч.	Лист	N док.	Подпись	Дата
Нач.отд.		Варенцов			
Н.контр.		Карасев			
Гл.спец.		Шрабштейн			
Нач.гр.		Мокроусова			
Инж. 2кат		Шумакова			

2210-КМ-05.04

Ребра жесткости РОП 9.1, РОП 10.1, РОП 9.2, РОП 10.2, РОП 11, РОП 12, РОП 13.2, РОП 14.2, РОП 13.3, РОП 14.3, РОП 13.4, РОП 14.4

Стадия	Масса	Масштаб
Р	см. таблицу	1:15
Лист	Листов 1	

Лист 12 ГОСТ 19903
15ХСНД ГОСТ 6713

ГУП ГИПРОТРАНСПУТЬ

Формат А4

Блок БК1.2 изображен, блок БК1.2н – зеркальное отражение

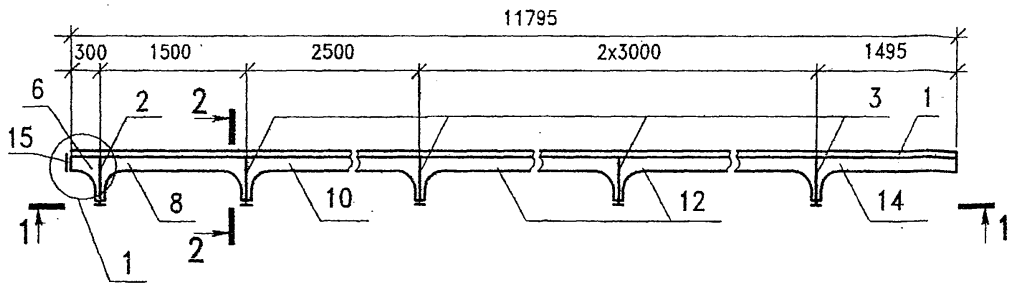

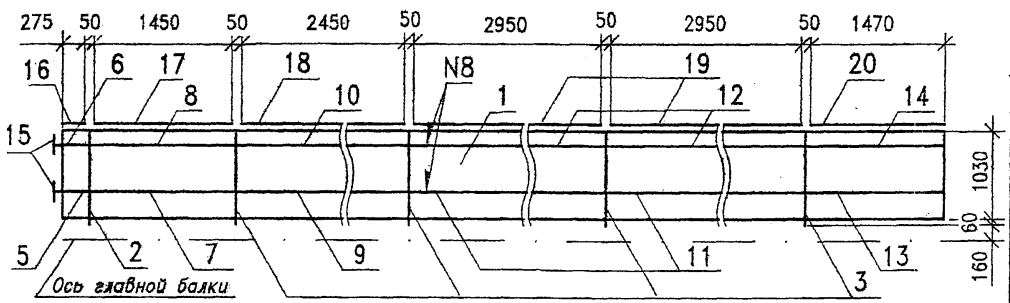

2-2

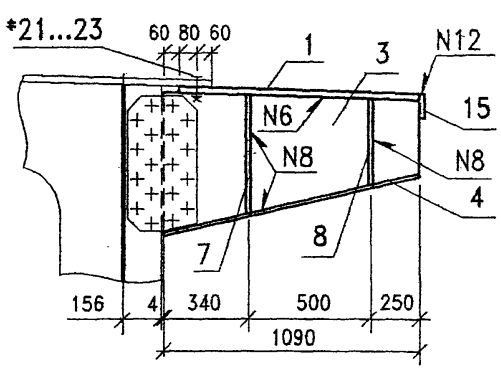

* – Болты поз. 21 устанавливаются с шагом 100 мм.

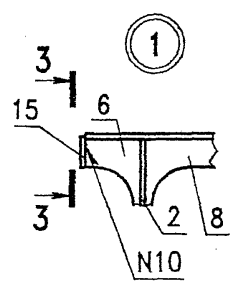

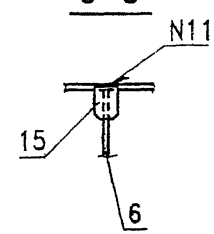

Сварные швы:

N6 – ГОСТ 8713-79-Т3-АФ-△7

N8 – ГОСТ 8713-79-Т3-АФ-△6

N10 – ГОСТ 5264-80-Т3-△6

N11 – ГОСТ 5264-80-Н1-△6

N12 – ГОСТ 11533-75-У4-А

Поз	Обозначение	Наименование	Кол	1дет, кг	чание
1	2210-КМ-09.01	ГЛК1.2 12х1030х11795	1	1144,4	
2	2210-КМ-05.02	Консоль КБ1	1	73,6	
3	-01	КБ2	4	36,8	
4		Лист 10х110х1110 ГОСТ 19903	5	9,6	
		Ребра жесткости			
5	2210-КМ-05.03	РОП 5.1 l=290	1	6,4	
6	-01	РОП 6.1 l=290	1	5,8	
7	2210-КМ-05.04 -02	РОП 9.2 l=1485	1	25,6	
8	-03	РОП 10.2 l=1485	1	24,5	
9	-06	РОП 13.2 l=2490	1	39,8	
10	-07	РОП 14.2 l=2490	1	38,7	
11	-04	РОП 11 l=2990	2	46,9	
12	-05	РОП 12 l=2990	2	45,7	
13	2210-КМ-05.03 -02	РОП 7.1 l=1495	1	23,5	
14	-03	РОП 8.1 l=1495	1	22,9	
15	2210-КМ-01.11	ТЛ2	2	1,2	
16		Лист 10х100 ГОСТ 19903 L=275	1	2,2	
17		L=1450	1	11,4	
18		L=2450	1	19,2	
19		L=2950	2	23,2	
20		L=1470	1	11,5	
		Стандартные изделия			
21*		Болт М22х70 ГОСТ 22353	118	0,31	
22		Гайка М22 ГОСТ 22354	118	0,11	
23		Шайба 22 ГОСТ 22355	236	0,06	

Изм.	Кол.уч	Лист	Nдок	Подпись	Дата
Нач.отд.		Варенцов			
Н.контр.		Карасев			
Гл.спец.		Шрабштейн			
Нач.гр.		Мокроусова			
Инж. 2кат		Шумакова			

2210-КМ-06.00 СБ

Блоки консольной части БК1.2, БК1.2н
Сборочный чертеж

Стадия	Масса	Масштаб
Р	1878,7	1:50 1:25 1:20
Лист	Листов 1	

15ХСНД ГОСТ 6713

ГУП ГИПРОТРАНСПУТЬ

Формат А3

Инв. N подл. | Подпись и дата | Взам. инв. N

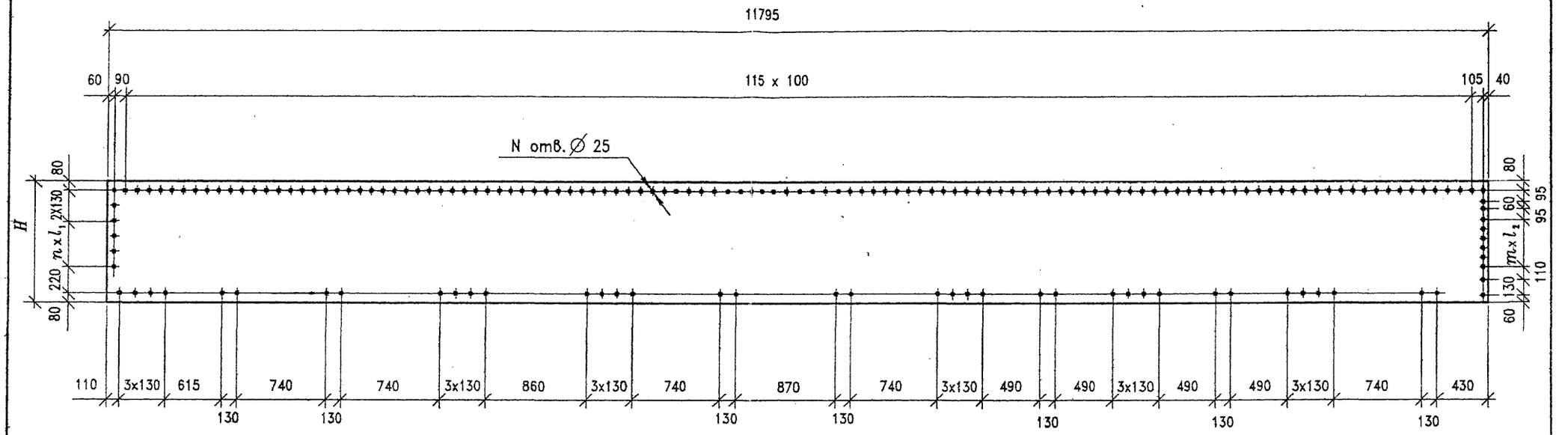

Обозначение	Марка	H, мм	n	m	N	l_1, мм	l_2, мм	Масса, кг	Примечание
2210-КМ-06.01	ГЛК1.2	1030	3	5	171	130	80	1144,4	
– 01	ГЛК3.2	820	2	2	167	90	95	911,1	

Изм.	Кол.уч	Лист	Nдок	Подпись	Дата
Нач.отд.		Варенцов			
Н.контр.		Карасев			
Гл.спец.		Шрабштейн			
Нач.гр.		Мокроусова			
Инж. 2кат		Шумахова			

2210-КМ-06.01

Горизонтальные листы
ГЛК1.2,ГЛК3.2

Стадия	Масса	Масштаб
Р	см. табл.	1:30
Лист	Листов 1	

Лист 12 ГОСТ 19903
15ХСНД ГОСТ 6713

ГУП ГИПРОТРАНСПУТЬ

Взам. инв. N | Подпись и дата | Инв. N подл.

Формат А3

Блок БК1.3 изображен, блок БК1.3н – зеркальное отражение

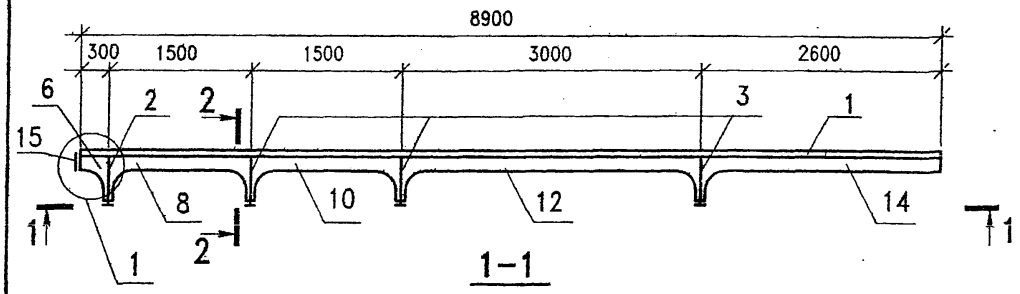

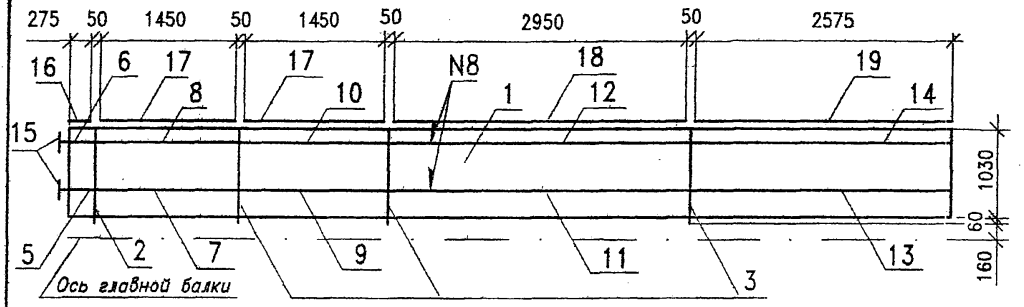

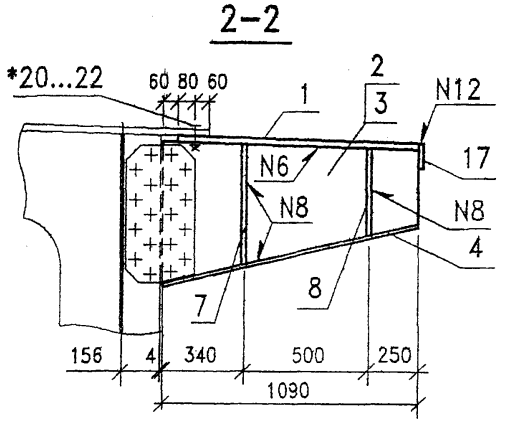

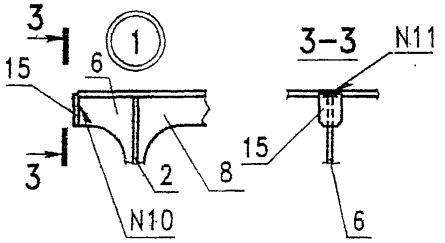

* – Болты поз. 20 устанавливаются с шагом 100 мм.

Сварные швы:

N6 – ГОСТ 8713-79-Т3-АФ-△7

N8 – ГОСТ 8713-79-Т3-АФ-△6

N10 – ГОСТ 5264-80-Т3-△6

N11 – ГОСТ 5264-80-Н1-△6

N12 – ГОСТ 11533-75-У4-А

Поз	Обозначение	Наименование	Кол	Масса 1дет, кг	Приме-чание
1	2210-КМ-07.01	ГЛК1.3 12х1030х8900	1	863,5	
2	2210-КМ-05.02	Консоль КБ1	1	73,6	
3	-01	КБ2	3	36,8	
4		Лист 10х110х1110 ГОСТ 19903	4	9,6	
		Ребра жесткости			
5	2210-КМ-05.03	РОП 5.1 l=290	1	6,4	
6	-01	РОП 6.1 l=290	1	5,8	
7	2210-КМ-05.04 -02	РОП 9.2 l=1485	1	25,6	
8	-03	РОП 10.2 l=1485	1	24,5	
9	-08	РОП 13.3 l=1490	1	25,7	
10	-09	РОП 14.3 l=1490	1	24,5	
11	-04	РОП 11 l=2990	1	46,9	
12	-05	РОП 12 l=2990	1	45,7	
13	2210-КМ-05.03 -04	РОП 7.3 l=2595	1	39,0	
14	-05	РОП 8.3 l=2595	1	38,4	
15	2210-КМ-01.11	ТЛ2	2	1,2	
		Лист 10х100 ГОСТ 19903			
16		L=275	1	2,2	
17		L=1450	2	11,4	
18		L=2950	1	23,2	
19		L=2575	1	20,2	
		Стандартные изделия			
20*		Болт М22х70 ГОСТ 22353	88	0,31	
21		Гайка М22 ГОСТ 22354	88	0,11	
22		Шайба 22 ГОСТ 22355	176	0,06	

Изм.	Кол.уч	Лист	Ндок	Подпись	Дата
Нач.отд.		Варенцов			
Н.контр.		Карасев			
Гл.спец.		Шрабштейн			
Нач.гр.		Мокроусова			
Инж. 2кат		Шумакова			

~~2230~~-КМ-07.00 СБ
2210

Блоки консольной части БК1.3,БК1.3н
Сборочный чертеж

Стадия	Масса	Масштаб
Р	1439,2	1:30
Лист	Листов 1	

15ХСНД ГОСТ 6713

ГУП ГИПРОТРАНСПУТЬ

Формат А3

Инв. N подл. | Подпись и дата | Взам. инв. N

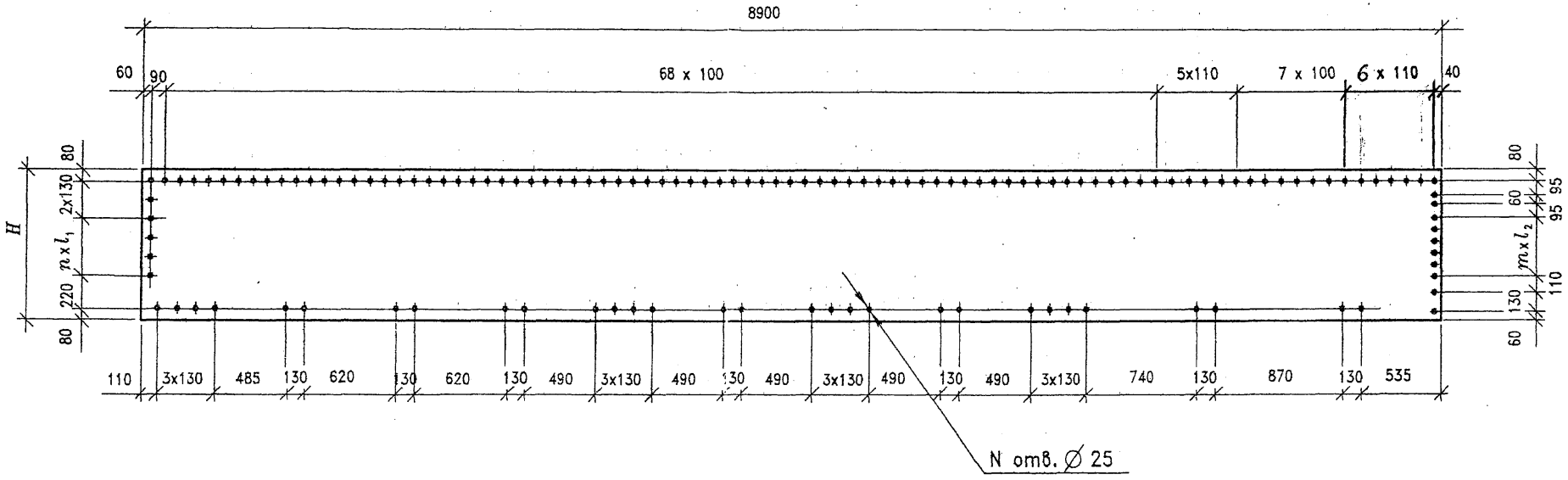

Обозначение	Марка	H, мм	n	m	N	l_1, мм	l_2, мм	Масса, кг	Примечание
2210-КМ-07.01	ГЛК1.3	1030	3	5	133	130	80	863,5	
– 01	ГЛК3.3	820	2	2	129	90	95	687,5	

Изм.	Кол.уч.	Лист	Nдок.	Подпись	Дата
Нач.отд.		Варенцов			
Н.контр.		Карасев			
Гл.спец.		Шрабштейн			
Нач.гр.		Мокроусова			
Инж. 2кат		Шумакова			

2210-КМ-07.01

Горизонтальные листы ГЛК1.3,ГЛК3.3

Стадия	Масса	Масштаб
Р	см. табл	1:30
Лист	Листов 1	

Лист 12 ГОСТ 19903
15ХСНД ГОСТ 6713

ГУП ГИПРОТРАНСПУТЬ

Формат А3

Инв. N подл. | Подпись и дата | Взам. инв. N

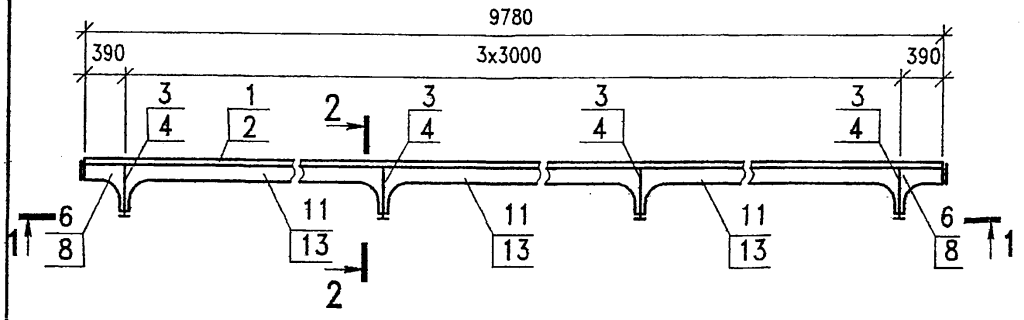

1-1

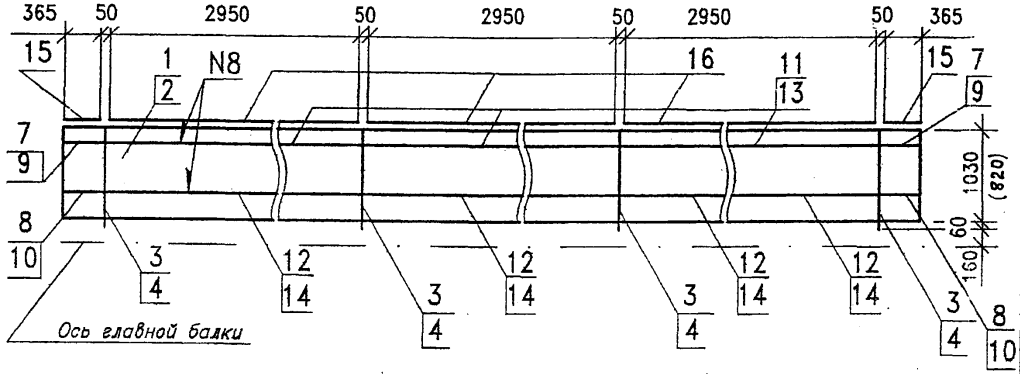

2-2

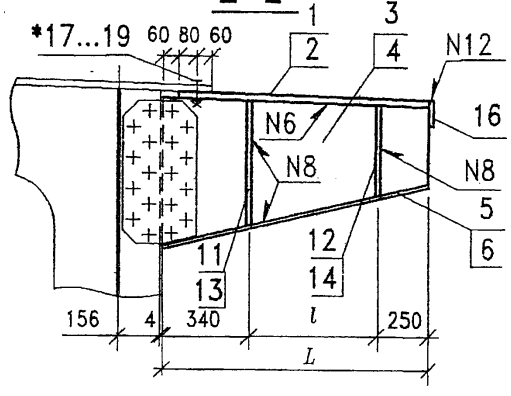

Сварные швы:

N6 – ГОСТ 8713-79-Т3-АФ-△7

N8 – ГОСТ 8713-79-Т3-АФ-△6

N12 – ГОСТ 11533-75-У4-А

* – Болты поз. 17 устанавливаются с шагом 100 мм.

Все размеры даны в мм.

Обозначение	Марка	L	l	Масса, кг	Примечание
2210-КМ-08.00	БК2.3	1090	500	1517,7	
– 01	БК4.3	880	290	1288,3	

Поз	Обозначение	Наименование	Кол.на изд. –	Кол.на изд. -01	Масса 1дет, кг	Примечание
1	2210-КМ-08.01	ГЛК 2.3 12х1030х9780	1		948,9	
2	-01	ГЛК 4.3 12х820х9780		1	755,4	
3	2210-КМ-05.02 -01	Консоль КБ2	4		36,8	
4	-03	Консоль КБ4		4	29,7	
5		Лист 10х110х1100 ГОСТ 19903	4		9,6	
6		Лист 10х110х910 ГОСТ 19903		4	7,9	
		Ребра жесткости				
7	2210-КМ-05.03 -08	РОП 15.3 l=385	2		7,8	
8	-09	РОП 16.3 l=385	2		7,2	
9	2210-КМ-08.02 -08	РОП 27.3 l=385		2	7,6	
10	-09	РОП 28.3 l=385		2	7,2	
11	2210-КМ-05.04 -04	РОП 11 l=2990	3		46,9	
12	-05	РОП 12 l=2990	3		45,7	
13	2210-КМ-08.03 -04	РОП 23 l=2990		3	46,7	
14	-05	РОП 24 l=2990		3	45,8	
		Лист 10х100 ГОСТ 19903				
15		L=365	2	2	2,9	
16		L=2950	3	3	23,2	
		Стандартные изделия				
*17		Болт М22х70 ГОСТ 22353	98	98	0,31	
18		Гайка М22 ГОСТ 22354	98	98	0,11	
19		Шайба 22 ГОСТ 22355	196	196	0,06	

Изм.	Кол.уч	Лист	Nдок	Подпись	Дата
Нач.отд.		Варенцов			
Н.контр.		Карасев			
Гл.спец.		Шрабштейн			
Нач.гр.		Мокроусова			
Инж. 2кат		Шумакова			

2210-КМ-08.00 СБ

Блоки консольной части БК2.3, БК4.3

Сборочный чертеж

Стадия	Масса	Масштаб
Р	см. табл.	1:50 1:20
Лист	Листов 1	

15ХСНД ГОСТ 6713

ГУП ГИПРОТРАНСПУТЬ

Инв. N подл. | Подпись и дата | Взам. инв. N

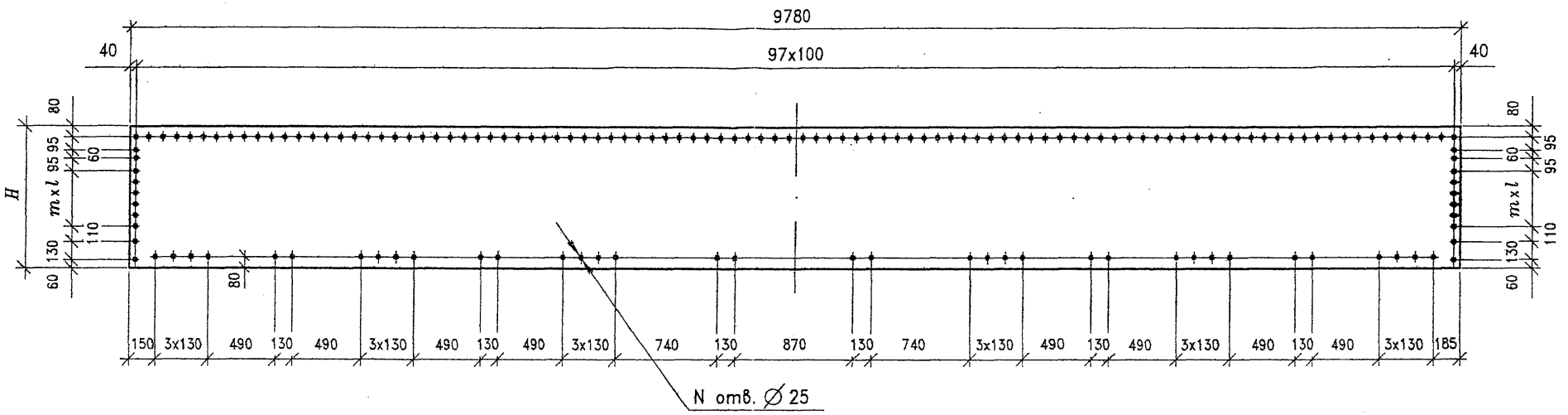

Обозначение	Марка	H, мм	m	N	l, мм	Масса, кг	Приме-чание
2210-КМ-08.01	ГЛК2.3	1030	5	154	80	948,9	
– 01	ГЛК4.3	820	2	148	95	755,4	

Изм.	Кол.уч.	Лист	Nдок.	Подпись	Дата
Нач.отд.		Варенцов			
Н.контр.		Карасев			
Гл.спец.		Шрабштейн			
Нач.гр.		Мокроусова			
Инж. 2кат		Шумакова			

2210-КМ-08.01

Горизонтальные листы ГЛК2.3,ГЛК4.3

Стадия	Масса	Масштаб
Р	см. табл.	1:30
Лист	Листов 1	

Лист 12 ГОСТ 19903 / 15ХСНД ГОСТ 6713

ГУП ГИПРОТРАНСПУТЬ

Взам. инв. N | Подпись и дата | Инв. N подл.

Формат А3

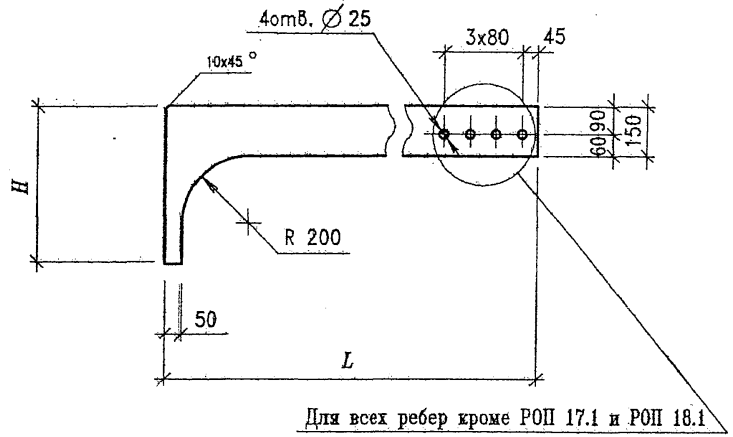

Для всех ребер кроме РОП 17.1 и РОП 18.1

Обозначение	Марка	H, мм	L, мм	Масса, кг	Примечание
2210-КМ-08.02	РОП 17.1	450	290	6,3	
- 01	РОП 18.1	365	290	5,9	
- 02	РОП 19.1	450	1495	23,3	
- 03	РОП 20.1	365	1495	22,9	
- 04	РОП 19.3	450	2595	38,9	
- 05	РОП 20.3	365	2595	38,5	
- 06	РОП 19.4	450	1735	26,7	
- 07	РОП 20.4	365	1735	26,3	
- 08	РОП 27.3	450	385	7,6	
- 09	РОП 28.3	365	385	7,2	
- 10	РОП 27.4	450	1245	19,8	
- 11	РОП 28.4	365	1245	19,4	

Взам. инв. N | Подпись и дата | Инв. N подл.

Изм.	Кол.уч	Лист	Nдок	Подпись	Дата
Нач.отд.		Варенцов			
Н.контр.		Карасев			
Гл.спец.		Шрабштейн			
Нач.гр.		Мокроусова			
Инж. 2кат		Шумахова			

2210-КМ-08.02

Ребра жесткости РОП 17.1, РОП 18.1, РОП 19.1, РОП 20.1, РОП 19.3, РОП 20.3, РОП 19.4, РОП 20.4, РОП 27.3, РОП 28.3, РОП 27.4, РОП 28.4

Стадия	Масса	Масштаб
Р	см. таблицу	1:15
Лист	Листов 1	

Лист 12 ГОСТ 19903 / 15ХСНД ГОСТ 6713

ГУП ГИПРОТРАНСПУТЬ

Формат А4

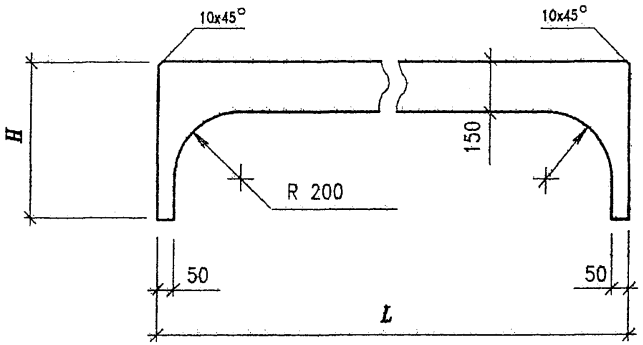

Обозначение	Марка	H, мм	L, мм	Масса, кг	Примечание
2210-КМ-08.03	РОП 21.1	450	1585	26,8	
- 01	РОП 22.1	365	1585	26,0	
- 02	РОП 21.2	450	1485	25,4	
- 03	РОП 22.2	365	1485	24,6	
- 04	РОП 23	450	2990	46,7	
- 05	РОП 24	365	2990	45,8	
- 06	РОП 25.2	450	2490	39,6	
- 07	РОП 26.2	365	2490	38,8	
- 08	РОП 25.3	450	1490	25,5	
- 09	РОП 26.3	365	1490	24,6	
- 10	РОП 25.4	450	1790	29,7	
- 11	РОП 26.4	365	1790	28,9	

Взам. инв. N | Подпись и дата | Инв. N подл.

Изм.	Кол.уч	Лист	Nдок	Подпись	Дата
Нач.отд.		Варенцов			
Н.контр.		Карасев			
Гл.спец.		Шрабштейн			
Нач.гр.		Мокроусова			
Инж. 2кат		Шумахова			

2210-КМ-08.03

Ребра жесткости РОП 21.1, РОП 22.1, РОП 21.2, РОП 22.2, РОП 23, РОП 24, РОП 25.2, РОП 26.2, РОП 25.3, РОП 26.3, РОП 25.4, РОП 26.4

Стадия	Масса	Масштаб
Р	см. таблицу	1:15
Лист	Листов 1	

Лист 12 ГОСТ 19903 / 15ХСНД ГОСТ 6713

ГУП ГИПРОТРАНСПУТЬ

Формат А4

Блок БК1.4 изображен, блок БК1.4н – зеркальное отражение

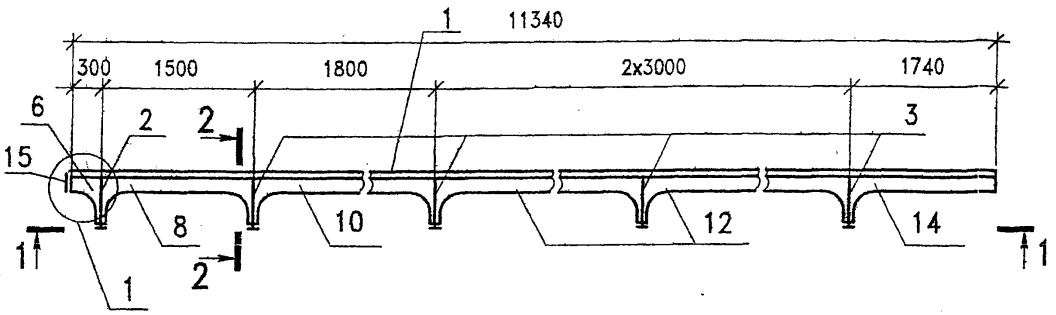

1–1

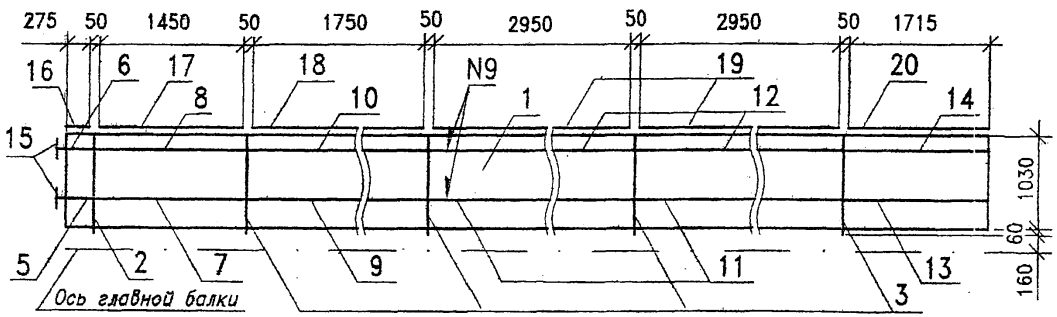

2–2

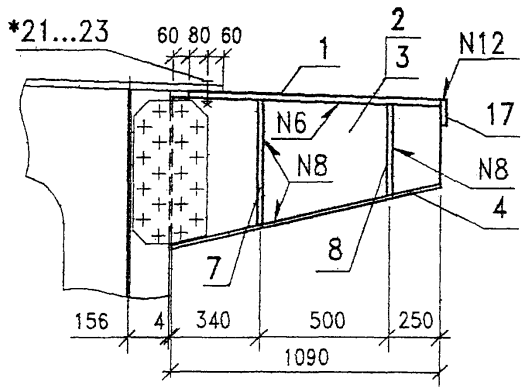

* – Болты поз. 21 устанавливаются с шагом 100 мм.

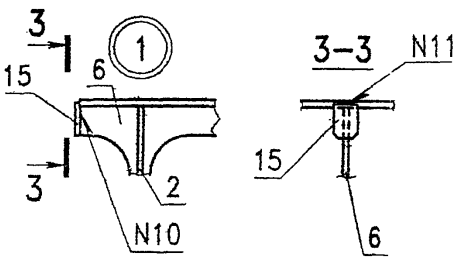

Сварные швы:

N6 – ГОСТ 8713-79-Т3-АФ-△7
N8 – ГОСТ 8713-79-Т3-АФ-△6
N9 – ГОСТ 8713-79-Т3-ПФ-△8
N10 – ГОСТ 5264-80-Т3-△6
N11 – ГОСТ 5264-80-Н1-△6
N12 – ГОСТ 11533-75-У4-А

Поз	Обозначение	Наименование	Кол	Масса 1дет, кг	Приме-чание
1	2210-КМ-09.01	ГЛК1.4 12х1030х11340	1	1100,3	
2	2210-КМ-05.02	Консоль КБ1	1	73,6	
3	-01	КБ2	4	36,8	
4		Лист 10х110х1110 ГОСТ 19903	5	9,6	
		Ребра жесткости Лист 12 ГОСТ 19903			
5	2210-КМ-05.03	РОП 5.1 l=290	1	6,4	
6	-01	РОП 6.1 l=290	1	5,8	
7	2210-КМ-05.04 -02	РОП 9.2 l=1485	1	25,6	
8	-03	РОП 10.2 l=1485	1	24,5	
9	-10	РОП 13.4 l=1790	1	29,9	
10	-11	РОП 14.4 l=1790	1	28,8	
11	-04	РОП 11 l=2990	2	46,9	
12	-05	РОП 12 l=2990	2	45,7	
13	2210-КМ-05.03 -06	РОП 7.4 l=1735	1	26,8	
14	-07	РОП 8.4 l=1735	1	26,3	
15	2210-КМ-01.11	ТЛ2	2	1,2	
16		Лист 10х100 ГОСТ 19903 L=275	1	2,2	
17		L=1450	1	11,4	
18		L=1750	1	13,7	
19		L=2950	2	23,2	
20		L=1715	1	13,5	
		Стандартные изделия			
21*		Болт М22х70 ГОСТ 22353	113	0,31	
22		Гайка М22 ГОСТ 22354	113	0,11	
23		Шайба 22 ГОСТ 22355	226	0,06	

Изм.	Кол.уч	Лист	Nдок	Подпись	Дата
Нач.отд.		Варенцов			
Н.контр.		Карасев			
Гл.спец.		Шрабштейн			
Нач.гр.		Мохроусова			
Инж. 2кат		Шумакова			

2210-КМ-09.00 СБ

Блоки консольной части
БК1.4,БК1.4н
Сборочный чертеж

Стадия	Масса	Масштаб
Р	1818,0	1:30
Лист	Листов 1	

15ХСНД ГОСТ 6713

ГУП ГИПРОТРАНСПУТЬ

Взам. инв. N | Подпись и дата | Инв. N подл.

Формат А3

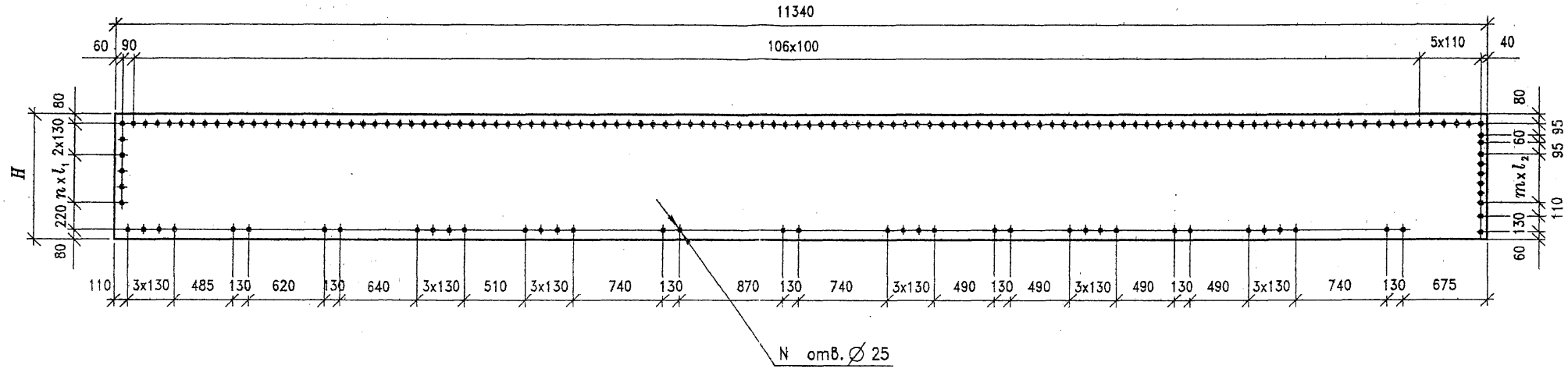

Обозначение	Марка	H, мм	n	m	N	l_1, мм	l_2, мм	Масса, кг	Примечание
2210-КМ-09.01	ГЛК1.4	1030	3	5	166	130	80	1100,3	
- 01	ГЛК3.4	820	2	2	162	90	95	875,9	

Изм.	Кол.уч.	Лист	N док.	Подпись	Дата
Нач.отд.		Варенцов			
Н.контр.		Карасев			
Гл.спец.		Шрабштейн			
Нач.гр.		Мокроусова			
Инж. 2кат		Шумакова			

2210-КМ-09.01

Горизонтальные листы
ГЛК1.4,ГЛК3.4

Стадия	Масса	Масштаб
Р	см. табл.	1:30
Лист	Листов 1	

Лист 12 ГОСТ 19903
15ХСНД ГОСТ 6713

ГУП ГИПРОТРАНСПУТЬ

Взам. инв. N | Подпись и дата | Инв. N подл.

Формат А3

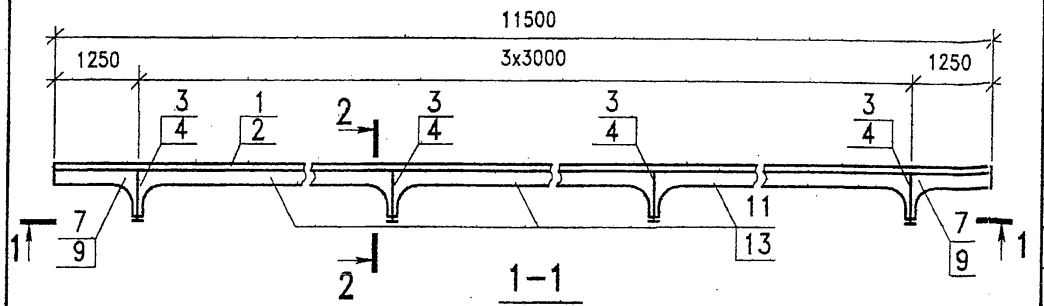

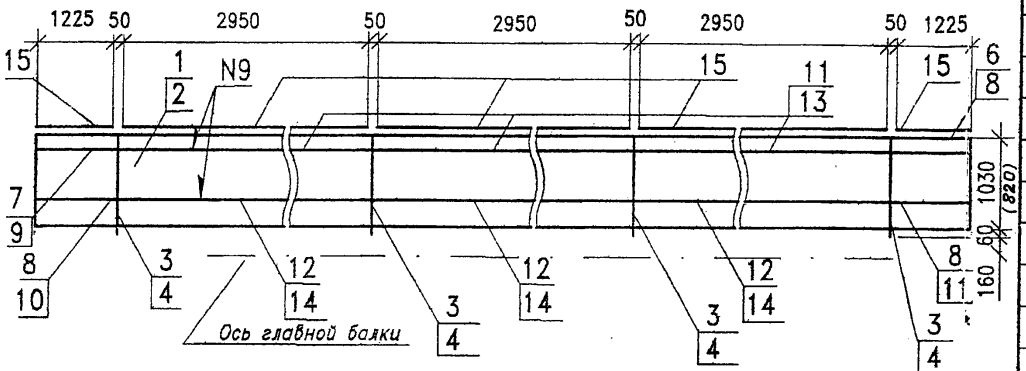

2-2

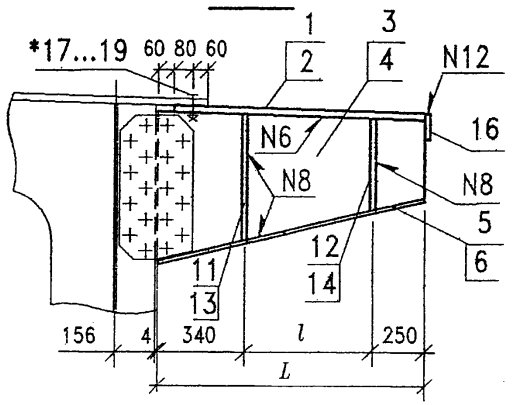

* – Болты поз. 17 устанавливаются с шагом 100 мм.

Сварные швы:

N6 – ГОСТ 8713-79-Т3-АФ-△ 7

N8 – ГОСТ 8713-79-Т3-АФ-△ 6

N9 – ГОСТ 8713-79-Т3-ПФ-△ 8

N12 – ГОСТ 11533-75-У4-А

Все размеры даны в мм.

Поз	Обозначение	Наименование	Кол.на изд. –	Кол.на изд. -01	Масса 1дет, кг	Примечание
1	2210-КМ-10.01	ГЛК 2.4 12х1030х11500	1		1115,8	
2	-01	ГЛК 4.4 12х820х11500		1	888,3	
3	2210-КМ-05.02 -01	Консоль КБ2	4		36,8	
4	-03	КБ4		4	29,7	
5		Лист 10х110х1100 ГОСТ 19903	4		9,6	
6		Лист 10х110х910 ГОСТ 19903		4	7,9	
		Ребра жесткости Лист 12 ГОСТ 19903				
7	2210-КМ-05.03 -10	РОП 15.4 l=1245	2		19,9	
8	-11	РОП 16.4 l=1245	2		19,3	
9	2210-КМ-08.02 -10	РОП 27.4 l=1245		2	19,8	
10	-11	РОП 28.4 l=1245		2	19,4	
11	2210-КМ-05.04 -04	РОП 11 l=2990	3		46,9	
12	-05	РОП 12 l=2990	3		45,7	
13	2210-КМ-08.03 -04	РОН 23 l=2990		3	46,7	
14	-05	РОП 24 l=2990		3	45,8	
		Лист 10х100 ГОСТ 19903				
15		L=1225	2	2	9,6	
16		L=2950	3	3	23,2	
		Стандартные изделия				
17		Болт М22х70 ГОСТ 22353	114	114	0,31	
18		Гайка М22 ГОСТ 22354	114	114	0,11	
19		Шайба 22 ГОСТ 22355	228	228	0,06	

Обозначение	Марка	L	l	Масса, кг	Примечание
2210-КМ-10.00	БК2.4	1090	500	1746,4	
– 01	БК4.4	880	290	1483,4	

Взам. инв. N | Подпись и дата | Инв. N подл.

Изм.	Кол.уч.	Лист	N док.	Подпись	Дата
Нач.отд.		Варенцов			
Н.контр.		Карасев			
Гл.спец.		Шрабштейн			
Нач.гр.		Мохроусова			
Инж. 2кат		Шумакова			

2210-КМ-10.00 СБ

Блоки консольной части БК2.4, БК4.4 Сборочный чертеж

Стадия	Масса	Масштаб
Р	см. табл.	1:50 1:20
Лист	Листов 1	

15ХСНД ГОСТ 6713

ГУП ГИПРОТРАНСПУТЬ

Формат А3

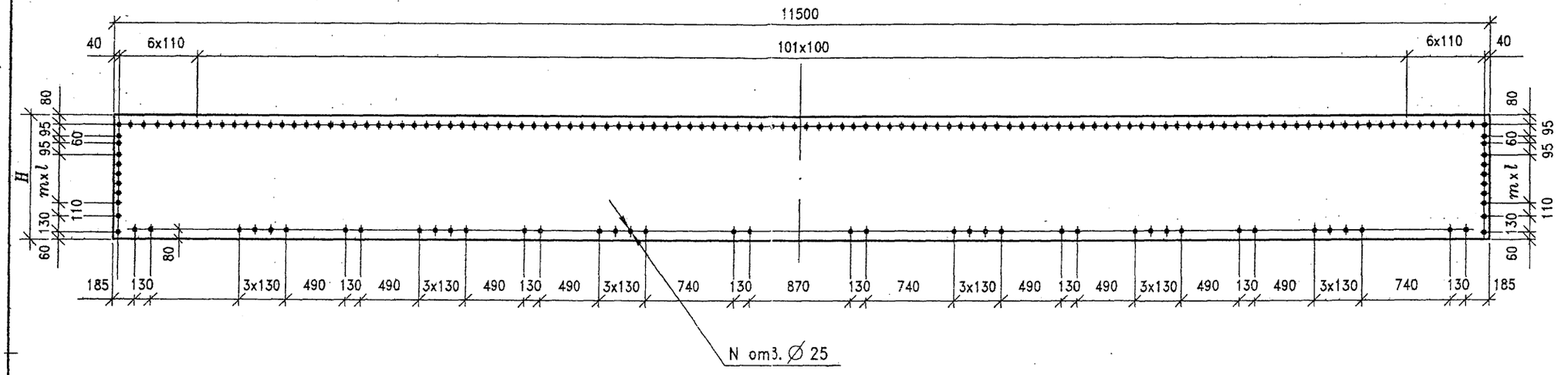

Обозначение	Марка	H, мм	m	N	l ,мм	Масса, кг	Приме-чание
2210-КМ-10.01	ГЛК2.4	1030	5	174	80	1115,8	
– 01	ГЛК4.4	820	2	168	95	888,3	

Изм.	Кол.уч	Лист	Nдок	Подпись	Дата
Нач.отд.		Варенцов			
Н.контр.		Карасев			
Гл.спец.		Шрабштейн			
Нач.гр.		Мокроусова			
Инж. 2кат		Шумакова			

2210-КМ-10.01

Горизонтальные листы ГЛК2.4,ГЛК4.4

Стадия	Масса	Масштаб
Р	см. табл.	1:30
Лист	Листов 1	

Лист 12 ГОСТ 19903 / 15ХСНД ГОСТ 6713

ГУП ГИПРОТРАНСПУТЬ

Формат А3

Взам. инв. N | Подпись и дата | Инв. N подл.

Блок БК3.1 изображен, блок БК3.1н – зеркальное отражение

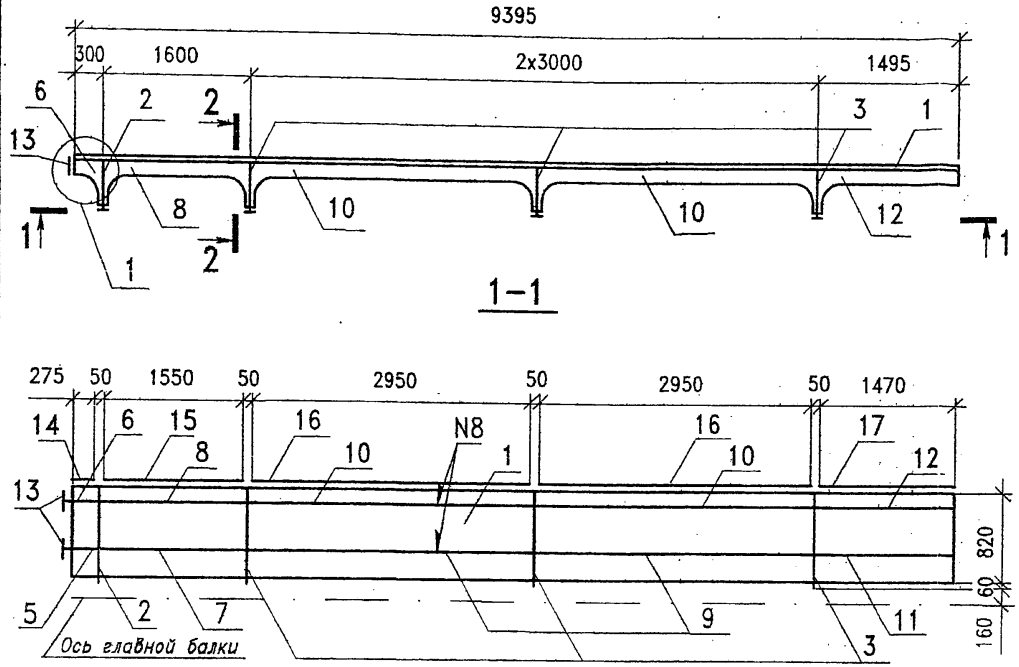

2-2

М 1:20

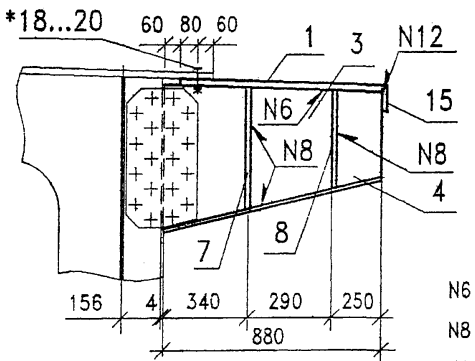

1

М 1:25

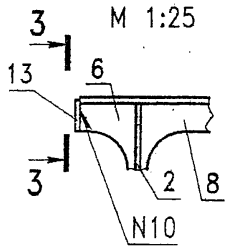

3-3

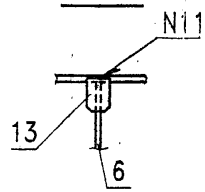

* – Болты поз. 18 устанавливается с шагом 100 мм.

Сварные швы:

N6 – ГОСТ 8713-79-Т3-АФ-△7

N8 – ГОСТ 8713-79-Т3-АФ-△6

N10 – ГОСТ 5264-80-Т3-△6

N11 – ГОСТ 5264-80-Н1-△6

N12 – ГОСТ 11533-75-У4-А

Поз	Обозначение	Наименование	Кол	Масса 1дет, кг	Приме-чание
1	2210-КМ-05.01-01	ГЛК3.1 12х820х9395	1	725,7	
2	2210-КМ-05.02-02	Консоль КБ3	1	59,4	
3	-03	КБ4	3	29,7	
4		Лист 10х110х910 ГОСТ 19903	4	7,9	
		Ребра жесткости Лист 12 ГОСТ 19903			
5	2210-КМ-08.02	РОП 17.1 l=290	1	6,3	
6	-01	РОП 18.1 l=290	1	5,9	
7	2210-КМ-08.03	РОП 21.1 l=1585	1	26,8	
8	-01	РОП 22.1 l=1585	1	26,0	
9	-04	РОП 23 l=2990	2	46,7	
10	-05	РОП 24 l=2990	2	45,8	
11	2210-КМ-08.02-02	РОП 19.1 l=1490	1	23,3	
12	-03	РОП 20.1 l=1490	1	22,9	
13	2210-КМ-01.11	ТЛ2	2	1,2	
		Лист 10х100 ГОСТ 19903			
14		L=275	2	2,2	
15		L=1550	1	12,2	
16		L=2950	2	23,2	
17		L=1470	1	11,5	
		Стандартные изделия			
18*		Болт М22х70 ГОСТ 22353	94	0,31	
19		Гайка М22 ГОСТ 22354	94	0,11	
20		Шайба 22 ГОСТ 22355	188	0,06	

Изм.	Колуч	Лист	Nдок	Подпись	Дата
Нач.отд.		Варенцов			
Н.контр.		Карасев			
Гл.спец.		Шрабштейн			
Нач.гр.		Мохроусова			
Инж.2кат.		Шумахова			

2210-КМ-11.00 СБ

Блоки консольной части БК3.1, БК3.1н

Сборочный чертеж

Стадия	Масса	Масштаб
Р	1278,9	1:50
Лист	Листов 1	

15ХСНД ГОСТ 6713

ГУП ГИПРОТРАНСПУТЬ

Взам. инв. N | Подпись и дата | Инв. N подл.

Формат А3

Блок БК3.2 изображен, блок БК3.2н – зеркальное отражение

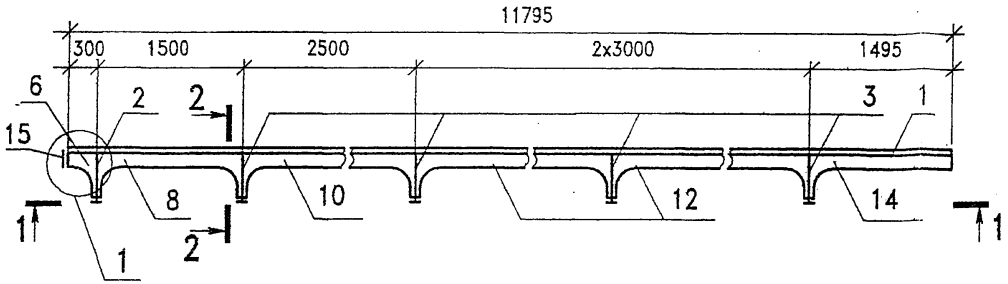

1–1

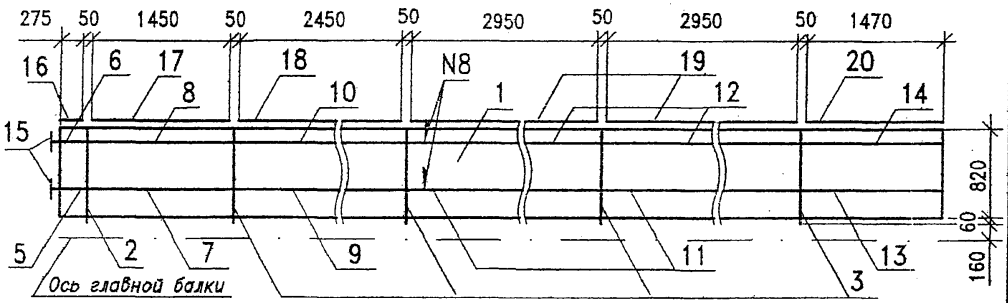

2–2

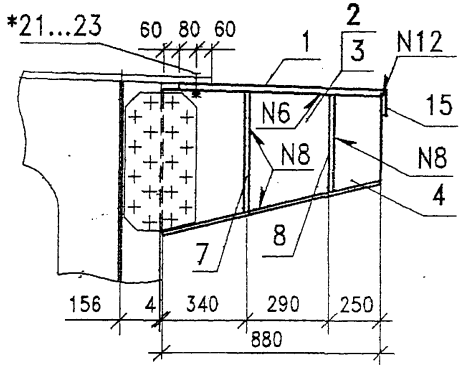

* – Болты поз. 21 устанавливаются с шагом 100 мм.

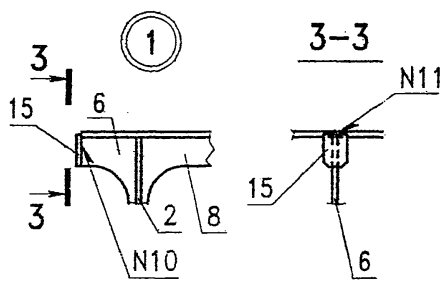

3–3

Сварные швы:

N6 – ГОСТ 8713-79-Т3-АФ-△7

N8 – ГОСТ 8713-79-Т3-АФ-△6

N10 – ГОСТ 5264-80-Т3-△6

N11 – ГОСТ 5264-80-Н1-△6

N12 – ГОСТ 11533-75-У4-А

Поз	Обозначение	Наименование	Кол	1дет, кг	Примечание
1	2210-КМ-06.01-01	ГЛК3.2 12х820х11795	1	911,1	
2	2210-КМ-05.02-02	Консоль КБ3	1	59,4	
3	-03	Консоль КБ4	4	29,7	
4		Лист 10х110х910 ГОСТ 19903	5	7,9	
		Ребра жесткости			
5	2210-КМ-08.02	РОП 17.1 l=290	1	6,3	
6	-01	РОП 18.1 l=290	1	5,9	
7	2210-КМ-08.03 -02	РОП 21.2 l=1485	1	25,4	
8	-03	РОП 22.2 l=1485	1	24,6	
9	-06	РОП 25.2 l=2490	1	39,6	
10	-07	РОП 26.2 l=2490	1	38,8	
11	-04	РОП 23 l=2990	2	46,7	
12	-05	РОП 24 l=2990	2	45,8	
13	2210-КМ-08.02 -02	РОП 19.1 l=1490	1	23,3	
14	-03	РОП 20.1 l=1490	1	22,9	
15	2210-КМ-01.11	ТЛ2	2	1,2	
16		Лист 10х100 ГОСТ 19903 L=275	1	2,2	
17		L=1450	1	11,4	
18		L=2450	1	19,2	
19		L=2950	2	23,2	
20		L=1470	1	11,5	
		Стандартные изделия			
21*		Болт М22х70 ГОСТ 22353	118	0,31	
22		Гайка М22 ГОСТ 22354	118	0,11	
23		Шайба 22 ГОСТ 22355	236	0,06	

Изм.	Кол.уч	Лист	Nдок	Подпись	Дата
Нач.отд.		Варенцов			
Н.контр.		Карасев			
Гл.спец.		Шрабштейн			
Нач.гр.		Мокроусова			
Инж. 2кат		Шумакова			

2210-КМ-12.00 СБ

Блоки консольной части БК3.2, БК3.2н

Сборочный чертеж

Стадия	Масса	Масштаб
Р	1593,7	1:50 1:25 1:20
Лист	Листов 1	

15ХСНД ГОСТ 6713

ГУП ГИПРОТРАНСПУТЬ

Инв. N подл. | Подпись и дата | Взам. инв. N

Формат А3

Блок БК3.3 изображен, блок БК3.3н – зеркальное отражение

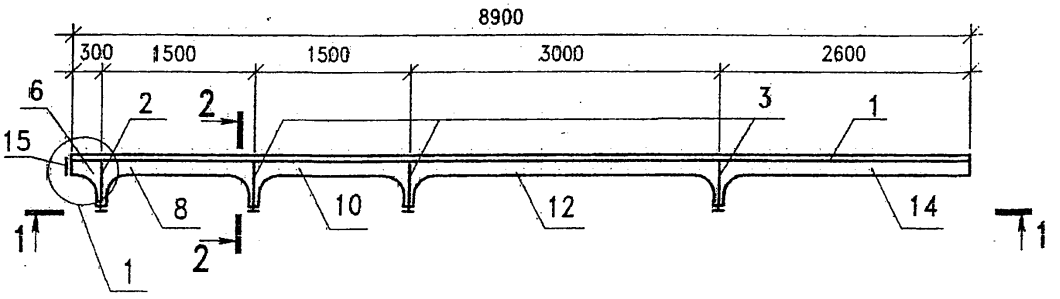

1–1

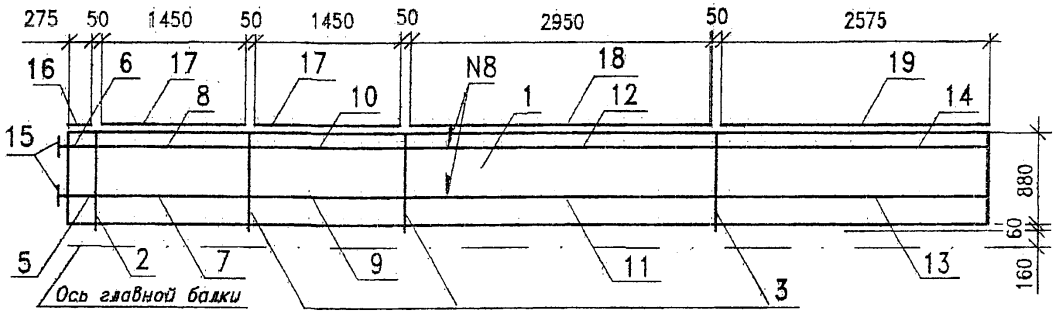

2–2

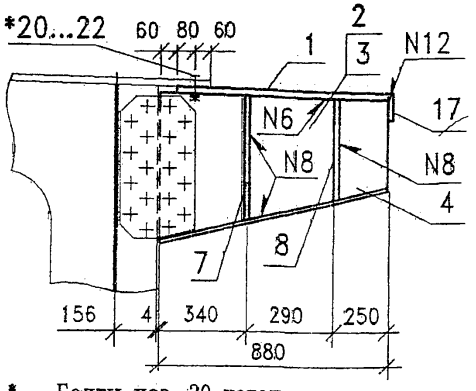

* – Болты поз. 20 устанавливаются с шагом 100 мм.

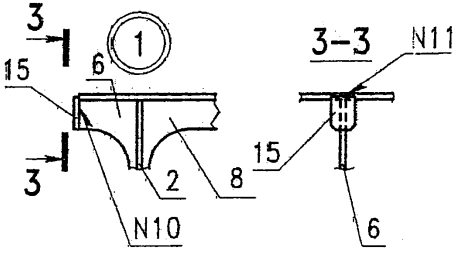

Сварные швы:

N6 – ГОСТ 8713-79-Т3-АФ-△7

N8 – ГОСТ 8713-79-Т3-АФ-△6

N10 – ГОСТ 5264-80-Т3-△6

N11 – ГОСТ 5264-80-Н1-△6

N12 – ГОСТ 11533-75-У4-А

Поз	Обозначение	Наименование	Кол	Масса 1дет, кг	Приме-чание
1	2210-КМ-07.01-01	ГЛК3.3 12х820х8900	1	687,5	
2	2210-КМ-05.02-02	Консоль КБ3	1	59,4	
3	-03	Консоль КБ4	3	29,7	
4		Лист 10х110х910 ГОСТ 19903	4	7,9	
		Ребра жесткости			
5	2210-КМ-08.02	РОП 17.1 l=290	1	6,3	
6	-01	РОП 18.1 l=290	1	5,9	
7	2210-КМ-08.03 -02	РОП 21.2 l=1485	1	25,4	
8	-03	РОП 22.2 l=1485	1	24,6	
9	-08	РОП 25.3 l=1490	1	25,3	
10	-09	РОП 26.3 l=1490	1	24,6	
11	-04	РОП 23 l=2990	1	46,7	
12	-05	РОП 24 l=2990	1	45,8	
13	2210-КМ-08.02 -04	РОП 19.3 l=2595	1	38,9	
14	-05	РОП 20.3 l=2595	1	38,5	
15	2210-КМ-01.11	ТЛ2	2	1,2	
		Лист 10х100 ГОСТ 19903			
16		L=275	1	2,2	
17		L=1450	2	11,4	
18		L=2950	1	23,2	
19		L=2575	1	20,2	
		Стандартные изделия			
20*		Болт М22х70 ГОСТ 22353	88	0,31	
21		Гайка М22 ГОСТ 22354	88	0,11	
22		Шайба 22 ГОСТ 22355	176	0,06	

Изм.	Кол.уч	Лист	N док	Подпись	Дата
Нач.отд.		Варенцов			
Н.контр.		Карасев			
Гл.спец.		Шрабштейн			
Нач.гр.		Мохроусова			
Инж. 2кат		Шумахова			

2210-КМ-13.00 СБ

Блоки консольной части БК3.3, БК3.3н Сборочный чертеж

Стадия	Масса	Масштаб
Р	1220,6	1:30
Лист	Листов 1	

15ХСНД ГОСТ 6713

ГУП ГИПРОТРАНСПУТЬ

Формат А3

Взам. инв. N | Подпись и дата | Инв. N подл.

Блок БК3.4 изображен, блок БК3.4н – зеркальное отражение

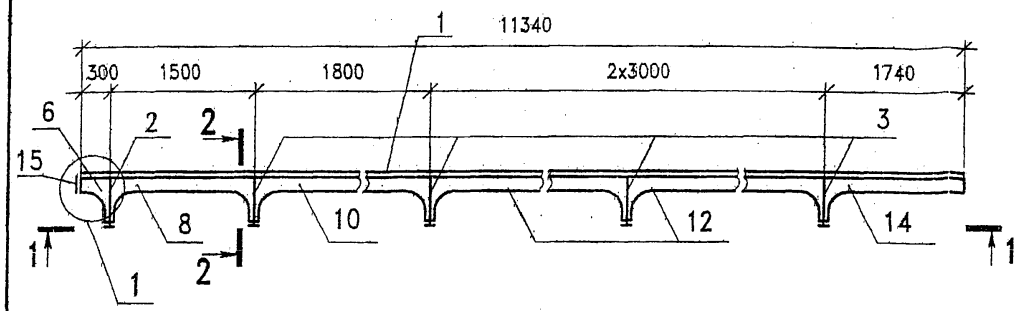

1-1

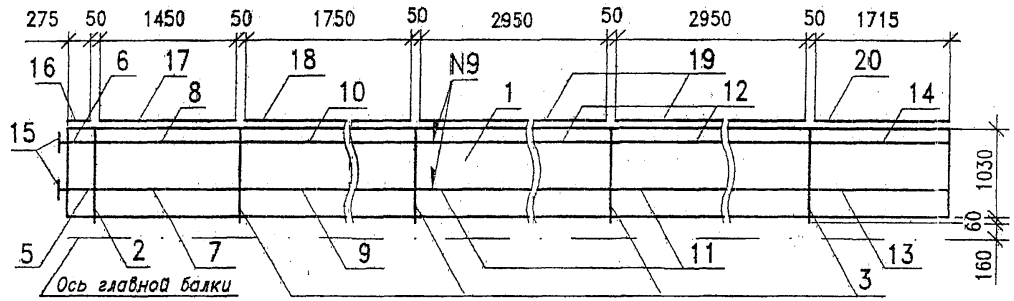

2-2

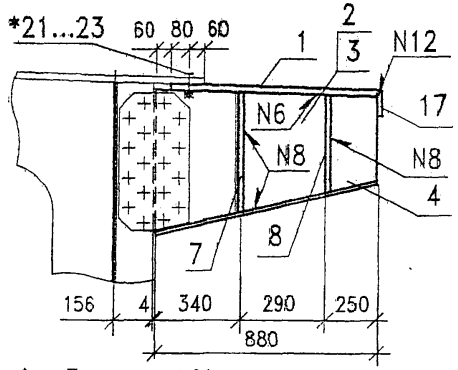

* – Болты поз. 21 устанавливаются с шагом 100 мм.

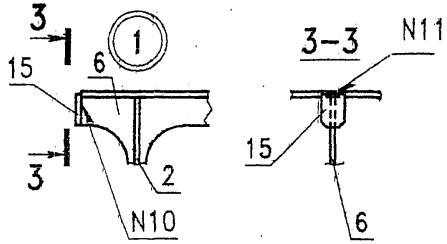

Сварные швы:

N6 – ГОСТ 8713-79-Т3-АФ-△ 7

N8 – ГОСТ 8713-79-Т3-АФ-△ 6

N9 – ГОСТ 8713-79-Т3-ПФ-△ 8

N10 – ГОСТ 5264-80-Т3-△6

N11 – ГОСТ 5264-80-Н1-△ 6

N12 – ГОСТ 11533-75-У4-А

Поз	Обозначение	Наименование	Кол	Масса 1дет, кг	Приме-чание
1	2210-КМ-09.01-01	ГЛК3.4 12х820х11340	1	875,9	
2	2210-КМ-05.02-02	Консоль КБ3	1	59,4	
3	-03	КБ4	4	29,7	
4		Лист 10х110х910 ГОСТ 19903	5	7,9	
		Ребра жесткости Лист 12 ГОСТ 19903			
5	2210-КМ-08.02	РОП 17.1 l=290	1	6,3	
6	-01	РОП 18.1 l=290	1	5,9	
7	2210-КМ-08.03 -02	РОП 21.2 l=1485	1	25,4	
8	-03	РОП 22.2 l=1485	1	24,6	
9	-10	РОП 25.4 l=1790	1	29,7	
10	-11	РОП 26.4 l=1790	1	28,9	
11	-04	РОП 23 l=2990	2	46,7	
12	-05	РОП 24 l=2990	2	45,8	
13	2210-КМ-08.02 -06	РОП 19.4 l=1735	1	26,7	
14	-07	РОП 20.4 l=1735	1	26,3	
15	2210-КМ-01.11	ТЛ2	2	1,2	
16		Лист 10х100 ГОСТ 19903 L=275	1	2,2	
17		L=1450	1	11,4	
18		L=1750	1	13,7	
19		L=2950	2	23,2	
20		L=1715	1	13,5	
		Стандартные изделия			
21*		Болт М22х70 ГОСТ 22353	113	0,31	
22		Гайка М22 ГОСТ 22354	113	0,11	
23		Шайба 22 ГОСТ 22355	226	0,06	

Изм.	Кол.уч	Лист	Nдок	Подпись	Дата
Нач.отд.		Варенцов			
Н.контр.		Карасев			
Гл.спец.		Шрабштейн			
Нач.гр.		Мохроусова			
Инж. 2кат		Шумакова			

2210-КМ-14.00 СБ

Блоки консольной части БК3.4,БК3.4н Сборочный чертеж

Стадия	Масса	Масштаб
Р	1542,0	1:50 1:25 1:20
Лист	Листов 1	

15ХСНД ГОСТ 6713

ГУП ГИПРОТРАНСПУТЬ

Формат А3

Взам. инв. N | Подпись и дата | Инв. N подл.

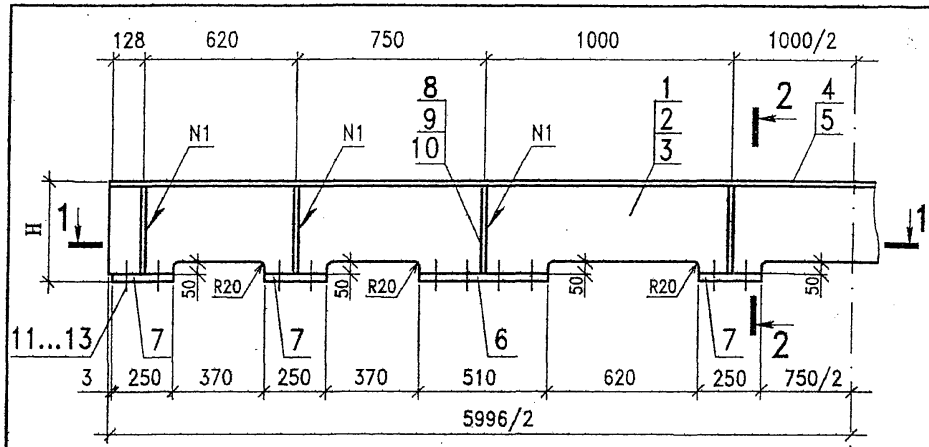

1–1

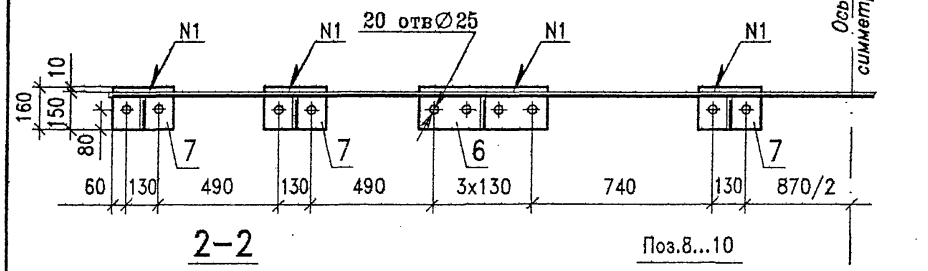

2–2

М 1:10

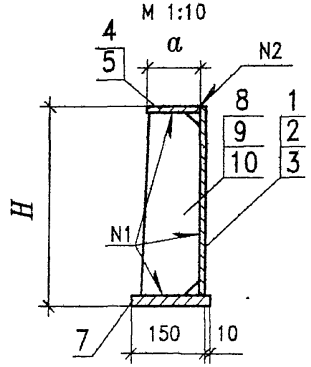

Поз.8...10

М 1:10

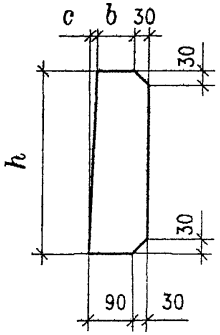

Поз.	Обозначение	Наименование	Кол. на исп.–			Масса ед., кг	Приме-чание
			–	-01	-02		
		Лист ГОСТ 19903					
		Стенка					
1		12x380x5996	1			198,7	
2		12x680x5996		1		368,1	
3		12x180x5996			1	85,7	
		Полка					
4		12x120x5996	1		1	67,8	
5		12x110x5996		1		62,1	
		Опорные подкладки					
6		20x160x510	2	2	2	12,8	
7		20x160x250	6	6	6	6,3	
		Ребра жесткости					
8		10x120x368	8			3,3	
9		10x120x668		8		5,7	
10		10x120x168			8	1,4	
		Высокопрочные болты					
		прикрепления к плите					
		главной балки					
11		Болт М22х80 ГОСТ 22353	20	20	20	0,34	
12		Гайка М22 ГОСТ 22354	20	20	20	0,11	
13		Шайба 22 ГОСТ 22355	40	40	40	0,06	

Условные обозначения сварных швов:

N1 – ГОСТ 5264-80-Т3-◺6

N2 – ГОСТ 8713-79-У7-АФш

Обозначение	Марка	H, мм	h, мм	a, мм	b, мм	c, мм	Масса, кг
2210-КМ-15.00	БР1	400	368	120	80	10	356,3
-01	БР4	700	668	110	70	20	539,2
-02	БР7	200	168	120	80	10	228,1

Изм.	Кол.уч.	Лист	№док.	Подпись	Дата	2210-КМ-15.00			
						Бортики балластного корыта БР1, БР4, БР7	Стадия	Масса	Масштаб
							Р	см. табл.	1:20
		Нач.отд.	Варенцов				Лист	Листов 1	
		Н.контр.	Карасев						
		Гл. спец.	Шрабштейн			15ХСНД ГОСТ 6713	ГУП ГИПРОТРАНСПУТЬ		
		Нач.гр.	Мокроусова						

Взам. инв. N | Подпись и дата | Инв. N подл.

Формат А3

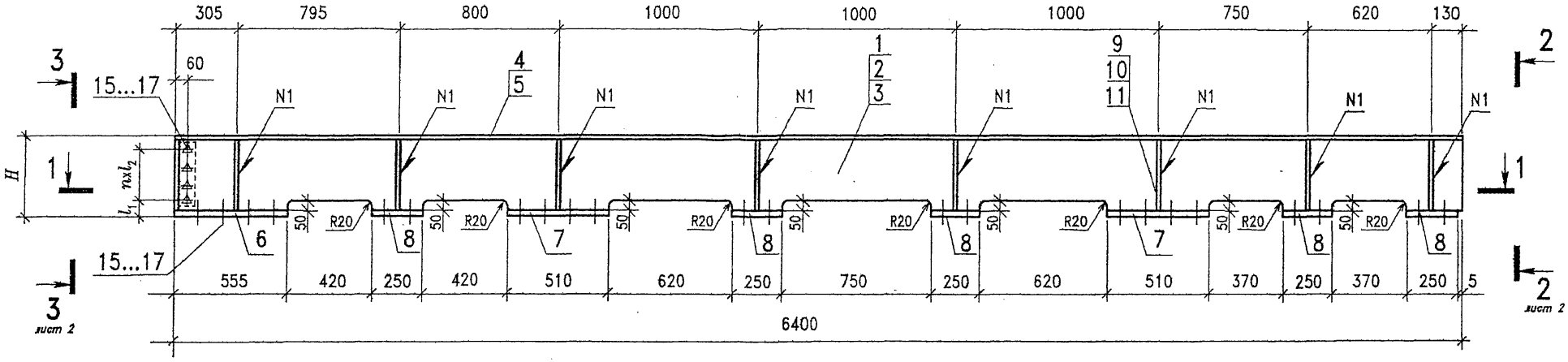

1–1

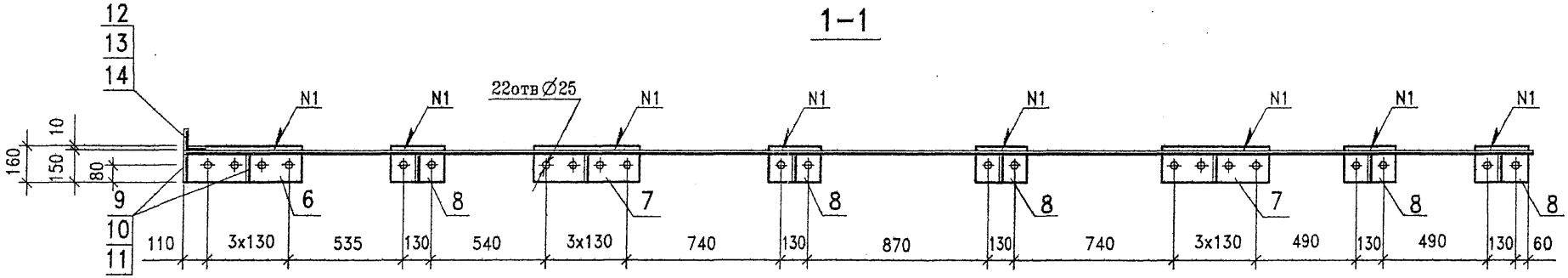

Обозначение	Марка	H,мм	n	m	N	l_1, мм	l_2, мм	l_3, мм	l_4, мм	Масса, кг	Приме-чание
2210-КМ-16.00	БР3.1	400	3	3	4	72	90	40	90	392,9	
-01	БР3.1н	400	3	3	4	72	90	40	90	392,9	Зеркальное отражение
-02	БР6.1	700	5	5	6	82	110	60	110	595,4	
-03	БР6.1н	700	5	5	6	82	110	60	110	595,4	Зеркальное отражение
-04	БР9.1	200	1	4	5	68	80	40	95	255,7	
-05	БР9.1н	200	1	4	5	68	80	40	95	255,7	Зеркальное отражение

Изм.	Кол.уч	Лист	Nдок	Подпись	Дата
Нач.отд.		Варенцов			
Н.контр.		Карасев			
Гл. спец.		Шрабштейн			
Нач.гр.		Мокроусова			

2210-КМ-16.00

Бортики балластного корыта БР3.1, БР3.1н, БР6.1, БР6.1н, БР9.1, БР9.1н

Стадия	Масса	Масштаб
Р	см. табл.	1:20
Лист 1	Листов 2	

15ХСНД ГОСТ 6713

ГУП ГИПРОТРАНСПУТЬ

Взам. инв. N | Подпись и дата | Инв. N подл.

Формат А3

2-2

M1:10

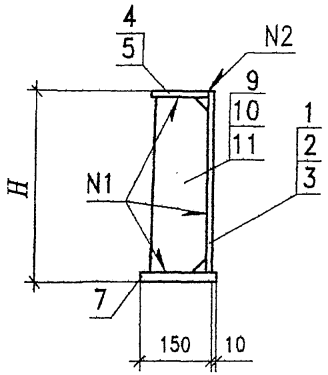

3-3

M1:10

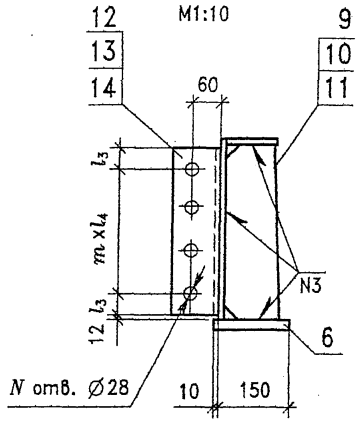

Поз.8

M1:10

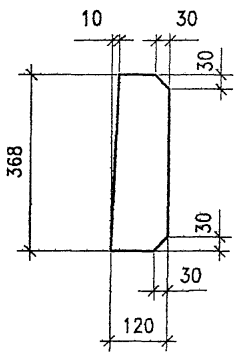

Поз.10

M1:10

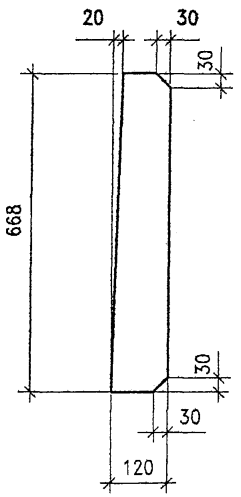

Поз.11

M1:10

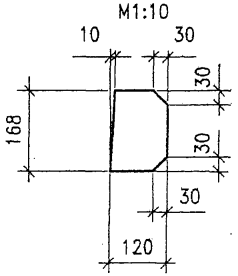

Условные обозначения сварных швов:

N1 – ГОСТ 5264-80-Т3-▷6

N2 – ГОСТ 8713-79-У7-АФш

N3 – ГОСТ 5264-80-Т1-▷6

Поз.	Обозначение	Наименование	Количество на исполнение-						Масса ед., кг	Приме-чание
			-	-01	-02	-03	-04	-05		
		Лист ГОСТ 19903								
		Стенка								
1		12х380х6400	1	1					212,4	
2		12х680х6400			1	1			393,3	
3		12х180х6400					1	1	91,8	
		Полка								
4		12х120х6400	1	1			1	1	72,3	
5		12х110х6400			1	1			66,3	
		Опорные подкладки								
6		20х160х555	1	1	1	1	1	1	13,9	
7		20х160х510	2	2	2	2	2	2	12,8	
8		20х160х250	5	5	5	5	5	5	6,3	
		Ребра жесткости								
9		10х120х368	9	9					3,3	
10		10х120х668			9	9			5,7	
11		10х120х168					9	9	1,4	
		Уголок 100х100х10 ГОСТ 8509								
12		L=350	1	1					5,3	
13		L=670			1	1			10,1	
14		L=460					1	1	6,9	
		Стандартные изделия								
15		Болт М22х80 ГОСТ 22353	4	4	6	6	2	2	0,34	
16		Гайка М22 ГОСТ 22354	4	4	6	6	2	2	0,11	
17		Шайба 22 ГОСТ 22355	8	8	12	12	4	4	0,06	
		Высокопрочные болты								
		прикрепления к плите								
		главной балки								
18		Болт М22х80 ГОСТ 22353	22	22	22	22	22	22	0,34	
19		Гайка М22 ГОСТ 22354	22	22	22	22	22	22	0,11	
20		Шайба 22 ГОСТ 22355	44	44	44	44	44	44	0,06	

Взам. инв. N | Подпись и дата | Инв. N подл.

Изм.	Кол.уч.	Лист	Nдок.	Подпись	Дата

2210-КМ-16.00

Лист 2

Формат А3

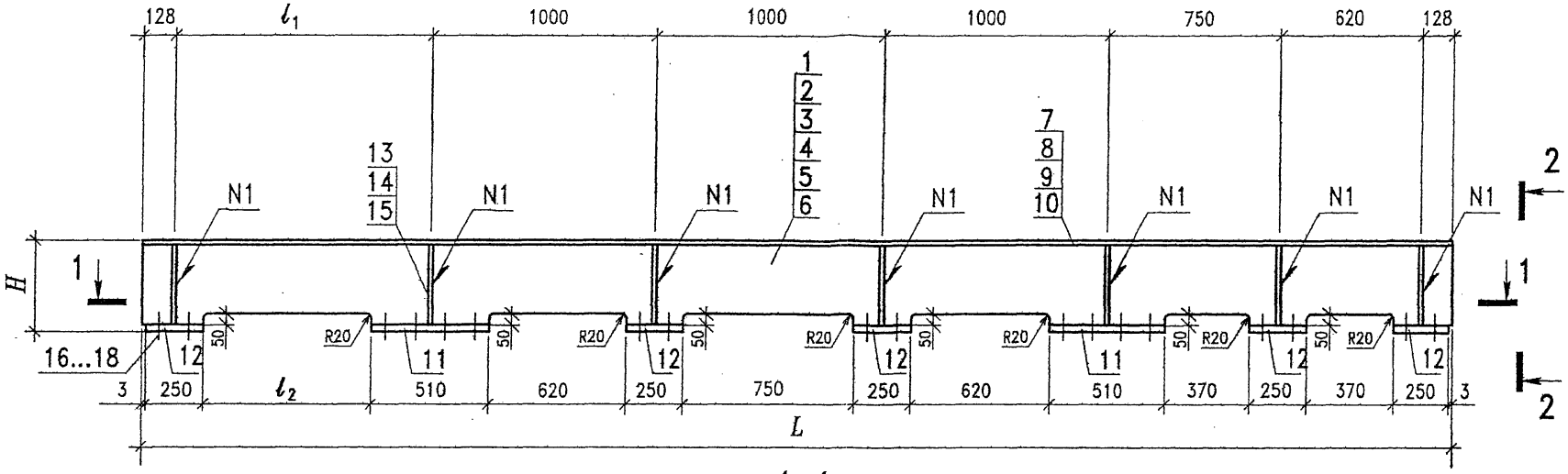

1–1

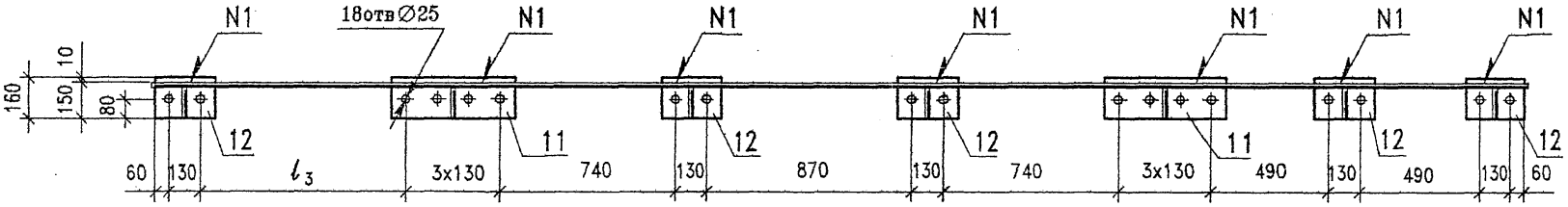

2–2

М 1:10

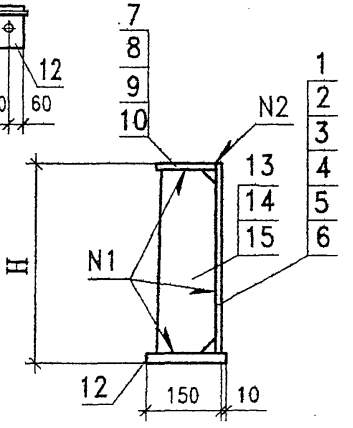

Обозначение	Марка	L, мм	l_1, мм	l_2, мм	l_3, мм	H, мм	Масса, кг	Примечание
2210-КМ-17.00	БР2.2	5746	1120	740	860	400	334,6	
-01	БР2.2н	5746	1120	740	860	400	334,6	Зеркальное отражение
-02	БР2.4	5396	770	390	510	400	319,8	
-03	БР2.4н	5396	770	390	510	400	319,8	Зеркальное отражение
-04	БР5.2	5746	1120	740	860	700	508,3	
-05	БР5.2н	5746	1120	740	860	700	508,3	Зеркальное отражение
-06	БР5.4	5396	770	390	510	700	483,9	
-07	БР5.4н	5396	770	390	510	700	483,9	Зеркальное отражение
-08	БР8.2	5746	1120	740	860	200	213,1	
-09	БР8.2н	5746	1120	740	860	200	213,1	Зеркальное отражение
-10	БР8.4	5396	770	390	510	200	204,8	
-11	БР8.4н	5396	770	390	510	200	204,8	Зеркальное отражение

Взам. инв. N | Подпись и дата | Инв. N подл.

Изм.	Кол.уч	Лист	Nдок	Подпись	Дата
Нач.отд.		Вавенцов			
Н.контр.		Карасев			
Гл. спец.		Шрабштейн			
Нач.гр.		Мокроусова			

2210-КМ-17.00

Бортики балластного корыта БР2.2, БР2.2н, БР2.4, БР2.4н, БР5.2, БР5.2н, БР5.4, БР5.4н БР8.2, БР8.2н, БР8.4, БР8.4н

Стадия	Масса	Масштаб
Р	см. табл.	1:20
Лист 1	Листов 2	

15ХСНД ГОСТ 6713

ГУП ГИПРОТРАНСПУТЬ

Формат А3

Поз.13

М 1:10

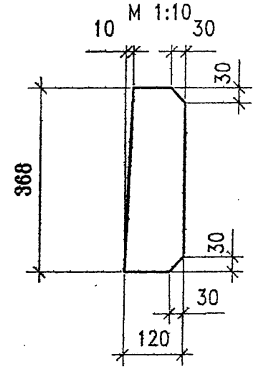

Поз.14

М 1:10

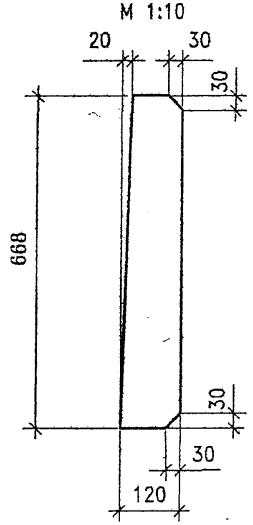

Поз.15

М 1:10

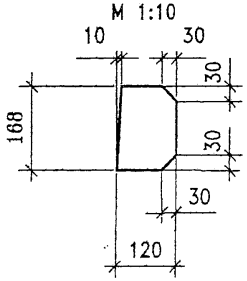

Поз.	Обозначение	Наименование	Кол. на исполнение–												Масса ед., кг	Приме-чание
			–	-01	-02	-03	-04	-05	-06	-07	-08	-09	-10	-11		
		Лист ГОСТ 19903														
		Стенка														
1		12х380х5746	1	1											189,4	
2		12х380х5396			1	1									178,6	
3		12х680х5746					1	1							351,8	
4		12х680х5396							1	1					331,0	
5		12х180х5746									1	1			81,2	
6		12х180х5396											1	1	76,9	
		Полка														
7		12х120х5746	1	1							1	1			65,0	
8		12х120х5396			1	1							1	1	61,0	
9		12х110х5746					1	1							59,5	
10		12х110х5396							1	1					55,9	
		Опорные подкладки														
11		20х160х510	2	2	2	2	2	2	2	2	2	2	2	2	12,8	
12		20х160х250	5	5	5	5	5	5	5	5	5	5	5	5	6,3	
		Ребра жесткости														
13		10х120х368	7	7	7	7									3,3	
14		10х120х668					7	7	7	7					5,7	
15		10х120х168									7	7	7	7	1,4	
		Высокопрочные болты прикрепления к плите главной балки														
16		Болт М22х80 ГОСТ 22353	18	18	18	18	18	18	18	18	18	18	18	18	0,34	
17		Гайка М22 ГОСТ 22354	18	18	18	18	18	18	18	18	18	18	18	18	0,11	
18		Шайба 22 ГОСТ 22355	36	36	36	36	36	36	36	36	36	36	36	36	0,06	

Условные обозначения сварных швов:

N1 – ГОСТ 5264-80-Т3-△6

N2 – ГОСТ 8713-79-У7-АФш

Взам. инв. N | Подпись и дата | Инв. N подл.

Изм.	Кол.уч	Лист	Nдок	Подпись	Дата

2210-КМ-17.00

Лист 2

Формат А3

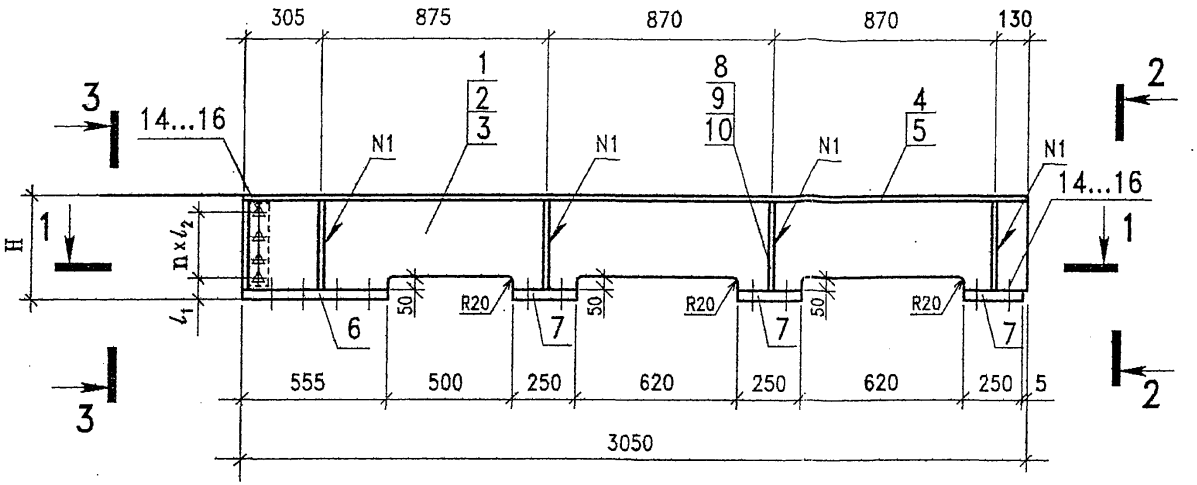

2-2
М 1:10

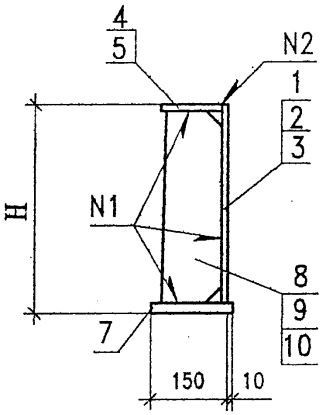

1-1

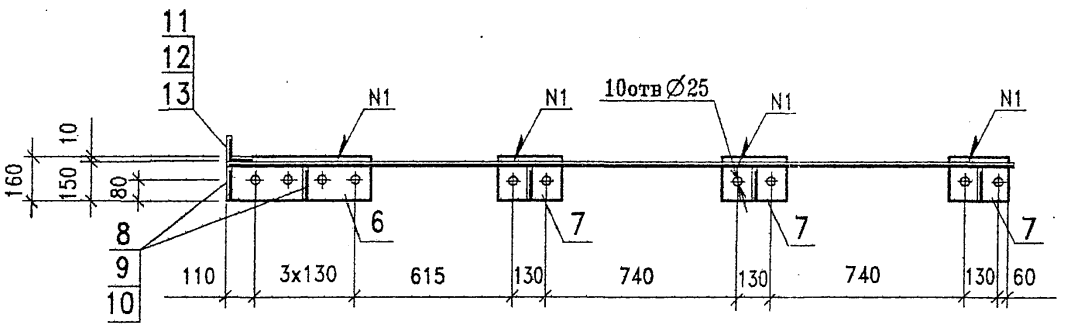

3-3
М 1:10

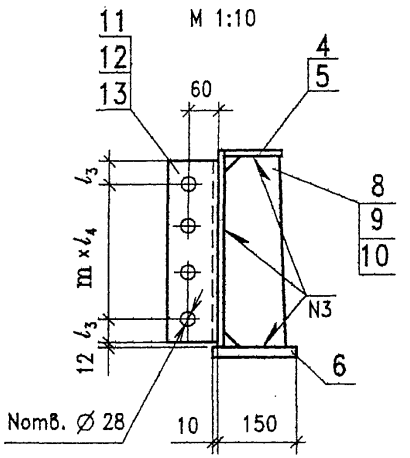

Обозначение	Марка	H,мм	n	m	N	l_1, мм	l_2, мм	l_3, мм	l_4, мм	Масса, кг	Примечание
2210-КМ-18.00	БР3.2	400	3	3	4	72	90	40	90	193,4	
-01	БР3.2н	400	3	3	4	72	90	40	90	193,4	Зеркальное отражение
-02	БР6.2	700	5	5	6	82	110	60	110	293,6	
-03	БР6.2н	700	5	5	6	82	110	60	110	293,6	Зеркальное отражение
-04	БР9.2	200	1	4	5	68	80	40	95	125,9	
-05	БР9.2н	200	1	4	5	68	80	40	95	125,9	Зеркальное отражение

Изм.	Кол.уч	Лист	Nдок	Подпись	Дата
Нач.отд.	Варенцов				
Н.контр.	Карасев				
Гл. спец.	Шрабштейн				
Нач.гр.	Мокроусова				

2210-КМ-18.00

Бортики балластного корыта БР3.2, БР3.2н, БР6.2, БР6.2н, БР9.2, БР9.2н

Стадия	Масса	Масштаб
Р	см. табл.	1:20

Лист 1 | Листов 2

15ХСНД ГОСТ 6713

ГУП ГИПРОТРАНСПУТЬ

Инв. N подл. | Подпись и дата | Взам. инв. N

Формат А3

Поз.8

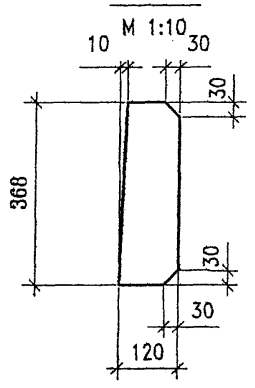

Поз.9

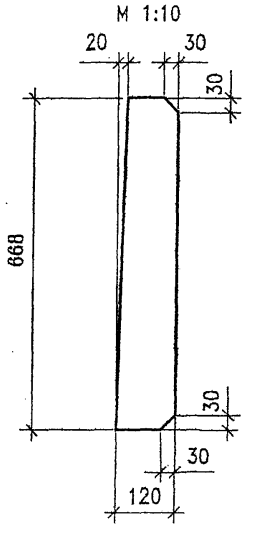

Поз.10

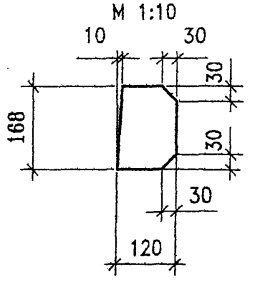

Условные обозначения сварных швов:

N1 – ГОСТ 5264-80-Т3-△6

N2 – ГОСТ 8713-79-У7-АФш

N3 – ГОСТ 5264-80-Т1-△6

Поз.	Обозначение	Наименование	Количество на исполнение-						Масса ед.,кг	Приме-чание
			-	-01	-02	-03	-04	-05		
		Лист ГОСТ 19903								
		Стенка								
1		12х380х5996	1	1					198,7	
2		12х680х5996			1	1			368,1	
3		12х180х5996					1	1	85,7	
		Полка								
4		12х120х5996	1	1			1	1	67,8	
5		12х110х5996			1	1			62,1	
		Опорные подкладки								
6		20х160х555	1	1	1	1	1	1	13,9	
7		20х160х250	3	3	3	3	3	3	6,3	
		Ребра жесткости								
8		10х120х368	8	8					3,3	
9		10х120х668			8	8			5,7	
10		10х120х168					8	8	1,4	
		Уголок 100х100х10 ГОСТ 8509								
11		L=350	1	1					5,3	
11		L=670			1	1			10,1	
13		L=460					1	1	6,9	
		Стандартные изделия								
14		Болт М22х80 ГОСТ 22353	4	4	6	6	2	2	0,34	
15		Гайка М22 ГОСТ 22354	4	4	6	6	2	2	0,11	
16		Шайба 22 ГОСТ 22355	8	8	12	12	4	4	0,06	
		Высокопрочные болты прикрепления к плите главной балки								
14		Болт М22х80 ГОСТ 22353	10	10	10	10	10	10	0,34	
15		Гайка М22 ГОСТ 22354	10	10	10	10	10	10	0,11	
16		Шайба 22 ГОСТ 22355	20	20	20	20	20	20	0,06	

Взам. инв. N | Подпись и дата | Инв. N подл.

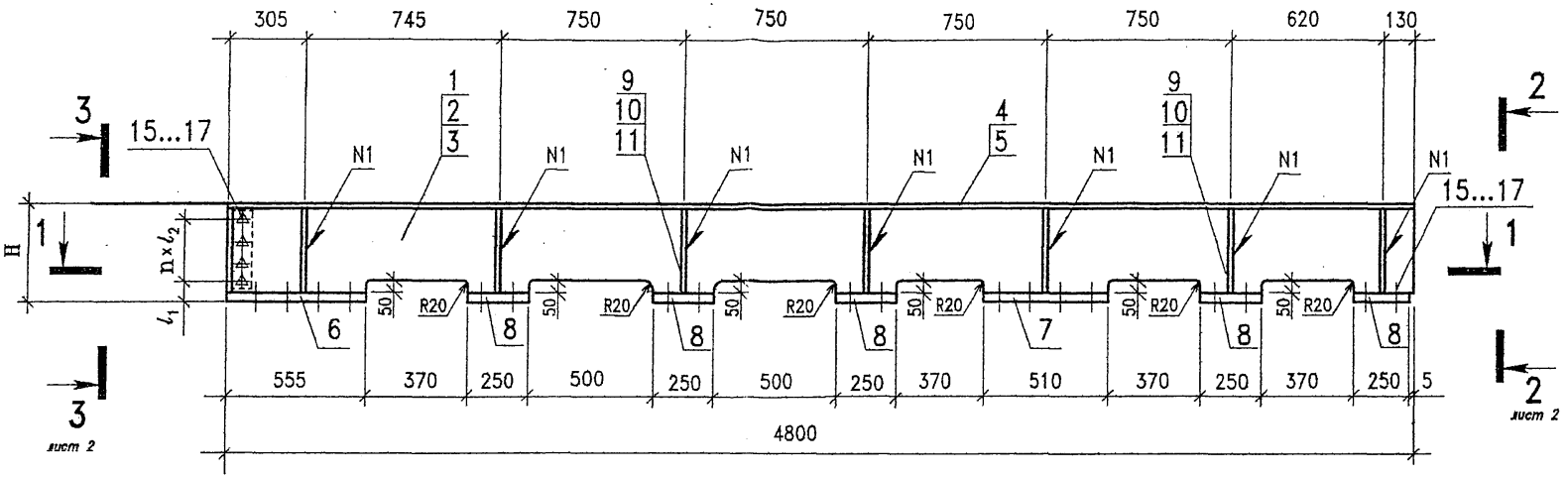

1–1

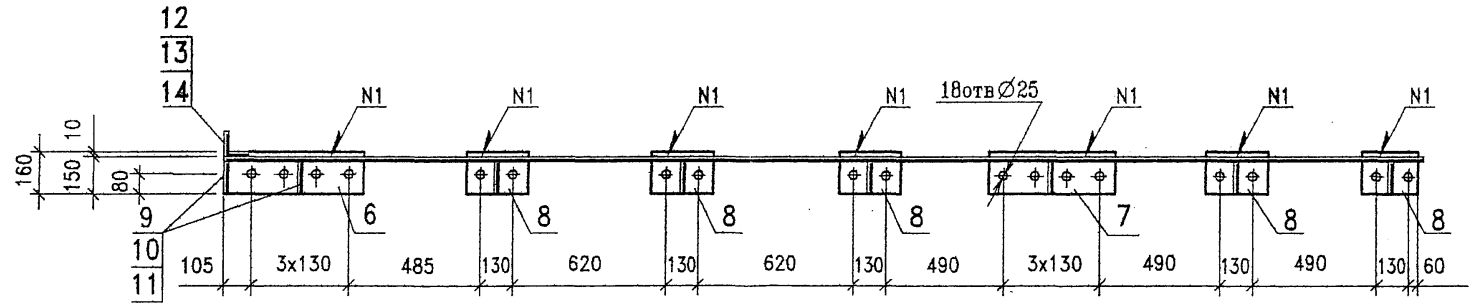

Обозначение	Марка	H,мм	n	m	N	l_1, мм	l_2, мм	l_3, мм	l_4, мм	Масса, кг	Приме-чание
2210-КМ-19.00	БР3.3	400	3	3	4	72	90	40	90	308,3	
-01	БР3.3н	400	3	3	4	72	90	40	90	308,3	Зеркальное отражение
-02	БР6.3	700	5	5	6	82	110	60	110	462,9	
-03	БР6.3н	700	5	5	6	82	110	60	110	462,9	Зеркальное отражение
-04	БР9.3	200	1	4	5	68	80	40	95	201,5	
-05	БР9.3н	200	1	4	5	68	80	40	95	201,5	Зеркальное отражение

Взам. инв. N | Подпись и дата | Инв. N подл.

Изм.	Кол.уч.	Лист	N док.	Подпись	Дата
Нач.отд.		Варенцов			
Н.контр.		Карасев			
Гл. спец.		Шрабштейн			
Нач.гр.		Мокроусова			

2210-КМ-19.00

Бортики балластного корыта БР3.3, БР3.3н, БР6.3, БР6.3н, БР9.3, БР9.3н

Стадия	Масса	Масштаб
Р	см. табл.	1:20
Лист 1	Листов 2	

15ХСНД ГОСТ 6713

ГУП ГИПРОТРАНСПУТЬ

Формат А3

2-2
М 1:10

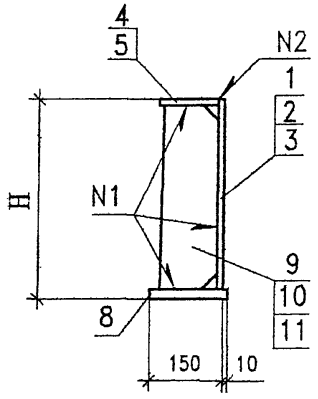

3-3
М 1:10

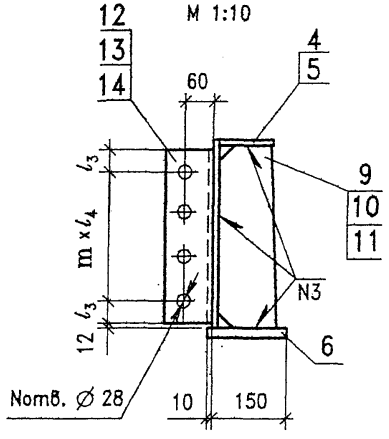

Поз.9
М 1:10

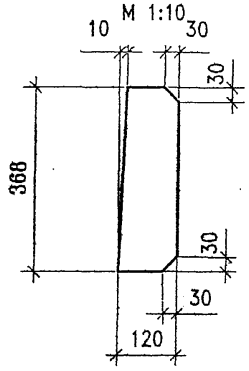

Поз.10
М 1:10

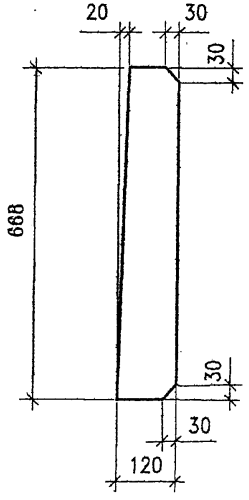

Поз.11
М 1:10

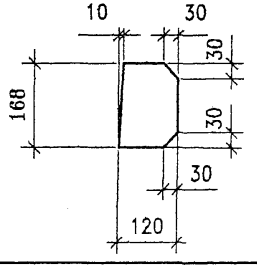

Условные обозначения сварных швов:

N1 – ГОСТ 5264-80-Т3-△6

N2 – ГОСТ 8713-79-У7-АФш

N3 – ГОСТ 5264-80-Т1-△6

Поз.	Обозначение	Наименование	Количество на исполнение-						Масса ед., кг	Приме-чание
			-	-01	-02	-03	-04	-05		
		Лист ГОСТ 19903								
		Стенка								
1		12х380х5996	1	1					198,7	
2		12х680х5996			1	1			368,1	
3		12х180х5996					1	1	85,7	
		Полка								
4		12х120х5996	1	1			1	1	67,8	
5		12х110х5996			1	1			62,1	
		Опорные подкладки								
6		20х160х555	1	1	1	1	1	1	13,9	
7		20х160х510	1	1	1	1	1	1	12,8	
8		20х160х250	5	5	5	5	5	5	6,3	
		Ребра жесткости								
9		10х120х368	8	8					3,3	
10		10х120х668			8	8			5,7	
11		10х120х168					8	8	1,4	
		Уголок 100х100х10 ГОСТ 8509								
12		L=350	1	1					5,3	
13		L=670			1	1			10,1	
14		L=460					1	1	6,9	
		Стандартные изделия								
15		Болт М22х80 ГОСТ 22353	4	4	6	6	2	2	0,34	
16		Гайка М22 ГОСТ 22354	4	4	6	6	2	2	0,11	
17		Шайба 22 ГОСТ 22355	8	8	12	12	4	4	0,06	
		Высокопрочные болты								
		прикрепления к плите								
		главной балки								
15		Болт М22х80 ГОСТ 22353	18	18	18	18	18	18	0,34	
16		Гайка М22 ГОСТ 22354	18	18	18	18	18	18	0,11	
17		Шайба 22 ГОСТ 22355	36	36	36	36	36	36	0,06	

Взам. инв. N | Подпись и дата | Инв. N подл.

Изм.	Кол.уч	Лист	Nдок	Подпись	Дата

2210-КМ-19.00

Лист 2

Формат А3

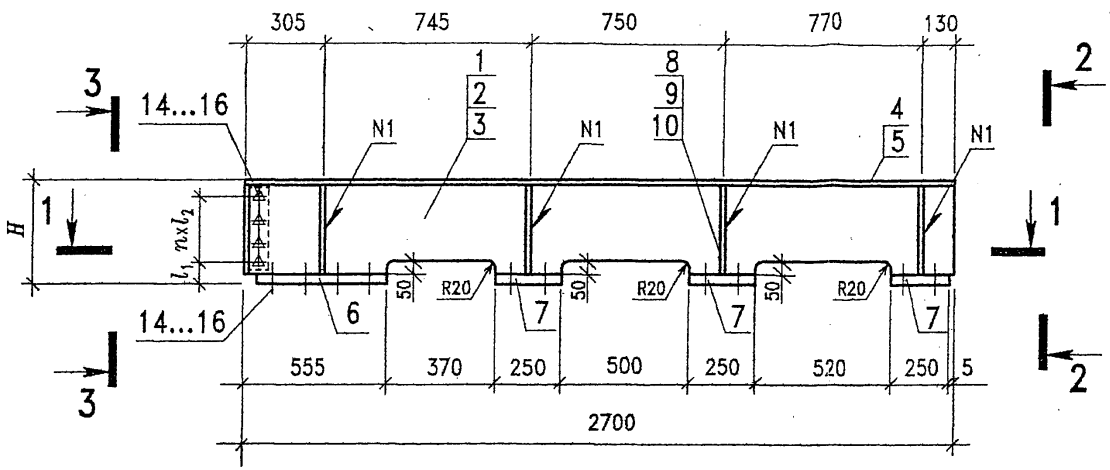

1–1

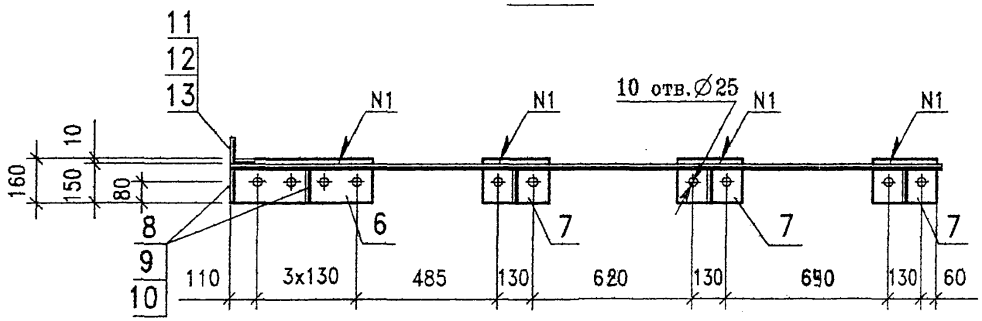

2–2

M1:10

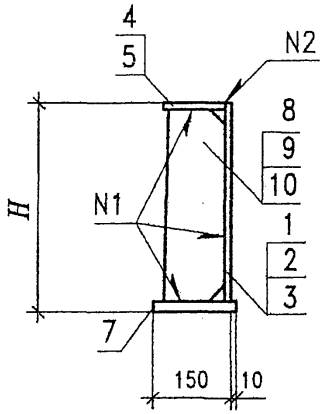

3–3

M1:10

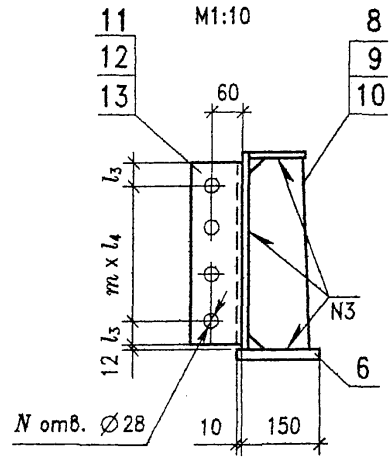

Обозначение	Марка	H, мм	n	m	N	l_1, мм	l_2, мм	l_3, мм	l_4, мм	Масса, кг	Примечание
2210-КМ-20.00	БР3.4	400	3	3	4	72	90	40	90	177,6	
-01	БР3.4н	400	3	3	4	72	90	40	90	177,6	Зеркальное отражение
-02	БР6.4	700	5	5	6	82	110	60	110	269,3	
-03	БР6.4н	700	5	5	6	82	110	60	110	269,3	Зеркальное отражение
-04	БР9.4	200	1	4	5	68	80	40	95	117,6	
-05	БР9.4н	200	1	4	5	68	80	40	95	117,6	Зеркальное отражение

Взам. инв. N | Подпись и дата | Инв. N подл.

Изм.	Колуч	Лист	Nдок	Подпись	Дата
Нач.отд.		Варенцов			
Н.контр.		Карасев			
Гл. спец.		Шрабштейн			
Нач.гр.		Мохроусова			

2210-КМ-20.00

Бортики балластного корыта БР3.4, БР3.4н, БР6.4, БР6.4н, БР9.4, БР9.4н

Стадия	Масса	Масштаб
Р	см. табл.	1:20
Лист 1	Листов 2	

15ХСНД ГОСТ 6713

ГУП ГИПРОТРАНСПУТЬ

Формат А3

Поз.8

М1:10

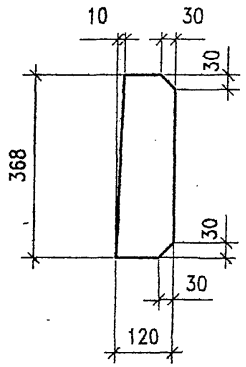

Поз.9

М1:10

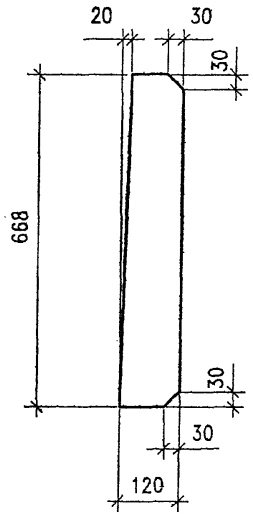

Поз.10

М1:10

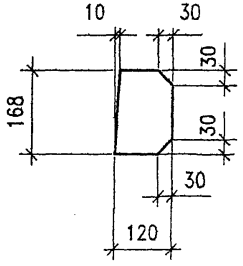

Условные обозначения сварных швов:

N1 – ГОСТ 5264-80-Т3-▽6

N2 – ГОСТ 8713-79-У7-АФш

N3 – ГОСТ 5264-80-Т1-▽6

Поз.	Обозначение	Наименование	Количество на исполнение-						Масса ед., кг	Приме-чание
			–	-01	-02	-03	-04	-05		
		Лист ГОСТ 19903								
		Стенка								
1		12x380x2700	1	1					90,2	
2		12x680x2700			1	1			166,5	
3		12x180x2700					1	1	39,3	
		Полка								
4		12x120x2700	1	1			1	1	30,5	
5		12x110x2700			1	1			28,0	
		Опорные подкладки								
6		20x160x555	1	1	1	1	1	1	13,9	
7		20x160x250	3	3	3	3	3	3	6,3	
		Ребра жесткости								
8		10x120x368	5	5					3,3	
9		10x120x668			5	5			5,7	
10		10x120x168					5	5	1,4	
		Уголок 100x100x10 ГОСТ 8509								
11		L=350	1	1					5,3	
12		L=670			1	1			10,1	
13		L=460					1	1	6,9	
		Стандартные изделия								
14		Болт М22х80 ГОСТ 22353	4	4	6	6	2	2	0,34	
15		Гайка М22 ГОСТ 22354	4	4	6	6	2	2	0,11	
16		Шайба 22 ГОСТ 22355	8	8	12	12	4	4	0,06	
		Высокопрочные болты прикрепления к плите главной балки								
14		Болт М22х80 ГОСТ 22353	10	10	10	10	10	10	0,34	
15		Гайка М22 ГОСТ 22354	10	10	10	10	10	10	0,11	
16		Шайба 22 ГОСТ 22355	20	20	20	20	20	20	0,06	

Взам. инв. N | Подпись и дата | Инв. N подл.

ТБ1 изображено, ТБ1н – зеркальное изображение

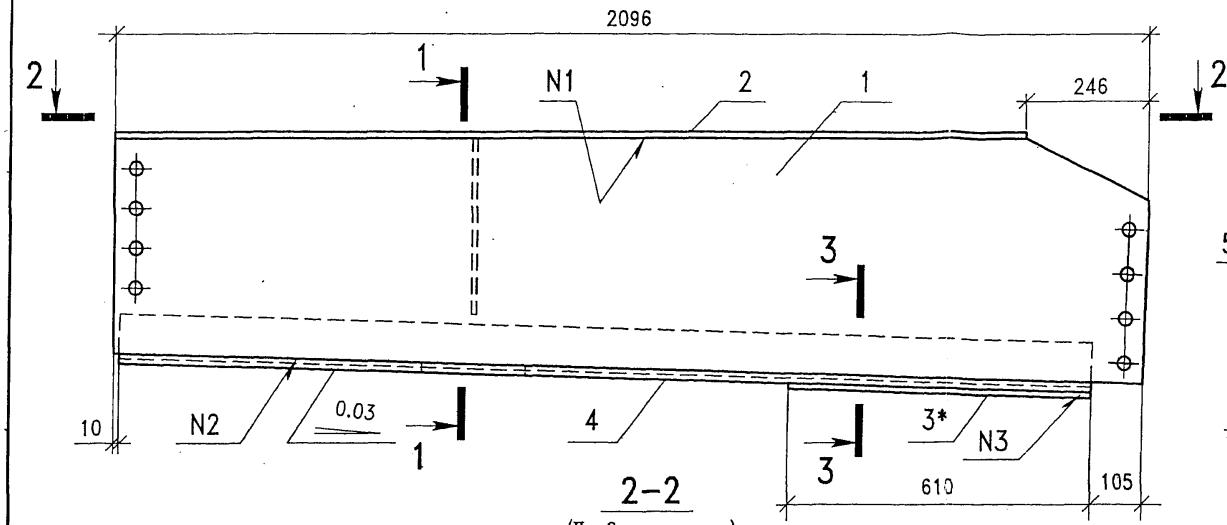

2–2

(Поз.2 не показана)

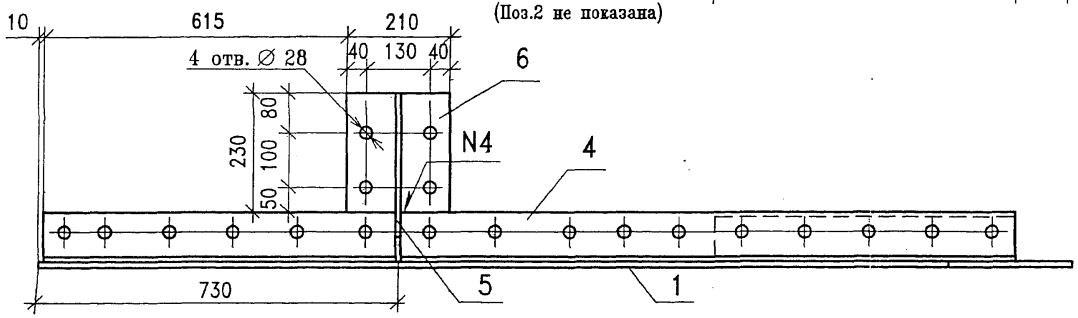

Поз.1

М 1:15

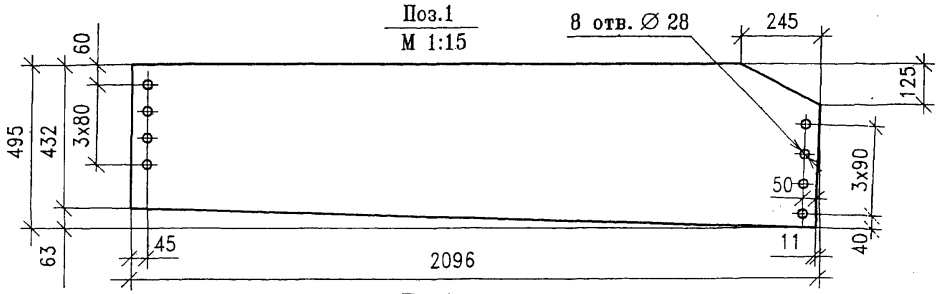

Поз.4

М 1:15

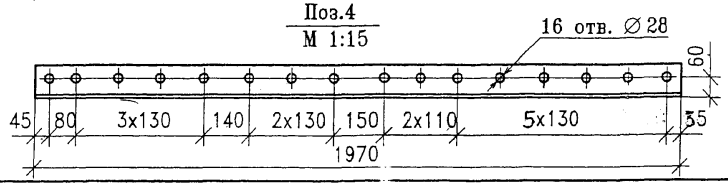

1–1

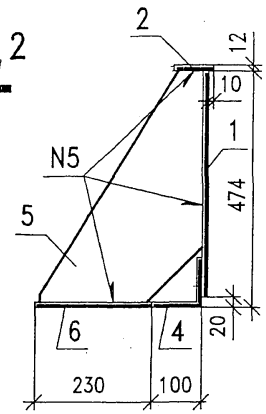

Поз.	Наименование	Кол.	Масса 1 дет. кг
	Лист 12 ГОСТ 19903		
1	495x2096	1	89,9
2	80x1850	1	13,9
3	80x610	1	4,6
	Уголок 100x100x10 ГОСТ 8509		
4	L=1970	1	29,7
	Лист 10 ГОСТ 19903		
5	320x464	1	6,4
6	210x230	1	3,8

Поз.5

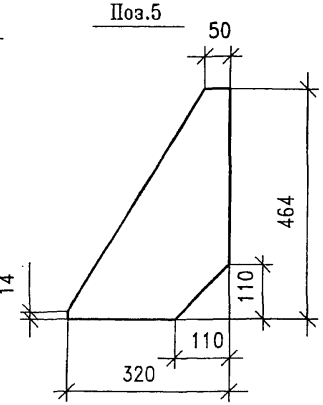

3–3

М 1:4

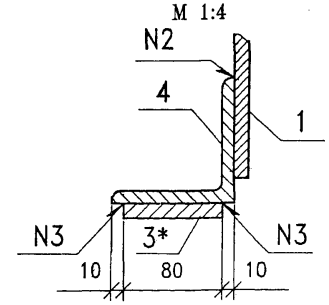

* – Отверстия в поз.3 сверлятся после приварки полосы (поз.3) к уголку (поз.4) через отверстия в уголке.

Условные обозначения сварных швов:

N1 – ГОСТ 8713-79-Т3-△6
N2 – ГОСТ 8713-79-Н2-АФ-△6
N3 – ГОСТ 5264-80-Н1-△6
N4 – ГОСТ 5264-80-С8
N5 – ГОСТ 5264-80-Т3-△6

Изм.	Кол.уч	Лист	Nдок	Подпись	Дата
Нач.отд.		Варенцов			
Н.контр.		Карасев			
Гл.спец.		Шрабштейн			
Нач.гр.		Мокроусова			

2210-КМ-21.00

Секции торцового бортика ТБ1, ТБ1н

Стадия	Масса	Масштаб
Р	148,3	1:10
Лист	Листов 1	

15ХСНД ГОСТ 6713

ГУП ГИПРОТРАНСПУТЬ

Взам. инв. N | Подпись и дата | Инв. N подл.

Формат А3

ТБ2 изображено, ТБ2н – зеркальное изображение

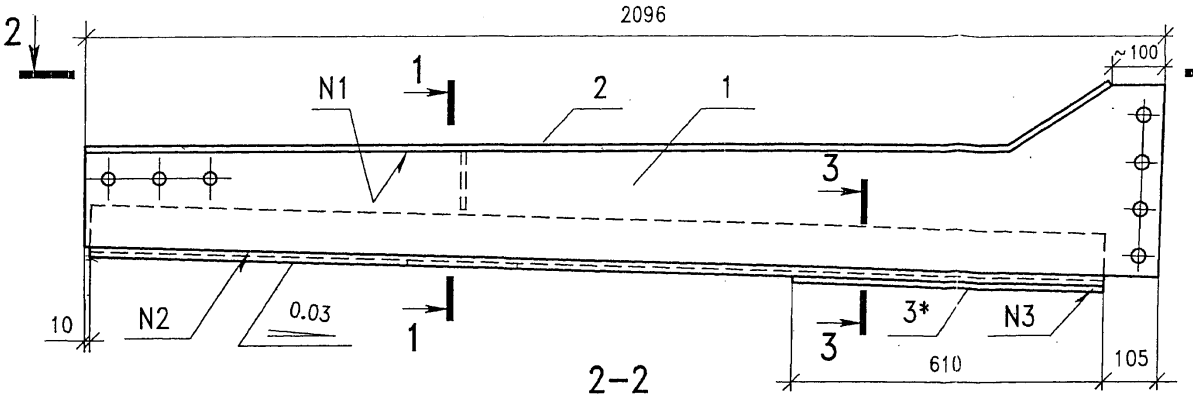

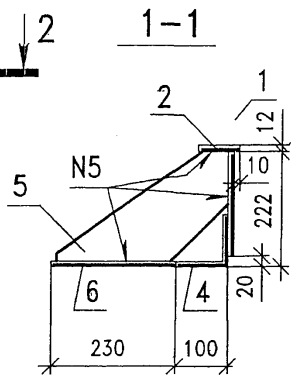

Поз.	Наименование	Кол.	Масса 1 дет. кг
	Лист 12 ГОСТ 19903		
1	370x2096	1	42,2
2	80x2020	1	15,2
3	80x610	1	4,6
	Уголок 100x100x10 ГОСТ 8509		
4	L=1970	1	29,7
	Лист 10 ГОСТ 19903		
5	320x212	1	2,7
6	210x230	1	3,8

2–2

(Поз.2 не показана)

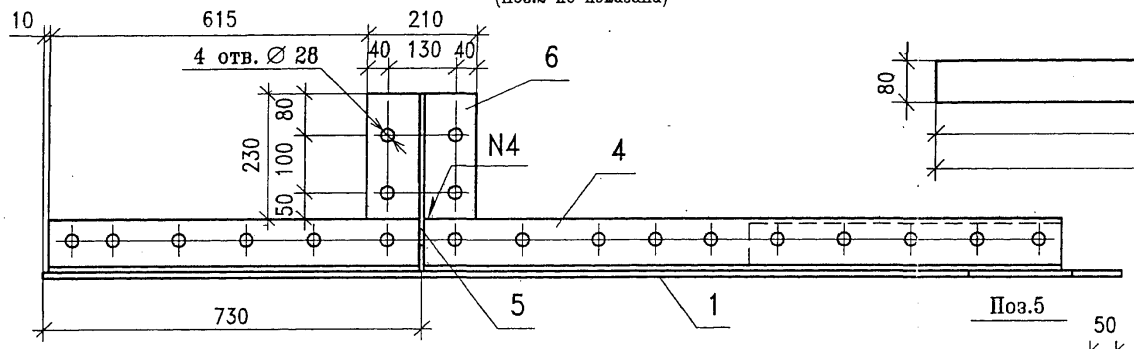

Поз.2

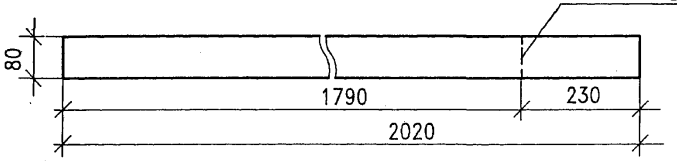

3–3

М 1:4

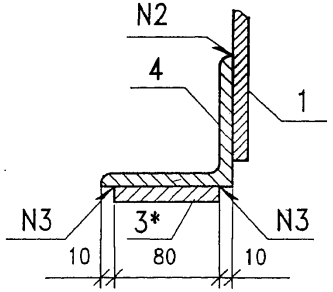

* – Отверстия в поз.3 сверлятся после приварки полосы (поз.3) к уголку (поз.4) через отверстия в уголке.

Поз.1

М 1:15

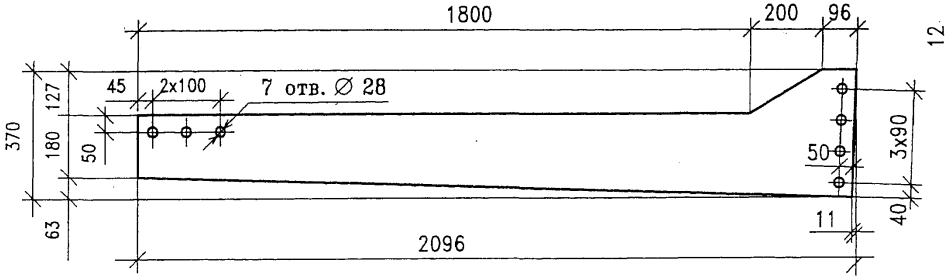

Поз.5

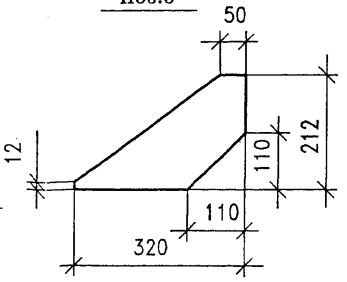

Поз.4

М 1:15

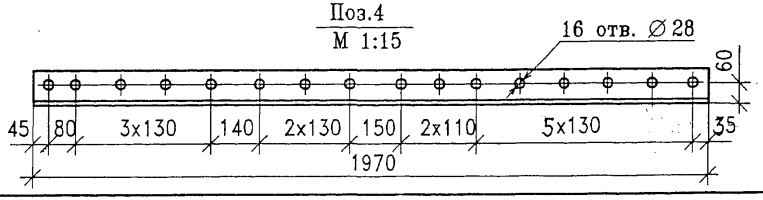

Условные обозначения сварных швов:

N1 – ГОСТ 8713-79-Т3-△6
N2 – ГОСТ 8713-79-Н2-АФ-△6
N3 – ГОСТ 5264-80-Н1-△6
N4 – ГОСТ 5264-80-С8
N5 – ГОСТ 5264-80-Т3-△6

Изм.	Кол.уч	Лист	Nдок	Подпись	Дата
Нач.отд.		Варенцов			
Н.контр.		Карасев			
Гл.спец.		Шрабштейн			
Нач.гр.		Мокроусова			

2210-КМ-22.00

Секции торцового бортика ТБ2, ТБ2н

Стадия	Масса	Масштаб
Р	98,2	1:10
Лист	Листов 1	

15ХСНД ГОСТ 6713

ГУП ГИПРОТРАНСПУТЬ

Формат А3

Взам. инв. N | Подпись и дата | Инв. N подл.

ТБ3 изображено, ТБ3н – зеркальное изображение

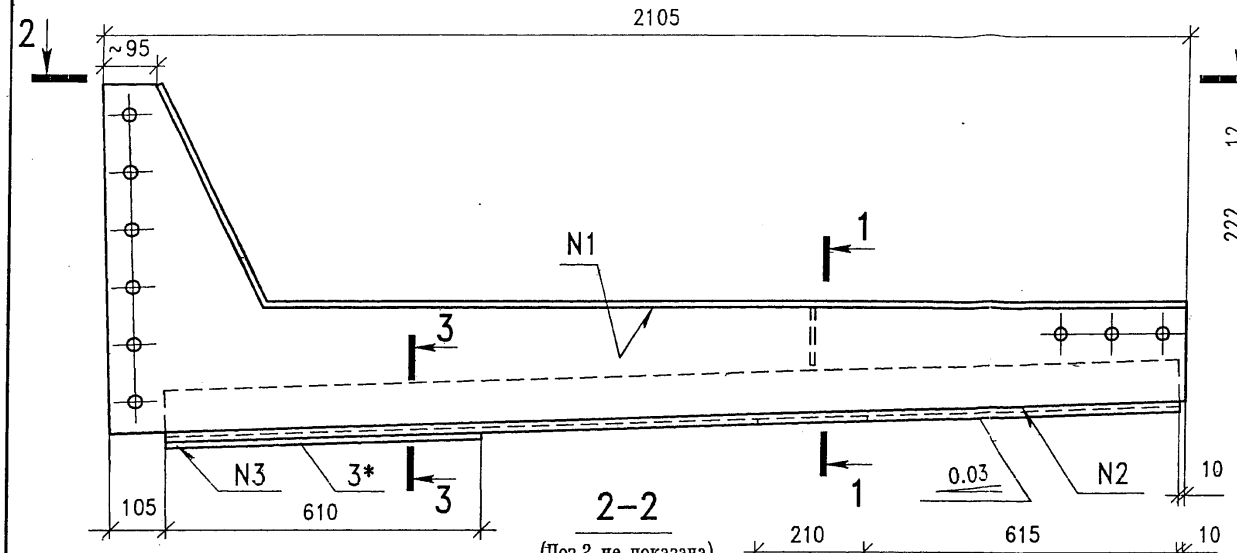

1–1

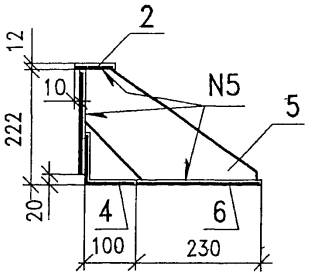

Поз.	Наименование	Кол.	Масса 1 дет. кг
	Лист 12 ГОСТ 19903		
1	670x2105	1	49,4
2	80x2250	1	17,0
3	80x610	1	4,6
	Уголок 100x100x10 ГОСТ 8509		
4	L=1970	1	29,7
	Лист 10 ГОСТ 19903		
5	320x212	1	2,7
6	210x230	1	3,8

2–2

(Поз.2 не показана)

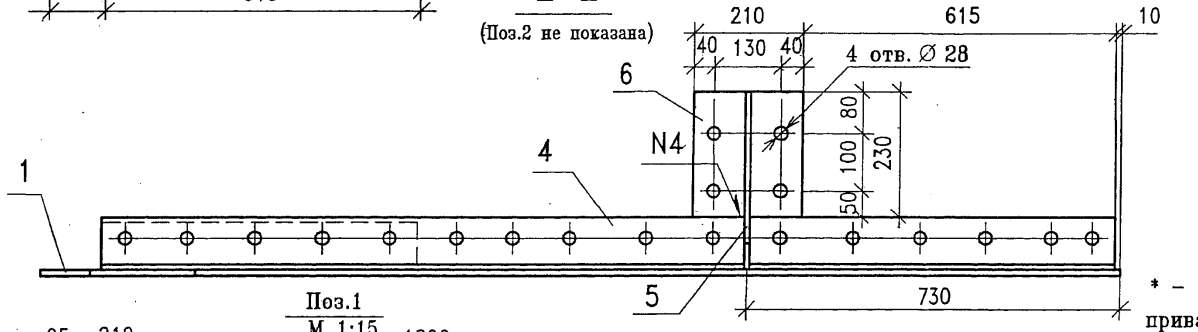

3–3

М 1:4

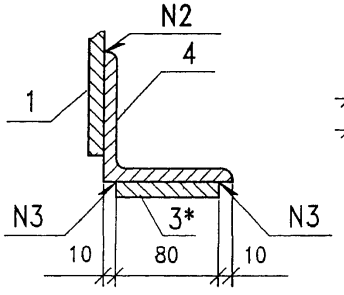

Поз.2

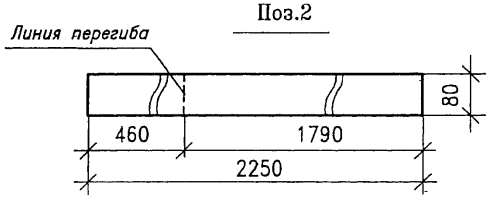

Поз.5

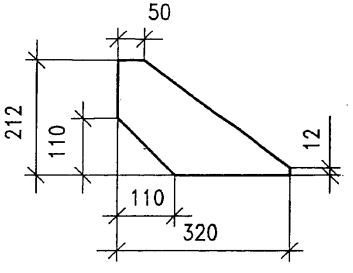

Поз.1

М 1:15

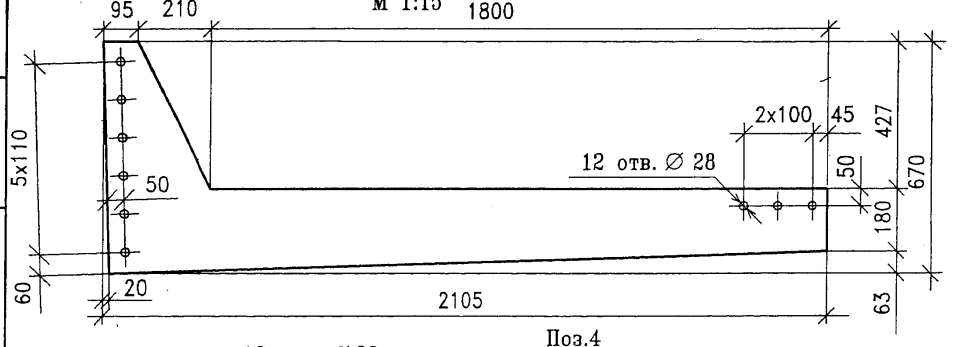

Поз.4

М 1:15

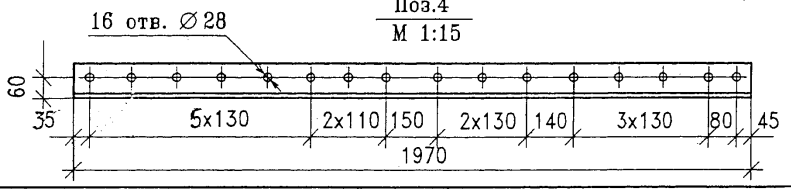

* – Отверстия в поз.3 сверлятся после приварки полосы (поз.3) к уголку (поз.4) через отверстия в уголке.

Условные обозначения сварных швов:

N1 – ГОСТ 8713-79-Т3-△6
N2 – ГОСТ 8713-79-Н2-АФ-△6
N3 – ГОСТ 5264-80-Н1-△6
N4 – ГОСТ 5264-80-С8
N5 – ГОСТ 5264-80-Т3-△6

Изм.	Кол.уч	Лист	Nдок	Подпись	Дата
Нач.отд.		Варенцов			
Н.контр.		Карасев			
Гл.спец.		Шрабштейн			
Нач.гр.		Мохроусова			

2210-КМ-23.00

Секции торцового бортика ТБ3, ТБ3н

Стадия	Масса	Масштаб
Р	107,2	1:10
Лист	Листов 1	

15ХСНД ГОСТ 6713

ГУП ГИПРОТРАНСПУТЬ

Взам. инв. N | Подпись и дата | Инв. N подл.

Формат А3

ТБ4 изображено, ТБ4н – зеркальное изображение

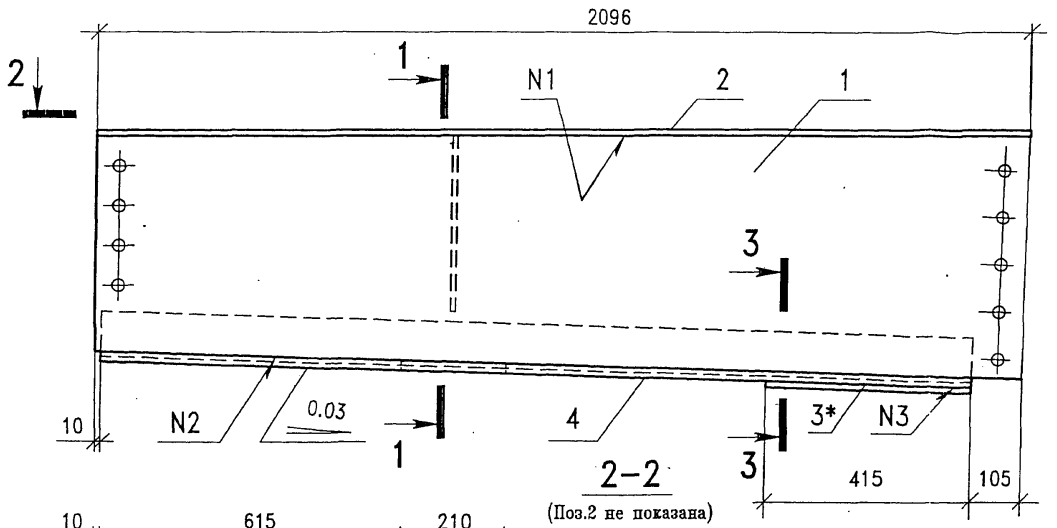

2–2
(Поз.2 не показана)

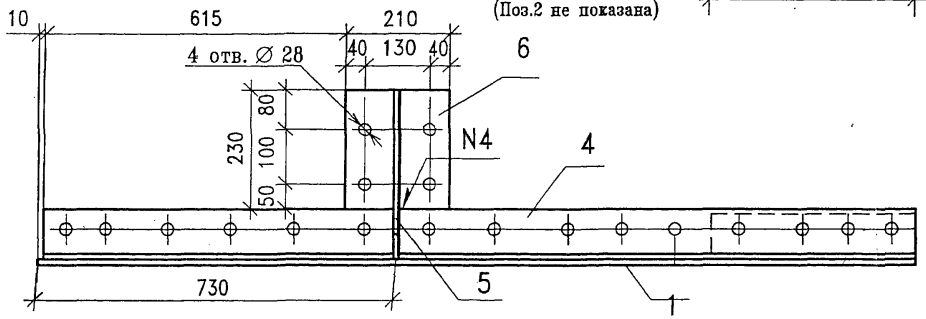

Поз.1
М 1:15

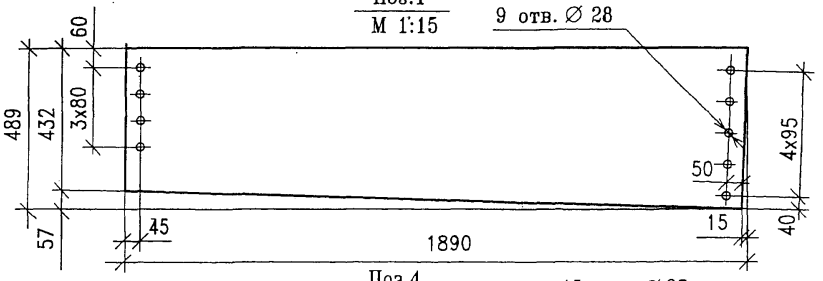

Поз.4
М 1:15

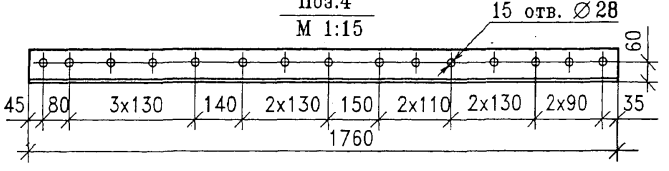

1–1

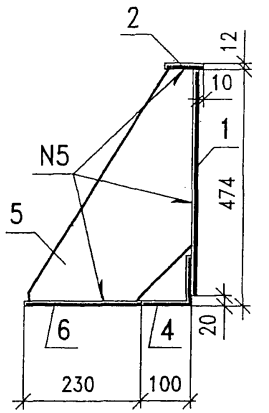

Поз.5

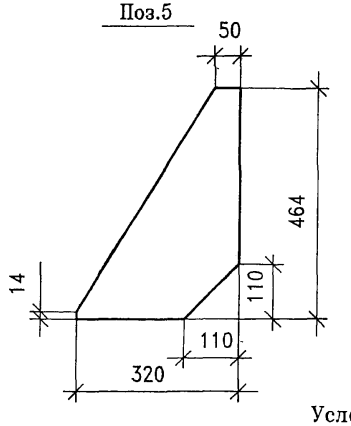

3–3
М 1:4

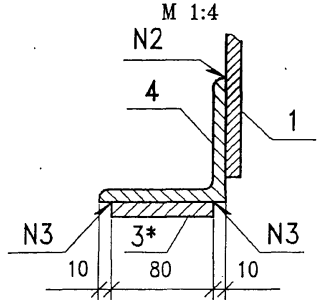

* – Отверстия в поз.3 сверлятся после приварки полосы (поз.3) к уголку (поз.4) через отверстия в уголке.

Поз.	Наименование	Кол.	Масса 1 дет. кг
	Лист 12 ГОСТ 19903		
1	489x1890	1	81,7
2	80x1890	1	14,2
3	80x415	1	3,1
	Уголок 100x100x10 ГОСТ 8509		
4	L=1760	1	26,4
	Лист 10 ГОСТ 19903		
5	320x464	1	6,6
6	210x230	1	4,0

Условные обозначения сварных швов:

N1 – ГОСТ 8713-79-Т3-▷6
N2 – ГОСТ 8713-79-Н2-АФ-▷6
N3 – ГОСТ 5264-80-Н1-▷6
N4 – ГОСТ 5264-80-С8
N5 – ГОСТ 5264-80-Т3-▷6

Изм.	Кол.уч	Лист	Nдок	Подпись	Дата
Нач.отд.		Варенцов			
Н.контр.		Карасев			
Гл.спец.		Шрабштейн			
Нач.гр.		Мохроусова			

2210-КМ-24.00

Секции торцового бортика ТБ4, ТБ4н

Стадия	Масса	Масштаб
Р	136,0	1:10
Лист	Листов 1	

15ХСНД ГОСТ 6713

ГУП ГИПРОТРАНСПУТЬ

Инв. N подл. | Подпись и дата | Взам. инв. N

Формат А3

ТБ5 изображено, ТБ5н – зеркальное изображение

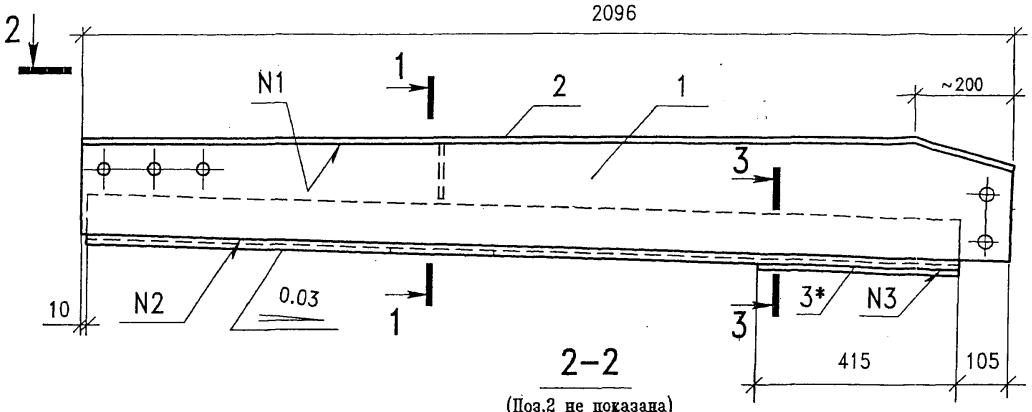

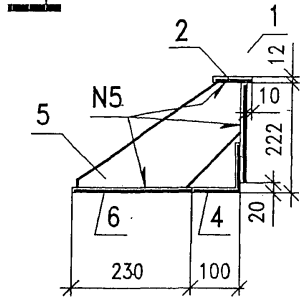

Поз.	Наименование	Кол.	Масса 1 дет. кг
	Лист 12 ГОСТ 19903		
1	237x1895	1	36,9
2	80x1885	1	14,2
3	80x415	1	3,1
	Уголок 100x100x10 ГОСТ 8509		
4	L=1760	1	26,4
	Лист 10 ГОСТ 19903		
5	320x212	1	2,7
6	210x230	1	3,8

2–2

(Поз.2 не показана)

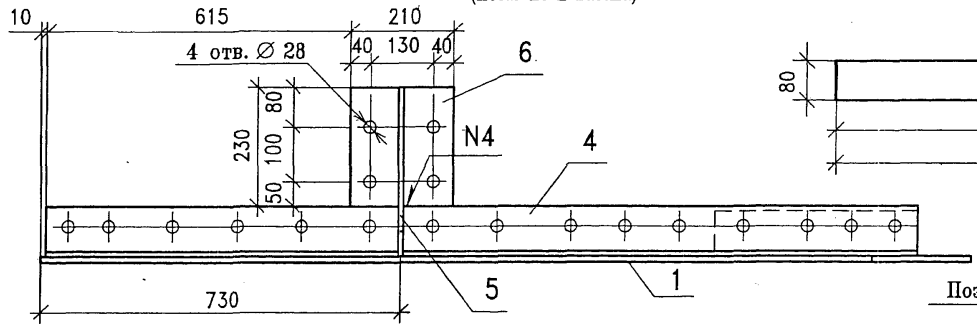

Поз.2

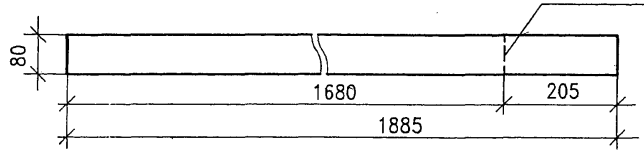

3–3

М 1:4

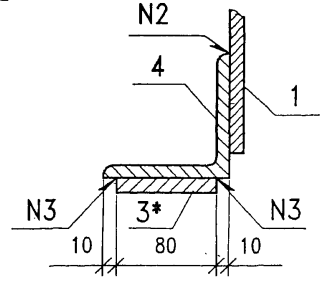

* – Отверстия в поз.3 сверлятся после приварки полосы (поз.3) к уголку (поз.4) через отверстия в уголке.

Поз.1

М 1:15

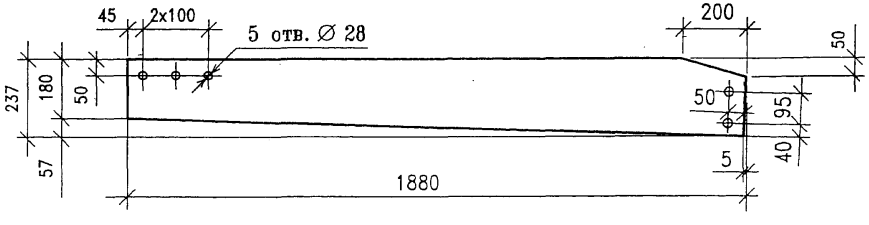

Поз.5

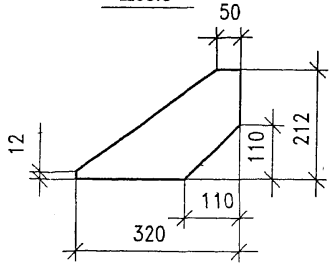

Поз.4

М 1:15

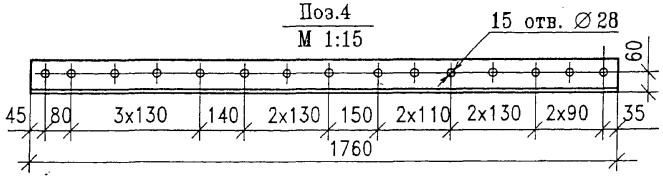

Условные обозначения сварных швов:

N1 – ГОСТ 8713-79-Т3-▷6
N2 – ГОСТ 8713-79-Н2-АФ-▷6
N3 – ГОСТ 5264-80-Н1-▷6
N4 – ГОСТ 5264-80-С8
N5 – ГОСТ 5264-80-Т3-▷6

Изм.	Кол.уч	Лист	Nдок	Подпись	Дата
Нач.отд.		Варенцов			
Н.контр.		Карасев			
Гл.спец.		Шрабштейн			
Нач.гр.		Мокроусова			

2210-КМ-25.00

Секции торцового бортика ТБ5, ТБ5н

Стадия	Масса	Масштаб
Р	87,1	1:10
Лист	Листов 1	

15ХСНД ГОСТ 6713

ГУП ГИПРОТРАНСПУТЬ

Взам. инв. N | Подпись и дата | Инв. N подл.

Формат А3

Рис. 1

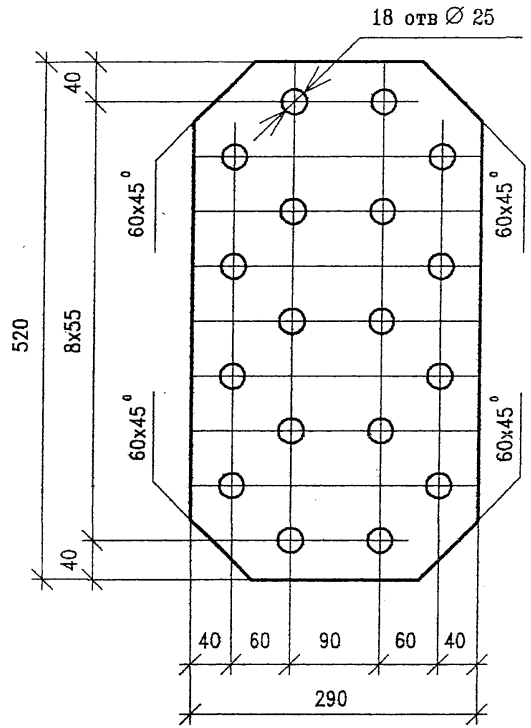

Рис. 2

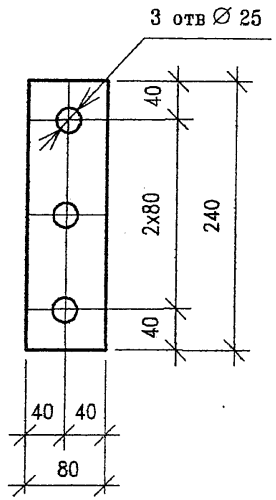

Обозначение	Марка	Рис.	Масса, кг
2210-КМ-26.00	НК1	1	11,6
-01	ПР	2	1,5

Взам. инв. N | Подпись и дата | Инв. N подл.

Изм.	Кол.уч	Лист	Nдок	Подпись	Дата	2210-КМ-26.00		
						Накладка НК1, прокладка ПР	Стадия: Р; Масса: См. табл.; Масштаб: 1:5	
Нач.отд.		Варенцов					Лист	Листов 1
Н.контр.		Карасев				Лист: 10 ГОСТ 19903 / 15ХСНД ГОСТ 6713	ГУП ГИПРОТРАНСПУТЬ	
Гл.спец.		Шрабштейн						
Нач.гр.		Мокроусова						

Формат А4

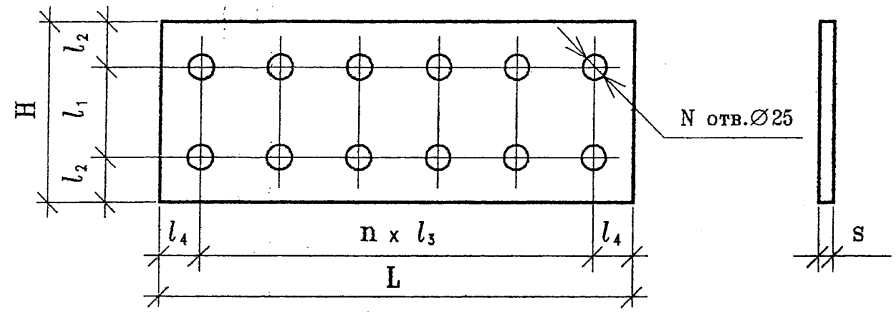

Обозначение	Марка	L, мм	H, мм	S	l_1, мм	l_2, мм	l_3, мм
2210-КМ-27.00	НК2	230	180	12	90	45	130
-01	НК3	480	180	12	90	45	80
-02	НК4	520	180	12	90	45	60
-03	НК6	270	180	12	90	45	95
-04	НТ1	240	170	10	90	40	80
-05	НТБ1	340	200	12	100	50	80

Обозначение	Марка	l_4, мм	n	N	Масса, кг
2210-КМ-27.00	НК2	50	1	4	3,9
-01	НК3	40	5	10	8,1
-02	НК4	35	1	4	2,2
-03	НК6	40	2	6	4,6
-04	НТ1	40	2	6	3,2
-05	НТБ1	50	3	8	6,4

Взам. инв. N | Подпись и дата | Инв. N подл.

Изм.	Кол.уч	Лист	Nдок	Подпись	Дата	2210-КМ-27.00		
						Накладки НК2...НК4, НК6...НК8. НТ1, НТБ1	Стадия: Р; Масса: См. табл.; Масштаб: 1:5	
Нач.отд.		Варенцов					Лист	Листов 1
Н.контр.		Карасев				Лист: ГОСТ 19903 / 15ХСНД ГОСТ 6713	ГУП ГИПРОТРАНСПУТЬ	
Гл.спец.		Шрабштейн						
Нач.гр.		Мокроусова						

Формат А4

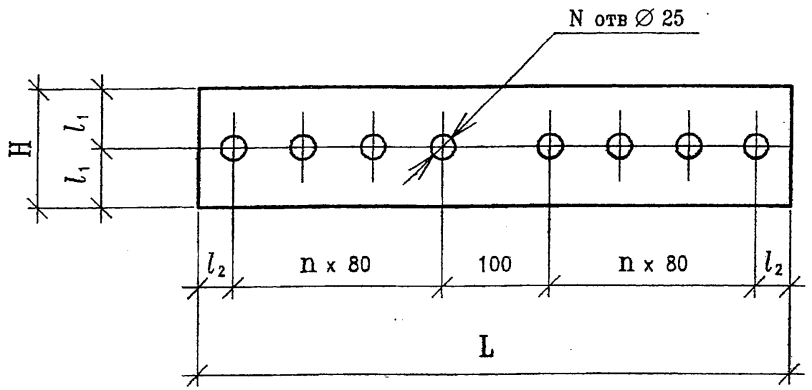

Обозначение	Марка	L, мм	H, мм	l_1, мм	l_2, мм	n	N	Масса, кг
2210-КМ-28.00	НК5	660	120	60	40	3	8	7,5
-01	НТБ2	520	90	45	50	2	6	4,4

Взам. инв. N | Подпись и дата | Инв. N подл.

Изм.	Кол.уч	Лист	Nдок	Подпись	Дата
Нач.отд.		Варенцов			
Н.контр.		Карасев			
Гл.спец.		Шрабштейн			
Нач.гр.		Мохроусова			

2210-КМ-28.00

Накладки НК5, НТБ2

Стадия	Масса	Масштаб
Р	См. табл.	1:5
Лист	Листов 1	

Лист 12 ГОСТ 19903 / 15ХСНД ГОСТ 6713

ГУП ГИПРОТРАНСПУТЬ

Формат А4

НТ2 изображено, НТ2н – зеркальное изображение

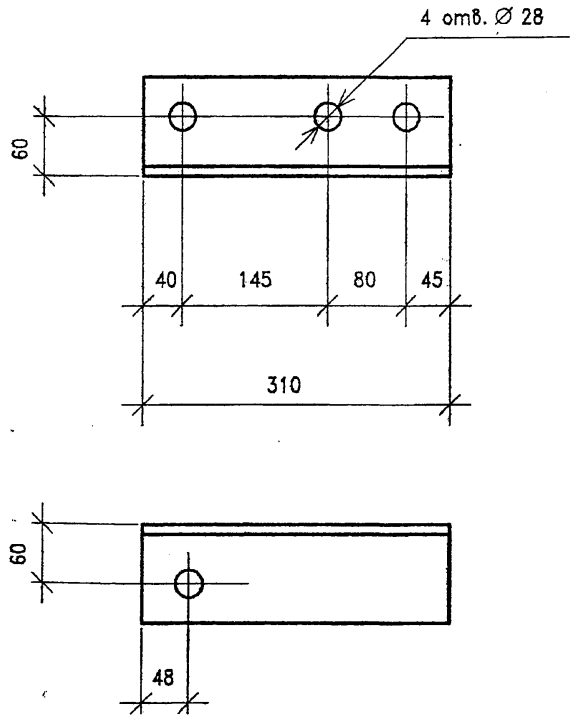

Взам. инв. N | Подпись и дата | Инв. N подл.

Изм.	Кол.уч	Лист	Nдок	Подпись	Дата
Нач.отд.		Варенцов			
Н.контр.		Карасев			
Гл.спец.		Шрабштейн			
Нач.гр.		Мохроусова			

2210-КМ-29.00

Накладки НТ2, НТ2н

Стадия	Масса	Масштаб
Р	4,7	1:5
Лист	Листов 1	

Уголок 100х100х10 ГОСТ 8509 / 15ХСНД ГОСТ 6713

ГУП ГИПРОТРАНСПУТЬ

Формат А4

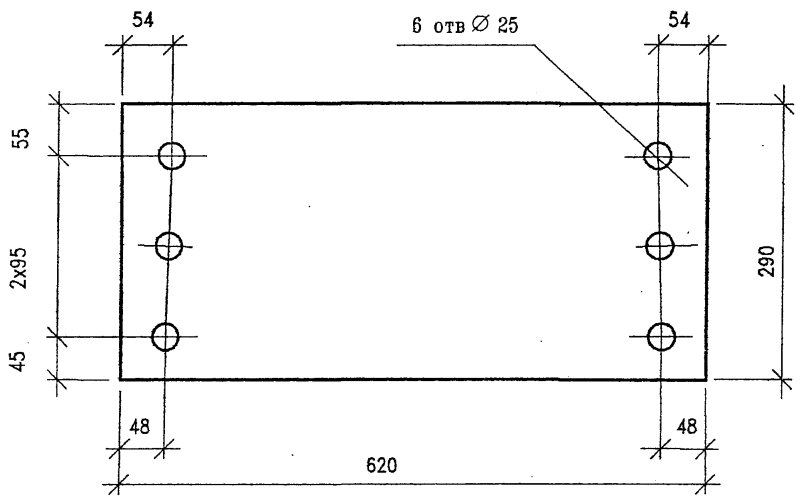

Взам. инв. N

Подпись и дата

Инв. N подл.

Изм.	Кол.уч	Лист	N док	Подпись	Дата

Нач.отд.	Варенцов	
Н.контр.	Карасев	
Гл.спец.	Шрабштейн	
Нач.гр.	Мохроусова	

2210-КМ-30.00

Накладка НТБ3

Стадия	Масса	Масштаб
Р	16,9	1:5
Лист	Листов 1	

Лист 10 ГОСТ 19903 / 15ХСНД ГОСТ 6713

ГУП ГИПРОТРАНСПУТЬ

Формат А4

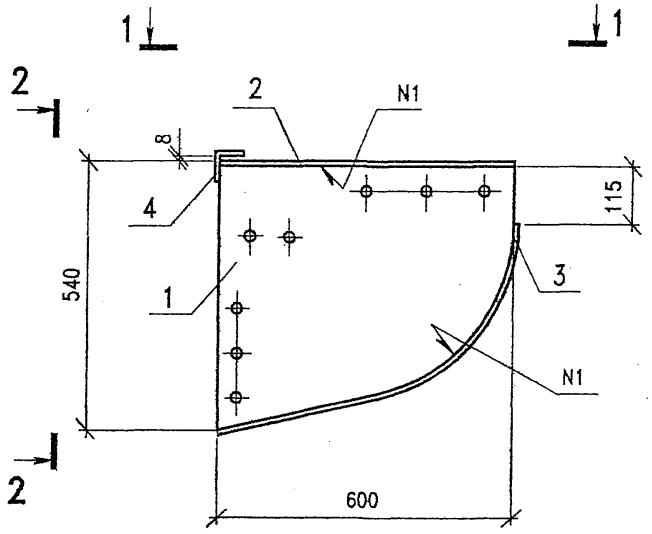

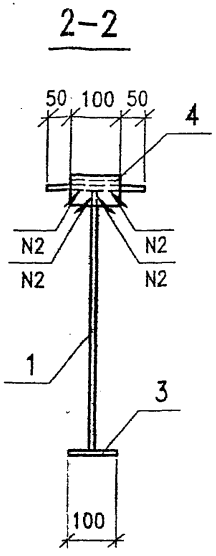

Поз	Наименование	Кол.	Масса 1дет, кг
	Стенка		
1	Лист 10х600х580 ГОСТ 19903	1	20,7
	Полка		
2	Лист 10х200х600 ГОСТ 19903	1	9,4
	Окаймление		
3	Лист 10х100х820 ГОСТ 19903	1	6.4
	Ограничитель		
4	Лист 6х100х120 ГОСТ 19903	1	0,6

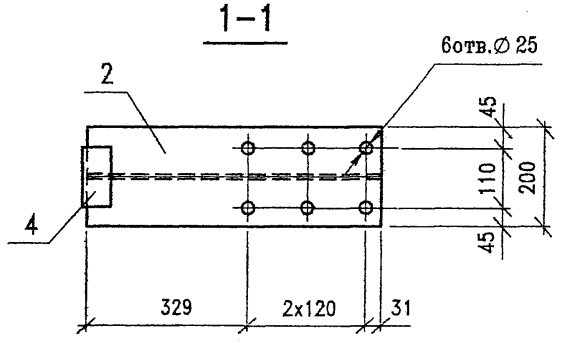

Поз.1

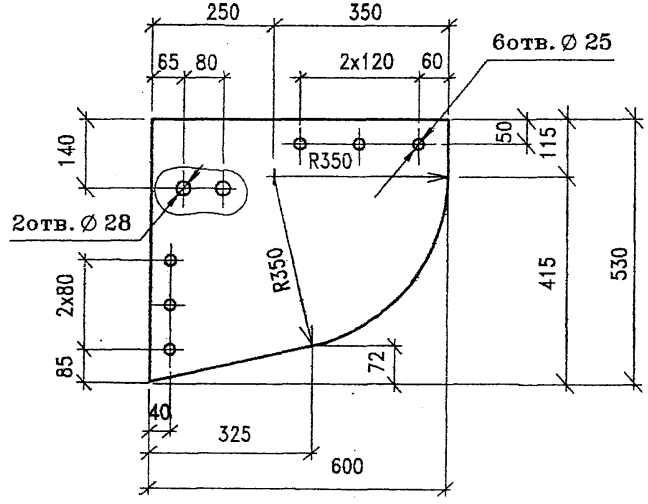

Поз.4

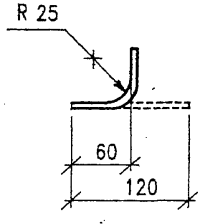

Условные обозначения сварных швов:

N1– ГОСТ 8713-79-Т3-МФ-△6

N2– ГОСТ 5264-80-Т1-△4

Изм.	Кол.уч	Лист	Nдок	Подпись	Дата
Нач.отд.		Варенцов			
Н.контр.		Карасев			
Гл. спец.		Шрабштейн			
Нач.гр.		Мохроусова			
Инж.1кат		Рутковская			

2210-КМ-31.00

Консоль тротуарная КТ1

15ХСНД ГОСТ 6713

Стадия	Масса	Масштаб
Р	37,1	1:10 1:5
Лист	Листов 1	

ГУП ГИПРОТРАНСПУТЬ

Инв.N подл. | Подпись и дата | Взам.инв.N

Формат А3

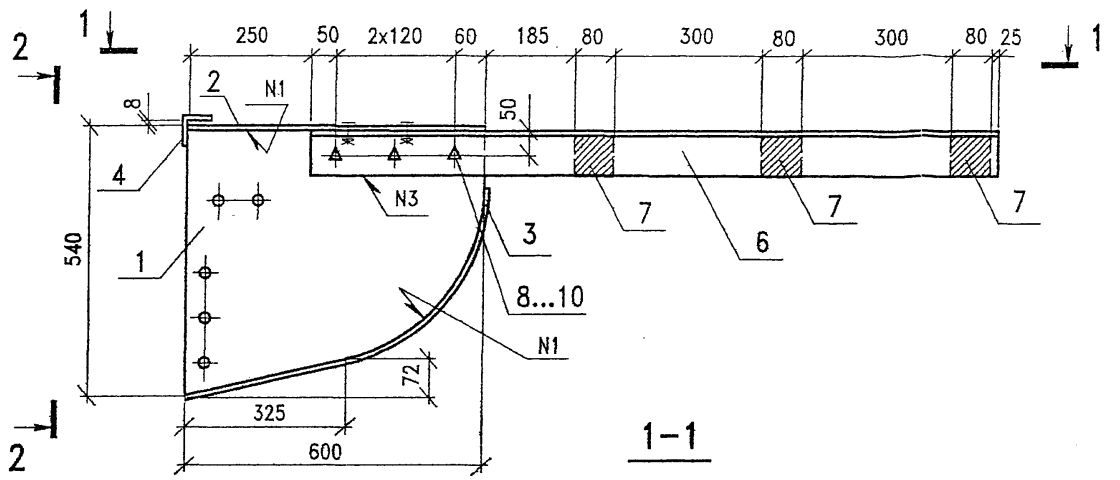

1-1

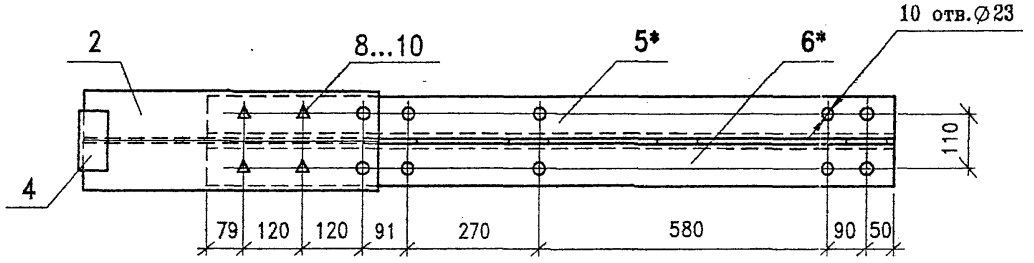

2-2

(поз.5,6 не показаны)

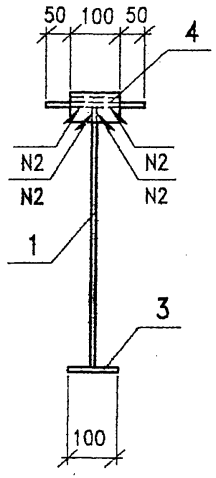

* – в месте примыкания к поз.1, 2 на длине 350 мм на обушке уголка снять фаску с катетом 9 мм

Поз.1

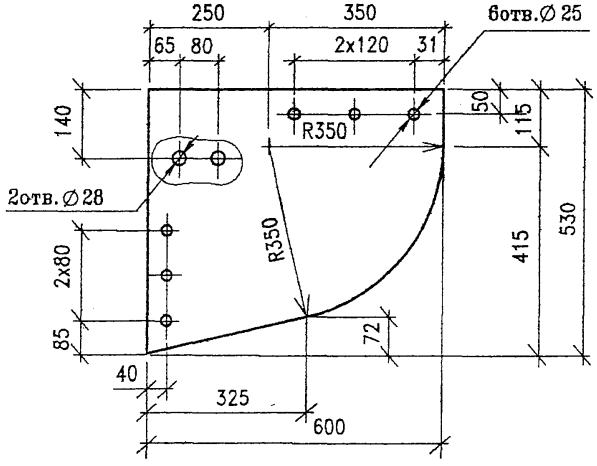

Деталь приварки прокладок

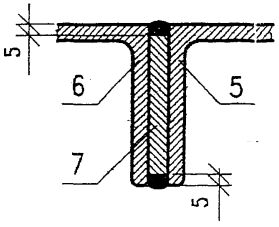

Поз.4

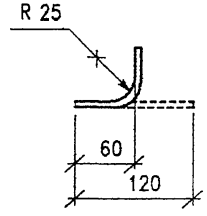

Поз.	Наименование	Кол.	Масса 1дет, кг
	Стенка		
1	Лист 10х600х580 ГОСТ 19903	1	20,7
	Полка		
2	Лист10х200х600 ГОСТ 19903	1	9,4
	Окаймление		
3	Лист10х100х820 ГОСТ 19903	1	6,4
	Ограничитель		
4	Лист6х100х120 ГОСТ 19903	1	0,6
	Уголок 90х9 ГОСТ 8509		
5	L=1400	1	17,1
6	L=1400	1	17,1
	Прокладка		
7	Лист10х80х80 ГОСТ 19903	3	0,5
	Стандартные изделия		
8	Болт М22х70 ГОСТ 22353	7	0,31
9	Гайка М22 ГОСТ 22354	7	0,11
10	Шайба 22 ГОСТ 22355	14	0,06

Условные обозначения сварных швов:

N1– ГОСТ 8713-79-Т3-МФ-△6

N2– ГОСТ 5264-80-Т1-△4

N3– ГОСТ 5264-80-Н1-△6

Изм.	Кол.уч	Лист	Nдок	Подпись	Дата
Нач.отд.		Варенцов			
Н.контр.		Карасев			
Гл. спец.		Шрабштейн			
Нач.гр.		Мохроусова			
Инж.1кат		Рутковская			

2210-КМ-32.00

Консоль тротуарная КТ2

Стадия	Масса	Масштаб
Р	76,6	1:10 1:5 1:2,5
Лист	Листов 1	

15ХСНД ГОСТ 6713

ГУП ГИПРОТРАНСПУТЬ

Инв.N подл. | Подпись и дата | Взам.инв.N

Формат А3

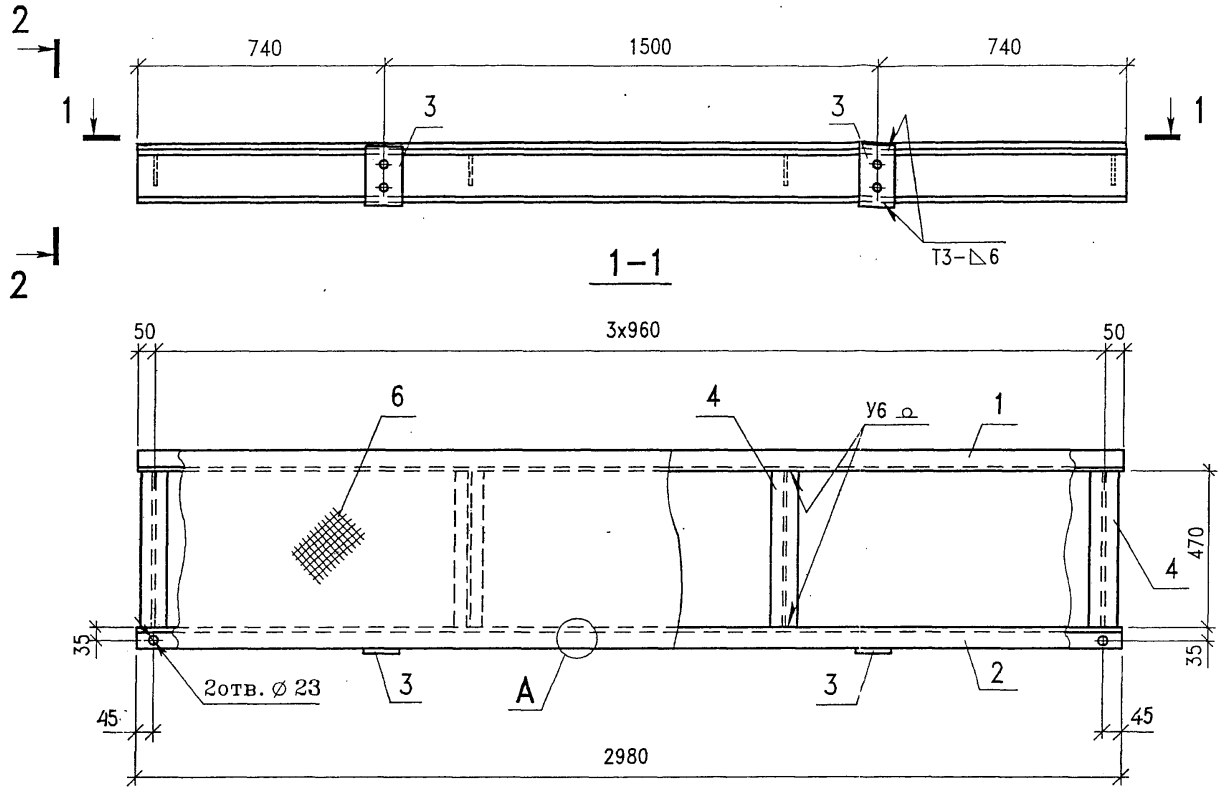

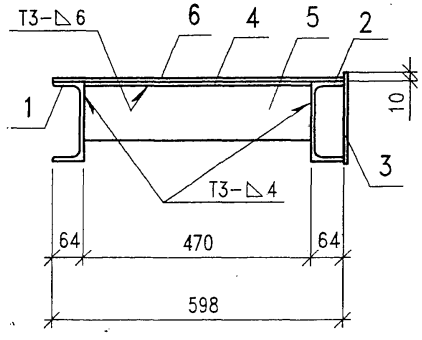

Поз.3

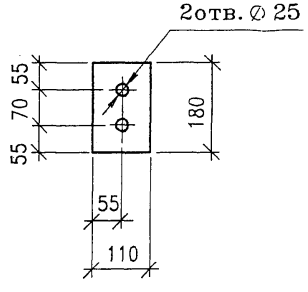

Сварка по ГОСТ 5264-80

Поз	Наименование	Кол.	Масса 1дет, кг
	Швеллер 16П ГОСТ 8240		
1	L=2980	1	42,3
	Швеллер 16П ГОСТ 8240		
2	L=2980	1	42,3
	Полоса 12х110 ГОСТ 103		
3	L=180	2	1,9
	Полоса 8х80 ГОСТ 103		
4	L=470	4	2.4
	Полоса 10х110 ГОСТ 103		
5	L=470	4	4,1
	Лист ПВ1 406х600		
	ТУ 5262-001-23083253-96		
6	L=2980	1	28,1

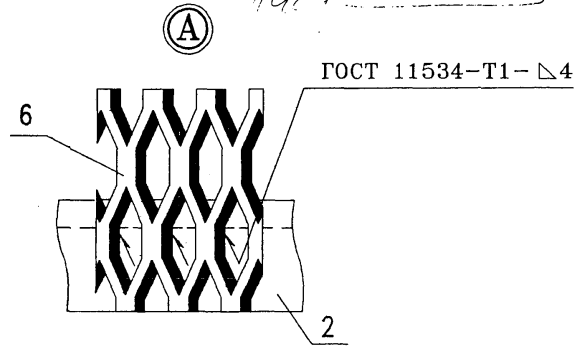

Изм.	Кол.уч	Лист	№док	Подпись	Дата
Нач.отд.		Варенцов			
Н.контр.		Карасев			
Гл. спец.		Шрабштейн			
Нач.гр.		Мокроусова			
Инж.1кат		Рутковская			

2210-КМ-33.00

Плита тротуарная ПТ1

Стадия	Масса	Масштаб
Р	142,5	1:15 1:10 1:5
Лист	Листов 1	

15ХСНД ГОСТ 6713

ГУП ГИПРОТРАНСПУТЬ

Инв.N подл. | Подпись и дата | Взам.инв.N

Формат А3

Поз	Наименование	Кол.	Масса 1дет, кг
	Швеллер 16П ГОСТ 8240		
1	L=1890	1	26,8
2	L=1890	1	26,8
	Полоса 12х110 ГОСТ 103		
3	L=180	2	1,9
	Полоса 8х80 ГОСТ 103		
4	L=470	3	2.4
	Полоса 10х110 ГОСТ 103		
5	L=470	3	4,1
	Лист ПВ1 406х600 ГОСТ 8706		
6	L=1890	1	17,8

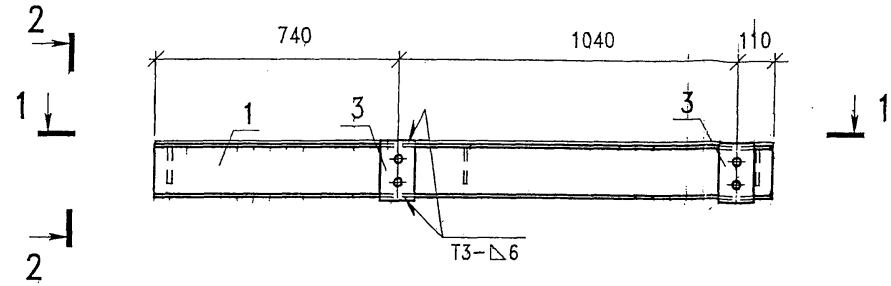

1-1

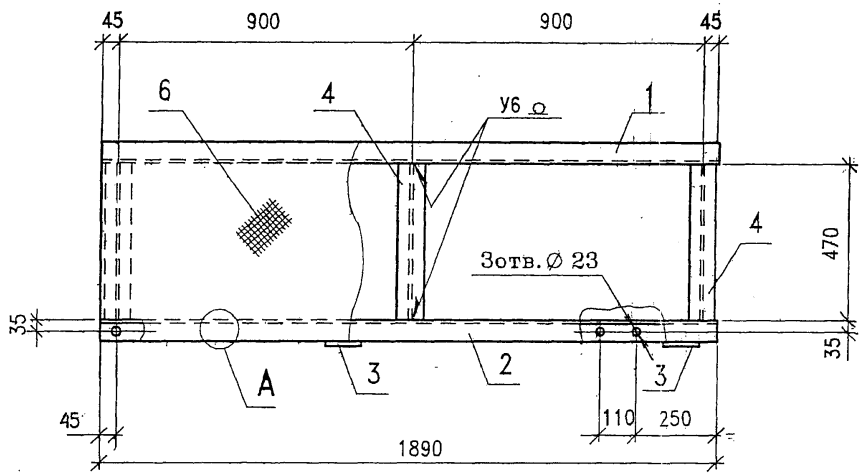

2-2

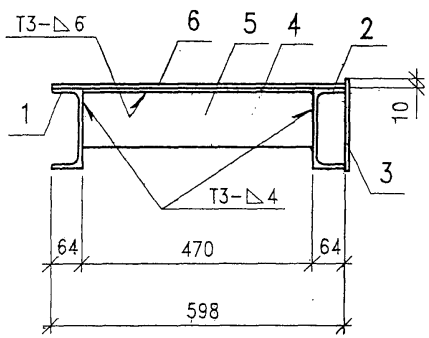

Поз.3

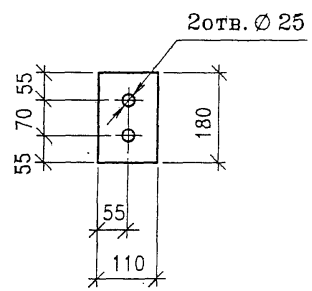

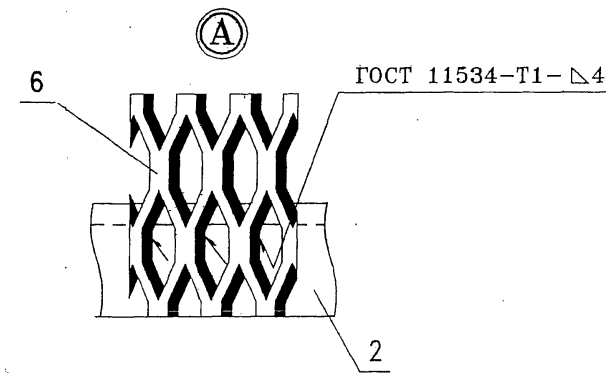

Сварка по ГОСТ 5264-80

Изм.	Кол.уч	Лист	Nдок	Подпись	Дата
Нач.отд.		Варенцов			
Н.контр.		Карасев			
Гл. спец.		Шрабштейн			
Нач.гр.		Мохроусова			
Инж.1кат		Рутковская			

2210-КМ-34.00

Плита тротуарная ПТ2.1

15ХСНД ГОСТ 6713

Стадия	Масса	Масштаб
Р	94,7	1:15 1:10 1:5
Лист	Листов 1	

ГУП ГИПРОТРАНСПУТЬ

Инв.N подл. | Подпись и дата | Взам.инв.N

Формат А3

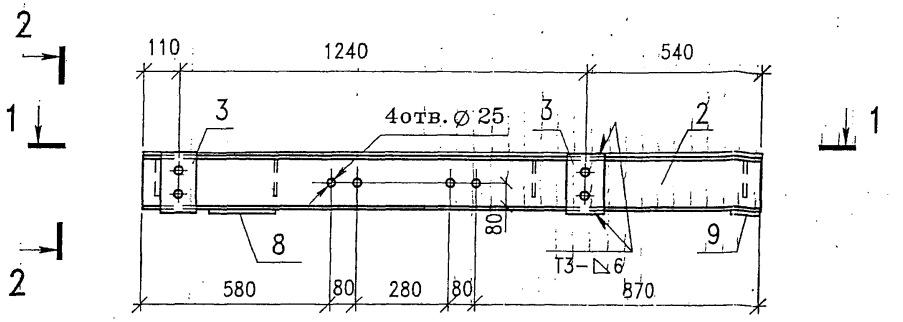

1-1

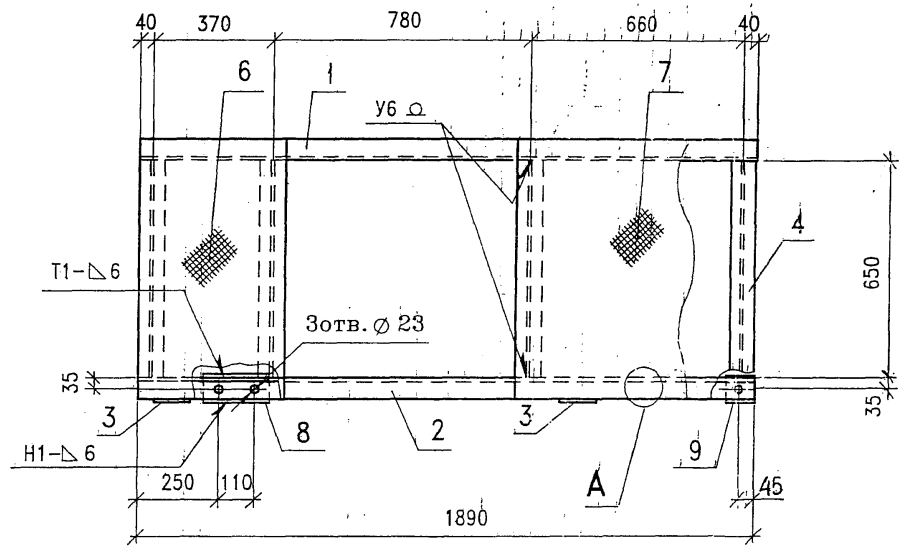

2-2

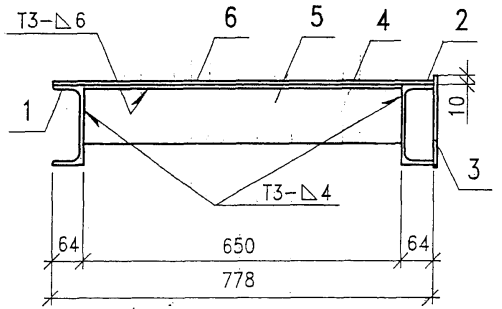

Поз.3

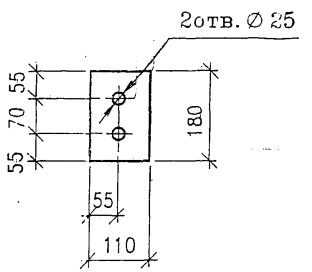

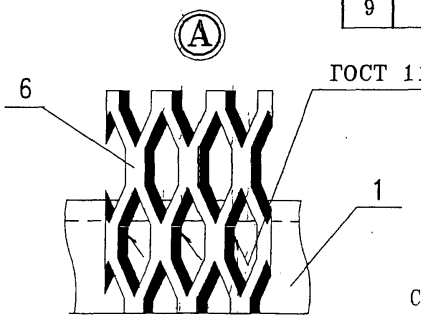

Сварка по ГОСТ 5264-80

Поз	Наименование	Кол.	Масса 1дет, кг
	Швеллер 16П ГОСТ 8240		
1	L=1890	1	26,8
2	L=1890	1	26,8
	Полоса 12х110 ГОСТ 103		
3	L=180	2	1,9
	Полоса 8х80 ГОСТ 103		
4	L=650	4	3,3
	Полоса 10х110 ГОСТ 103		
5	L=650	4	5,6
	Лист ПВ1 406х780 ГОСТ 8706		
6	L=450	1	5,5
	Лист ПВ1 406х780 ГОСТ 8706		
7	L=740	1	9,1
	Полоса 10х80 ГОСТ 103		
8	L=200	1	1.3
	Полоса 10х80 ГОСТ 103		
9	L=90	1	0,6

Взам.инв.N | Подпись и дата | Инв.N подл.

Изм.	Кол.уч	Лист	Nдок	Подпись	Дата
Нач.отд.		Варенцов			
Н.контр.		Карасев			
Гл. спец.		Шрабштейн			
Нач.гр.		Мохроусова			
Инж.1кат		Рутковская			

2210-КМ-35.00

Плита тротуарная ПТ3.1

Стадия	Масса	Масштаб
Р	109,5	1:15 1:10 1:5
Лист	Листов 1	

15ХСНД ГОСТ 6713

ГУП ГИПРОТРАНСПУТЬ

Формат А3

3-3

М 1:10

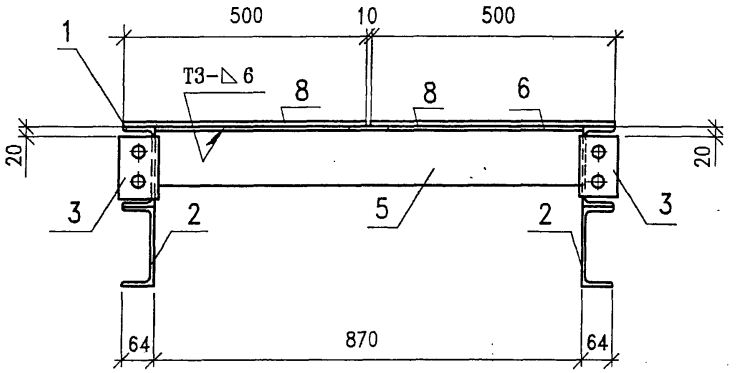

4-4

М 1:10

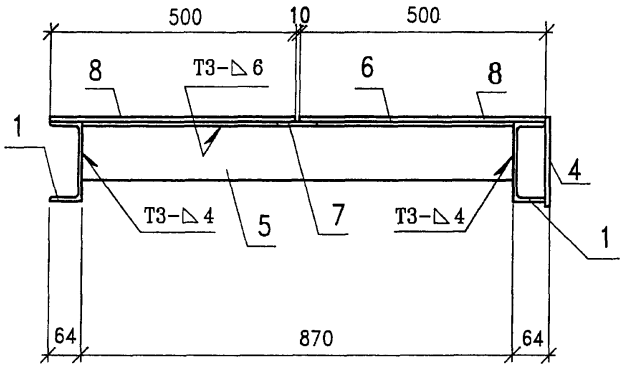

Поз.4

М 1:5

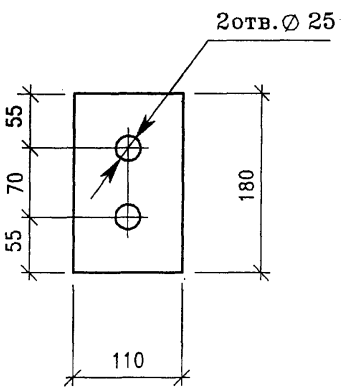

Поз.3

М 1:5

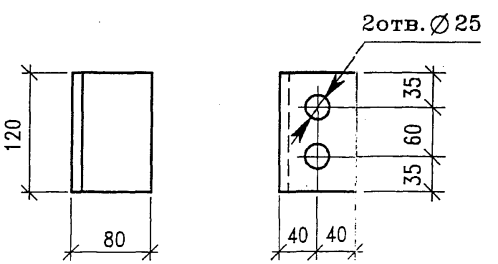

Ⓐ

М 1:2,5

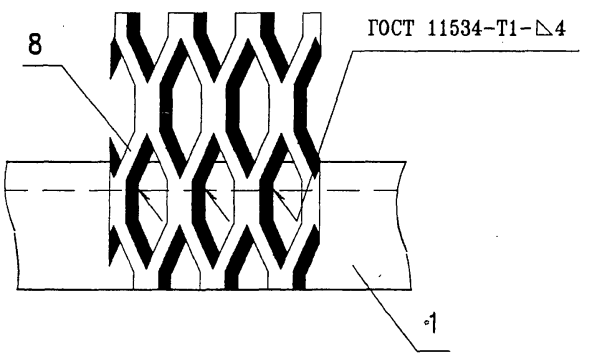

Сварка по ГОСТ 5264-80

Изм.	Кол.уч	Лист	Nдок	Подпись	Дата	2210-КМ-36.00	Лист 2

Инв.N подл. | Подпись и дата | Взам.инв.N

Формат А3

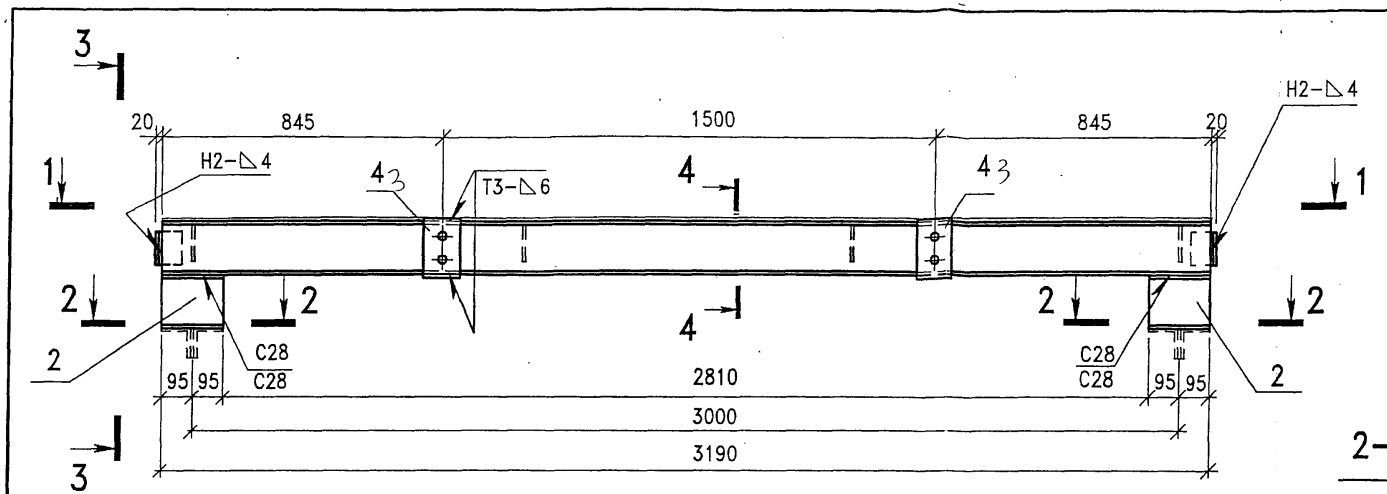

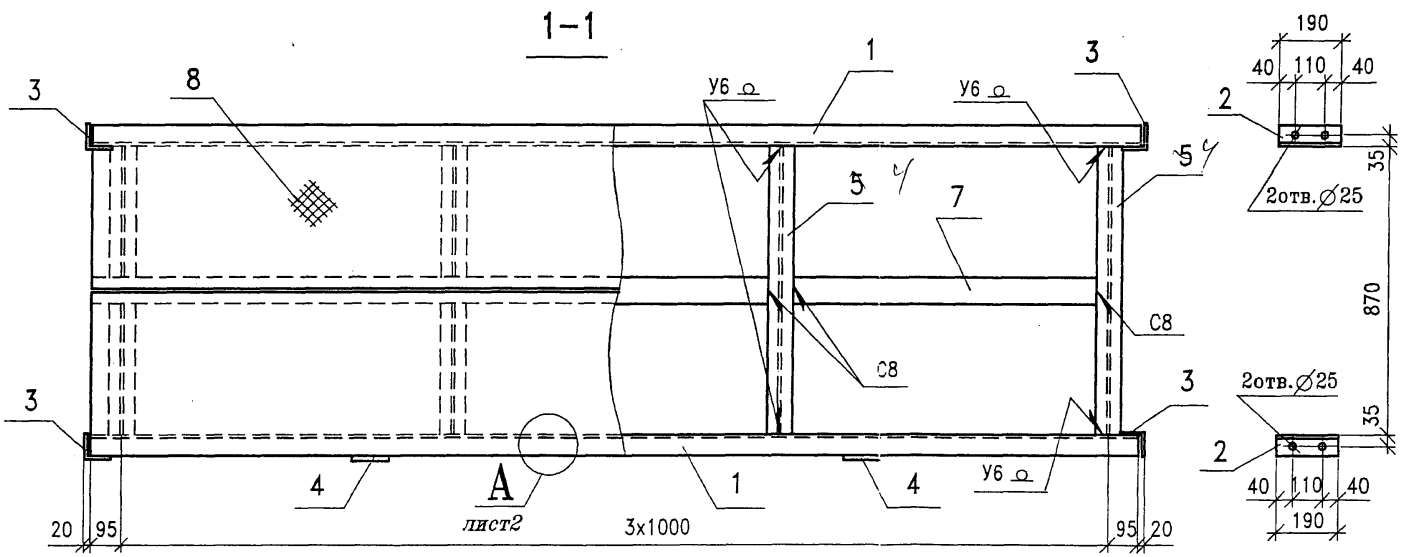

Поз	Наименование	Кол.	Масса 1дет, кг
	Швеллер 16П ГОСТ 8240		
1	L=3190	2	45,2
	Швеллер 16П ГОСТ 8240		
2	L=190	4	2,7
	Уголок 80х80х8 ГОСТ 8509		
3	L=120	4	1,2
	Полоса 12х110 ГОСТ 103		
4	L=180	2	1,9
	Полоса 10х110 ГОСТ 103		
5	L=870	4	7,5
	Полоса 8х80 ГОСТ 103		
6	L=870	4	4,4
	Полоса 8х80 ГОСТ 103		
7	L=920	3	4,6
	Лист 406х500		
	ТУ 5262-001-23083253-96		
8	L=3190	2	25,0

Взам.инв.N | Подпись и дата | Инв.N подл.

Изм.	Кол.уч	Лист	Nдок	Подпись	Дата
Нач.отд.		Варенцов			
Н.контр.		Карасев			
Гл. спец.		Шрабштейн			
Нач.гр.		Мокроусова			
Инж.1кат		Рутковская			

2210-КМ-36.00

Плита убежища ПУ

Стадия	Масса	Масштаб
Р	221,2	1:15
Лист 1	Листов 2	

15ХСНД ГОСТ 6713

ГУП ГИПРОТРАНСПУТЬ

Формат А3

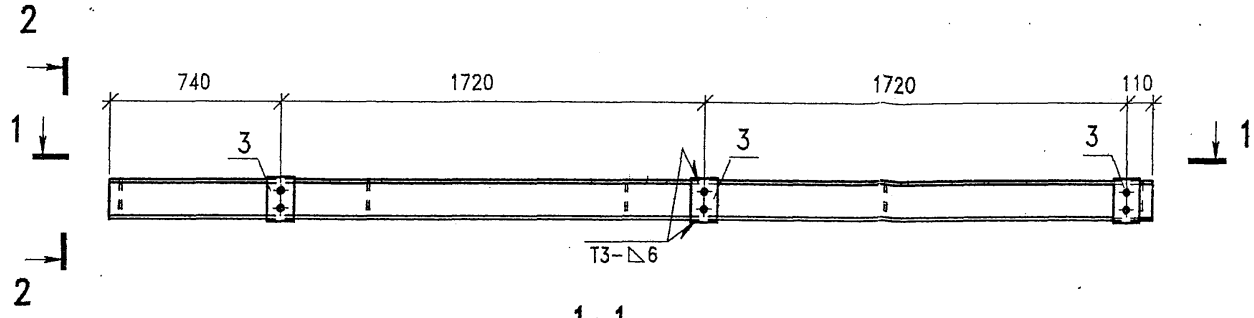

1-1

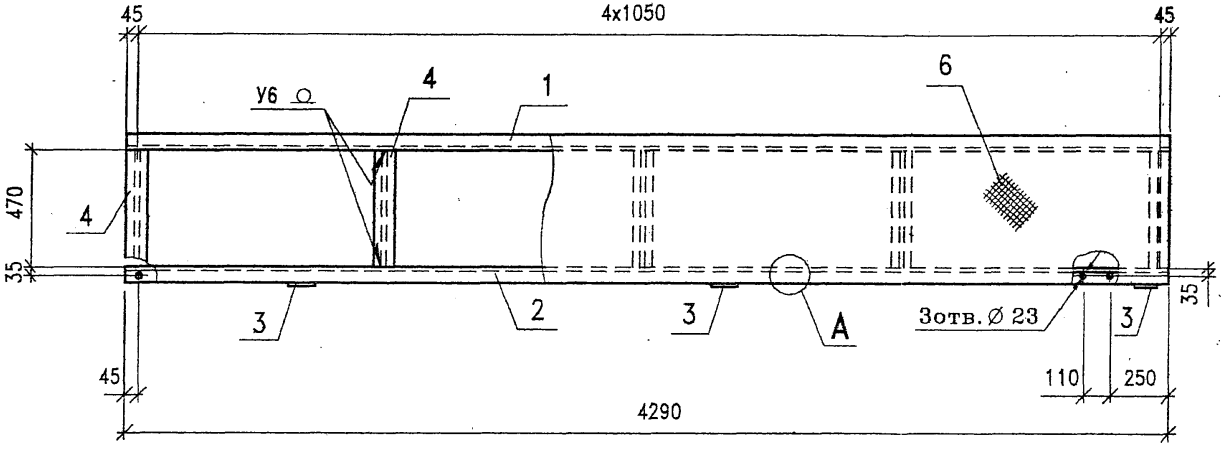

2-2

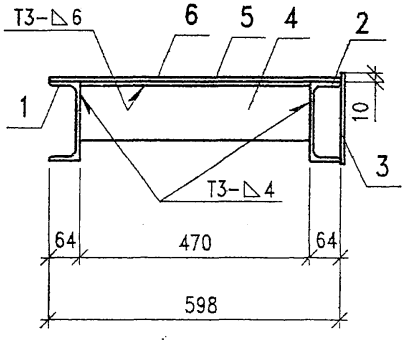

Поз.3

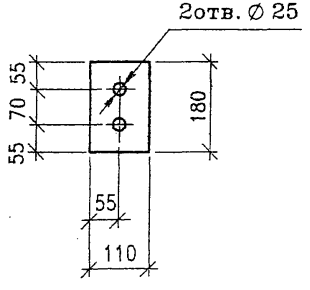

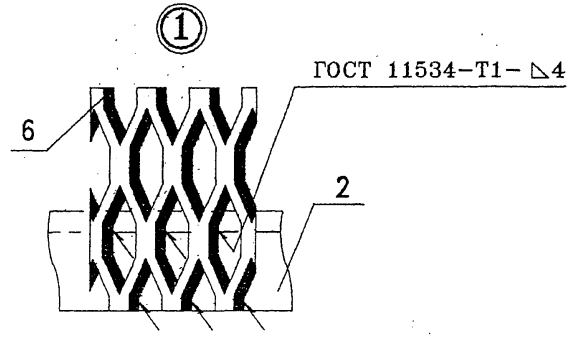

Поз	Наименование	Кол.	Масса 1дет, кг
	Швеллер 16П ГОСТ 8240		
1	L=4290	1	60,9
2	L=4290	1	60,9
	Полоса 12х110 ГОСТ 103		
3	L=180	3	1,9
	Полоса 8х80 ГОСТ 103		
4	L=470	5	2.4
	Полоса 10х110 ГОСТ 103		
5	L=470	5	4,1
	Лист ПВ1 406х600 ГОСТ 8706		
6	L=4290	1	40,4

Изм.	Кол.уч	Лист	Nдок	Подпись	Дата
Нач.отд.		Варенцов			
Н.контр.		Карасев			
Гл. спец.		Шрабштейн			
Нач.гр.		Мокроусова			
Инж.1кат		Рутковская			

2210-КМ-37.00

Плита тротуарная ПТ2.2

Стадия	Масса	Масштаб
Р	200,4	1:15 1:10 1:5
Лист	Листов 1	

15ХСНД ГОСТ 6713

ГУП ГИПРОТРАНСПУТЬ

Инв.N подл. | Подпись и дата | Взам.инв.N

Формат А3

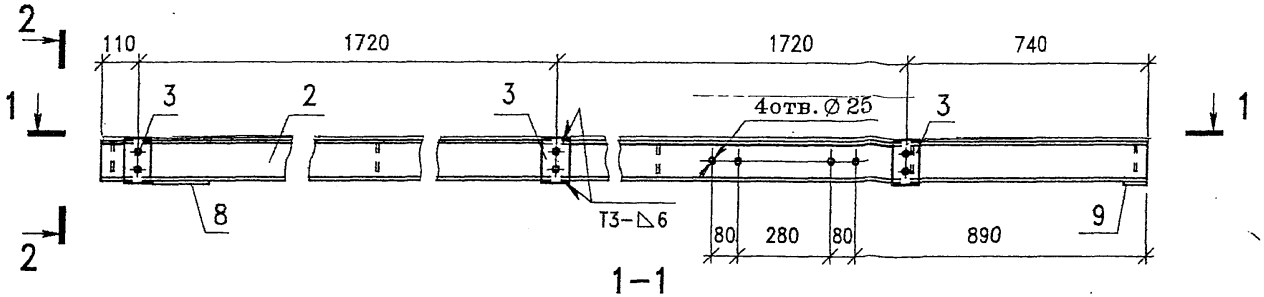

1-1

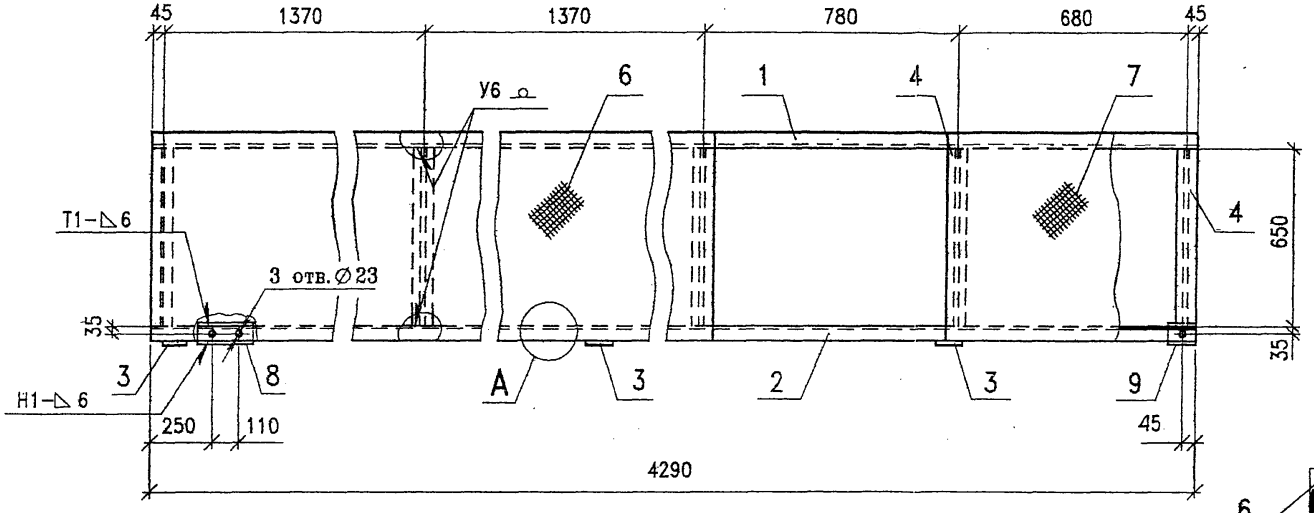

2-2

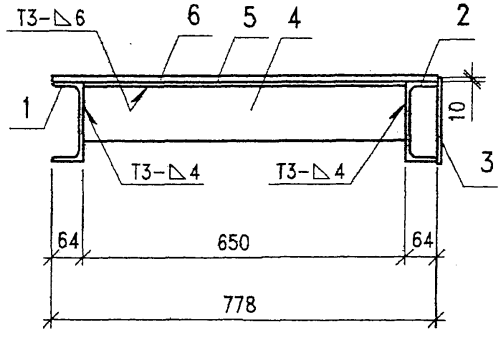

Поз.3

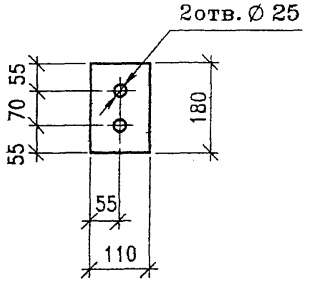

Поз	Наименование	Кол.	Масса 1дет, кг
	Швеллер 16П ГОСТ 8240		
1	L=4290	1	60,9
2	L=4290	1	60,9
	Полоса 12х110 ГОСТ 103		
3	L=180	3	1,9
	Полоса 8х80 ГОСТ 103		
4	L=650	5	2.4
	Полоса 10х110 ГОСТ 103		
5	L=650	5	4,1
	Лист ПВ1 406х780 ГОСТ 8706		
6	L=2820	1	34,5
	Лист ПВ1 406х780 ГОСТ 8706		
7	L=760	1	9,3
	Полоса 10х80 ГОСТ 103		
8	L=200	1	1,3
	Полоса 10х80 ГОСТ 103		
9	L=90	1	0,6

①

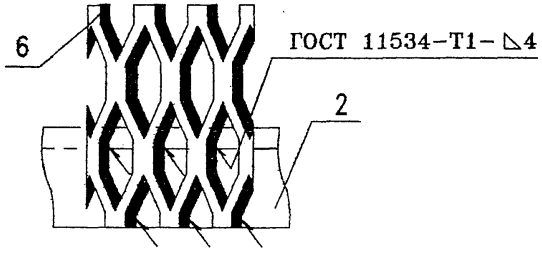

Инв.N подл. | Подпись и дата | Взам.инв.N

Изм.	Колуч	Лист	Ндок	Подпись	Дата
Нач.отд.		Варенцов			
Н.контр.		Карасев			
Гл. спец.		Шрабштейн			
Нач.гр.		Мокроусова			
Инж.1кат		Рутковская			

2210-КМ-38.00

Плита тротуарная ПТ3.2

Стадия	Масса	Масштаб
Р	205,7	1:15 1:10 1:5
Лист	Листов 1	

15ХСНД ГОСТ 6713

ГУП ГИПРОТРАНСПУТЬ

Формат А3

Поз	Наименование	Кол.	Масса 1дет, кг
	Швеллер 16П ГОСТ 8240		
1	L=3290	1	46,7
2	L=3290	1	46,7
	Полоса 12х110 ГОСТ 103		
3	L=180	3	1,9
	Полоса 8х80 ГОСТ 103		
4	L=470	4	2.4
	Полоса 10х110 ГОСТ 103		
5	L=470	4	4,1
	Лист ПВ1 406х600 ГОСТ 8706		
6	L=3290	1	31,0

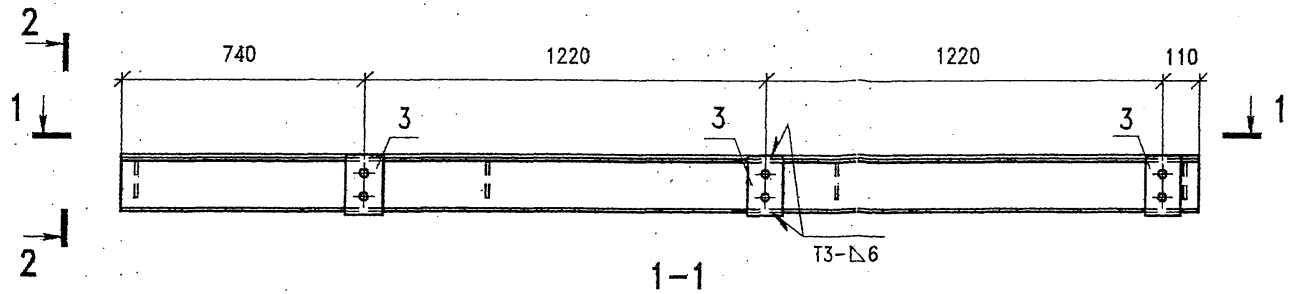

1-1

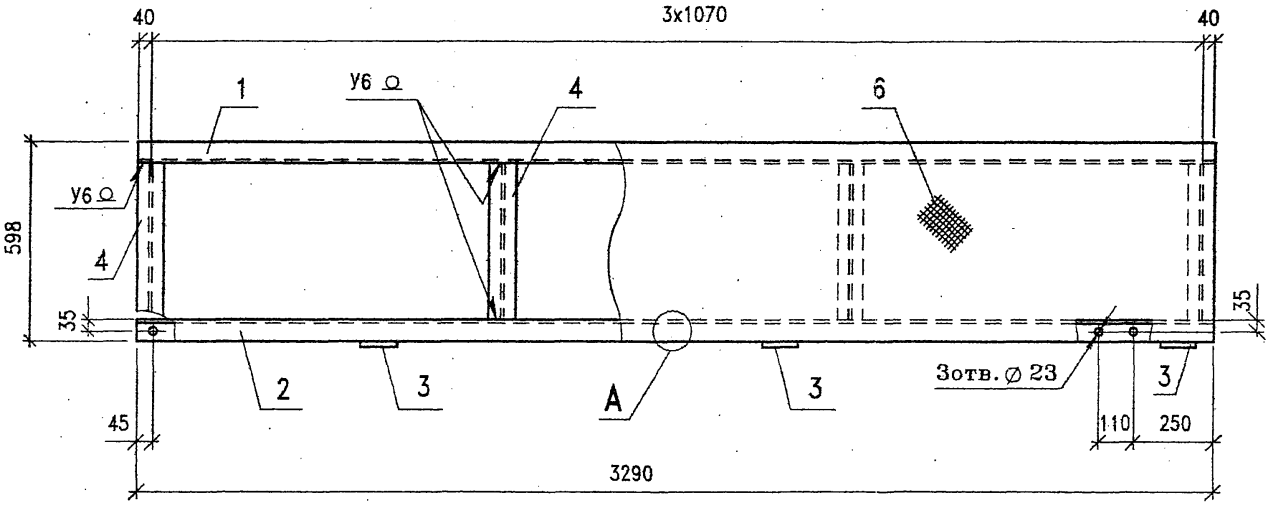

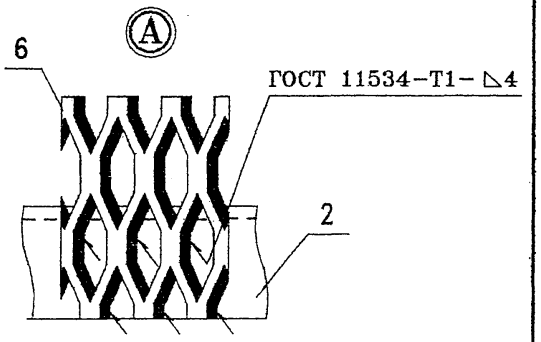

2-2

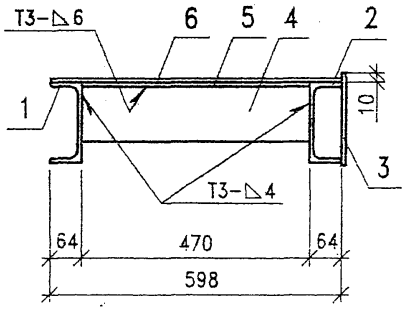

Поз.3

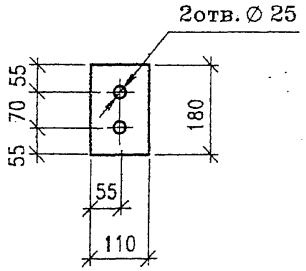

Сварка по ГОСТ 5264-80

Изм.	Кол.уч.	Лист	№док	Подпись	Дата
Нач.отд.		Варенцов			
Н.контр.		Карасев			
Гл. спец.		Шрабштейн			
Нач.гр.		Мохроусова			
Инж.1кат		Рутковская			

2210-КМ-39.00

Плита тротуарная ПТ2.3

Стадия	Масса	Масштаб
Р	156,1	1:15 1:10 1:2,5
Лист	Листов 1	

15ХСНД ГОСТ 6713

ГУП ГИПРОТРАНСПУТЬ

Формат А3

Инв.N подл. | Подпись и дата | Взам.инв.N

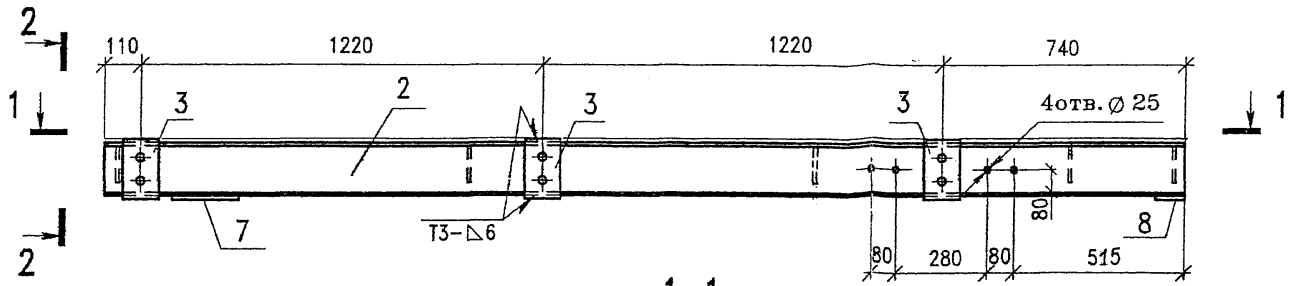

1-1

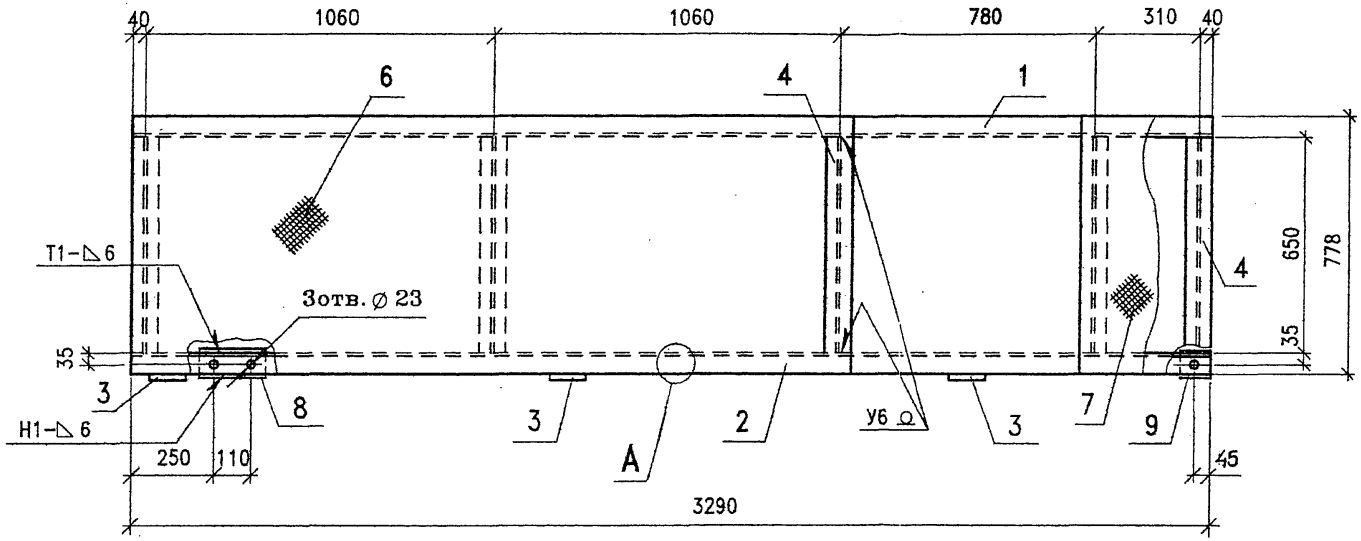

2-2

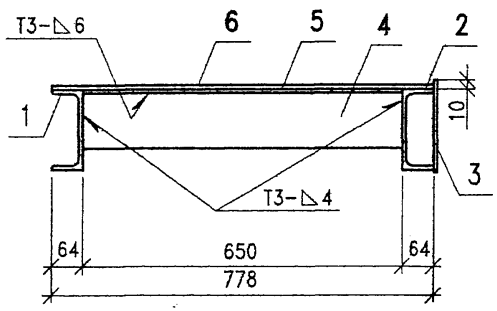

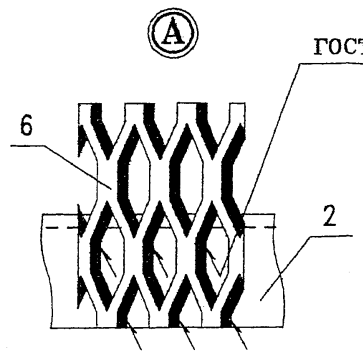

Сварка по ГОСТ 5264-80

Поз	Наименование	Кол.	Масса 1дет, кг
	Швеллер 16П ГОСТ 8240		
1	L=3290	1	46,7
2	L=3290	1	46,7
	Полоса 12х110 ГОСТ 103		
3	L=180	3	1,9
	Полоса 8х80 ГОСТ 103		
4	L=650	5	2.4
	Полоса 10х110 ГОСТ 103		
5	L=650	5	4,1
	Лист ПВ1 406х780 ГОСТ 8706		
6	L=2200	1	26,9
	Лист ПВ1 406х780 ГОСТ 8706		
7	L=390	1	4,8
	Полоса 10х80 ГОСТ 103		
8	L=200	1	1.3
	Полоса 10х80 ГОСТ 103		
8	L=90	1	0,6

Поз.3

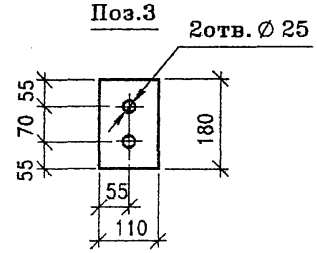

Изм.	Кол.уч	Лист	№док	Подпись	Дата
Нач.отд.		Варенцов			
Н.контр.		Карасев			
Гл. спец.		Шрабштейн			
Нач.гр.		Мохроусова			
Инж.1кат		Рутковская			

2210-КМ-40.00

Плита тротуарная ПТ3.3

15ХСНД ГОСТ 6713

Стадия	Масса	Масштаб
Р	165,2	1:15 1:10 1:2,5
Лист	Листов	

ГУП ГИПРОТРАНСПУТЬ

Инв.N подл. | Подпись и дата | Взам.инв.N

Формат А3

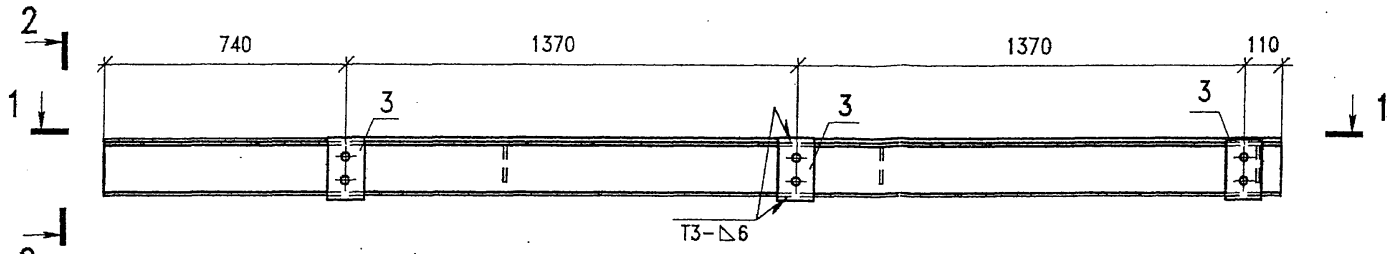

1-1

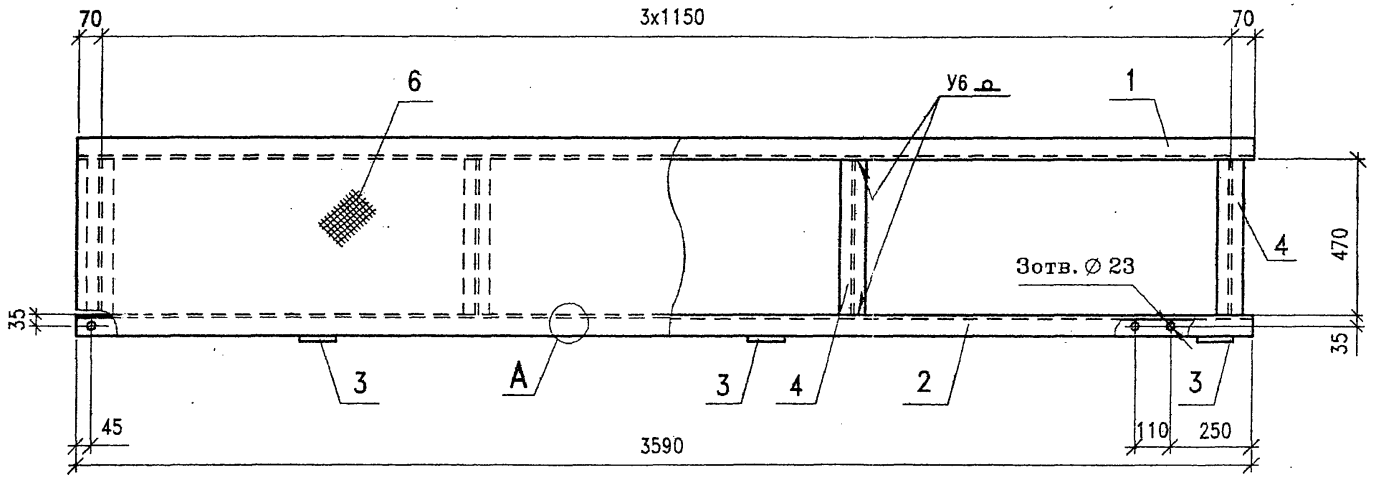

2-2

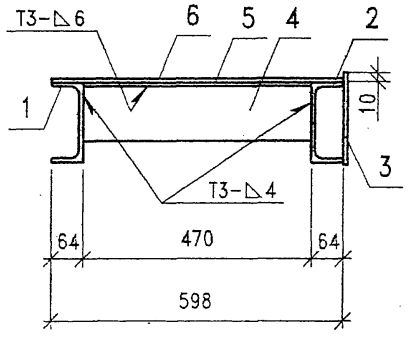

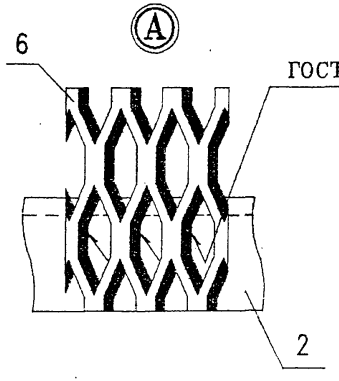

Поз.3

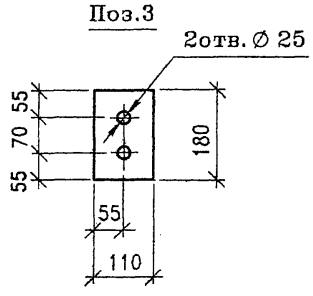

Поз	Наименование	Кол.	Масса 1дет, кг
	Швеллер 16П ГОСТ 8240		
1	L=3590	1	51,0
2	L=3590	1	51,0
	Полоса 12х110 ГОСТ 103		
3	L=180	3	1,9
	Полоса 8х80 ГОСТ 103		
4	L=470	4	2.4
	Полоса 10х110 ГОСТ 103		
5	L=470	4	4,1
	Лист ПВ1 406х600		
	ТУ 5262-001-23083253-96		
6	L=3590	1	33,8

Сварка по ГОСТ 5264-80

Изм.	Кол.уч	Лист	Nдок	Подпись	Дата
Нач.отд.		Варенцов			
Н.контр.		Карасев			
Гл. спец.		Шрабштейн			
Нач.гр.		Мохроусова			
Инж. 1кат		Рутковская			

2210-КМ-41.00

Плита тротуарная ПТ2.4

Стадия	Масса	Масштаб
Р	167,5	1:15 1:10 1:5
Лист	Листов 1	

15ХСНД ГОСТ 6713

ГУП ГИПРОТРАНСПУТЬ

Инв.N подл. | Подпись и дата | Взам.инв.N

Формат А3

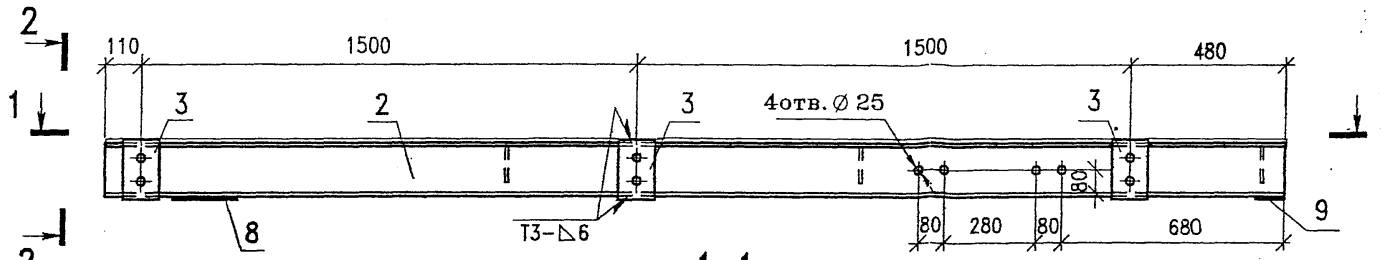

1-1

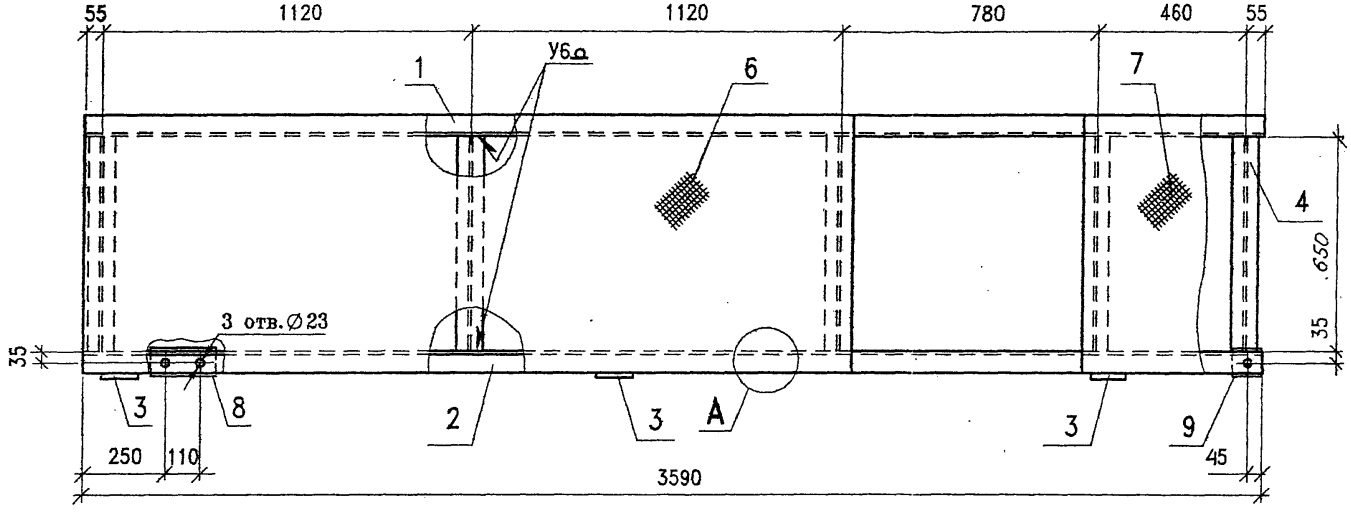

2-2

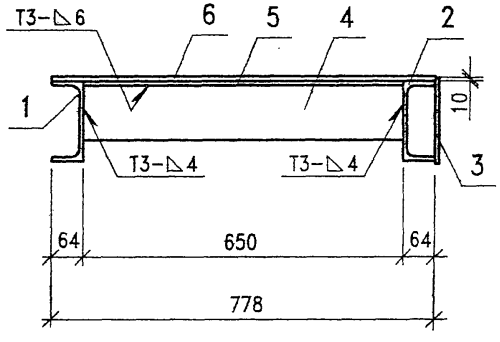

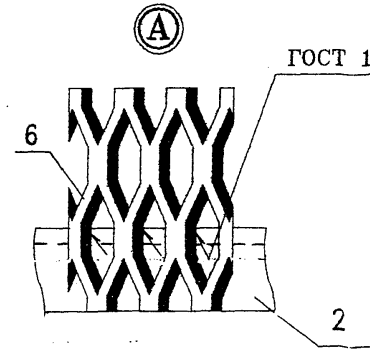

Сварка по ГОСТ 5264-80

Поз	Наименование	Кол.	Масса 1дет, кг
	Швеллер 16П ГОСТ 8240		
1	L=3590	1	51,0
2	L=3590	1	51,0
	Полоса 12х110 ГОСТ 103		
3	L=180	3	1,9
	Полоса 8х80 ГОСТ 103		
4	L=650	4	3,3
	Полоса 10х110 ГОСТ 103		
5	L=650	4	5,6
	Лист ПВ1 406х780		
	ТУ 5262-001-23083253-96		
6	L=2330	1	28,5
7	L=550	1	6,7
	Полоса 10х80 ГОСТ 103		
8	L=200	1	1,3
	Полоса 10х80 ГОСТ 103		
9	L=90	1	0,6

Поз.2

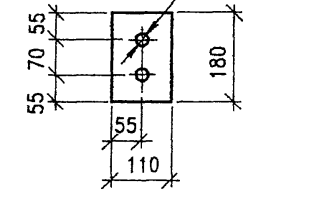

Изм.	Кол.уч	Лист	Nдок	Подпись	Дата
Нач.отд.		Варенцов			
Н.контр.		Карасев			
Гл. спец.		Шрабштейн			
Нач.гр.		Мохроусова			
Инж.1кат		Рутковская			

2210-КМ-42.00

Плита тротуарная ПТ3.4

Стадия	Масса	Масштаб
Р	180,4	1:15 1:10 1:5
Лист	Листов 1	

15ХСНД ГОСТ 6713

ГУП ГИПРОТРАНСПУТЬ

Инв.N подл. | Подпись и дата | Взам.инв.N

Формат А3

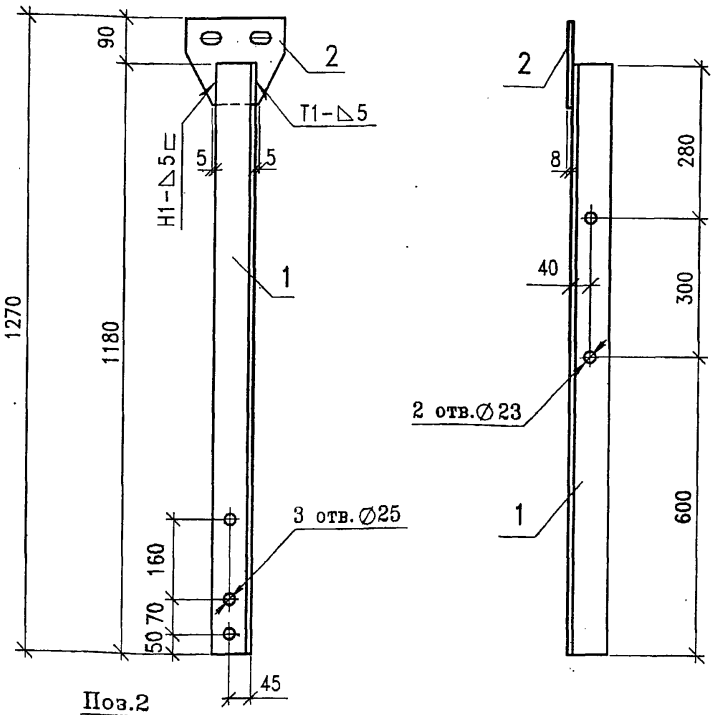

Поз.2

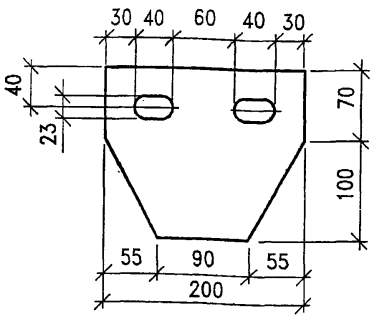

Поз	Наименование	Кол.	Масса 1дет, кг
1	Уголок 80х80х8 ГОСТ 8509		
	L=1180	1	11,4
2	Лист 8х170х200 ГОСТ 19903	1	1,8

Сварка по ГОСТ 5264-80

Изм.	Кол.уч	Лист	Nдок	Подпись	Дата
Нач.отд.		Варенцов			
Н.контр.		Карасев			
Гл. спец.		Шрабштейн			
Нач.гр.		Мохроусова			
Инж.1кат		Рутковская			

2210-КМ-43.00

Стойка перильная СП1

Стадия	Масса	Масштаб
Р	13,2	1:10 1:5
Лист	Листов 1	

15ХСНД ГОСТ 6713

ГУП ГИПРОТРАНСПУТЬ

Инв.N подл. | Подпись и дата | Взам.инв.N

Формат А4

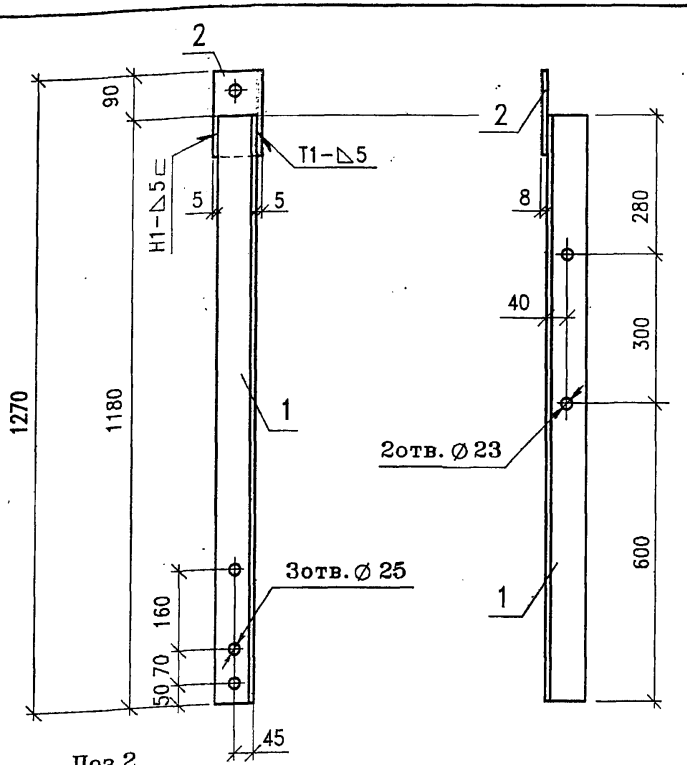

Поз.2

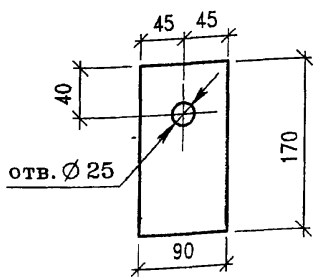

Сварка по ГОСТ 5264-80

Поз	Наименование	Кол.	Масса 1дет, кг
1	Уголок 80х80х8 ГОСТ 8509		
	L=1180	1	11,4
2	Лист 8х90х170 ГОСТ 19903	1	1,0

Изм.	Кол.уч	Лист	Nдок	Подпись	Дата
Нач.отд.		Варенцов			
Н.контр.		Карасев			
Гл. спец.		Шрабштейн			
Нач.гр.		Мохроусова			
Инж.1кат		Рутковская			

2210-КМ-44.00

Стойка перильная СП2

Стадия	Масса	Масштаб
Р	12,4	1:10 1:5
Лист	Листов 1	

15ХСНД ГОСТ 6713

ГУП ГИПРОТРАНСПУТЬ

Инв.N подл. | Подпись и дата | Взам.инв.N

Формат А4

СП3 (СП3н-зеркальное отражение)

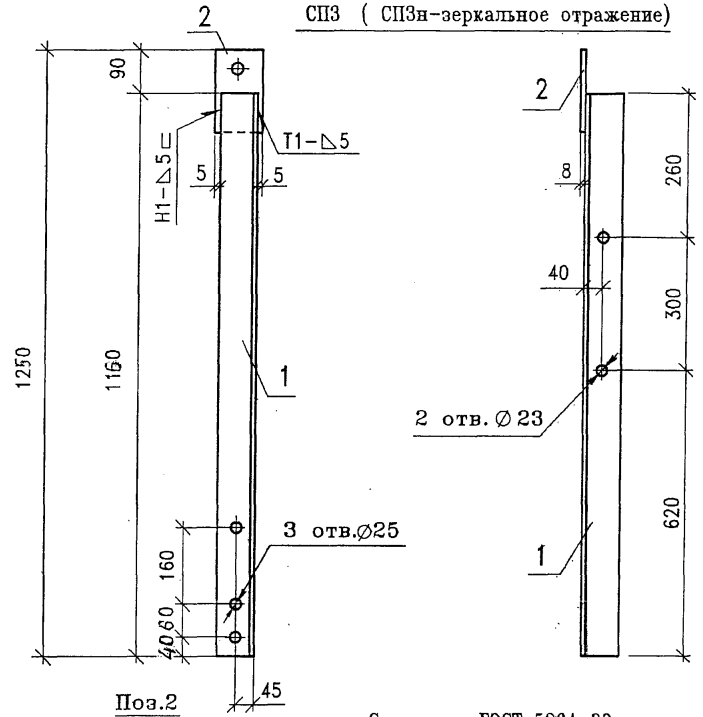

Сварка по ГОСТ 5264-80

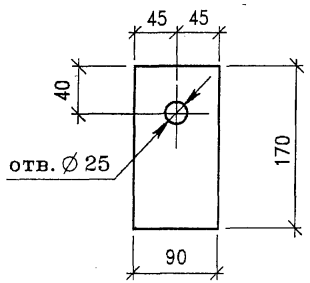

Поз	Наименование	Кол.	Масса 1дет, кг
1	Уголок 80х80х8 ГОСТ 8509		
	L=1160	1	11,2
2	Лист 8х90х170 ГОСТ 19903	1	1,0

Взам.инв.N | Подпись и дата | Инв.N подл.

Изм.	Кол.уч	Лист	Nдок	Подпись	Дата
Нач.отд.		Варенцов			
Н.контр.		Карасев			
Гл. спец.		Шрабштейн			
Нач.гр.		Мокроусова			
Инж.1кат		Рутковская			

2210-КМ-45.00

Стойки перильные
СП3, СП3н

Стадия	Масса	Масштаб
Р	12,2	1:10 1:5
Лист	Листов 1	

15ХСНД ГОСТ 6713

ГУП ГИПРОТРАНСПУТЬ

Формат А4

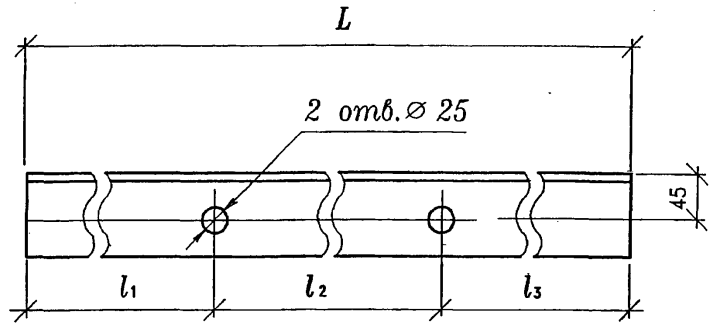

Обозначение	Марка	Размеры, мм				Масса изделия кг.	Приме-чание
		L	l_1	l_2	l_3		
2210-КМ-46.00	ШТ3	2240	745	1450	45	21,6	
-01	ШТ4	1890	45	1240	535	18,2	
-02	ШТ6	2130	45	1450	635	20,6	
-03	ШТ6н	2130	635	1450	45	20,6	
-04	ШТ7	3390	945	1500	945	32,7	
-05	ШТ8	1020	43	934	43	9,8	
-06	ШТ10	1820	45	1670	105	17,6	
-07	ШТ14	2880	745	1500	635	27,8	

Взам.инв.N | Подпись и дата | Инв.N подл.

Изм.	Кол.уч	Лист	Nдок	Подпись	Дата
Нач.отд.		Варенцов			
Н.контр.		Карасев			
Гл. спец.		Шрабштейн			
Нач.гр.		Мокроусова			
Инж.1кат		Рутковская			

2210-КМ-46.00

Перильные поручни тротуаров ШТ3, ШТ4, ШТ6, ШТ6н...ШТ8, ШТ10, ШТ11, ШТ14, ШТ14н, ШТ17

Стадия	Масса	Масштаб
Р	см. табл.	1:5
Лист	Листов	

Уголок 80х8 ГОСТ 8509 / 15ХСНД ГОСТ 6713

ГУП ГИПРОТРАНСПУТЬ

Формат А4

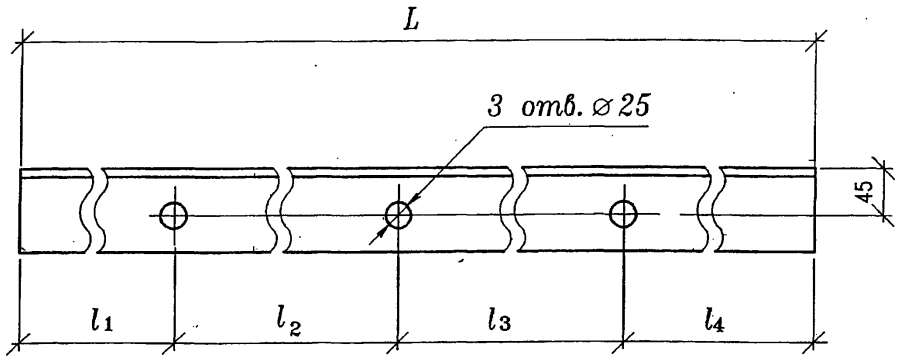

Обозначение	Марка	Размеры, мм					Масса изделия кг.
		L	l_1	l_2	l_3	l_4	
2210-КМ-47.00	ШТ1	2990	45	1450	1450	45	28,9
-01	ШТ2	2640	45	1450	1040	45	25,5
-02	ШТ5	3740	745	1500	1450	45	36,1
-03	ШТ9	3210	45	1670	1450	45	31,0
-04	ШТ11	4290	115	1720	1720	735	41,4
-05	ШТ12	2540	45	1170	1220	105	24,5
-06	ШТ13	3290	115	1220	1220	735	31,7
-07	ШТ15	3630	635	1500	1450	45	35,0
-08	ШТ16	2840	45	1320	1370	105	27,4
-09	ШТ17	3590	115	1500	1500	475	34,6

Взам.инв.N | Подпись и дата | Инв.N подл.

Изм.	Кол.уч	Лист	Nдок	Подпись	Дата
Нач.отд.		Варенцов			
Н.контр.		Карасев			
Гл. спец.		Шрабштейн			
Нач.гр.		Мокроусова			
Инж.1кат		Рутковская			

2210-КМ-47.00

Перильные поручни П1, П5...П7, П13, П14

Стадия	Масса	Масштаб
Р	см. табл.	1:5
Лист	Листов	

Уголок 80х8 ГОСТ 8509 / 15ХСНД ГОСТ 6713

ГУП ГИПРОТРАНСПУТЬ

Формат А4

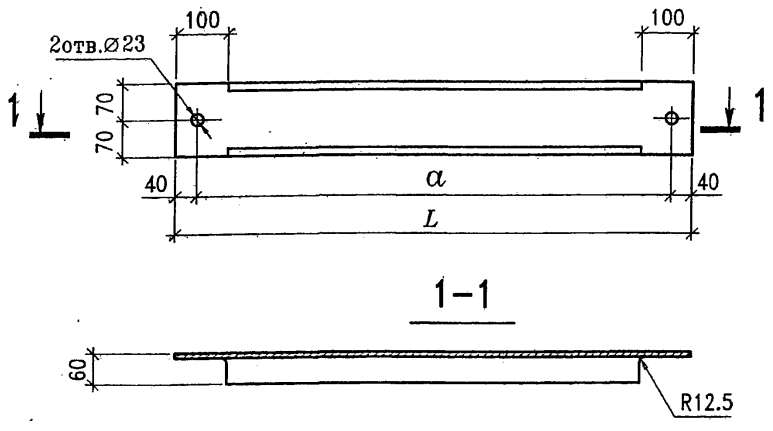

1–1

Обозначение	Марка	L	a	Масса изделия кг.
2210-КМ-48.00	3П1	1580	1500	12,0
-01	3П2	1120	1040	8,5
-02	3П7	1014	934	7,7
-03	3П8	1800	1720	13,7
-04	3П11	1300	1220	9,9
-05	3П14	1450	1370	11,0

Взам.инв.N | Подпись и дата | Инв.N подл.

Изм.	Кол.уч	Лист	Nдок	Подпись	Дата
Нач.отд.		Варенцов			
Н.контр.		Карасев			
Гл. спец.		Шрабштейн			
Нач.гр.		Мохроусова			
Инж.1кат		Рутковская			

2210-КМ-48.00

Заполнения
3П1, 3П2, 3П7, 3П8, 3П11, 3П14

Стадия	Масса	Масштаб
Р	см. табл.	1:10
Лист	Листов 1	

Швеллер 140 х 60 х 4 ГОСТ 8278 / 15ХСНД ГОСТ 6713

ГУП ГИПРОТРАНСПУТЬ

Формат А4

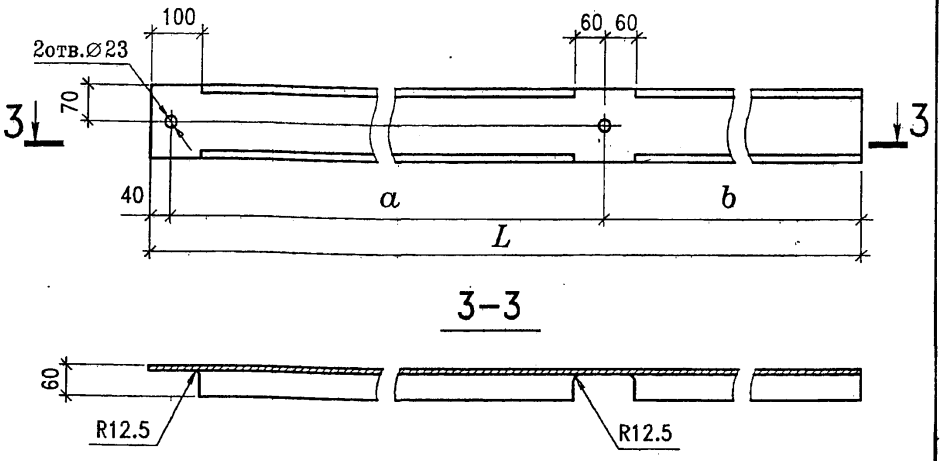

3–3

Обозначение	Марка	L	a	b	Масса изделия кг.
2210-КМ-49.00	3П3	2280	1500	740	17,3
-01	3П4	1820	1240	540	13,8
-02	3П5	2070	1500	530	15,7
-03	3П9	2500	1720	740	19,0
-04	3П10	2280	1500	740	17,3
-05	3П12	2000	1220	740	15,2
-06	3П15	2040	1500	500	15,5

Взам.инв.N | Подпись и дата | Инв.N подл.

Изм.	Кол.уч	Лист	Nдок	Подпись	Дата
Нач.отд.		Варенцов			
Н.контр.		Карасев			
Гл. спец.		Шрабштейн			
Нач.гр.		Мохроусова			
Инж.1кат		Рутковская			

2210-КМ-49.00

Заполнения
3П3...3П5, 3П9, 3П10, 3П12 3П15

Стадия	Масса	Масштаб
Р	см. табл.	1:10
Лист	Листов 1	

Швеллер 140 х 60 х 4 ГОСТ 8278 / 15ХСНД ГОСТ 6713

ГУП ГИПРОТРАНСПУТЬ

Формат А4

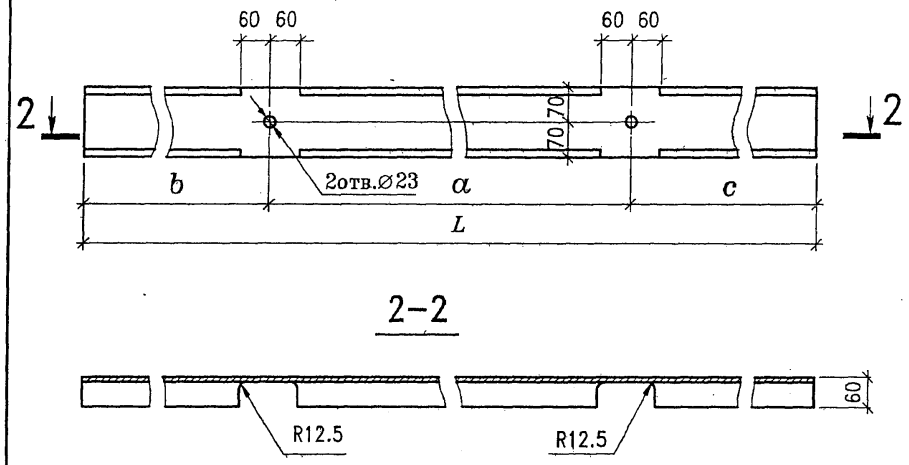

Обозначение	Марка	L	a	b	c	Масса изделия кг.
2210-КМ-50.00	ЗП6	3190	1500	845	845	24,2
-01	ЗП13	2770	1500	740	530	21,0

Взам.инв.N | Подпись и дата | Инв.N подл.

Изм.	Кол.уч	Лист	Nдок	Подпись	Дата
Нач.отд.		Варенцов			
Н.контр.		Карасев			
Гл. спец.		Шрабштейн			
Нач.гр.		Мокроусова			
Инж.1кат		Рутковская			

2210-КМ-50.00

Заполнения ЗП6, ЗП13

Стадия	Масса	Масштаб
Р	см. табл.	1:10
Лист	Листов 1	

Швеллер 140 х 60 х 4 ГОСТ 8278 / 15ХСНД ГОСТ 6713

ГУП ГИПРОТРАНСПУТЬ

Формат А4

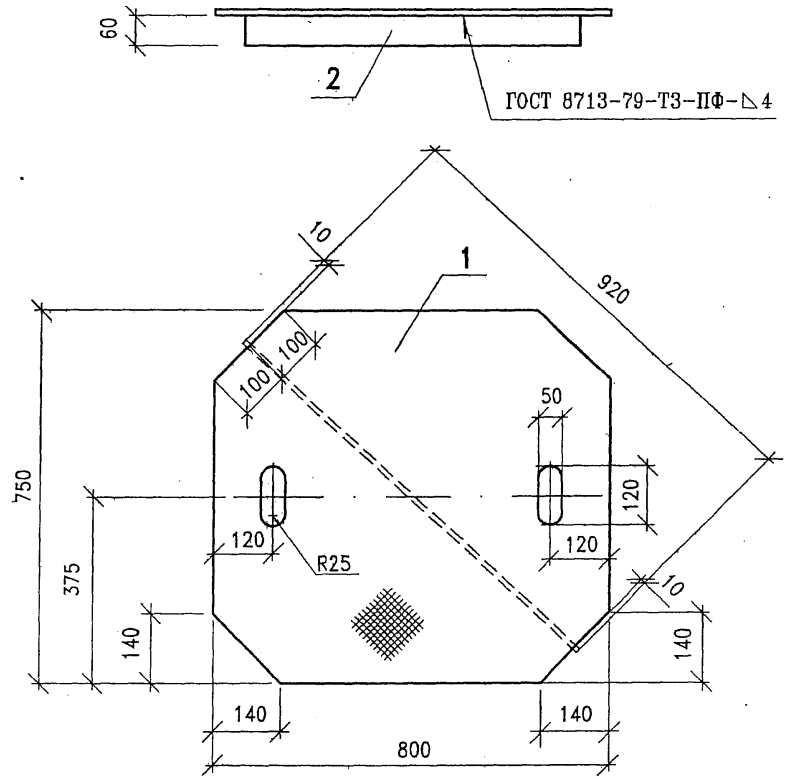

Поз	Наименование	Кол.	Масса 1дет, кг
1	Лист ромб 0-ПН-4,0 Вст.3 ГОСТ 8568	1	18,8
2	Лист 10х60х920 ГОСТ 19903 / 15ХСНД ГОСТ 6713	1	4,3

Взам.инв.N | Подпись и дата | Инв.N подл.

Изм.	Кол.уч	Лист	Nдок	Подпись	Дата
Нач.отд.		Варенцов			
Н.контр.		Карасев			
Гл. спец.		Шрабштейн			
Нач.гр.		Мокроусова			
Инж.1кат		Рутковская			

2210-КМ-51.00

Крышка люка КЛ

Стадия	Масса	Масштаб
Р	23,1	1:10
Лист	Листов 1	

ГУП ГИПРОТРАНСПУТЬ

Формат А4

1–1

(Настил поз. 17 не показан)

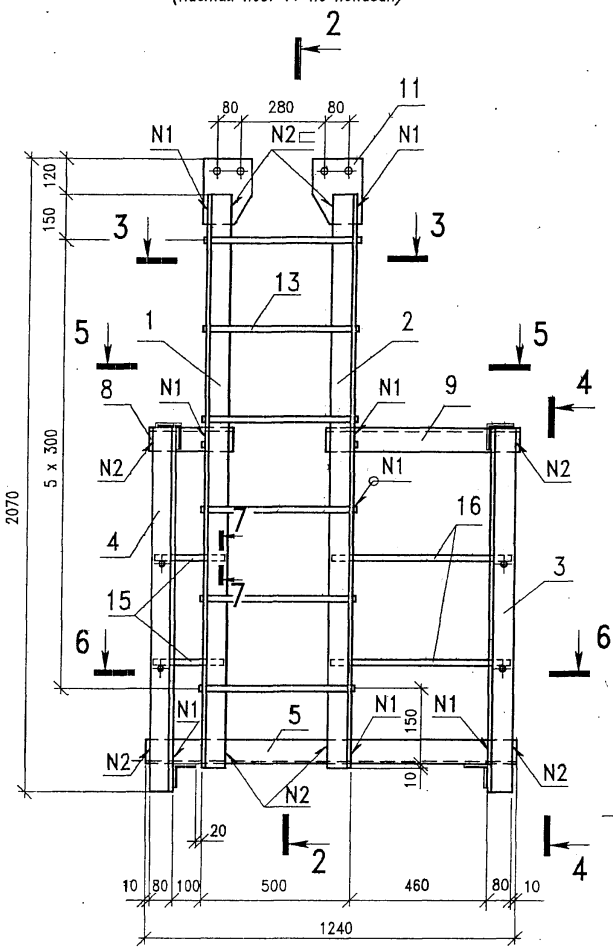

2–2

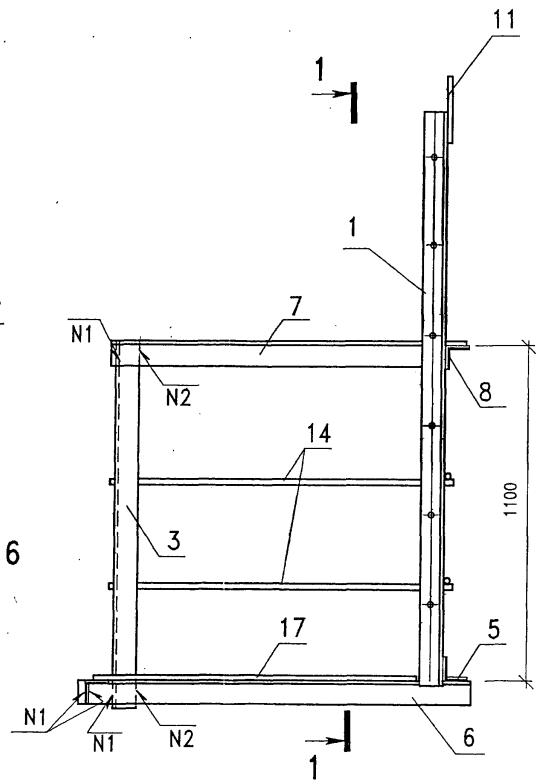

3–3

М 1:10

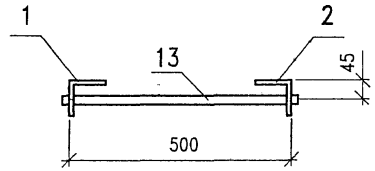

4–4

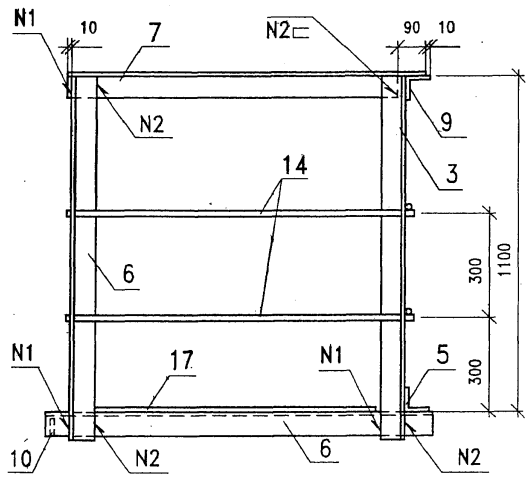

7–7

повернуто

М 1:2,5

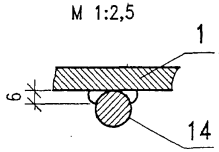

						2210-КМ-52.00	
Изм.	Кол.уч	Лист	№док	Подпись	Дата		
						Лестница Л1.1	Стадия: Р; Масса: 213,1; Масштаб: 1:15
Нач.отд.		Варенцов					Лист 1; Листов 2
Н.контр.		Карасев				15ХСНД ГОСТ 6713	ГУП ГИПРОТРАНСПУТЬ
Гл. спец.		Шрабштейн					
Нач.гр.		Мокроусова					

Инв.N подл. | Подпись и дата | Взам.инв.N

Формат А3

5-5

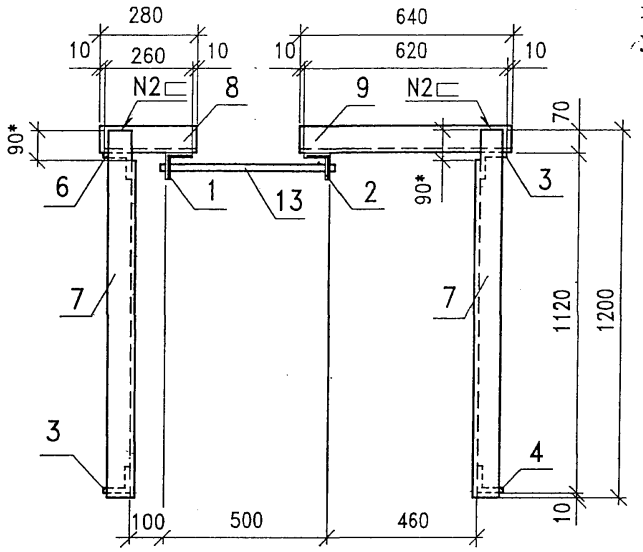

* – Величина обрезки вертикальной полки уголка поручня поз.9

8-8

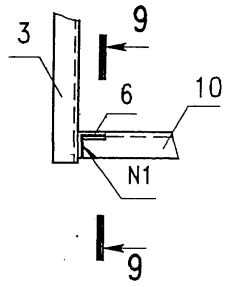

9-9

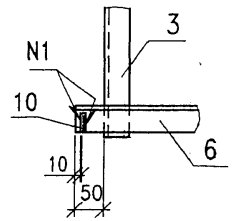

6-6

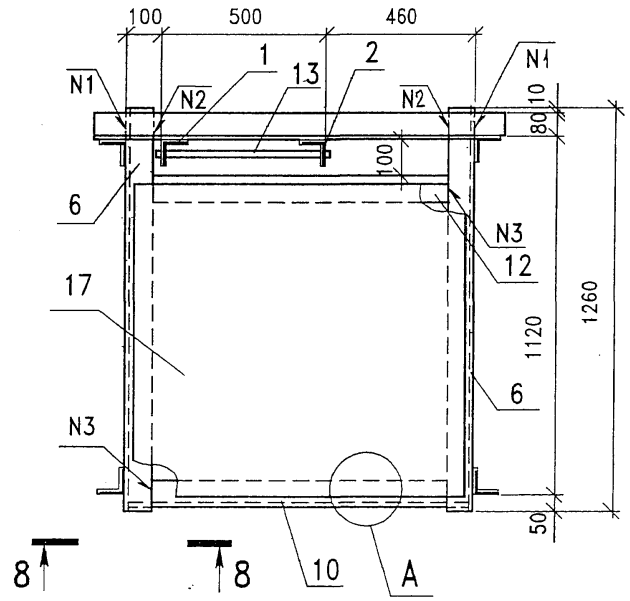

Поз.11

М 1:10

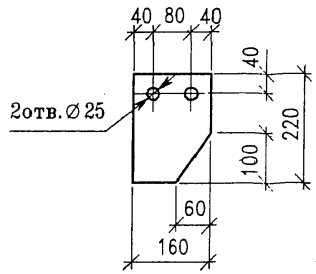

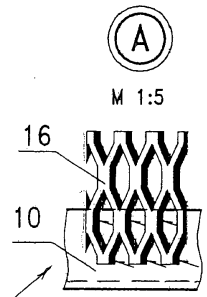

Сварка по ГОСТ 11534-Т1-△4

Поз	Обозначение	Наименование	Кол.	Примечание
		Уголок 80х80х8 ГОСТ 8509		Масса ед. кг
1		L=1870	1	18,0
2		L=1870	1	18,0
3		L=1190	1	11,5
4		L=1190	1	11,5
5		L=1240	2	12,0
6		L=1260	2	12,4
7		L=1200	1	11,6
8		L=280	2	2,7
9		L=640	2	6,2
10		L=1060	2	10,2
11		Лист12 160х220 ГОСТ 19903	2	3,0
12		Лист8 80х940 ГОСТ 19903	2	4,7
		Круг ∅20 ГОСТ 2590		
13		L=540	6	1,3
14		L=1170	4	2,9
15		L=240	2	0,6
16		L=600	2	1,5
		Лист ПВ1 406х1030		
17		ТУ 5262-001-23083253-96		
		L=1020	1	16,5

Условные обозначения сварных швов:

N1 – ГОСТ 5264-80-Т1-△6
N2 – ГОСТ 5264-80-Н1-△6
N3 – ГОСТ 5264-80-С8 ○

Взам.инв.N | Подпись и дата | Инв.N подл.

Изм.	Кол.уч	Лист	Nдок	Подпись	Дата

2210-КМ-52.00

Лист 2

Формат А3

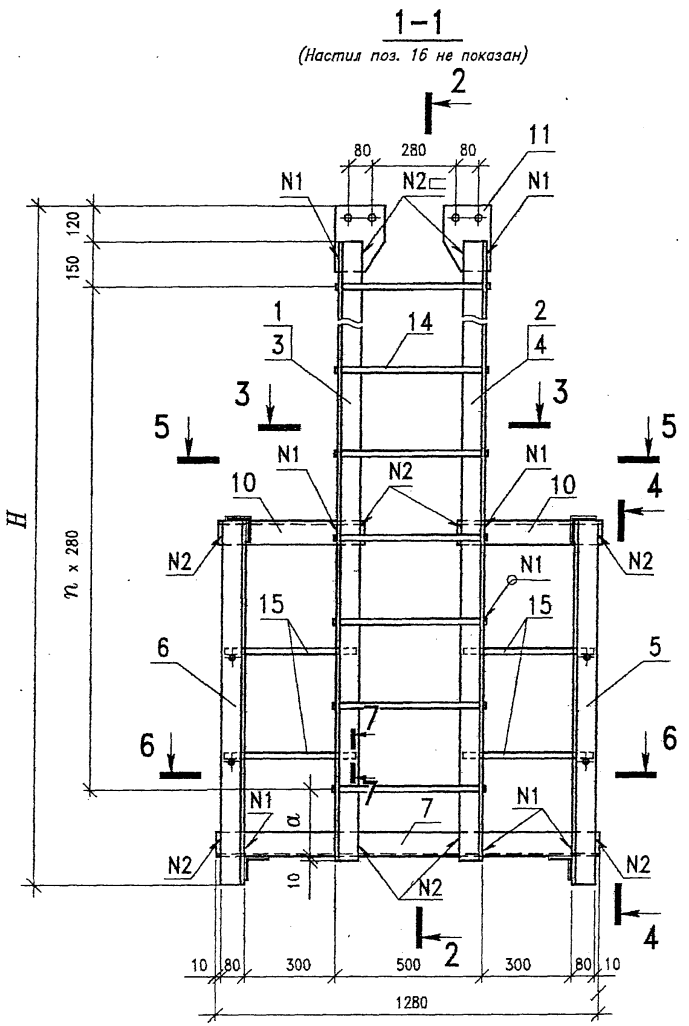

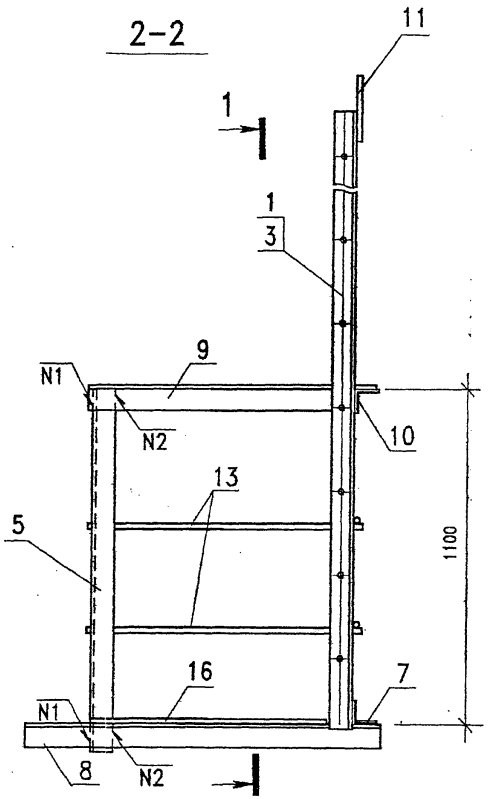

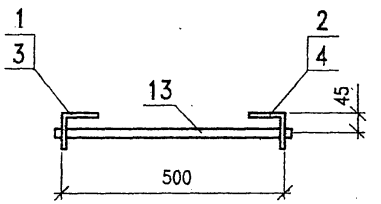

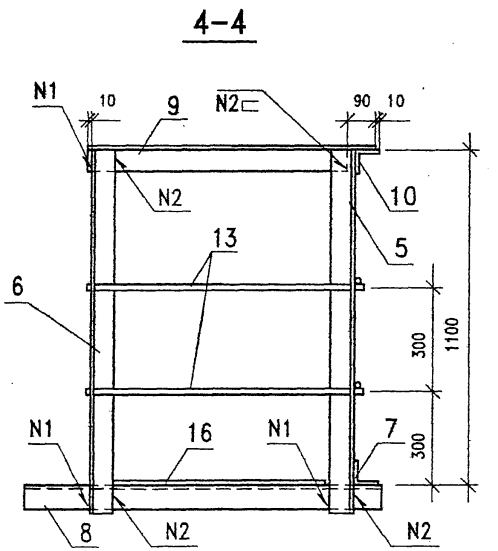

Обозначение	Марка	Размеры, мм			Масса изделия кг
		H	a	n	
2210-КМ-53.00	Л1.2	2264	230	6	200,2
-01	Л1.4	2764	170	8	212,4

Изм.	Кол.уч	Лист	N док	Подпись	Дата
Нач.отд.		Варенцов			
Н.контр.		Карасев			
Гл. спец.		Шрабштейн			
Нач.гр.		Мокроусова			

2210-КМ-53.00

Лестницы
Л1.2, Л1.4

Стадия	Масса	Масштаб
Р	см. табл.	1:15
Лист 1	Листов 2	

15ХСНД ГОСТ 6713

ГУП ГИПРОТРАНСПУТЬ

Инв.N подл. | Подпись и дата | Взам.инв.N

Формат А3

5–5

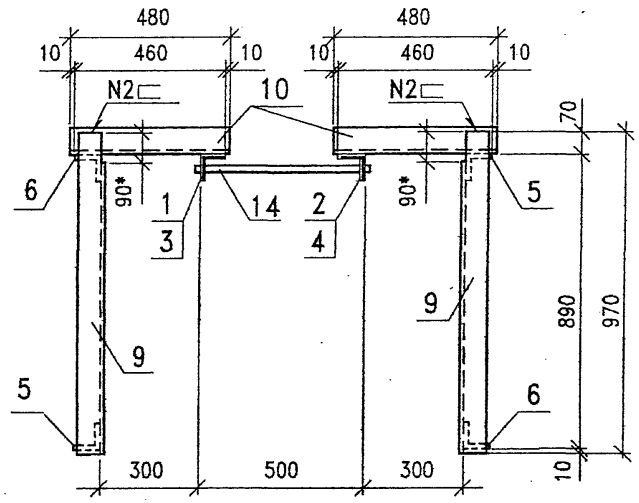

* – Величина обрезки вертикальной полки уголка поручня поз.9

7–7

повернуто

М 1:5

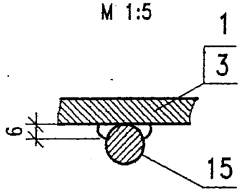

6–6

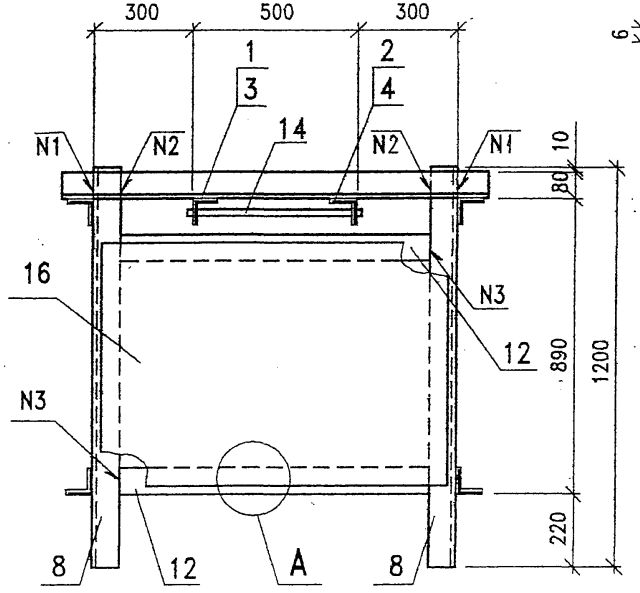

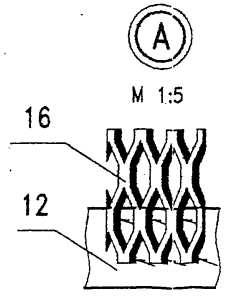

Поз	Обозначение	Наименование	Кол. на исп-		Примечание
			–	01	
		Уголок 80х80х8 ГОСТ 8509			Масса ед. кг
1		L=2070	1		20,0
2		L=2070	1		20,0
3		L=2570		1	24,8
4		L=2570		1	24,8
5		L=1190	2	2	11,5
6		L=1190	2	2	11,5
7		L=1280	1	1	12,4
8		L=1200	2	2	11,6
9		L=970	2	2	9,4
10		L=480	2	2	4,6
11		Лист12 160х220 ГОСТ 19903	2	2	3,0
12		Лист8 80х940 ГОСТ 19903	2	2	4,7
		Круг ⌀20 ГОСТ 2590			
13		L=940	4	4	2,3
14		L=540	7	9	1,3
15		L=440	4	4	1,1
		Лист ПВ1 406х750			
		ТУ 5262-001-23083253-96			
16		L=1060	1	1	12,5

Поз.11

М 1:10

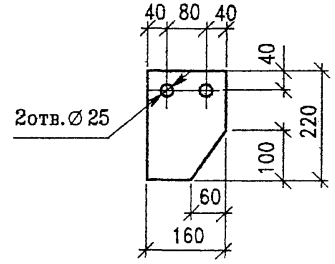

Условные обозначения сварных швов:

N1 – ГОСТ 5264-80-Т1-△6

N2 – ГОСТ 5264-80-Н1-△6

N3 – ГОСТ 5264-80-С8 ○

Сварка по ГОСТ 11534-Т1△4

Инв.N подл. | Подпись и дата | Взам.инв.N

Изм.	Кол.уч	Лист	Nдок	Подпись	Дата

2210-КМ-53.00

Лист 2

Формат А3

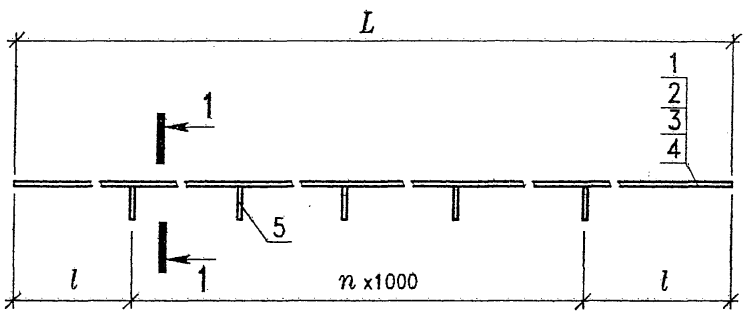

Поз.	Обозначение	Наименование	Кол. на исп-				Масса ед.,кг	Приме-чание
			–	01	02	03		
		Лист 10х250 ГОСТ 19903						
1		L=4700	1	–	–	–	92,2	
2		L=5900	–	1	–	–	115,8	
3		L=4600	–	–	1	–	90,3	
4		L=5700	–	–	–	1	111,9	
6		Лист 10х70х100 ГОСТ 19903	5	6	5	6	0,55	

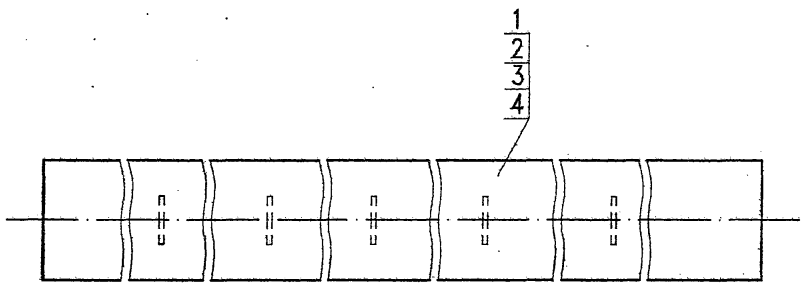

1–1

М1:5

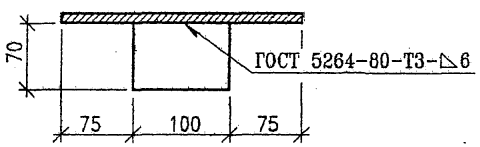

Обозначение	Марка	L,мм	l,мм	n	Масса дет.,кг
2210-КМ-54.00	ЛП1	4700	350	4	95,0
-01	ЛП2	5900	450	5	119,1
-02	ЛП3	4600	300	4	93,0
-03	ЛП4	5700	350	5	115,2

Изм.	Колуч	Лист	Nдок	Подпись	Дата	2210-КМ-54.00			
						Листы перекрытия зазоров ЛП1...ЛП4	Стадия	Масса	Масштаб
Нач.отд.		Варендов					Р	См. табл.	1:10
Н.контр.		Карасев					Лист	Листов 1	
Гл. спец.		Шрабштейн				15ХСНД ГОСТ 6713	ГУП ГИПРОТРАНСПУТЬ		
Нач.гр.		Мохроусова							
Инж.1кат		Мыхова							

Инв.N подл. | Подпись и дата | Взам.инв.N

Формат А3

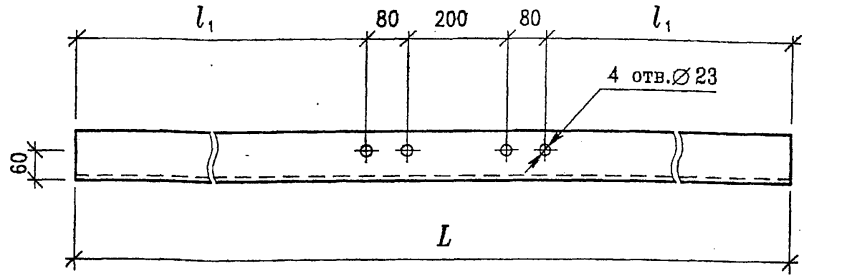

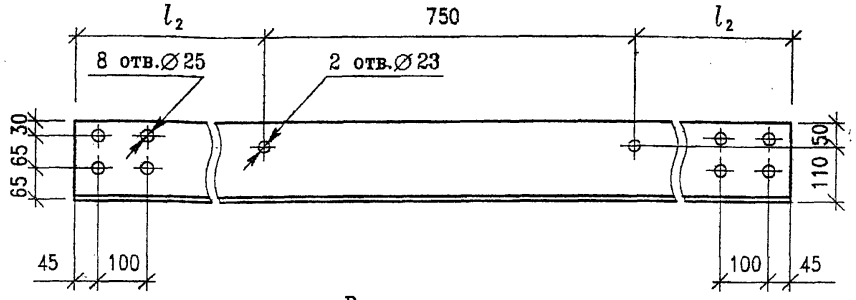

Размеры, мм

Обозначение	Марка	L	l_1	l_2	Масса ед.,кг
2210-КМ-55.00	Р1	1870	755	560	37,1
-01	Р2	1670	655	460	33,1

Взам.инв.N | Подпись и дата | Инв.N подл.

Изм.	Кол.уч	Лист	Nдок	Подпись	Дата
Нач.отд.		Варенцов			
Н.контр.		Карасев			
Гл. спец.		Шрабштейн			
Нач.гр.		Мохроусова			
Инж.1кат		Мыхова			

2210-КМ-55.00

Распорки Р1, Р2	Стадия	Масса	Масштаб
	Р	см. табл.	1:10
	Лист	Листов 1	
Уголок 160х100х10 ГОСТ 8510 / 15ХСНД ГОСТ 6713	ГУП ГИПРОТРАНСПУТЬ		

Формат А4

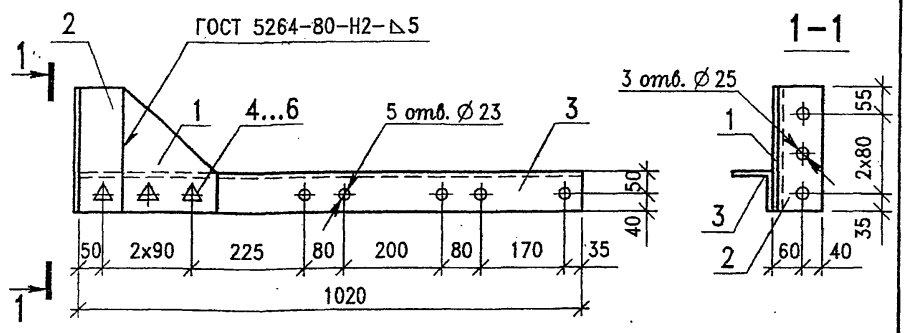

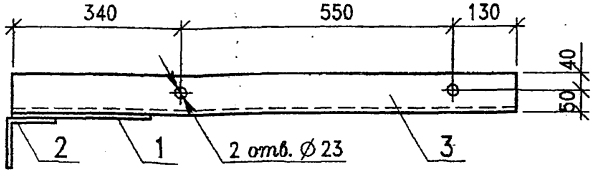

Поз.1

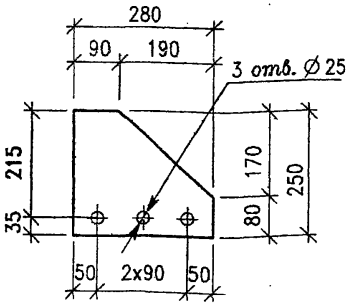

КСХ1 – изображено
КСХ1н – зеркальное отражение КСХ1

Поз	Наименование	Кол.	Масса дет.,кг
1	Лист 10 ГОСТ 19903	1	4,2
2	Уголок 100х10 ГОСТ 8509		
	L=250	1	3,8
3	Уголок 90х9 ГОСТ 8509		
	L=1020	1	12,4
4	Болт М22х70 ГОСТ 22353	3	0,31
5	Гайка М22 ГОСТ 22354	3	0,11
6	Шайба 22 ГОСТ 22355	6	0,06

Взам.инв.N | Подпись и дата | Инв.N подл.

Изм.	Кол.уч	Лист	Nдок	Подпись	Дата
Нач.отд.		Варенцов			
Н.контр.		Карасев			
Гл. спец.		Шрабштейн			
Нач.гр.		Мохроусова			
Инж.1кат		Мыхова			

2210-КМ-56.00

Консоли смотрового хода КСХ1, КСХ1н	Стадия	Масса	Масштаб
	Р	22,0	1:10
	Лист	Листов 1	
15ХСНД ГОСТ 6713	ГУП ГИПРОТРАНСПУТЬ		

Формат А4

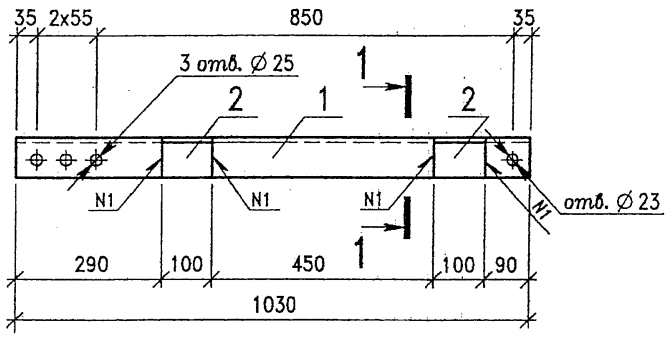



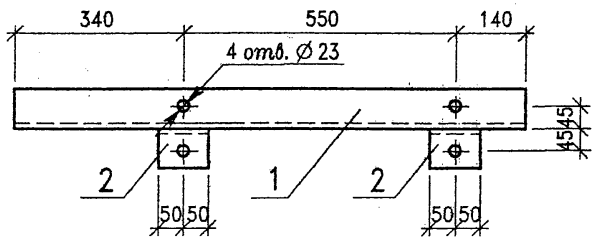

Условные обозначения сварных швов

N1 – ГОСТ 5264-80-Н1-△5

Поз	Наименование	Кол.	Масса дет.,кг
	Уголки 90х9 ГОСТ 8509		
1	L=1030	1	12,6
2	L=100	2	1,2

Взам.инв.N | Подпись и дата | Инв.N подл.

Изм.	Кол.уч	Лист	Nдок	Подпись	Дата
Нач.отд.		Варенцов			
Н.контр.		Карасев			
Гл. спец.		Шрабштейн			
Нач.гр.		Мокроусова			
Инж.1кат		Мыхова			

2210-КМ-57.00

Консоль смотрового хода КСХ2

Стадия	Масса	Масштаб
Р	15,0	1:10
Лист	Листов 1	

15ХСНД ГОСТ 6713

ГУП ГИПРОТРАНСПУТЬ

Формат А4

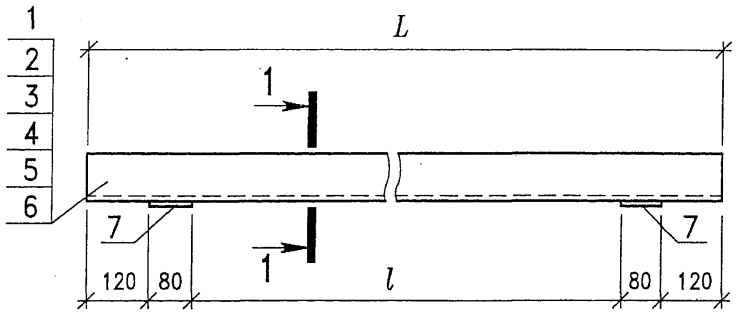

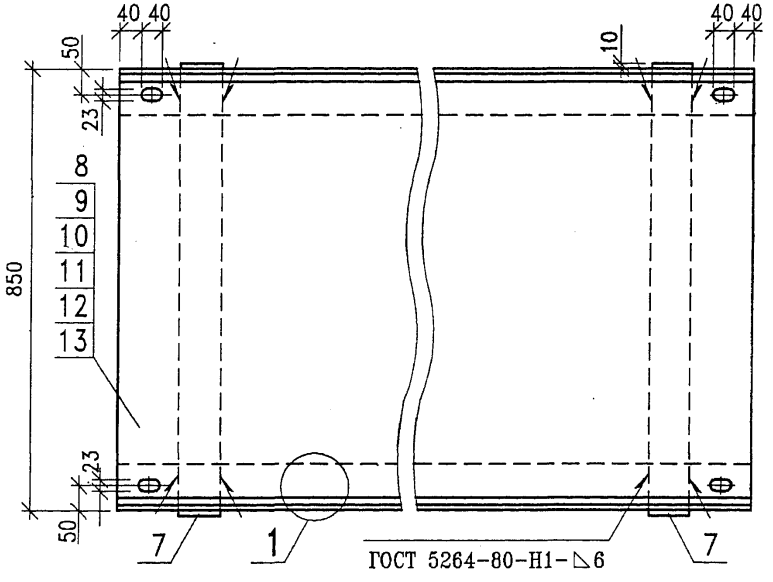

1–1

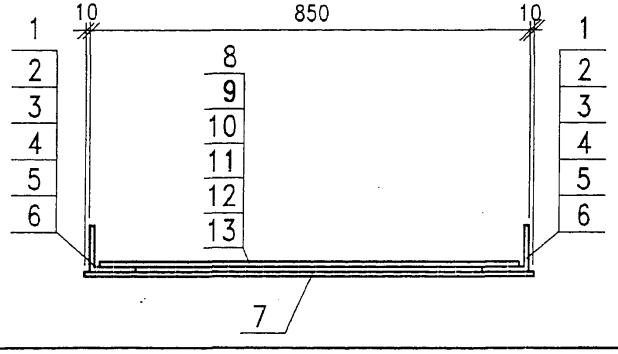

Поз.	Обозначение	Наименование	Кол. на исп-						Масса ед.,кг	Приме-чание
			–	01	02	03	04	05		
		Уголок 90х9 ГОСТ 8509								
1		L=650	–	–	2	–	–	–	7,9	
2		L=750	–	2	–	–	–	–	9,2	
3		L=1400	–	–	–	–	2	–	17,1	
4		L=1700	–	–	–	–	–	2	20,7	
5		L=2400	–	–	–	2	–	–	29,3	
6		L=2900	2	–	–	–	–	–	35,4	
7		Полоса 8х80х870 ГОСТ 103	2	2	2	2	2	2	4,4	
		Лист ПВ1 406х800								
		ТУ 5262-001-23083253-96								
8		L=650	–	–	1	–	–	–	8,2	
9		L=750	–	1	–	–	–	–	9,4	
10		L=1400	–	–	–	–	1	–	17,6	
11		L=1700	–	–	–	–	–	1	21,4	
12		L=2400	–	–	–	1	–	–	30,2	
13		L=2900	1	–	–	–	–	–	36,4	

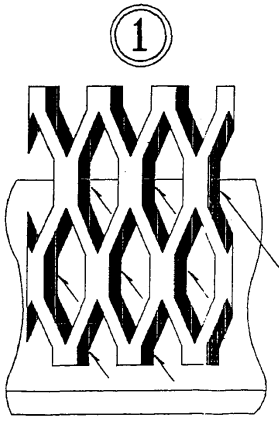

Обозначение	Марка	L ,мм	l ,мм	Масса дет.,кг
2210-КМ-58.00	НСХ1	2900	2500	116,0
-01	НСХ2.1	750	350	36,6
-02	НСХ2.2	650	250	32,8
-03	НСХ3.2	2400	2000	97,6
-04	НСХ3.3	1400	1000	60,6
-05	НСХ3.4	1700	1300	71,6

Изм.	Кол.уч	Лист	Nдок	Подпись	Дата
Нач.отд.		Варенцов			
Н.контр.		Карасев			
Гл. спец.		Шрабштейн			
Нач.гр.		Мохроусова			
Инж.1кат		Мыхова			

2210-КМ-58.00

Настилысмотрового хода НСХ1, НСХ2.1, НСХ2.2, НСХ3.2, НСХ3.3, НСХ3.4

Стадия	Масса	Масштаб
Р	см. табл.	1:10
Лист	Листов 1	

15ХСНД ГОСТ 6713

ГУП ГИПРОТРАНСПУТЬ

Взам.инв.N | Подпись и дата | Инв.N подл.

Формат А3

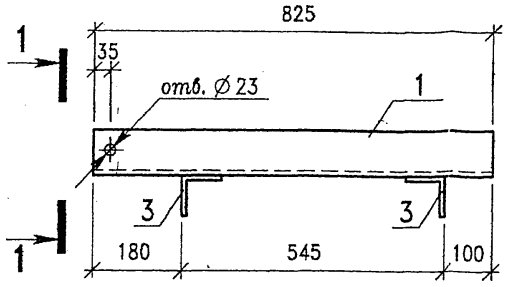

Поз.	Наименование	Кол.	Масса 1 дет. кг
	Уголок 90х9 ГОСТ 8509		
1	L=825	1	10,1
2	L=735	1	9,0
3	Уголок 80х8 ГОСТ 8509		
	L=670	2	6,5
	Лист ПВ1 406х600		
4	ТУ 5262-001-23083253-96		
	L=735	1	6,9

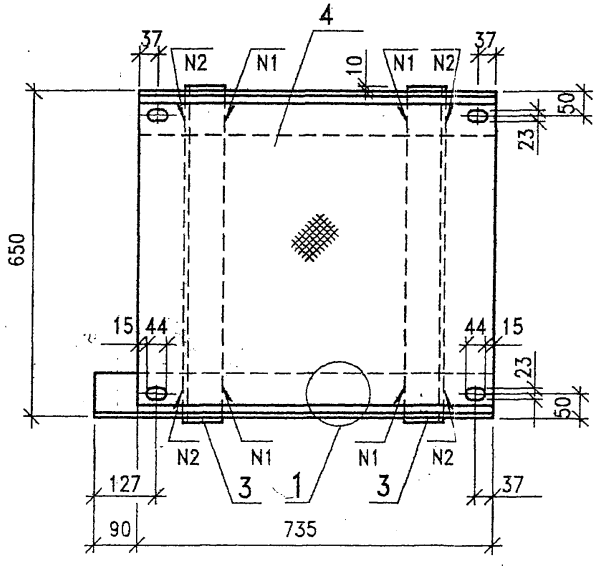

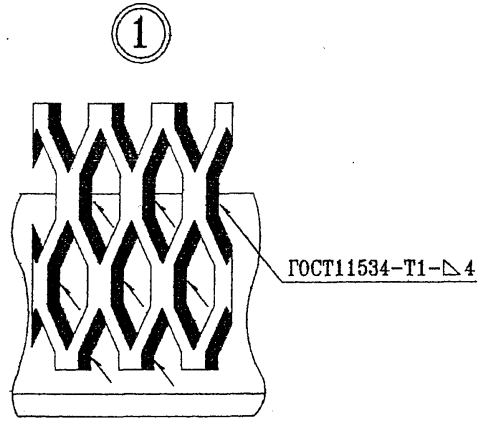

НСХ4 – изображено

НСХ4н – зеркальное отражение

1–1

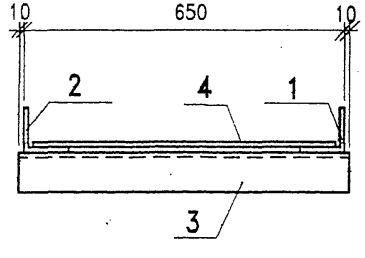

Условные обозначения сварных швов

N1 – ГОСТ 5264-80-Н1-△6 ⊏

N2 – ГОСТ 5264-80-Т1-△6

Изм.	Кол.уч	Лист	№док	Подпись	Дата
ГИП					
Н.контр.		Варенцов			
Нач.отд.		Карасев			
Гл. спец.		Шрабштейн			
Нач.гр.		Мохроусова			
Инж. 1кат		Мыхова			

2210-КМ-59.00

Настилы смотрового хода НСХ4, НСХ4н

15ХСНД ГОСТ 6713

Стадия	Масса	Масштаб
Р	39,0	1:10
Лист	Листов 1	

ГУП ГИПРОТРАНСПУТЬ

Инв.N подл. | Подпись и дата | Взам.инв.N

Формат А3

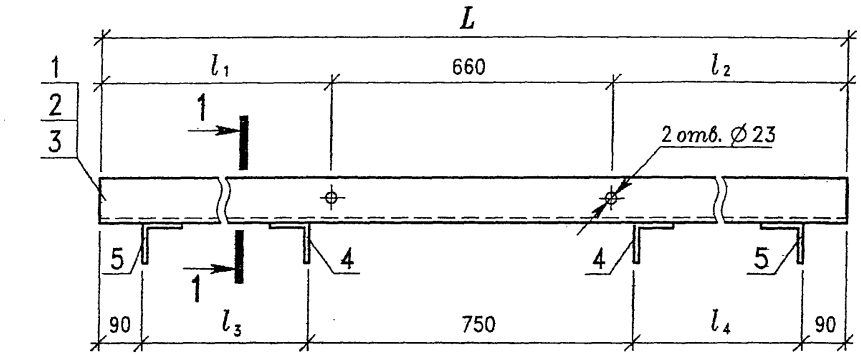

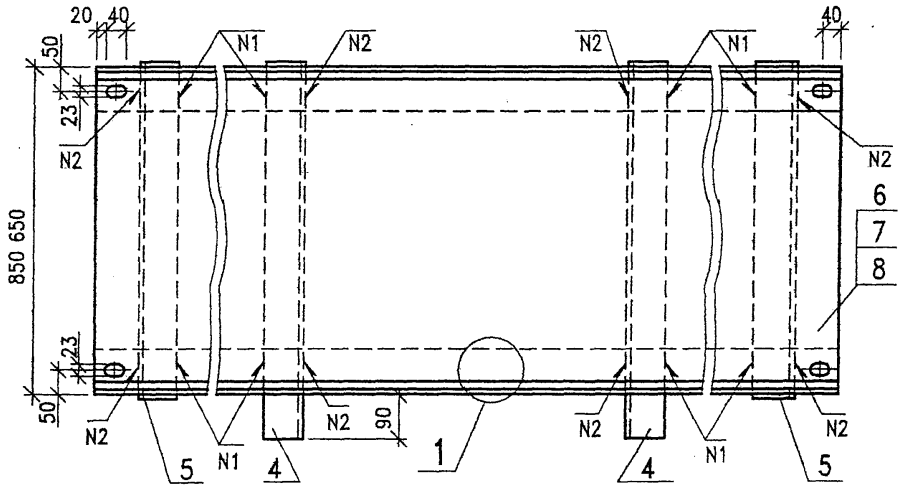

1–1

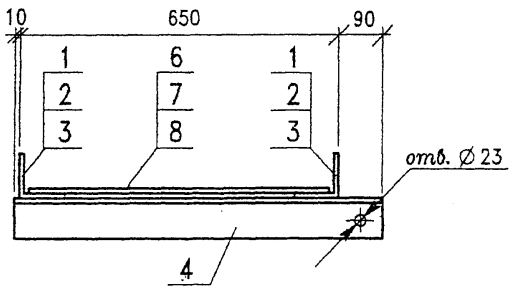

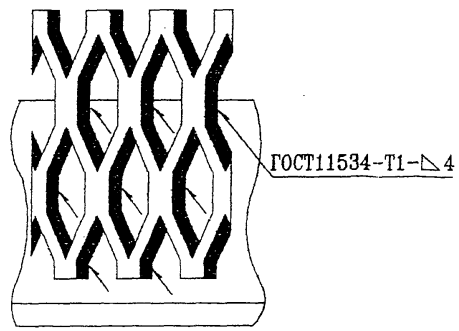

Поз.	Обозначение	Наименование	Кол. на исп-			Масса ед.,кг	Приме-чание
			–	01	02		
		Уголок 90х9 ГОСТ 8509					
1		L=2480	2	–	–	30,3	
2		L=1780	–	–	2	21,7	
3		L=1480	–	2	–	18,1	
		Уголок 80х8 ГОСТ 8509					
4		L=750	2	2	2	7,2	
5		L=670	2	2	2	6,5	
		Лист ПВ1 406х600					
		ТУ 5262-001-23083253-96					
6		L=2480	1	–	–	23,4	
7		L=1780	–	–	1	16,8	
8		L=1480	–	1	–	13,9	

Обозначение	Марка	L ,мм	l_1,мм	l_2,мм	l_3,мм	l_4,мм	Масса дет.,кг
2230-КМ-60.00	НСХ5.2	2480	1035	785	900	650	111,4
-01	НСХ5.3	1480	410	410	275	275	77,5
-02	НСХ5.4	1780	545	575	410	440	87,6

Условные обозначения сварных швов

N1 – ГОСТ 5264-80-Н1-△6 ⊏

N2 – ГОСТ 5264-80-Т1-△6

Изм.	Кол.уч	Лист	Nдок	Подпись	Дата
Нач.отд.		Варенцов			
Н.контр.		Карасев			
Гл. спец.		Шрабштейн			
Нач.гр.		Мохроусова			
Инж.1кат		Мыхова			

2210-КМ-60.00

Настилы смотрового хода НСХ5.2, НСХ5.3, НСХ5.4

15ХСНД ГОСТ 6713

Стадия	Масса	Масштаб
Р	См. табл.	1:10
Лист	Листов 1	

ГУП ГИПРОТРАНСПУТЬ

Инв.N подл. | Подпись и дата | Взам.инв.N

Формат А3

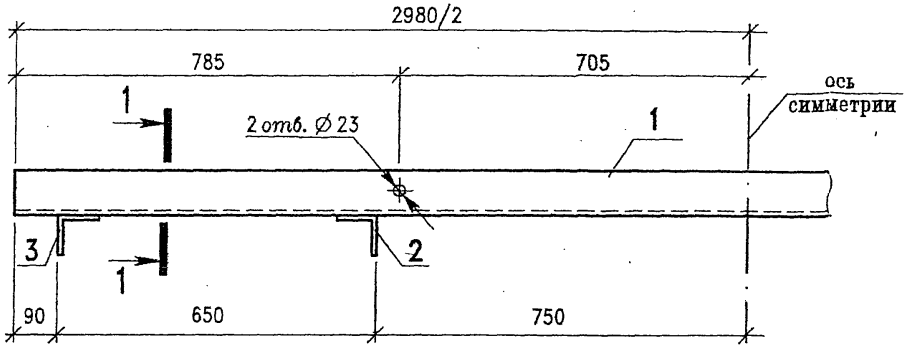

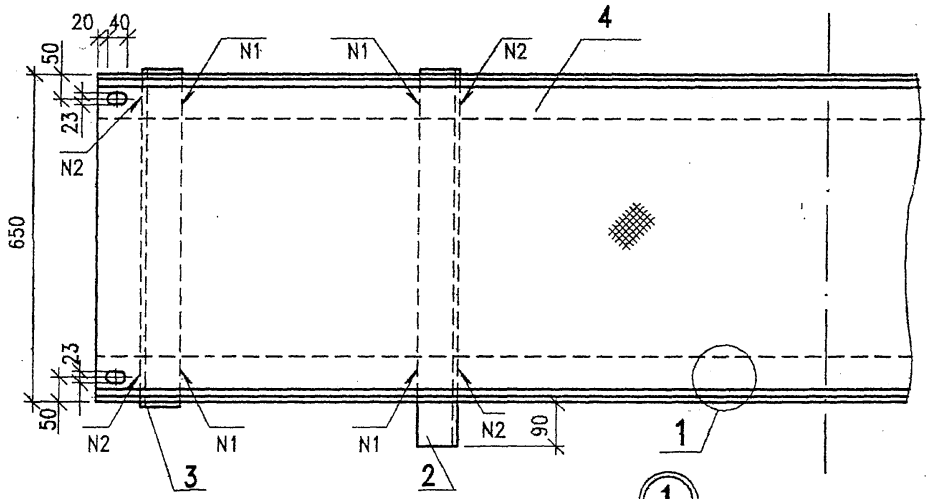

1–1

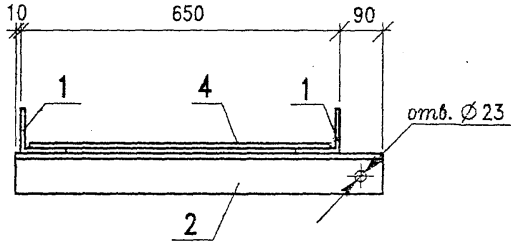

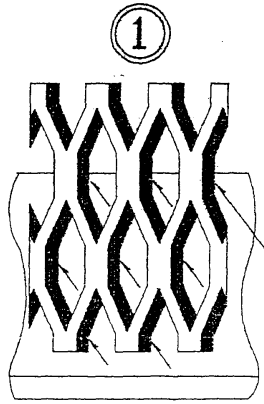

Поз.	Наименование	Кол.	Масса 1 дет. кг
	Уголок 90х9 ГОСТ 8509		
1	L=2980	2	36,4
	Уголок 80х8 ГОСТ 8509		
2	L=750	2	7,2
3	L=670	2	6,5
	Лист ПВ1 406х600		
	ТУ 5262-001-23083253-96		
4	L=2980	1	28,1

Условные обозначения сварных швов

N1 – ГОСТ 5264-80-Н1-△6 ⊏
N2 – ГОСТ 5264-80-Т1-△6

Изм.	Кол.уч	Лист	№док	Подпись	Дата
ГИП					
Н.контр.		Варенцов			
Нач.отд.		Карасев			
Гл. спец.		Шрабштейн			
Нач.гр.		Мокроусова			
Инж.1кат		Мыхова			

2210-КМ-61.00

Настил смотрового хода НСХ6

15ХСНД ГОСТ 6713

Стадия	Масса	Масштаб
Р	128,3	1:10
Лист	Листов 1	

ГУП ГИПРОТРАНСПУТЬ

Взам.инв.N | Подпись и дата | Инв.N подл.

Формат А3

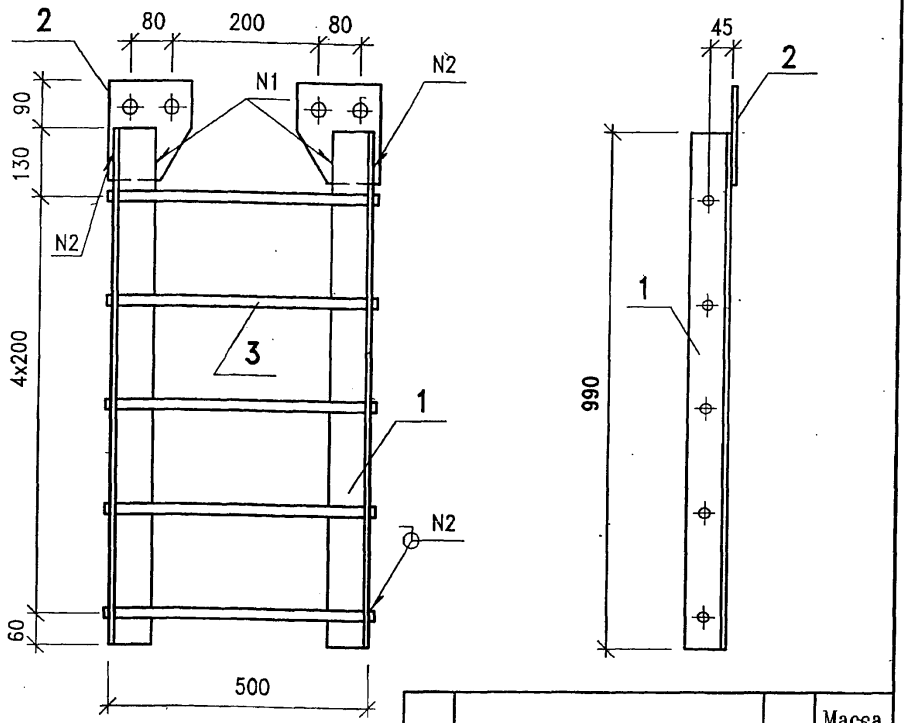

Поз.2

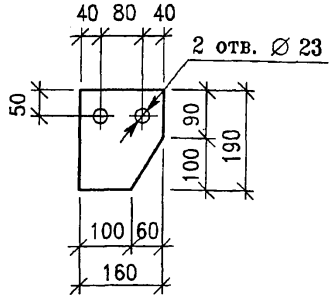

Поз	Наименование	Кол.	Масса дет.,кг
1	Уголок 80х8 ГОСТ 8509		
	L=990	2	9,6
2	Лист 10х160х190 ГОСТ 19903	2	2,2
3	Круг 20 ГОСТ 2590 L=520	5	1,3

Условные обозначения сварных швов

N1 – ГОСТ 5264-80-Н1-△6 ⊏

N2 – ГОСТ 5264-80-Т1-△6

Изм.	Кол.уч	Лист	Nдок	Подпись	Дата
Нач.отд.		Варенцов			
Н.контр.		Карасев			
Гл. спец.		Шрабштейн			
Нач.гр.		Мохроусова			
Инж.1кат		Мыхова			

2230-КМ-62.00

Лестница Л2	Стадия	Масса	Масштаб
	Р	30,1	1:10
	Лист	Листов 1	
15ХСНД ГОСТ 6713	ГУП ГИПРОТРАНСПУТЬ		

Инв.N подл. | Подпись и дата | Взам.инв.N

Формат А4

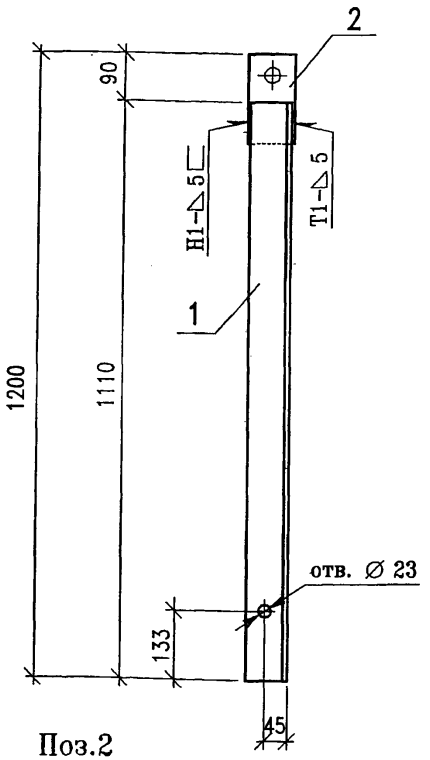

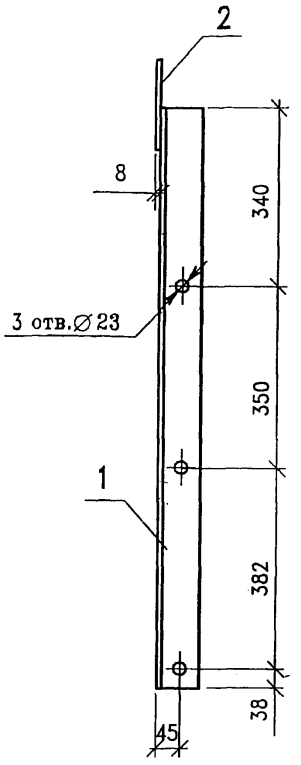

Поз.2

М1:5

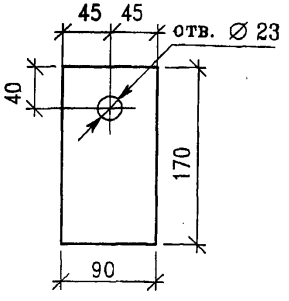

Сварка по ГОСТ 5264-80

Поз	Наименование	Кол.	Масса 1дет,кг
1	Уголок 80х8 ГОСТ 8509		
	L=1110	1	10,7
2	Лист 8х90х170 ГОСТ 19903	1	1,0

СП4–изображено, СП4н–зеркальное изображение

Изм.	Кол.уч	Лист	Nдок	Подпись	Дата
Нач.отд.		Варенцов			
Н.контр.		Карасев			
Гл. спец.		Шрабштейн			
Нач.гр.		Мохроусова			
Инж.1кат		Мыхова			

2210-КМ-63.00

Стойки перильные СП4, СП4н	Стадия	Масса	Масштаб
	Р	11,7	1:10
	Лист	Листов 1	
15ХСНД ГОСТ 6713	ГУП ГИПРОТРАНСПУТЬ		

Инв.N подл. | Подпись и дата | Взам.инв.N

Формат А4

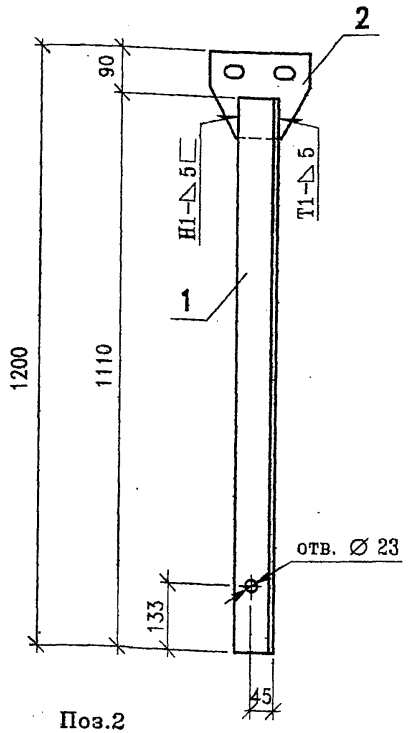

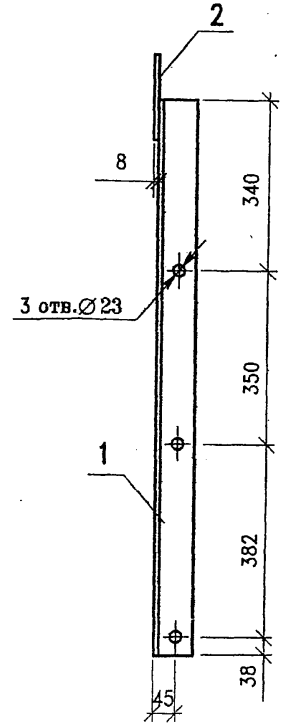

Поз.2

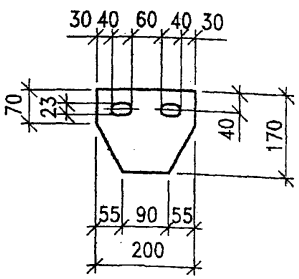

Сварка по ГОСТ 5264-80

Поз	Наименование	Кол.	Масса 1дет,кг
1	Уголок 80х8 ГОСТ 8509		
	L=1110	1	10,7
2	Лист 8х170х200 ГОСТ 19903	1	1,8

Взам.инв.N | Подпись и дата | Инв.N подл.

Изм.	Кол.уч.	Лист	N док.	Подпись	Дата
ГИП					
Н.контр.		Варенцов			
Нач.отд.		Карасев			
Гл. спец.		Шрабштейн			
Нач.гр.		Мокроусова			
Инж.1кат		Мыхова			

2210-КМ-64.00

Стойка перильная СП5

Стадия	Масса	Масштаб
Р	12,5	1:10
Лист	Листов 1	

15ХСНД ГОСТ 6713

ГУП ГИПРОТРАНСПУТЬ

Формат А4

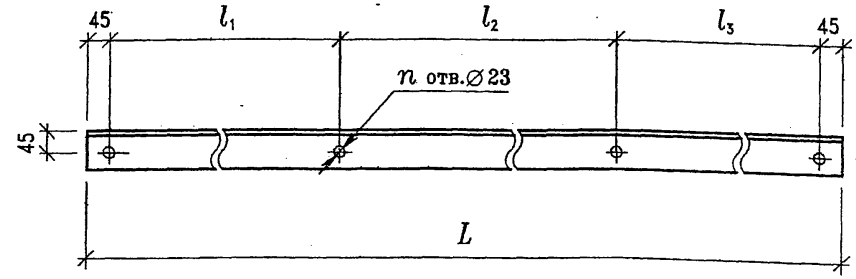

Обозначение	Марка	L	l_1	l_2	l_3	n	Масса дет.,кг
2210-КМ-61.00	ПС1	3415	1290	670	1365	4	33,0
-01	ПС2	3115	1155	670	1200	4	30,1
-02	ПС3	2990	1530	1370	-	3	28,9
-03	ПС4	2830	1370	1370	-	3	27,3
-04	ПС5	2665	1205	1370	-	3	25,7
-05	ПС6	2490	1780	620	-	3	24,0
-06	ПС7	3040	1580	1370	-	3	29,3
-07	ПС8	1925	1835	-	-	2	18,6
-08	ПС9	1615	1525	-	-	2	15,6
-09	ПС10	1435	1345	-	-	2	13,8
-10	ПС11	1300	1210	-	-	2	12,5

Взам.инв.N | Подпись и дата | Инв.N подл.

Изм.	Кол.уч.	Лист	N док.	Подпись	Дата
ГИП					
Н.контр.		Варенцов			
Нач.отд.		Карасев			
Гл. спец.		Шрабштейн			
Нач.гр.		Мокроусова			
Инж.1кат		Мыхова			

2210-КМ-65.00

Поручни перильные смотрового хода ПС1...ПС11

Стадия	Масса	Масштаб
Р	см. табл.	1:10
Лист	Листов 1	

Уголок 80х8 ГОСТ 8509 / 15ХСНД ГОСТ 6713

ГУП ГИПРОТРАНСПУТЬ

Формат А4

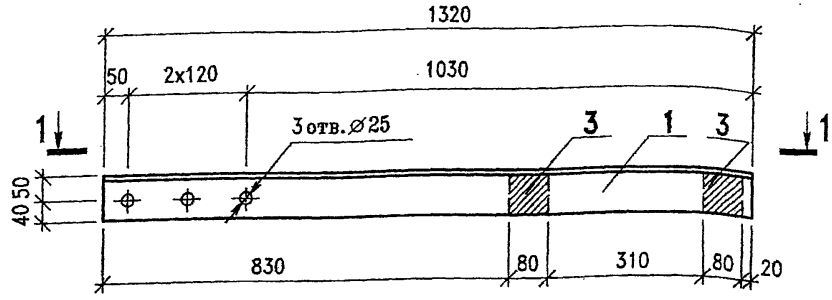

1–1

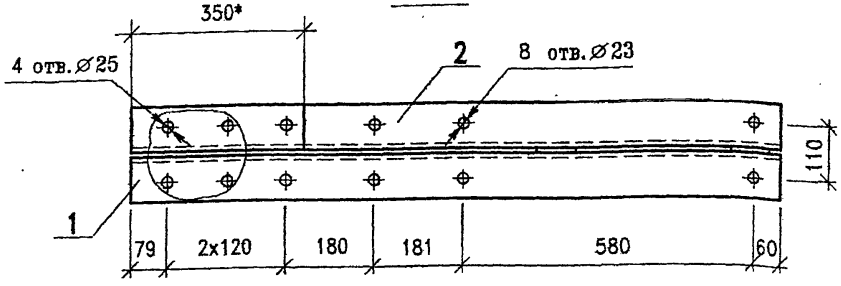

* – на длине 350 мм на обушках уголков поз. 1, 2 снять фаску с катетом 9 мм.

Деталь приварки прокладок

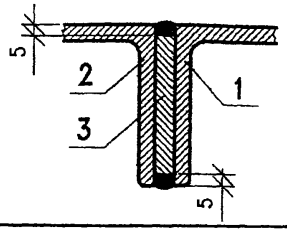

Поз	Наименование	Кол	Масса 1дет,кг
	Уголок 90х9 ГОСТ 8509		
1	L=1320	1	16,1
2	L=1320	1	16,1
3	Лист 10х80х80 ГОСТ 19903	2	0,5

Взам.инв.N | Подпись и дата | Инв.N подл.

Изм.	Кол.уч	Лист	Nдок	Подпись	Дата
Нач.отд.		Варенцов			
Н.контр.		Карасев			
Гл. спец.		Шрабштейн			
Нач.гр.		Мохроусова			
Инж.1кат		Мыхова			

2210-КМ-66.00

Консоль кабельного мостика ККМ

Стадия	Масса	Масштаб
Р	33,2	1:10
Лист	Листов 1	

15ХСНД ГОСТ 6713

ГУП ГИПРОТРАНСПУТЬ

Формат А4

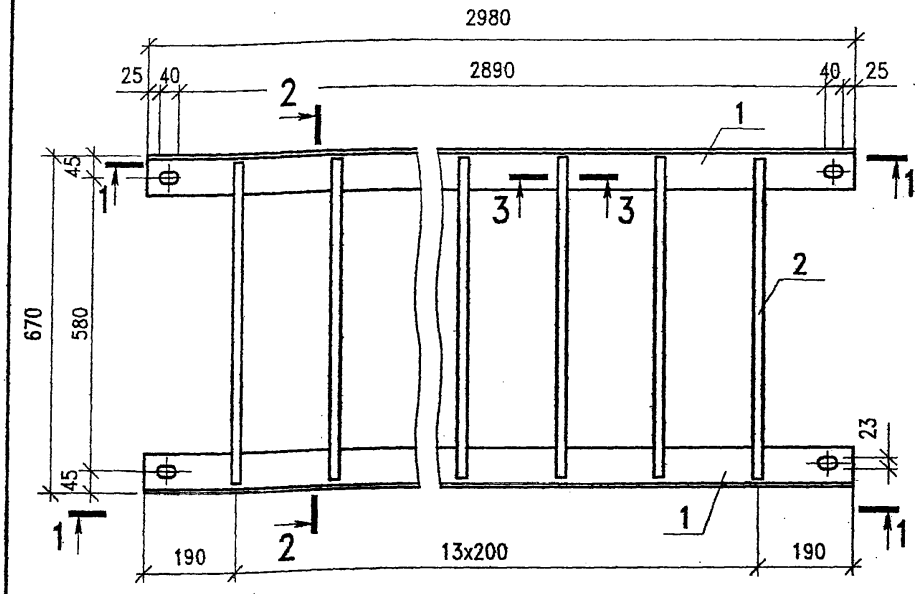

1–1

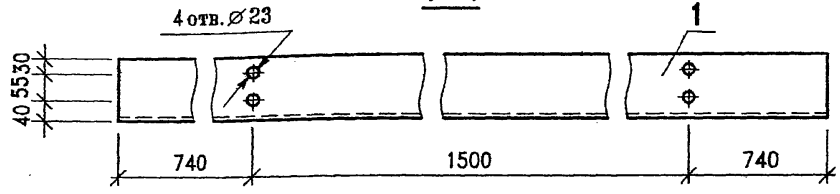

2–2

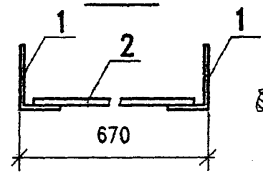

3–3

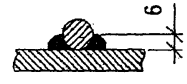

Поз	Наименование	Кол	Масса 1дет,кг
	Уголок 125х80х8 ГОСТ 8510		
1	L=2980	2	37,5
2	Круг 20 ГОСТ 2590 L=630	14	1,6

Взам.инв.N | Подпись и дата | Инв.N подл.

Изм.	Кол.уч	Лист	Nдок	Подпись	Дата
Нач.отд.		Варенцов			
Н.контр.		Карасев			
Гл. спец.		Шрабштейн			
Нач.гр.		Мохроусова			
Инж.1кат		Мыхова			

2210-КМ-67.00

Трап ТР1

Стадия	Масса	Масштаб
Р	97,4	1:10
Лист	Листов 1	

15ХСНД ГОСТ 6713

ГУП ГИПРОТРАНСПУТЬ

Формат А4

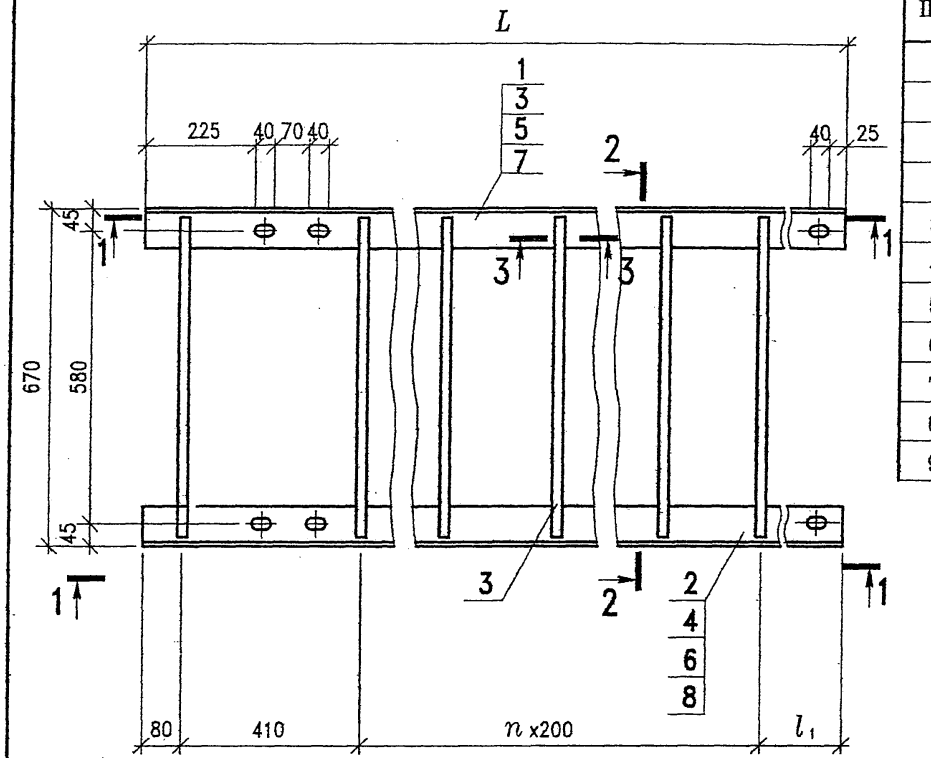

Поз.	Обозначение	Наименование	Кол. на исп-				Масса ед.,кг	Приме-чание
			–	01	02	03		
		Уголок 125х80х8 ГОСТ 8510						
1		L=1890	1	–	–	–	23,8	
2		L=1890	1	–	–	–	23,8	
3		L=4290	–	1	–	–	54,0	
4		L=4290	–	1	–	–	54,0	
5		L=3290	–	–	1	–	41,4	
6		L=3290	–	–	1	–	41,4	
7		L=3590	–	–	–	1	45,2	
8		L=3590	–	–	–	1	45,2	
9		Круг 20 ГОСТ 2590 L=630	8	20	15	17	1,6	

Размеры,мм

Обозначение	Марка	L	l_1	l_2	l_3	n	m	Масса ед.,кг
2210-КМ-68.00	ТР2.1	1890	200	1040	–	6	4	60,4
-01	ТР2.2	4290	200	1720	1720	18	6	140,0
-02	ТР2.3	3290	200	1220	1220	13	6	106,8
-03	ТР2.4	3590	100	1370	1370	15	6	117,6

1-1

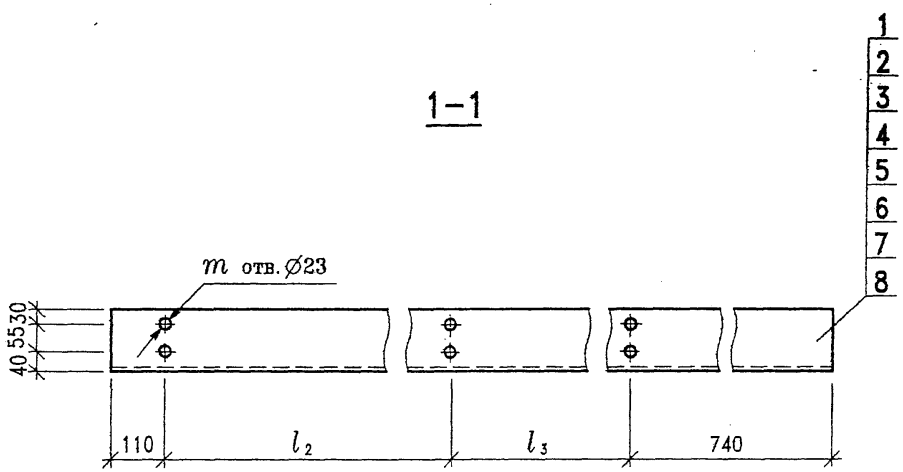

2-2

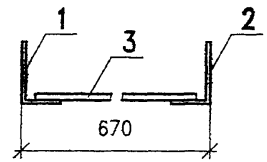

3-3

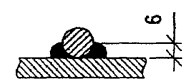

Изм.	Кол.уч	Лист	№док	Подпись	Дата
Нач.отд.		Варенцов			
Н.контр.		Карасев			
Гл. спец.		Шрабштейн			
Нач.гр.		Мокроусова			
Инж.1кат		Мыкова			

2210-КМ-68.00

Трапы
ТР2.1...ТР2.4

Стадия	Масса	Масштаб
Р	см. табл.	1:10
Лист	Листов 1	

15ХСНД ГОСТ 6713

ГУП ГИПРОТРАНСПУТЬ

Инв.N подл. | Подпись и дата | Взам.инв.N

Формат А3

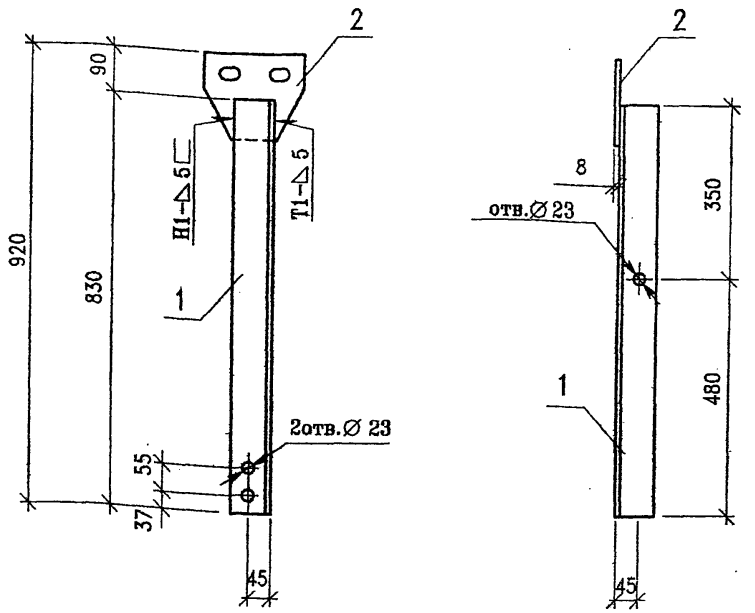

Поз.2

М1:5

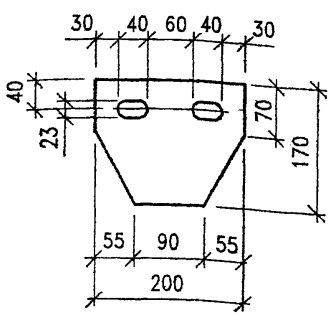

Сварка по ГОСТ 5264-80

Поз	Наименование	Кол.	Масса 1дет,кг
1	Уголок 80х8 ГОСТ 8509		
	L=830	1	8,0
2	Лист 8х170х200 ГОСТ 19903	1	1.8

Взам.инв.N | Подпись и дата | Инв.N подл.

Изм.	Кол.уч	Лист	Nдок	Подпись	Дата
Нач.отд.		Варенцов			
Н.контр.		Карасев			
Гл. спец.		Шрабштейн			
Нач.гр.		Мокроусова			
Инж.1кат		Мыхова			

2210-КМ-69.00

Стойка перильная СП6

Стадия	Масса	Масштаб
Р	9,8	1:10
Лист	Листов 1	

15ХСНД ГОСТ 6713

ГУП ГИПРОТРАНСПУТЬ

Формат А4

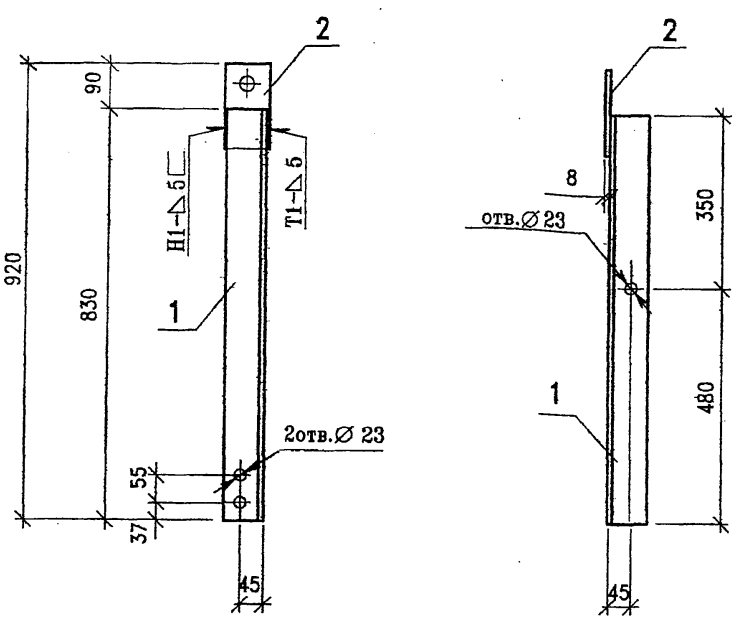

Поз.2

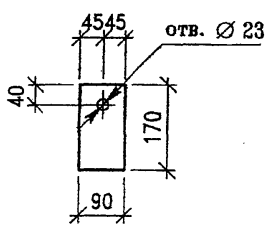

Сварка по ГОСТ 5264-80

Поз	Наименование	Кол.	Масса дет.,кг
1	Уголок 80х8 ГОСТ 8509		
	L=830	1	8,0
2	Лист 8х90х170 ГОСТ 19903	1	1,0

Взам.инв.N | Подпись и дата | Инв.N подл.

Изм.	Кол.уч	Лист	Nдок	Подпись	Дата
Нач.отд.		Варенцов			
Н.контр.		Карасев			
Гл. спец.		Шрабштейн			
Нач.гр.		Мокроусова			
Инж.1кат		Мыхова			

2210-КМ-70.00

Стойка перильная СП7

Стадия	Масса	Масштаб
Р	9,0	1:10
Лист	Листов 1	

15ХСНД ГОСТ 6713

ГУП ГИПРОТРАНСПУТЬ

Формат А4

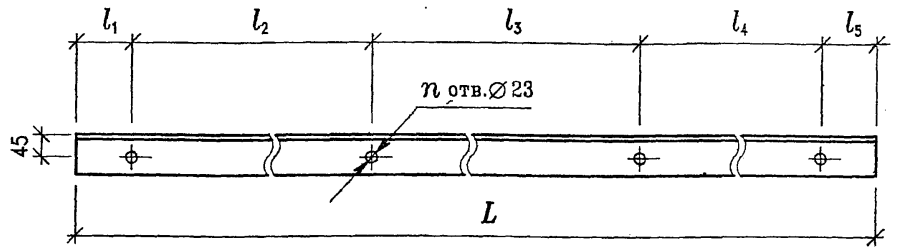

Обозначение	Марка	L ,мм	l_1,мм	l_2,мм	l_3,мм	l_4,мм	l_5,мм	n	Масса дет.,кг
2210-КМ-71.0.00	ШК1	4340	45	1450	1370	1370	105	4	41,9
-01	ШК2	4150	115	1040	1500	1450	45	4	40,0
-02	ШК3	4040	45	1450	1220	105	-	4	39,0
-03	ШК4	3620	45	1450	1500	625	-	3	34,2
-04	ШК5	3550	115	1720	1670	45	-	3	34,3
-05	ШК6	3210	45	1670	1450	45	-	3	31,0
-06	ШК7	3210	45	1450	1670	45	-	3	31,0
-07	ШК8	2990	45	1450	1450	45	-	3	28,9
-08	ШК9	2850	115	1370	1320	45	-	3	27,5
-09	ШК10	2650	115	1040	1450	45	-	3	25,6
-10	ШК11	2640	45	1450	1040	105	-	3	25,5
-11	ШК12	2550	115	1220	1170	45	-	3	24,6
-12	ШК13	2130	635	1450	45		-	2	20,6
-13	ШК14	2120	45	1450	625	-	-	2	20,5
-14	ШК15	1830	115	1670	45	-	-	2	17,7
-15	ШК16	1820	45	1670	105	-	-	2	17,6

Взам.инв.N | Подпись и дата | Инв.N подл.

Изм.	Кол.уч	Лист	Nдок	Подпись	Дата
Нач.отд.		Варенцов			
Н.контр.		Карасев			
Гл. спец.		Шрабштейн			
Нач.гр.		Мокроусова			
		Мыхова			

2210-КМ-71.00

Поручни перильные кабельного мостика ШПК1...ШПК16

Стадия	Масса	Масштаб
Р	См. табл.	1:10
Лист	Листов 1	

Уголок 80х8 ГОСТ 8509 / 15ХСНД ГОСТ 6713

ГУП ГИПРОТРАНСПУТЬ

Формат А4

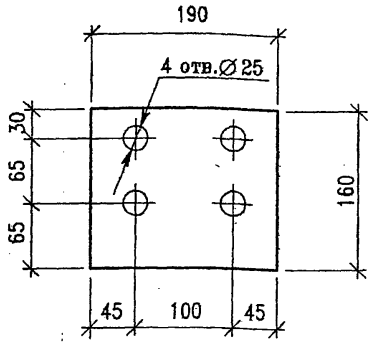

Взам.инв.N | Подпись и дата | Инв.N подл.

Изм.	Кол.уч	Лист	Nдок	Подпись	Дата
Нач.отд.		Варенцов			
Н.контр.		Карасев			
Гл. спец.		Шрабштейн			
Нач.гр.		Мокроусова			
Инж.1кат		Мыхова			

2210-КМ-72.00

Прокладка смотрового хода ПРС

Стадия	Масса	Масштаб
Р	2,4	1:5
Лист	Листов 1	

Лист 10 ГОСТ 19903 / 15ХСНД ГОСТ 6713

ГУП ГИПРОТРАНСПУТЬ

Формат А4

gost.e-ecolog.ru