Типовые конструкции, изделия и узлы зданий и сооружений

инв. № 2210

Металлические балочные сварные пролетные строения с ездой поверху на балласте расчетными пролетами до 33,6 м для железнодорожных мостов

(с вариантом в северном исполнении)

Выпуск 3

Пролетное строение Lр = 27,0 м

Рабочие чертежи

gost.e-ecolog.ru

Типовые конструкции, изделия и узлы зданий и сооружений

инв. № 2210

Металлические балочные сварные пролетные строения с ездой поверху на балласте расчетными пролетами до 33,6 м для железнодорожных мостов

(с вариантом в северном исполнении)

Выпуск 3

Пролетное строение Lр = 27,0 м

Рабочие чертежи

Разработаны

проектным институтом ГУП Гипротранспуть

Главный инженер института *А.А.Рябов*

Главный инженер проекта *А.Н.Бондарев*

Утверждены

Указанием Департамента пути и сооружений №ЦПИ-6/18 от 23.04.02

Введены в действие с 01 июня 2002 г.

Приказом ГУП Гипротранспуть

№29 от 15.05.02

Ведомость рабочих чертежей КМ3

Лист	Наименование	Примечание
1	Общие данные (начало)	
2...4	Общие данные (продолжение)	
5	Общие данные (окончание)	
6	Спецификация к схеме расположения элементов пролетного	
	строения (начало)	
7	Спецификация к схеме расположения элементов пролетного	
	строения (окончание)	
8	Схема расположения элементов пролетного строения (начало)	
9...11	Схема расположения элементов пролетного строения (продолжение)	
12	Схема расположения элементов пролетного строения (окончание)	
13	Тротуары и убежища. Спецификация к схеме расположения элементов.	
14	Тротуары и убежища. Схема расположения элементов (начало).	
15,16	Тротуары и убежища. Схема расположения элементов (продолжение).	
17	Тротуары и убежища. Схема расположения элементов (окончание).	
18	Смотровые ходы. Спецификация к схеме расположения элементов.	
19	Смотровые ходы. Схема расположения элементов (начало).	
20	Смотровые ходы. Схема расположения элементов (окончание).	
21	Кабельный мостик. Схема расположения элементов (начало).	
22	Кабельный мостик. Схема расположения элементов (окончание).	
23	Схема расположения элементов охранных приспособлений ОХР	

Ведомость спецификаций

Лист	Наименование	Примечание
6,7	Спецификация элементов пролетного строения.	
13	Спецификация элементов тротуаров и убежищ.	
18	Спецификация элементов смотровых ходов.	
22	Спецификация элементов кабельного мостика.	
23	Спецификация элементов охранных приспособлений ОХР	

1.Рабочие чертежи металлических балочных сварных пролетных строений с ездой поверху на балласте для железнодорожных мостов разработаны на основании технических решений, утвержденных Департаментом пути и сооружений МПС 9 декабря 2000г.

2.Нормативные нагрузки:

временная подвижная нагрузка С14;

нагрузка на тротуары – 1000 кгс/м^2;

ветровая нагрузка – 180 кгс/м^2.

3.Техническая характеристика, описание и подбор составных частей пролетного строения даны в выпуске 0.

4.Мероприятия по антикоррозионной защите металлоконструкций даны в в выпуске 0.

5.Указания по монтажу пролетных строений даны в выпуске 0.

6.Техническое описание конструкции пролетного строения, сборочные чертежи и детали даны в выпуске 5.

Рабочие чертежи разработаны в соответствии с действующими строительными нормами и правилами (СНиП) и строительными нормами (СН), действующими на территории РФ, и предусматривают мероприятия, обеспечивающие безопасную для жизни и здоровья людей эксплуатацию сооружений при соблюдении всех проектных решений

Главный инженер проекта А.Н.Бондарев

Инв. N подл. | Подпись и дата | Взам. инв. N

Изм.	Кол.уч	Лист	Nдок	Подпись	Дата
Гл.инж.		Рябов			
Н.контр.		Карасев			
ГИП		Бондарев			
Нач.отд.		Варенцов			
Гл.спец		Шрабштейн			
Нач.гр.		Мокроусова			

2210-КМ3

Металлические балочные сварные пролетные строения с ездой поверху на балласте расчетными пролетами до 33,6м

Пролетное строение Lр=27,0 м

Стадия	Лист	Листов
Р	1	23

Общие данные (начало)

ГУП ГИПРОТРАНСПУТЬ

Формат А3

Ведомость ссылочных и прилагаемых документов

Обозначение	Наименование	Примечание
	Ссылочные документы	
3.501.1-129, инв.N 1263	Опорные части железобетонных пролетных	
Ленгипротрансмост	строений длиной от 4,0 до 34,2 м для	
	железнодорожных мостов.	
	Опорные части типов СН и СП	
3.501.2-143, инв.N 1298	Пролетные строения железнодорожных	
Гипротрансмост	мостов с ездой поверху пролетами 33,6;	
	45,0 м металлические коробчатого сечения	
	из коррозионностойкой стали.	
	Пролетное строение Lр=33,6 м.	
	Антисейсмическое устройство.	
3.501.2-143.2-1-420.200	Стопор	
3.501.2-143.2-1-420.300	Упор	
3.501.2-143.2-1-420.001	Ограничитель	
3.501.2-143.2-1-420.005	Накладка	

Ведомость ссылочных и прилагаемых документов

Обозначение	Наименование	Примечание
	Прилагаемые документы	
2210-00.00	Металлические балочные пролетные строения	
	с ездой поверху на балласте расчетными	
	пролетами до 33,6 м.	
	Выпуск 0	
	Материалы для проектирования.	
2210-КМ-00.00	Металлические балочные пролетные строения	
	с ездой поверху на балласте расчетными	
	пролетами до 33,6 м.	
	Выпуск 5	
	Элементы конструкции.	
	Чертежи КМ.	

Изм.	Кол.уч	Лист	Nдок	Подпись	Дата
Гл.инж.		Рябов			
Н.контр.		Карасев			
ГИП		Бондарев			
Нач.отд.		Варенцов			
Гл.спец		Шрабштейн			
Нач.гр.		Мокроусова			

2210-КМ3

Металлические балочные сварные пролетные строения с ездой поверху на балласте расчетными пролетами до 33,6м

Пролетное строение Lр=27,0 м

Стадия	Лист	Листов
Р	2	

Общие данные (продолжение)

ГУП ГИПРОТРАНСПУТЬ

Формат А3

Инв. N подл. | Подпись и дата | Взам. инв. N

Фасад

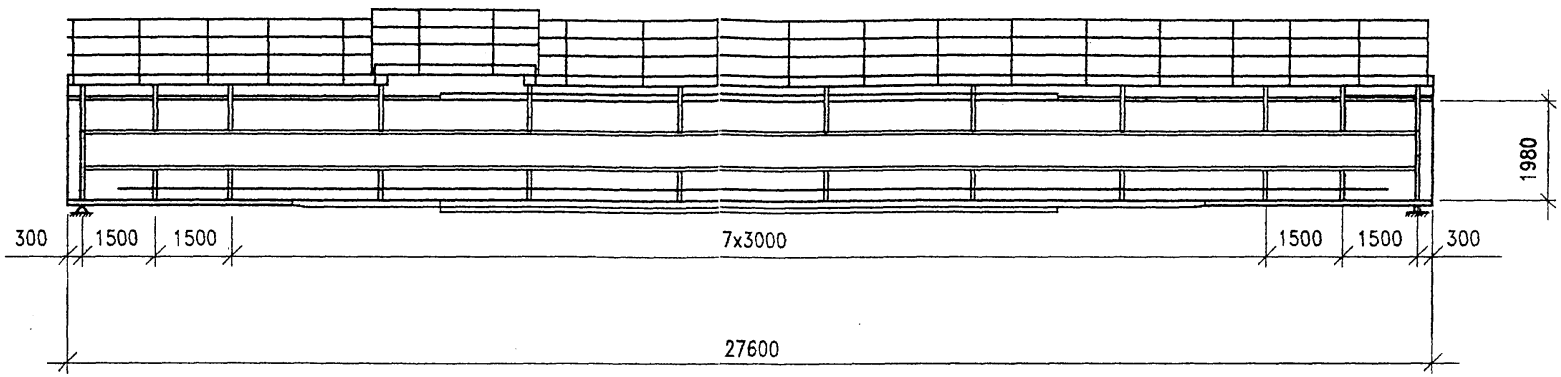

План нижнего пояса

План проезжей части

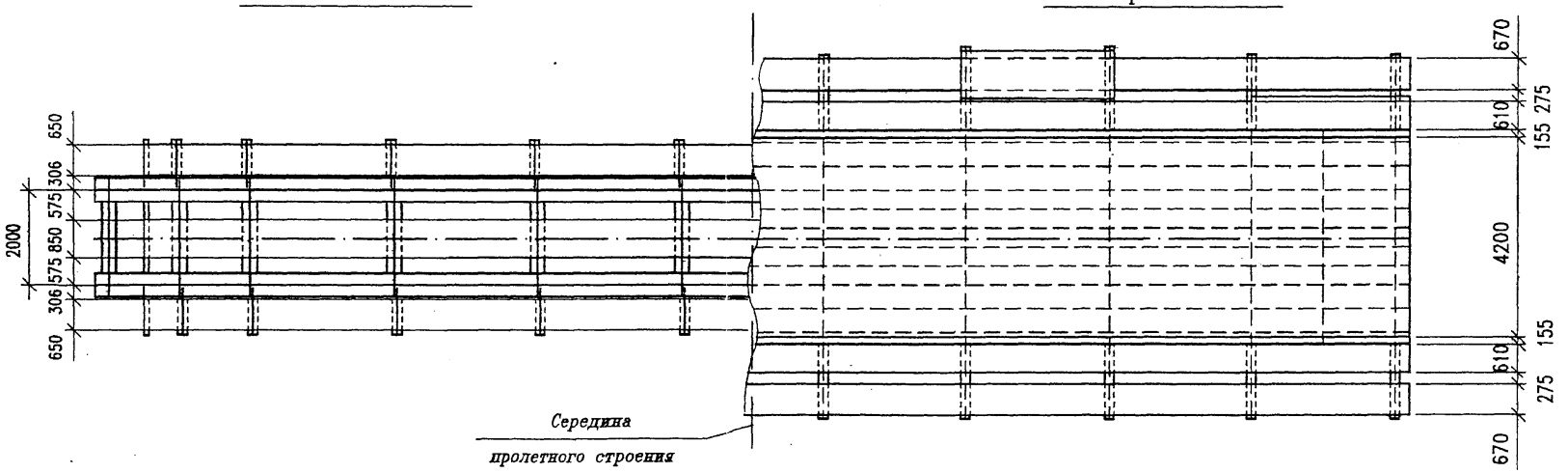

Изм.	Кол.уч	Лист	Nдок	Подпись	Дата
Гл.инж.		Рябов			
Н.контр.		Карасев			
ГИП		Бондарев			
Нач.отд.		Варенцов			
Гл.спец		Шрабштейн			
Нач.гр.		Мокроусова			

2210-КМ3

Металлические балочные сварные пролетные строения с ездой поверху на балласте расчетными пролетами до 33,6м

Пролетное строение Lр=27,0 м

Стадия	Лист	Листов
Р	3	

Общие данные (продолжение)

ГУП ГИПРОТРАНСПУТЬ

Взам. инв. N | Подпись и дата | Инв. N подл.

Формат А3

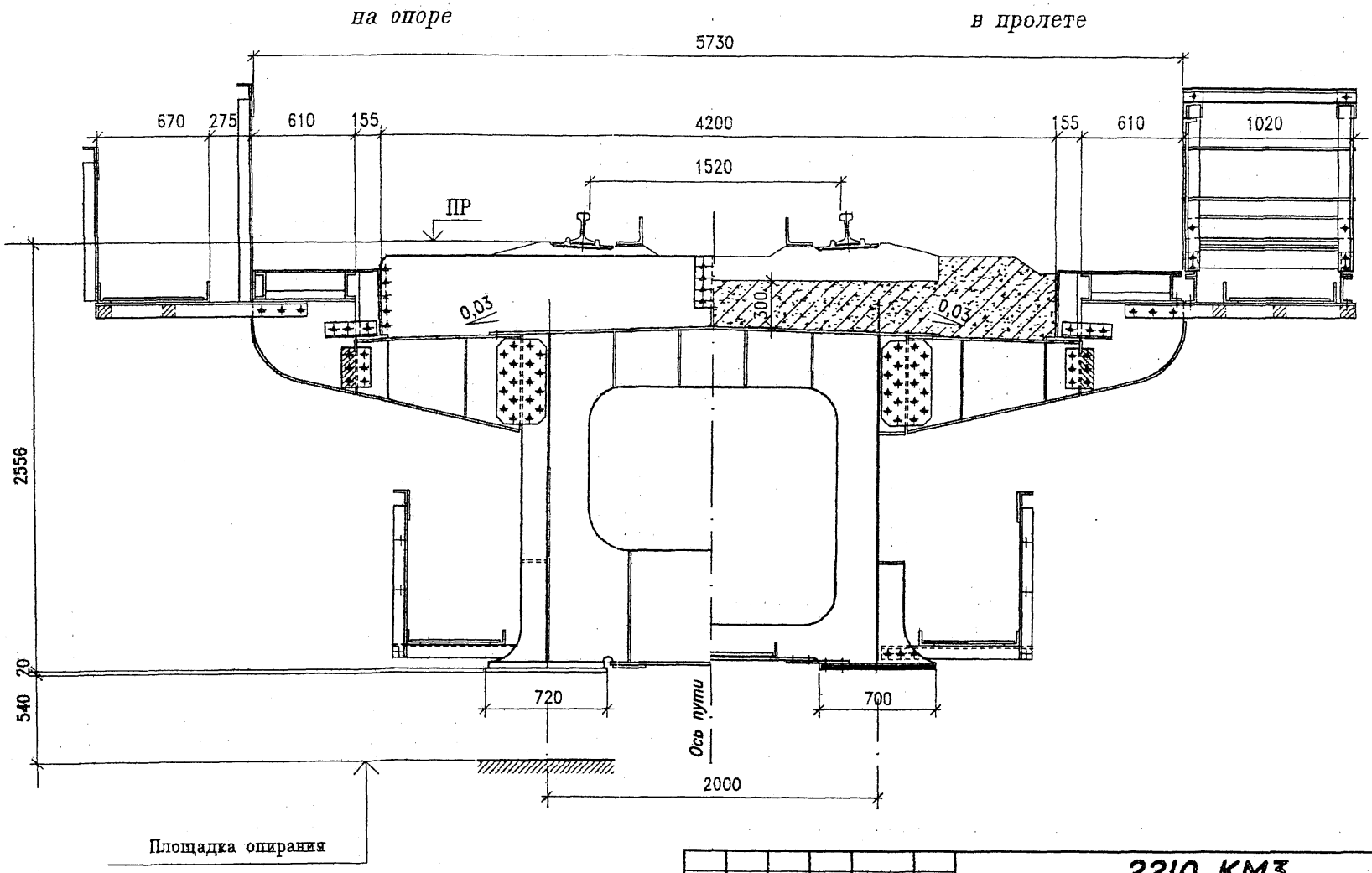

Изм.	Кол.уч	Лист	Nдок	Подпись	Дата
Гл.инж.		Рябов			
Н.контр.		Карасев			
ГИП		Бондарев			
Нач.отд.		Варенцов			
Гл.спец		Шрабштейн			
Нач.гр.		Мокроусова			

2210-КМ3

Металлические балочные сварные пролетные строения с ездой поверху на балласте расчетными пролетами до 33,6м

Пролетное строение Lр=27,0 м	*Стадия*	*Лист*	*Листов*
	Р	4	
Общие данные (продолжение)	ГУП ГИПРОТРАНСПУТЬ		

Инв. N подл. | Подпись и дата | Взам. инв. N

Формат А3

Расход основных строительных материалов

	изме ри тель	Исполнение 1		Исполнение 2		Исполнение 3	
		на про- летное строение	на 1 п.м. пролетн. строения	на про- летное строение	на 1 п.м. пролетн. строения	на про- летное строение	на 1 п.м. пролетн. строения
Металл							
Главные балки	т	37,09 ~~36,45~~	~~1,67~~	37,76 ~~33,99~~	~~1,69~~	~~35,65~~ 37,26	~~1,62~~
Мостовое полотно							
Тротуары и перила	т	6,50 ~~5,24~~	0,23	6,50 5,24	~~0,23~~	3,25 ~~2,62~~	~~0,11~~
Кабельный мостик	т	3,19 ~~2,93~~	~~0,13~~	3,59 ~~2,93~~	~~0,13~~	1,69 ~~1,47~~	~~0,06~~
Охранные приспособления	т	2,33 ~~1,97~~	~~0,09~~	2,33 ~~1,97~~	~~0,09~~	2,33 ~~1,97~~	~~0,09~~
Металл перекрытия швов	т	–		–		0,48	0,02
ИТОГО	т	~~48,59~~	~~2,12~~	~~49,13~~	~~2,14~~	~~43,80~~	~~1,90~~
Смотровые приспособления	т	5,27 ~~4,46~~	~~0,19~~	5,27 ~~4,46~~	~~0,19~~	5,24 ~~4,46~~	~~0,19~~
ВСЕГО	т	~~53,05~~	~~2,31~~	~~53,59~~	~~2,33~~	~~48,26~~	~~2,09~~
Высокопрочные болты	т	1,22 ~~1,04~~		1,22 ~~1,04~~		1,11 ~~0,95~~	
Метизы	т	0,26 ~~0,22~~		0,26 ~~0,22~~		0,19 ~~0,16~~	
Опорные части	т	3,80		3,80		3,80	
Балласт щебеночный	м³	53,82 ~~46,02~~	~~2,00~~	55,71 55,93	~~2,43~~	55,20 ~~47,20~~	~~2,05~~

Прогибы и перемещения

Прогибы и перемещения от нагрузок	Прогибы в середине пролета, см		Перемещение свободного конца, см
	d	d/L	
Постоянной	0,77	1/2988	–
Временной нормативной	2,42	1/952	1,05
от изменения температуры на ±40°	–		2,20

Проектная эпюра рельсового пути

(ординаты в миллиметрах)

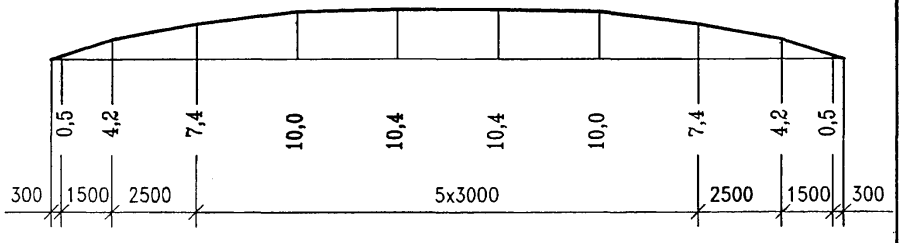

Строительные высоты

	Наименование	H, мм
1	От ГР до низа конструкции	2756
2	От ГР до верха опорной площадки	3296
3	От опорной площадки до центра шарнира	410

Установка опорных частей

$(t-t_{ср})$, °C	-30	-25	-20	-15	-10	-5	0	+5	+10	+15	+20	+25	+30	+35	+40	+45	+50
d_t, мм	19	18	16	15	14	12	11	10	8	7	6	4	3	1	0	-1	-3

$$d_t = \frac{S_к}{2} - \alpha (t - t_{ср}) L$$

$$t_{ср} = \frac{(t_{max} - t_{min})}{2}$$

d_t – смещение оси нижней плиты относительно середины нижнего балансира в сторону пролета со знаком "минус", в сторону опоры – со знаком "плюс"

$S_к$ – перемещение подвижного конца пролетного строения от временной нагрузки

t – температура воздуха местности в момент установки

tmax и tmin – абсолютные значения максимальной и минимальной температуры воздуха местности, принимаемые по СНиП2.01.01-82 или по данным метеостанции

L – расчетный пролет.

Опорные части

по типовому проекту 3.501.1-129 (инв.N1263)

Наименование	Размеры опорной плиты, мм		Высота опорных частей, мм
	вдоль моста	поперек моста	
Подвижные	670	840	520
Неподвижные	720	810	520

Изм.	Кол.уч	Лист	Nдок	Подпись	Дата	2210-КМ23		
						Металлические балочные сварные пролетные строения с ездой поверху на балласте расчетными пролетами до 33,6м		
Гл.инж.		Рябов				Пролетное строение Lр=~~33,0~~ 22,0 м	Стадия	Лист	Листов
Н.контр.		Карасев					Р	5	
ГИП		Бондарев				Общие данные (окончание)	ГУП ГИПРОТРАНСПУТЬ		
Нач.отд.		Варенцов							
Гл.спец		Шрабштейн							
Нач.гр.		Мохроусова							

Взам. инв. N | Подпись и дата | Инв. N подл.

Формат А3

Поз.	Обозначение	Наименование	Кол. на исп.- 1	2	3	Масса ед., кг	Приме- чание
1	3.501.1-129 17.0.0	Опорная часть типа СН	2	2	2	797,0	
2	3.501.1-129 18.0.0	Опорная часть типа СП	2	2	2	1101,0	
3	2210-КМ-03.00 СБ	Главная балка Б3	1	1	1	32792,0	
4	2210-КМ-07.00 СБ	Блок консольной части БК1.3	2	2	1	1486,7	
5	-01	Блок консольной части БК1.3н	2	2	1	1486,7	
6	2210-КМ-08.00 СБ	Блок консольной части БК2.3	2	2	1	1570,6	
7	2210-КМ-13.00 СБ	Блок консольной части БК3.3			1	1268,1	
8	-01	Блок консольной части БК3.3н			1	1268,1	
9	2210-КМ-08.СБ-01	Блок консольной части БК4.3			1	1341,2	
10	листы	Тротуар	2	2	1	3251,1	
11	листы	Кабельный мостик	2	2	1	1693,8	
12	листы	Смотровой ход внутренний	1	1	1	5242,0	
13	листы	Смотровой ход наружный	2	2	2		
14	2210-КМ-15.00	Бортик балластного корыта БР1	6	3	3	367,7	
15	2210-КМ-19.00	Бортик балластного корыта БР3.3	2	1	1	318,6	
16	-01	Бортик балластного корыта БР3.3н	2	1	1	318,6	
17	2210-КМ-15.00-01	Бортик балластного корыта БР4		3		550,6	
18	2210-КМ-19.00-02	Бортик балластного корыта БР6.3		1		473,2	
19	-03	Бортик балластного корыта БР6.3н		1		473,2	
20	2210-КМ-15.00-02	Бортик балластного корыта БР7			3	239,5	
21	2210-КМ-19.00-04	Бортик балластного корыта БР9.3			1	211,8	
22	-05	Бортик балластного корыта БР9.3н			1	211,8	

Масса блоков консольных частей и бортиков балластного корыта дана с учетом болтов прикрепления.

Участок	Испол- нение	Рис
Однопутный на прямой	1	1
Однопутный на кривой	2	2
Двухпутный на прямой	3	3

Взам. инв. N | Подпись и дата | Инв. N подл.

Изм.	Кол.уч	Лист	Nдок	Подпись	Дата
ГИП		Бондарев			
Н.контр.		Карасев			
Нач.отд.		Варенцов			
Гл.спец		Шрабштейн			
Нач.гр.		Мохроусова			

2210-КМ3

Металлические балочные сварные пролетные строения с ездой поверху на балласте расчетными пролетами до 33,6м

Пролетное строение Lр=27,0 м

Стадия	Лист	Листов
Р	6	

Спецификация к схеме расположения элементов пролетного строения (начало)

ГУП ГИПРОТРАНСПУТЬ

Формат А3

Поз.	Обозначение	Наименование	Кол. на исп.- 1	2	3	Масса ед., кг	Приме-чание
23	Выпуск 0.2210-СМ3	Торцовый бортик Т1	2			337,1	
24	Выпуск 0.2210-СМ3	Торцовый бортик Т3		1		243,9	
25	Выпуск 0.2210-СМ3	Торцовый бортик Т3н		1		243,9	
26	Выпуск 0.2210-СМ3	Торцовый бортик Т4			1	341,7	
41	Выпуск 0.2210-СМ3	Торцовый бортик Т4н			1	323,1	
		Стыковые накладки					
27	2210-КМ-26.00	консольной части НК1	48	48	48	11,6	
28	2210-КМ-27.00	консольной части НК2	4	4	4	3,9	
29	-01	консольной части НК3	4	4	2	8,1	
30	-02	консольной части НК4	4	4	4	2,2	
31	2210-КМ-28.00	консольной части НК5	16	16	16	7,5	
32	2210-КМ-27.00-03	консольной части НК6			2	4,6	
33	2210-КМ-27.00-04	тротуара НТ1	40	40	20	3,2	
34	2210-КМ-29.00	тротуара НТ2	20	20	10	4,7	
35	-01	тротуара НТ2н	20	20	10	4,7	
36	2210-КМ-26.00-01	Прокладка ПР	4	4	4	1,5	
37	2210-КМ-54.00-02	Лист перекрытия зазора ЛП3			6	93,0	
		Стандартные изделия					
38		Болт М22х80 ГОСТ 22353	780	780	660	0,34	
39		Гайка М22 ГОСТ 22354	780	780	660	0,11	
40		Шайба 22 ГОСТ 22355	1560	1560	1320	0,06	

Участок	Испол-нение	Рис
Однопутный на прямой	1	1
Однопутный на кривой	2	2
Двухпутный на прямой	3	3

Взам. инв. N | Подпись и дата | Инв. N подл.

Изм.	Кол.уч	Лист	Nдок	Подпись	Дата
ГИП		Бондарев			
Н.контр.		Карасев			
Нач.отд.		Варенцов			
Гл.спец		Шрабштейн			
Нач.гр.		Мокроусова			

2210-КМ3

Металлические балочные сварные пролетные строения с ездой поверху на балласте расчетными пролетами до 33,6м

Пролетное строение Lр=27,0 м

Стадия	Лист	Листов
Р	7	

Спецификация к схеме расположения элементов пролетного строения (окончание)

ГУП ГИПРОТРАНСПУТЬ

Формат А3

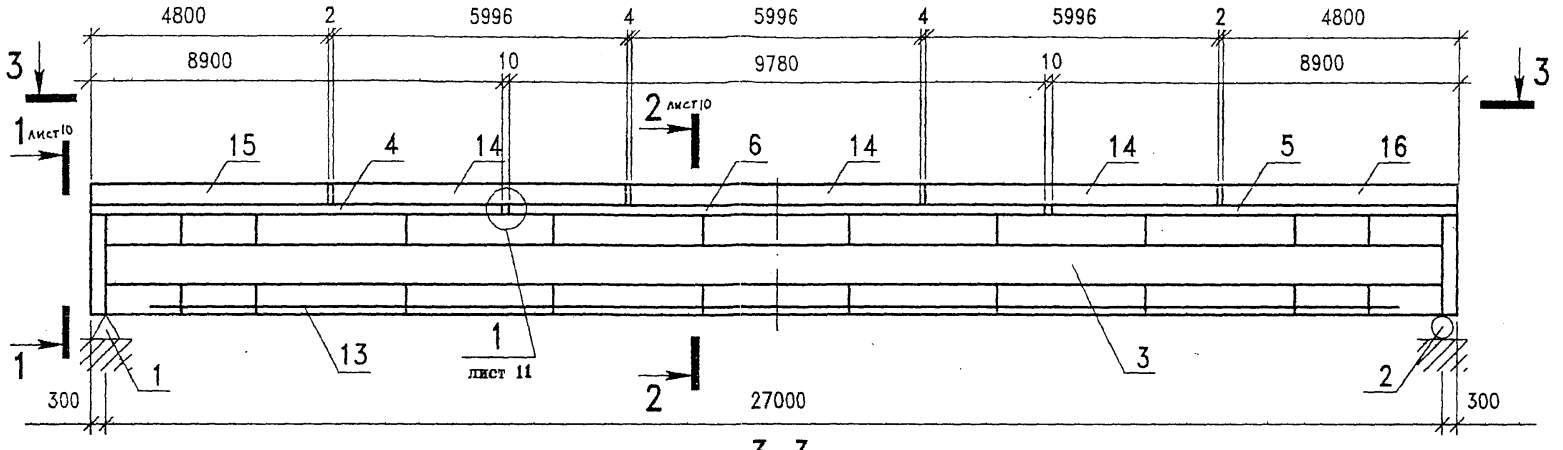

3–3

Рис. 1

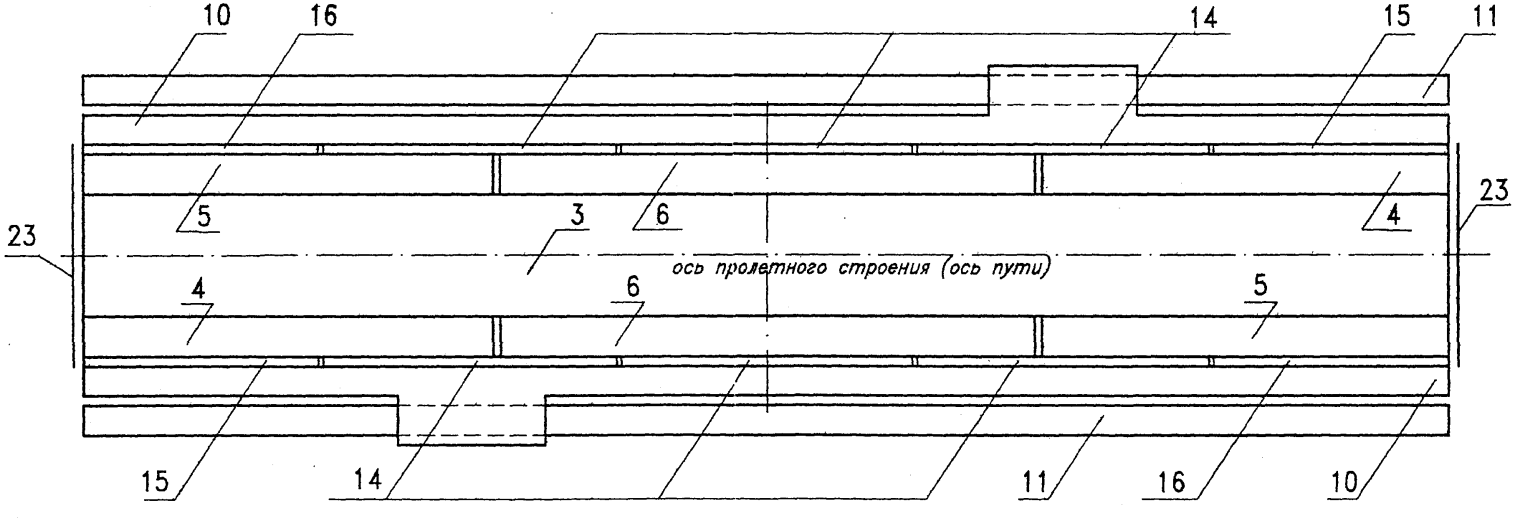

Участок	Испол-нение	Рис
Однопутный на прямой	1	1
Однопутный на кривой	2	2
Двухпутный на прямой	3	3

Изм.	Кол.уч.	Лист	№док.	Подпись	Дата
ГИП		Бондарев			
Н.контр.		Карасев			
Нач.отд.		Варенцов			
Гл.спец.		Шрабштейн			
Нач.гр.		Мокроусова			

2210-КМ3

Металлические балочные сварные пролетные строения с ездой поверху на балласте расчетными пролетами до 33,6м

Пролетное строение Lр=27,0 м

Схема расположения элементов пролетного строения (начало)

Стадия	Лист	Листов
Р	8	

ГУП ГИПРОТРАНСПУТЬ

Формат А3

Инв. N подл. | Подпись и дата | Взам. инв. N

3-3

Рис. 2

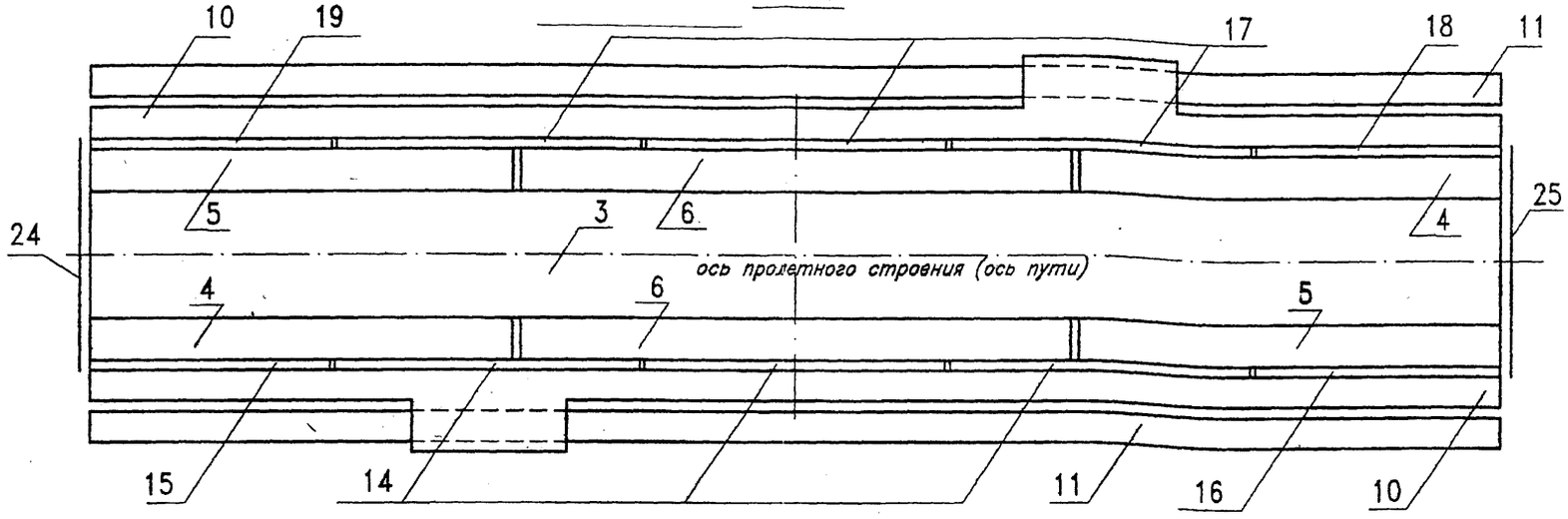

Рис. 3 (остальное см. рис.1)

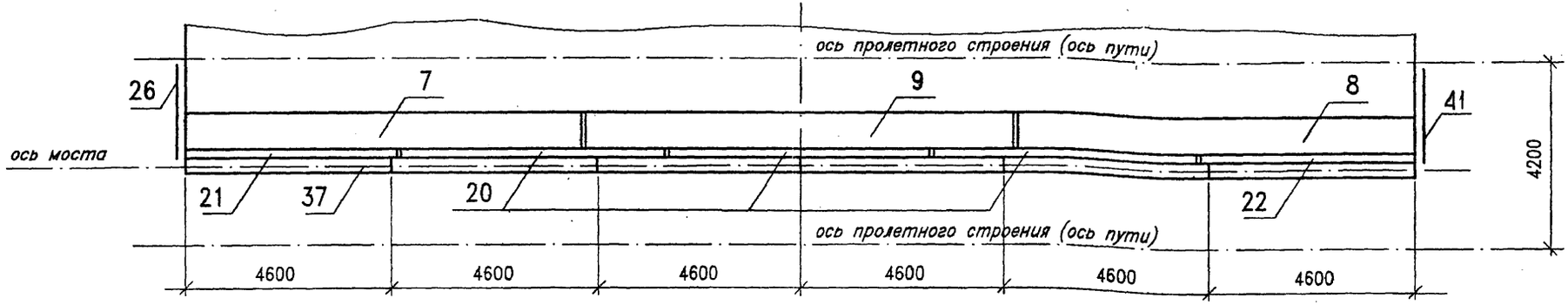

Участок	Испол-нение	Рис
Однопутный на прямой	1	1
Однопутный на кривой	2	2
Двухпутный на прямой	3	3

Изм.	Кол.уч	Лист	Nдок	Подпись	Дата
ГИП		Бондарев			
Н.контр.		Карасев			
Нач.отд.		Варенцов			
Гл.спец		Шрабштейн			
Нач.гр.		Мокроусова			

2210-КМ3

Металлические балочные сварные пролетные строения с ездой поверху на балласте расчетными пролетами до 33,6м

Пролетное строение Lр=27,0 м

Стадия	Лист	Листов
Р	9	

Схема расположения элементов пролетного строения (продолжение)

ГУП ГИПРОТРАНСПУТЬ

Инв. N подл. | Подпись и дата | Взам. инв. N

Формат А3

1–1

Рис. 1

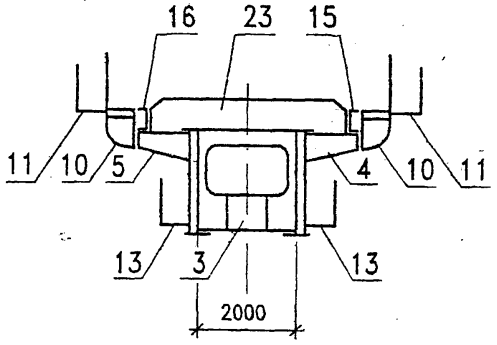

Рис. 2

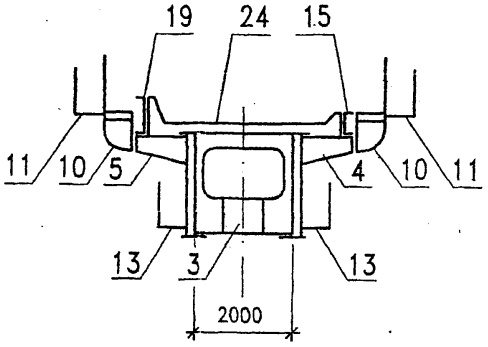

Рис. 3

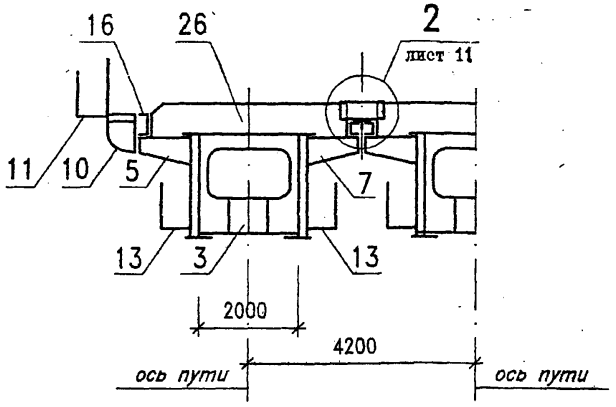

2–2

Рис. 1

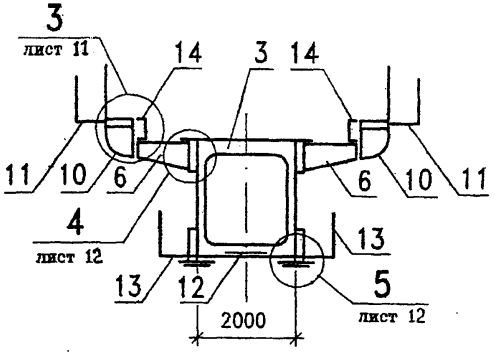

Рис. 2

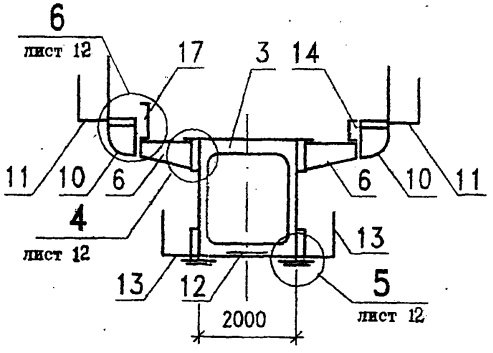

Рис. 3

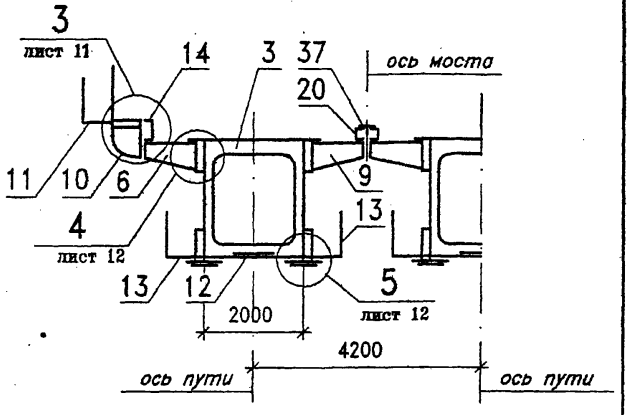

Участок	Испол-нение	Рис
Однопутный на прямой	1	1
Однопутный на кривой	2	2
Двухпутный на прямой	3	3

Изм.	Кол.уч	Лист	Nдок	Подпись	Дата	2210-КМ3			
						Металлические балочные сварные пролетные строения с ездой поверху на балласте расчетными пролетами до 33,6м			
ГИП		Бондарев				Пролетное строение Lр=27,0 м	Стадия	Лист	Листов
Н.контр.		Карасев					Р	10	
Нач.отд.		Варенцов				Схема расположения элементов пролетного строения (продолжение)	ГУП ГИПРОТРАНСПУТЬ		
Гл.спец		Шрабштейн							
Нач.гр.		Мокроусова							

Взам. инв. N | Подпись и дата | Инв. N подл.

Формат А3

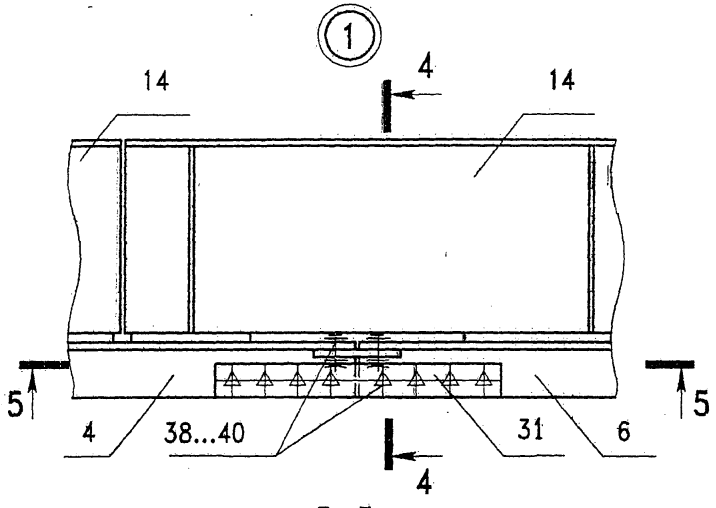

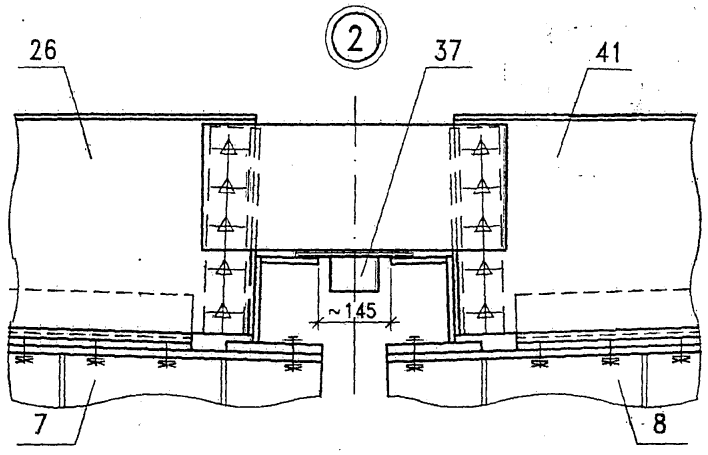

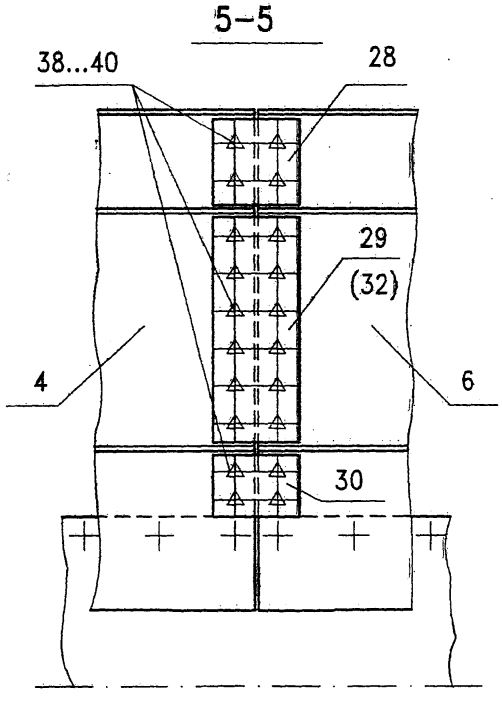

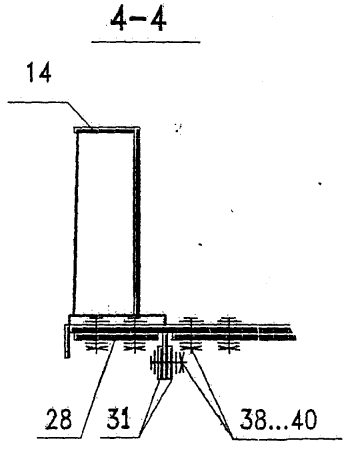

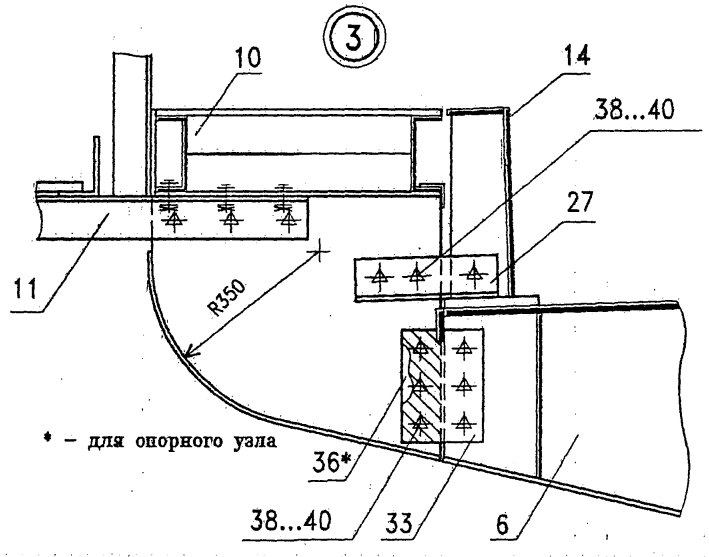

Изм.	Кол.уч	Лист	Nдок	Подпись	Дата	2210-КМ3			
						Металлические балочные сварные пролетные строения с ездой поверху на балласте расчетными пролетами до 33,6м			
ГИП		Бондарев				Пролетное строение Lр=27,0 м	Стадия	Лист	Листов
Н.контр.		Карасев					Р	11	
Нач.отд.		Варенцов				Схема расположения элементов пролетного строения (продолжение)	ГУП ГИПРОТРАНСПУТЬ		
Гл.спец		Шрабштейн							
Нач.гр.		Мохроусова							

Инв. N подл. | Подпись и дата | Взам. инв. N

Формат А3

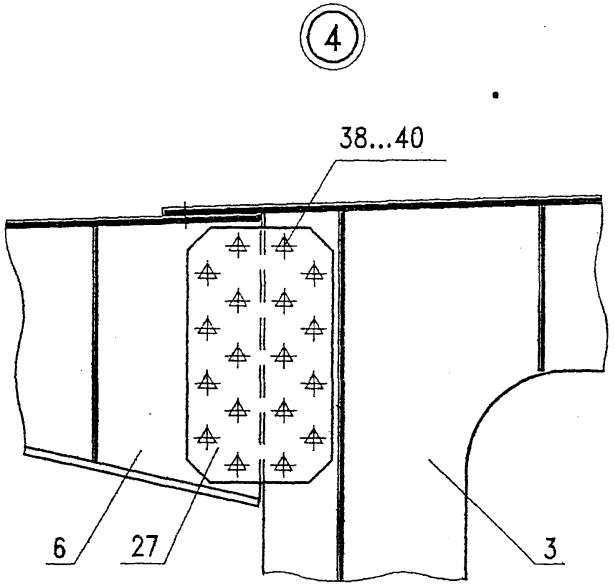

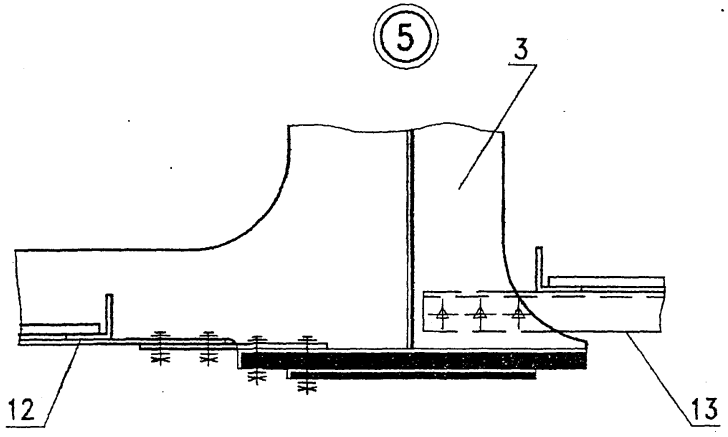

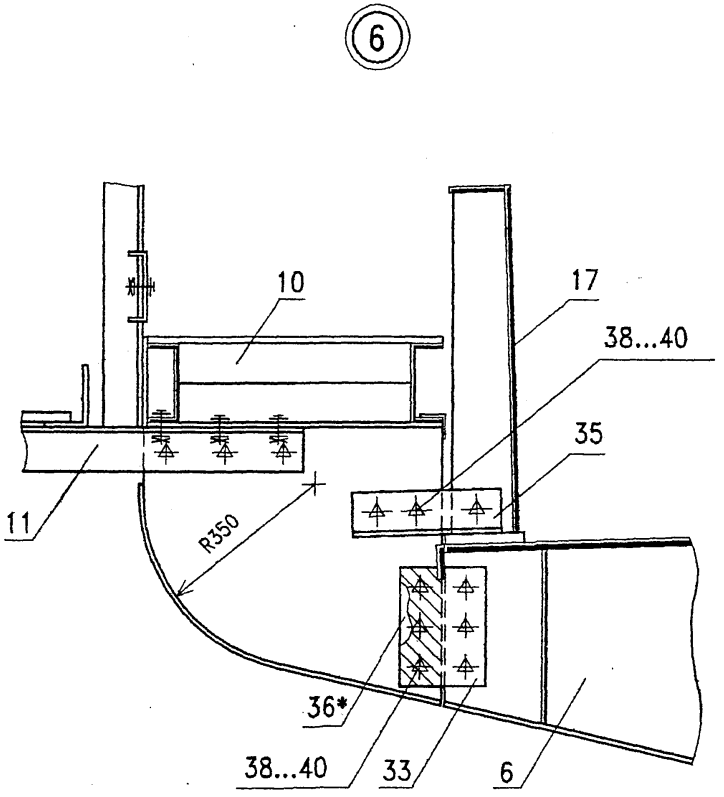

* – для опорного узла

Изм.	Кол.уч	Лист	Nдок	Подпись	Дата
ГИП		Бондарев			
Н.контр.		Карасев			
Нач.отд.		Варенцов			
Гл.спец		Шрабштейн			
Нач.гр.		Мокроусова			

2210-КМ3

Металлические балочные сварные пролетные строения с ездой поверху на балласте расчетными пролетами до 33,6м

Пролетное строение Lр=27,0 м

Стадия	Лист	Листов
Р	12	

Схема расположения элементов пролетного строения (окончание)

ГУП ГИПРОТРАНСПУТЬ

Инв. N подл. | Подпись и дата | Взам. инв. N

Формат А3

Поз.	Обозначение	Наименование	Кол.	Масса ед.,кг	Примечание
		Консоли тротуарные			
1	2210-КМ-31.00	КТ1	16	37,1	
2	2210-КМ-32.00	КТ2	4	76,6	
		Плиты тротуарные			
3	2210-КМ-33.00	ПТ1	14	142,5	
4	2210-КМ-39.00	ПТ2.3	2	156,1	
5	2210-КМ-40.00	ПТ3.3	2	165,2	
6	2210-КМ-36.00	Плита убежища ПУ	2	221,2	
		Перильные стойки			
7	2210-КМ-43.00	СП1	10	13,2	
8	2210-КМ-44.00	СП2	30	12,4	
9	2210-КМ-45.00	СП3	4	12,2	
10	-01	СП3н	4	12,2	
		Перильные поручни			
11	2210-КМ-47.00	ППТ1	8	28,9	
12	-05	ППТ12	2	24,5	
13	-06	ППТ13	2	31,7	
14	2210-КМ-46.00 -07	ППТ14	2	27,8	
15	2210-КМ-47.00 -07	ППТ15	2	35,0	
16	2210-КМ-46.00 -04	ППТ7	2	32,7	
17	-05	ППТ8	4	9,8	

Поз.	Обозначение	Наименование	Кол.	Масса ед.,кг	Примечание
		Заполнение			
18	2210-КМ-48.00	ЗП1	18	12,0	
19	-04	ЗП11	6	9,9	
20	2210-КМ-49.00 -05	ЗП12	2	15,2	
21	2210-КМ-50.00 -01	ЗП13	2	21,0	
22	2210-КМ-49.00 -02	ЗП5	2	15,7	
23	2210-КМ-50.00	ЗП6	2	24,2	
24	2210-КМ-48.00 -02	ЗП7	4	7,7	
25		Круг 20 ГОСТ 2590 L=59800	2	147,7	
26	2210-КМ-51.00	Крышка люка КЛ	2	23,1	
27	2210-КМ-53.00	Лестница Л1.4	2	200,2	
35		Уголок 80х8 ГОСТ 8509 L=260	2	2,5	
		Стандартные изделия			
28		Болт М22х70 ГОСТ 22353	136	0,31	
29		Гайка М22 ГОСТ 22354	136	0,11	
30		Шайба 22 ГОСТ 22355	272	0,06	
31		Болт М20х75 ГОСТ 7798	40	0,26	
32		Болт М20х60 ГОСТ7798	126	0,22	
33		Гайка М20 ГОСТ 5915	332	0,07	
34		Шайба 20 ГОСТ 11371	332	0,02	

Изм.	Кол.уч	Лист	Nдок	Подпись	Дата
ГИП		Бондарев			
Н.контр.		Карасев			
Нач.отд.		Варенцов			
Гл.спец		Шрабштейн			
Нач.гр.		Мокроусова			
Инж.1кат.		Рутковская			

2210-КМ3

Металлические балочные сварные пролетные строения с ездой поверху на балласте расчетными пролетами до 33,6м

Пролетное строение Lр=27,0 м

Стадия	Лист	Листов
Р	13	

Тротуары и убежища Спецификация к схеме расположения элементов

ГУП ГИПРОТРАНСПУТЬ

Формат А3

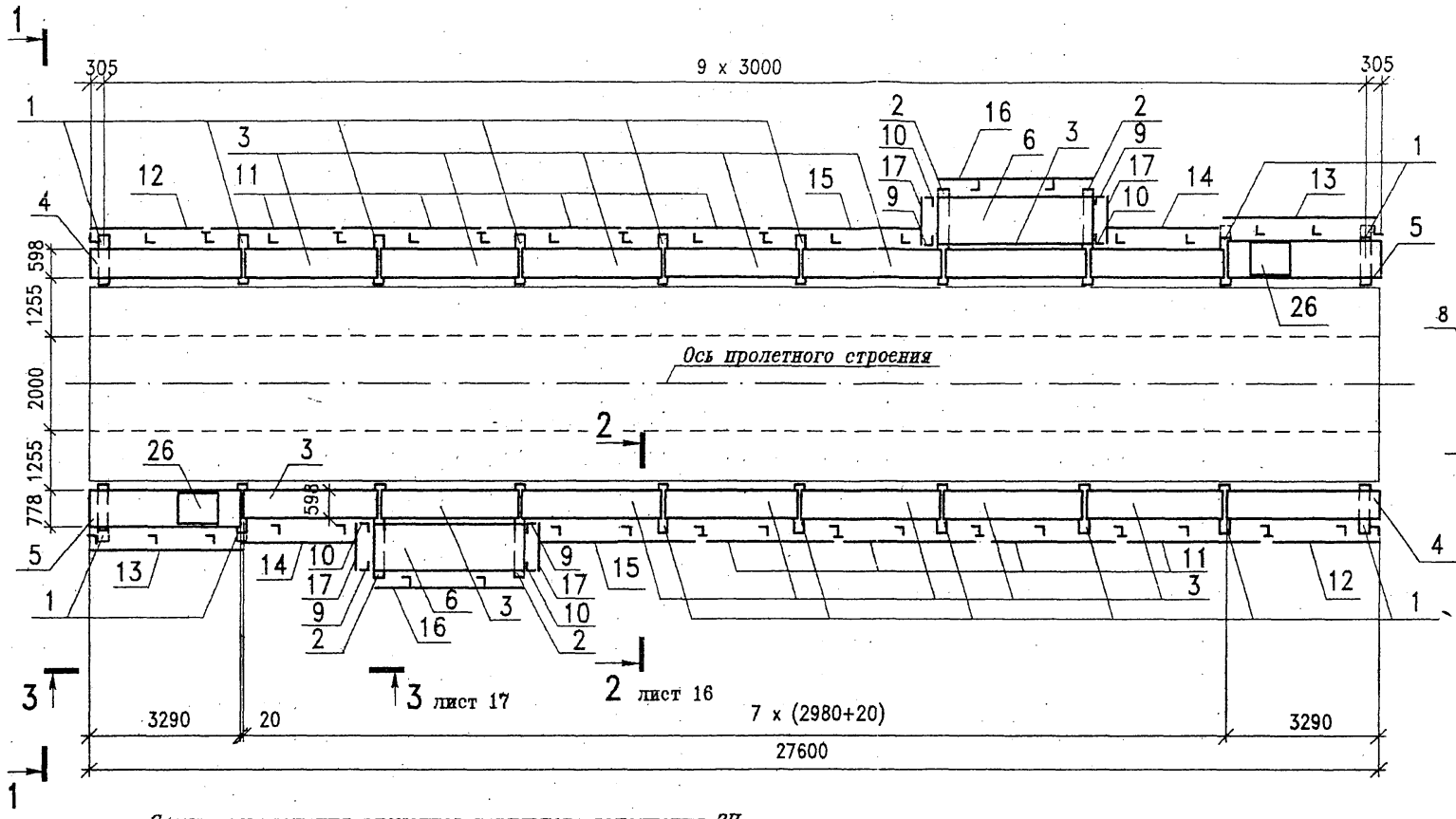

1–1

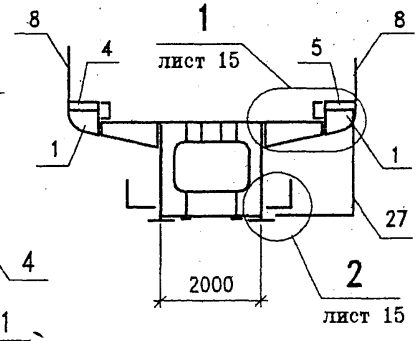

⊥ – Поз.7

L – Поз.8

Схема расположения элементов перильного заполнения ЗП

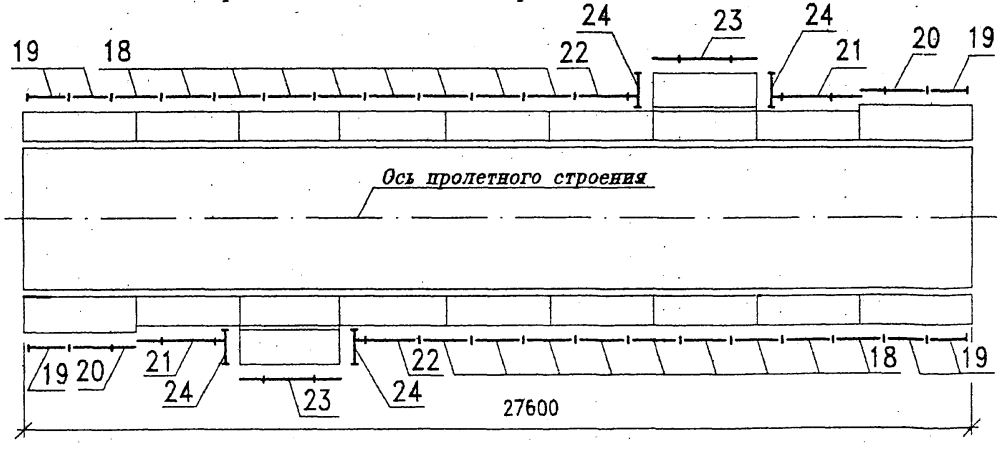

Изм.	Кол.уч	Лист	Nдок	Подпись	Дата
ГИП		Бондарев			
Н.контр.		Карасев			
Нач.отд.		Варенцов			
Гл.спец		Шрабштейн			
Нач.гр.		Мокроусова			
Инж.1кат.		Рутковская			

2210-КМ3

Металлические балочные сварные пролетные строения с ездой поверху на балласте расчетными пролетами до 33,6м

Стадия	Лист	Листов
Р	14	

Пролетное строение Lр=27,0 м

Тротуары и убежища. Схема расположения элементов (начало)

ГУП ГИПРОТРАНСПУТЬ

Инв.N подл. | Подпись и дата | Взам.инв.N

Формат А3

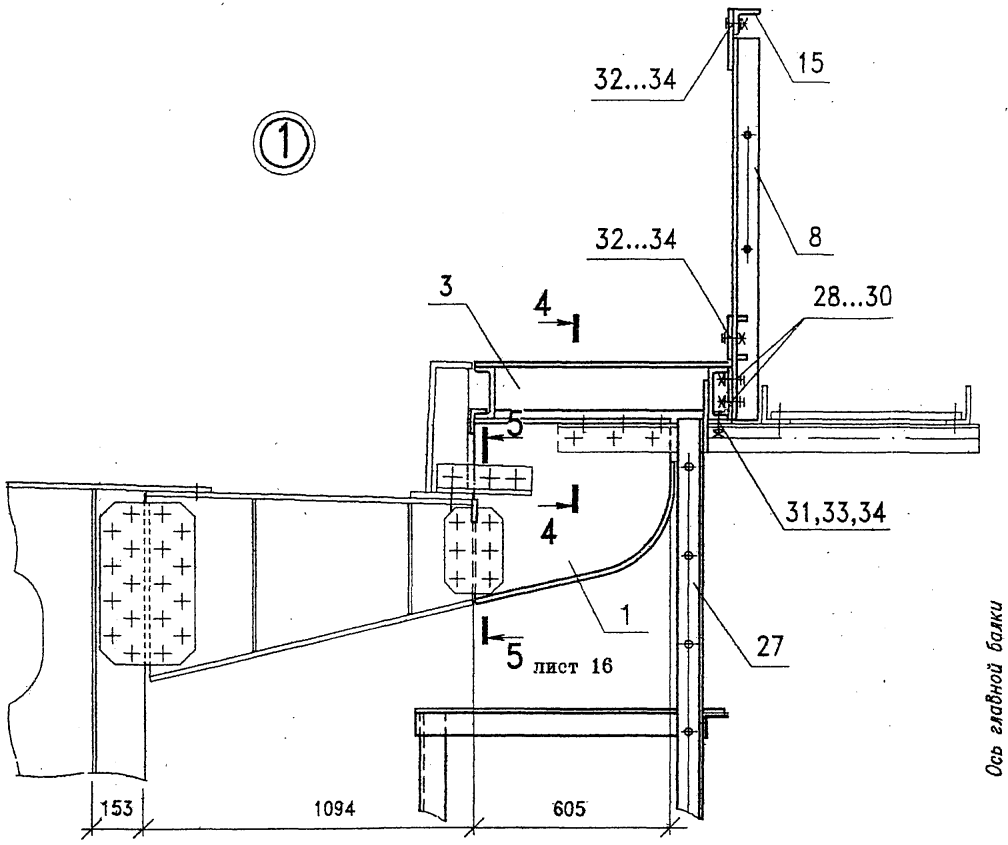

4–4

(перильная стойка не показана)

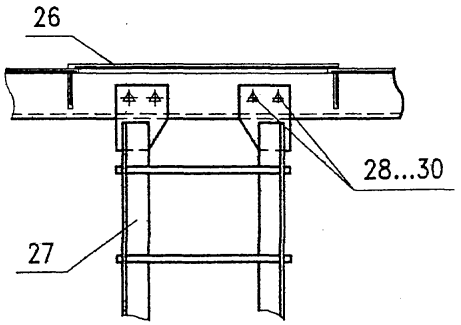

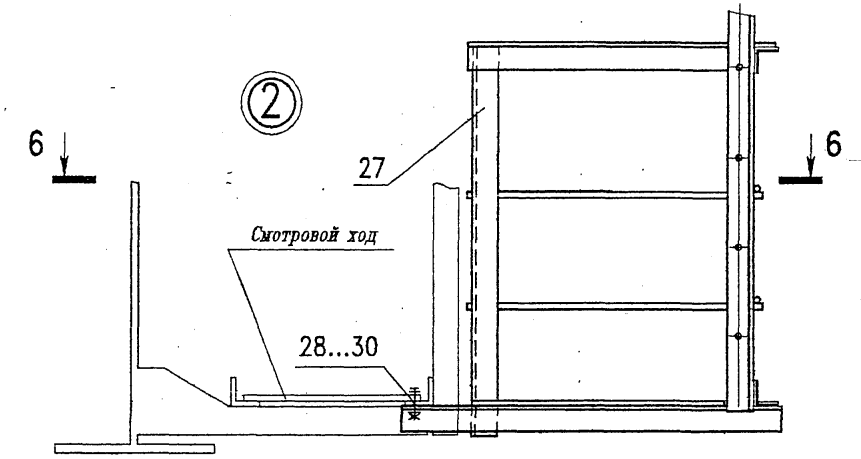

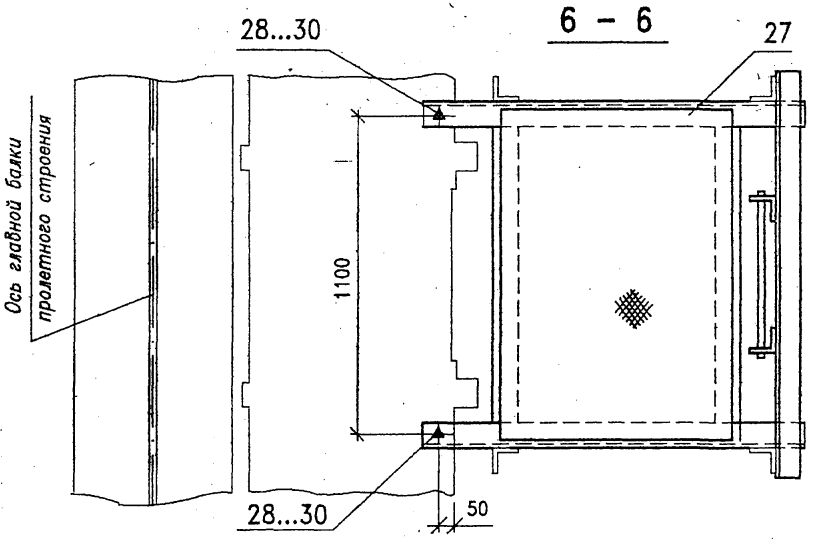

Изм.	Кол.уч	Лист	Nдок	Подпись	Дата
ГИП		Бондарев			
Н.контр.		Карасев			
Нач.отд.		Варенцов			
Гл.спец		Шрабштейн			
Нач.гр.		Мокроусова			
Инж.1кат.		Рутковская			

2210-КМ3

Металлические балочные разрезные пролетные строения с ездой поверху на балласте расчетными пролетами до 33,6м

Пролетное строение Lр=27,0 м

Стадия	Лист	Листов
Р	15	

Тротуары и убежища. Схема расположения элементов (продолжение)

ГУП ГИПРОТРАНСПУТЬ

Инв.N подл. | Подпись и дата | Взам.инв.N

Формат А3

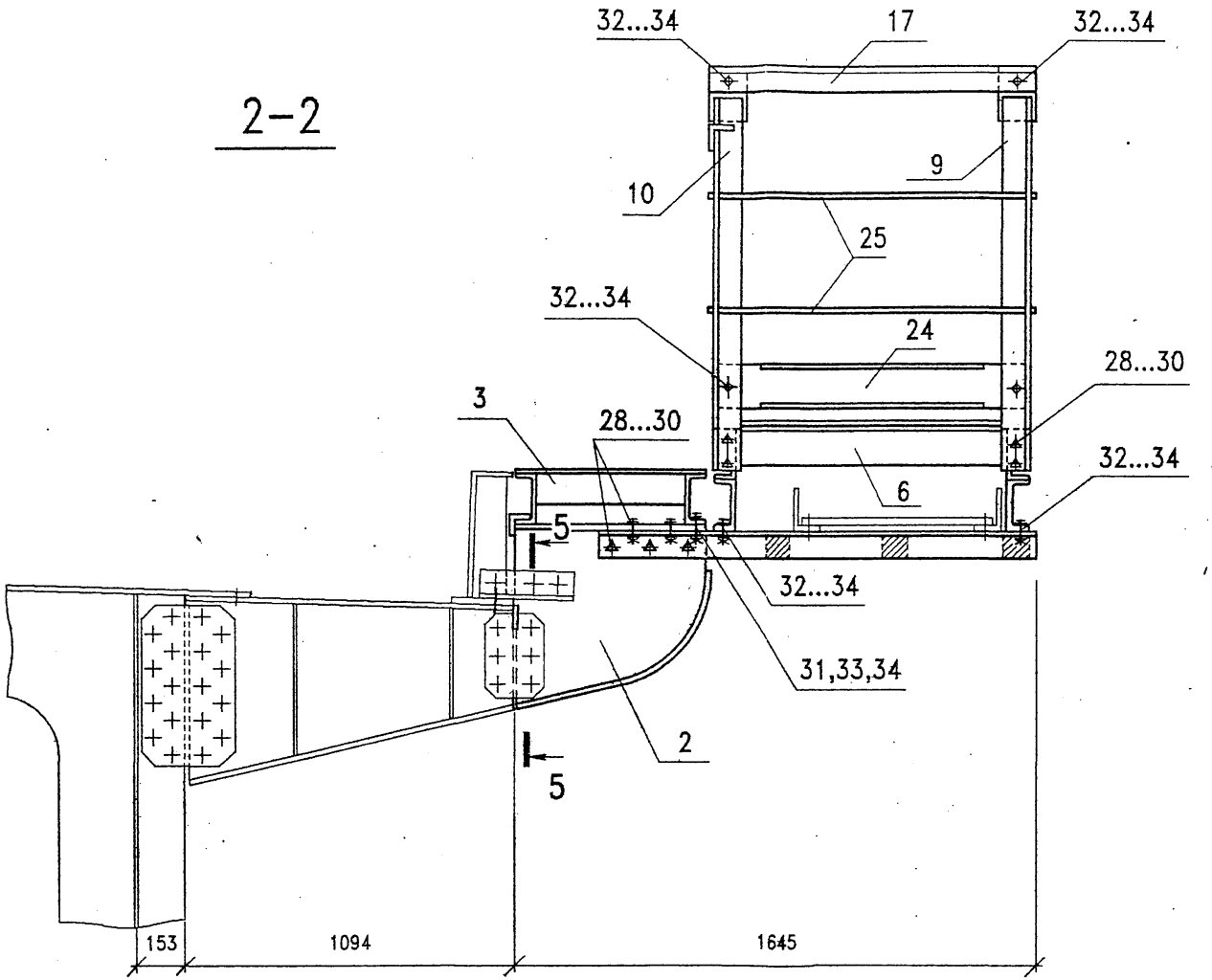

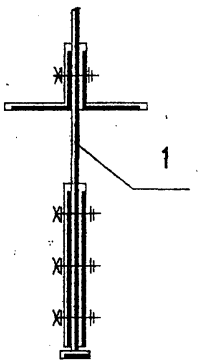

Изм.	Кол.уч	Лист	Nдок	Подпись	Дата
ГИП		Бондарев			
Н.контр.		Карасев			
Нач.отд.		Варенцов			
Гл.спец		Шрабштейн			
Нач.гр.		Мокроусова			
Инж.1кат.		Рутковская			

2210-КМ3

Металлические балочные разрезные пролетные строения с ездой поверху на балласте расчетными пролетами до 33,6м

Пролетное строение Lр=27,0 м

Стадия	Лист	Листов
Р	16	

Тротуары и убежища. Схема расположения элементов (продолжение)

ГУП ГИПРОТРАНСПУТЬ

Инв.N подл. | Подпись и дата | Взам.инв.N

Формат А3

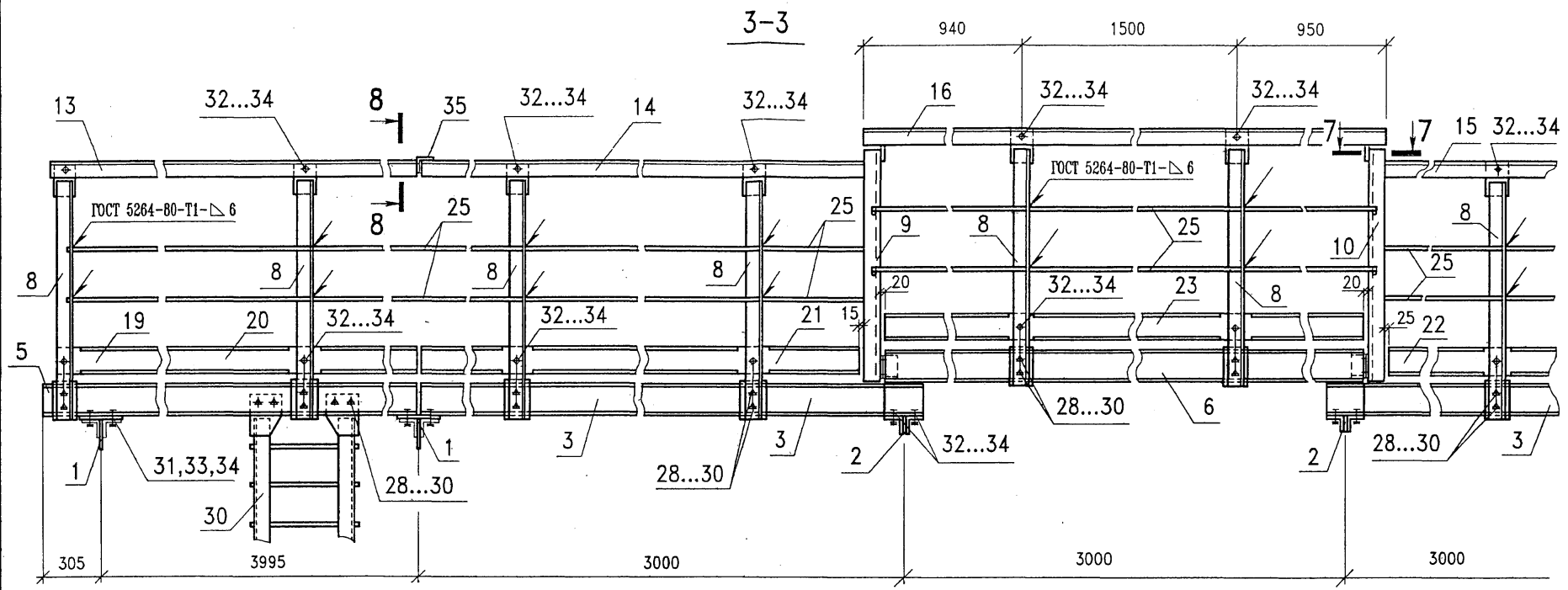

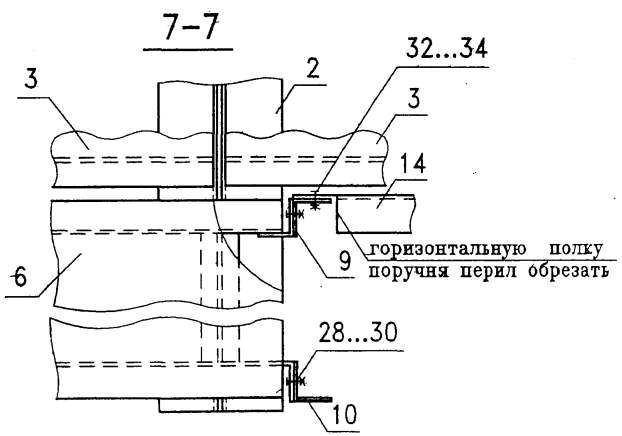

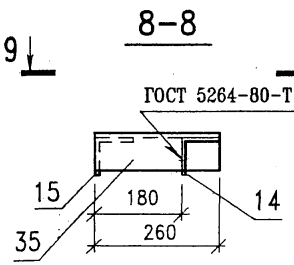

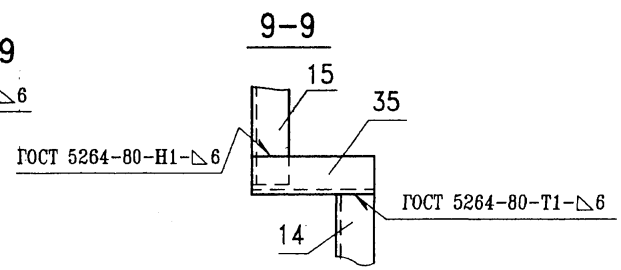

Изм.	Кол.уч	Лист	Ндок	Подпись	Дата
ГИП		Бондарев			
Н.контр.		Карасев			
Нач.отд.		Варенцов			
Гл.спец		Шрабштейн			
Нач.гр.		Мокроусова			
Инж.1кат		Рутковская			

2210-КМ3

Цельнометаллические разрезные пролетные строения с ездой поверху на балласте расчетными пролетами 18,2...33,6м для подъездного пути к Эльгинскому месторождению углей

Пролетное строение Lр=27,0 м	*Стадия*	*Лист*	*Листов*
	Р	17	

Тротуары и убежища. Схема расположения элементов (окончание)

ГУП ГИПРОТРАНСПУТЬ

Инв.N подл. | Подпись и дата | Взам.инв.N

Формат А3

Марка поз.	Обозначение	Наименование	Кол.	Масса ед.кг	Приме-чание
		Настилы смотровых ходов			
1	2210-КМ-59.00	НСХ4	2	39,0	
2	-01	НСХ4н	2	39,0	
3	2210-КМ-60.00-01	НСХ5.3	4	77,5	
4	2210-КМ-61.00	НСХ6	14	128,3	
5	2210-КМ-58.00-02	НСХ2.2	2	32,8	
6	2210-КМ-58.00-04	НСХ3.3	2	60,6	
7	2210-КМ-58.00	НСХ1	7	116,0	
		Консоли смотрового хода			
8	2210-КМ-56.00	КСХ1	2	22,0	
9	-01	КСХ1н	2	22,0	
10	2210-КМ-57.00	КСХ2	18	15,0	
11	2210-КМ-55.00-01	Распорка Р2	2	33,1	
12	2210-КМ-62.00	Лестница Л2	6	30,1	
		Стойки перильные			
13	2210-КМ-63.00	СП4	6	11,7	
14	-01	СП4н	20	11,7	
15	2210-КМ-64.00	СП5	14	12,5	
		Поручни перильные			
16	2210-КМ-65.00-01	ППС2	2	30,1	
17	2210-КМ-65.00-02	ППС3	12	28,9	
18	2210-КМ-65.00-04	ППС5	2	25,7	
19	2210-КМ-65.00-10	ППС11	2	12,5	

Марка поз.	Обозначение	Наименование	Кол.	Масса ед.кг	Приме-чание
		⌀ 20 ГОСТ 2590			
20		L=23700	4	58,5	
21		L= 1180	4	2,9	
22	2210-КМ-72.00	Прокладка ПРС	4	2,4	
		Стандартные изделия			
23		Болт М22х70 ГОСТ 22353	66	0,31	
24		Болт М22х80 ГОСТ 22353	16	0,34	
25		Гайка М22 ГОСТ 22354	82	0,11	
26		Шайба 22 ГОСТ 22355	164	0,06	
27		Болт М20х75 ГОСТ 7798	132	0,26	
28		Болт М20х65 ГОСТ 7798	158	0,23	
29		Гайка М20 ГОСТ 5915	580	0,07	
30		Шайба 20 ГОСТ 11371	580	0,02	

Инв.N подл. | Подпись и дата | Взам.инв.N

Изм.	Кол.уч	Лист	Nдок	Подпись	Дата
ГИП		Бондарев			
Н.контр.		Карасев			
Нач.отд.		Варенцов			
Гл.спец		Шрабштейн			
Нач.гр.		Мохроусова			
Инж. 1 к.		Мыхова			

2210-КМ3

Металлические балочные сварные пролетные строения с ездой поверху на балласте расчетными пролетами до 33,6м

Пролетное строение Lр=27,0 м	*Стадия*	*Лист*	*Листов*
	Р	18	

Смотровые ходы. Спецификация к схеме расположения элементов

ГУП ГИПРОТРАНСПУТЬ

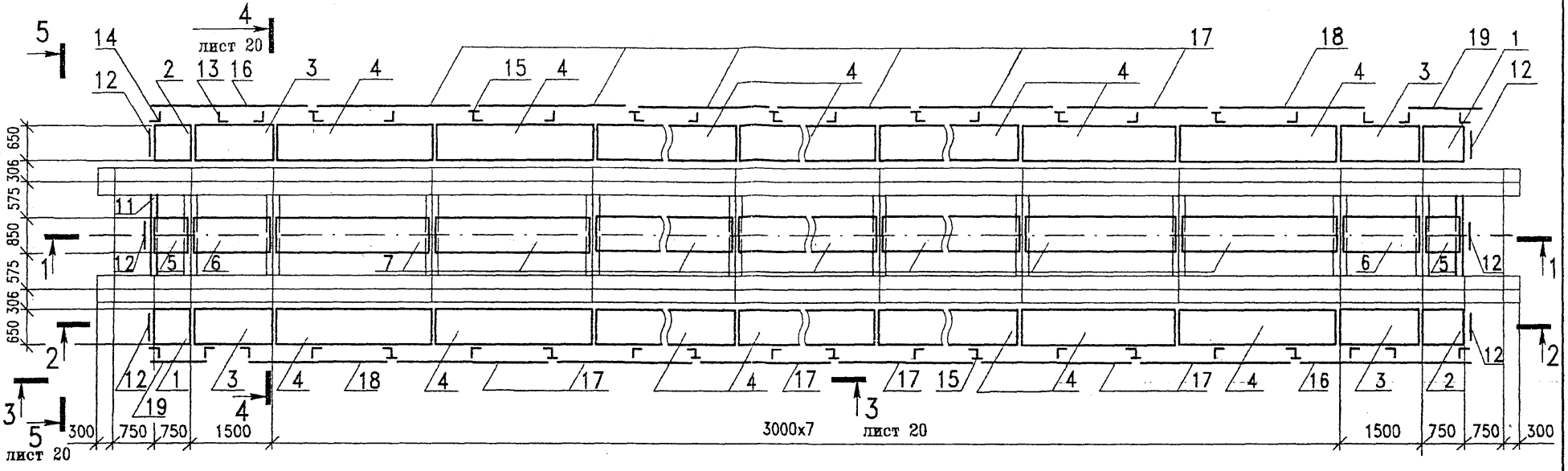

1-1 (М 1:40)

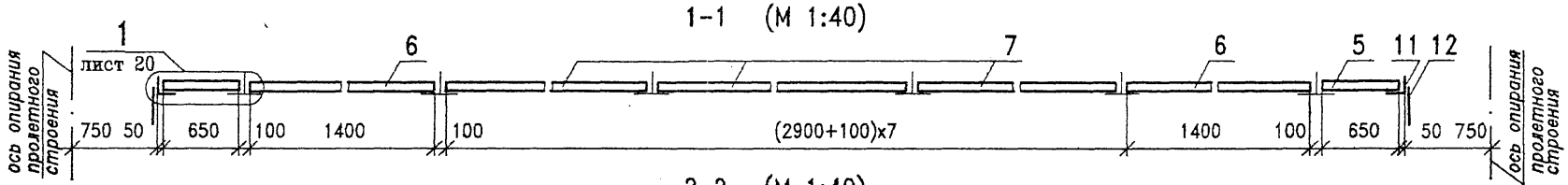

2-2 (М 1:40)

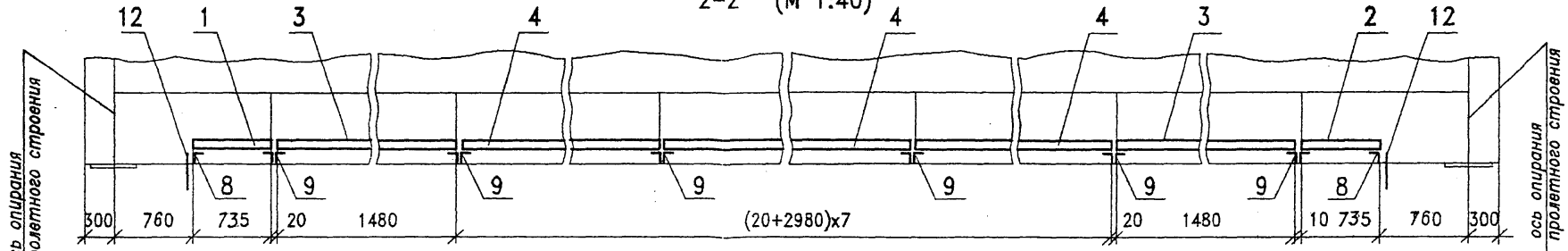

Изм.	Кол.уч	Лист	Nдок	Подпись	Дата
ГИП		Бондарев			
Н.контр.		Карасев			
Нач.отд.		Варенцов			
Гл.спец		Шрабштейн			
Нач.гр.		Мокроусова			
Инж. 1 к.		Мыхова			

2210-КМ3

Металлические балочные сварные пролетные строения с ездой поверху на балласте расчетными пролетами до 33,6м

Пролетное строение Lр=27,0 м

Стадия	Лист	Листов
Р	19	

Смотровые ходы
Схема расположения элементов (начало)

ГУП ГИПРОТРАНСПУТЬ

Инв.N подл. | Подпись и дата | Взам.инв.N

Формат А3

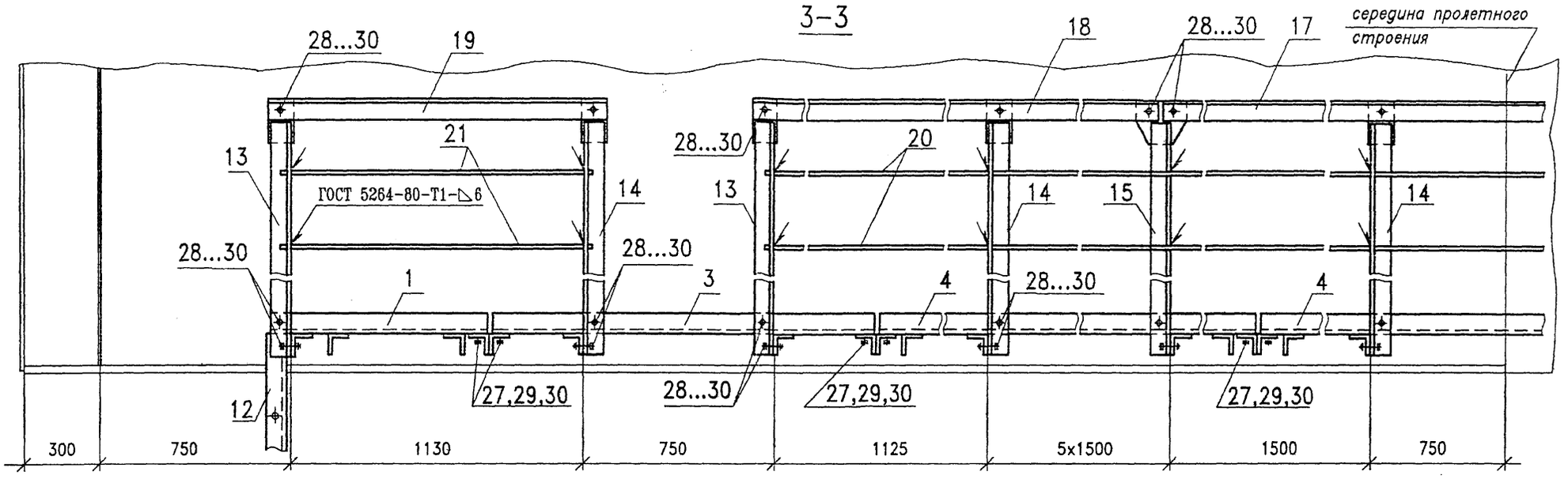

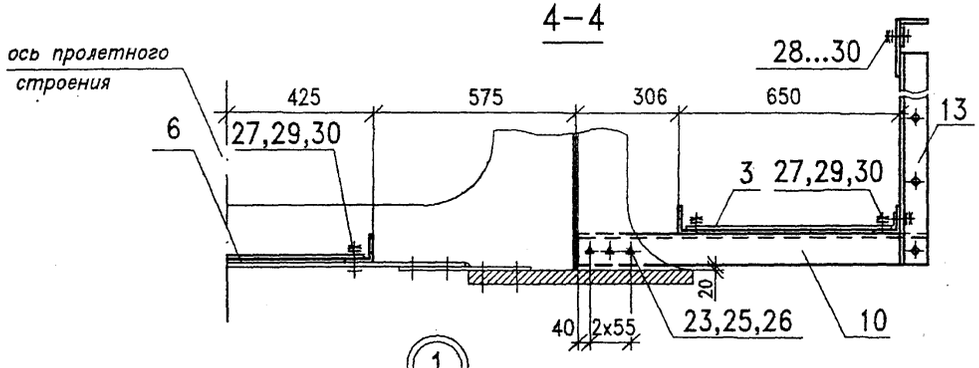

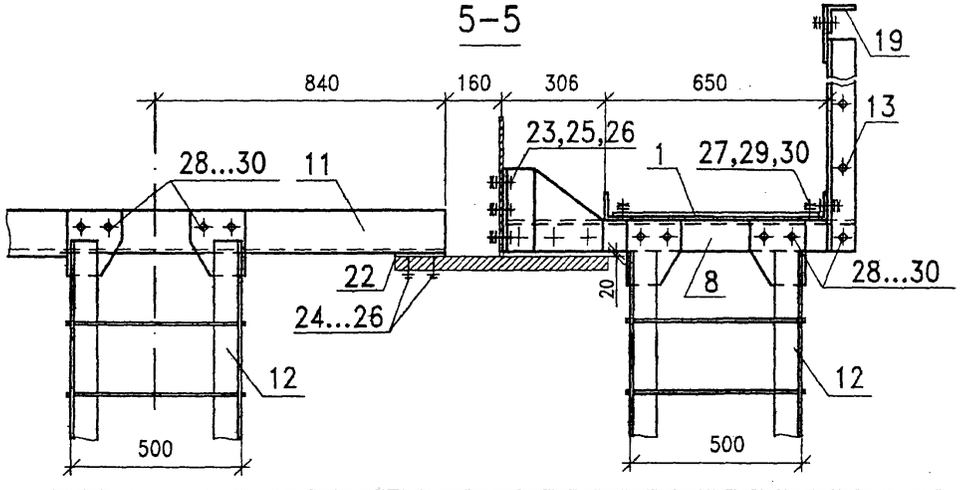

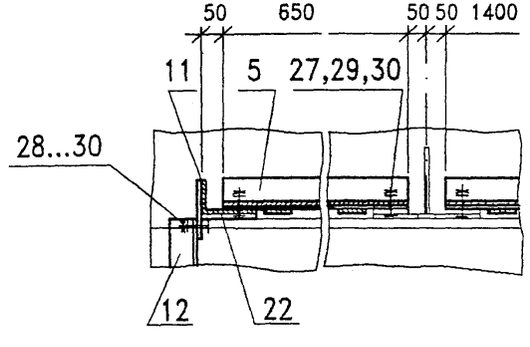

Изм.	Кол.уч	Лист	Nдок	Подпись	Дата
ГИП		Бондарев			
Н.контр.		Карасев			
Нач.отд.		Варенцов			
Гл.спец		Шрабштейн			
Нач.гр.		Мохроусова			
Инж. 1 к.		Мыхова			

2210-КМ3

Металлические балочные сварные пролетные строения с ездой поверху на балласте расчетными пролетами до 33,6м

Пролетное строение Lр=27,0 м

Смотровые ходы. Схема расположения элементов (окончание)

Стадия	Лист	Листов
Р	20	

ГУП ГИПРОТРАНСПУТЬ

Инв.N подл. | Подпись и дата | Взам.инв.N

Формат А3

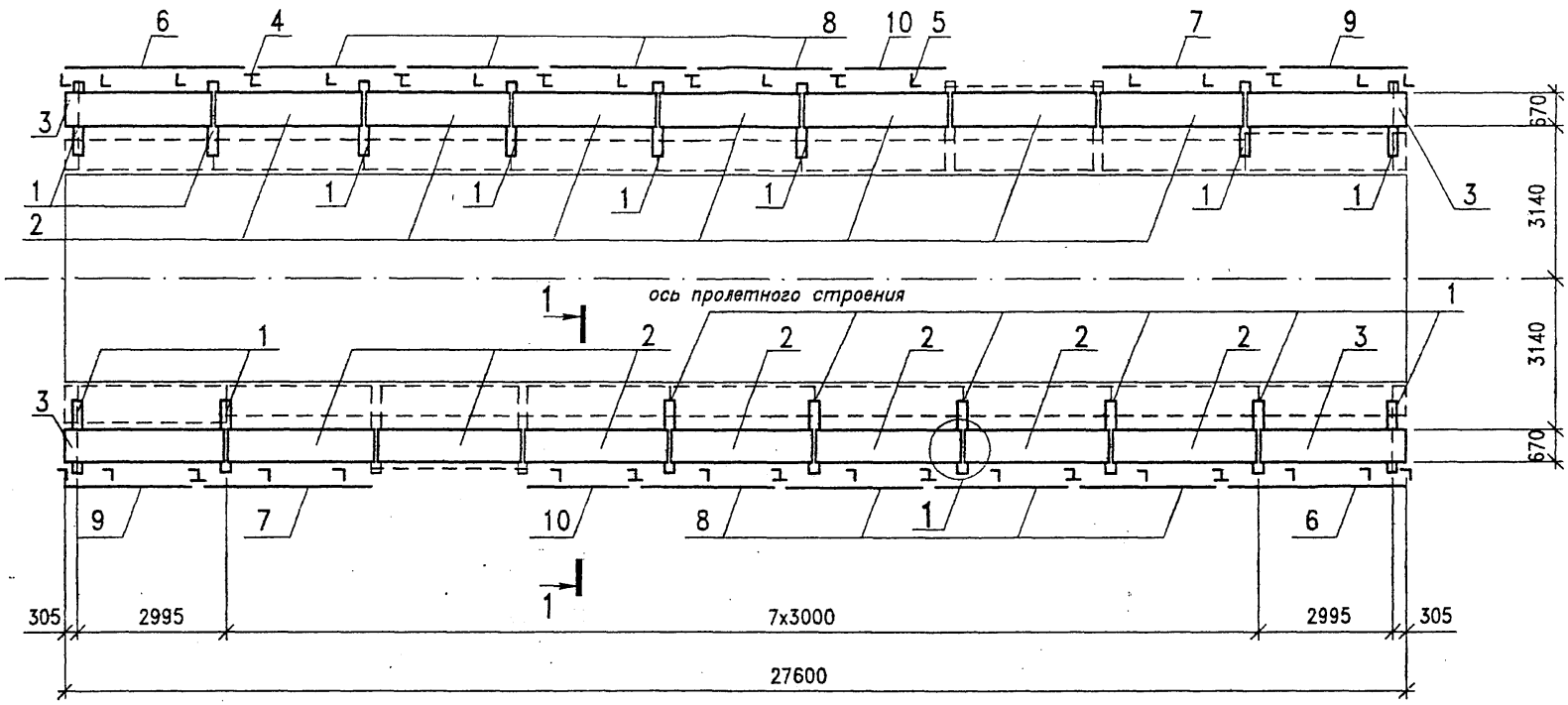

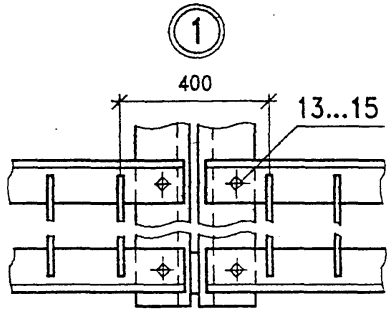

⊤ – поз. 4

⊥ – поз. 5

Изм.	Кол.уч	Лист	Nдок	Подпись	Дата
ГИП		Бондарев			
Н.контр.		Карасев			
Нач.отд.		Варенцов			
Гл.спец		Шрабштейн			
Нач.гр.		Мокроусова			
Инж.1к.		Мыхова			

2210-КМ3

Металлические балочные сварные пролетные строения с ездой поверху на балласте расчетными пролетами до 33,6м

Пролетное строение Lр=27,0 м

Стадия	Лист	Листов
Р	21	

Кабельный мостик. Схема расположения элементов (начало)

ГУП ГИПРОТРАНСПУТЬ

Инв.N подл. | Подпись и дата | Взам.инв.N

Формат А3

1–1

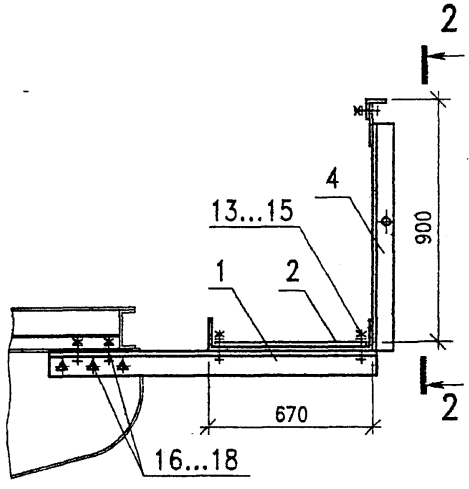

2–2

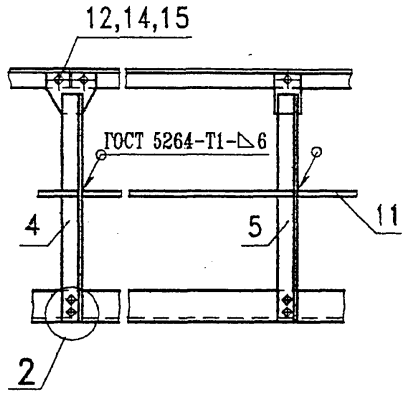

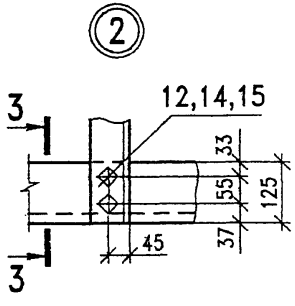

3–3

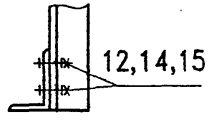

Поз.	Обозначение	Наименование	Кол.	Масса ед.,кг	Приме-чание
1	2210-КМ-66.00	Консоль мостика ККМ	16	33,2	
2	2210-КМ-67.00	Трап ТР1	14	97,4	
3	2210-КМ-68.00-02	Трап ТР2.3	4	106,8	
		Стойки перильные			
4	2210-КМ-69.00	СП6	12	9,8	
5	2210-КМ-70.00	СП7	24	9,0	
		Поручни перильные			
6	2210-КМ-71.00-02	ШПК3	2	39,0	
7	-03	ШПК4	2	34,2	
8	-07	ШПК8	8	28,9	
9	-11	ШПК12	2	24,6	
10	-12	ШПК13	2	20,6	
11		Ø 20 ГОСТ 2590 L=48700	1	120,3	
12		Болт М20х60 ГОСТ 7798	120	0,22	
13		Болт М20х75 ГОСТ 7798	80	0,26	
14		Гайка М20 ГОСТ 5915	400	0,07	
15		Шайба 20 ГОСТ 11371	400	0,02	
16		Болт М22х70 ГОСТ 22353	112	0,31	
17		Гайка М22 ГОСТ 22354	112	0,11	
18		Шайба 22 ГОСТ 22355	224	0,06	

Изм.	Кол.уч	Лист	Nдок	Подпись	Дата
ГИП		Бондарев			
Н.контр.		Карасев			
Нач.отд.		Варенцов			
Гл.спец		Шрабштейн			
Нач.гр.		Мокроусова			
Инж.1к.		Михова			

2210-КМ3

Металлические балочные сварные пролетные строения с ездой поверху на балласте расчетными пролетами до 33,6м

Пролетное строение Lр=27,0 м

Стадия	Лист	Листов
Р	22	

Кабельный мостик. Схема расположения элементов (окончание)

ГУП ГИПРОТРАНСПУТЬ

Инв.N подл. | Подпись и дата | Взам.инв.N

Формат А3

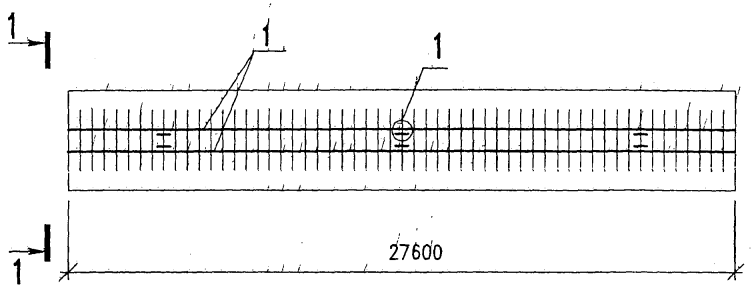

Поз.	Обозначение	Наименование	Кол.	Масса ед.,кг	Приме-чание
1		Контруголок			
		Уголок 160х160х16 ГОСТ 8509 / 15ХСНД ГОСТ 6713			
		L=27600	2	1063,2	
2		Накладка неподвижного стыка			
		Уголок 160х160х16 ГОСТ 8509 / 15ХСНД ГОСТ 6713			
		L=710	6	27,3	
3		Стыковая накладка			
		лист 16х120х400 ГОСТ 19903	6	6,0	
4		Болт М22х225 ГОСТ 16017	112	0,64	
5		Болт М20х70 ГОСТ 22353	36	0,31	
6		Гайка М22 ГОСТ 22354	36	0,11	
7		Шайба 22 ГОСТ 22355	184	0,06	
8		Резиновая прокладка	24	0,22	
9		Гайка М22 ГОСТ 16018	112	0,11	

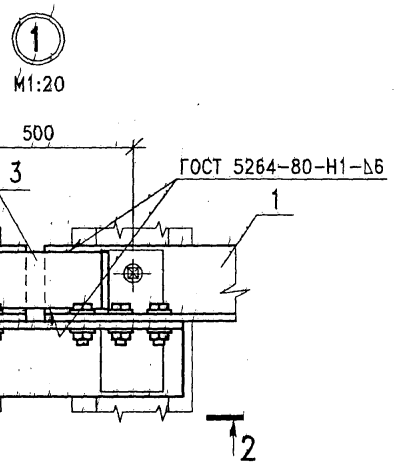

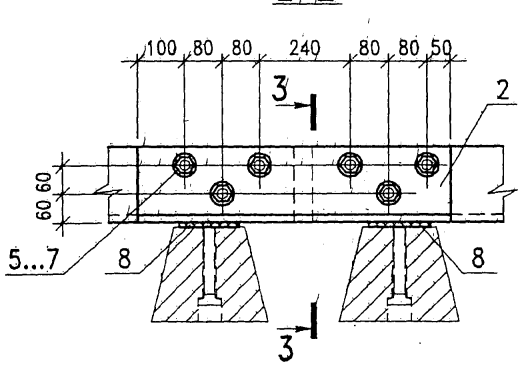

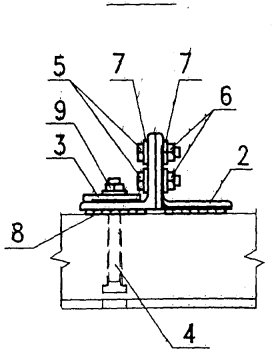

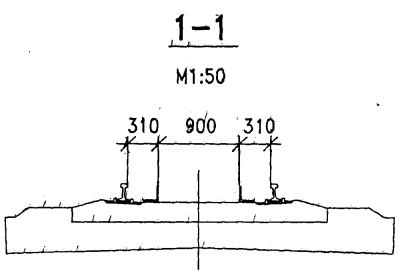

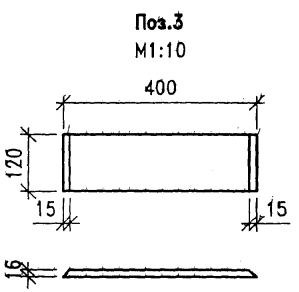

Изм.	Кол.уч	Лист	Nдок	Подпись	Дата
ГИП		Бондарев			
Н.контр.		Карасев			
Нач.отд.		Варенцов			
Гл.спец		Шработейн			
Нач.гр.		Мокроусова			
Инж.1к.		Мыхова			

2210-КМ3

Металлические балочные сварные пролетные строения с ездой поверху на балласте расчетными пролетами до 33,6м

Пролетное строение Lр=27,0 м

Стадия	Лист	Листов
Р	23	

Схема расположения элементов охранных приспособлений ОХР

ГУП ГИПРОТРАНСПУТЬ

Инв.№ подл. | Подпись и дата | Взам.инв.№

gost.e-ecolog.ru