ТИПОВЫЕ КОНСТРУКЦИИ, ИЗДЕЛИЯ И УЗЛЫ ЗДАНИЙ И СООРУЖЕНИЙ

Серия 3.004.1-17

СБОРНО-МОНОЛИТНЫЕ РАМНЫЕ КОНСТРУКЦИИ ФУНДАМЕНТОВ ТУРБОКОМПРЕССОРОВ

ВЫПУСК 1

ФУНДАМЕНТ ТУРБОКОМПРЕССОРА МАРКИ К-1500-62-2

РАБОЧИЕ ЧЕРТЕЖИ

gost.e-ecolog.ru

ТИПОВЫЕ КОНСТРУКЦИИ, ИЗДЕЛИЯ И УЗЛЫ ЗДАНИЙ И СООРУЖЕНИЙ

Серия 3.004.1-17

СБОРНО-МОНОЛИТНЫЕ РАМНЫЕ КОНСТРУКЦИИ ФУНДАМЕНТОВ ТУРБОКОМПРЕССОРОВ

ВЫПУСК 1

ФУНДАМЕНТ ТУРБОКОМПРЕССОРА МАРКИ К-1500-62-2

РАБОЧИЕ ЧЕРТЕЖИ

Разработан
Ленинградским отделением
ГПИ „Фундаментпроект"

Главный инженер института /Малов В.Ф./
Начальник отдела /Часов З.И./
Главный инженер проекта /Гурьева Н.С./

Утверждены постановлением
Госстроя СССР
от 22.08.1989г. N 4/5-1151
Введены в действие с 1.01.1990г.
Приказ Ленинградского отделения ГПИ Фундаментпроект" от 1.09.89г.N17

© ЦИТП Госстроя СССР 1990

Содержание альбома

Фундамента турбокомпрессора — К-1500-62-2

Обозначение	Наименование	Стр.
3.004.1-17.1-ПЗ	Пояснительная записка	3-5
3.004.1-17.1-КЖС	Общие данные	6
3.004.1-17.1-КЖС	ФОМ1. Нагрузки от оборудования	7
3.004.1-17.1-КЖС	ФОМ1. Компоновка сборно-монолитного фундамента.	8
3.004.1-17.1-КЖС	ФОМ1. Плита Пм1. План. Разрез 1-1. Узлы.	9
3.004.1-17.1-КЖС	ФОМ1. План плиты Пм2.	10
3.004.1-17.1-КЖС	ФОМ1. Плита Пм2. Разрез 1-1.	11
3.004.1-17.1-КЖС	ФОМ1. Плита Пм2. Вид 2-2.	12
3.004.1-17.1-КЖС	ФОМ1. Плита Пм2. Разрезы 3-3; 5-5.	
	Узел сопряжения.	13
3.004.1-17.1-КЖС	ФОМ1. Плита Пм2. Разрез 4-4	14
3.004.1-17.1-КЖС	ФОМ1. Плита Пм2. Разрезы 6-6; 7-7. Узлы I, II	15
3.004.1-17.1-КЖС	ФОМ1. Спецификация закладных деталей	
	фундаментов основного и вспомогательного оборудования. Ведомость расхода стали.	16
3.004.1-17.1-КЖС	ФОМ1. Колонна К1. Спецификация. Ведомость	
	расхода стали.	17
3.004.1-17.1-КЖС	ФОМ1. Армирование плиты Пм1.	18
3.004.1-17.1-КЖС	ФОМ1. Армирование плиты Пм1.	
	Ведомость расхода стали.	19
3.004.1-17.1-КЖС	ФОМ1. Армирование плиты Пм1.	
	Разрезы 1-1; 2-2. Спецификация.	20
3.004.1-17.1-КЖС	ФОМ1. Армирование плиты Пм2. Схема расположения нижней арматуры на отм. 3,800.	21
3.004.1-17.1-КЖС	ФОМ1. Армирование плиты Пм2. Схема расположения арматуры под каналами на отм. 4,500	22
3.004.1-17.1-КЖС	ФОМ1. Армирование плиты Пм2. Схема расположения верхней арматуры на отм. 4,800	23
3.004.1-17.1-КЖС	ФОМ1. Армирование плиты Пм2. Разрезы 1-1; 2-2.	24
3.004.1-17.1-КЖС	ФОМ1. Армирование плиты Пм2.	
	Разрезы 3-3; 4-4; 5-5.	25
3.004.1-17.1-КЖС	ФОМ1. Армирование плиты Пм2.	
	Разрезы 6-6; 7-7; 8-8; 9-9.	26
3.004.1-17.1-КЖС	ФОМ1. Армирование плиты Пм2.	
	Спецификация. Ведомость расхода стали.	27
3.004.1-17.1-КЖС	Схема расположения фундаментов основного	
	и вспомогательного оборудования.	28

Обозначение	Наименование	Стр.
3.004.1-17.1-КЖС	ФОМ1. Фундаменты вспомогательного оборудования	
	ФОМ1. Спецификация. Ведомость расхода стали.	29
3.004.1-17.1-КЖС	ФОМ1. Фундаменты вспомогательного оборудования	
	ФОМ1-2. Спецификация. Ведомость расхода стали	30
3.004.1-17.1-КЖС	ФОМ1. Фундаменты вспомогательного оборудования	
	ФОМ1-3. Спецификация. Ведомость расхода стали	31
3.004.1-17.1-КЖС	ФОМ1. Фундаменты вспомогательного оборудования	
	ФОМ1-4. Спецификация. Ведомость расхода стали.	32
3.004.1-17.1-КЖС	ФОМ1. Фундаменты вспомогательного оборудования	
	ФОМ1-5. Спецификация. Ведомость расхода стали	33
3.004.1-17.1-КЖ	ФОМ1-1. Площадка под маслобак.	
	Спецификация. Ведомость расхода стали.	34
3.004.1-17.1-КЖСИ-К1	ФОМ1-1. Стойка К1.	35
3.004.1-17.1-КЖСИ-Л1	ФОМ1-1. Лестница Л1.	35
3.004.1-17.1-КЖСИ-Н1	ФОМ1-1. Настил Н1.	36
3.004.1-17.1-КЖСИ-П1	ФОМ1-1. Перила П1.	36
3.004.1-17.1-КЖСИ-МН1	Изделие закладное ФОМ1-МН1	37
3.004.1-17.1-КЖСИ-МН2	Изделие закладное ФОМ1-МН2	37
3.004.1-17.1-КЖСИ-МН4	Изделие закладное ФОМ1-МН4	37
3.004.1-17.1-КЖСИ-МН7	Изделие закладное ФОМ1-МН7	37
3.004.1-17.1-КЖСИ-МН8	Изделие закладное ФОМ1-1-МН8	38
3.004.1-17.1-КЖСИ-МН9	Изделие закладное ФОМ1-4-МН9	38
3.004.1-17.1-КЖСИ-МН10	Изделие закладное ФОМ1-4-МН10	38
3.004.1-17.1-КЖСИ-МН6	Изделие закладное ФОМ1-МН6	38
3.004.1-17.1-КЖСИ-С1	Арматурная сетка плиты Пм1-С1	39
3.004.1-17.1-КЖСИ-С2	Арматурная сетка плиты Пм1-С2	39
3.004.1-17.1-КЖСИ-С3	Арматурная сетка плиты Пм1-С3	39
3.004.1-17.1-КЖСИ-С4	Арматурная сетка плиты Пм1-С4	39
3.004.1-17.1-КЖСИ-С5	Арматурная сетка плиты Пм1-С5	40
3.004.1-17.1-КЖСИ-С6	Арматурная сетка плиты Пм1-С6	40
3.004.1-17.1-КЖСИ-С7	Арматурная сетка плиты Пм1-С7	40
3.004.1-17.1-КЖСИ-МН11	Изделие закладное ФОМ1-4-МН11	40
3.004.1-17.1-КЖСИ-С8	Арматурная сетка плиты Пм2-С8	41
3.004.1-17.1-КЖСИ-С9	Арматурная сетка плиты Пм2-С9	41
3.004.1-17.1-КЖСИ-С10	Арматурная сетка плиты Пм2-С10	41
3.004.1-17.1-КЖСИ-С11	Арматурная сетка плиты Пм2-С11	41
3.004.1-17.1-КЖСИ-С12	Арматурная сетка плиты Пм2-С12	42
3.004.1-17.1-КЖСИ-С13	Арматурная сетка плиты Пм2-С13	42
3.004.1-17.1-КЖСИ-С14	Арматурная сетка плиты Пм2-С14	42

ПОЯСНИТЕЛЬНАЯ ЗАПИСКА

I. Общая часть

1. В настоящий выпуск включены рабочие чертежи сборно-монолитного фундамента турбокомпрессора К-1500-62-2 с электродвигателем СТД-10000-2 УЧ).
   Рабочие чертежи сборно-монолитного фундамента могут быть применены для установки турбокомпрессора на любых производствах и при реконструкции действующих предприятий.
2. Турбокомпрессор выпускается Невским заводом им. В.И.Ленина г. Ленинград, фундамент запроектирован по чертежам Ф-$\frac{Эл}{1300-6}$, У-$\frac{Эл}{1300-6}$.
   Рабочие чертежи согласованы в части установочных размеров машины с заводом-изготавителем.
3. Рабочие чертежи фундамента разработаны в соответствии с СН 227-82„Инструкция по типовому проектированию," с учетом требований СНиП 2.02.01-83„Основания зданий и сооружений," СНиП 2.02.05-87„Фундаменты машин с динамическими нагрузками," СНиП 2.03.-01-84*„Бетонные и железобетонные конструкции."
4. В проекте принята следующая система обозначения рабочей документации:

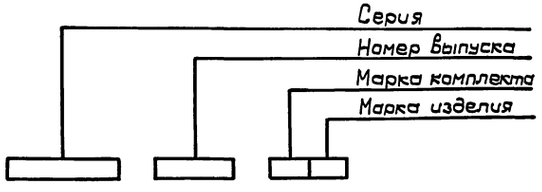

5. Согласно„Руководству по эксплуатации строительных производственных зданий промышленных предприятий," 1981г, контральные измерения вибраций проводятся один раз в 5 лет, а также во всех случаях резкого возрастания вибраций.
   Инструментальное обследование вибраций фундаментов осуществляет Ленинградское отделение ГПИ„Фундаментпроект" Минмонтажспецстроя СССР (198005, г. Ленинграда, 1-я Красноармейская дом 11).
6. Разработка строительных мероприятий по обеспечению взрыва- и пожаробезопасности здания в котором устанавливается турбокомпрессор, производится организацией осуществляющей проектирование здания.
7. Необходимость устройства электросиловой камеры определяется электротехнической частью проекта (устанавливается только при необходимости установки электротехнической аппаратуры непосредственно у электродвигателя на уровне I этажа цеха).

II. Конструктивные решения

1. Фундамент турбокомпрессора запроектирован сборно-монолитным, состоящим из нижней и верхней монолитных железобетонных плит, соединенных между собой железобетонными колоннами.
   Колонны фундамента изготовляются вне места строительства и заделываются в плиты по типу жестких рамных узлов.
2. Размеры верхней и нижней плит, а также количество и сечение колонн являются постоянными.
3. Отметка верхней плиты фундамента зависит от отметки установки турбокомпрессора, определяемой технологической схемой проекта. Отметка подошвы нижней плиты фундамента принимается с учетом глубины каналов, расположенных выше нее.
   В зависимости от условий строительства и технологии производства эти отметки могут быть изменены. При этом меняется длина колонн. Остальные размеры остаются неизменными.
4. В рабочих чертежах отметка верхней плиты фундамента принята 4,800м, что соответствует отметке, указанной в задании Невского завода им. В.И.Ленина г. Ленинграда.
5. Отметка заложения нижней плиты фундамента принята - 2,000м, исходя из устройства подводных технологических каналов глубиной 800мм.
6. Принятые габариты верхней плиты обеспечивают обслуживание турбокомпрессора при принятом заводом-изготовителем бесплощадном (островном) расположении машин в цехе. Обрамления плиты и колонн допускают крепление к ним воздуховодов и всех трубопроводов, указанных в технологической части проекта.
7. Чистый пол, устраиваемый на поверхности верхней плиты фундамента, свободной от подливок под оборудование, и антикоррозийная защита верхней части фундамента устанавливается общим проектом здания.

Инв.N подл. | Подпись и дата | Взам.инв.N

Привязан:			
3.004.1-17.1 - ПЗ			
Нач.отд. Часов	Пояснительная записка	Стадия	Лист	Листов
Н.контр. Черемисинова		Р	1	3
Рук.гр. Гурьева		ЛОГПИ „Фундаментпроект"		
Ст.инж. Годунов				
Инженер Свириденко				

Копировал: 24206-01 4 Формат А2

III. Указания по применению

1. Возведение фундамента турбокомпрессора допускается только после сверки на соответствие рабочих чертежей фундамента со строительным заданием на проектирование завода-изготовителя.
2. При необходимости допускается изменение принятых в проекте отметок верхней плиты фундамента (А) и глубины заложения нижней плиты (Б) за счет изменения длины колонн.
3. Рабочие чертежи фундамента разработаны для грунтов, указанных в табл. 1 „Классификация грунтов как основания фундаментов под машины." Номенклатура грунтов „Классификации" принята в соответствии со СНиП 2.02.01-83 „Основания зданий и сооружений."
4. На грунтах II, III и IV категорий фундамент устраивается на естественном основании. При наличии в основании грунта I категории его следует заменять уплотненной песчаной подушкой или устраивать свайный фундамент.
5. При замене грунта в основании фундамента подушка выполняется из песков средней крупности с послойным уплотнением до пористости $e \leq 0,60$. По несущей способности основание в этом случае приравнивается к грунтам II категории.
6. При слое грунтов I категории большей мощности рекомендуется возводить свайный фундамент. Полная расчетная нагрузка на свайный фундамент (все сваи) составляет 11000кн(1100тс). Расчетная нагрузка, допускаемая на одну сваю, количество, длина и сечение определяются по СНиП 2.02.03-85 „Свайные фундаменты", с учетом указаний пунктов 1.33-1.35 СНиП 2.02.05-87. Рекомендуемый шаг свай в обоих направлениях - 5d, где d - размер стороны сечения сваи.
7. При использовании рабочих чертежей для возведения фундамента на площадках, сложенных вечномерзлыми, насыпными, просадочными, набухающими, водонасыщенными, биогенными грунтами и илами, а также на подрабатываемых территориях и районах с сейсмичностью выше 6 баллов, необходимо учитывать требования, предъявляемые соответствующими нормативными документами к проектированию и строительству зданий и сооружений в этих условиях.
8. При наличии на площадке строительства агрессивных по отношению к бетону грунтовых или промышленных вод необходимо предусмотреть мероприятия в соответствии с требованиями СНиП 2.03.11-85 „Защита строительных конструкций от коррозии."

Таблица 1

Классификация грунтов как основания фундаментов под машины*)

Категория	Описание грунтов: Наименование грунтов	Пределы текучести	Коэффициент пористости e	**)
I	Пески			<10 (100)
	— пылеватые	—	> 0,75	
	Супеси	$0 \leq J_L \leq 0,75$	> 0,75	
	Суглинки	$0 \leq J_L \leq 0,25$	> 0,95	
		$0,25 < J_L \leq 0,50$	> 0,85	
		$0,50 < J_L \leq 0,75$	> 0,80	
	Глины	$0,25 \leq J_L \leq 0,50$	> 1,00	
		$0,50 < J_L \leq 0,75$	> 0,90	
	Насыпные грунты	—	без уплотнения	
II	Пески			10-15 (100-150)
	— пылеватые	—	0,75 — 0,65	
	— мелкие	—	> 0,75	
	Супеси	$0 \leq J_L \leq 0,75$	0,75 — 0,65	
	Суглинки	$0 \leq J_L \leq 0,25$	0,95 — 0,80	
		$0,25 < J_L \leq 0,50$	0,85 — 0,70	
		$0,50 < J_L \leq 0,75$	0,80 — 0,65	
	Глины	$0 \leq J_L \leq 0,25$	1,05 — 0,95	
		$0,25 < J_L \leq 0,50$	1,00 — 0,85	
		$0,50 < J_L \leq 0,75$	0,90 — 0,75	
III	Пески			15-25 (150-250)
	— пылеватые	—	0,65 — 0,55	
	— мелкие	—	0,75 — 0,65	
	Супеси	$0 \leq J_L \leq 0,75$	0,65 — 0,55	
	Глины	$0 \leq J_L \leq 0,50$	0,85 — 0,65	
IV	Пески			>25 (250)
	— пылеватые	—	< 0,55	
	— мелкие	—	< 0,65	
	— средней крупности, гравелистые и крупные	—	< 0,65	
	Супеси	$0 \leq J_L \leq 0,75$	< 0,50	
	Суглинки	$0 \leq J_L \leq 0,25$	< 0,55	
		$0,25 \leq J_L \leq 0,50$	< 0,55	
	Глины	$0 \leq J_L \leq 0,25$	< 0,60	

*) Применительно к номенклатуре и нормативным значениям по СНиП 2.02.01-83 „Основания зданий и сооружений."

**) Нормативные значения модуля деформации E, МПа (кгс/см²), для расчетов фундаментов на колебания по СНиП 2.02.05-87.

Привязан:

Инв. N

Инв. N подл. | Подпись и дата | Взам. инв. N

IV. Указания по производству работ

1. Работы по возведению фундамента турбокомпрессора осуществлять в соответствии с требованиями СНиП 3.03.01-87 „Несущие и ограждающие конструкции"; СНиП 3.02.01-87 „Земляные сооружения, основания и фундаменты"; СНиП III-4-80 „Техника безопасности в строительстве. Правила производства и приемки работ."
2. Проект организации строительства должен учитывать местные условия возведения фундамента.
3. До начала работ по устройству фундамента установить соответствие фактического напластования и свойств грунтов принятым в проекте.
4. При строительстве фундамента на обводненной площадке необходимо обеспечить предохранение грунта от разрушения его структуры и выноса мелких частиц (например, вести работы в шпунтовом ограждении).
5. При уровне грунтовых вод на площадке строительства выше подошвы фундамента компрессора рекомендуется предусмотреть мероприятия по постоянному снижению положения уровня грунтовых вод на все время эксплуатации цеха посредством дренажа.
6. Следует применять методы строительных работ, не допускающие ухудшения свойств грунтов и качества подготовленного основания. Зачистку дна котлована производить непосредственно перед устройством фундамента.
7. Бетонирование нижней плиты вести горизонтальными слоями одинаковой толщины (не менее 300 мм) с уплотнением глубинным вибратором.
8. Бетонирование верхней плиты производить без перерывов. Укладку бетона вести горизонтальными слоями с уплотнением каждого слоя вибратором.
9. В бетоне для колонн и верхней плиты разрешается использовать заполнитель только из изверженных пород (гранит, сиенит и др.). Заделку колонн в стаканах нижней плиты производить пластичным бетоном класса В25, затворенным на гравии из изверженных пород фракцией 5-10 мм в диаметре, или на песчано-цементном растворе такой же марки.
10. Установка колонн разрешается после набора 70% проектной прочности бетоном нижней фундаментной плиты. Установка опалубки и арматуры верхней плиты разрешается не ранее, чем через 3 суток после окончания омоноличивания узлов стыка колонны с нижней плитой. Опалубку верхней плиты разрешается крепить к колоннам фундамента.
11. Для обеспечения связи подливки под оборудование с бетоном верхней плиты во время ее бетонирования установить щетину из проволоки по всей ее поверхности (независимо от конфигурации опорных частей турбокомпрессора).
    Для щетины применяются куски мягкой проволоки диаметром 1,2-1,5 мм длиною 200 мм, устанавливаемые с шагом 100 мм и погружаемые в бетон на 100 мм.
12. Арматурные, закладные и соединительные изделия должны быть проверены и приняты техническим контролем по правилам, изложенным в ГОСТ 10922-75, ГОСТ 23858-79.
13. Обратную засыпку под фундаменты вспомогательного оборудования производить грунтом без примеси строительного мусора и органических включений с послойным уплотнением до коэффициента уплотнения K=0,95.
14. Монтаж компрессора и оборудования допускается производить после достижения бетоном фундамента 70% прочности, соответствующей его проектной марке по прочности на сжатие.
15. Монтаж компрессора производить в соответствии с требованиями СНиП 3.05.05-84 „Технологическое оборудование и технологические трубопроводы" и „Руководство по креплению технологического оборудования фундаментными болтами," М, 1979 г.

Инв.N подл. | Подпись и дата | Взам.инв.N

Привязан:

Инв.N

Ведомость рабочих чертежей основного комплекта „КЖ" фундамента компрессора К-1500-62-2

Лист	Наименование	Примечан.
1	Общие данные.	
2	ФОМ1. Нагрузки от оборудования	
3	ФОМ1. Компоновка сборно-монолитного фундамента.	
4	ФОМ1. Плита Пм1. План. Разрез 1-1. Узлы.	
5	ФОМ1. План плиты Пм2.	
6	ФОМ1. Плита Пм2. Разрез 1-1.	
7	ФОМ1. Плита Пм2. Вид 2-2.	
8	ФОМ1. Плита Пм2. Разрезы 3-3, 5-5. Узел сопряжения.	
9	ФОМ1. Плита Пм2. Разрез 4-4.	
10	ФОМ1. Плита Пм2. Разрезы 6-6, 7-7. Узлы I, II.	
11	ФОМ1. Спецификация закладных деталей фундаментов основного и вспомогателен.оборудования. Ведомость расхода стали.	
12	ФОМ1. Колонна К1. Спецификация. Ведомость расхода стали.	
13	ФОМ1. Армирование плиты Пм1.	
14	ФОМ1. Армирование плиты Пм1. Ведомость расхода стали.	
15	ФОМ1. Армирование плиты Пм1. Разрезы 1-1; 2-2. Спецификация.	
16	ФОМ1. Армирование плиты Пм2. Схема расположения нижней арматуры на отм. 3,800 м.	
17	ФОМ1. Армирование плиты Пм2. Схема расположения арматуры под каналами на отм. 4,500 м.	
18	ФОМ1. Армирование плиты Пм2. Схема расположения Верхней арматуры на отм. 4,800 м.	
19	ФОМ1. Армирование плиты Пм2. Разрезы 1-1, 2-2.	
20	ФОМ1. Армирование плиты Пм2. Разрезы 3-3, 4-4, 5-5.	
21	ФОМ1. Армирование плиты Пм2. Разрезы 6-6, 7-7, 8-8, 9-9.	
22	ФОМ1. Армирование плиты Пм2. Спецификация. Ведомость расхода стали.	
23	Схема расположения фундаментов основного и вспомогат. оборудования	
24	ФОМ1. Фундаменты вспомогательного оборудования.	
	ФОМ1-1. Спецификация. Ведомость расхода стали.	
25	ФОМ1. Фундаменты вспомогательного оборудования.	
	ФОМ1-2. Спецификация. Ведомость расхода стали.	
26	ФОМ1 Фундаменты вспомогательного оборудования.	
	ФОМ1-3 Спецификация. Ведомость расхода стали.	
27	ФОМ1. Фундаменты вспомогательного оборудования.	
	ФОМ1-4. Спецификация. Ведомость расхода стали.	
28	ФОМ1. Фундаменты вспомогательного оборудования ФОМ1-5	
	Спецификация. Ведомость расхода стали.	
29	ФОМ1-1. Площадка под маслобак. Спецификация.	
	Ведомость расхода стали.	

Типовой проект разработан в соответствии с действующими нормами и правилами по общестроительным работам, динамике фундаментов и строительных конструкций.

Главный инженер проекта ЛОГПИ „Фундаментпроект" /Часов Э.И./

Ведомость ссылочных и прилагаемых документов

Обозначение	Наименование	Примечан.
	Прилагаемые документы:	
3.004.1-17.1 – ПЗ	Пояснительная записка.	
3.004.1-17.1 – КЖИ-К1	ФОМ1-1 Стойка К1	
3.004.1-17.1 – КЖИ-Л1	ФОМ1-1 Лестница Л1	
3.004.1-17.1 – КЖИ-Н1	ФОМ1-1 Настил Н1	
3.004.1-17.1 – КЖИ-П1	ФОМ1-1 Перила П1	
3.004.1-17.1 – КЖИ-МН1	Изделие закладное ФОМ1 – МН 1	
3.004.1-17.1 – КЖИ-МН2	Изделие закладное ФОМ1 – МН 2	
3.004.1-17.1 – КЖИ-МН4	Изделие закладное ФОМ1 – МН 4	
3.004.1-17.1 – КЖИ-МН7	Изделие закладное ФОМ1 – МН 7	
3.004.1-17.1 – КЖИ-МН8	Изделие закладное ФОМ1-1 – МН 8	
3.004.1-17.1 – КЖИ-МН9	Изделие закладное ФОМ1-4 – МН 9	
3.004.1-17.1 – КЖИ-МН10	Изделие закладное ФОМ1-4 – МН 10	
3.004.1-17.1 – КЖИ-МН6	Изделие закладное ФОМ1 – МН 6	
3.004.1-17.1 – КЖИ-С1	Арматурная сетка плиты Пм1 – С1	
3.004.1-17.1 – КЖИ-С2	Арматурная сетка плиты Пм1 – С2	
3.004.1-17.1 – КЖИ-С3	Арматурная сетка плиты Пм1 – С3	
3.004.1-17.1 – КЖИ-С4	Арматурная сетка плиты Пм1 – С4	
3.004.1-17.1 – КЖИ-С5	Арматурная сетка плиты Пм1 – С5	
3.004.1-17.1 – КЖИ-С6	Арматурная сетка плиты Пм1 – С6	
3.004.1-17.1 – КЖИ-С7	Арматурная сетка плиты Пм1 – С7	
3.004.1-17.1 – КЖИ-МН11	Изделие закладное ФОМ1-1-МН 11	
3.004.1-17.1 – КЖИ-С8	Арматурная сетка плиты Пм2 – С8	
3.004.1-17.1 – КЖИ-С9	Арматурная сетка плиты Пм2 – С9	
3.004.1-17.1 – КЖИ-С10	Арматурная сетка плиты Пм2 – С10	
3.004.1-17.1 – КЖИ-С11	Арматурная сетка плиты Пм2 – С11	
3.004.1-17.1 – КЖИ-С12	Арматурная сетка плиты Пм2 – С12	
3.004.1-17.1 – КЖИ-С13	Арматурная сетка плиты Пм2 – С13	
3.004.1-17.1 – КЖИ-С14	Арматурная сетка плиты Пм2 – С14	

Ведомость спецификаций

Лист	Наименование	Примечан.
11	Спецификация закладных деталей фундаментов основного и вспомогательного оборудования.	
12	Спецификация колонны К1	
15	Спецификация плиты Пм1	
22	Спецификация плиты Пм2	
24	Спецификация фундамента ФОМ1-1.	

Ведомость спецификаций

Лист	Наименование	Примечан.
25	Спецификация фундамента ФОМ1-2	
26	Спецификация фундамента ФОМ1-3	
27	Спецификация фундамента ФОМ1-4	
28	Спецификация фундамента ФОМ1-5	
29	Спецификация элементов.	

Расход материалов на фундамент

Наименование элемента	Бетон, м³ Класс В7,5 (М100)	Бетон, м³ Класс В15 (М200)	Бетон, м³ Класс В25 (М300)	Сталь, кг Арматура класса: A-I (ГОСТ 5781-82*)	Сталь, кг Арматура класса: A-II	Сталь, кг Арматура класса: A-III	Сталь, кг Прокат
Монолитные железобетонные и бетонные конструкции							
Верхняя плита			40,0	30,6	3858,1		2054,0
Нижняя плита		65,0			3825,7		
Фундаменты вспомогателен. оборудования.	12,7				280,7		170,1
Подготовка	9,0						
Стальные конструкции							
Площадка под маслобак							1602,0
Сборные железобетонные конструкции							
Колонны К1 (8 шт)			6,4	220,8	874,4		809,6

Привязан:

3.004.1-17.1-КЖ

Нач. отд.	Часов	
Н. контр.	Черемисинова	
Рук. гр.	Гурьева	
Ст. инж.	Гадунов	
Инженер	Сбруденко	

Фундамент компрессора К-1500-62-2

Стадия	Лист	Листов
Р	1	29

Общие данные

ЛОГПИ „Фундаментпроект"

Копировал: 24206-01 7 Формат А2

Инв. N подл. | Подпись и дата | Взам. инв. N

Схема приложения статических нагрузок от оборудования

План верхней плиты фундамента компрессора К-1500-62-2

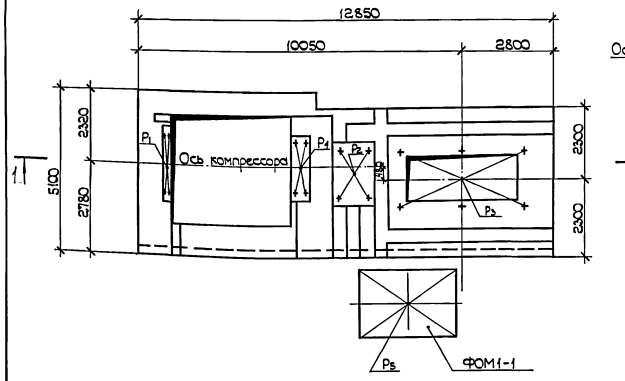

План нижней плиты и фундаментов вспомогательного оборудования

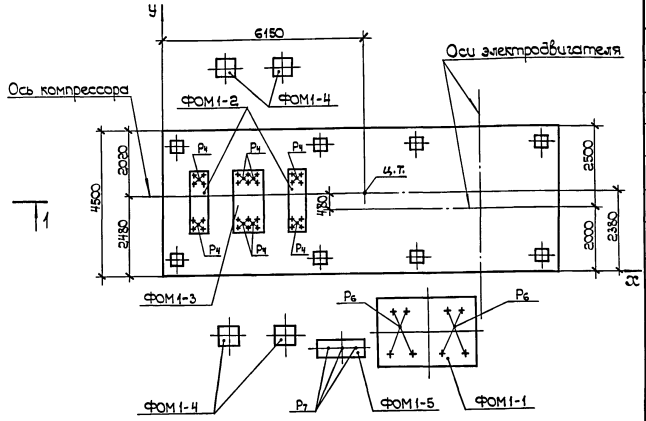

1—1

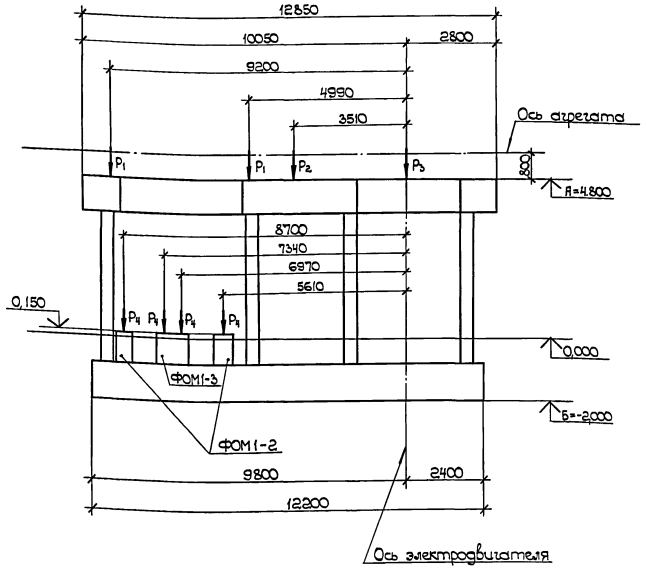

Данные о компрессоре К-1500-62-2

1. Число оборотов электродвигателя — 3000 об/мин. (50 гц)
   компрессора — 4553 об/мин. (75,9 гц)
2. Маховый момент ротора компрессора и зубчатой передачи редуктора, приведенный к муфте электродвигателя — 3,0 тм²
3. Маховый момент ротора электродвигателя — 0,91 тм²
4. Теоретическая масса вращающихся частей
   а) ротора компрессора — 4400 кг
   б) зубчатая передача редуктора типа Р-8000/1,49 ~ 2000 кг
   в) масса ротора электродвигателя — 5700 кг
5. Координаты центра тяжести фундамента и машины $x = 6150$ мм
   $y = 2380$ мм

Экспликация фундаментов и статические нагрузки от оборудования

Марка	Наименование фундамента и источника нагрузки	Количество шт.	Нагрузки: Обозначение	Величина кн (тс)	Отметка приложения м
ФОМ1	Фундамент компрессора К-1500	1			
	компрессор		P_1	226,0 (22,6)	4,800
	редуктор		P_2	65,0 (6,5)	4,800
	электродвигатель		P_3	27,00 (27,0)	4,800
	воздухоохладитель		P_4	20,0 (2,0)	0,150
	воздухоохладитель		P_4	20,0 (2,0)	0,150
	Фундаменты вспомогательного оборудования				
ФОМ1-1	Фундамент маслобака и маслонасоса	1			
	масляный бак		P_5	50,0 (5,0)	3,600
	масляный насос		P_6	3,0 (0,3)	0,200
ФОМ1-2	Фундамент воздухоохладителя	2	P_4	20,0 (2,0)	0,150
ФОМ1-3	Фундамент воздухоохладителя	1	P_4	20,0 (2,0)	0,150
ФОМ1-4	Фундамент воздухоохладителя	4	P_4	20,0 (2,0)	-0,100
ФОМ1-5	Фундамент маслоохладителя	1	P_7	45,0 (4,5)	0,100

Фундамент компрессора К-1500, обозначенный в экспликации ФОМ1, далее на чертежах приводится без указания марки компрессора.

Привязан:	Нач.отд.	Часов Э.И.		3.004.1-17.1 — КЖ	
	Н.контр.	Черемисинова			
	Рук.группы	Сурьева Н.С.		Фундамент компрессора К-1500-62-2	Стадия: Р; Лист: 2; Листов:
	Ст.инж.	Годунов Б.И.		ФОМ1. Нагрузки от оборудования.	ЛО ГПИ „Фундаментпроект"
Инв.N	Инженер	Свириденко Т.			

Инв.N подл. | Подпись и дата | Взам. инв.N

24206-01 8

Копировал [signature] Формат А2

План верхней плиты

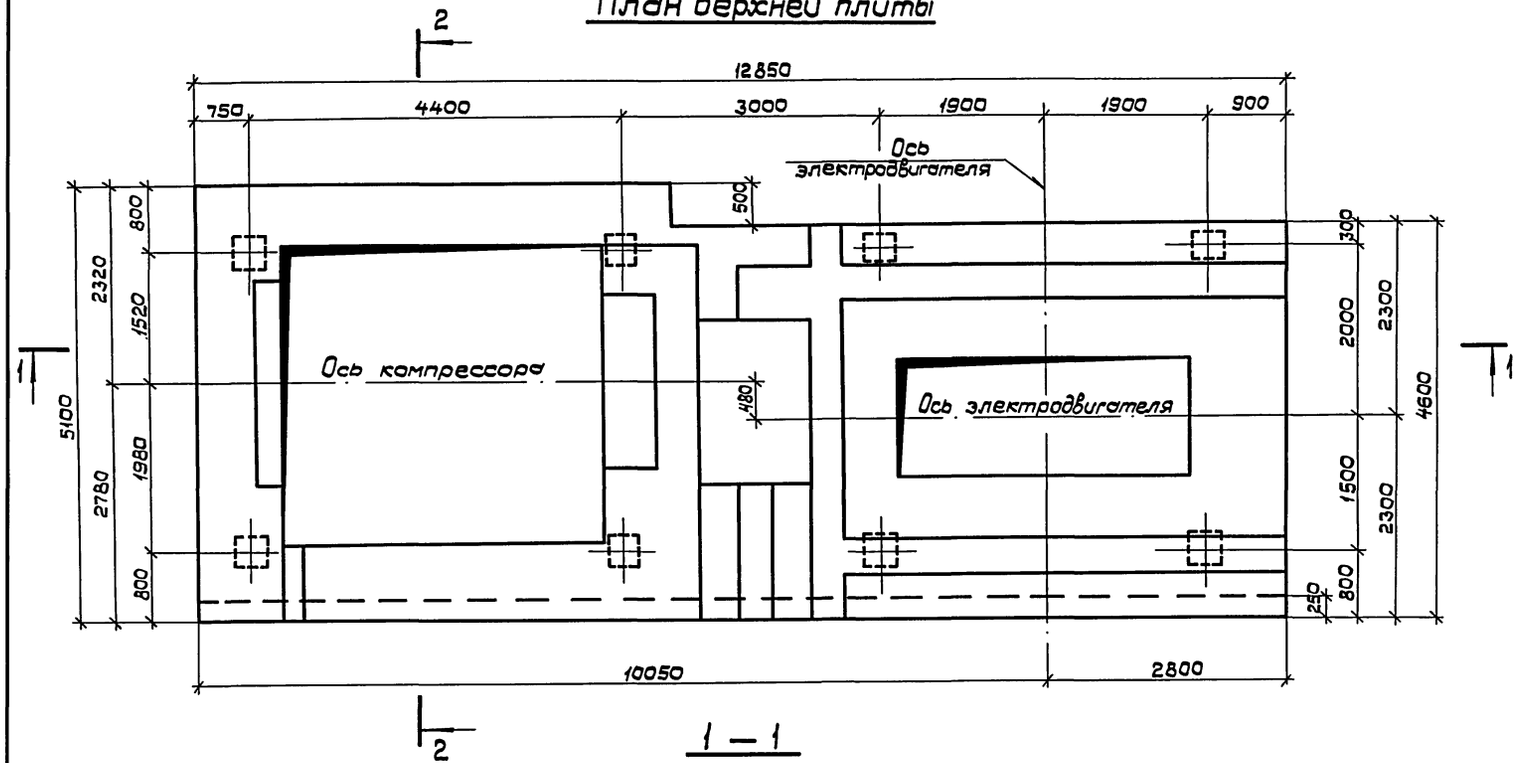

1 — 1

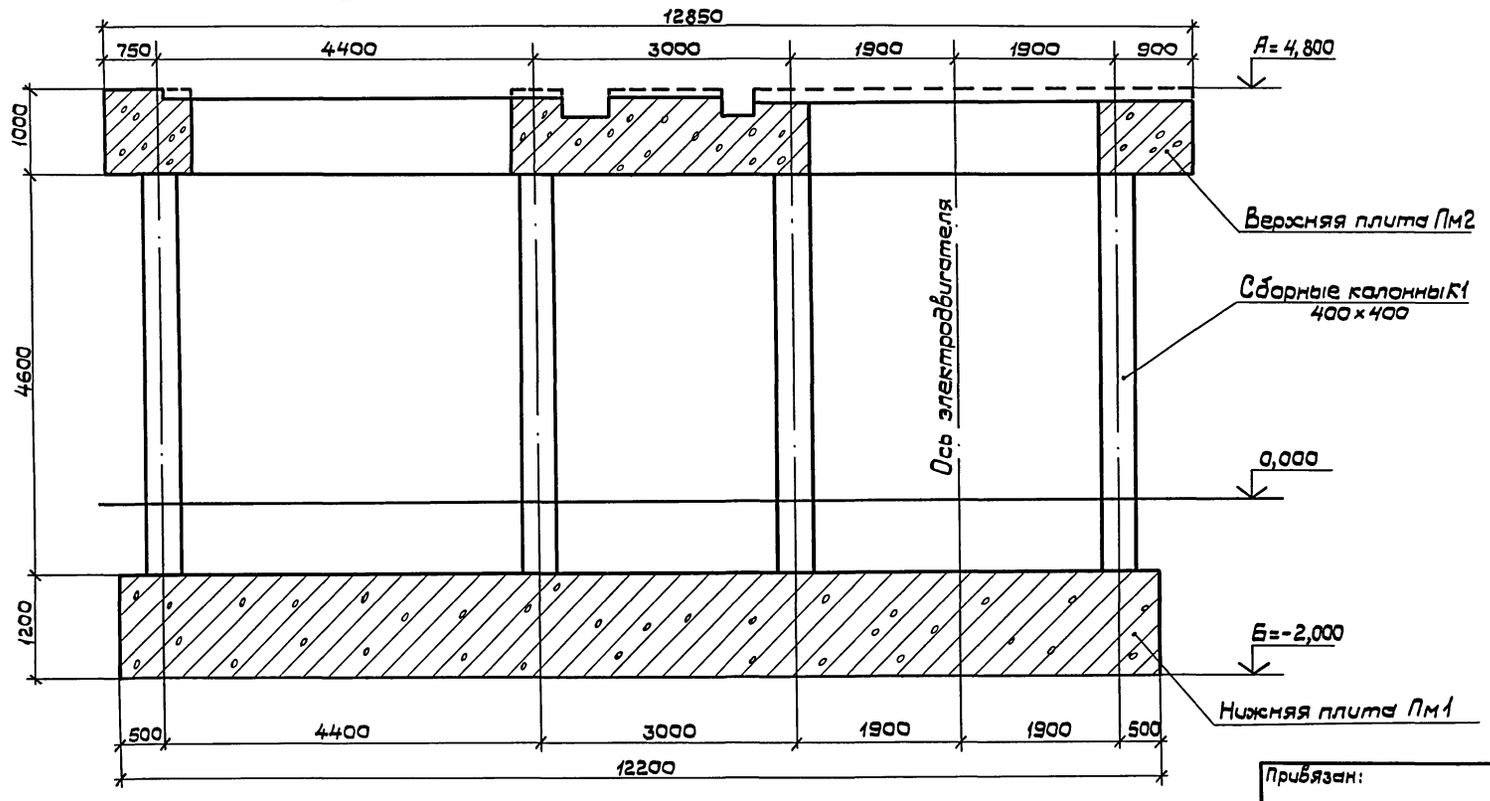

2 — 2

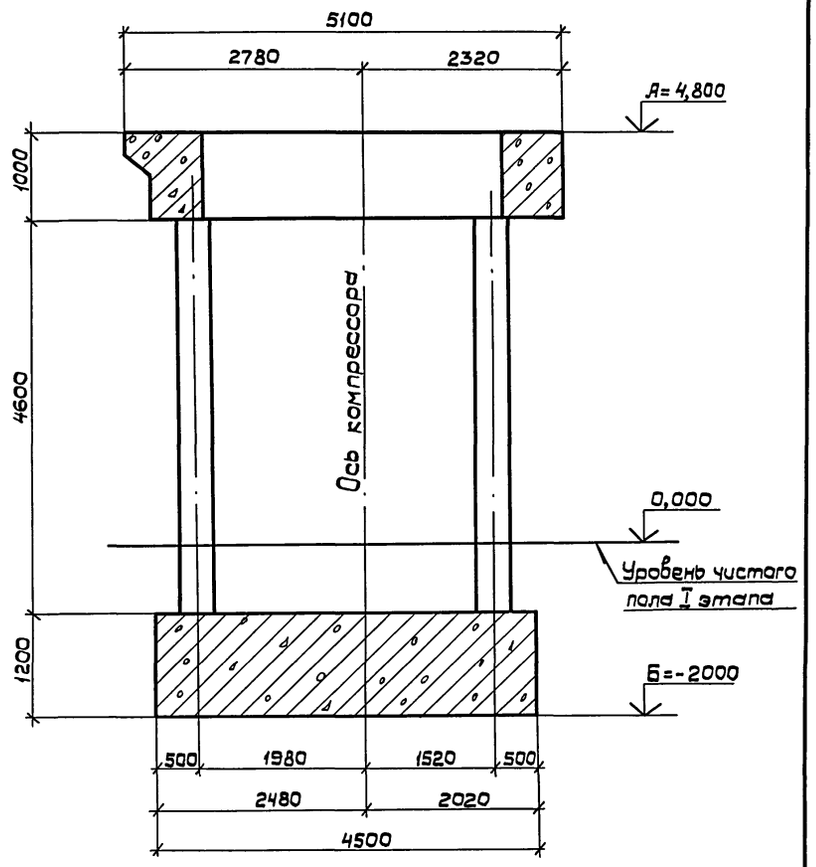

На данном листе приведена компоновка элементов сборно-монолитного фундамента: нижней железобетонной монолитной плиты, колонн фундамента, изготовляемых вне места строительства, и верхней железобетонной монолитной плиты.

Инв. N подл. | Подпись и дата | Взам. инв. N

Привязан:

Инв. N

Нач. отд.	Часов		
Н. контр.	Черемисина		
Рук. группы	Гурьева		
Ст. инж.	Годунов		
Инженер.	Свириденко		

3.004.1-17.1-КЖ

Фундамент компрессора К-1300-62-2	Стадия	Лист	Листов
	Р	3	
ФОМ1. Компоновка сборно-монолитного фундамента.	ЛОГПИ «ФУНДАМЕНТПРОЕКТ»		

Копировал: 24206-01 Формат 2А

План

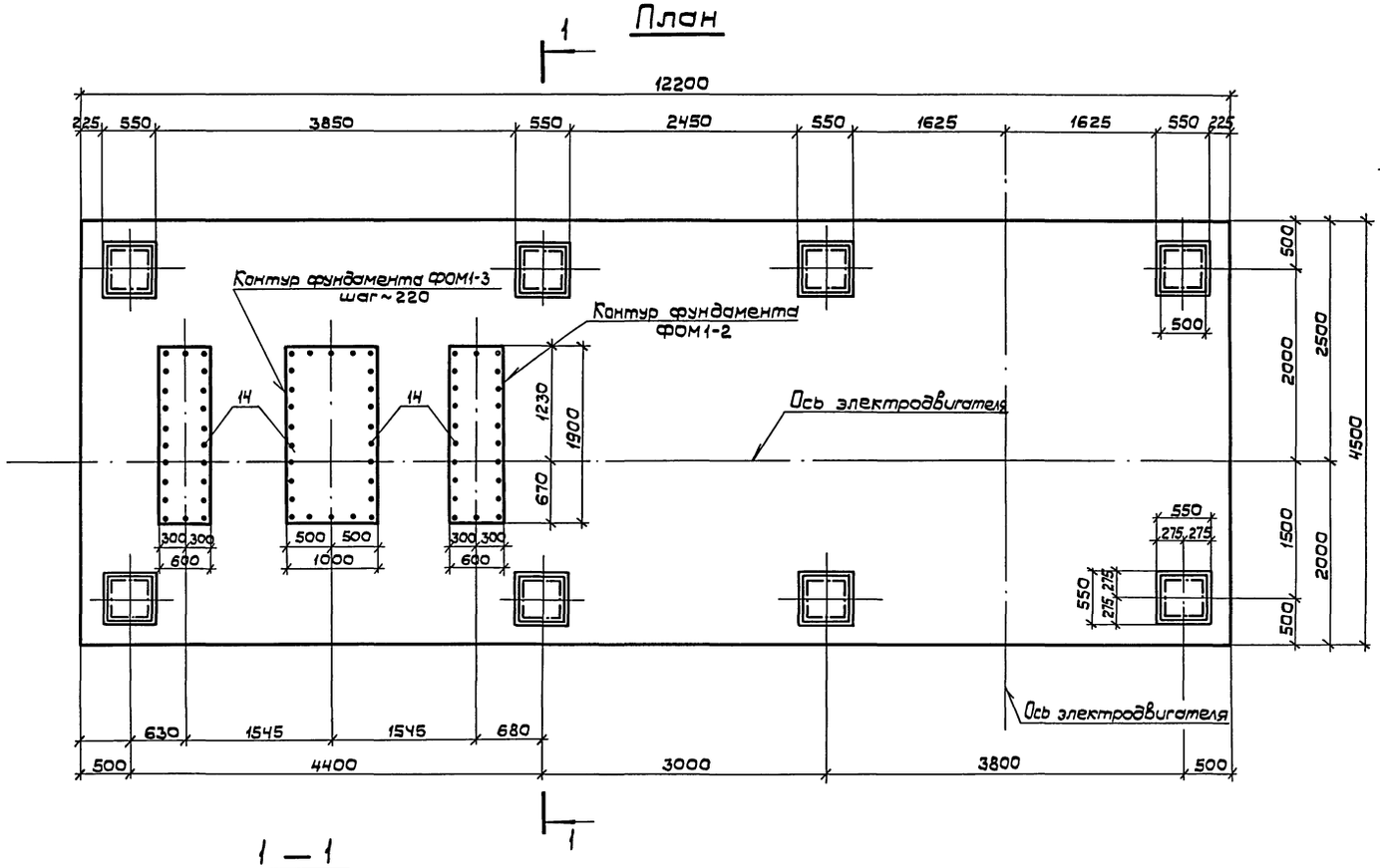

Узел заделки колонны в плиту Пм1

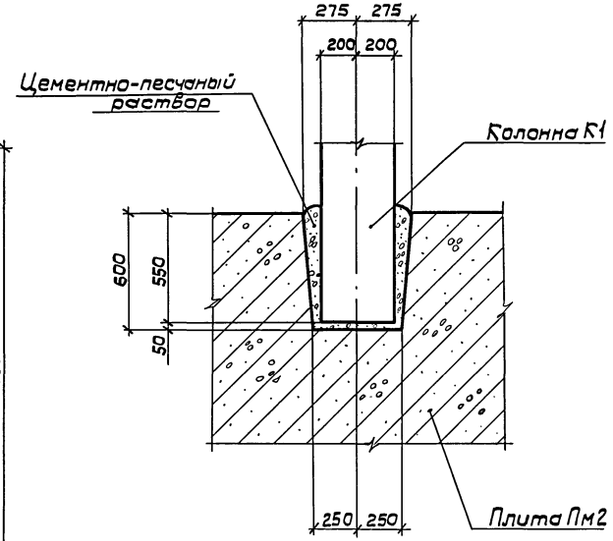

1 — 1

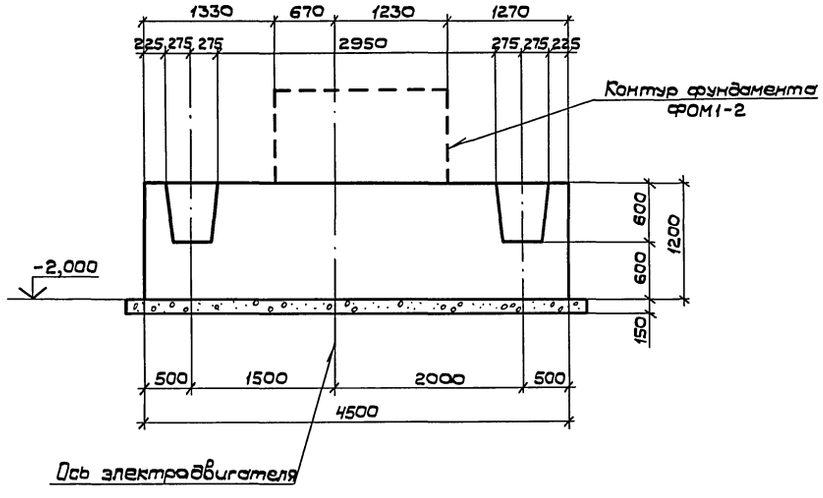

Узел сопряжения колонны К1 с полом

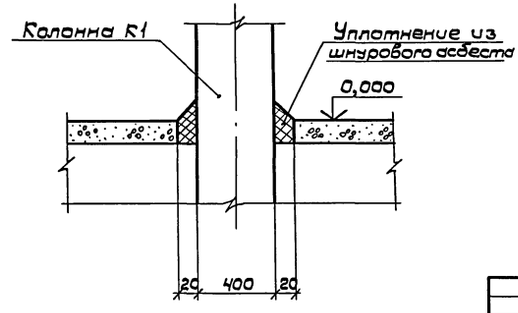

Привязан:			3.004.1-17.1-КЖ
Нач.отд	Часов		Фундамент компрессора К-1500-62-2 — Стадия: Р; Лист: 4; Листов:
Н. контр.	Черемисинова		
Рук. гр.	Гурьева		ФОМ1. Плита Пм1. План. Разрез 1-1. Узлы. — ЛОГПИ «ФУНДАМЕНТПРОЕКТ»
Ст. инж.	Годунов		
Инженер	Свириденко		
Инв.N			

Инв.N подл. | Подпись и дата | Взам.инв.N

Копировал: 24206-07 10 Формат А2

План

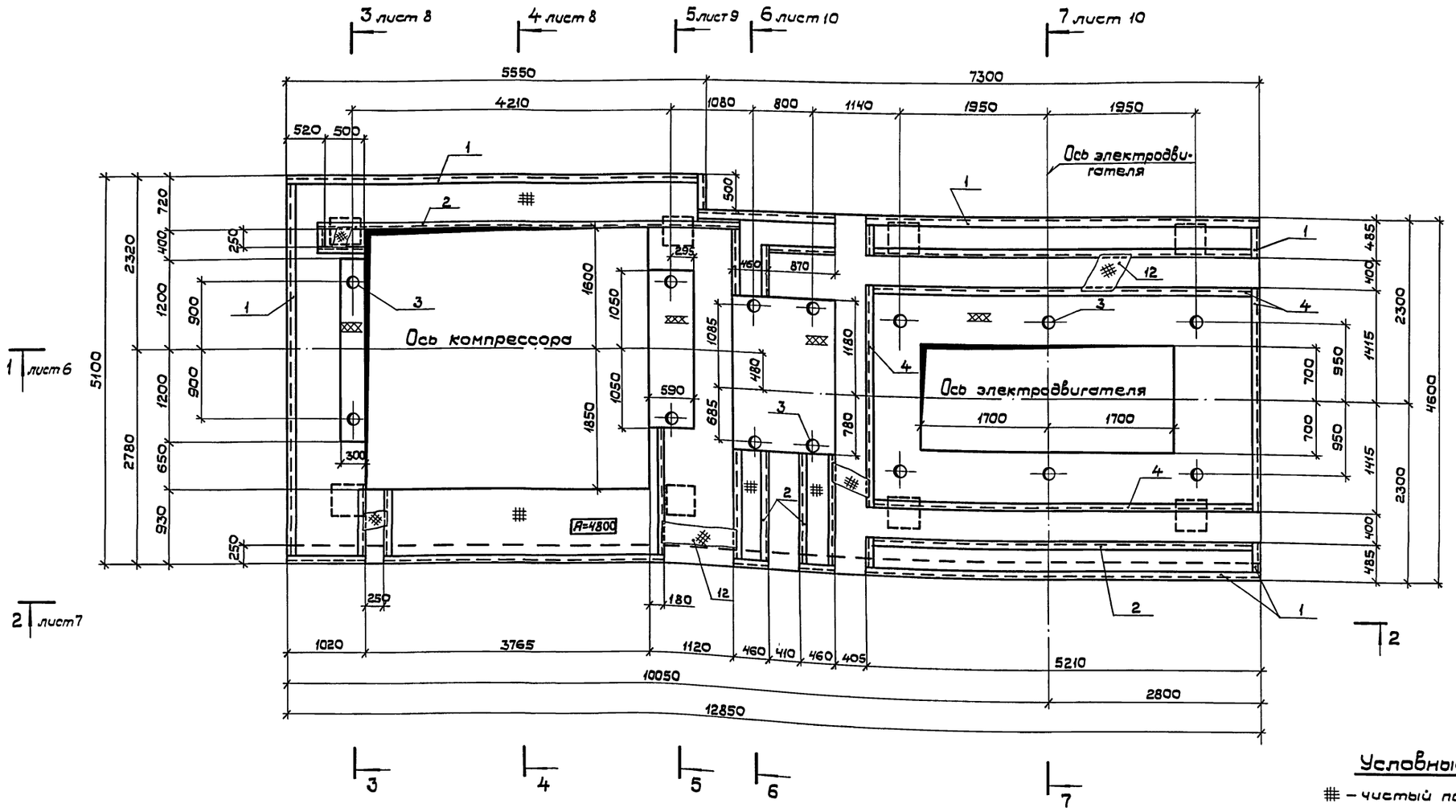

Условные обозначения:

– чистый пол цеха;

※ – покрытие рифленой сталью;

▨ – подливка при монтаже оборудования.

1. За привязочную поперечную ось фундамента принята условная ось электродвигателя, совпадающая с осью средних болтов электродвигателя.
2. Спецификация закладных деталей приведена на листе 11.
3. Глубины приямков опорных частей компрессора, редуктора и электродвигателя указаны в чистоте без учета последующей монтажной подливки. Отметки на консолях фундамента даны с учетом укладки чистого пола.
4. Перекрытие рифленкой (поз. 11) приямка электродвигателя каналов производится по месту при монтаже оборудования.
5. Фундаменты вспомогательного оборудования в плане условно не показаны.

Инв. N подл. | Подпись и дата | Взам. инв. N

Привязан:			3.004.1 – 17.1 – КЖС
Нач. отд.	Часов		Фундамент компрессора К-1500-62-2
Н. контр.	Черемушкина		Стадия Р; Лист 5; Листов
Рук. группы	Гурьева		ФОМ1. План плиты Пм2.
Ст. инж.	Годунов		ЛОГПИ "Фундаментпроект"
Инженер	Свириденко		
Инв. N			

Копировал: Дуд 24206-01 11 Формат А2

1 — 1

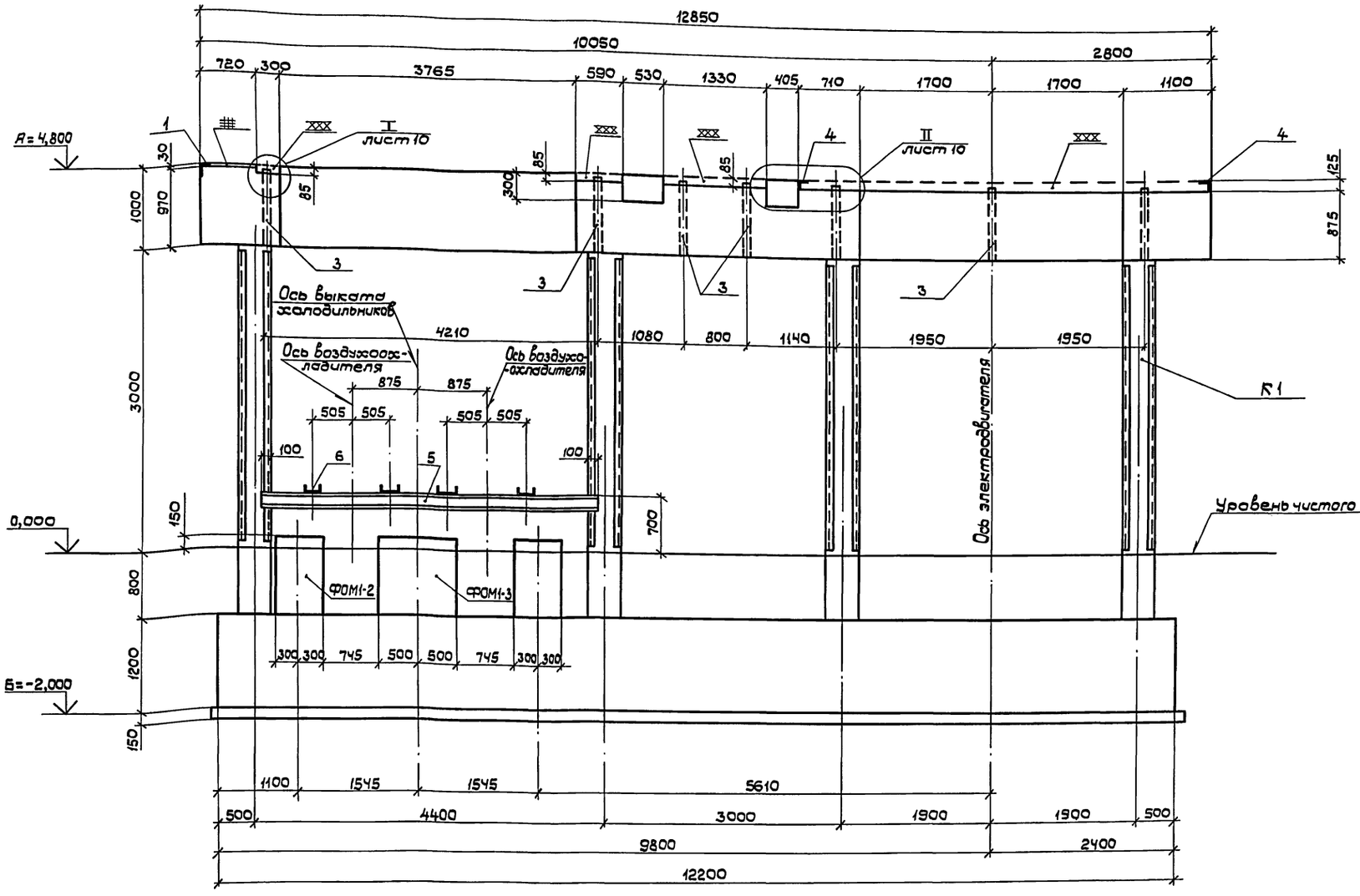

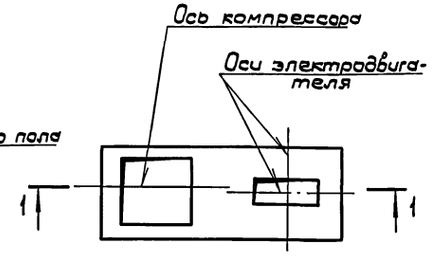

Местоположение разреза

1. Фундаменты ФОМ1-2, ФОМ1-3 смотри на листах 25, 26.
2. Отметки верха фундаментов ФОМ1-2, ФОМ1-3 под пружинные опоры воздухоохладителя окончательно установить при монтаже.
3. Спецификация закладных деталей приведена на листе 11.

Инв.N подл. | Подпись и дата | Взам. инв.N

Привязан:			3.004.1-17.1-КЖ
Инв.N	Нач.отд. Часов; Н.контр. Черемисинова; Рук.гр. Гурьева; Ст.инж. Гадунов; Инженер Свириденко		Фундамент компрессора К-1500-62-2 — Стадия: Р; Лист: 6; Листов:
			ФОМ1. Плита Пм2 Разрез 1-1. — ЛОГПИ "Фундаментпроект"

Копировал: Дубл 24206-01 12 Формат А2

2 — 2

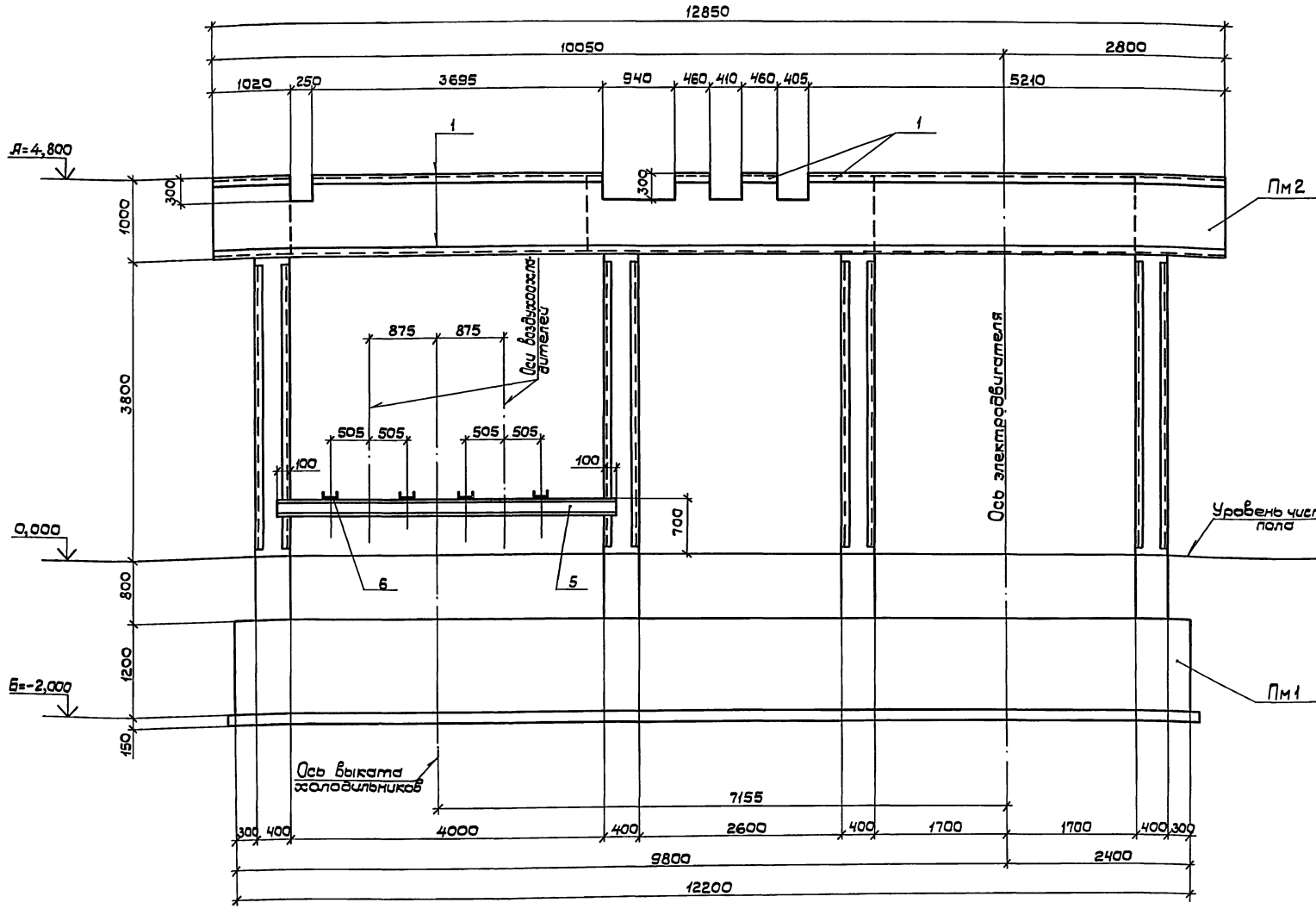

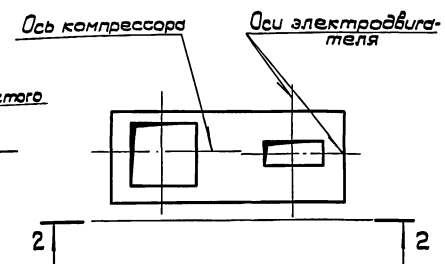

Местоположение вида

1. Спецификация закладных деталей помещена на листе 11.
2. Фундаменты ФОМ1-2 и ФОМ1-3 условно не показаны.
3. Данный лист рассматривать совместно с листом 5.

				3.004.1-17.1-КЖ		
Привязан:				Фундамент компрессора К-1500-62-2	Стадия: Р	Лист: 7	Листов:
Инв. N	Нач.отд.	Часов		ФОМ1. Плита Пм2. Вид 2-2.	ЛОГПИ "Фундаментпроект"	
	Н.контр.	Черемисина				
	Рук.гр.	Гурьева				
	Ст.инж.	Годунов				
	Инженер	Свириденко				

Инв. N подл. | Подпись и дата | Взам. инв. N

Копировал: 24206-01 13 Формат А2

3 — 3

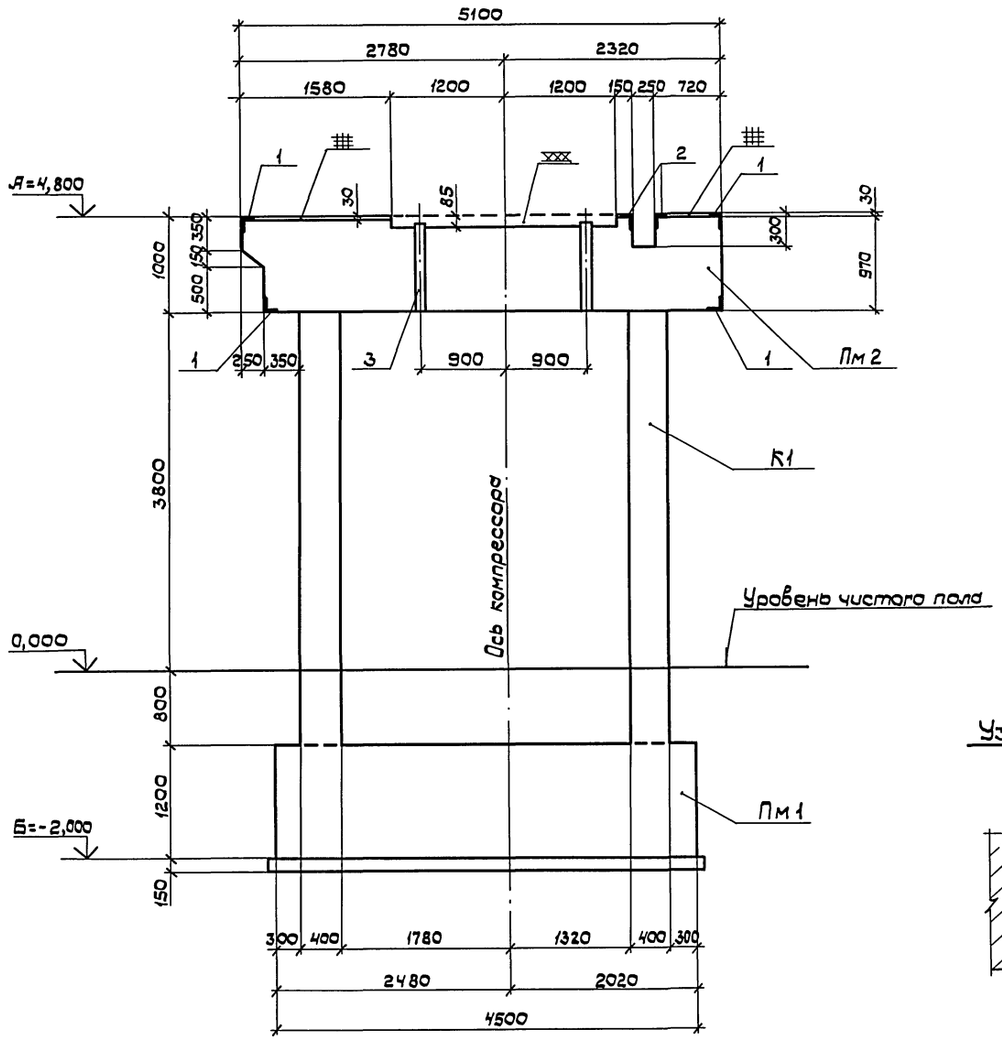

5 — 5

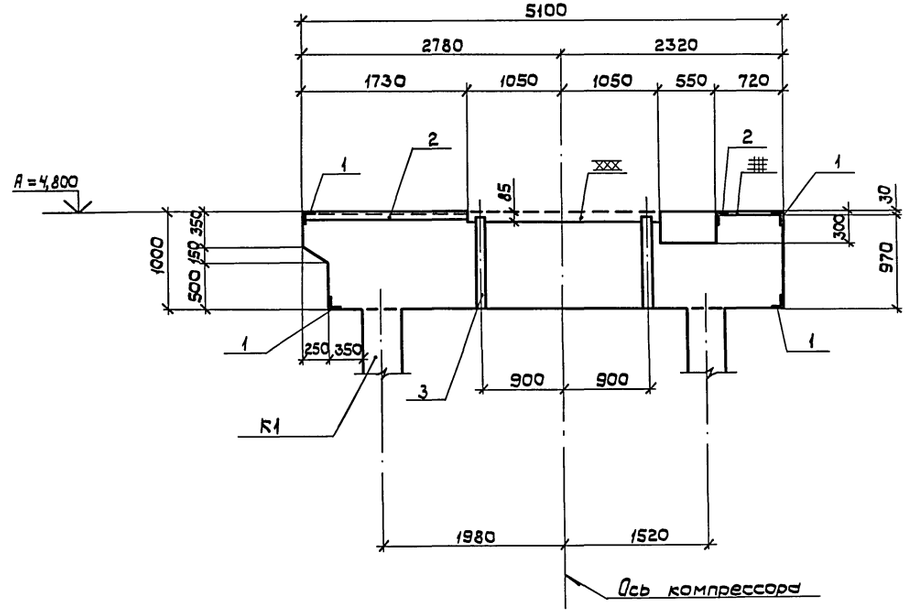

Узел сопряжения колонны с плитой Пм 2

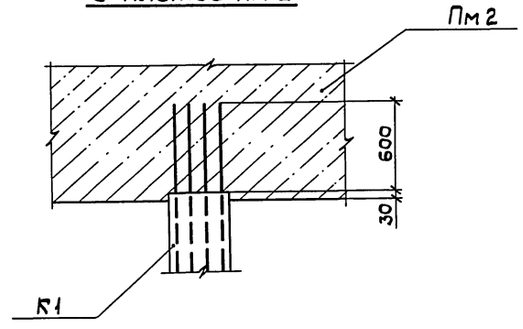

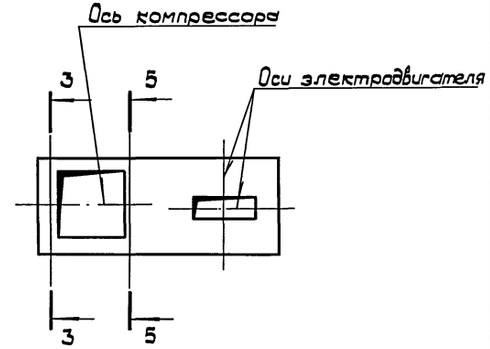

Местоположение разреза

1. Спецификация закладных деталей помещена на листе 11.
3. Данный лист рассматривать совместно с листом 5.

Привязан:		3.004.1-17.1-КЖ	
Инв.N	Нач.отд. Часов; Н.контр. Черемисина; Рук.гр. Гурьева; Ст.инж. Гадунов; Инженер Свириденко	Фундамент компрессора К-1500-62-2	Стадия Р; Лист 8; Листов
		ФОМ1. Плита Пм2. Разрезы 3-3; 5-5. Узел сопряжения.	ЛОГПИ "Фундаментпроект"

Инв.N подл. | Подпись и дата | Взам.инв.N

Копировал: 24206-01 14 Формат А2

4 — 4

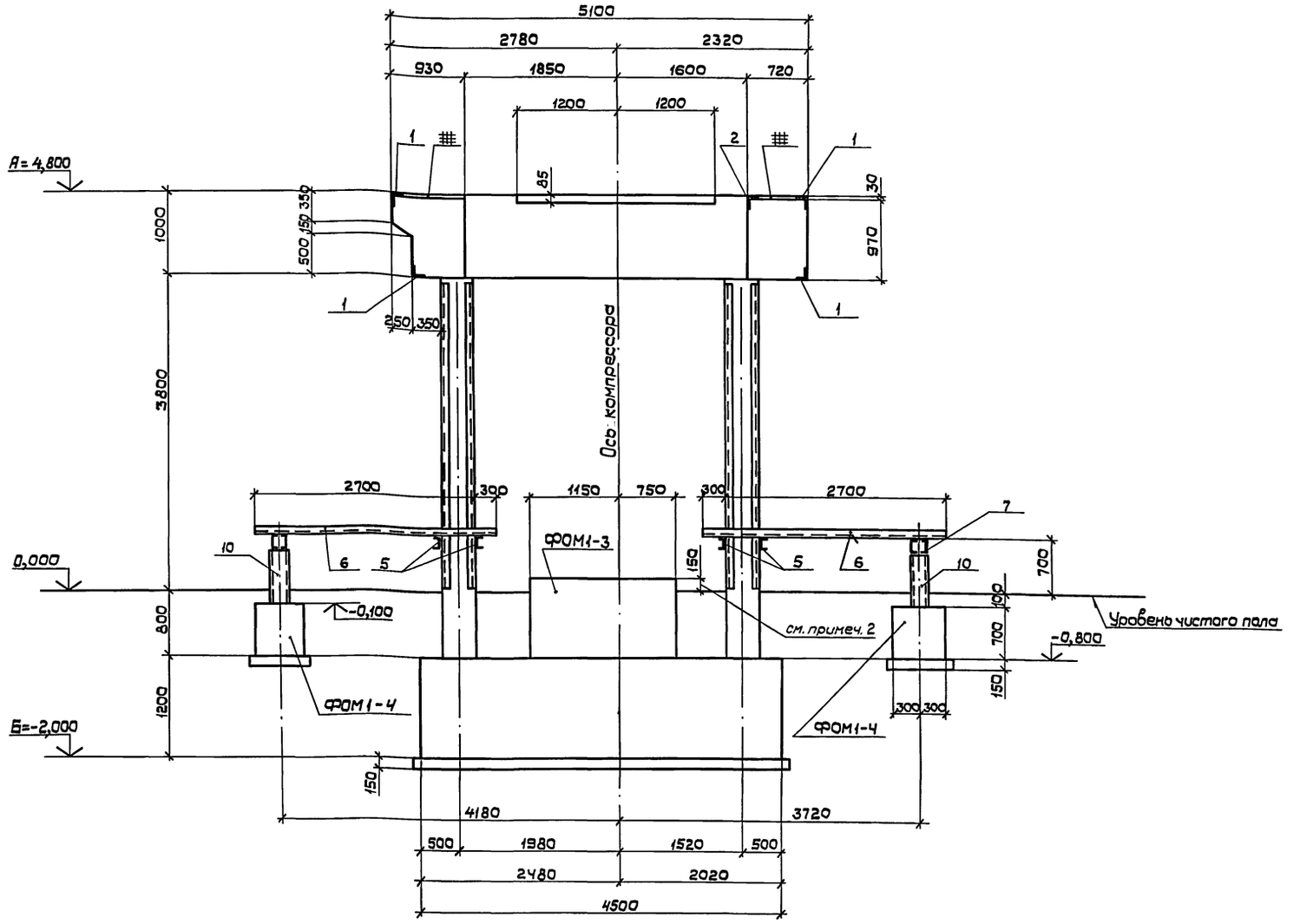

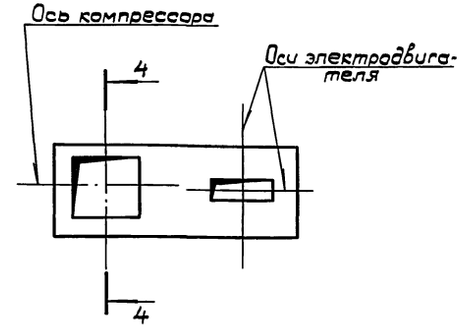

Местоположение разреза

1. Спецификация элементов приведена на листе 11.
2. Высоту опорных подушек под пружинные опоры воздухоохладителя окончательно установить при монтаже.
3. Параметры фундаментов ФОМ1-3, ФОМ1-4 показаны на листах 26, 27.
4. Данный лист рассматривать совместно с листом 5.

Привязан:				3.004.1-17.1-КЖ			
		Нач.отд.	Часов	Фундамент компрессора К-1500-62-2	Стадия	Лист	Листов
		Н.контр.	Черемисинова		Р	9	
		Рук.гр.	Гурьева	ФОМ1. Плита Пм2 Разрез 4-4	ЛОГПИ „Фундаментпроект"		
		Ст.инж.	Годунов				
Инв. N		Инженер	Свириденко				

Копировал: 24206-01 15 Формат А2

Инв. N подл. | Подпись и дата | Взам. инв. N

6 — 6

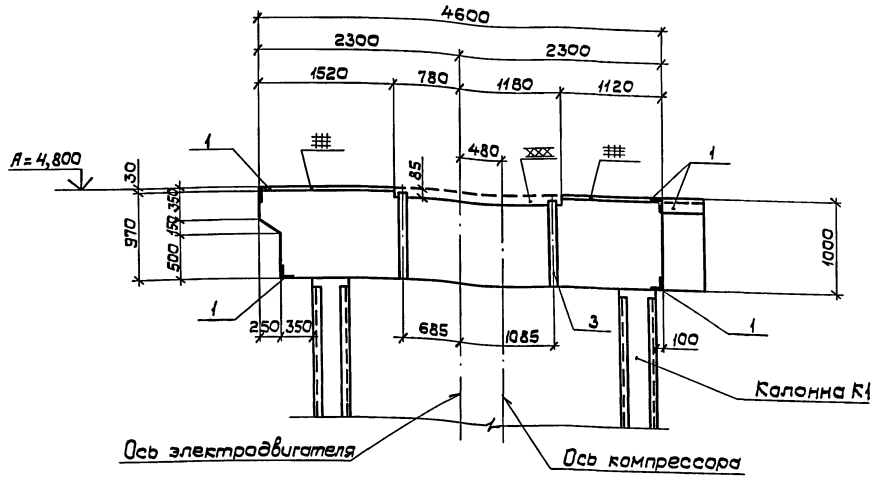

7 — 7

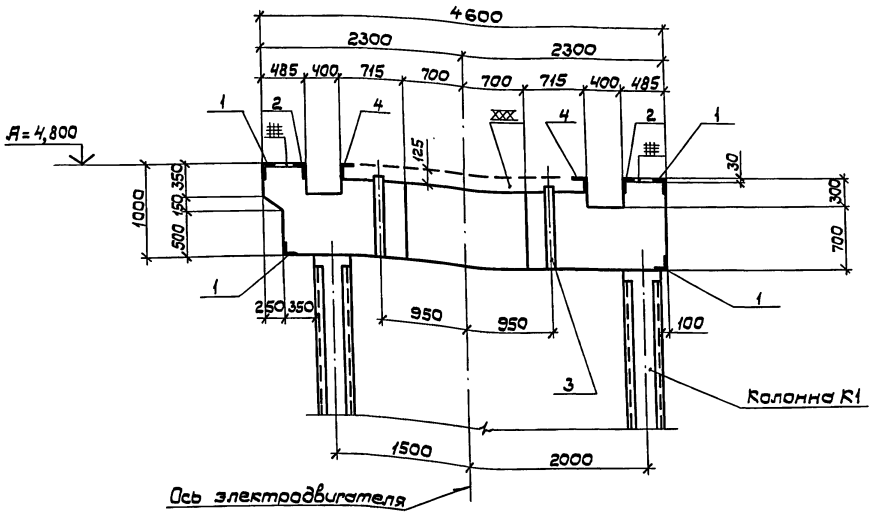

1. Обрамление канала поз.4 устанавливается при устройстве подливки рамы электродвигателя.
2. Данный лист рассматривать совместно с листом 5,6.

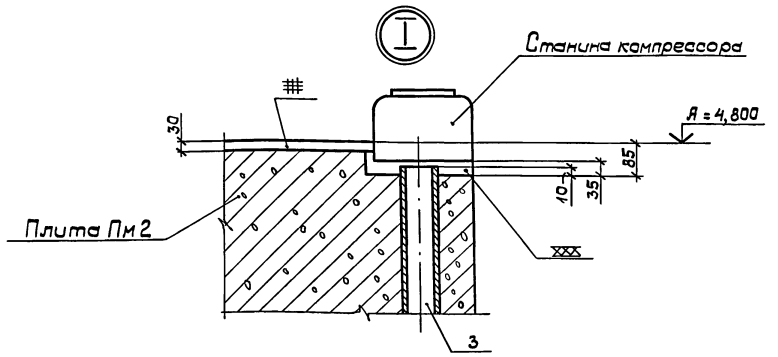

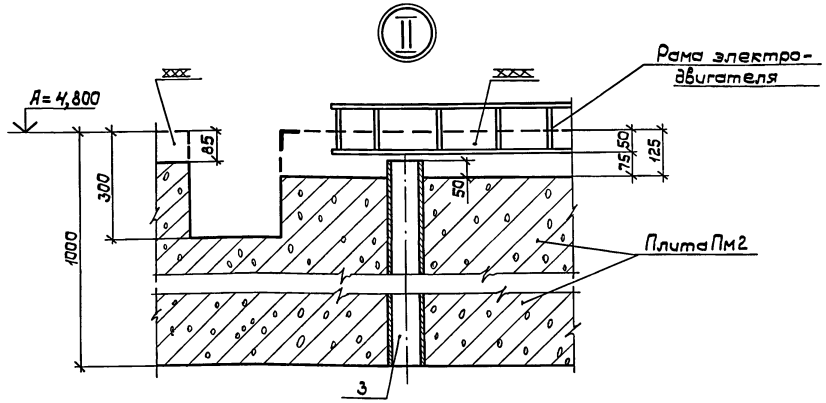

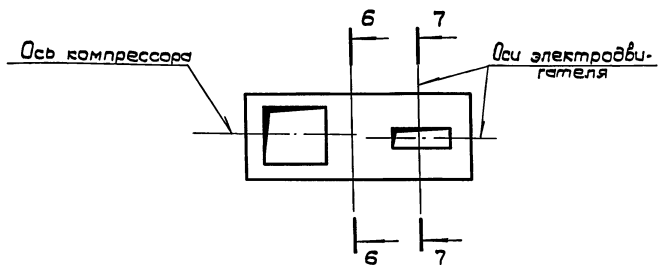

Местоположение разрезов

Привязан:				3.004.1-17.1-КЖ			
	Нач.отд.	Часов		Фундамент компрессора К-1500-62-2	Стадия	Лист	Листов
	Н.контр.	Черемисинова			Р	10	
	Рук.гр.	Гуреева		ФОМ1. Плита Пм2. Разрезы 6-6; 7-7 Узлы I, II.	ЛОГПИ „Фундаментпроект"		
Инв.N	Ст.инж.	Гадунов					
	Инженер	Свириденко					

Инв.N подл. | Подпись и дата | Взам.инв.N

Копировал: 24206-01 16 Формат А2

Спецификация закладных деталей фундаментов основного и вспомогательного оборудования

Формат	Зона	Поз.	Обозначение	Наименование	Кол.	Примечан.
		1	3.004.1-17.1-КЖСИ-МН1	МН1	1	230,6кг
		2	3.004.1-17.1-КЖСИ-МН2	МН2	1	121,3кг
		3		МН3		
				Тр.102х4 ГОСТ 8734-75*		
				ℓ=925	14	8,7кг
		4	3.004.1-17.1-КЖ-МН4	МН4	1	67,6кг
		5		МН5	4	77,3кг
				⊏20 ГОСТ 8240-72*		
				ℓ=4200		
		6	3.004.1-17.1-КЖСИ-МН6	МН6	8	41,2кг
		7	3.004.1-17.1-КЖСИ-МН7	МН7	2	122,8кг
		8	3.004.1-17.1-КЖСИ-МН8	МН8	16	5,2кг
		9	3.004.1-17.1-КЖСИ-МН9	МН9	4	18,1кг
		10	3.004.1-17.1-КЖСИ-МН10	МН10	4	4,6кг
		11	3.004.1-17.1-КЖСИ-МН11	МН11	24	0,26кг
				Отдельные позиции		
		12		поз. 12	м²	
				Рифл. сталь ГОСТ 8568-77*	10	486,0кг

Ведомость расхода стали на элемент, кг

Марка элемента	Изделия закладные																					Всего	Общий расход
	Арматура класса			Прокат марки																			
	А-I			ВСт3пс6												ВСт3кп						ВСт3кп2			
	ГОСТ 5781-82*			ГОСТ 8509-86			ГОСТ 8240-72*			ГОСТ 19903-74*		ГОСТ 8734-75*		ГОСТ 7798-76		ГОСТ 5915-70*		ГОСТ 11371-78*		ГОСТ 8568-77*			
	Ф8		Итого	L75×75×6	L50×50×5	Итого	⊏12	⊏20	Итого	δ=10	Итого	тр.102х4	Итого	Болт М20	Итого	Гайка	Итого	Шайба М20	Итого	рифл. δ=6	Итого		
Фундамент ФОМ1	30,6		30,6	218,0	170,9	388,9	498,0	309,2	807,6	212,8	212,8	121,8	121,8	4,8	4,8	1,0	1,0	0,5	0,5	486,0	486,0	2084,6	2084,6

1. Закладные детали МН8, МН9, МН10, МН11 используются в фундаментах под вспомогательное оборудование ФОМ1-1 и ФОМ1-4.
2. Спецификация и ведомость расхода стали закладных деталей МН8, МН9, МН10, МН11, используемых в фундаментах ФОМ1-1, ФОМ1-4, помещены на листах 24, 27.
3. Материалы на изготовление сборных железобетонных колонн учтены непосредственно на листе конструкции колонн (лист 12)

Инв. N подл. | Подпись и дата | Взам. инв. N

Привязан:

Инв. N

Нач. отд.	Часов		
Н. контр.	Черемисинова		
Рук. гр.	Гурьева		
Ст. инж.	Гадунов		
Инженер	Свириденко		

3.004.1-17.1-КЖ

Фундамент компрессора К-1500-62-2

Стадия	Лист	Листов
Р	11	

ФОМ1. Спецификация закладных деталей фундаментов основного и вспомогательного оборудования. Ведомость расхода стали

ЛОГПИ Фундаментпроект

Копировал: 24206-01 17 Формат А2

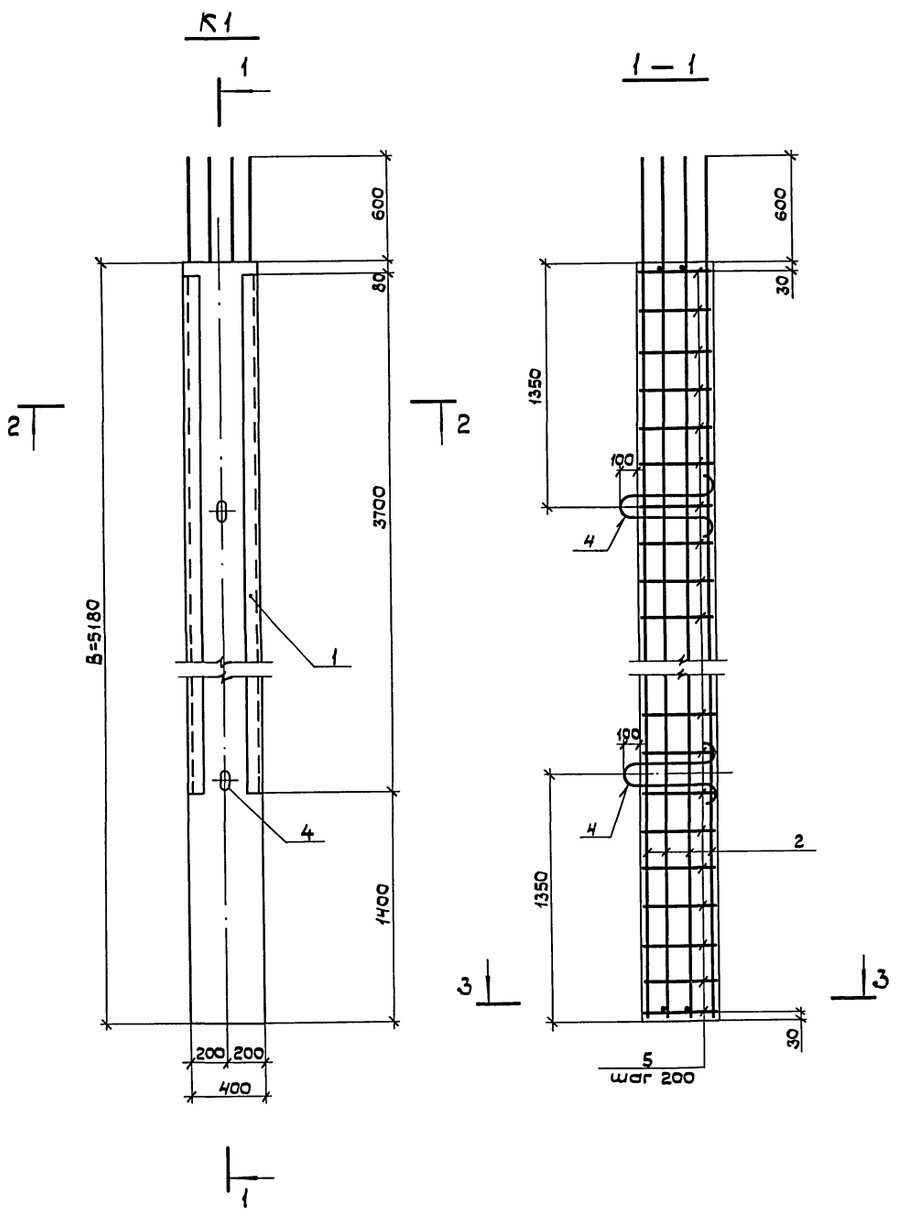

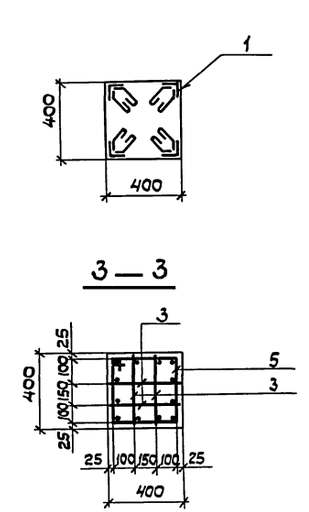

Ведомость деталей

Поз.	Эскиз
4	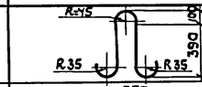
5	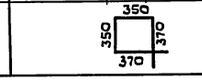

Спецификация колонны К1

Формат	Зона	Поз.	Обозначение	Наименование	Кол.	Примеч.
				Колонна К1 (шт. 4)		
				Сборочные единицы		
				Изделие закладное		
		1	3.004.1-17.1-КЖИ-МН1	МН1	4	27,3 кг
				Детали		
				ф16А-II ГОСТ 5781-82*		
		2	001	ℓ = 5770	12	9,1 кг
		3	-01	ℓ = 380	8	0,6 кг
		4*	002	ф16А-I ГОСТ 5781-82*		
				ℓ = 1220	2	2,0 кг
		5*	003	ф8А-I ГОСТ 5781-82*		
				ℓ = 1440	26	0,6 кг
				Материалы		
				Бетон класса В25 (М300)		0,8 м³

* Позиции 4 и 5 - см. ведомость деталей.

Ведомость расхода стали на элемент, кг

Марка элемента	Изделия арматурные					Всего	Изделия закладные					Всего	Общий расход
	Арматура класса						Арм. кл.	Прокат марки					
	А-I			А-II			А-I	ВСт3пс 6-1					
	ГОСТ 5781-82*			ГОСТ 5781-82*			ГОСТ 5781-82*	ГОСТ 8509-86					
	ф8	ф16	Umarc	ф16	Umarc		ф8	Umarc	L75×6		Umarc		
Колонна К1	15,6	4,0	19,6	109,3	109,3	128,9	8,0	8,0	101,2		101,2	109,2	241,1

1. Длина колонны К1 „В" зависит от отметки верхней плиты фундамента А, глубины заложения подошвы нижней плиты Б.
   При изменении размеров отметок „А" и „Б" длина колонны „В" меняется, спецификация металла при этом должна быть пересчитана.
2. Колонны изготавливать из пластичного бетона класса В25 (М300) с использованием мелкого заполнителя.

Привязан:

Инв.N

Нач.отд.	Часов		
Н. контр.	Черемисинова		
Рук. гр.	Гурьева		
Ст. инж.	Годунов		
Инженер	Свириденко		

3.004.1-17.1-КЖ

Фундамент компрессора К-1500-62-2

Стадия	Лист	Листов
Р	12	

ФАМ1. Колонна К1. Спецификация. Ведомость расхода стали.

„ЛОГПИ Фундаментпроект"

Инв.N подл. | Подпись и дата | Взам.инв.N

Копировал: Дуд 24206-01 18 Формат А2

Схема расположения вертикальных сеток

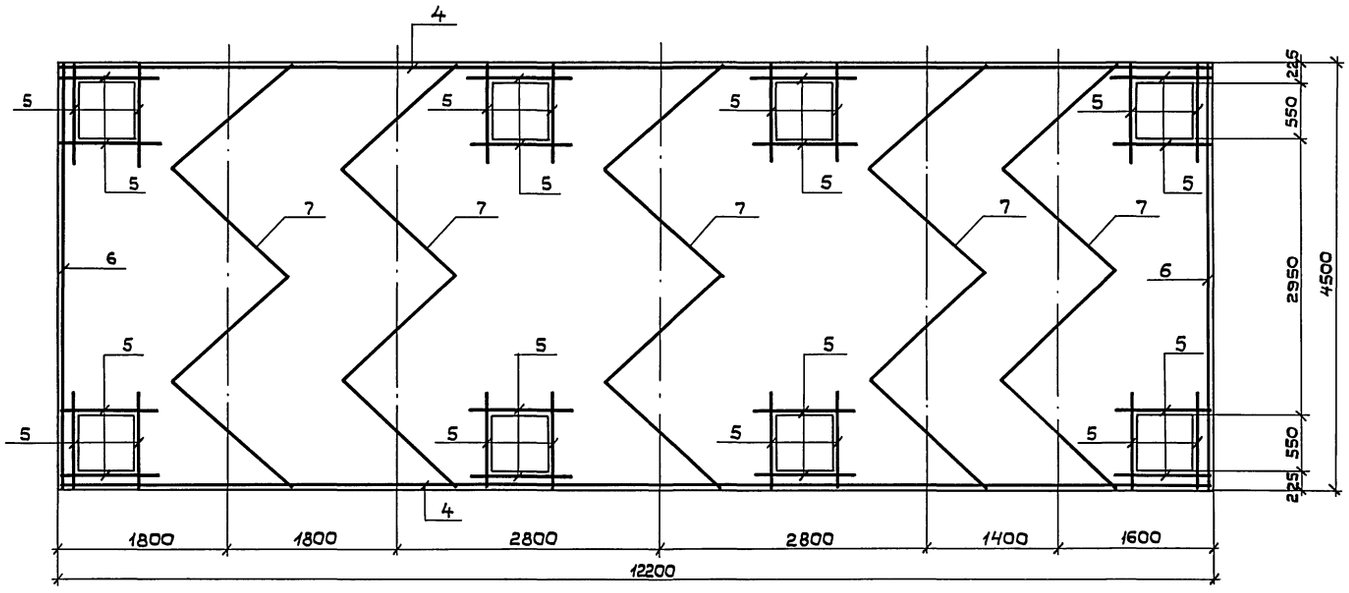

Схема расположения верхней арматуры

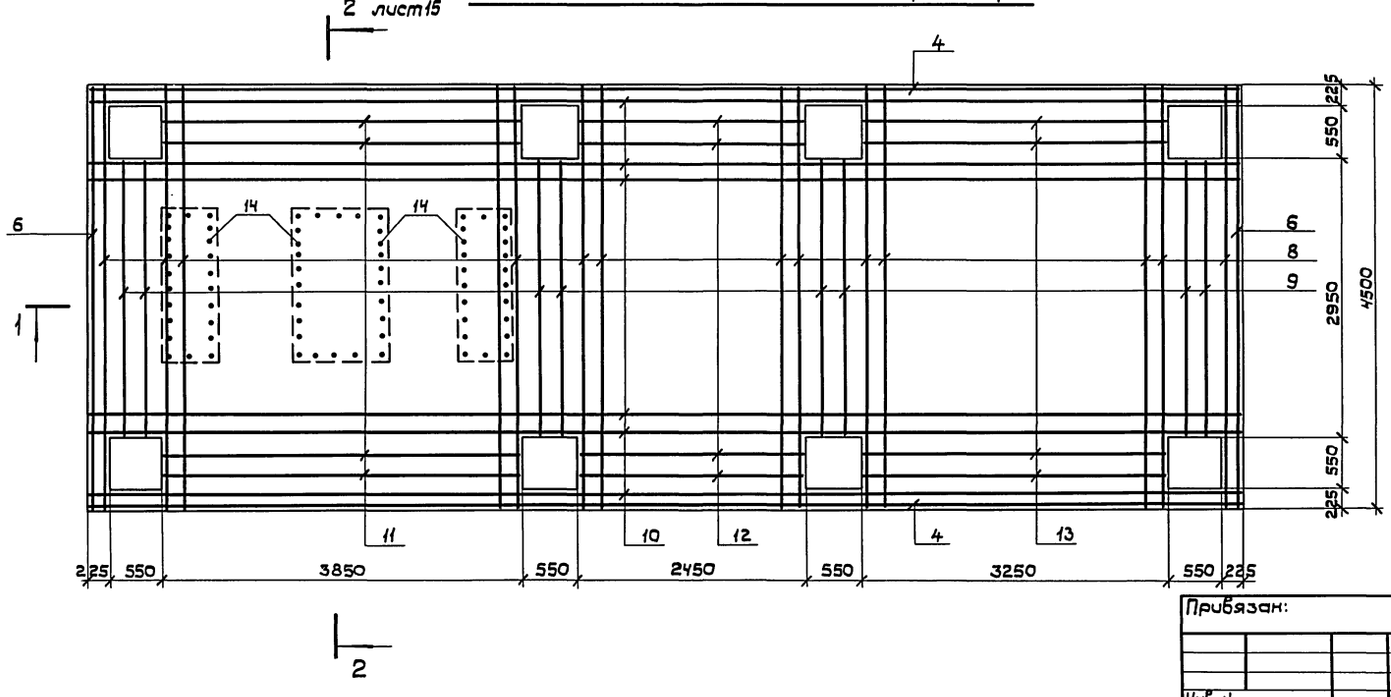

1. Толщина защитного слоя нижней плиты ~50мм.
2. Шаг стержней арматуры ~ 200мм.
3. Для обеспечения защитного слоя укладку сеток нижнего ряда производить на подкладках из бетона или арматуры.
4. Гнутая сетка поз.7 в разрезах условно не показана.
5. Спецификация–см. лист 15.
   Ведомость расхода стали–см. лист 14.
6. Арматурные сварные сетки нижней плиты приведены на чертежах КЖИ.
7. Привязку выпусков поз. 14см. лист 15.

Привязан:

Инв. N

Нач. отд.	Часов	
Н. контр.	Черепанова	
Рук. гр.	Гурьева	
Ст. инж.	Годунов	
Инженер	Свириденко	

3.004.1-17.1-КЖ

Фундамент компрессора К-1500-62-2

Стадия	Лист	Листов
Р	13	

ФОМ1. Армирование плиты Пм1.

ЛОГПИ Фундаментпроект

Копировал: Дуд 24206-01 19 Формат А2

Инв.N подл. | Подпись и дата | Взам.инв.N

Схема расположения нижней арматуры

1 ряд

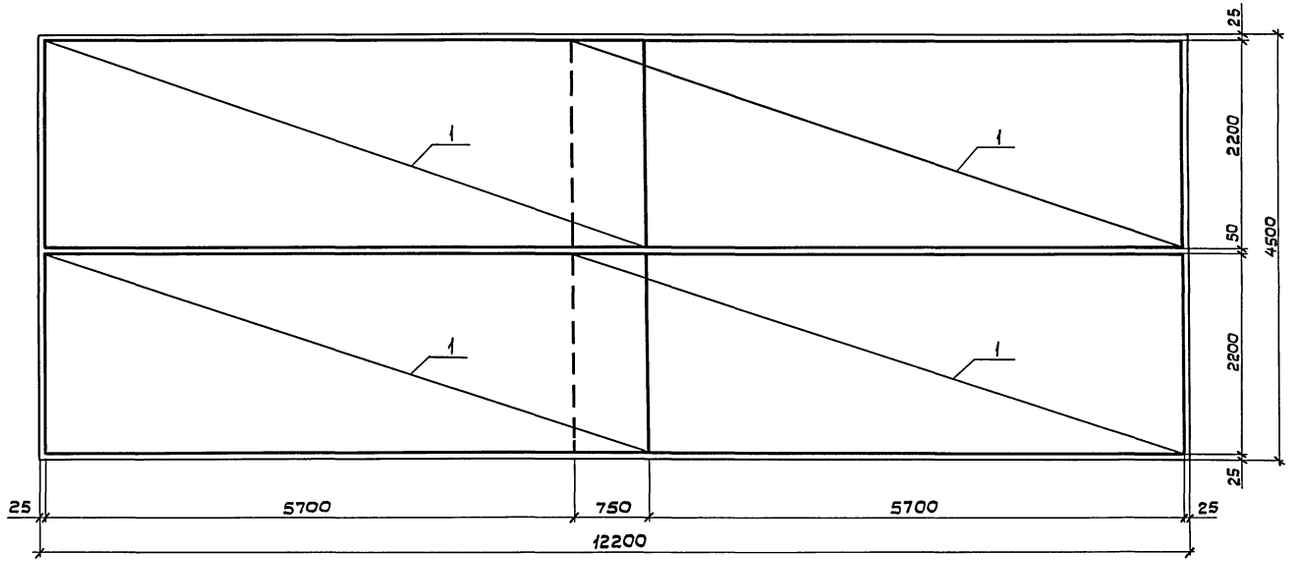

2 ряд

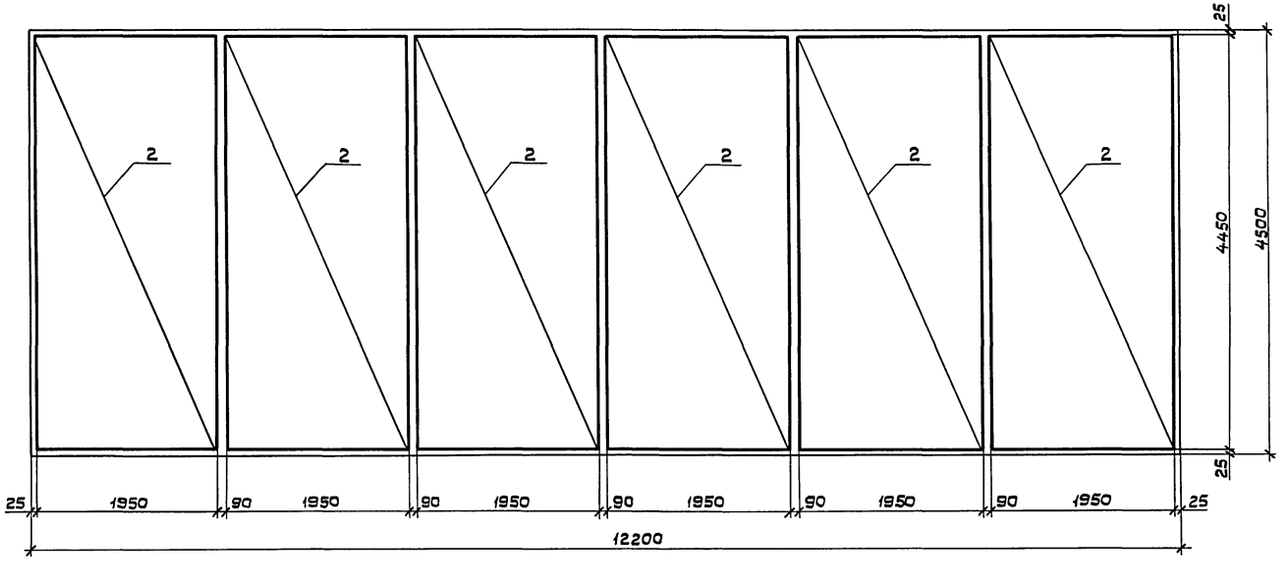

Ведомость расхода стали на элемент, кг

Марка	Изделия арматурные. Арматура класса AII ГОСТ 5781-82*					Всего
		ф12	ф20	ф25	Итого:	
Плита Пм1						
стержни		477,1			477,1	3825,7 кг
сетки		773,3	273,4	2301,9	3348,6	

Привязан:

Инв. N

Инв. N подл. | Подпись и дата | Взам. инв. N

		3.004.1-17.1 — КЖ	
Нач.отд.	Часов	Фундамент компрессора К-1500-62-2	Стадия: Р; Лист: 14; Листов:
Н.контр.	Черемисинова		
Рук.группы	Гурьева	ФОМ1. Армирование плиты Пм1. Ведомость расхода стали.	ЛО ГПИ „ФУНДАМЕНТПРОЕКТ"
Ст.инж.	Годунов		
Инженер	Свириденко		

Копировал Фдб 24206-01 20 Формат А2

1 — 1

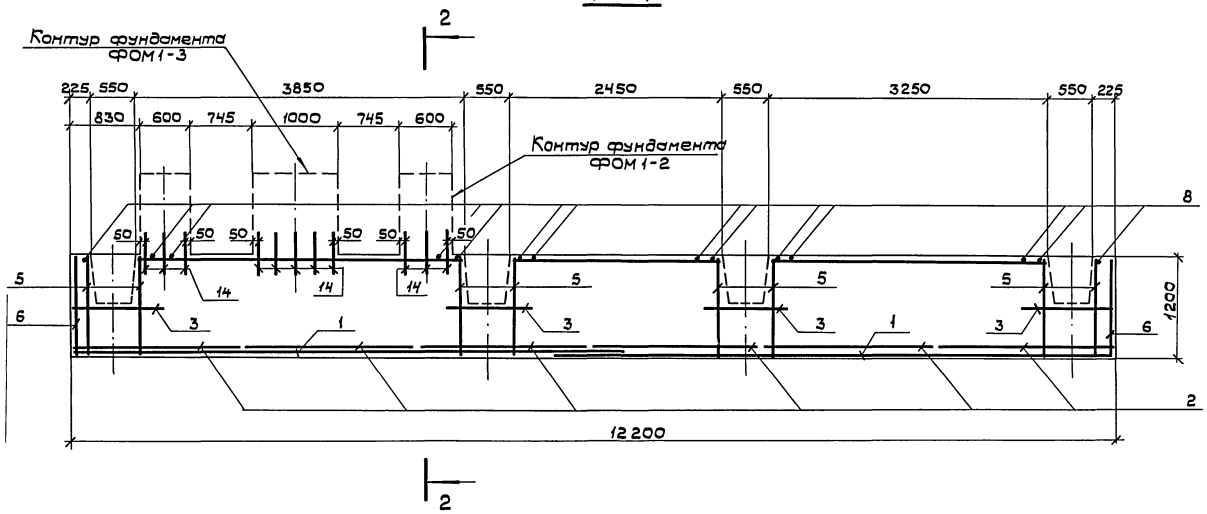

2 — 2

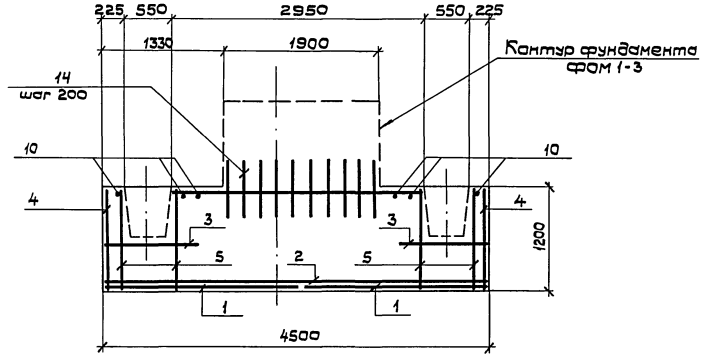

Спецификация Пм 1

Формат	Зона	Поз.	Обозначение	Наименование	Кол.	Примечан.
				Нижняя плита Пм1(шт1)		
				Сборочные единицы		
				Сетки арматурные		
		1	3.004.1-17.1 – КЖИ-С1	С1	4	
		2	– С2	С2	6	
		3	– С3	С3	8	
		4	– С4	С4	2	
		5	– С5	С5	32	
		6	– С6	С6	2	
		7	– С7	С7	5	
				Детали		
				Ф12А-II ГОСТ 5781-82*		
		8	– 001	ℓ = 4450	52	3,95
		9	– 01	ℓ = 2900	8	2,58
		10	– 02	ℓ = 12150	16	10,79
		11	– 03	ℓ = 3825	4	3,40
		12	– 04	ℓ = 2425	4	2,15
		13	– 05	ℓ = 3225	4	2,86
		14	– 06	ℓ = 720	70	0,64
				Материалы на Пм 1		
				Бетон класса В15(М200)		65 м³

Местоположение разрезов

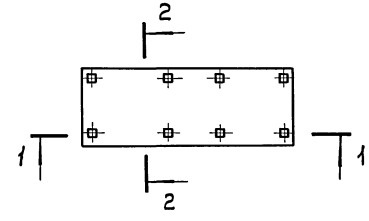

Привязан:				3.004.1-17.1 — КЖ		
	Нач.отд.	Часов		Фундамент компрессора К-1500-62-2	Стадия	Лист	Листов
	Н.контр.	Черемисинова			Р	15	
	Рук.группы	Гурьева		ФОМ1. Армирование плиты Пм1. Разрезы 1-1, 2-2. Спецификация.	ЛО ГПИ „ФУНДАМЕНТПРОЕКТ"		
	Ст.инж.	Годунов					
Инв.N	Инженер	Свириденко					

Инв.№ подл. | Подпись и дата | Взам.инв.N

Копировал 24206-01 21 Формат А2

Схема расположения нижней арматуры (отм. 3,800)

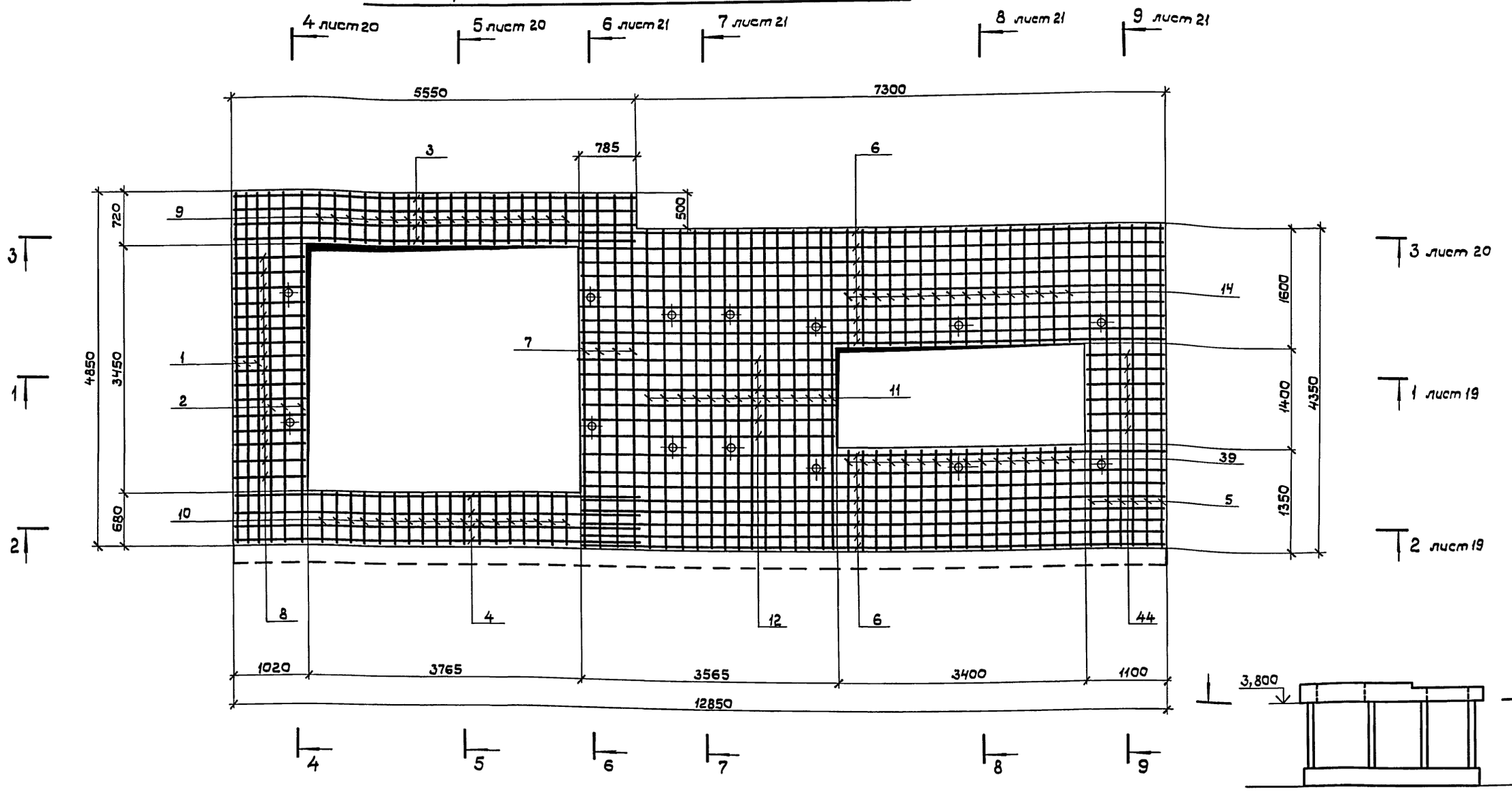

1. Толщина защитного слоя бетона верхней плиты 25 мм.
2. Шаг стержней арматуры ~200 мм.
3. В местах попадания закладных деталей на арматуру, стержни арматуры сдвинуть или вырезать по месту.
4. При вырезке арматуры установить рядом дополнительные стержни по числу вырезанных с заделкой их концов на 30 d в обе стороны за линию среза.
5. Укладку стержней нижнего ряда производить с обеспечением защитного слоя на подкладках из бетона и арматуры.

Инв. N подл. | Подпись и дата | Взам. инв. N

Привязан:			3.004.1-17.1-КЖ
Инв. N	Нач. отд. Часов		Фундамент компрессора К-1500-62-2 — Стадия: Р; Лист: 16; Листов:
	Н. контр. Черемисинов		ФОМ1. Армирование плиты Пм2. Схема расположения нижней арматуры на отм. 3,800
	Рук. гр. Гурьева		ЛОГПИ „Фундаментпроект"
	Ст. инж. Годунов		
	Инженер Свириденко		

Копировал: Фуд — 24206-01 22 — Формат А2

Схема арматуры под каналами (отм. 4,500)

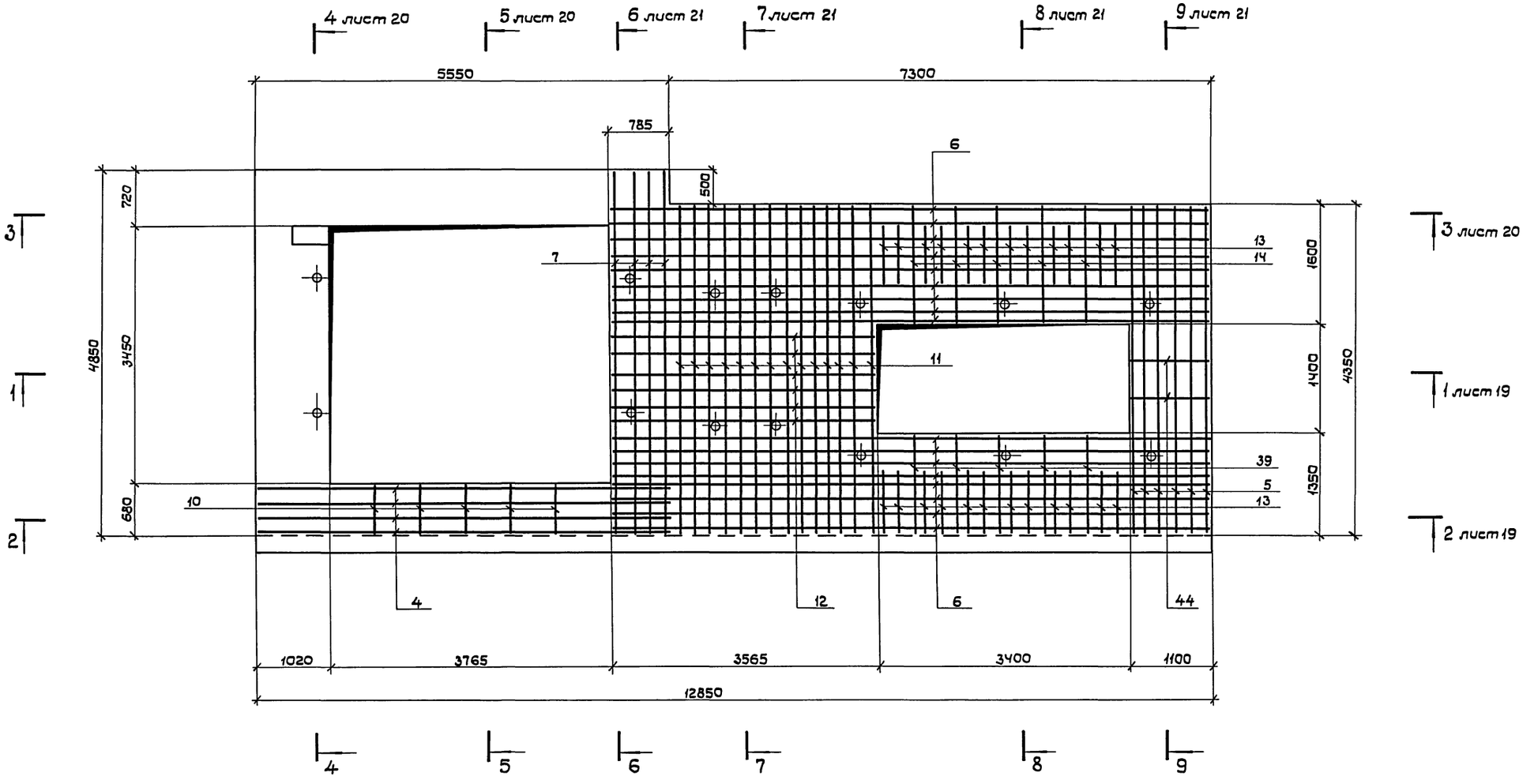

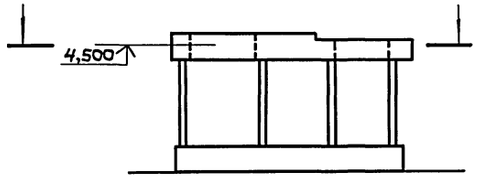

Инв.N подл. | Подпись и дата | Взам.инв.N

Привязан:

Инв.N

Нач.отд.	Чесов	
Н.контр.	Черемисинова	
Рук.гр.	Гурьева	
Ст.инж.	Годунов	
Инженер	Свириденко	

3.004.1-17.1-КЖ

Фундамент компрессора К-1500-62-2

Стадия	Лист	Листов
Р	17	

ФАМ1. Армирование плиты Пм 2. Схема расположения арматуры под каналами на отм. 4,500.

ЛОГПИ "Фундаментпроект"

Копировал: 24206-01 23 Формат А2

Схема расположения верхней арматуры (отм. 4,800)

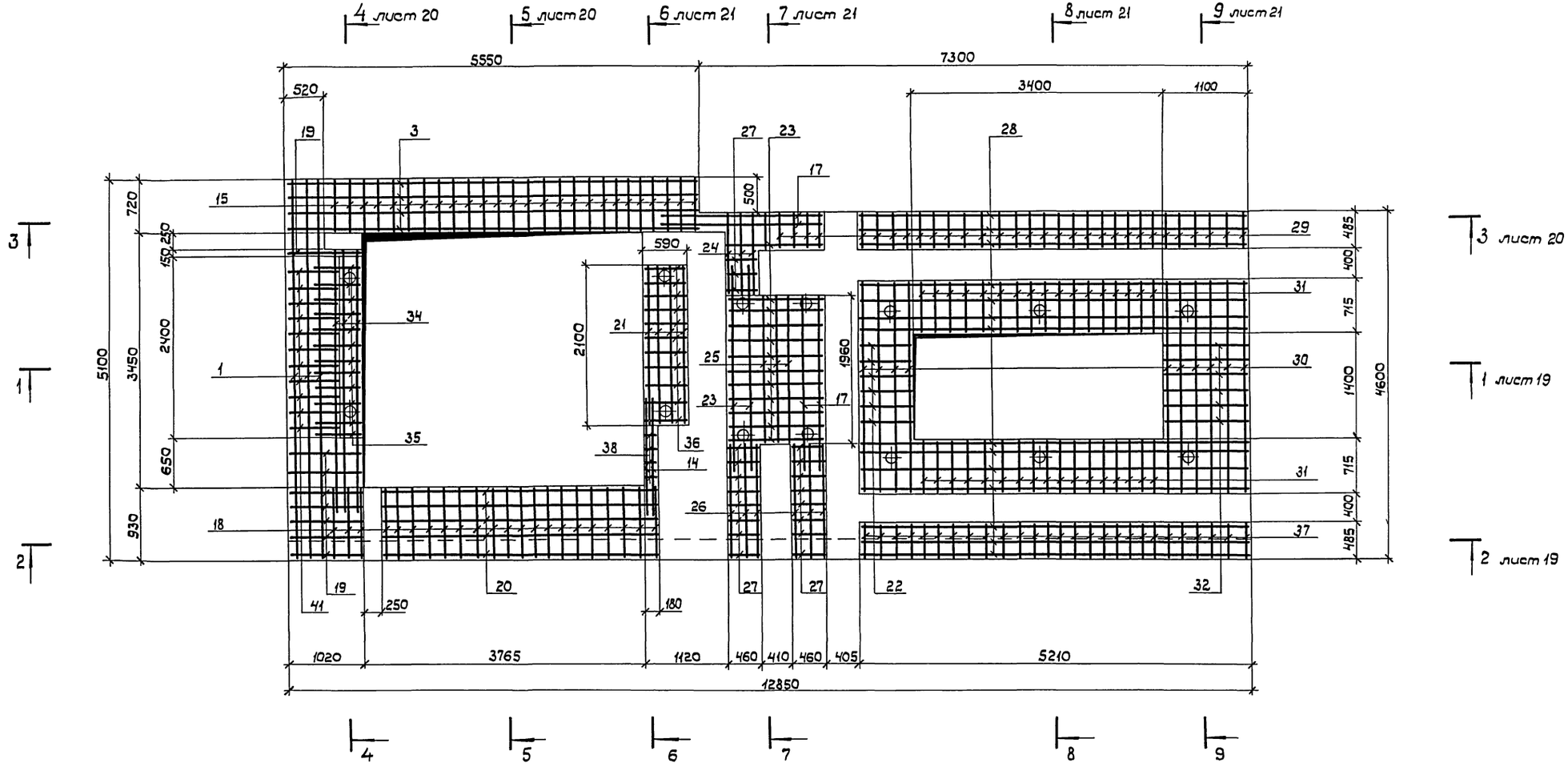

1. Позиции 8,18,13,12,20 обрезать по месту при армировании.
2. Спецификацию арматуры см. на листе 22.

Привязан:		3.004.1-17.1-КЖ	
Нач.отд.	Часов	Фундамент компрессора К-1500-62-2	Стадия: Р; Лист: 18; Листов:
Н.контр.	Черемисинова		
Рук.гр.	Гурьева	ФОМ1. Армирование плиты ПМ2. Схема расположения верхней арматуры на отм. 4,800.	ЛОГПИ «Фундаментпроект»
Ст.инж.	Годунов		
Инженер	Свириденко		
Инв.N			

Инв.N подл. | Подпись и дата | Взам.инв.N

Копировал: 24206-01 24 Формат А2

1—1

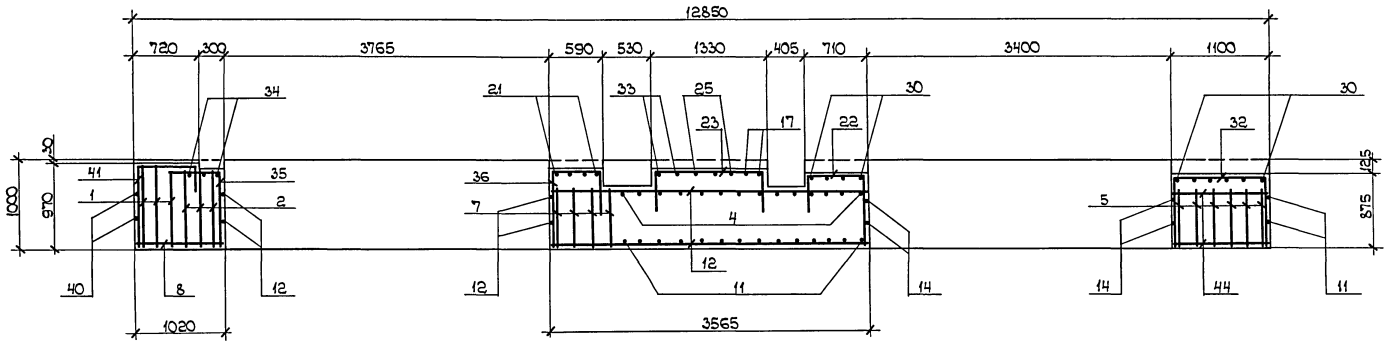

2—2

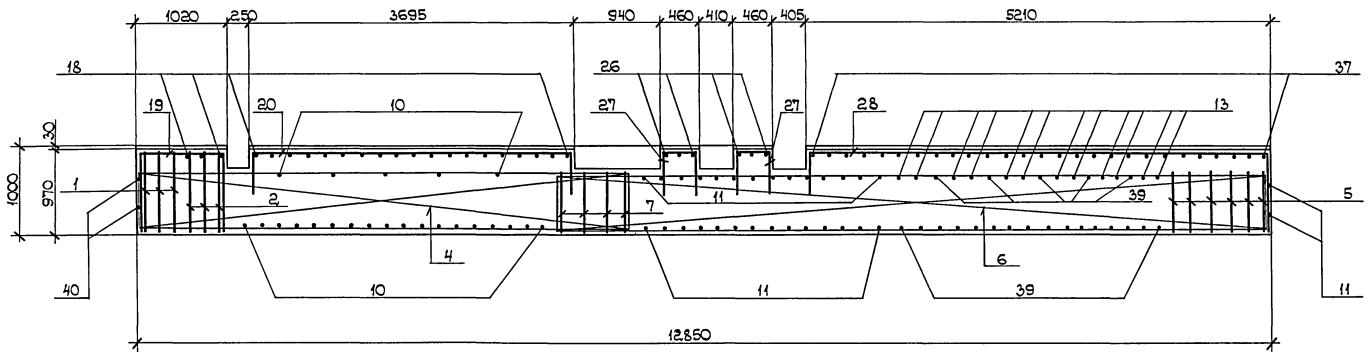

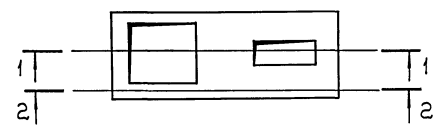

Местоположение разрезов

Привязан:				3.004.1-17.1 — КЖ			
		Нач.отд.	Часов Э.И.	Фундамент компрессора К-1500-62-2	Стадия	Лист	Листов
		Н.контр.	Черемисинова		Р	19	
		Рук.группы	Гурьева Н.С.	ФОМ1. Армирование плиты Пм2 Разрезы 1-1, 2-2.	ЛО ГПИ „Фундаментпроект"		
		Ст.инж.	Годунов Б.И.				
Инв.N		Инженер	Свириденко Т.				

Инв.N подл. | Подпись и дата | Взам.инв.N

24206-01 25

Копировал Лбощ Формат А2

3—3

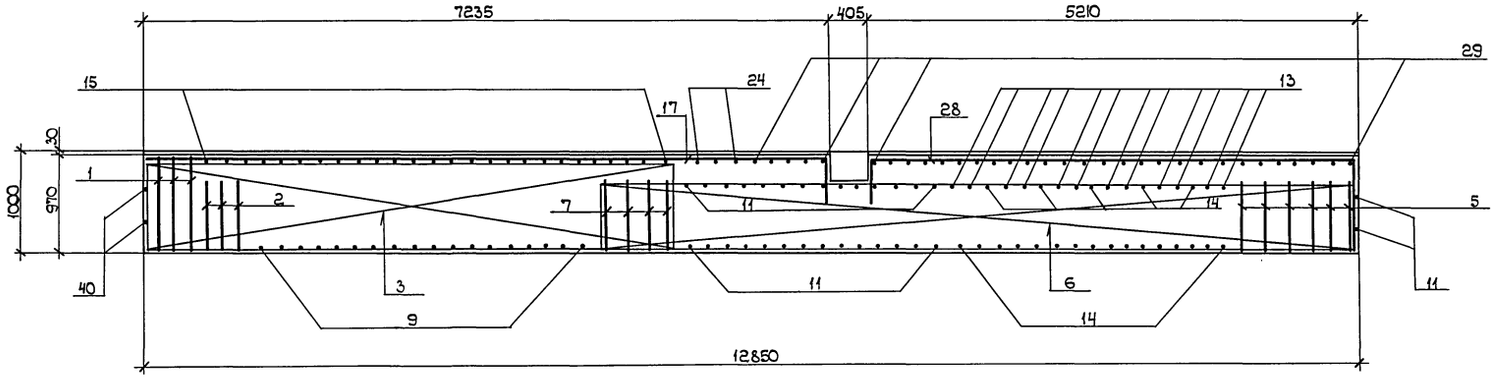

4—4

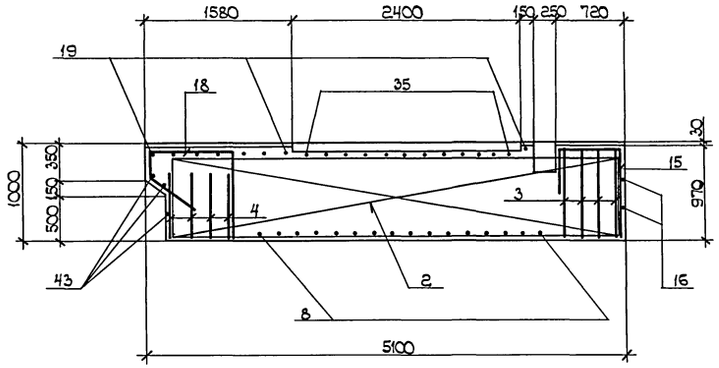

5—5

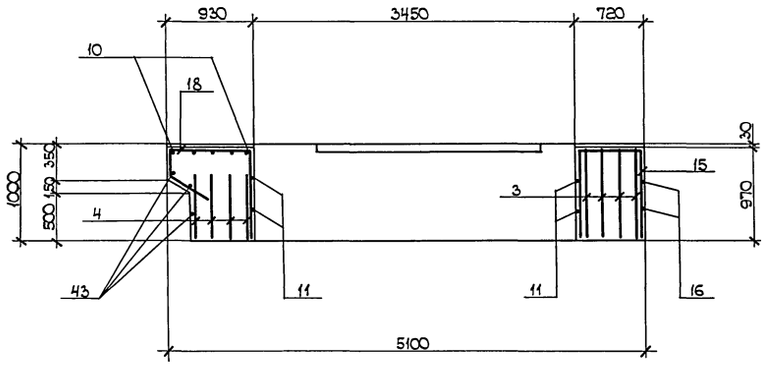

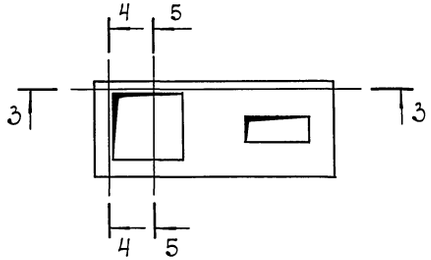

Местоположение разрезов

Привязан					3.004.1-17.1 — КЭК		
		Нач.отд.	Часов Э.И.		Фундамент компрессора К-1500-62-2	Стадия	Лист	Листов
		Н.контр.	Черемисинова			Р	20	
		Рук.группы	Гурьева Н.С.		ФОМ 1. Армирование плиты Пм2. Разрезы 3-3, 4-4, 5-5.	ЛО ГПИ „Фундаментпроект"		
		Ст.инж.	Годунов Б.И.					
Инв. N		Инженер	Свириденко Т.					

24206-01 26

Копировал Лбоц

Формат А2

Инв. N подл. | Подпись и дата | Взам. инв. N

6 — 6

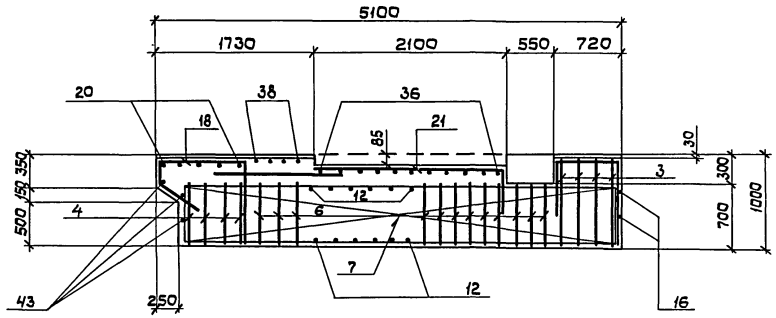

7 — 7

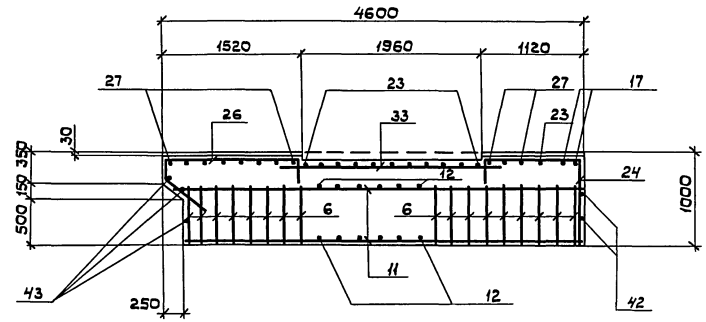

8 — 8

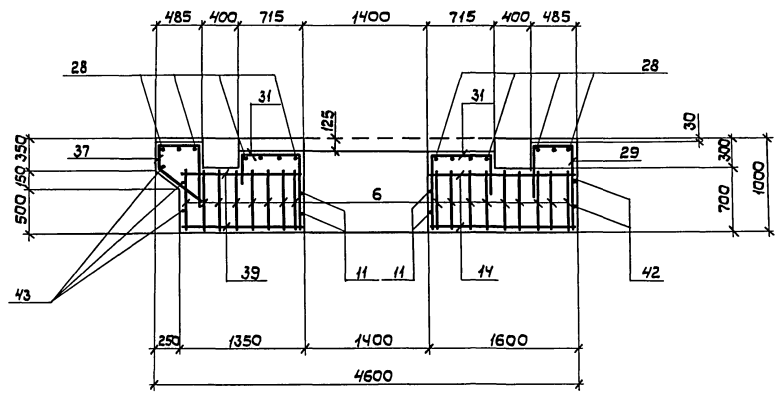

9 — 9

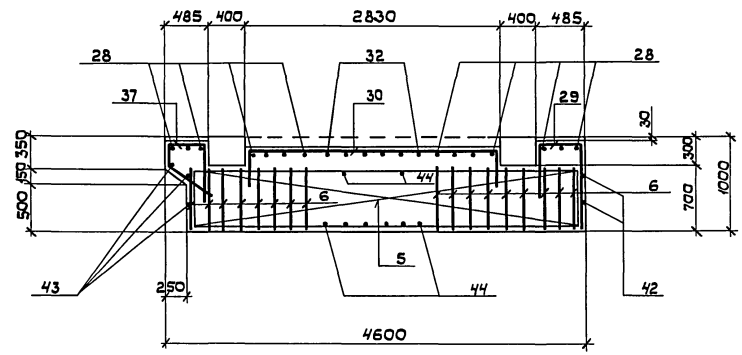

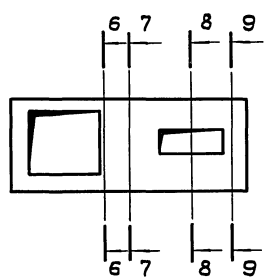

Местоположение разрезов

Привязан:

Инв. N

Нач.отд.	Часов	
Н.контр.	Черемисинова	
Рук.гр.	Гурьева	
Ст.инж.	Гайдуков	
Инженер	Сбириденко	

3.004.1-17.1-КЖС

Фундамент компрессора К-1500-62-2

ФОМ1. Армирование плиты Пм2. Разрезы 6-6, 7-7, 8-8, 9-9.

Стадия	Лист	Листов
Р	21	

ЛОГПИ „Фундаментпроект"

Копировал: Фуд 24206-01 27 Формат А2

Инв. N подл. | Подпись и дата | Взам. инв. N

Спецификация плиты Пм2

Формат	Зона	Поз.	Обозначение	Наименование	Кол.	Примеч.
				Плита Пм 2 (шт.1)		
				Сборочные единицы		
				Сетки арматурные		
		1	3.004.1-17.1-КЖИ-С8	С8	3	
		2	-С9	С9	3	
		3	-С10	С10	4	
		4	-С11	С11	4	
		5	-С12	С12	6	
		6	-С13	С13	17	
		7	-С14	С14	4	
				Детали		
			3.004.1-17.1 -001	ф10А-II ГОСТ 5781-82*		
		8	-01	ℓ = 1000	16	
		9	-02	ℓ = 700	18	
		10	-03	ℓ = 660	23	
		11	-04	ℓ = 4330	38	
		12	-05	ℓ = 3545	16	
		13	-06	ℓ = 800	24	
		14	-07	ℓ = 1580	27	
		15*	-08	ℓ = 2540	26	
		16	-09	ℓ = 5530	2	
		17*	-010	ℓ = 2680	4	
		18*	-011	ℓ = 2660	22	
		19*	-012	ℓ = 2840	8	
		20*	-013	ℓ = 4615	5	
		21*	-014	ℓ = 2920	4	
		22*	-015	ℓ = 1870	6	
		23*	-016	ℓ = 2350	11	
		24*	-017	ℓ = 2240	3	
		25*	-018	ℓ = 2980	3	
		26*	-019	ℓ = 2560	6	
		27*	-020	ℓ = 1480	19	
		28*	-021	ℓ = 6530	14	
		29*	-022	ℓ = 1905	32	
		30*	-023	ℓ = 3850	10	
		31*	-024	ℓ = 2035	34	
		32*	-025	ℓ = 2720	6	
		33	-026	ℓ = 2360	2	
		34*	-027	ℓ = 3940	3	
		35*	-028	ℓ = 1420	12	
		36*	-029	ℓ = 2010	11	
		37*	-030	ℓ = 1885	27	
		38*	-031	ℓ = 1560	4	
		39	-032	ℓ = 1330	21	
		40	-033	ℓ = 5080	2	
		41*	-034	ℓ = 1900	11	
		42	-035	ℓ = 7490	2	
		43	-036	ℓ = 12830	3	
		44	-037	ℓ = 1080	8	
				Материалы		
				Бетон класса В25(М300)		40 м³

*Позиции 15,17,18,19,20,21,22,23,24,25,26,27,28,29,30,31,32,34,35,36,37,38, 41 - см. ведомость деталей на листе.

Ведомость деталей

Поз.	Эскиз
15	660; 940; 940
17	2200; 480
18	870; 260; 590; 940; 300; 500
19	960; 940; 940
20	3635; 540; 770
21	2040; 440; 440
22	650; 380; 840
23	1270; 540; 540
24	1060; 240; 940
25	1900; 540; 540
26	1460; 260; 590; 250; 300; 500

Поз.	Эскиз
27	400; 540; 540
28	5150; 440; 940
29	425; 540; 940
30	2770; 540; 540
31	655; 540; 840
32	1040; 840; 840
34	3530; 440
35	570; 850
36	530; 850; 540
37	425; 260; 610; 590; 300; 500
38	120; 940; 500
41	660; 940; 300

Ведомость расхода стали на элемент, кг

Марка элемента	Изделия арматурные			Итого	Общий расход
	Арматура класса				
	А-II				
	ГОСТ 5781-82*				
	ф10	ф25	Итого		
Плита Пм2					
Детали	705,4	—	705,4	3858,1	3858,1
Сетки	144,6	3008,1	3152,7		

Привязан:

Инв.N

Инв.N подл. | Подпись и дата | Взам.инв.N

Нач.отд.	Часов	
Н.контр.	Черемисина	
Рук.гр.	Гурьева	
Ст.инж.	Губунов	
Инженер	Свириденко	

3.004.1-17.1-КЖ

Фундамент компрессора К-1500-62-2

Стадия	Лист	Листов
Р	22	

ФОМ1. Армирование плиты Пм2. Спецификация. Ведомость расхода стали.

ЛОГПИ "Фундаментпроект"

Копировал: Дубг 24206-01 28 Формат А2

Схема расположения фундаментов основного и вспомогательного оборудования

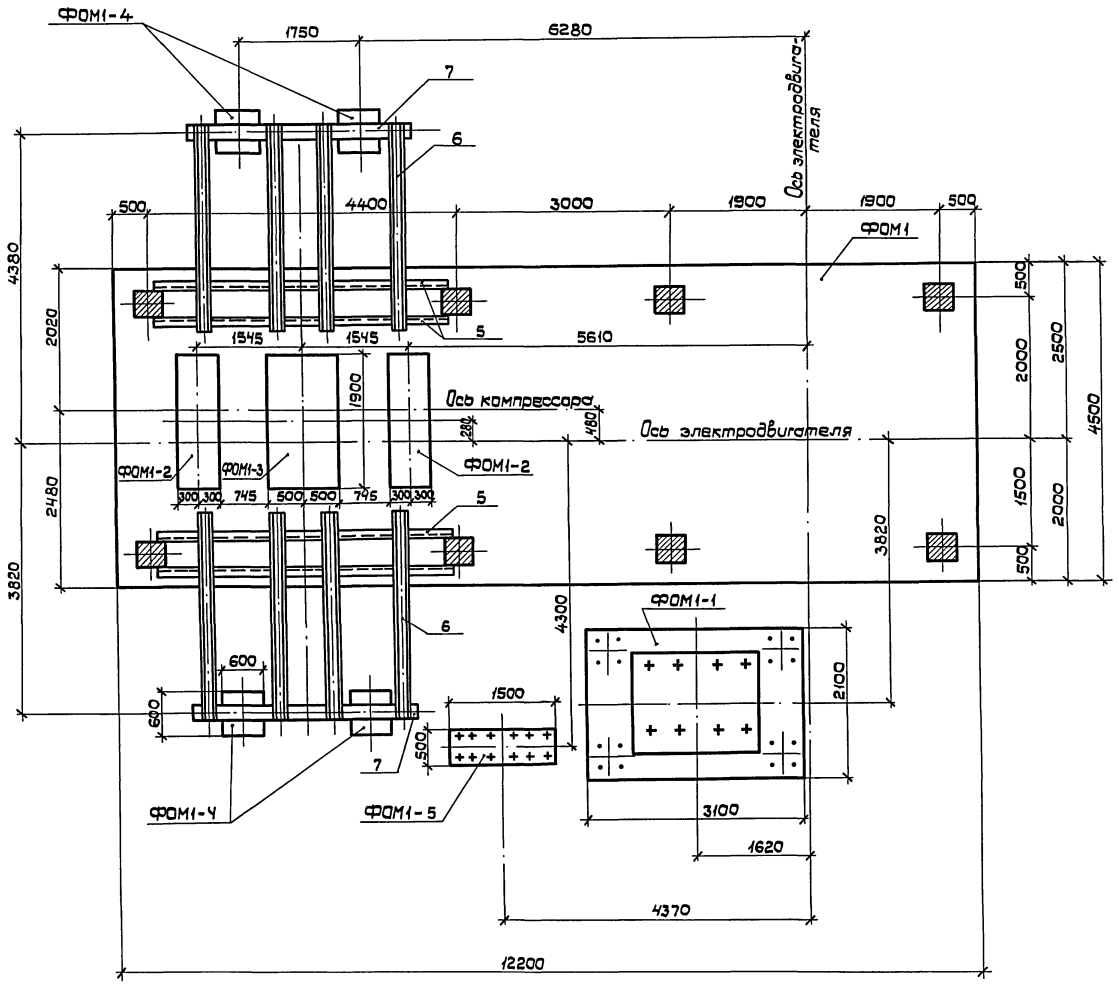

NN	Обозначение	Наименование оборудования	Количество шт.	Объем бетона(м³)
	ФОМ1	Компрессор К-1500-62-2	1	
		Верхняя плита	1	48,0
		Нижняя плита	1	66,0
		Колонны	8	1,0
	ФОМ1-1	Маслобак и маслонасос	1	7,5
	ФОМ1-2	Воздухоохладитель компрессора	2	1,1
	ФОМ1-3	Воздухоохладитель компрессора	1	1,8
	ФОМ1-4	Воздухоохладитель компрессора	4	0,9
	ФОМ1-5	Маслоохладитель	1	0,5
5	МН5	Закладная деталь	4	—
6	МН6	тоже	8	—
7	МН7	тоже	2	—

Спецификация закладных деталей помещена на листе 11.

Привязан:				3.004.1-17.1-КЖ			
		Нач.отд.	Часов	Фундамент компрессора К-1500-62-2	Стадия	Лист	Листов
		Н.контр.	Черемисинова		Р	23	
		Рук.гр.	Гурьева				
		Ст.инж.	Годунов	Схема расположения фундаментов основного и вспомогательного оборудования	ЛОГПИ "Фундаментпроект"		
Инв.N		Инженер	Свириденко				

Инв.N подл. | Подпись и дата | Взам.инв.N

Копировал: Дуб 24206-01 29 Формат А2

ФОМ1-1 (шт.1)

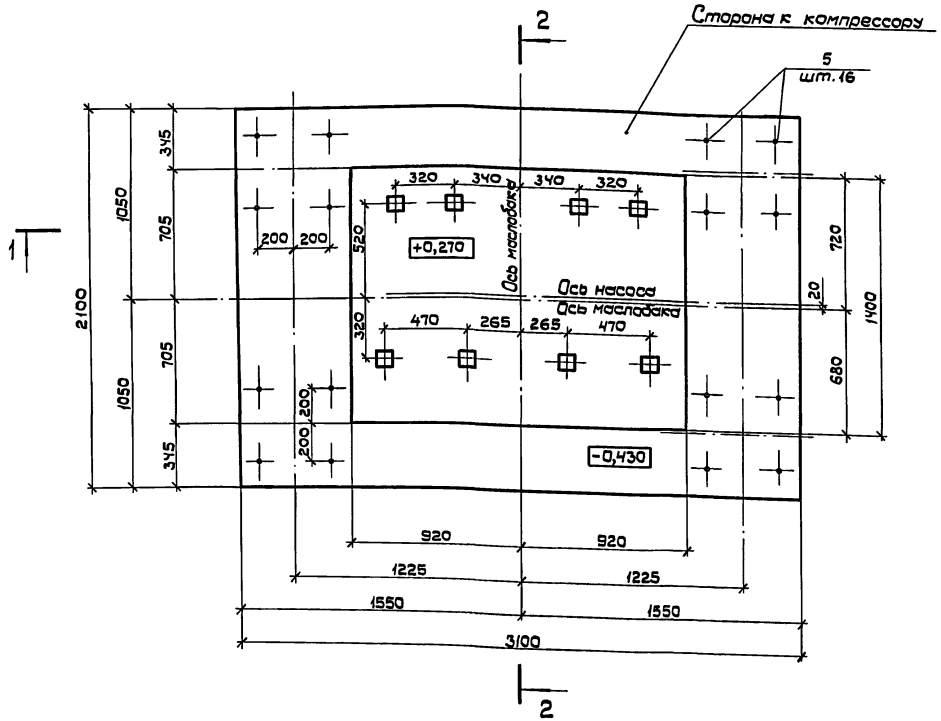

2 — 2

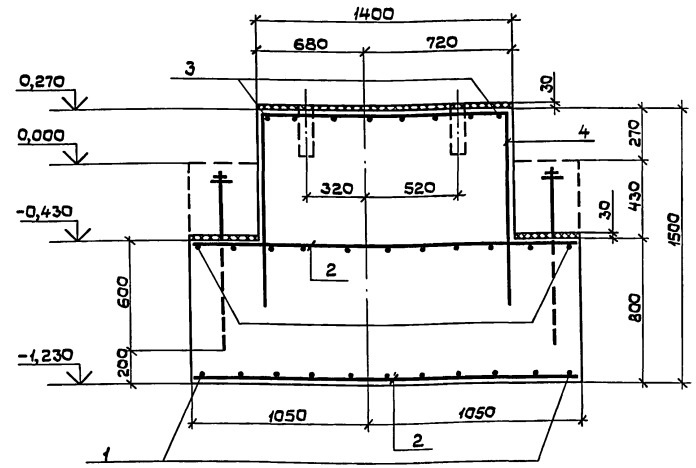

1 — 1

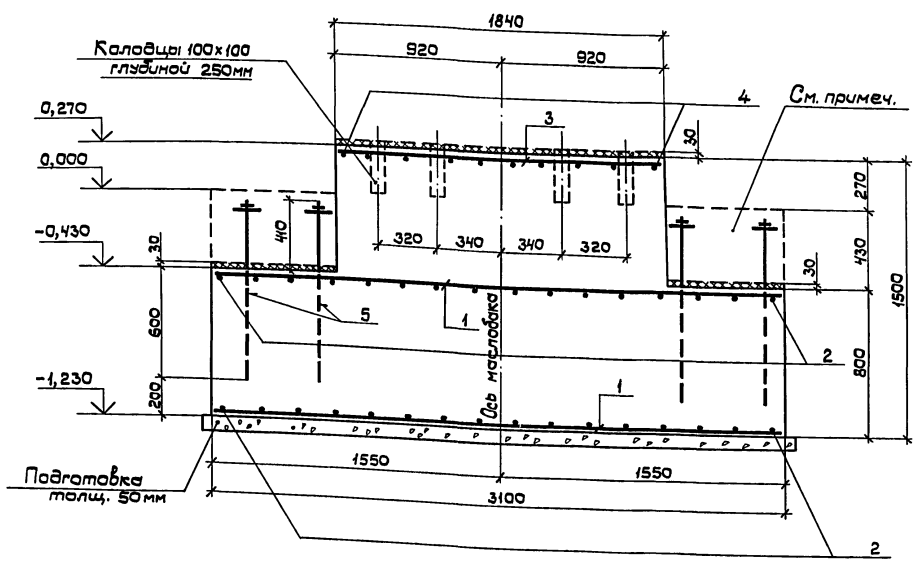

Ведомость деталей

Поз.	Эскиз
4	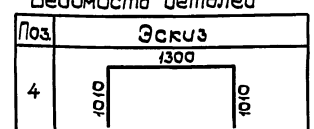

Спецификация фундамента ФОМ1-1

Формат	Зона	Поз.	Обозначение	Наименование	Кол.	Примеч.
				Фундамент ФОМ1-1 (шт.1)		
				Сборочные единицы		
				Детали		
				Ф12 AII ГОСТ 5781-82*		
		1	3.004.1-17.1-ФОМ1-1-001	ℓ = 3000	22	2,6 кг
		2	-01	ℓ = 2000	32	1,8 кг
		3	-02	ℓ = 1740	8	0,6 кг
		4	-03	ℓ = 3320	10	2,9 кг
				Изделия закладные		
		5	3.004.1-17.1-ФОМ1-1-КЖИ-МН8	МН8	16	4,0 кг
				Материалы		
				Бетон класса В7,5 (М100)	7,0	м³

Ведомость расхода стали на элемент, кг

Марка элемента	Изделия арматур.		Всего	Изделия закладные						Всего	Общий расход
	Арматура кл.			Прокат марки							
	A-II			20		ВСт3кп					
	ГОСТ 5781-82*			ГОСТ 2590-71*		ГОСТ 14371-78*		ГОСТ 5915-70*			
	Ф12	Итого		Круг 24	Итого	Шайба М24	Итого	Гайка М24	Итого		
ФОМ1-1	149,0	149,0	149,0	62,4	62,4	0,5	0,5	1,6	1,6	64,5	213,5

После установки опор площадки маслобака башмаки колонн покрыть антикоррозийным составом и обетонировать.

Привязан:		3.004.1-17.1-КЖ	
Нач.отд.	Часов	Фундамент компрессора К-1500-62-2	Стадия: Р; Лист: 24; Листов:
Н.контр.	Черемисинова		
Рук.пр.	Гурьева	ФОМ1. Фундаменты вспомогательного оборудования. ФОМ1. Спецификация. Ведомость расхода стали.	ЛАПП "Фундаментпроект"
Ст.инж.	Годунов		
Инженер	Свириденко		
Инв.N			

Инв.N подл. | Подпись и дата | Взам.инв.N

ФОМ 2 (шт. 2)

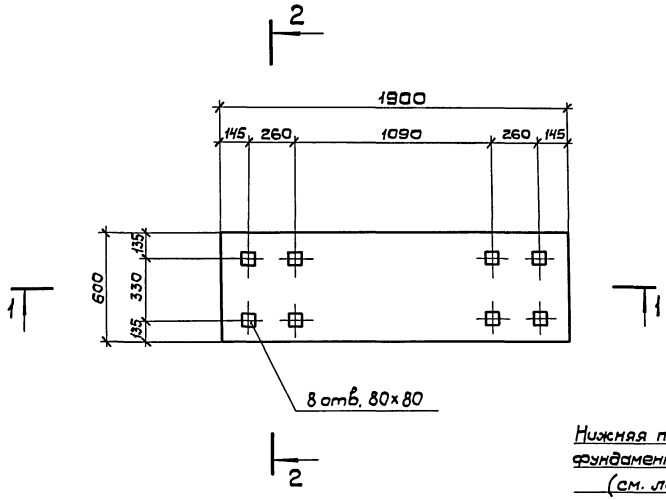

2 — 2

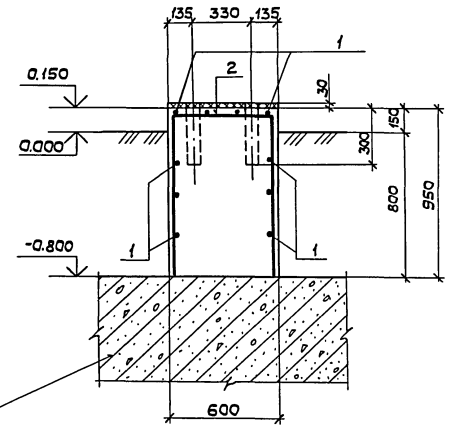

Нижняя плита Пм1 фундамента ФОМ1 (см. лист 4)

1 — 1

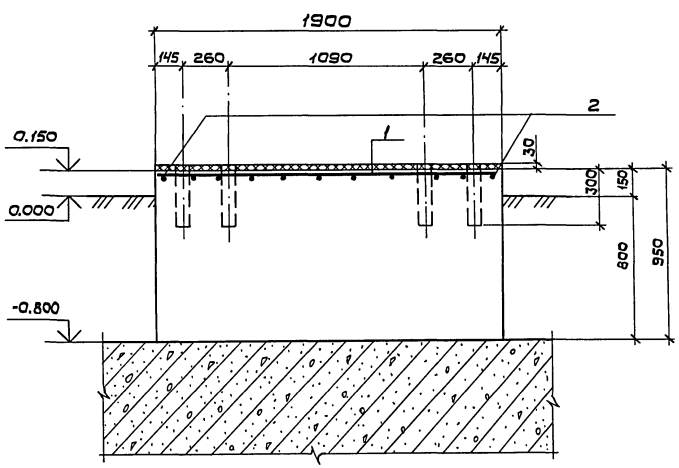

Ведомость деталей

Поз.	Эскиз
2	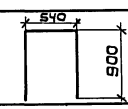

Спецификация фундамента ФОМ1-2

Формат	Зона	Поз.	Обозначение	Наименование	Кол.	Примеч.
				Фундамент ФОМ1-2 (шт2)		
				Сборочные единицы		
				Детали		
				Ф10 А-II ГОСТ 5781-82*		
		1	3.004.1-17.1-001	е=1880	10	1,2 кг
		2*	-01	е=2340	11	1,5 кг
				Материалы на ФОМ1-2		
				Бетон класса В7,5 (М100)		1,1 м³

2* – см. ведомость деталей

Ведомость расхода стали на элемент, кг

Марка элемента	Арматурные изделия				Всего	Общий расход
	Арматура класса					
	AII					
	ГОСТ 5781-82*					
	Ф10			Итого		
ФОМ1-2	28,5			28,5	28,5	28,5

Привязан:		3.004.1-17.1 — КЖ	
Инв. №	Нач.отд. Часов	Фундамент компрессора К-1500-62-2	Стадия Р; Лист 25; Листов
	Н.контр. Черемисова	ФОМ1. Фундаменты вспомогательного оборудования ФОМ1-2. Спецификация. Ведомость расхода стали.	ЛО ГПИ "ФУНДАМЕНТПРОЕКТ"
	Рук.группы Гурьева		
	Ст.инж. Годунов		
	Инженер Свириденко		

Инв. № подл. | Подпись и дата | Взам. инв. №

Копировал 24206-01 31 Формат А2

ФОМ1-3 (шт.1)

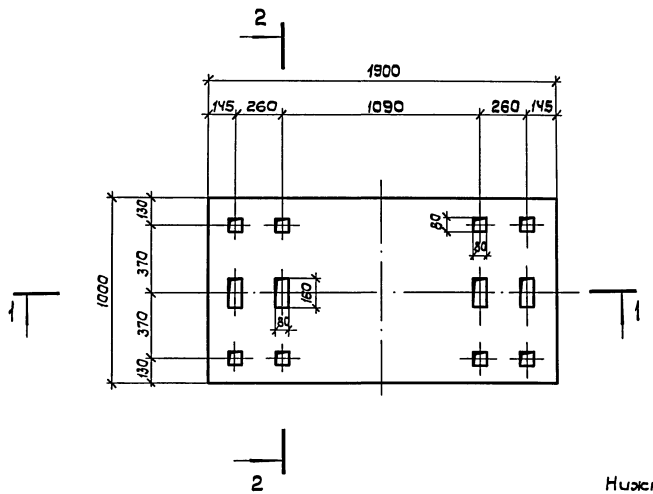

2 — 2

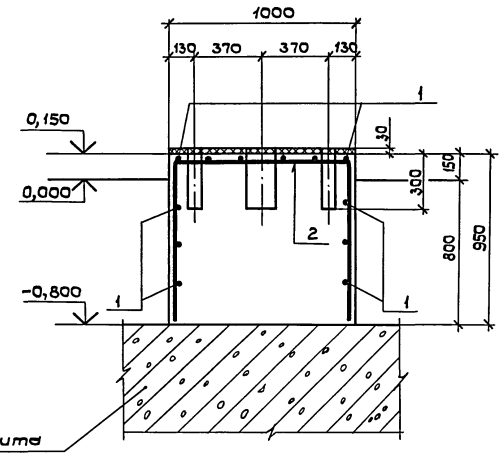

Нижняя плита фундамента ФОМ1 (см. лист 4)

1 — 1

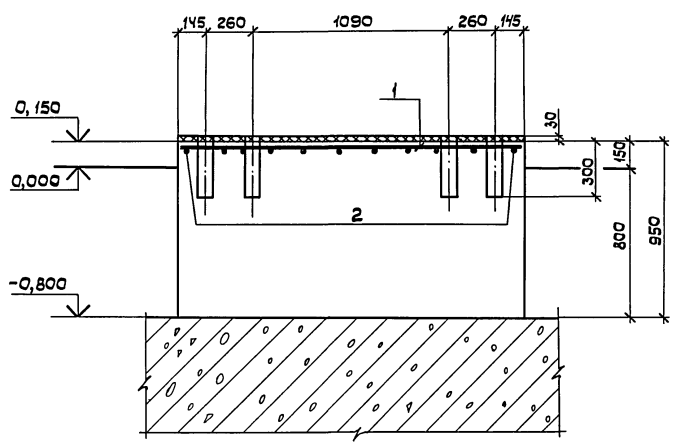

Ведомость деталей

Поз.	Эскиз
2	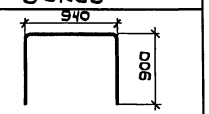

Спецификация фундамента ФОМ1-3

Формат	Зона	Позиция	Обозначение	Наименование	Кол.	Примеч.
				Фундамент ФОМ1-3 (шт.1)		
				Сборочные единицы		
				Детали		
				Ф10 AII ГОСТ 5781-82*		
		1	3.004.1-17.1-ФОМ1-3-001	ℓ = 1880	12	1,2 кг
		2*	-01	ℓ = 2740	11	1,5 кг
				Материалы на ФОМ1-3		
				Бетон класса В 7,5 (М100)		1,8 м³

* Позицию 2 - см. ведомость деталей

Ведомость расхода стали на элемент, кг

Марка элемента	Арматурные изделия				Всего	Общий расход
	Арматура класса					
	AII			Итого		
	ГОСТ 5781-82*					
	Ф10					
ФОМ1-3	30,9			30,9	30,9	30,9

Привязан:			3.004.1-17.1-КЖ
Нач.отд.	Часов		Фундамент компрессора К-1500-62-2
Н.контр.	Черемисина		Стадия: Р; Лист: 26; Листов:
Рук.гр.	Гурьева		ФОМ1. Фундаменты вспомогательного оборудования. ФОМ1-3. Спецификация. Ведомость расхода стали.
Ст.инж.	Годунов		ЛОГПИ "Фундаментпроект"
Инженер	Свириденко		
Инв.N			

Взам.инв.N | Подпись и дата | Инв.N подл.

Копировал: Дуд - 24206-01 32 Формат А2

ФОМ 1-4 (шт.4)

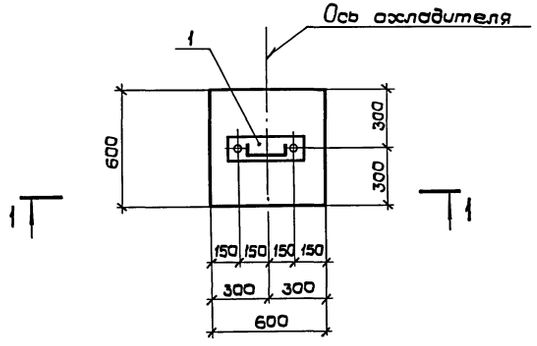

Ведомость деталей

Поз.	Эскиз
6	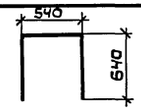

Спецификация фундамента ФОМ1-4

Формат	Зона	Поз.	Обозначение	Наименование	Кол.	Примеч.
				Фундамент ФОМ1-4 (шт.1)		
				Сборочные единицы		
				Изделия закладные		
		1	3.004.1-17.1-ФОМ1-4-КЖИ-МН9	МН 9	1	
		2	3.004.1-17.1-ФОМ1-4-КЖИ-МН10	МН 10	1	
		3	3.004.1-17.1-ФОМ1-4-КЖИ-МН11	МН 11	2	
				Детали		
				Ф10АII ГОСТ 5781-82*		
		4	-001	ℓ = 580	8	0,4 кг
		5	-01	ℓ = 580	4	0,4 кг
		6*	-02	ℓ = 1820	4	1,1 кг
				Материалы на ФОМ1-4		
				Бетон класса В7,5 (М100)		0,3 м³

Позицию 6* - см. ведомость деталей на листе 32.

1 — 1

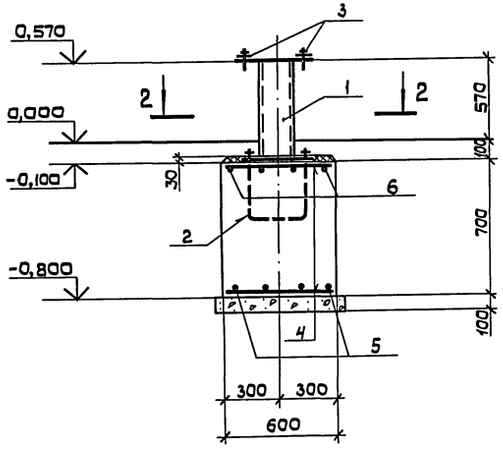

2 — 2

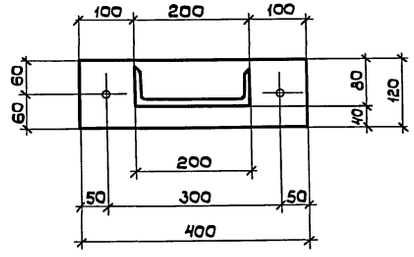

Ведомость расхода стали на элемент, кг

Марка элемента	Изделия арм.			Изделия закладные								
	Арматура кл.			Прокат марки								
	А-II			ВСт 3пс 6-1				ВСт 3кп			20	
	ГОСТ 5781-82*		Всего	ГОСТ 8240-72*		ГОСТ 19903-74*		ГОСТ 7798-70*			ГОСТ 2590-71*	
	Ф10	Итого		⊏20	Итого	δ=10	Итого	Болт М20		Итого	Круг 24	Итого
ФОМ1-4	7,8	7,8	7,8	10,5	10,5	7,6	7,6	0,4		4,7	3,2	3,2

Прокат марки						Всего	Общий расход
ВСт 3кп							
ГОСТ 5915-70*			ГОСТ 11371-78*				
Гайка М20	Гайка М24	Итого	Шайба М20	Шайба М24	Итого		
0,1	0,2	0,3	0,04	0,06	0,1	26,4	34,2

Прибязан:					3.004.1-17.1-КЖ		
	Нач.отд.	Часов		Фундамент компрессора К-1500-62-2	Стадия	Лист	Листов
	Н.контр.	Черемисинова			Р	27	
	Рук.гр.	Гурьева		ФОМ1. Фундаменты вспомогательного оборудования. ФОМ1-4. Спецификация. Ведомость расхода стали.	Логпи „Фундаментпроект"		
Инв.N	Ст.инж.	Годунов					
	Инженер.	Свириденко					

Инв.N подл. | Подпись и дата | Взам.инв.N

Копировал: Фуб — 24206-01 33 Формат А2

ФОМ1-5 (шт.1)

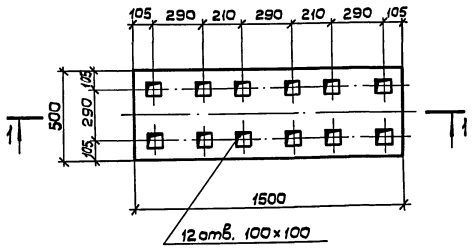

1 — 1

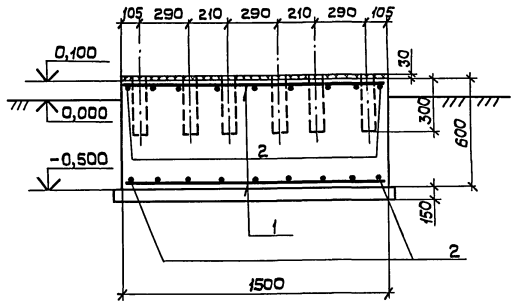

Спецификация фундамента ФОМ1-5

Формат	Зона	Позиция	Обозначение	Наименование	Кол.	Примеч.
				Фундамент ФОМ1-5 шт.1		
				Сборочные единицы		
				Детали		
				ф10АII ГОСТ 5781-82*		
		1	3.004.1-17.1-ФОМ1-5-001	ℓ = 1480	8	0,9 кг
		2	-01	ℓ = 480	18	0,3 кг
				Материалы на ФОМ1-5		
				Бетон класса В7,5 (М100)		0,5 м³

Ведомость расхода стали на элемент, кг

Марка элемента	Арматурные изделия					Общий расход
	Арматура класса					
	АII					
	ГОСТ 5781-82*					
	ф10			Итого	Всего	
ФОМ1-5	12,6			12,6	12,6	12,6

Привязан:				3.004.1-17.1-КЖ		
	Нач.отд.	Часов		Фундамент компрессора К-1500-62-2	Стадия	Лист	Листов
	Н. контр.	Черемисинова			Р	28	
	Рук. гр.	Гурьева		ФОМ1. Фундамент вспомогательного оборудования ФОМ1-5. Спецификация. Ведомость расхода стали	ЛОГПИ „ФУНДАМЕНТПРОЕКТ"		
Инв.N	Ст. инж.	Годунов					
	Инженер	Свириденко					

Инв.N подл. | Подпись и дата | Взам.инв.N

Копировал: 24206-01 34 Формат А2

Площадка под маслобак

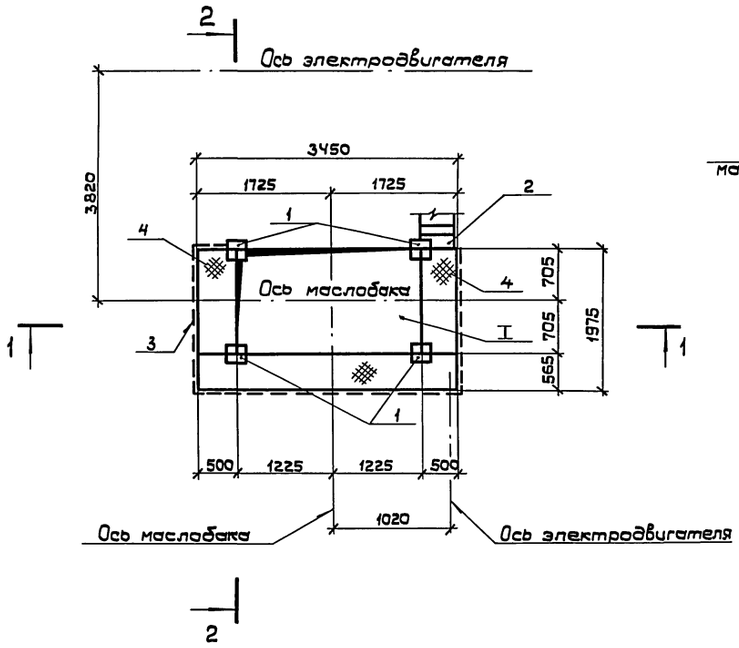

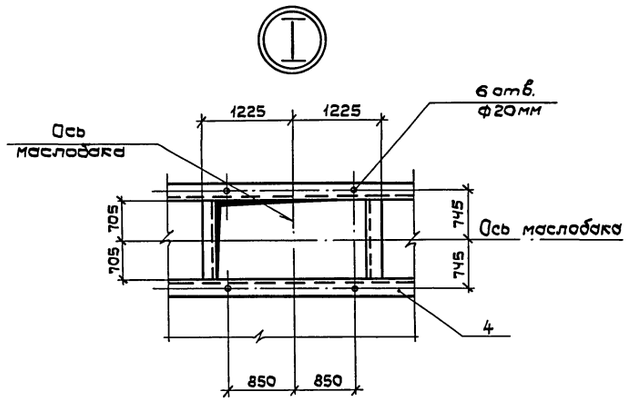

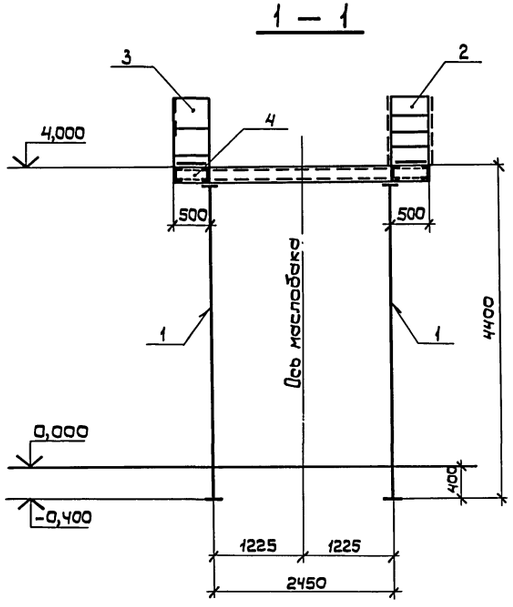

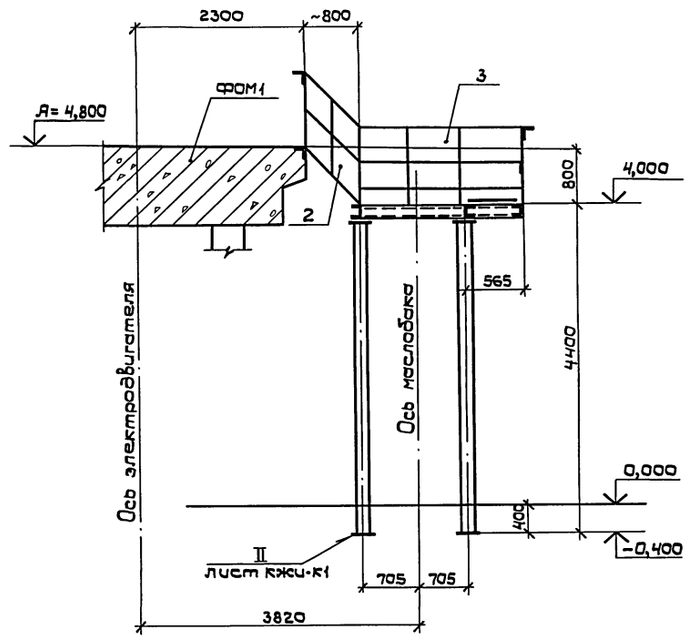

Спецификация элементов

Формат	Зона	Поз.	Обозначение	Наименование	Кол. шт.	Примеч.
				Площадка под маслобак (ил1)		
				Сварочные единицы		
				Стойка металлическая		
		1	3.004.1-17.1-КЖИ-К1	К1	4	
				Лестница металлическая		
		2	3.004.1-17.1-КЖИ-Л1	Л1	1	
				Перила	п.м.	
		3	3.004.1-17.1-КЖИ-П1	П1	7,9	
				Настил		
		4	3.004.1-17.1-КЖИ-Н1	Н1	1	

Ведомость расхода стали на площадку, кг

Марка элемента	Металлические изделия										
	Прокат марки										
	ВСт3пс6-1	ВСт3сп6				ВСт3пс6-1				ВСт3пс6-1	
	ГОСТ 8240-72*					ГОСТ 19903-74*				ГОСТ 8509-86	
	С16	С20	С30		Итого	δ=4	δ=8	δ=20	Итого	L 110×110×8	Итого
Площадка	476,8	190,5	152,8		820,1	44,6	153,0	314,9	512,5	13,6	13,6

Металлические изделия					
Прокат марки				Всего	Общий расход
ВСт3пс6-1		ВСт3кп2			
ГОСТ 8509-86		ГОСТ 8568-77*			
L 50×50×5	Итого	рифлист. δ=6	Итого		
95,4	95,4	160,0	160,0	1602,0	1602,0

1. Сварку колонн допускается производить вне строительной площадки, стальная конструкция площадки сваривается одновременно с монтажом маслобака.
2. Соединение деталей производить ручной сваркой по ГОСТ 5264-80, электроды Э-42А по ГОСТ 9467-75, контроль сварки по ГОСТ 3242-79.

Привязан:

Инв. N

Нач. отд.	Часов	
Н. контр.	Черемисова	
Рук. гр.	Гурьева	
Ст. инж.	Годунов	
Инженер	Свириденко	

3.004.1-17.1-КЖ

Фундамент компрессора К-1500-62-2	Стадия	Лист	Листов
	Р	29	
ФОМ1. Площадка под маслобак. Спецификация. Ведомость расхода стали.	ЛОГПИ „Фундаментпроект"		

Инв. N подл. | Подпись и дата | Взам. инв. N

Копировал: Дуб — 24206-01 35 Формат А2

Стойка К1

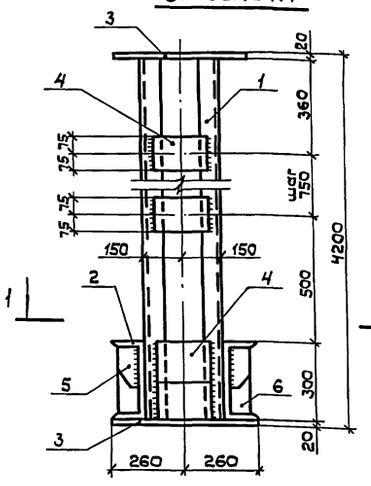

2 — 2

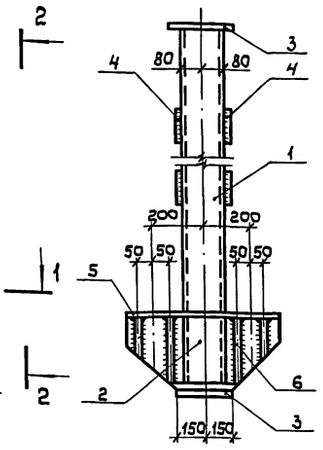

1 — 1

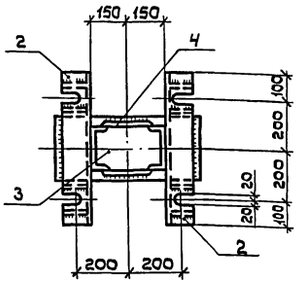

Ведомость деталей

Поз.	Эскиз
2	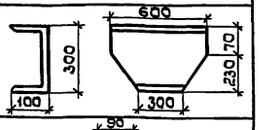
5	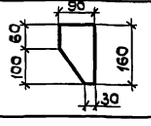
6	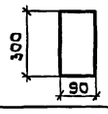

Спецификация стойки К1

Формат	Зона	Позиц.	Обозначение	Наименование	Кол.	Примеч.
				Стойка К1 (шт.4)		
				Сборочные единицы		
				Детали		
		1	3.004.1-17.1-КЖСИ-К1-001	⊏ 16 ГОСТ 8240-72*		
				ВСт3пс6-1 ТУ 14-1-3023-80 ℓ=4200	2	59,6кг
		2*	-002	⊏ 30 ГОСТ 8240-72*		
				ВСт3пс6 ГОСТ 380-71* ℓ=600	2	19,1кг
		3	-003	— 20×300 ГОСТ 19903-74*		
				ВСт3пс6-1 ТУ 14-1-3023-80 ℓ=520	2	24,6кг
		4	-004	— 8×150 ГОСТ 19903-74*		
				ВСт3пс6-1 ТУ 14-1-3023-80 ℓ=250	14	2,35кг
		5*	-005	— 8×150 ГОСТ 19903-74*		
				ВСт3пс6-1 ТУ 14-1-3023-80 ℓ=90	4	0,59кг
		6*	-006	— 8×300 ГОСТ 19903-74*		
				ВСт3пс6-1 ТУ 14-1-3023-80 ℓ=90	4	1,77кг

* Позиции 2,5,6 - см. ведомость деталей

Соединение деталей производить ручной сваркой по ГОСТ 5264-80, электроды Э-42А по ГОСТ 9467-75. Контроль сварки по ГОСТ 3242-79.

Привязан:

Инв. N

		3.004.1-17.1-КЖСИ-К1	
ФОМ1-1. Стойка К1		Стадия: Р	Масса: 249,0	Масштаб: —
		Лист	Листов 1
Нач.отд. Часов		ЛОГПИ «Фундаментпроект»	
Н.контр. Черемисинова			
Рук.гр. Гурьева			
Ст.инж. Годунов			
Инженер Свириденко			

Инв.N подл. | Подпись и дата | Взам.инв.N

Лестница Л1

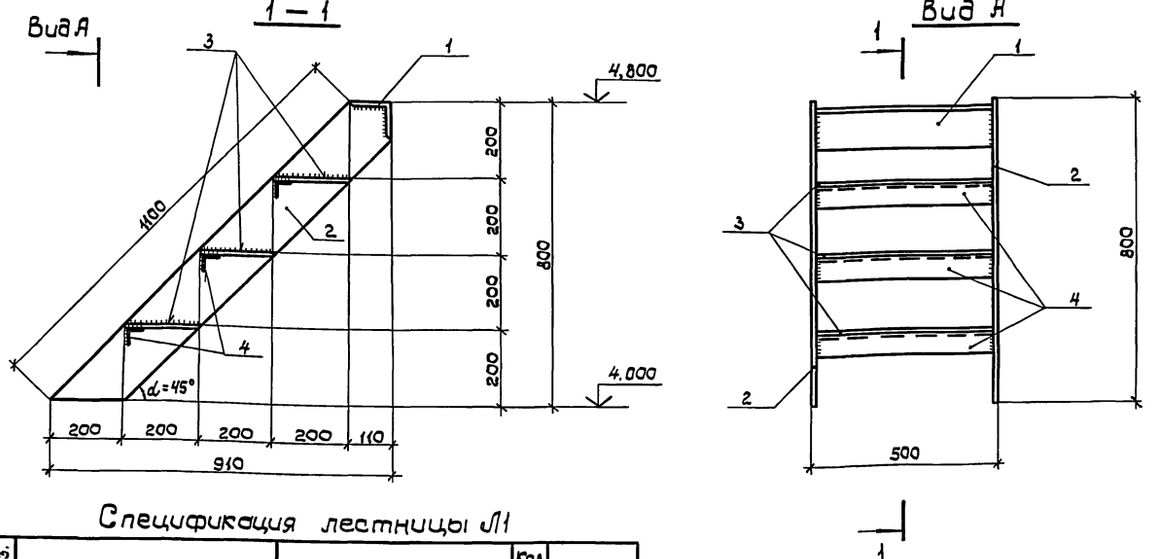

Спецификация лестницы Л1

Формат	Зона	Поз.	Обозначение	Наименование	Кол. шт.	Примечан
				Лестница Л1 (шт 1)		
				Сборочные единицы		
				Детали		
		1	3.004.1-17.1-КЖСИ-Л1-001	L 110×110×8 ГОСТ 8509-86		
				ВСт3пс6-1 ТУ 14-1-3023-80 ℓ=500	1	6,8 кг
		2	-002	— 8×150 ГОСТ 19903-74*		
				ВСт3пс6-1 ТУ 14-1-3023-80 ℓ=1100	2	10,74кг
		3	-003	Рифл.сталь б=6мм ГОСТ 8568-77*	м²	
				ВСт3кп2 ГОСТ 380-71*	0,4	18,84кг
		4	-004	L 50×50×5 ГОСТ 8509-86		
				ВСт3пс6-1 ТУ 14-1-3023-80 ℓ=500	3	1,89кг

Соединение деталей производить ручной сваркой по ГОСТ 5264-80, электроды Э-42А по ГОСТ 9467-75. Контроль сварки по ГОСТ 3242-79.

Привязан:

Инв. N

		3.004.1-17.1-КЖСИ-Л1	
ФОМ1-1. Лестница Л1.		Стадия: Р	Масса: 53,0	Масштаб: —
		Лист	Листов 1
Нач.отд. Часов		ЛО ГПИ «Фундаментпроект»	
Н.контр. Черемисинова			
Рук.гр. Гурьева			
Ст.инж. Годунов			
Инженер Свириденко			

Инв.N подл. | Подпись и дата | Взам.инв.N

24206-01 ВЗ

Настил Н1

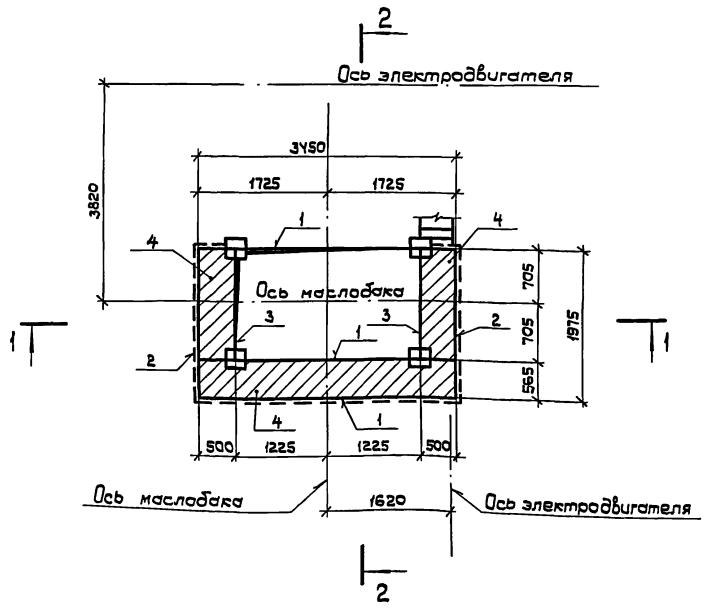

2 — 2

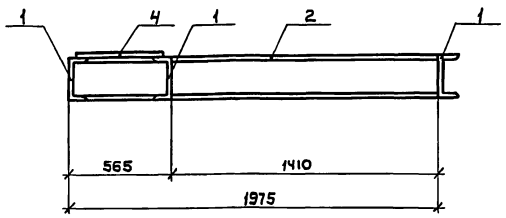

1 — 1

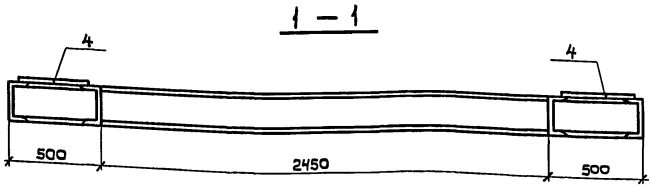

Спецификация настила Н1

Формат	Зона	Поз.	Обозначение	Наименование	Кол. шт	Примеч.
				Настил Н1 (шт.1)		
				Сборочные единицы		
				Детали		
		1		С 20 ГОСТ 8240-72*	3	63,5 кг
			3.004.1-17.1-КЖИ-Н1-001	ВСт3пс6-1 ТУ 14-1-3023-80 ℓ=3450		
		2	-01	" ℓ=1975	2	36,3 кг
		3	-02	" ℓ=1410	2	25,9 кг
		4	-002	Рифл.сталь δ=6мм ГОСТ 8568-77*	м²	
				ВСт3кп2 ГОСТ 380-71*	3,4	50,1 кг

Привязан:				3.004.1-17.1-КЖИ-Н1		
				ФОМ1-1. Настил Н1.	Стадия: Р	Масса: 487,0 / Масштаб: —
		Нач.отд.	Часов		Лист	Листов 1
		Н.контр.	Черемисинова		ЛОГПИ „Фундаментпроект"	
		Рук.гр.	Гурьева			
Инв. N		Ст.инж.	Годунов			
		Инженер.	Свириденко			

Инв. N подл. | Подпись и дата | Взам.инв. N

Перила П1

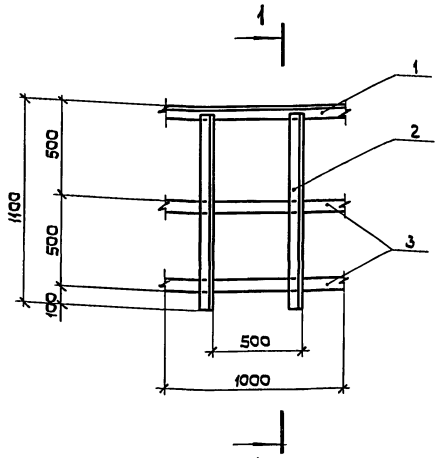

1 — 1

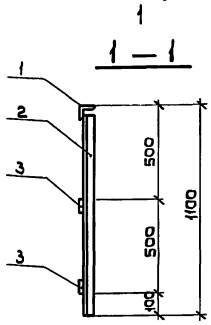

Спецификация перил П1

Формат	Зона	Поз.	Обозначение	Наименование	Кол. п.м.	Примеч.
				Перила П1		
				Сборочные единицы		
				Детали		
		1	3.004.1-17.1-КЖИ-П1-001	L 50×50×5 ГОСТ 8509-86		
				ВСт3пс6-1 ТУ14-1-3023-80 ℓ=1000	7.9	3,77 кг
		2	-01	L 50×50×5 ГОСТ 8509-86	шт	
				ВСт3пс6-1 ТУ14-1-3023-80 ℓ=1100	16	4,1 кг
		3	-002	— 4×50 ГОСТ 19903-74*		
				ВСт3пс6-1 ТУ14-1-3023-80 ℓ=1000	15,8	1,57 кг

Соединение деталей производить ручной сваркой по ГОСТ 5264-80, электроды Э-42А по ГОСТ 9467-75. Контроль сварки по ГОСТ 3242-79.

Привязан:				3.004.1-17.1-КЖИ-П1		
				ФОМ-1. Перила П1.	Стадия: Р	Масса: 120,2 / Масштаб: —
		Нач.отд.	Часов		Лист	Листов 1
		Н.контр.	Черемисинова		ЛОГПИ „Фундаментпроект"	
		Рук.гр.	Гурьева			
Инв. N		Ст.инж.	Годунов			
		Инженер.	Свириденко			

Инв. N подл. | Подпись и дата | Взам.инв. N

24206-01 37

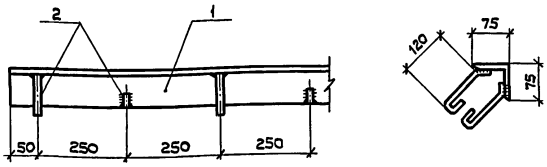

Формат	Зона	Поз.	Обозначение	Наименование	Кол.	Примеч.
				МН1		
		1		L75×6 ГОСТ 8509-86	1	217,0 кг
				ВСт3пс6-1 ТУ14-1-3023-80		
				ℓ=31600		
		2		Ф8АI ГОСТ 5781-82* ℓ=210	126	0,1 кг

Привязан:

Инв. N

Взам. инв. N | Подпись и дата | Инв. N подл.

3.004.1-17.1-КЖИ-МН1

Изделие закладное ФОМ1-МН1

Стадия	Масштаб	Масштаб
Р	230,0	—

Лист | Листов 1

Лагпи „Фундаментпроект"

Нач.отд.	Часов	
Н.контр.	Черемисинова	
Рук.гр.	Гурьева	
Ст.инж.	Годунов	
Инженер	Свириденко	

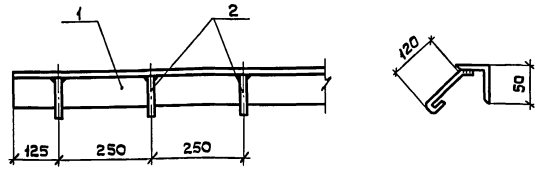

Формат	Зона	Поз.	Обозначение	Наименование	Кол.	Примеч.
				МН2		
		1		L 50×50×50 ГОСТ 8509-86	1	109,7 кг
				ВСт3пс6-1 ТУ14-1-3023-80		
				ℓ=29105		
		2		Ф8А-I ГОСТ 5781-82* ℓ=210	116	0,1 кг

Привязан:

Инв. N

Взам. инв. N | Подпись и дата | Инв. N подл.

3.004.1-17.1-КЖИ-МН2

Изделие закладное ФОМ1-МН2

Стадия	Масса	Масштаб
Р	121,3	—

Лист | Листов 1

Лагпи „Фундаментпроект"

Нач.отд.	Часов	
Н.контр.	Черемисинова	
Рук.гр.	Гурьева	
Ст.инж.	Годунов	
Инженер	Свириденко	

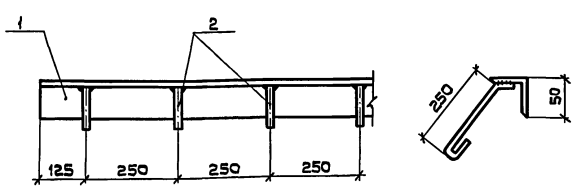

Формат	Зона	Поз.	Обозначение	Наименование	Кол.	Примеч.
				МН4		
		1		L 50×50×5 ГОСТ 8509-86	1	61,2 кг
				ВСт3пс6-1 ТУ14-1-3023-80		
				ℓ=16100		
		2		Ф8А-I ГОСТ 5781-82* ℓ=340	64	0,1 кг

Привязан:

Инв. N

Взам. инв. N | Подпись и дата | Инв. N подл.

3.004.1-17.1-КЖИ-МН4

Изделие закладное ФОМ1-МН4

Стадия	Масса	Масштаб
Р	67,6	—

Лист | Листов 1

Лагпи „Фундаментпроект"

Нач.отд.	Часов	
Н.контр.	Черемисинова	
Рук.гр.	Гурьева	
Ст.инж.	Годунов	
Инженер	Свириденко	

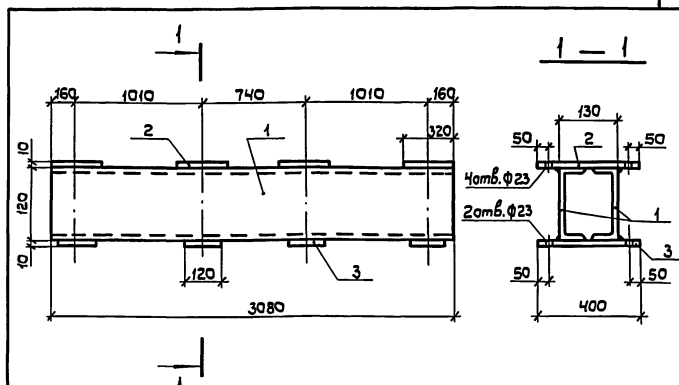

Формат	Зона	Поз.	Обозначение	Наименование	Кол.	Примеч.
				МН7		
		1		⊏12 ГОСТ 8240-72*	2	32,2 кг
				ВСт3пс6-1 ТУ14-1-3023-80 ℓ=3080		
		2		−10×400 ГОСТ 19903-74*	4	10,8 кг
		3		ВСт3пс6-1 ТУ14-1-3023-80 ℓ=320		
				ℓ=120	4	3,8 кг

Привязан:

Инв. N

Взам. инв. N | Подпись и дата | Инв. N подл.

3.004.1-17.1-КЖИ-МН7

Изделие закладное ФОМ1-МН7

Стадия	Масса	Масштаб
Р	122,8	—

Лист | Листов 1

Лагпи „Фундаментпроект"

Нач.отд.	Часов	
Н.контр.	Черемисинова	
Рук.гр.	Гурьева	
Ст.инж.	Годунов	
Инженер	Свириденко	

24206-01 38

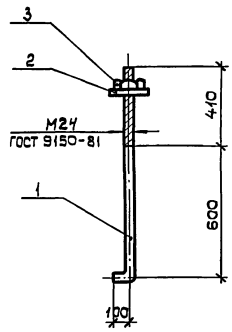

Формат	Зона	Поз.	Обозначение	Наименование	Кол.	Примеч.
				МН8		
		1		Круг 24 ГОСТ 2590-71* / 20 ГОСТ 1050-74**		
				ℓ = 1110	1	3,9 кг
		2		Шайба М24 ГОСТ 11371-78*	1	0,03 кг
		3		Гайка М24 ГОСТ 5915-70*	1	0,1 кг

Привязан:

Инв. N

Взам. инв. N | Подпись и дата | Инв. N подл.

3.004.1-17.1-КЖИ-МН8

Изделие закладное ФОМ1-1-МН8

Стадия	Масса	Масштаб
Р	4,03	—
Лист	Листов 1	

ЛОГПИ "Фундаментпроект"

Нач.отд.	Часов	
Н.контр.	Черемисинова	
Рук.пр.	Гурьева	
Ст.инж.	Годунов	
Инженер	Свириденко	

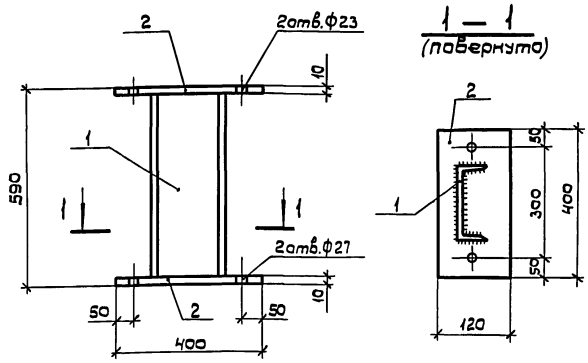

Формат	Зона	Поз.	Обозначение	Наименование	Кол.	Примеч.
				МН9		
		1		⊏20 ГОСТ 8240-72*	1	10,5 кг
				Вст3пс6-1 ТУ14-1-3023-80 ℓ=570		
		2		–10×400 ГОСТ 19903-74*	2	3,8 кг
				Вст3пс6-1 ТУ14-1-3023-80 ℓ=120		

Привязан:

Инв. N

Взам. инв. N | Подпись и дата | Инв. N подл.

3.004.1-17.1-КЖИ-МН9

Изделие закладное ФОМ1-1-МН9

Стадия	Масса	Масштаб
Р	18,1	—
Лист	Листов 1	

ЛО ГПИ "Фундаментпроект"

Нач.отд.	Часов	
Н.контр.	Черемисинова	
Рук.пр.	Гурьева	
Ст.инж.	Годунов	
Инженер	Свириденко	

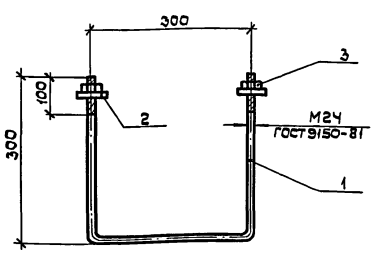

Формат	Зона	Поз.	Обозначение	Наименование	Кол.	Примеч.
				МН10		
		1		Круг 24 ГОСТ 2590-71* / 20 ГОСТ 1050-74**		
				ℓ = 900	1	3,2 кг
		2		Шайба М24 ГОСТ 11371-78*	2	0,03 кг
		3		Гайка М24 ГОСТ 5915-70*	2	0,1 кг

Привязан:

Инв. N

Взам. инв. N | Подпись и дата | Инв. N подл.

3.004.1-17.1-КЖИ-МН10

Изделие закладное ФОМ1-4-МН10

Стадия	Масса	Масштаб
Р	3,5	—
Лист	Листов 1	

ЛОГПИ "Фундаментпроект"

Нач.отд.	Часов	
Н.контр.	Черемисинова	
Рук.пр.	Гурьева	
Ст.инж.	Годунов	
Инженер	Свириденко	

21206-01 3

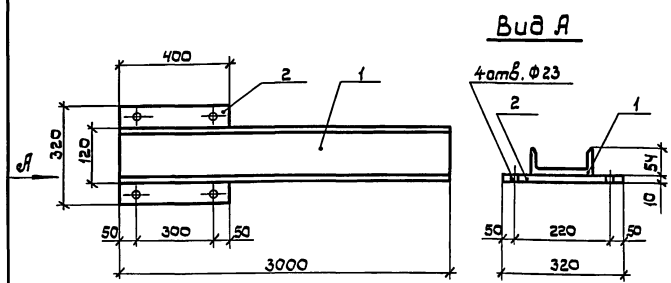

Формат	Зона	Поз.	Обозначение	Наименование	Кол.	Примеч.
				МН6		
		1		⊏12 ГОСТ 8240-72*		
				Вст3пс6-1 ТУ14-1-3023-80 ℓ=3000	1	31,2 кг
		2		–10×400 ГОСТ 19903-74		
				Вст3пс6-1 ТУ14-1-3023-80 ℓ=320	1	10,8 кг

Привязан:

Инв. N

Взам. инв. N | Подпись и дата | Инв. N подл.

3.004.1-17.1-КЖИ-МН6

Изделие закладное ФОМ1-МН6

Стадия	Масса	Масштаб
Р	41,2	—
Лист	Листов 1	

ЛОГПИ "Фундаментпроект"

Нач.отд.	Часов	
Н.контр.	Черемисинова	
Рук.пр.	Гурьева	
Ст.инж.	Годунов	
Инженер	Свириденко	

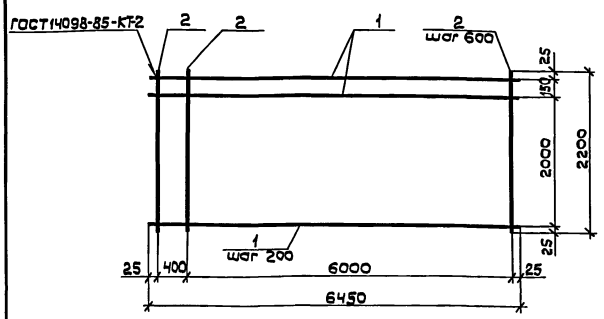

Формат	Зона	Поз.	Обозначение	Наименование	Кол.	Примеч.
				С1		
		1		Ф25А-II ГОСТ 5781-82* ℓ=6450	12	24,8 кг
		2		ℓ=2200	12	1,9 кг

Привязан:

Инв. N

Взам. инв. N | Подпись и дата | Инв. N подл.

Нач. отд.	Часов	
Н. контр.	Черемисинов	
Рук. гр.	Гурьева	
Ст. инж.	Годунов	
Инженер	Свириденко	

3.004.1-17.1-КЖИ-С1

Арматурная сетка плиты Пм1-С1

Стадия	Масса	Масштаб
Р	321,1	—
Лист	Листов 1	

ЛОГПИ „Фундаментпроект"

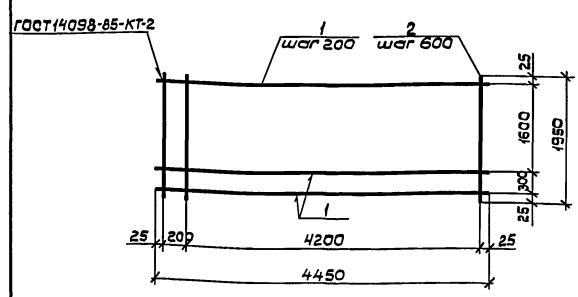

Формат	Зона	Поз.	Обозначение	Наименование	Кол.	Примечан.
				С2		
		1		Ф25А-II ГОСТ 5781-82* ℓ=4450	10	17,1 кг
		2		Ф12А-II ГОСТ 5781-82* ℓ=1950	9	1,7кг

Привязан:

Инв. N

Взам. инв. N | Подпись и дата | Инв. N подл.

Нач. отд.	Часов	
Н. контр.	Черемисинов	
Рук. гр.	Гурьева	
Ст. инж.	Годунов	
Инженер	Свириденко	

3.004.1-17.1-КЖС-С2

Арматурная сетка плиты Пм1-С2

Стадия	Масса	Масштаб
Р	186,3	—
Лист	Листов 1	

ЛОГПИ „Фундаментпроект"

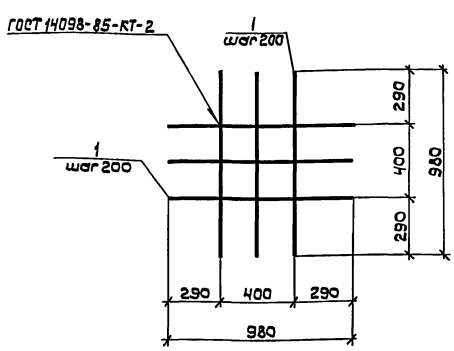

Формат	Зона	Поз.	Обозначение	Наименование	Кол.	Примечан.
				С3		
		1		Ф12А-II ГОСТ 5781-82* ℓ=980	6	0,9кг

Привязан:

Инв. N

Взам. инв. N | Подпись и дата | Инв. N подл.

Нач. отд.	Часов	
Н. контр.	Черемисинов	
Рук. гр.	Гурьева	
Ст. инж.	Годунов	
Инженер	Свириденко	

3.004.1-17.1-КЖИ-С3

Арматурная сетка плиты Пм1-С3

Стадия	Масса	Масштаб
Р	5,4	—
Лист	Листов 1	

ЛОГПИ „Фундаментпроект"

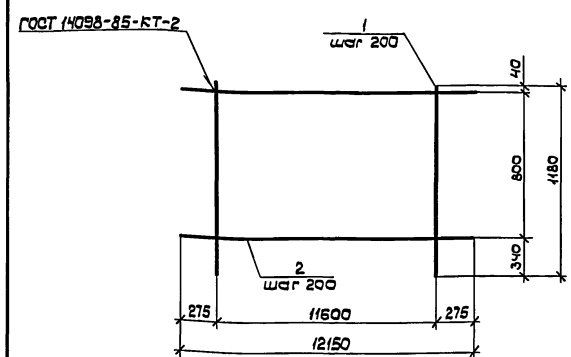

Формат	Зона	Поз.	Обозначение	Наименование	Кол.	Примеч.
				С4		
		1		Ф12А-II ГОСТ 5781-82* ℓ=1180	59	1,1 кг
		2		ℓ=12150	5	10,8кг

Привязан:

Инв. N

Взам. инв. N | Подпись и дата | Инв. N подл.

Нач. отд.	Часов	
Н. контр.	Черемисинов	
Рук. гр.	Гурьева	
Ст. инж.	Годунов	
Инженер	Свириденко	

3.004.1-17.1-КЖИ-С4

Арматурная сетка плиты Пм1-С4

Стадия	Масса	Масштаб
Р	115,9	—
Лист	Листов 1	

ЛОГПИ „Фундаментпроект"

21206-01 40

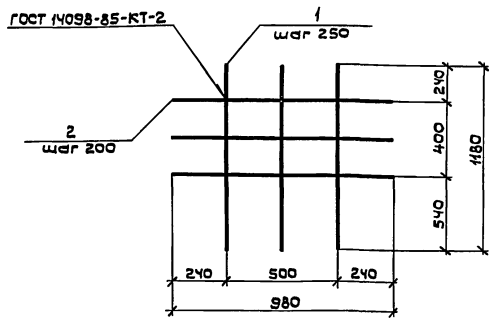

Формат	Зона	Поз.	Обозначение	Наименование	Кол.	Примеч.
				С5		
		1		Ф12А-II ГОСТ 5781-82* ℓ=1180	3	1,1 кг
		2		ℓ= 980	3	0,9 кг

Привязан:

Инв.N

Взам.инв.N | Подпись и дата | Инв.N подл.

Нач.отд.	Часов	
Н.контр.	Черемисинова	
Рук.гр.	Гурьева	
Ст.инж.	Годунов	
Инженер	Свириденко	

3.004.1-17.1-КЖИ-С5

Арматурная сетка плиты Пм1-С5

Стадия	Масса	Масштаб
Р	6,0	—
Лист	Листов 1	

ЛОГПИ „Фундаментпроект"

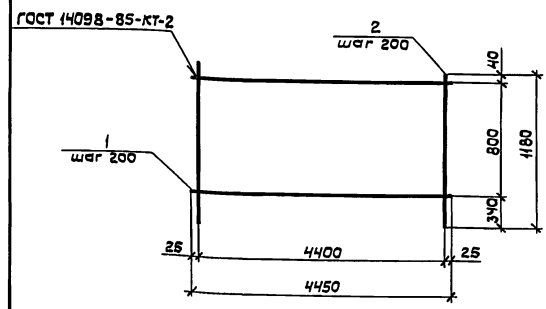

Формат	Зона	Поз.	Обозначение	Наименование	Кол.	Примеч.
				С6		
		1		Ф12А-II ГОСТ5781-82* ℓ=4450	5	4,0 кг
		2		ℓ=1180	18	1,1 кг

Привязан:

Инв.N

Взам.инв.N | Подпись и дата | Инв.N подл.

Нач.отд.	Часов	
Н.контр.	Черемисинова	
Рук.гр.	Гурьева	
Ст.инж.	Годунов	
Инженер	Свириденко	

3.004.1-17.1-КЖИ-С6

Арматурная сетка плиты Пм1-С6

Стадия	Масса	Масштаб
Р	39,8	—
Лист	Листов 1	

ЛОГПИ „Фундаментпроект"

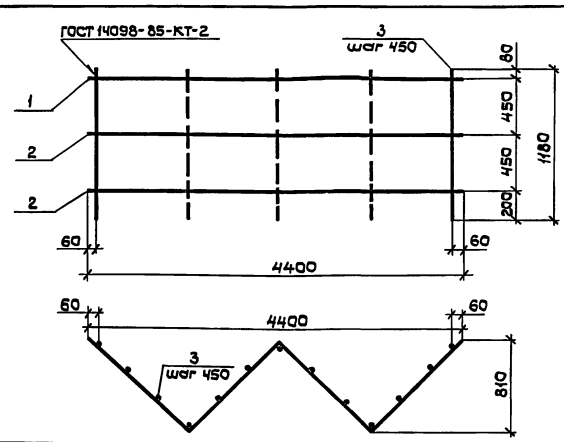

Формат	Зона	Поз.	Обозначение	Наименование	Кол.	Примеч.
				С7		
		1		Ф20А-II ГОСТ 5781-82* ℓ=5500	1	13,8 кг
		2		Ф12А-II ГОСТ 5781-82* ℓ=5500	2	5,0 кг
		3		ℓ=1180	13	1,1 кг

Поз.	Эскиз
1,2	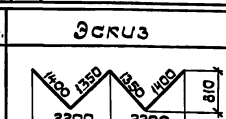

Привязан:

Инв.N

Взам.инв.N | Подпись и дата | Инв.N подл.

Нач.отд.	Часов	
Н.контр.	Черемисинова	
Рук.гр.	Гурьева	
Ст.инж.	Годунов	
Инженер	Свириденко	

3.004.1-17.1-КЖИ-С7

Арматурная сетка плиты Пм1-С7

Стадия	Масса	Масштаб
Р	51,9	—
Лист	Листов 1	

ЛОГПИ „Фундаментпроект"

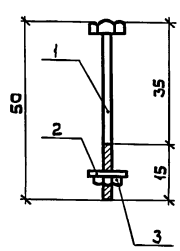

Формат	Зона	Поз.	Обозначение	Наименование	Кол.	Примеч.
				МН11		
		1		Болт М20 ГОСТ 7798-70*	1	0,2 кг
				ℓ=50		
		2		Шайба М20 ГОСТ 11371-78*	1	0,02кг
		3		Гайка М20 ГОСТ 5915-70*	1	0,04кг

Привязан:

Инв.N

Взам.инв.N | Подпись и дата | Инв.N подл.

Нач.отд.	Часов	
Н.контр.	Черемисинова	
Рук.гр.	Гурьева	
Ст.инж.	Годунов	
Инженер	Свириденко	

3.004.1-17.1-КЖИ-МН11

Изделие закладное ФОМ1-4-МН11

Стадия	Масса	Масштаб
Р	0,26	—
Лист	Листов 1	

ЛОГПИ „Фундаментпроект"

24206-01 41

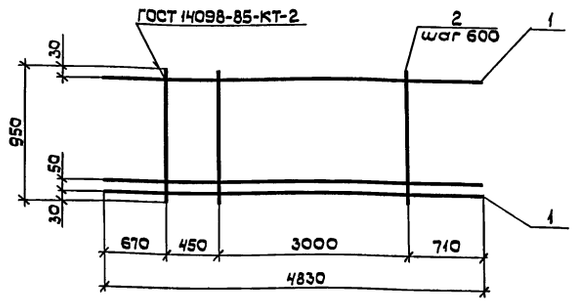

Формат	Зона	Поз.	Обозначение	Наименование	Кол.	Примеч.
				С 8		
		1		Ф25А-II ГОСТ 5781-82*		
				ℓ = 4830	3	18,6 кг
		2		Ф10А-II ГОСТ 5781-82*		
				ℓ = 950	7	0,6 кг

Привязан:

Инв. N

Взам. инв. N | Подпись и дата | Инв. N подл.

Нач. отд.	Часов	
Н. контр.	Черемисинова	
Рук. гр.	Гурьева	
Ст. инж.	Годунов	
Инженер.	Свириденко	

3.004.1-17.1-КЖИ-С8

Арматурная сетка плиты Пм2-С8

Стадия	Масса	Масштаб
Р	60,0	—
Лист	Листов 1	

ЛОГПИ „Фундаментпроект"

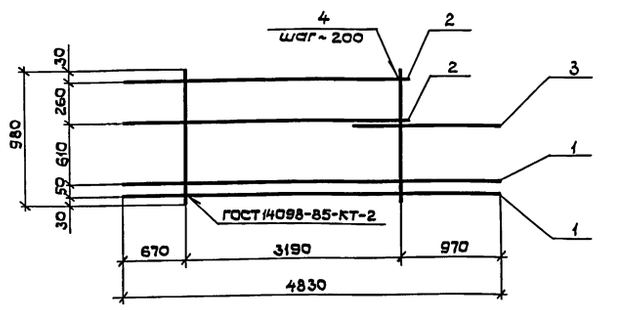

Формат	Зона	Поз.	Обозначение	Наименование	Кол.	Примеч.
				С 9		
		1		Ф25А-II ГОСТ 5781-82* ℓ = 4830	2	18,6 кг
		2		ℓ = 3860	2	14,8 кг
		3		ℓ = 1720	1	6,6 кг
		4		Ф10А-II ГОСТ 5781-82* ℓ = 950	6	0,6 кг

Привязан:

Инв. N

Взам. инв. N | Подпись и дата | Инв. N подл.

Нач. отд.	Часов	
Н. контр.	Черемисинова	
Рук. гр.	Гурьева	
Ст. инж.	Годунов	
Инженер.	Свириденко	

3.004.1-17.1-КЖИ-С9

Арматурная сетка плиты Пм2-С9

Стадия	Масса	Масштаб
Р	76,8	—
Лист	Листов 1	

ЛОГПИ „Фундаментпроект"

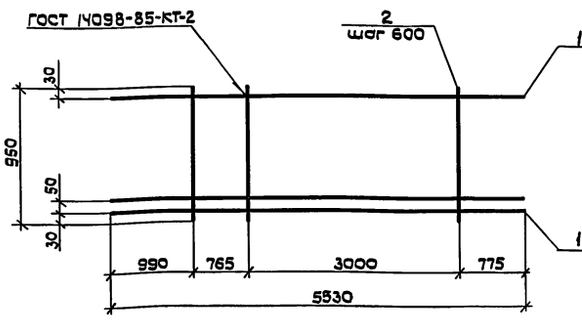

Формат	Зона	Поз.	Обозначение	Наименование	Кол.	Примеч.
				С 10		
		1		Ф25А-II ГОСТ 5781-82*		
				ℓ = 5530	3	21,3 кг
		2		Ф10А-II ГОСТ 5781-82*		
				ℓ = 950	7	0,6 кг

Привязан:

Инв. N

Взам. инв. N | Подпись и дата | Инв. N подл.

Нач. отд.	Часов	
Н. контр.	Черемисинова	
Рук. гр.	Гурьева	
Ст. инж.	Годунов	
Инженер.	Свириденко	

3.004.1-17.1-КЖИ-С10

Арматурная сетка плиты Пм2-С10

Стадия	Масса	Масштаб
Р	68,1	—
Лист	Листов 1	

ЛОГПИ „Фундаментпроект"

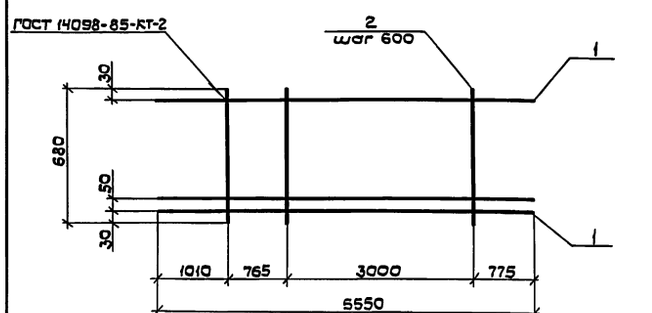

Формат	Зона	Поз.	Обозначение	Наименование	Кол.	Примеч.
				С 11		
		1		Ф25А-II ГОСТ 5781-82*		
				ℓ = 5530	3	21,3 кг
		2		Ф10А-II ГОСТ 5781-82*		
				ℓ = 680	7	0,4 кг

Привязан:

Инв. N

Взам. инв. N | Подпись и дата | Инв. N подл.

Нач. отд.	Часов	
Н. контр.	Черемисинова	
Рук. гр.	Гурьева	
Ст. инж.	Годунов	
Инженер.	Свириденко	

3.004.1-17.1-КЖИ-С11

Арматурная сетка плиты Пм2-С11

Стадия	Масса	Масштаб
Р	66,7	—
Лист	Листов 1	

ЛОГПИ „Фундаментпроект"

27206-01 42

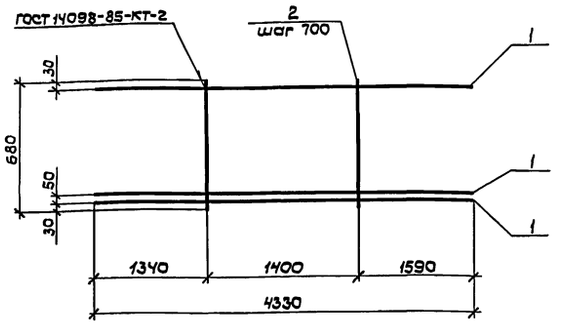

Формат	Зона	Поз.	Обозначение	Наименование	Кол.	Примеч.
				С 12		
		1		Ф25А-II ГОСТ 5781-82*		
				ℓ = 4330	3	16,7 кг
		2		Ф10А-II ГОСТ 5781-82*		
				ℓ = 680	3	0,4 кг

Привязан:

Инв. N

Взам. инв. N | Подпись и дата | Инв. N подл.

3.004.1-17.1-КЖИ-С12

Арматурная сетка плиты Пм2-С12

Стадия	Масса	Масштаб
Р	51,3	—
Лист	Листов 1	

ЛОГПИ „Фундаментпроект"

Нач.отд.	Часов	
Н.контр.	Черемисинова	
Рук.гр.	Гурьева	
Ст.инж.	Годунов	
Инженер	Свириденко	

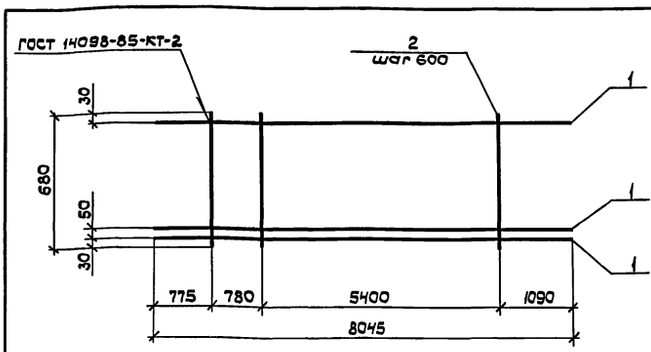

Формат	Зона	Поз.	Обозначение	Наименование	Кол.	Примеч.
				С 13		
		1		Ф25А-II ГОСТ 5781-82*		
				ℓ = 8045	3	31,1 кг
		2		Ф10А-II ГОСТ 5781-82*		
				ℓ = 680	11	0,4 кг

Привязан:

Инв. N

Взам. инв. N | Подпись и дата | Инв. N подл.

3.004.1-17.1-КЖИ-С13

Арматурная сетка плиты Пм2-С13

Стадия	Масса	Масштаб
Р	97,7	—
Лист	Листов 1	

ЛОГПИ „Фундаментпроект"

Нач.отд.	Часов	
Н.контр.	Черемисинова	
Рук.гр.	Гурьева	
Ст.инж.	Годунов	
Инженер	Свириденко	

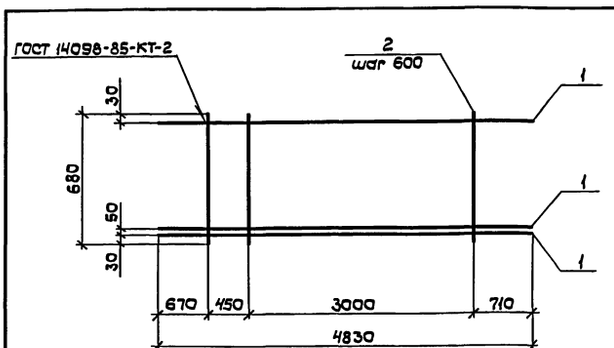

Формат	Зона	Поз.	Обозначение	Наименование	Кол.	Примеч.
				С 14		
		1		Ф25А-II ГОСТ 5781-82*		
				ℓ = 4830	3	18,6 кг
		2		Ф10А-II ГОСТ 5781-82*		
				ℓ = 680	7	0,4 кг

Привязан:

Инв. N

Взам. инв. N | Подпись и дата | Инв. N подл.

3.004.1-17.1-КЖИ-С14

Арматурная сетка плиты Пм2-С14

Стадия	Масса	Масштаб
Р	58,6	—
Лист	Листов 1	

ЛОГПИ „Фундаментпроект"

Н.контр.	Черемисинова	
Рук.гр.	Гурьева	
Ст.инж.	Годунов	
Инженер	Свириденко	

21206-01 (43)

gost.e-ecolog.ru